aerospace
climate control
electromechanical
filtration
fluid & gas handling
hydraulics
pneumatics
process control
sealing & shielding

Raccordi per Tubo Rigido

Manuale tecnico/Catalogo 4100-9/IT

Parker

ENGINEERING YOUR SUCCESS.

Per la vostra sicurezza!

I raccordi per tubo possono essere sottoposti, in alcune circostanze, a sollecitazioni elevate, come vibrazioni e picchi di pressione incontrollati.

Solo l'utilizzo di componenti originali Parker e il rispetto delle istruzioni di assemblaggio di Parker possono garantire l'affidabilità di questi prodotti e la loro conformità alle norme applicabili.

Il mancato rispetto di queste regole può compromettere la sicurezza di funzionamento e l'affidabilità di questi prodotti, provocare danni materiali e danni corporali e determinerebbe di conseguenza la perdita dei diritti di garanzia.

Soggetto a modifiche

© Copyright 2011, Parker Hannifin Corporation. Tutti i diritti sono riservati.

Catalogo Raccordi per Tubo Rigido / Indice dei contenuti

Introduzione ..... pag. 2

Indice dettagliato ..... pag. 11

Funzione dei raccordi ..... A

Selezione sistematica dei raccordi ..... B

Dati di prestazione C

Determinazione delle dimensioni ..... D

Assemblaggio tubi rigidi ..... E

Assemblaggio raccordi ..... F

Guida alla risoluzione dei problemi ..... G

Utensili di montaggio ..... H

Raccordi DIN I

O-Lok® ..... J

Triple-Lok® ..... K

Raccordi a saldare L

Flange idrauliche per alte pressioni ..... M

Adattatori ..... N

Valvole ..... O

Raccordi rotanti ..... P

Diagnostica SensoControl® di Parker ..... Q

Tubi ..... R

Collari per tubi ..... S

Prodotti personalizzati ..... T

Indice alfanumerico ..... U

Parker Hannifin – Professionisti nelle soluzioni di sistema

aerospace
climate control
electromechanical
filtration
fluid & gas handling
hydraulics
pneumatics
process control
sealing & shielding

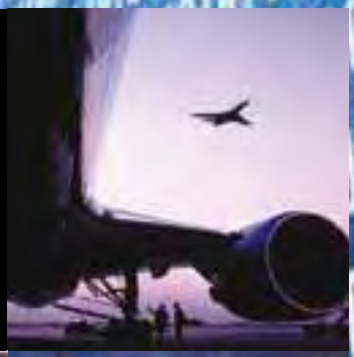

Parker Hannifin è il primo produttore a livello mondiale di tecnologie per la movimentazione ed il controllo. Parker sviluppa e realizza soluzioni ingegneristiche per un'ampia varietà di mercati industriali e per il settore aerospaziale. La società occupa circa 55.000 dipendenti in 46 paesi del mondo.

E ogni giorno continuiamo a collaborare con i nostri clienti per incrementare la loro produttività e redditività. Questo è il nostro principale obiettivo, che conseguiamo attraverso prodotti innovativi, affidabili e di altissima qualità, subito disponibili grazie ad una rete di vendita e di distribuzione mondiale. Parker è un affermato fornitore di soluzioni di sistema personalizzate.

Parker

La forza di Parker

Sotto la denominazione Fluid Connectors Group Europe, Parker Hannifin riunisce le tecnologie dei connettori di marchi quali Ermeto, Legris Transair, Legris Connectic, Legris Autoline, Polyflex, ITR, Rectus e Tema. Non importa che si parli di raccordi per tubi, di raccordi per tubi flessibili o di tubi: Parker offre la gamma più ampia di prodotti da un unico fornitore.

Tube Fittings Division Europe (TFDE), parte integrante di Fluid Connectors Group Europe, è una delle più grandi società di Parker. La base su cui poggia un successo commerciale così duraturo è legata allo sviluppo dell'anello tagliente Ermeto. Oggi, oltre ai classici raccordi DIN e SAE, nei diversi stabilimenti Parker si producono flange, valvole, tubazioni, sistemi di misurazione e macchine per la formatura e il preassemblaggio di tubi.

Sia che si tratti di componenti standard o di sviluppi specifici per applicazioni particolari, la gamma di prodotti Parker offre la soluzione giusta per ogni tipo di richiesta.

I mercati creano i marchi

Design specifici per ogni tipo di esigenza

La partnership attraverso la cooperazione con il cliente è la caratteristica principale della politica di prodotti Parker. Gli ingegneri Parker sviluppano soluzioni appropriate con un'attenzione particolare alle esigenze dei clienti e ai requisiti dei diversi mercati.

Senza dimenticare che si tratta di prodotti considerati in tutto il mondo come sinonimo di alta qualità dei materiali e di produzione e affidabilità di funzionamento.

EO-PSR

Il sistema di raccordi ad alta pressione più diffuso al mondo.
Massima resistenza alla pressione ed eccellente resistenza alla corrosione grazie a finiture superficiali esenti da Cr(VI). Coppie di serraggio notevolmente ridotte. Esclusivi vantaggi di assemblaggio.

Il concetto Dry Technology ampiamente collaudato e testato.
Vanta un grande volume di guarnizioni elastomeriche sul lato del tubo e finiture superficiali esenti da Cr(VI) estremamente resistenti alla corrosione. Indicato per 800 bar (PN) nella serie S e fino a 500 bar (PN) nella serie L.

EO-2

Parker

EO2-Form

L'efficiente connettore per alta pressione.
Funzioni speciali – anello di tenuta EO-2 classico e tubi formati a freddo. Forza meccanica notevolmente superiore e massima resistenza all'estrazione. Per 800 bar (PN) nella serie S e fino a 500 bar (PN) nella serie L.

O-Lok®

Serie di raccordi con guarnizione O-ring anteriore-laterale.
Indicati per un ampio range di spessori della parete del tubo. Applicabili a raccordi per tubi e tubi flessibili nel sistema metrico e in pollici.

37° - sistema con svasatura a 37°.
I raccordi più utilizzati per tubi in pollici. Per pressioni fino a 500 bar nel caso di tubi di piccole dimensioni e fino a 140 bar nel caso di tubi di grandi dimensioni.

Triple-Lok®

The Parker Service Master Plus. La consolle multi-tast portatile con una tecnologia di misurazione innovativa. Non è mai stato così facile misurare, archiviare, visualizzare e analizzare pressione, temperatura, portata e velocità di rotazione. Diversi metodi di misurazione e di trigger. Misurazione e visualizzazione di oltre 50 canali.

SensoControl®

I prodotti certificati sono...

Garanzia di qualità assoluta:
La gestione Parker in merito alla qualità ed al rispetto dell'ambiente è certificata da ISO 9001, ISO/TS 16949, DIN/EN/ISO 14001 e IRIS.

...la conferma ufficiale che i componenti Parker soddisfano i massimi standard di design, qualità dei materiali e lavorazione. Quando si utilizza un prodotto nel punto di installazione, l'approvazione ufficiale è spesso un'assoluta necessità.

Non importa che si tratti di ABS, LR o DNV, i prodotti Parker superano regolarmente i rigidi test messi a punto dalle agenzie di accreditamento internazionali e indipendenti. In questo modo ne viene garantita ufficialmente l'affidabilità, anche nelle condizioni d'impiego più gravose.

...di eccellente qualità

La produzione di raccordi ad alte prestazioni inizia fin dal momento dell'ordinazione delle materie prime che devono avere superato la prova di tenacità a frattura ed essere conformi alle specifiche Parker in funzione del tipo di prodotto da realizzare. Attraverso le fasi di lavorazione sia prima che dopo la produzione, vengono garantite le proprietà destinate a soddisfare requisiti di materiale sempre più severi.

Per assicurare l'alta qualità dei materiali utilizzati e dei raccordi con essi realizzati, presso i nostri stessi laboratori e centri di collaudo vengono effettuate continue prove, ad es. l'analisi spettrale e di penetrazione del colore. La resistenza alla corrosione e ai carichi statici e dinamici da parte dei sistemi di raccordi viene verificata sui banchi prova interni all'azienda.

Prodotti di alto livello nascono da materiali selezionati e da metodi di produzione all'avanguardia. Funzionamento affidabile e duraturo. La qualità ripaga.

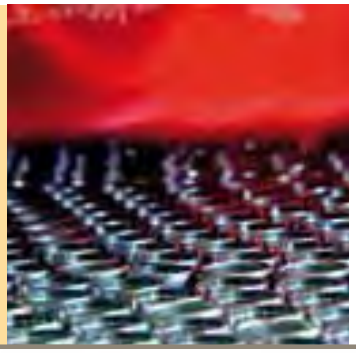

Il programma formativo di Parker

Il programma formativo di Tube Fittings Division Europe è ampiamente diversificato. Dalla formazione teorica sui prodotti all'istruzione pratica; numerose sono le opportunità formative tra cui scegliere. Il concetto di formazione multipla messo in atto da Tube Fittings Division Europe, in aggiunta agli eventi tradizionalmente organizzati presso lo stabilimento di Bielefeld, consente inoltre di promuovere una formazione in-house personalizzata.
Le sessioni formative sono supportate da strumenti all'avanguardia e si tengono in sale estremamente moderne. Con il know-how che acquisiranno, i partecipanti saranno in grado di lavorare con maggiore efficienza e di selezionare e utilizzare il programma di raccordi TFDE in modo sicuro e proficuo.

Assistenza pre e post-vendita

A supporto dei propri prodotti, Parker offre a tutti i clienti una gamma completa di servizi, quali:

The Parker Store
Nato con l'obiettivo di fornire una consulenza all'avanguardia, è stato uno dei primi negozi self-service per raccordi idraulici e pneumatici – e molto altro ancora. Assicura la produzione immediata di tubi flessibili assemblati. Fino a 3.000 articoli a magazzino.

Parker Hose Doctor
Questo servizio di emergenza è disponibile 24 ore al giorno, 7 giorni alla settimana tramite un numero verde gratuito. I furgoni Hose Doctor sono dei veri e propri workshop completamente equipaggiati; a bordo sono disponibili parti di ricambio e oli idraulici. Ciò consente ai tecnici di sostituire i tubi flessibili assemblati difettosi direttamente in loco con la massima rapidità.

Tech Services
Insieme al cliente, gli ingegneri Parker definiscono in loco il funzionamento ottimale degli apparecchi in questione. Sono presenti dalla fase di progettazione all'installazione e alla formazione degli operatori.

Più che semplici prodotti:
Parker offre al cliente un programma di assistenza completo pre e post-vendita.

Kitting Services (preparazione di kit di prodotti/accessori)
Se il cliente ha bisogno di un kit specifico di raccordi e articoli correlati, Parker è in grado di fornire questi prodotti con un unico codice di riferimento sotto forma di kit completo.

Parker Logistic Services
I prodotti Parker possono essere forniti direttamente da Parker oppure attraverso un distributore certificato "just-in-time" direttamente al luogo di assemblaggio.

LEAN – la soddisfazione del cliente è il comandamento supremo

Sviluppo, produzione, distribuzione o assistenza post-vendita: tutti questi settori commerciali di Parker che costituiscono la catena di creazione di valore si basano sul principio del "LEAN thinking". L'obiettivo è quello di accelerare continuamente i processi di lavoro, migliorarne la qualità eliminando inutili sprechi di tempo. L'osservanza delle date di consegna, un buon rapporto costi-benefici e un'alta qualità costante dei prodotti - questa filosofia di produzione si propone di garantire al cliente il massimo vantaggio possibile.

La strategia LEAN seguita da Parker si basa sulla continua ricerca della perfezione nello sviluppo, nella produzione e nella distribuzione. Tutto è finalizzato a vantaggio del cliente.

Parker

Indice dettagliato

Funzione dei raccordi ..... **Sezione A**

Sistema connessione tubi DIN 3

EO-PSR: Anello ad arresto progressivo per raccordi in acciaio..... 4

EO Anello progressivo DPR per raccordi in acciaio inossidabile..... 4

EO-2 9

EO2-FORM..... 13

Nipplo a saldare EO 16

O-Lok® 17

Processo di svasatura orbitale Parflange® e sistema Flange Seal 22

Triple-Lok® 25

Adattatori 29

Configurazioni filettature..... 33

Selezione sistematica dei raccordi ..... **Sezione B**

Introduzione..... 2

Criteri di progetto per la selezione dei raccordi 2

La soluzione migliore..... 2

Selezione dei materiali: materiale per raccordi..... 3

Selezione dei materiali: materiale di tenuta 4

Selezione serie LL/L/S per raccordi EO 5

Selezione estremità tubo 6–7

Selezione tipo di flangia..... 8

Selezione connettore/attacco 9–11

Selezione raccordi orientabili..... 12–13

Standardizzazione 14

Omologazioni..... 14

Specifiche tubo 15–16

Selezione raccordi – Riepilogo 17

La tecnologia a secco e la tecnologia tradizionale a confronto 17–20

Dati di prestazioni..... **Sezione C**

Pressione nominale 2

Riduzioni di pressione e temperature 2

Materiali 3

Trattamento della superficie..... 4

Compatibilità dei fluidi..... 5

Oli biodegradabili 8

Caratteristiche di flusso 9

Diametro di flusso e spessore pareti 13

Spessore pareti del tubo..... 14

Determinazione delle dimensioni..... **Sezione D**

Connessioni coniche EO 24° – Informazioni generali 3

Azioni sconsigliate 4

Estremità conica EO 24° (DIN 3861/ISO 8434-1) / dimensione 4

Connettore girevole EO 24° DKO (DIN 3865/DIN EN ISO 8434-4) / dimensioni 5

Connessioni O-Lok® – Informazioni generali..... 6–7

Estremità O-Lok® (ISO 8434-3/SAE J1453)/ dimensioni..... 8

Connettore girevole O-Lok® (ISO 8434-3/SAE J1453) / dimensioni..... 9

Connessioni Triple-Lok® – Informazioni generali 10–11

Estremità Triple-Lok® (ISO 8434-2/SAE J1514) / dimensioni..... 12

Connettore girevole Triple-Lok® (ISO 8434-2/SAE J514) / dimensioni..... 13

Estremità conica DIN 60° (DIN 7631) / dimensioni..... 14

Estremità conica adattatore 60° (ISO/DIS 8434-6) / dimensioni..... 15

Adattatori girevoli NPSM (SAE J516) / dimensioni 16

Estremitá terminale maschio/dimensioni estremità della connessione per raccordi – per tubi..... 17–19

Indice dettagliato

Assemblaggio tubi rigidi ..... Sezione E

Assemblaggio raccordi ..... Sezione F

Guida alla risoluzione dei problemi ..... Sezione G

Utensili di montaggio ..... Sezione H

Utensili di montaggio 4

Utensili per il montaggio manuale per EO/EO-2..... 5

VOMO – Utensili di premontaggio per connessioni di tubi EO/EO-2 5

KONU – Dime coniche per utensili VOMO/MOK/MOSI 6

Guida alla scelta:controllo delle attrezzature per l'assemblaggio EO 6

Strumento controllo distanza assemblaggio AKL 7

Strumenti per il montaggio manuale per connessioni di tubi EO/EO-2 8

Guida alla selezione della macchina 8

HVM-B – Utensile di premontaggio 9–10

EO-KARRYMAT strumento di premontaggio portatile per connessioni di tubi EO..... 11

Macchine per montaggio per EO/EO-2 e Triple-Lok®..... 12

Guida alla selezione della macchina 12

EOMAT ECO Macchina di assemblaggio mobile per i raccordi per tubi EO-2 e PSR 13

EOMAT UNI – Macchina di assemblaggio universale per raccordi per tubi idraulici 15–18

Utensili di montaggio EO PSR/DPR e EO-2 per EOMAT/EO-KARRYMAT 19

Utensili di montaggio Ferulok per EOMAT/EO-KARRYMAT 20

EOMAT PRO – Macchina assemblatrice economica per raccordi EO-2 e ad anello progressivo 21

Utensili per il montaggio degli avvitamenti EO 23

EO2-FORM WorkCenter F3 24–25

EO2-Form WorkCenter PRO22 24

Macchina di formatura F3 per connessioni di tubi ad alta pressione EO2-FORM 27–29

Utensili di svasatura per tubi Triple-Lok® 30

Guida alla selezione dell'utensile di svasatura. ... 30–31

Svasatubi combinata a impatto 1004 per tubi metrici di piccole dimensioni..... 31

Svasatubi combinata a impatto 210A per tubi in pollici di piccole dimensioni..... 31

Utensili di svasatura a impatto per tubi metrici e in pollici..... 32

Dispositivo portatile di svasatura KARRYFLARE per Triple-Lok® 33

Parflare ECO 34

Parflare ECO – Svasatrice mobile per raccordi idraulici Triple-Lok® 35

Utensili di svasatura a 37° KARRYFLARE e macchine Parflare ECO, EOMAT UNI, II e III 36

Macchine di montaggio per O-Lok® e Triple-Lok®..... 37

Guida alla selezione delle macchine Parflange® 37

Macchina da officina Parflange® 1025 per O-Lok® e Triple-Lok®..... 38

Parflange® 50 WorkCenter 40

Parflange® 50 Basic WorkCenter..... 41

Parflange® 50 Pro WorkCenter..... 42

Parflange® 50 Ordinazione 43

Utensili per macchine Parflange® 44

Identificazione degli utensili Parflange®..... 45

Utensili Parflange® per O-Lok®..... 46

Utensili Parflange® per Triple-Lok® 47

Utensili Parflange® per Flange Seal 48

Lubrificanti 49

Lubrificante EO-NIROMONT per montaggio raccordi..... 49

Utensili per il taglio e la curvatura dei tubi 50

AV 6/42 – Taglia tubi a squadra 50

BAV 6/12 – Utensile combinato per curvatura e taglio dei tubi 51

Utensile per la curvatura di tubi 52

Indice dettagliato

BV 6/18 – Utensile per la curvatura di tubi 52

BV 20/25 – Utensile per la curvatura di tubi 53

Utensili manuali 54

Chiave Par-Lok 54

WZK – Cassette per utensili 55

Utensili per assemblaggio O-ring 56

Utensile di installazione O-ring CORG per O-Lok® 56

Uncino per O-ring per O-Lok® 56

Utensili da taglio per connessioni 57

Utensili per lamatura e maschi per filettature metriche 57

Utensili per lamatura e maschi per filettature SAE diritte 57

Funzionamento degli utensili per taglio connessioni 58

Kit per l'identificazione della filettatura 59

Piastra prova- connessioni 59

Raccordi DIN ..... **Sezione I**

Indice generale 2–5

Come ordinare 6

Come ordinare i raccordi EO 7

Codice per stili/forme dei raccordi 8–9

O-Lok® ..... **Sezione J**

Indice 2–3

Come ordinare raccordi O-Lok® 4

Triple-Lok® ..... **Sezione K**

Indice 2–3

Come ordinare raccordi Triple-Lok® 4

Raccordi a saldare ..... **Sezione L**

Indice 2

Flange idrauliche per alte pressioni ..... **Sezione M**

Introduzione 4

Design e struttura 4

Modalità di connessione 5

Come funzionano le connessioni con flangia 6

Montaggio delle flange 7

Dati tecnici 8

Codici di ordinazione per viti e O-ring 9

Caratteristiche e vantaggi 10

Come ordinare 11

Indice generale 12

Morsetti per flangia SAE 15

Connettori con flangia SAE

Estremità conica EO 24° 20

Estremità conica BSPP 60° 24

Filettatura NPT maschio 26

Estremità ORFS O-Lok® 27

Estremità svasata Triple-Lok® 37° 30

Estremità con saldatura di testa 33

Estremità con saldatura a tasca 38

Flange a 4 viti SAE

Estremità conica BSPP 41

Filettatura NPT femmina 45

Filettatura metrica femmina e UN/UNF 48

Estremità conica EO 24° 50

Estremità conica BSPP 60° 52

Estremità svasata Triple-Lok® 37° 54

Estremità ORFS O-Lok® 56

Estremità con saldatura di testa 58

Estremità con saldatura a tasca 61

Connessioni con flange complete 65

Accessori per flange SAE 68

Flange per pompa a ingranaggi

Estremità conica EO 24° 76

Terminale O-Lok® 79

Indice dettagliato

Estremità conica O-Lok® 80
Filettatura BSPP maschio/femmina 81
Estremità con saldatura di testa 83
Flange per pompe dalle dimensioni speciali..... 84
Flange in alluminio..... 87
Flange quadrate ISO 6164..... 89
Flange quadrate Cetop..... 94

Adattatori..... **Sezione N**
Indice 2–3

Valvole ..... **Sezione O**
Indice 2–5

Raccordi rotanti ..... **Sezione P**
Indice 2

Diagnostica SensoControl® di Parker..... **Sezione Q**
Indice 2

Tubi ..... **Sezione R**
Consigli 3
Tubi EO in acciaio senza saldature –
Materiale acciaio 37.4 4–5
Tubi EO in acciaio inossidabile senza saldatura –
Materiale n.1.4571 6–7
Tubi EO in acciaio senza saldatura
Materiale Acciaio – C..... 7
Tubi curvi 90° EO senza saldature
Materiale E235N (acciaio 37.4) e 1.4571 8

Collari per tubi ..... **Sezione S**
Indice 2
Dati tecnici 3
Proprietà dei materiali 4
Istruzioni di montaggio 5–6
Serie leggere (DIN 3015, parte 1) 6
Serie pesanti (DIN 3015, parte 2)..... 6
Serie doppie (DIN 3015, parte 3) 6
Distanza consigliata tra i due collari 7
Assemblaggio di curve di tubi..... 7

Prodotti personalizzati ..... **Sezione T**

Indice alfanumerico..... **Sezione U**

Funzione dei raccordi

Indice

Sistema connessione tubi DIN A3
EO-PSR: Anello ad arresto progressivo per raccordi in acciaio A4
EO Anello progressivo DPR per raccordi in acciaio inossidabile A4
EO-2 ..... A9
EO2-FORM A13
Nipplo a saldare EO A16
O-Lok® A17
Processo di svasatura orbitale Parflange® e sistema Flange Seal* A22
Triple-Lok® A25
Adattatori A29
Configurazioni filettature A33

Funzione dei raccordi

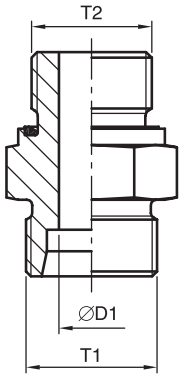

1) Nippli a saldare per raccordi EO-DUR, serie L + S

– Eccellenti prestazioni di tenuta grazie all'elemento di tenuta elastomerico

2) Sistema di formatura del tubo con tenuta morbida EO2-FORM per raccordi EO-DUR in acciaio e in acciaio inossidabile, serie L + S

– Basato sul sistema EO-2 con ottime prestazioni di tenuta grazie all'elemento di tenuta elastomerico sostituibile
– Anello tagliente libero, migliore alternativa possibile alle saldature
– Assemblaggio sicuro, riduzione di possibili errori di assemblaggio grazie all'utensile di preassemblaggio

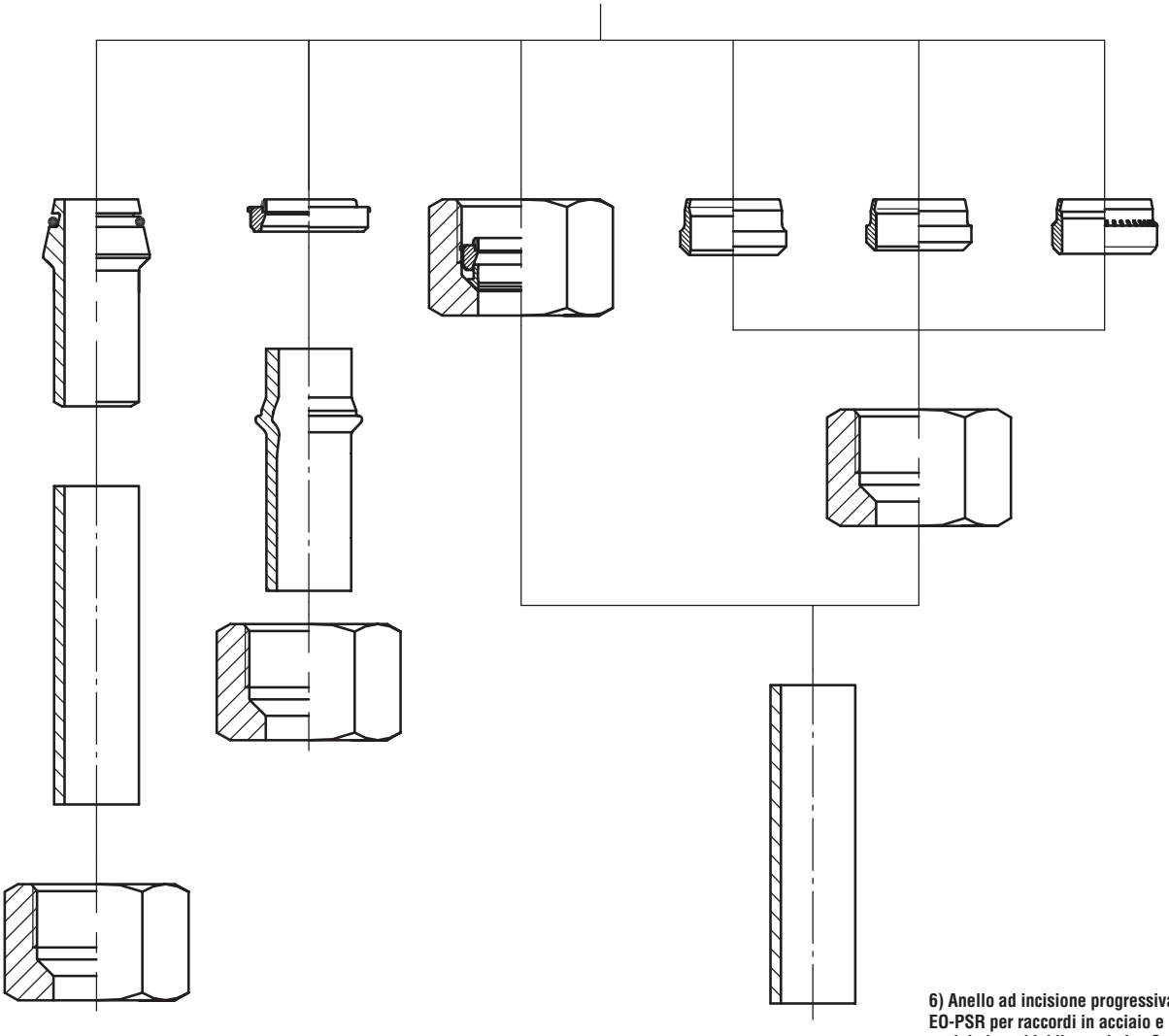

3) Raccordo ad anello mordente con tenuta morbida EO-2 per raccordi EO-DUR in acciaio e in acciaio inossidabile, serie L + S

– Ottima prestazione di tenuta grazie all'elemento di tenuta elastomerico
– Facile assemblaggio in blocco anche sul corpo del raccordo
– Sicuro grazie al chiaro controllo dell'assemblaggio
– Elemento di tenuta sostituibile

4) Anello tagliente per raccordi EO-DUR in acciaio e in acciaio inossidabile, serie LL, raccordi in ottone, serie L + S

– Tecnologia ad anello tagliente comprovata da anni
– Fissaggio del tubo per trasferimento delle vibrazioni a protezione del tubo all'interno dell'area di fissaggio dell'anello
– Effetto molla - non è necessario nessun riserraggio del dado

5) Anello ad incisione progressiva DPR EO per raccordi EO-DUR in acciaio e in acciaio inossidabile, serie L + S

– regolazioni speciali per l'acciaio inossidabile
– Opzione con finitura "SPH" per fluidi aggressivi senza nessuna perdita di resistenza alla corrosione

6) Anello ad incisione progressiva EO-PSR per raccordi in acciaio e in acciaio inossidabile, serie L + S

– 2 punti di incisione per una migliore funzione di tenuta
– Protezione contro il sovrasserraggio attraverso un chiaro incremento della forza di serraggio necessaria e punto di arresto
– Fissaggio del tubo per trasferimento delle vibrazioni a protezione del tubo all'interno dell'area di fissaggio dell'anello

EO-PSR: Anello ad arresto progressivo per raccordi in acciaio

Introduzione

Il sistema di raccordi per alta pressione utilizzato a livello mondiale è caratterizzato da maggiore sicurezza anche alle pressioni più elevate, trattamento della superficie esente da CromoVI, con una resistenza alla corrosione decisamente più elevata e coppie di serraggio notevolmente ridotte.

L'ingegnosa invenzione del sistema ad anello tagliente fu opera del fondatore di Parker Ermeto alla fine degli anni venti del Novecento. Nel 1934 questa idea fu brevettata, e oggi è altrettanto utile quanto nei primi tempi del suo utilizzo. Considerando la gamma di applicazioni, la qualità, l'affidabilità e la sicurezza funzionale, il principio del raccordo ad anello tagliente di Parker è stato fino ad oggi uno dei sistemi più utilizzati.
Naturalmente ciò è stato possibile solo grazie all'adeguamento continuo dell'invenzione originale del 1934 alle esigenze della tecnologia avanzata. Pertanto il primo anello tagliente di Parker ha ben poco in comune con il più recente anello tagliente EO-PSR multifunzionale, il cuore dell' EO-PSR.

Il raccordo EO-PSR soddisfa i requisiti dei moderni sistemi idraulici. Ciò è particolarmente valido per le applicazioni in cui i sistemi sono esposti a carichi estremamente elevati.

EO-PSR è progettato per tubi in mm e si basa sulle norme tedesche DIN 3861 e DIN 2353, che oggi sono rappresentate dalla norma internazionale ISO 8434-1. EO-PSR è disponibile nella serie „L“ e „S“.

Il EO-PSR (Progressive Stop Ring, anello ad arresto progressivo) è disponibile per la gamma di raccordi in acciaio. Per le applicazioni con acciaio inossidabile viene utilizzato l'anello progressivo DPR 71 e l'anello tagliente per i raccordi in ottone e la serie LL.

Caratteristiche del raccordo EO-PSR

Il raccordo EO-PSR realizza la connessione di tubi e componenti nei sistemi idraulici con pressione elevata e senza perdite. La funzione basilare di EO-PSR è la graffatura controllata e progressiva del EO-PSR nel tubo grazie a una geometria interna unica.

Il bordo tagliente frontale (A) ha già iniziato ad effettuare il taglio all'interno del tubo prima che il secondo bordo tagliente (B) inizi il taglio. Una volta che i due bordi taglienti hanno tagliato l'interno del tubo alla profondità prestabilita, un ulteriore avanzamento viene impedito dalla forma dell'arresto (C) e dalla nuova protezione contro l'eccessivo serraggio (D). Inoltre la speciale geometria del EO-PSR con le sue particolari concavità nella parte frontale del bordo consente il controllo dello stato dell'assemblaggio.

Grazie alla struttura di entrambi i bordi taglienti e alla forma dell'arresto, tutte le forze emergenti vengono equamente distribuite. Questa distribuzione insieme alla fascia interna (E) dell'anello appositamente progettata garantisce una maggiore sicurezza, in particolare per quanto riguarda la vibrazione e le sollecitazioni di flessione. Il carico di vibrazione di esercizio non è presente nelle zone delle tubazioni in cui avviene la graffatura.

La forma dell'arresto, oltre alla protezione contro l'eccessivo serraggio, provoca un evidente e netto aumento delle forze di serraggio. Dopo l'assemblaggio, una fascia visibile (F) del materiale del tubo tagliato deve completamente riempire lo spazio davanti al primo bordo tagliente.

È opportuno un leggero inarcamento verso l'alto dell'anello (G). Questo effetto molla fornisce una compensazione permanente alle vibrazioni flessionali ed effetti di assestamento nella filettatura dei dadi del raccordo.

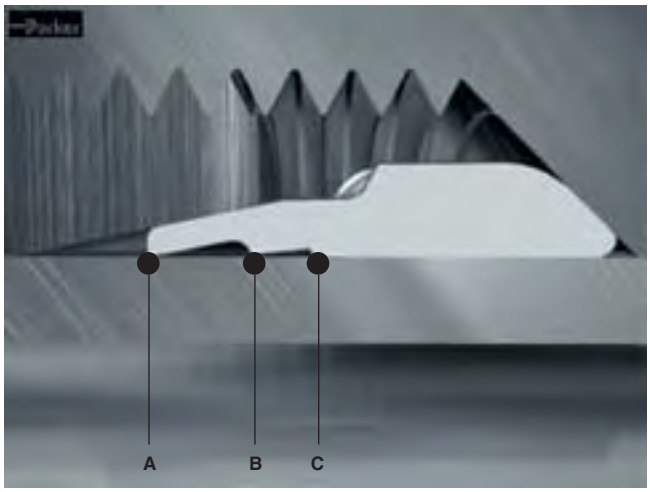

Prima del serraggio del dado

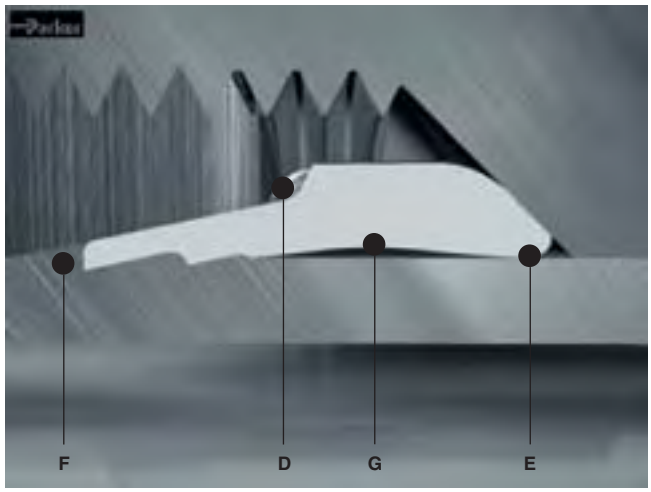

Dopo il serraggio del dado

Assemblaggio
Il processo di assemblaggio è conforme alle istruzioni specificate per l'anello progressivo EO. Il design consente un pre-assemblaggio del 100% per facilitare l'assemblaggio finale.

Caratteristiche e vantaggi dei raccordi EO-PSR

- **Elevata resistenza alla corrosione**. La finitura superficiale esente da CromoVI determina una resistenza media di oltre 500 ore alla ruggine bianca.

- **Elevata pressione**. Grazie all'applicazione di materiali ancora migliori combinata alla lavorazione speciale dei singoli componenti, EO-PSR può essere utilizzato nelle applicazioni fino a 800 bar (serie S) e 500 bar (serie L). EO-PSR supera notevolmente i requisiti DIN / ISO e garantisce un fattore di sicurezza 4. Grazie ai livelli di pressione più elevati, i raccordi della serie „L" meno costosi possono ora essere utilizzati anziché quelli della serie pesante „S", il che costituisce un ulteriore vantaggio nelle applicazioni con spazi limitati o ristretti.

- **EO-LUB**. Grazie allo speciale trattamento dei dadi di dimensioni maggiori tramite la procedura EO-LUB (25S/28L e superiori), le coppie di serraggio dei raccordi EO-PSR sono state ridotte del 25%. In tal modo si facilita l'assemblaggio e si previene il montaggio scorretto, la causa più frequente di guasto dei raccordi per tubi rigidi.

- **Assemblaggio in sicurezza**. Due bordi taglienti distinti assicurano un aumento progressivo della coppia di serraggio del EO-PSR. Il punto finale visibile dell'assemblaggio contribuisce alla massima sicurezza dello stesso, e la geometria multifunzionale dell'anello previene l'eccessivo serraggio.

- **Protezione dall'eccessivo serraggio**. La particolare geometria del EO-PSR impedisce l'eccessivo serraggio dei raccordi EO-PSR.

- **Effetto molla**. Grazie all'effetto molla, non è necessario stringere ulteriormente il raccordo. Al termine dell'assemblaggio (a causa della geometria, del materiale e del trattamento termico), si ottiene una tensione elastica iniziale che compensa gli effetti di spostamento nella filettatura e al punto di graffatura del tubo.

- **Esente da CromoVI**. Grazie alla finitura superficiale esente da CromoVI, Parker Ermeto soddisfa i requisiti previsti dall'industria automobilistica che dal 2007 proibisce l'utilizzo di materiali contenenti CromoVI. L'eliminazione di CromoVI riflette l'impegno costante di Parker nei confronti di un ambiente pulito e di un processo di produzione sicuro.

- **Disponibilità a livello mondiale**. EO-PSR è disponibile in tutto il mondo e soddisfa i requisiti delle norme applicabili per i raccordi ad anello tagliente a 24°. Il EO-PSR multifunzionale può essere utilizzato con tutti i tipi, le serie e le dimensioni dell'ampia gamma di raccordi EO-PSR.

L'anello EO-PSR multifunzionale

Gru: una delle classiche applicazioni dei raccordi EO-PSR.

EO-DUR Anello progressivo DPR per raccordi in acciaio inossidabile

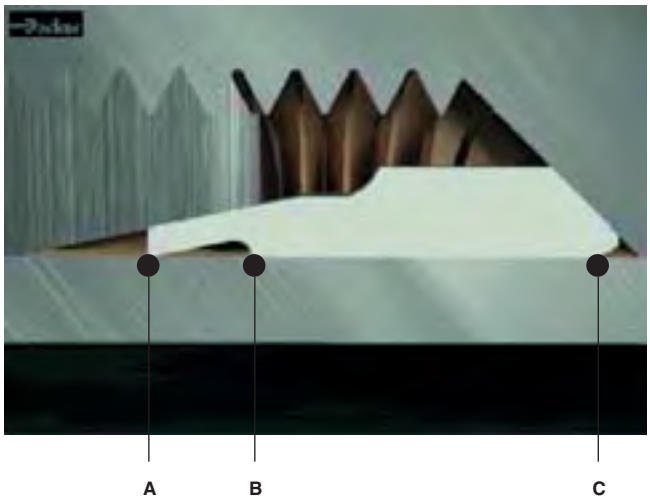

Prima del serraggio del dado

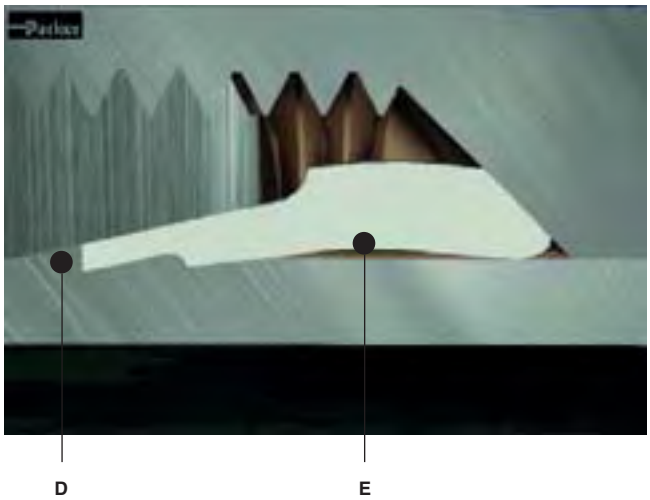

Un corretto risultato di assemblaggio si ottiene con 1 giro ½ del dado.

La funzione del raccordo ad anello progressivo in acciaio inossidabile EO-DUR

Il raccordo ad anello progressivo EO realizza la connessione di tubi e componenti nei sistemi idraulici con pressioni da basse a elevate e senza perdite. La funzione fondamentale dell'anello progressivo EO è la graffatura controllata e progressiva dell'anello nel tubo, grazie a una particolare geometria interna. La struttura dell'anello progressivo in acciaio inossidabile EO-DUR è basata su tre funzioni fondamentali.

Il bordo tagliente frontale (A) ha già iniziato l'operazione di graffatura del tubo prima che il secondo bordo tagliente (B) inizi ad operare. Quando entrambi i bordi taglienti hanno aggraffato il tubo alla profondità prestabilita, un ulteriore avanzamento viene impedito.

Grazie al design di entrambi i bordi taglienti e alla forma dell'arresto, tutte le forze emergenti vengono equamente distribuite. Questa distribuzione insieme alla fascia interna (C) appositamente progettata dell'anello garantisce una maggiore sicurezza, in particolare per quanto riguarda la vibrazione e le sollecitazioni di flessione. La struttura e la funzione dell'anello tagliente garantiscono che il carico delle vibrazioni di esercizio non sia presente nelle zone delle tubazioni in cui avviene la graffatura.
La forma dell'arresto provoca un netto e percettibile aumento delle forze di serraggio. Dopo l'assemblaggio, una fascia visibile (D) del materiale del tubo tagliato deve completamente riempire lo spazio davanti al primo bordo tagliente. Nei tubi in acciaio inossidabile e nelle connessioni di codoli dei tubi flessibili, la fascia ha dimensioni minori, per la maggior durezza del materiale.
Mentre ciò avviene è opportuno un leggero inarcamento verso l'alto dell'anello (E). Questo effetto molla fornisce una compensazione permanente alle vibrazioni flessionali ed effetti di assestamento nella filettatura dei dadi del raccordo.
Tutti i raccordi in acciaio inossidabile EO-DUR presentano una particolare struttura dell'anello progressivo per ottenere mi-gliori prestazioni con i tubi in acciaio inossidabile. I raccordi per tubi della serie LL e tutti i raccordi in ottone sono dotati di un singolo anello mordente „D".

① + ② + ③ = 1½ ↻

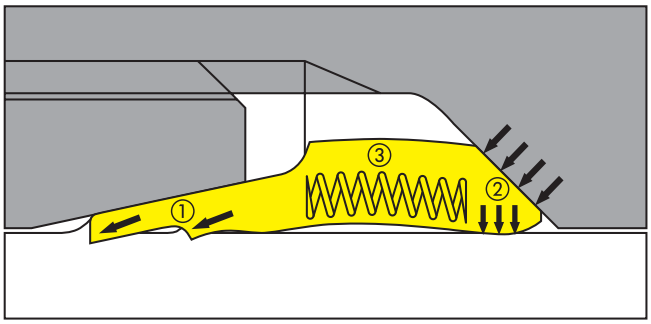

I tre effetti fondamentali dell'assemblaggio dell'anello progressivo: tenuta (1), serraggio tubo (2), effetto molla (3).

L'effetto molla

Durante la fase di assemblaggio del raccordo ad anello progressivo EO si ottengono 3 funzioni fondamentali:

① Graffatura tubo
La graffatura del tubo garantisce una tenuta priva di perdite e assicura la forza di tenuta necessaria per le elevate pressioni di esercizio. Dopo l'assemblaggio, la prova visibile del corretto funzionamento della connessione è una fascia di materiale di tubo tagliato davanti al bordo tagliente

② Serraggio tubo
La sezione posteriore dell'anello progressivo è progettata per consentire un serraggio saldo del tubo e dunque prevenire le vibrazioni di esercizio nell'area di graffatura del tubo.

③ Effetto molla
Verso la fine dell'assemblaggio, la particolare struttura dell'anello progressivo EO, il materiale e il trattamento termico consentono una deformazione elastica controllata della ghiera. Questo effetto molla compensa l'assestamento delle

graffature del tubo e delle filettature, assicurando così una prestazione di lunga durata priva di perdite senza bisogno di ulteriore serraggio.

Prodotti EO-DUR in acciaio inossidabile con filettature placcate argento
Tutte le filettature dei dadi in acciaio inossidabile sono trattate in superficie per ridurre le coppie di serraggio del 40% rispetto ai prodotti non trattati. Il trattamento inoltre evita l'usura delle filettature. I dadi di dimensioni maggiori di 12S/15L sono forniti con filettature placcate argento, mentre tutte le dimensioni inferiori sono trattate con una cera speciale.

EO-DUR Anello tagliente SPH Suparcased
Sulla base della struttura collaudata dell'anello progressivo, l'anello progressivo di tipo mordente in acciaio inossidabile suparcased è stato sviluppato appositamente per i fluidi corrosivi interni ed esterni. La speciale geometria e il processo di indurimento termochimico garantiscono una connessione costantemente priva di perdite e resistente alla corrosione in condizioni estreme. Le applicazioni tipiche sono nelle industrie alimentari, chimiche e mediche, oltre che nell'ingegneria di processo.

Caratteristiche comuni e vantaggi del sistema di tipo ad anello mordente EO

- **Assemblaggio sul posto.** I raccordi EO possono essere assemblati praticamente in qualsiasi luogo, è sufficiente munirsi di un paio di chiavi inglesi. Per i tubi in acciaio inossidabile sono disponibili semplici utensili di premontaggio. Non sono necessari ulteriori macchinari o attrezzature.

- **Bassi costi di assemblaggio**. L'utilizzo di una macchina EOMAT rappresenta il metodo più economico per preassemblare anelli EO alle estremità dei tubi. Mentre il vero e proprio processo di assemblaggio richiede solo 1,4 secondi sulla EOMAT III/A, e il ciclo completo delle operazioni è di circa 15 secondi.

- **3 Serie**. È possibile selezionare singolarmente le serie Ultraleggera (LL), Leggera (L) e Pesante (S). Ad ogni applicazione corrisponde una soluzione idonea per portata ottimale, sufficiente resistenza alla pressione, dimensioni minime di ingombro, bassa forza di assemblaggio e costo minimo del raccordo.

- **Dimensioni disponibili**. La maggior parte dei raccordi EO è disponibile in 25 dimensioni con diametro esterno del tubo da 4 a 42 mm. I riduttori aggiuntivi consentono il dimensionamento ottimale di ciascuna linea di fluidi, con risparmio di spazio e costi dei materiali.

- **Parete del tubo**. I raccordi EO sono adatti all'utilizzo con tubazioni dalle pareti sottili, medie, spesse e ultraspesse. Il tubo dalle pareti sottili può richiedere una ghiera di rinforzo VH. Per l'utilizzo della ghiera VH, consultare il Capitolo E.

- **Materiale del tubo**. È possibile connettere facilmente tubi in plastica come nylon, poliuretano, PVC o PTFE, utilizzando ulteriori ghiere di rinforzo E.

Dall'alto verso il basso: Serie EO pesante (S), Leggera (L) e Ultraleggera (LL): la scelta migliore per ogni singola applicazione (nella foto: Giunto diritto, diametro esterno del tubo 6 mm)

- **Graffatura visibile**. La ghiera responsabile della graffatura frontale del tubo è chiaramente visibile, agevolando il montaggio e l'ispezione periodica. La graffatura effettuata nella maniera raccomandata elimina praticamente qualsiasi rischio di fuoriuscite pericolose. Si tratta di una caratteristica di sicurezza molto importante.

- **Basso valore di coppia**. Tutti i dadi dei raccordi EO sono ricoperti con un lubrificante molto efficace. La bassa forza di assemblaggio è utile per prevenire un montaggio scorretto, che rappresenta la causa più frequente di guasto ai raccordi di tipo ad anello mordente.

- **Capacità di tenuta**. I raccordi EO hanno dimostrato una notevole tenuta e assenza di perdite nelle più diverse condizioni di esercizio, dalla tenuta di gas sotto vuoto spinto o a piccole molecole ai fluidi idraulici ad alta pressione.

- **Distribuzione delle sollecitazioni**. Le sollecitazioni dovute a carico flessurale durante l'esercizio sono distribuite in punti diversi del giunto, in modo da ridurre al minimo la concentrazione delle sollecitazioni sulla graffatura.

- **Controllo delle vibrazioni**. Lo smusso posteriore della ghiera esercita una presa salda sulle tubazioni, smorzando gli effetti delle vibrazioni del sistema in corrispondenza del giunto.

- **Dimensioni di ingombro**. I raccordi EO sono relativamente piccoli e compatti, e pertanto rappresentano una scelta ideale per le connessioni di tubi in spazi limitati o ristretti.

- **Temperatura di esercizio**. I raccordi EO sono adatti ad applicazioni con temperature da sotto zero a molto elevate. La temperatura nominale di esercizio dipende dal materiale prescelto.

- **Compatibilità**. Poiché i raccordi EO possono essere prodotti da una vasta gamma di metalli, il fattore di compatibilità con diversi fluidi e condizioni atmosferiche è molto ampio.

- **Fabbricazione**. I raccordi EO sono sottoposti a severi controlli di qualità durante la fabbricazione, in modo da garantire che il prodotto soddisfi costantemente, o superi, i requisiti dei rispettivi standard militari e industriali. Tutti gli stabilimenti di produzione sono certificati ISO 9001.

- **Dadi placcati argento**. I dadi per tubi in acciaio inossidabile sono prelubrificati con filettature placcate argento (dimensioni 15L – 42L, 12S – 38S). Le filettature di dadi in acciaio inossidabile di dimensione inferiore sono rivestite in paraffina. Si evita così l'usura della filettatura, e la coppia di serraggio si riduce di circa il 40%. Il trattamento EO-DUR aumenta la velocità e l'efficienza dell'assemblaggio dei raccordi in acciaio inossidabile.

- **Determinazione della lunghezza del tubo**. L'esatta lunghezza del tubo e la curvatura possono essere verificate semplicemente effettuando una prova prima dell'assemblaggio. In questo modo l'assemblaggio delle tubature in loco è molto efficiente.

- **Ampia gamma di configurazioni**. I raccordi EO sono disponibili in oltre 50 configurazioni. Soprattutto per i raccordi orientabili vi è una gran varietà di combinazioni di raccordi banjo, con gomiti regolabili o dadi girevoli, che consentono una soluzione ottimale in ogni applicazione.

- **Raccordi funzionali**. È disponibile una gran varietà di raccordi rotanti, valvole di ritegno, valvole di intercettazione e raccordi per prese di pressione con il giunto EO originale. Ciò riduce enormemente i tempi di assemblaggio e i costi di raccordi aggiuntivi, oltre a eliminare possibili percorsi di perdita.

- **Modello di tipo metrico**. I raccordi EO sono progettati tenendo conto degli standard metrici. Tutte le filettature, gli esagoni, gli alesaggi e altre dimensioni sono espresse in mm.

- **Nessuna restrizione**. Tutti gli alesaggi di ciascun raccordo si adattano al diametro interno del tubo corrispondente. I raccordi delle serie LL, L e S sono progettati per offrire portate ottimali con tubi dalle pareti sottili, medie e spesse. Pertanto sono sempre garantite ottime prestazioni a bassa rumorosità e ridotta emissione di calore.

- **Utilizzo a livello mondiale**. Il raccordo del tipo ad anello mordente è noto a livello mondiale. La maggior parte degli standard industriali europei, asiatici, africani e sudamericani sono puramente metrici. Tuttavia anche in Australia e Nord America i raccordi per tubi di tipo ad anello mordente DIN stanno acquisendo popolarità, grazie alla conversione metrica e alle specifiche per l'utente finale. Molti operatori di macchine preferiscono raccordi che possono essere assemblati senza strumenti aggiuntivi.

EO-2

Introduzione

La caratteristica comune di tutti i raccordi EO-2 è la presenza di guarnizioni elastomeriche su tutti i giunti, ora disponibili anche in FKM per applicazioni con temperature più elevate o fluidi corrosivi. Ciò garantisce un funzionamento privo di perdite senza necessità di ulteriore serraggio, anche in condizioni di esercizio estreme. La maneggevolezza, le caratteristiche che consentono di risparmiare tempo e denaro e diversi vantaggi relativi all'assemblaggio degli speciali dadi funzionali EO-2 hanno contribuito alla sempre maggiore popolarità dei raccordi EO-2.

EO-2 è progettato per tubi in mm e si basa sulle norme tedesche DIN 3861 e DIN 2353 ,oggi rappresentate dalla norma internazionale ISO 8434-1.
EO-2 è disponibile nella serie „LL", „L" e „S".

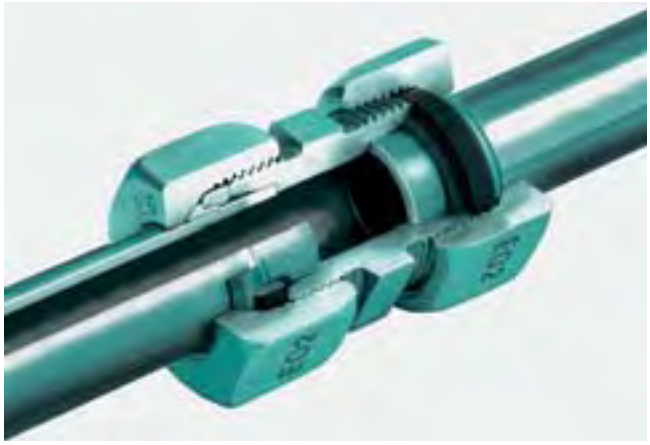

EO-2: Sicuro, asciutto, pulito, privo di perdite

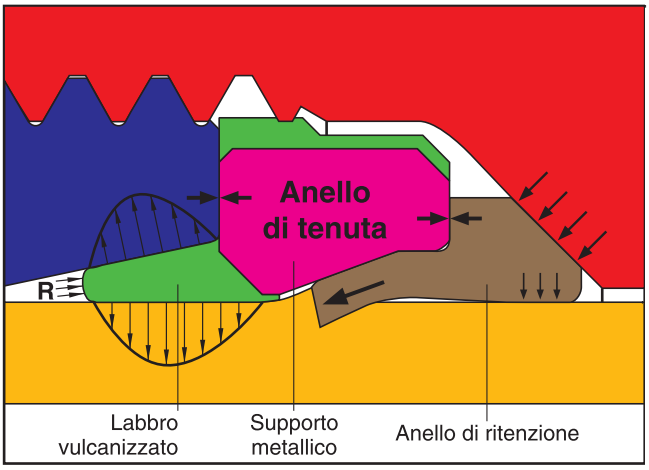

Il supporto metallico dell'anello di tenuta ha la funzione di strumento di premontaggio integrato.

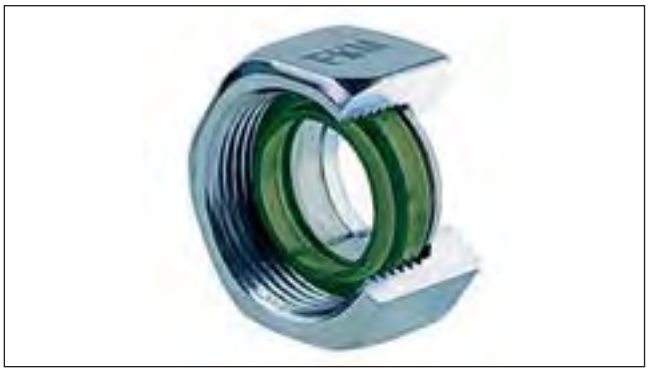

Il dado a duplice funzione EO-2 esente da CromoVI, anche con anello di tenuta FKM. Facile da gestire e veloce da assemblare.

Funzione del sistema di raccordi EO-2

Guarnizione elastomerica

La guarnizione elastomerica garantisce ermeticità in tutti i punti di tenuta. Essa è posizionata tra il cono interno del corpo del raccordo e la superficie del tubo, bloccando in tal modo l'unico possibile percorso di perdita. Grazie all'ampia sezione, la guarnizione compensa efficacemente tutte le tolleranze di fabbricazione del tubo e del cono del raccordo.

L'effetto di tenuta viene supportato dalla pressione, che rende il raccordo EO-2 adatto alle applicazioni ad alta pressione. La compressione statica inoltre evita l'ingresso di aria nel sistema di fluidi anche sotto pressione.

I raccordi EO-2 con guarnizione elastomerica non richiedono ulteriori serraggi, anche in applicazioni per servizio gravoso. L'estrusione della guarnizione viene evitata da una sede adeguata, in assenza di giochi o volume morto. Il labbro di tenuta è saldato ad un anello di supporto metallico.

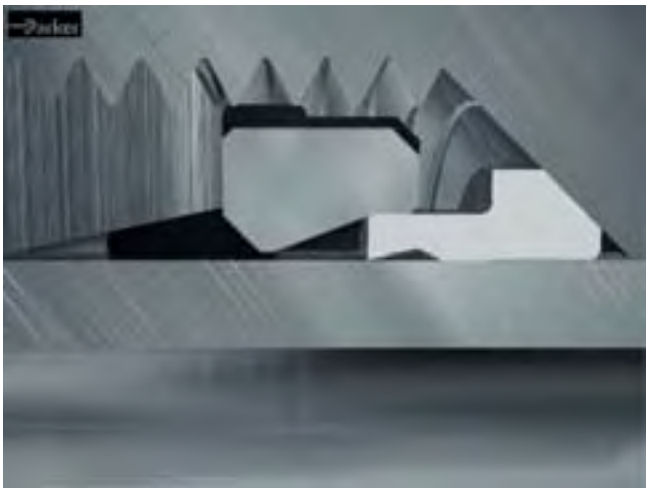

Prima del serraggio del dado

Montaggio bloccante

L'anello di ritenzione si aggraffa sul tubo, in base al collaudato principio di funzionamento ad anello mordente. L'anello di supporto riduce il pericolo di sovramontaggio o sottomontaggio grazie a una particolare caratteristica di EO-2: prima del montaggio è presente un gioco tra le superfici piane dell'anello di ritenzione e l'anello di supporto metallico della guarnizione. Una volta che l'anello di ritenzione raggiunge la profondità di incisione adeguata, il gioco si chiude, producendo un notevole aumento della coppia di assemblaggio. Il tutto a vantaggio dell'uniformità e dell'af-fidabilità dei gruppi di raccordi. L'assemblaggio può essere ispezionato facilmente verificando la chiusura del gioco.

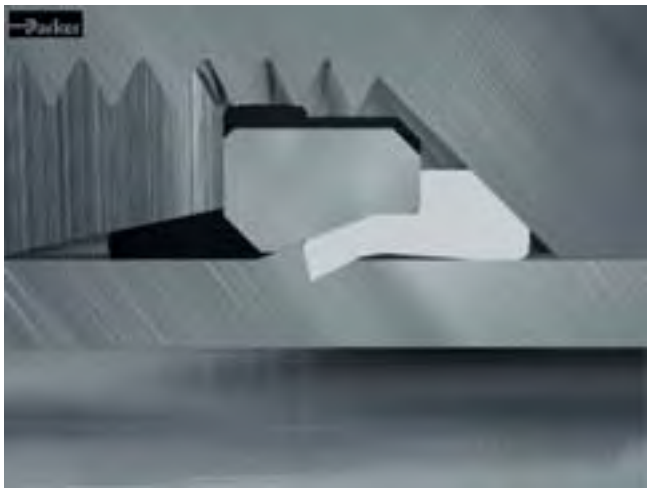

Dopo il serraggio del tubo

La chiusura del gioco a montaggio ultimato consente un'aderenza perfetta.

La separazione delle funzioni di tenuta e fissaggio su due elementi distinti, consente una soluzione più efficace delle problematiche relative al serraggio eccessivo o insufficiente, tipiche dei raccordi ad anello mordente, rispetto all'aumento del numero di bordi taglienti.

Strumento di montaggio integrato

L'anello di supporto metallico della guarnizione è realizzato con una struttura, un materiale e un trattamento termico speciali per fungere da vero e proprio strumento di montaggio. Ciò garantisce che l'anello di ritenzione si aggraffi saldamente alla superficie del tubo senza danneggiare il delicato cono interno del corpo del raccordo.

Questa particolare caratteristica dei raccordi EO-2 consente anche il montaggio diretto dei tubi in acciaio inossidabile senza ulteriori procedure di premontaggio. E' possibile utilizzare una macchina EOMAT per eseguire il montaggio di tubi rigidi di grandi dimensioni risparmiando drasticamente tempo, lavoro e costi complessivi di assemblaggio.

Lo strumento di montaggio integrato dei raccordi EO-2 contribuisce inoltre a risparmiare ulteriormente sui costi e a ridurre i problemi quando si utilizza una macchina di premontaggio di tipo EOMAT: poiché il cono di premontaggio rimane a contatto solo con il labbro di tenuta in elastomero, non si usura né si danneggia nemmeno dopo migliaia di assemblaggi. Ciò permette non solo di risparmiare sui costi dei ricambi, ma anche di evitare problemi dovuti a perdite, provocati dall'usura degli utensili di premontaggio.

Il dado a duplice funzione

Lo speciale dado a duplice funzione semplifica la gestione dei componenti dei raccordi e contribuisce a ridurre al minimo i costi di stoccaggio e di rifornimento. L'anello di tenuta e l'anello di ritenzione sono uniti insieme e inseriti nella filettatura interna del dado in modo tale che non possano fuoriuscire; le tre parti, perfettamente integrate, formano un unico elemento funzionale.

I singoli componenti come le guarnizioni o gli anelli di ritenzione sono realizzati in modo tale da non poter essere dimenticati, confusi o assemblati nella direzione sbagliata. Il risparmio di tempo e costi è assicurato dalla disposizione dei componenti in modo da creare singoli giunti.

I dadi funzionali si adattano a tutti i giunti dei raccordi per tubi EO. Dopo il montaggio e lo smontaggio, l'anello di tenuta può essere sostituito singolarmente senza tagliare l'estremità del tubo.

Caratteristiche comuni e vantaggi dei sistemi di raccordi EO-2

- **Elevata resistenza alla corrosione**. La finitura superficiale esente da CromoVI determina una resistenza media di oltre 500 ore alla ruggine bianca.
- **Maggiore pressione**. Grazie all'applicazione di materiali ancora migliori combinata alla lavorazione speciale dei singoli componenti, EO-2 può essere utilizzato nelle applicazioni fino a 800 bar (serie S) e 500 bar (serie L). EO-2 supera notevolmente i requisiti DIN / ISO e garantisce un fattore di sicurezza 4. Grazie ai livelli di pressione più elevati, è ora possibile utilizzare i raccordi della serie „L", meno costosi, anziché quelli della serie pesante „S", il che costituisce un ulteriore vantaggio nelle applicazioni con spazi limitati o ristretti.
- **EO-LUB**. Grazie allo speciale trattamento dei dadi dalle dimensioni maggiori con la procedura EO-LUB (25S/28L e superiori), le coppie di serraggio dei raccordi EO-PSR sono state ridotte del 25%. In tal modo si facilita l'assemblaggio e si previene il montaggio scorretto, la causa più frequente di guasto dei raccordi per tubi rigidi.
- **Esente da CromoVI**. Grazie alla sua superficie trattata esente da CromoVI, Parker Ermeto soddisfa ora i requisiti previsti nell'industria automobilistica e quelli stabiliti dal Parlamento Europeo per l'eliminazione dell'uso di materiali e superfici contenenti CromoVI. L'eliminazione di CromoVI riflette l'impegno costante di Parker nei confronti di un ambiente pulito e di un processo di produzione sicuro.

- **Disponibilità a livello mondiale**. EO-PSR è disponibile in tutto il mondo e soddisfa i requisiti delle norme applicabili per i raccordi ad anello tagliente a 24°. Il EO-PSR multifunzionale può essere utilizzato con tutti i tipi, le serie e le dimensioni dell'ampia gamma di raccordi EO-PSR.
- **Capacità di tenuta**. L'elemento principale di tenuta è costituito da una guarnizione elastomerica, che garantisce una tenuta priva di perdite. Anche i fluidi a bassa viscosità come acqua o gas sono sigillati ermeticamente. I sistemi idraulici in questo modo non „trasudano" in corrispondenza dei raccordi.
- **Durata**. La guarnizione elastomerica non richiede serraggio supplementare, anche dopo anni di funzionamento nelle condizioni di esercizio più severe.

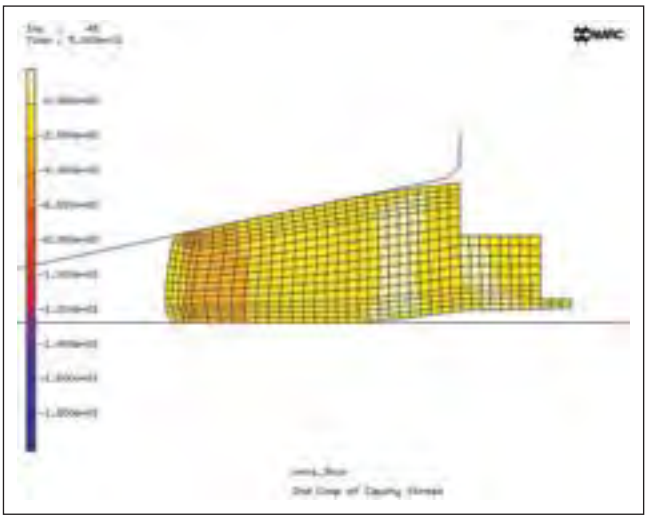

Il metodo FEM (Finite Element Method) è stato utilizzato per ottimizzare la struttura della guarnizione (nella figura: FES, Raiffeisenstr. 10a, D-74343 Sachsenheim).

- **Controllo della graffatura**. La profondità ideale di graffatura è controllata dalla struttura stessa del raccordo, piuttosto che dalla forza esercitata durante il montaggio. Chiudendo il gioco alla fine del montaggio manuale, l'installatore può essere sicuro di aver completato l'assemblaggio e si può dunque procedere all'ispezione del giunto.
- **Dado a duplice funzione**. I singoli componenti quali la guarnizione o l'anello di ritenzione sono stati realizzati in modo tale da non poter essere dimenticati, persi, confusi o assemblati nella direzione sbagliata. In questo modo si riducono notevolmente i costi di montaggio e si evitano pericolosi errori di assemblaggio.
- **Costi di montaggio**. Grazie a un ciclo della durata inferiore a 10 secondi sulla EOMAT (durata effettiva del processo di premontaggio: 1,4 secondi), il costo di premontaggio dei raccordi EO-2 è estremamente basso.
- **Strumento di premontaggio integrato**. Ogni dado a duplice funzione EO-2 è assemblato con uno strumento di montaggio integrato che assicura il perfetto inserimento dell'anello di ritenzione nella superficie del tubo senza arrecare danno al delicato cono interno del corpo del raccordo. In questo modo si riduce notevolmente il pericolo di fuoriuscita del tubo, anche quando si utilizza il tubo in acciaio inossidabile.
- **Riproducibilità affidabile.** Quando si utilizzano le macchine EOMAT per il premontaggio a costi ridotti, gli strumenti di premontaggio non si usurano, poiché sono in contatto unicamente con la guarnizione in gomma. Ciò consente di evitare perdite e scarichi pericolosi che si possono verificare quando i tradizionali raccordi di tipo ad anello mordente sono assemblati utilizzando strumenti di premontaggio usurati.
- **Montaggio finale**. Una volta serrato con la chiave il giunto EO-2 premontato, è sufficiente una breve torsione (da 1/6 a 1/4 di giro circa) per dare al gruppo un rapido elevato aumento alla coppia desiderata. I raccordi EO-2 hanno un'aderenza perfetta e un'ottima resistenza ai valori di coppia eccessivi.
- **Ispezione visiva**. Verificare se un dado a duplice funzione EO-2 sia stato premontato correttamente o meno è semplice; è sufficiente controllare che il gioco tra l'anello di ritenzione e l'anello di tenuta sia completamente chiuso. L'estremità del tubo non deve essere smontata dal raccordo per l'ispezione della graffatura.
- **Assenza di perdite**. Per il montaggio dei raccordi EO-2 in acciaio non è necessaria la lubrificazione. Non si verificheranno pertanto fuoriuscite di lubrificante dai raccordi una volta che il sistema idraulico raggiunge alte temperature.
- **Riutilizzo/Rimontaggio**. I raccordi EO-2 possono essere smontati e rimontati più volte senza rischio di usurare o allargare il delicato cono interno. È possibile sostituire facilmente le guarnizioni danneggiate. Tutte le guarnizioni di ricambio DOZ sono contraddistinte dal codice dimensione (es. 12-L).
- **Manutenzione in loco**. Per la manutenzione e la sostituzione dei raccordi EO-2 è sufficiente un comune set di chiavi. Alle parti già assemblate è possibile aggiungere in pochi minuti componenti in linea aggiuntivi, come prese di pressione (GMA), valvole a sfera (KH) o raccordi a T.
- **Intercambiabilità**. Il dado a duplice funzione EO-2 può essere utilizzato per l'intera ampia gamma di oltre 50 configurazioni in circa 25 diverse dimensioni di raccordi

  EO standard della serie LL, L ed S. Il cambio dall'anello progressivo o dal nipplo a saldare è semplice, basta utilizzare i dadi funzionali EO-2.
- **Affidabilità**. Milioni di raccordi EO-2 funzionano senza problemi in applicazioni quali: macchine edili, macchine utensili fisse, presse idrauliche, macchine per stampaggio a iniezione, costruzioni navali, esplorazione offshore, sottomarini, treni e apparecchiature militari. Le tubazioni che utilizzano EO-2 sono assolutamente a prova di perdita.
- **Assenza di problemi**. Con i raccordi tradizionali ad anello mordente è possibile incorrere in errori di montaggio, tra cui confusione del tipo di materiale e dimensioni dell'anello di tipo mordente. Inoltre l'utilizzo di un utensile di premontaggio usurato può causare il guasto del raccordo. La struttura intelligente di EO-2 rende impossibili errori di questo tipo, senza complicare la procedura di montaggio.

- **Largo utilizzo**. I raccordi EO-2 sono facili da montare come i tradizionali raccordi di tipo ad anello mordente, ma eliminano i problemi di assemblaggio tipici di questi ultimi Pertanto i raccordi EO-2 sono apprezzati da un numero sempre maggiore di OEM. Ma i raccordi EO-2 sono scelti anche da numerosi utenti finali che apprezzano le caratteristiche di assenza di perdite, facilità di manutenzione e diffusione a livello mondiale del sistema di tipo ad anello mordente con guarnizione morbida metrica.

Modelli FM adatti

	Tubo in acciaio	Tubo in acciaio inossidabile	Tubo in plastica
Corpo raccordi in acciaio (EO-2)	FM…CF	FM…SSA	FM…CF
Corpo raccordi in inossidabile (EO-2)	—	FM…71	FM…71

I raccordi EO-2 sono utilizzati per applicazioni per servizio gravoso, come macchine edili o stampaggio a iniezione della plastica.

Ogni giorno milioni di raccordi EO-2 funzionano assolutamente senza problemi.

EO2-FORM

Introduzione

EO2-FORM è la generazione di tubi formati ad alta pressione della Divisione Tube Fittings Europe. Come EO-2, essa è progettata per eliminare le perdite in tutti i sistemi per fluidi, attraverso l'utilizzo di sistemi di tenuta in elastomero.

La caratteristica comune di tutte le connessioni EO2-FORM è costituita dagli elementi di tenuta EO-2, oltre al nuovo processo di formatura a freddo, che conferisce un'estrema rigidità e coppie di serraggio ridotte. Le guarnizioni sono ora disponibili anche in FKM per applicazioni con temperature più elevate o fluidi corrosivi.

Grazie a EO2-FORM, la tecnologia di tenuta in elastomero è applicabile anche laddove non sono diffusi i connettori di tipo ad anello mordente, come nelle presse idrauliche, gru, elevatori o chiuse delle navi. Rispetto alla saldatura o alla brasatura, il processo EO2-FORM è più rapido e più semplice e non richiede particolari trattamenti del tubo, riscaldamento o agenti chimici.

EO2-FORM è progettato per tubi in mm ed è interamente intercambiabile con la gamma completa di prodotti originali Ermeto, in conformità a ISO 8434-1 / DIN 2353. EO2-FORM è disponibile nelle serie „L" ed „S".

Funzione di EO2-FORM

Il sistema EO-2/EO2-FORM

EO2-FORM non è un prodotto indipendente, ma è stato sviluppato come estensione della collaudata gamma di prodotti EO-2. Tutti i componenti EO2-FORM, quali dadi, guarnizioni e corpi dei raccordi, provengono dal programma EO-2. L'unico investimento necessario è la macchina di formatura, che si ripaga rapidamente, in quanto riduce i tempi e il lavoro di assemblaggio. Anche le caratteristiche di montaggio di EO2-FORM sono simili a EO-2. Ciò consente ai clienti di utilizzare entrambi i prodotti per il proprio sistema di tubazioni idrauliche, senza aumentare le scorte né confondere i tecnici con nuovi componenti.

La macchina EO2-FORM F3.

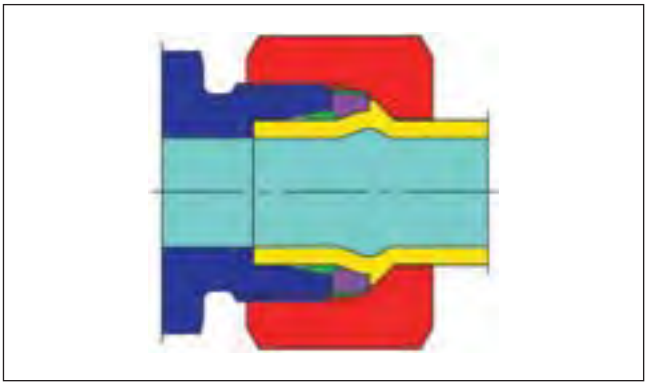

La connessione EO2-FORM: estrema rigidità e coppie di serraggio ridotte.

Guarnizioni elastomeriche

Per EO2-FORM viene utilizzato lo stesso anello „DOZ" di EO-2. La guarnizione elastomerica ad alto spessore assicura la tenuta ermetica del giunto per tubi. Essa è situata tra il cono interno del corpo del raccordo e la superficie del tubo, e blocca in tal modo l'unico possibile percorso di perdita. Grazie

Il processo EO2-FORM

L'estremità del tubo viene preparata e provvista di dado EO

Il tubo viene inserito nelle apparecchiature fino a che non tocca saldamente l'arresto all'estremità

Dopo aver avviato il processo, gli stampi aggraffano il tubo, e il punzone orbitante inizia a muoversi in avanti

Mentre si muove, il punzone esegue la formatura in continuo della parete del tubo comprimendo il materiale

La forma dell'utensile definisce il contorno esterno della parete del tubo formato

Anche il contorno interno si deforma leggermente ma resta liscio e non si restringe per consentire buone caratteristiche di flusso

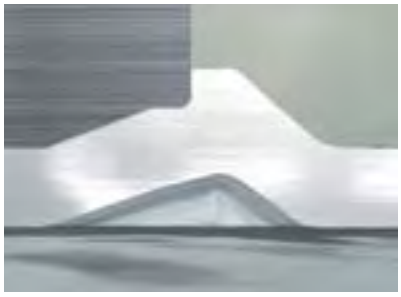

Non appena il punzone in movimento tocca le ganasce di chiusura, il processo di formatura è completo

L'estremità del tubo viene rilasciata ed è pronta per attaccare la guarnizione EO-2

L'installazione è realizzata nel corpo del raccordo

alla sua ampia sezione, la guarnizione compensa efficacemente tutte le tolleranze di fabbricazione tra il tubo e il cono del raccordo.

L'effetto di tenuta viene supportato dalla pressione, che rende il raccordo EO2-FORM adatto ad applicazioni ad alta pressione. La compressione statica evita inoltre l'ingresso di aria nel sistema di fluidi anche in condizioni di vuoto.

I raccordi EO2-FORM con guarnizione elastomerica non richiedono ulteriori serraggi, anche in caso di applicazioni per servizio gravoso. L'estrusione della guarnizione viene evitata da una sede adeguata, in assenza di giochi o volume morto. Il labbro di tenuta è saldato ad un anello di supporto metallico.

Tubo formato a freddo

La formatura a freddo del tubo è effettuata dalla macchina EO2-FORM. Il funzionamento della macchina e la preparazione degli strumenti sono ottimizzati per periodi di ciclo brevi, in modo da velocizzare e semplificare il processo. Il tubo viene connesso quando viene fissato l'anello di tenuta e viene stretto il dado.

L'area di contatto durante il funzionamento della connessione EO2-FORM è la superficie piatta frontale dell'anello di supporto metallico, che è costituita da acciaio ad elevata resistenza termicamente trattato. Ciò consente una resistenza meccanica maggiore, senza assestamenti, allentamenti o necessità di ulteriore serraggio.

Caratteristiche e vantaggi del sistema di raccordi EO2-FORM

- **Soluzione di sistema**. Non occorre acquistare o stoccare ulteriori elementi oltre alla gamma di prodotti EO-2 esi-

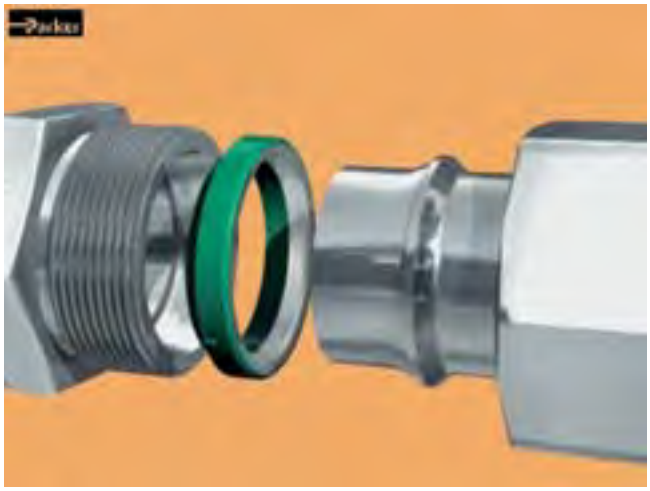

Prima del serraggio del dado

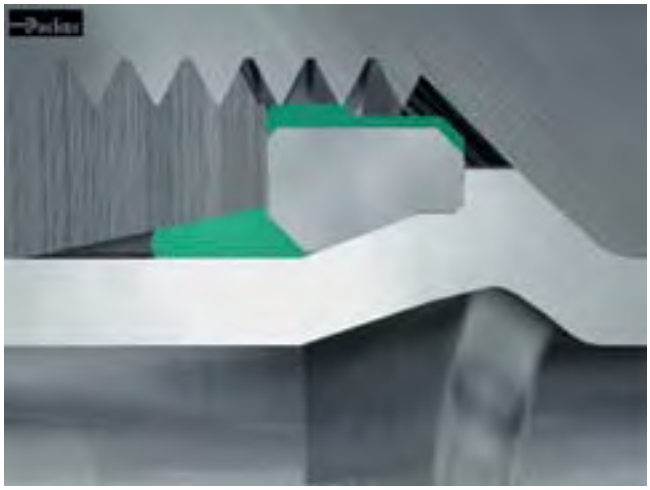

Dopo il serraggio del dado

stenti. Le caratteristiche di montaggio di EO2-FORM sono simili a quelle previste per EO-2.

- **Versatilità**. La famiglia di prodotti EO-2 ed EO2-FORM consente l'applicazione del prodotto ottimale all'interno di un sistema idraulico complesso o di un intero impianto di produzione. EO2-FORM può essere utilizzato per applicazioni per servizio gravoso, come le presse, mentre EO-2 è ideale per realizzazioni di tubature idrauliche e pneumatiche in genere. Ciò consente le massime prestazioni globali di sistema con costi minimi di componenti, montaggio e stoccaggio.
- **Nessun rischio**. La tecnologia EO2-FORM si basa sulla collaudata tecnologia EO-2. Sono approvati tutti i componenti e la tecnologia di assemblaggio. Il cliente non deve sperimentare un nuovo sistema.
- **Prestazioni a pressioni elevate**. Grazie all'applicazione di materiali sempre migliori, combinata alla lavorazione speciale dei singoli componenti, EO2-FORM può essere utilizzato in applicazioni fino a 800 bar (serie S) e 500 bar (serie L). EO2-FORM supera notevolmente i requisiti DIN/ ISO e garantisce un fattore di sicurezza 4. Grazie a livelli di pressione più elevati, è ora possibile utilizzare i meno costosi raccordi di serie „L" anziché quelli di serie „S" più pesante, il che rappresenta un vantaggio anche nel caso di applicazioni con spazi limitati o ristretti.
- **Capacità di tenuta**. L'elemento principale di tenuta è costituito da una guarnizione elastomerica ad alto volume, che garantisce una tenuta priva di perdite. Anche i fluidi a bassa viscosità come acqua o gas sono sigillati ermeticamente. I sistemi idraulici in questo modo non „trasudano" in corrispondenza dei raccordi.
- **Assenza di perdite**. Per il montaggio dei nippli a saldare EO in acciaio non è obbligatoria la lubrificazione. Non si verificheranno pertanto fuoriuscite di lubrificante dai raccordi una volta che il sistema idraulico raggiunge le alte temperature.
- **Universalità**. La macchina EO2-FORM è in grado di formare a freddo tutti i comuni tubi in acciaio utilizzati nei sistemi idraulici (il processo EO2-FORM consente anche l'utilizzo di acciaio inossidabile e materiali esotici quali CuNiFe; si richieda il catalogo a parte). Gli utensili EO2-FORM sono adatti ai tubi metrici a venti diametro esterno da 6 a 42 mm. È inoltre possibile formare tubi dalle pareti sottili da 1 mm di spessore.
- **Resistenza alle vibrazioni**. Il nuovo processo EO2-FORM consente di ottenere una trasformazione strutturale omogenea della parete del tubo, offrendo una resistenza superiore alle vibrazioni.
- **Durata**. La guarnizione elastomerica non richiede serraggio supplementare, anche dopo anni di funzionamento nelle condizioni di esercizio più severe.
- **Efficienza**. Rispetto alla saldatura o alla brasatura, EO2-FORM richiede tempi molto inferiori. Non sono necessarie particolari preparazioni o finiture del tubo. La formatura utilizza solo una frazione dell'energia necessaria per la saldatura o la brasatura.
- **Qualità**. La graffatura del tubo e la lavorazione con utensili sono completamente automatizzate. Pertanto si ottiene una qualità elevata e omogenea, senza regolazioni manuali.
- **Riduzione dei rumori**. Rispetto agli altri metodi di formatura, il processo EO2-FORM produce un contorno interno del tubo più liscio, che non consente l'accumulo di aria, sporcizia o altre fonti di problemi. Si verifica dunque una minore caduta di pressione, e si produce meno calore e rumore.
- **Riutilizzo**. Le connessioni EO2-FORM possono essere smontate e rimontate più volte senza rischio di usurare o allargare il delicato cono interno del raccordo.
- **Omologazione**. Sia i raccordi per tubi ad alta pressione EO-2 sia il processo EO2-FORM sono collaudati e approvati da organismi indipendenti quali Germanischer Lloyd e Det Norske Veritas (DNV).
- **Raggi di curvatura ridotti**. Il dispositivo di chiusura compatto e gli stampi speciali sono adatti per la formazione di estremità di tubi di piccole dimensioni.
- **Pulizia**. Il processo EO2-FORM è pulito e sicuro per l'ambiente. Poiché non si utilizza il calore, sono esclusi i rischi derivanti da agenti chimici, fumi o calore.

Nipplo a saldare EO

I nippli a saldare EO garantiscono prestazioni prive di perdite grazie a una guarnizione O-Ring

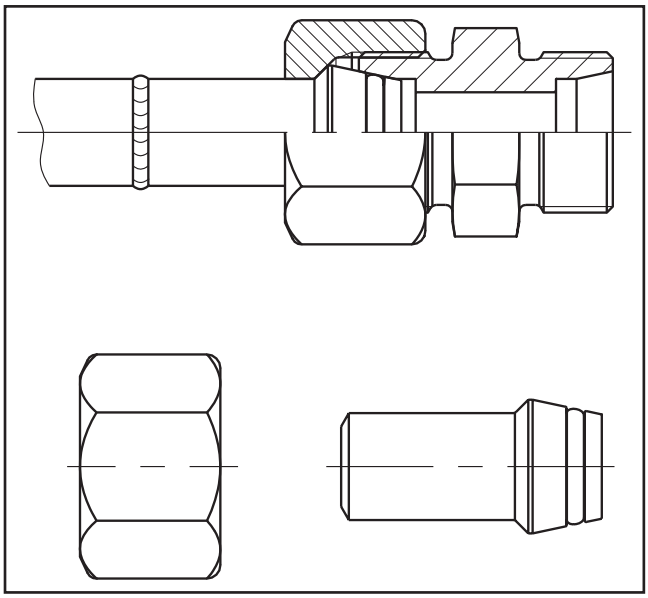

I nippli a saldare EO si possono utilizzare con tutti i raccordi dell'ampia gamma EO.

Funzione del nipplo a saldare EO

L'ampia gamma di raccordi EO consente la connessione dei tubi saldati; pertanto il nipplo EO deve essere saldato all'estremità del tubo.
Utilizzando il dado EO standard, il nipplo a saldare può essere collegato al giunto del tubo di qualsiasi raccordo per tubi EO.
I nippli a saldare EO sono disponibili per tubi di serie L ed S del diametro di 6-38/42 mm. Un'ampia gamma di raccordi con nippli a saldare, che comprende riduzioni o gomiti, è disponibile per la maggior parte delle applicazioni.
L'utilizzo di nippli a saldare EO consente di realizzare sistemi di tubazioni riassemblabili basati su connessioni a saldare rigide.

Caratteristiche e vantaggi del nipplo a saldare EO

I nippli a saldare EO presentano la maggior parte dei vantaggi del programma di raccordi EO. I vantaggi specifici del programma di nippli a saldare EO sono i seguenti:

- **Adattabilità ai tubi di bassa qualità**. Contrariamente ai raccordi del tipo ad anello mordente o ai raccordi svasati, le tolleranze dimensionali e le superfici disomogenee dei tubi non rappresentano un problema. Pertanto i nippli a saldare sono adatti a paesi in cui sono disponibili solo tubi di bassa qualità.
- **Capacità di tenuta**. L'elemento principale di tenuta è costituito da una guarnizione elastomerica, che garantisce una tenuta priva di perdite. Anche i fluidi a bassa viscosità come acqua o gas sono sigillati ermeticamente. I sistemi idraulici in questo modo non „trasudano" in corrispondenza dei raccordi.
- **Durata**. La guarnizione elastomerica è assemblata con una compressione iniziale elevata e non richiede serraggio supplementare, anche dopo anni di funzionamento nelle condizioni di esercizio più severe. ● **Rilevazione dei guasti**. A differenza dei raccordi di tipo ad anello mordente, vi sono bassi rischi di scarichi del tubo se il raccordo non è perfettamente serrato. Una connessione allentata presenta notevoli perdite prima di guastarsi completamente.
- **Riutilizzo/Rimontaggio**. I nippli a saldare EO possono essere smontati e rimontati più volte senza rischio di usurare o allargare il delicato cono interno del raccordo. È possibile sostituire facilmente gli O-ring danneggiati.
- **Spigoli smussati**. In condizioni di esercizio particolarmente severe, i nippli a saldare rischiano di incrinarsi all'altezza dello spigolo immediatamente sotto il dado. Durante un processo di laminazione supplementare, questo spigolo critico viene smussato per ottenere una maggiore resistenza alle vibrazioni.
- **Assenza di sollecitazioni**. Con la saldatura è possibile compensare piccole deviazioni del taglio o della curvatura del tubo. Tubazioni su cui non vengono esercitate sollecitazioni non rischiano di cedere anche in presenza delle condizioni di esercizio più severe.
- **Processo di saldatura**. I nippli a saldare EO sono progettati per essere utilizzati nei processi di saldatura più comuni.

Introduzione a O-Lok®

Il raccordo O-Lok® fu sviluppato dalla Divisione Tube Fittings di Parker negli USA all'inizio degli anni '80. Questo prodotto si è rivelato molto efficace nell'eliminazione delle perdite alle alte pressioni tipiche dei sistemi idraulici moderni.

Il raccordo O-Lok® è un raccordo a tenuta frontale con O-ring (O.R.F.S.) costituito da un dado, un corpo, un O-ring e una bussola. Nella versione standard i raccordi Parker O-Lok® sono forniti di una guarnizione trapezoidale „Trap Seal". Come mostrato nella Figura 1, il tubo è flangiato a 90° utilizzando il sistema Parflange® (invece di usare una bussola a brasare, è possibile brasare il tubo). Una volta assemblato, il raccordo comprime la guarnizione elastomerica all'interno della precisa sede realizzata sul corpo del raccordo in modo da formare una tenuta esente da perdite.

Prima del serraggio del dado

E' possibile montare O-ring standard al posto di guarnizioni „Trap seal".

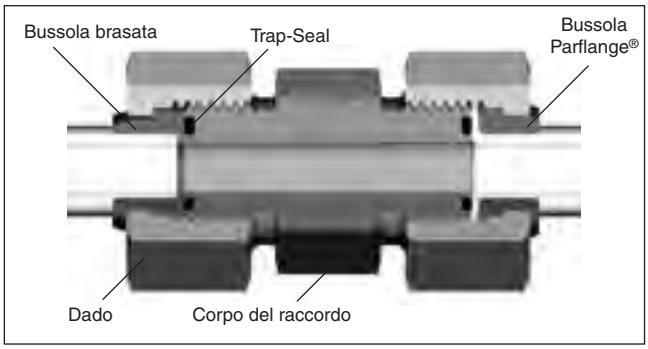

Figura 1 – sezione raccordo O-Lok® con gruppi brasati (LHS) e flangiati.

I raccordi O-Lok® sono adatti ad un'ampia gamma di spessori di parete del tubo e possono anche essere immediatamente adattati a tubazioni e a connessioni di tubi in pollici o metriche.

Il progresso di O-Lok®

Gli ultimi 20 anni di esperienza nella fornitura di O-Lok® ad un larga gamma di clienti OEM sono stati impiegati in termini di attenzione alle necessità del cliente valutandone le esigenze e nel affinamento dei dettagli di design e dei materiali al fine di ottenere la combinazione ottimale di prestazione straordinaria e di lunga durata in servizio senza problemi. Dopo un esauriente collaudo del prodotto è stato riconosciuto che i raccordi Parker O-Lok® possono raggiungere livelli di prestazione ancora più elevati.

O-Lok®

Il sistema di raccordi O-Lok® è caratterizzato dalle parole „durata" e „prestazione esente da perdite".

- **Pressione Plus**. Maggiori dimensioni di raccordo, maggiore pressione nominale
  – 20 da 280 a 420 bar*
  – 24 da 280 a 350 bar*

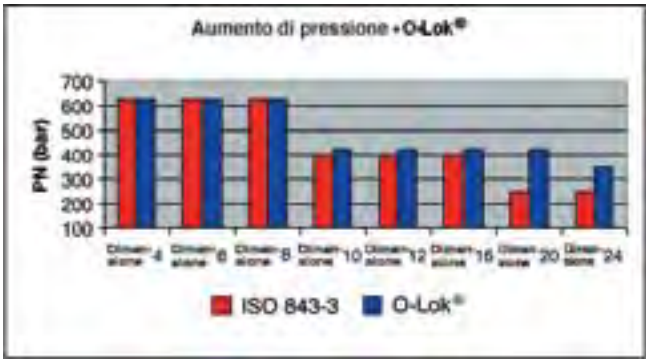

- **Flange Seal Plus**. Sviluppato dal sistema Parflange®, Flange Seal fornisce una connessione terminale del tubo formato a freddo per eliminare la necessità di costose brasature nelle connessioni tra tubo rigido e tubo flessibile e tra tubo rigido e tubo rigido.

- **Placcatura Plus**. 120 ore di resistenza alla ruggine bianca eccedono i requisiti delle norme internazionali.
- **Pulizia Plus**. La contaminazione è la fonte principale di guasto precoce dei componenti nei sistemi idraulici. I raccordi O-Lok® di Parker soddisfano tutti i requisiti dalla fabbrica al punto di utilizzo e sono supportati da un confezionamento singolo.
- **CORG Plus**. Tutti i raccordi Parker O-Lok® sono fabbricati con scanalature CORG standard. Questa è una versione opzionale della ISO 8434-3 e SAE J1453). Vedere figura 2.
- **Gamma Plus**. Parker offre la più ampia gamma di materiali standard su catalogo, combinazioni di guarnizioni, stili e dimensioni dell'intero settore. Parker è l'unica a fornire tutto ciò.

Soluzioni ACE

Gli Advance Connector Enhancements sono caratteristiche del prodotto che portano le prestazioni dei raccordi già in mano ai clienti oltre lo standard previsto. Guidate dalle esperienze dei clienti e dalla risposta sul campo, le soluzioni ACE sono esattamente questo: semplici risposte tecniche a problemi del mondo reale.

Guarnizione „Trap Seal"

Nei raccordi Parker O-Lok® la guarnizione „Trap Seal" elimina qualsiasi possibilità di fuoriuscita della guarnizione dalla sua posizione durante l'assemblaggio e riduce pertanto i costi di garanzia e l'insoddisfazione del cliente finale. E' possibile che gli O-ring standard fuoriescano dalla loro posizione senza che ce ne si accorga, procurando così perdite inspiegabili dopo che le macchine sono state consegnate all'utente finale. La semplice soluzione tecnica, il cui brevetto è in corso di concessione, non necessita di alcuna modifica nel metodo di assemblaggio o nei codici di ordinazione, e pertanto rappresenta un potenziamento del prodotto senza difficoltà, che solo Parker può assicurare. Gli O-ring standard esistenti si inseriscono nella scanalatura, quando sono necessari come sostituzioni sul campo.

Raccordi con connessioni robuste ed orientabili

Sono state realizzate e collaudate connessioni robuste ed orientabili per evitare perdite determinate da procedure di assemblaggio scorrette. La geometria del giunto viene riprogettata per arrestare la deformazione/il danneggiamento della rondella anti-estrusione nel caso il raccordo venga serrato eccessivamente. Il nuovo robusto dado di bloccaggio elimina le possibilità di danno dovuto a un serraggio eccessivo. E' disponibile per tutti i tipi di filettatura parallela – UNF, Metrica, BSPP. Il semplice miglioramento del modello non ha impatto sulle istruzioni di assemblaggio. Brevetto in corso di concessione.

Finitura superficiale esente da CromoVI

In conformità con la direttiva europea 2000/53/CE „termine della durata dei veicoli", entrata in vigore il 1° Luglio 2007, tutti i prodotti O-Lok® hanno una finitura superficiale esente da Cromo VI. La nuova superficie – introdotta come cambiamento in corso – offre un minimo di 120 ore di resistenza alla prima ruggine bianca, conformemente alla norma ISO 9227/ ASTM B1 17 5% NaCl sulla prova della soluzione.

Fig. 1 Sezione della scanalatura CORG (Captive O-ring Groove)

Applicazioni

Lo sviluppo originario del raccordo O-Lok® fu enormemente influenzato dalla necessità di soddisfare le esigenze delle aziende internazionali di apparecchiature mobili, macchinari per l'estrazione di minerali, per lo sgombero locali, per l'agricoltura e altri macchinari per servizio gravoso. Oggi il raccordo O-Lok® sta diventando il sistema di raccordi idraulici a standard industriale per macchinari per servizi gravosi su rotaia o su gomma. I macchinari in questi campi di applicazione sopportano alcuni fra i più elevati livelli di impiego, talvolta un funzionamento ventiquattr'ore su ventiquattro, in ambienti difficili con temperature e sollecitazioni meccaniche estreme. La struttura semplice ma efficace della connessione O-Lok®, utilizzata con la tecnologia di preparazione del tubo Parflange®, assicura una prestazione a lunga durata e senza problemi, indipendentemente dalle condizioni fisiche.

Il montaggio semplice a coppia ridotta, la caratteristica che evita il distacco dell'entrata del tubo, la dimensione massima del tubo 2"/50 mm e la facilità di utilizzo con le tubazioni in pollici o metriche contribuiscono a rendere O-Lok® particolarmente adatto alle applicazioni idrauliche in generale, alle presse idrauliche, alle apparecchiature per stampaggio a iniezione, alle costruzioni navali, alle macchine utensili e a una varietà di altre aree; praticamente in qualsiasi applicazione che richieda connessioni di tubi rigidi o flessibili ad elevata qualità a prova di perdite.

Funzione dei raccordi O-Lok®

Il raccordo O-Lok® è costituito da quattro componenti principali: un corpo, una bussola, una guarnizione elastomerica trapezoidale e un dado.

Esistono oltre 40 diverse configurazioni del corpo, indicate per applicazioni specifiche. La parte frontale del corpo presenta una scanalatura, che contiene un O-ring a durometro elevato, tenuto fermo durante l'installazione. Inoltre le varie

sagome del corpo del raccordo O-Lok® sono tutte forgiate per ottenere maggiore resistenza e durata di servizio.

I raccordi diritti si ottengono da una barra trafilata a freddo. Il processo di trafilatura a freddo assicura corrette tolleranze dimensionali, maggiore resistenza e finitura superficiale omogenea.

Il corpo del raccordo O-Lok®
E' possibile scegliere tra oltre 40 configurazioni diverse per applicazioni specifiche. La parte frontale del corpo presenta una scanalatura che contiene una guarnizione con durezza elevata che viene tenuta ferma in posizione durante l'installazione. Inoltre le forme del corpo del raccordo O-Lok® sono tutte forgiate per una maggiore resistenza e una maggiore durata in servizio.

I raccordi diritti si ottengono da una barra trafilata a freddo. Il processo di trafilatura a freddo assicura corrette tolleranze dimensionali, maggiore resistenza e finitura superficiale omogenea.

Scanalatura CORG
I raccordi O-Lok® sono realizzati con un design di guarnizione prigioniera CORG (Captive O-Ring Groove), per prevenire la fuoriuscita della guarnizione prima del montaggio finale. Le norme internazionali per i raccordi ORFS prevedono due versioni per la scanalatura della guarnizione. Il design originale aveva i lati diritti e, in certe condizioni di tolleranza tra la guarnizione e la scanalatura, era possibile che la guarnizione fuoriuscisse dalla sede. Come ulteriore perfezionamento del raccordo O-Lok®, Parker nel 1998 ha introdotto la scanalatura CORG come standard di produzione in tutti i suoi stabilimenti.

Tenuta elastomerica
Grazie al design del sistema, la compressione Trap Seal offre ottime caratteristiche di tenuta con bassa pressione, bassa temperatura, circostanze che si ritrovano tipicamente in inverno durante l' immagazzinaggio delle macchine, sia in cicli di alta temperatura e massima pressione. Le guarnizioni Trap Seal sono realizzate con la stessa mescola NBR di alta qualità degli O-Ring sostituiti nel 2006.

Il dado del raccordo O-Lok®
I dadi di piccole dimensioni dei raccordi O-Lok® sono sagomati a freddo per ottenere una struttura a grana più compatta, che conferisce maggiore resistenza al componente. I dadi di grandi dimensioni sono realizzati con acciaio grezzo forgiato a caldo.

La bussola Parflange® del raccordo O-Lok®
Il metodo più valido per realizzare connessioni per tubi O-Lok® è utilizzare il processo Parflange® di Parker per creare la flangia a 90° sull'estremità del tubo. La bussola della flangia è utilizzata per sostenere la flangia e il tubo, e costituisce il bordo di contatto per il dado. Al termine del processo Parflange®, la bussola è fissata in modo permanente all'estremità del tubo, a rinforzo del giunto.
La connessione O-Lok® che utilizza il metodo Parflange® può essere realizzata con tubature metriche o in pollici, scegliendo le bussole e gli utensili appropriati.

Le bussole Parflange® di Parker sono realizzate con le corrette tolleranze e geometria per funzionare con la macchina e gli utensili Parflange®, producendo una robusta e rinforzata connessione terminale del tubo. Un utilizzo non corretto dei componenti può provocare il guasto precoce del giunto nell'applicazione finale.

La bussola brasata O-Lok®
La bussola brasata fornisce la superficie di accoppiamento tra il tubo e il corpo del raccordo. In secondo luogo la bussola brasata, come suggerisce il nome, è attaccata al tubo tramite brasatura in argento. La brasatura fornisce forza di tenuta, nonché un metodo per rendere ermetico il tubo. Inoltre è provvista di una spalla di contatto piatta e liscia per il dado, per effettuare la connessione tra il tubo e il corpo del raccordo.

Le bussole a brasare O-Lok® sono realizzate con dimensioni precise. Sono necessarie dimensioni con strette tolleranze per evitare che il dado si incastri quando viene girato, per fornire una superficie di tenuta piatta e liscia per l'oring, e per fornire luce appropriata per effettuare la brasatura argento del tubo.

La connessione O-Lok® può essere effettuata con tubi metrici o in pollici selezionando l'opportuna bussola brasata.

Le bussole brasate di riduzione O-Lok®
Le bussole brasate di riduzione O-Lok® sono prodotte in dimensioni sia regolari sia ridotte. Le bussole di riduzione consentono di adattare facilmente un raccordo di grandi dimensioni con guarnizione frontale a una connessione di tubo più piccola.

Funzione del raccordo O-Lok®
La parte frontale del corpo del raccordo O-Lok® contiene una guarnizione a durezza elevata che viene tenuta prigioniera nella precisa sede realizzata sul corpo. Quando il dado viene serrato sul corpo del raccordo, la guarnizione viene compressa tra il corpo e la faccia piana della flangia del tubo o della bussola a brasare, per formare una guarnizione meccanica stretta.

Quando le due facce vengono a contatto, l'ulteriore serraggio del dado produce un netto aumento della coppia di montaggio. A questo punto l'assemblaggio è completato da uno stretto giro di chiave alla coppia di montaggio raccomandata.

Il netto aumento di coppia conferisce solidità al gruppo, e riduce al minimo la possibilità di eccessivo serraggio.

Poichè le superfici di tenuta sono piatte e perpendicolari alle forze di assemblaggio, restano praticamente immuni da qualsiasi distorsione durante il montaggio, dando così ai raccordi O-Lok® una possibilità di riutilizzo praticamente illimitata. La guarnizione deve essere esaminata ad ogni smontaggio e, se necessario, sostituita.

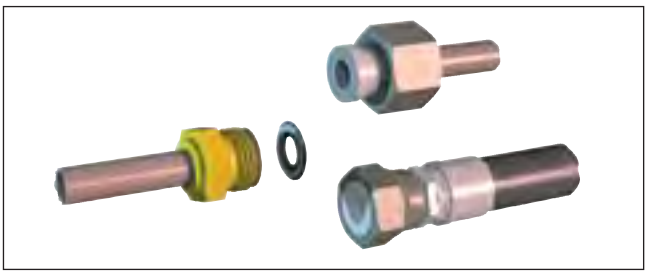

Sistema di raccordi Flange Seal

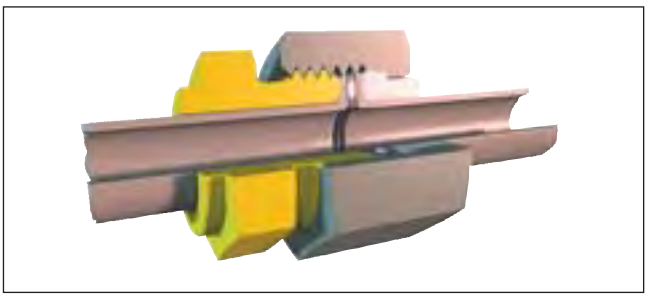

Connessione con *Dry Technology*

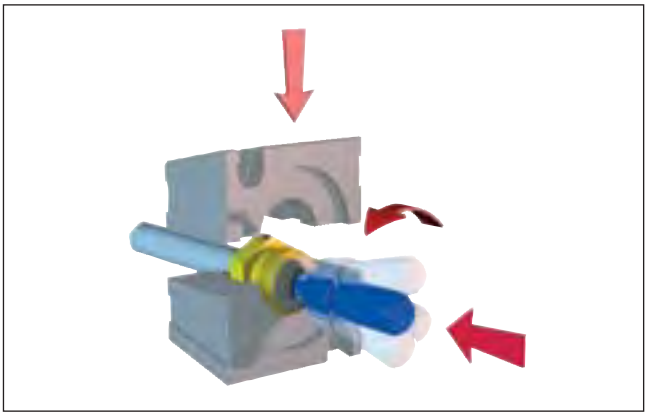

Flangiatura orbitale

I sistema Flange Seal

Il nuovo sistema di raccordi Flange Seal di Parker costituisce un metodo efficace, rapido ed economico per connettere una linea di tubi rigidi a un gruppo di tubi flessibili o a un'altra linea di tubi rigidi. Esso sostituisce la necessità di brasatura tradizionale sulle estremità di tubi maschi ORFS grazie a un moderno metodo di preparazione del tubo. Eliminando l'operazione di brasatura, si otterranno diversi vantaggi: flessibilità delle dimensioni lotto e dell'ubicazione di produzione, risultato più sicuro in termini di finitura, minori fasi di lavorazione, e in ultima analisi possibilità di riduzione totale dei costi.

Il sistema Flange Seal è uno sviluppo del processo Parflange® collaudato per creare una flangia a 90° sull'estremità del tubo. Tra la linea di tubi Flange Seal e il gruppo di accoppiamento tubo flessibile/rigido viene inserita una guarnizione elastomerica composita su misura. La guarnizione è ideata con linguette di gomma sul diametro esterno, per fare in modo che essa si posizioni saldamente all'interno del dado del tubo rigido o sull'estremità girevole del tubo flessibile prima del montaggio. Quando viene montata stringendo il dado, la guarnizione viene compressa tra le due superfici piatte, fornendo una connessione a prova di perdite.

Caratteristiche e vantaggi del sistema Flange Seal

- Elimina potenziali percorsi di perdita e riduce i costi
- Minori costi di montaggio
- Connessione priva di perdite, minori costi di montaggio e di rilavorazione
- Garantisce una tenuta affidabile
- Minori costi di preparazione del tubo
- Flessibile, dimensioni lotto ridotte, minori costi di scorte
- Maggiore sicurezza del processo
- Minori costi e complessità
- Migliore utilizzo delle disponibilità finanziarie

O-Lok®: Caratteristiche e vantaggi

- **Assenza di perdite**. Il sistema di raccordi O-Lok® offre prestazioni a prova di perdite e senza problemi, grazie alla struttura della guarnizione elastomerica. I raccordi O-Lok® fanno parte della famiglia di prodotti Dry Technology della Divisione Tube Fittings.
- **Pressione di esercizio**. Con pressioni di esercizio fino a 630 bar, il sistema O-Lok® soddisfa i requisiti dei moderni sistemi idraulici ad alta pressione.
- **Capacità per servizi gravosi**. Oltre alla resistenza alle alte pressioni, i raccordi O-Lok® sono stati testati e collaudati nelle applicazioni per i servizi più gravosi esistenti, per verificarne gli effetti degli urti e delle vibrazioni, e stanno diventando i raccordi prescelti per le macchine edili.
- **Trap Seal.** Previene la fuoriuscita della guarnizione, quindi riduce i costi di garanzia dovuti a perdite sul campo. Sostituibile con O-Ring standard per comodità.
- **Connessioni con attacchi robusti ed orientabili.** Eliminano potenziali errori di montaggio associati all'eccessivo serraggio dei corpi a gomito o a Tee nelle connessioni. Riduce le richieste di garanzia dovute a errori di assemblaggio che passano inosservati.
- **Superficie esente da Cromo VI.** I raccordi O-Lok® sono conformi ai requisiti della direttiva europea 2000/53/EC.
- **Resistenza alla corrosione.** I raccordi O-Lok® raggiungono un minimo di 120 ore prima di presentare ruggine bianca, superando così gli standard del settore.
- **Resistenza alla corrosione**. I raccordi O-Lok® hanno una resistenza alla corrosione notevolmente superiore agli standard industriali.

- **Flessibilità**. O-Lok® è disponibile in acciaio, acciaio inossidabile e ottone (su richiesta). Selezionando i materiali del corpo e modificando gli O-ring dalle dimensioni standard industriali, il sistema O-Lok® può adattarsi alle temperature estreme e a fluidi specifici.
- **Facilità di preparazione del tubo.** Il sistema di preparazione del tubo Parflange® flangia l'estremità del tubo a 90 gradi per fornire una superficie di tenuta di elevata qualità per la guarnizione TRAP del raccordo.
- **Facilità di preparazione del tubo**. Il sistema di preparazione dei tubi Parflange® flangia l'estremità del tubo a 90° per fornire una superficie di tenuta di alta qualità per la guarnizione O-ring del raccordo.
- **Facilità di preparazione del tubo**. Il nuovo sistema Flange Seal consente l'eliminazione del costoso processo di brasatura per connessioni tra tubo rigido e flessibile o tra tubo rigido e tubo rigido.
- **Materiali del tubo**. I raccordi O-Lok® possono essere utilizzati con la maggior parte dei materiali per tubi, come acciaio di bassa o alta qualità o acciaio inossidabile, rame e alluminio.
- **Compatibilità con tubi metrici o in pollici**. Modificando semplicemente la bussola del tubo, si possono utilizzare tubi con diametro esterno in pollici o in mm. È possibile adeguarsi alle specifiche dei tubi del cliente senza modificare l'intero sistema di raccordi. O-Lok® è una delle poche strutture di raccordi per tubi a offrire questa possibilità.
- **Gamma di dimensioni standard**. Il sistema O-Lok® è disponibile in dimensioni adatte a tubi rigidi da 6 mm/$^1/_4$″ a 50 mm/ 2″, oppure le dimensioni equivalenti dei tubi flessibili. Nessun altro produttore offre questa gamma come standard.
- **Capacità di coppia superiore.** I raccordi per tubi Parker O-Lok® sono in grado di sostenere fino al doppio della coppia di assemblaggio raccomandata senza che si verifichino danni o guasti.
- **Compattezza del montaggio**. In fase di montaggio finale le facce metalliche sono a contatto diretto, e pertanto danno un chiaro segnale all'installatore. Dopodiché sarà necessaria solamente una breve e decisa stretta per completare il giunto. Questo breve angolo di serraggio del gruppo indica che i raccordi sono molto più semplici da montare in aree di difficile accesso o spazio ristretto.
- **Controllo qualità visivo**. Grazie alla struttura del raccordo, il controllo della qualità prima del montaggio finale è semplice e dunque affidabile.
- **Il tubo non entra**. I raccordi O-Lok® e l'estremità del tubo corrispondente hanno entrambi una parte frontale piatta. Ciò significa che le linee di tubi possono essere installate più facilmente senza „molleggio", e durante la manutenzione è più semplice smontare i componenti idraulici senza dover smontare completamente la linea.
- **Ampia scelta di stili del raccordo**. I raccordi O-Lok® sono disponibili come standard in oltre quaranta stili base del corpo del raccordo, e ciò fa di O-Lok® un sistema flessibile.
- **Disponibilità a livello mondiale**. I raccordi O-Lok® sono disponibili in tutto il mondo attraverso la rete Parker di punti vendita e distributori certificati, che offrono assistenza ovunque si renda necessario.
- **Normalizzazione**. I raccordi O-Lok® di Parker sono conformi alle relative norme internazionali (SAE J1453 e ISO 8434-3); ciò indica che la specifica del sistema di raccordi è semplice, uniforme e conveniente rispetto alla redazione di standard „interni".

Processo di svasatura orbitale Parflange® e sistema Flange Seal*

Il processo Parflange®
Con il processo Parflange® il collegamento del tubo alla bussola è effettuato meccanicamente, durante un processo di formatura orbitale a freddo con una macchina Parflange®. La macchina esegue la svasatura, quindi la flangiatura progressiva del tubo. L'azione di sosta finale nel ciclo assicura che la superficie di tenuta risultante sia liscia e piatta, ed elimina altresì gli effetti di ritorno elastico nel materiale. La flangia fornisce sia la forza di tenuta sia la superficie di tenuta (eliminando il punto di brasatura e dunque il potenziale percorso di perdita che si riscontra nel collegamento con la bussola brasata). L'unico punto di tenuta rimane quello tra il corpo del raccordo e la parte frontale della flangia del tubo attraverso l'O-ring a durometro elevato. Trap Seal è ora diventato uno standard per i raccordi Parker O-Lok®.

Il processo di flangiatura è molto rapido e non richiede alcuna pulizia speciale né prima né dopo la flangiatura. Pertanto il processo aumenta l'integrità del giunto e riduce i costi.

Parflange 1025

Parflange® utilizza un processo di formatura orbitale a freddo per creare una superficie di tenuta a 90° piatta e liscia, supportata rigidamente, all'estremità del tubo. Il processo esegue la svasatura, quindi la flangiatura progressiva del tubo.

Il processo Parflange® è conforme ai requisiti per la formatura meccanica del tubo presenti nella norma SAE J1453, ed è stato formulato dopo estesi collaudi da parte della maggior parte dei grossi produttori di macchinari mobili.

Aggiornamento Parflange 50, facile da usare, macchina affidabile

La flangiatura con Parflange® elimina la necessità di saldatura o brasatura della bussola all'estremità del tubo.

Parflange® 50 macchina di serie
La nuova generazione 50 abbraccia con successo tutte le richieste e suggerimenti ricevuti da i sagomatori di tubo mondiali. L'ergonomia, i comandi, l'elettronica e le funzioni di manutenzione sono state migliorate, ma il cuore del processo orbitale Parflange® rimane immutato. Simili esistenti attrezzature possono essere utilizzati con la nuova macchina. Per tutti i dettagli consultare la sezione H.

Vantaggi di Parflange® rispetto alla brasatura o alla saldatura

- **Flessibilità.** Cambio veloce delle attrezzature,semplice impostazione per piccoli lotti con riduzione costi WIP (work in progress) e riduzione.

Utensili Parflange®

- **Più veloce**. Parflange® è da 9 a 12 volte più veloce rispetto alla brasatura a induzione.
- **Preparazione semplice del tubo**. Il processo Parflange® non richiede alcuna particolare pulizia del tubo o della bussola nè prima nè dopo l'utilizzo.Il processo è semplice e l'utilizzo della macchina richiede solo un training di operatività.
- **Sicurezza**. Diversamente dalla brasatura, il processo Parflange® non richiede alcun flussante, lega brasata, detersivo specifico dopo brasatura o antiruggine. L'unico additivo associato a Parflange® è un lubrificante ecologico da applicare al punzone orbitante.

Il processo Parflange®

Per O-Lok®, la bussola viene posizionata dapprima nello stampo di serraggio

Il tubo viene inserito nelle apparecchiature fino a che non tocca saldamente l'arresto all'estremità finale

Dopo aver avviato il processo, gli stampi aggraffano il tubo, e il punzone inizia il movimento orbitante e la corsa in avanti

Mentre si muove, il punzone frontale espande la parete del tubo dall'interno

Non appena la superficie di lavoro piana del punzone entra in contatto con l'estremità del tubo, inizia il processo di flangiatura

La superficie frontale viene continuamente laminata e compressa. Dall'interno la superficie del tubo viene leggermente espansa in modo da aggraffare la bussola

Non appena si ottiene il contorno definito della flangia, il movimento orbitale cessa e il punzone si ritira

L'estremità del tubo viene rilasciata e può essere estratta dalla macchina

La connessione è pronta per il montaggio

- **Energia**. Il processo Parflange® utilizza solo una frazione dell'energia necessaria per la saldatura o la brasatura.

- **Resistenza alla corrosione**. Il processo Parflange® consente l'utilizzo di componenti placcati e non placcati (per es. tubo e bussola). Pertanto, si evitano i costi elevati dell'elettroplaccatura dei gruppi dopo la fabbricazione, utilizzando tubi preplaccati.

- **Ottima qualità della superficie**. Il processo Parflange® elimina il potenziale percorso di perdita presente in prossimità del giunto saldato o brasato.

- **Il processo Parflange® produce** una superficie di tenuta lucidata, normalmente molto più liscia rispetto ai requisiti di levigatezza della norma SAE J1453 pari a 3,1 µm/125 micropollici Ra.

Gli utenti dei raccordi Parflange® e O-Lok® di Parker godono di tutti i vantaggi integrati in termini di tenuta, affidabilità, risparmio di costi e tempo, senza gli svantaggi tipici della saldatura o della brasatura.

Pertanto Parker raccomanda vivamente il processo Parflange® per il montaggio delle connessioni Triple-Lok® ed O-Lok®. Le macchine Parflange® variano dal modello trasportabile 1025 per uso flessibile in officina al modello Parflange® 50 di uso industriale.

Caratteristiche e vantaggi del processo Parflange® per le connessioni Triple-Lok®, O-Lok® e Flange Seal

- **Prestazioni di tenuta superiori**. Il processo Parflange® permette di ottenere una superficie di tenuta dalla qualità e dalla resistenza meccanica uniche.

- **Resistenza superiore alle vibrazioni**. Diversamente dalla svasatura tradizionale, il processo Parflange® produce una connessione rigida della bussola O-Lok® sull'estremità del tubo. Le connessioni Parflange®/O-Lok® offrono prestazioni molto migliori in condizioni di sollecitazioni di curvatura inversa.

- **Facilità di utilizzo**. Non sono necessarie programmazioni o regolazioni. Si ottengono sistematicamente risultati di alta qualità senza regolazioni manuali.

- **Risparmio di costi**. Rispetto alla brasatura o alla saldatura, la flangiatura orbitale richiede molto meno tempo. Non è necessaria una particolare preparazione o rifinitura del tubo. La flangiatura utilizza solo una frazione dell'energia necessaria per saldare o brasare. Riassumento il processo Parflange® riduce i costi di assemblaggio per più della metà.

- **Pulizia**. Il processo Parflange® è pulito e sicuro da un punto di vista ambientale. Poiché non sono utilizzati agenti chimici o calore, non si verificano rischi da fumo o calore.

- **Tubazioni zincate**. Il processo Parflange® consente l'utilizzo di tubazioni zincate. Si possono così risparmiare i costi di pulizia, placcatura o verniciatura al termine del processo.

- **Concetto processo/prodotto**. Le macchine Parflange® sono appositamente progettate per adattarsi agli standard O-Lok® e Triple-Lok® di Parker. La macchina, gli utensili e i prodotti sono messi a punto per ottenere prestazioni affidabili.

- **Tecnologia collaudata**. Da Oltre 14 anni centinai di Parflange® sono in funzione in tutto il mondo in condizioni di servizio gravoso

Introduzione a Triple-Lok®

L'idea di svasare il tubo per fornire alla connessione maggiore potenza di tenuta ha origini molto antiche, risalenti agli albori dell'industria automobilistica. Furono sviluppati diversi tipi di connessioni svasate, tra cui svasature singole e doppie a 45°, svasatura inversa, svasatura a 30° ecc. per refrigeranti, carburante, sistemi frenanti e lubrificanti delle prime automobili.
Il raccordo svasato a 37° Triple-Lok®, lanciato da Parker Hannifin, era l'evoluzione di una versione ad alta pressione delle connessioni sopracitate. Inizialmente era utilizzato nello sviluppo di sistemi idraulici dei macchinari agricoli o di movimento terra, linee di montaggio automobilistiche e altre macchine utensili.
Con l'aumento delle esportazioni dopo la seconda guerra mondiale, il raccordo Triple-Lok® Plus ha ottenuto un riconoscimento e un utilizzo a livello mondiale, fino a divenire oggi il raccordo più utilizzato al mondo. Esso gode di approvazioni, in termini di prestazioni, da parte di una serie di enti tecnici e di certificazione nazionali e internazionali.

Prima del serraggio del tubo

Dopo il serraggio del tubo

La sua attrattiva consiste nella semplicità, nel design compatto, nella facilità di montaggio, nell'affidabilità (un unico punto di tenuta), nell'ampia diffusione e accettazione a livello mondiale. È particolarmente adatto a tubazioni con spessore di parete sottile e medio. Le capacità di Triple-Lok® variano da 500 bar, per le dimensioni minori, a 140 bar per le dimensioni maggiori, ovvero 2˝. Attualmente viene utilizzato in quasi tutte le applicazioni che sfruttano la potenza dei fluidi per il controllo del movimento.

Miglioramento del Triple-Lok®

Negli ultimi settant'anni Parker è stato il più grosso fornitore di raccordi Triple-Lok® di qualunque altro produttore. I tecnici Parker detengono una posizione predominante nel consigliare sia i clienti sia i comitati per le norme internazionali riguardo ai raccordi con svasatura a 37°. Questa esperienza, combinata a metodi e materiali di produzione ottimizzati, ha dato luogo a notevoli miglioramenti nelle prestazioni del prodotto, verificati da estese prove di laboratorio. Una combinazione di test di scoppio semplice (con fattore di sicurezza 4), test di impulsi e vibrazioni hanno mostrato che i raccordi Triple-Lok® di Parker possono essere elevati a più alti livelli di prestazioni nelle parti a dimensionamento maggiore e minore. Inoltre il livello di protezione dalla corrosione è stato aumentato del 100% grazie a un efficace controllo di processo.

Triple-Lok®

Il raccordo Triple-Lok® può essere caratterizzato da una frase „prodotto dalle prestazioni affidabili".

- **Pressione Plus**. aumentata la pressione nominale dei seguenti size di raccordi

  Size 4: 350 ISO 8434-2 (bar) 500 Triple-Lok® (bar)
  Size 5: 350 ISO 8434-2 (bar) 420 Triple-Lok® (bar)
  Size 6: 350 ISO 8434-2 (bar) 420 Triple-Lok® (bar)
  Size 8: 350 ISO 8434-2 (bar) 420 Triple-Lok® (bar)
  Size 20: 210 ISO 8434-2 (bar) 280 Triple-Lok® (bar)
  Size 24: 140 ISO 8434-2 (bar) 210 Triple-Lok® (bar)
  Size 32: 105 ISO 8434-2 (bar) 140 Triple-Lok® (bar)

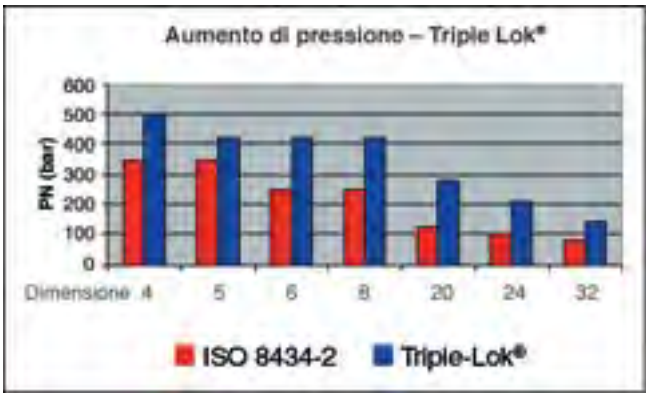

Fig. C1 – I componenti del raccordo Triple-Lok® (corpo del raccordo con O-ring, bussola e dado) e sezione del raccordo Triple-Lok® montato

Fig. C2

- **Placcatura Plus**. 120 ore di resistenza alla ruggine bianca eccedono i requisiti delle norme internazionali.
- **Pulizia Plus**. La contaminazione è la fonte principale di guasto precoce dei componenti nei sistemi idraulici. I raccordi O-Lok® di Parker soddisfano tutti i requisiti dalla fabbrica al punto di utilizzo e sono supportati da un confezionamento singolo.
- **Gamma Plus**. Parker offre la più ampia gamma di materiali standard su catalogo, combinazioni di guarnizioni, stili e dimensioni dell'intero settore. Parker è l'unica a fornire tutto ciò.

Tutto ciò si aggiunge a un'imbattibile combinazione di prestazioni e caratteristiche di semplice utilizzo per i clienti.

Soluzioni ACE Introduzione

Gli Advance Connector Enhancements sono caratteristiche del prodotto che portano le prestazioni dei raccordi già in mano ai clienti oltre lo standard previsto.
Guidate dalle esperienze dei clienti e dalla risposta sul campo, le soluzioni ACE sono esattamente questo: semplici risposte tecniche a problemi del mondo reale.

- **Raccordi con connessioni robuste e orientabili**

Le connessioni Robust Adjustable Port sono state sviluppate e testate per prevenire perdite causate da una non corretta procedura di assemblaggio La geometria del giunto viene riprogettata per arrestare la deformazione/il danneggiamento della rondella anti-estrusione nel caso il raccordo venga serrato eccessivamente.
Il nuovo robusto controdado elimina la possibilità errori causati da eccessiva coppia di serraggio. Disponibile per filettature parallele – UNF, metrica, BSPP. Con le migliorie del nuovo semplice design,rimangono invariate le istruzioni di assemblaggio.

- **Cr(VI) – finitura superficiale**

In accordo con la direttiva europea 2000/53/EC „termine della durata dei veicoli", entrata in vigore 1 Luglio 2007, tutti i prodotti Triple-Lok® hanno una finitura superficiale esente da Cr(VI).Il nuovo trattamento – introdotto come un cambiamento – ha 120 ore di resistenza della ruggine bianca in accordo alla ISO 9227 / ASTM B117 5% NaCl.

- **Doppio angolo connessioni girevoli**

Altro cambiamento per Parker consiste nel cambiare il design del cono di tenuta presente sulle femmine girevoli in un unico doppio angolo. Questa modifica incrementerà.
l'affidabilità in condizioni di pressioni dinamiche, creando un punto di contatto sul cono più stabile e fermo nel caso in cui il cono di tenuta venga danneggiato. Inoltre, per alcune connessione saranno incrementate le pressioni, senza modificare l'alta resistenza dei materiali. Altro elegante aggiornamento ingegneristico di Parker. Nessun cambiamento delle procedure di assemblaggio o codice di ordinazione. Il cliente non dovrà fare nulla per ricevere un prodotto superiore.

Applicazioni

Data la sua lunga storia e la pesante influenza dell'industria americana in tutto il mondo, i raccordi Triple-Lok® progettati sulla base della norma SAE americana originale si trovano in quasi tutti i settori dell'idraulica, dai camion della raccolta dei rifiuti alle costruzioni navali. Essi sono soprattutto prevalenti in quei settori dell'idraulica mobile in cui vengono utilizzati i sistemi a media pressione. Il sistema di raccordi Triple-Lok® è applicabile specialmente laddove vengono preparati grossi volumi di tubi e dove possono essere utilizzati efficaci apparecchiature di svasatura dei tubi. Le riparazioni sul campo possono essere effettuate con strumenti manuali se necessario.

Funzione dei raccordi Triple-Lok®

La struttura del raccordo Triple-Lok® è molto semplice; esso utilizza una svasatura ottenuta facilmente all'estremità del tubo per sigillare ermeticamente il fluido sotto pressione. Il raccordo è costituito da tre parti: corpo, bussola e dado. L'estremità del tubo è svasata a un angolo di 37° e tenuta ferma tra il naso del raccordo (sede) e la bussola (supporto) con il dado come mostrato nella Fig. C1, fornendo un unico punto di tenuta molto efficace tra il naso del raccordo e la svasatura del tubo.

La bussola o ghiera di rinforzo svolge diverse importanti funzioni:

- crea una superficie di serraggio per la parte posteriore della svasatura del tubo e una spalla portante per il dado. Ciò riduce al minimo la torsione del tubo durante l'assemblaggio.

- funge da supporto alla svasatura del tubo. Durante l'assemblaggio il naso del raccordo conico tende ad allargare il tubo svasato. La bussola aumenta la resistenza a questa espansione e permette al raccordo di essere adeguatamente serrato.

- consente al raccordo di adattarsi a tubazioni con diametro esterno in mm e in pollici semplicemente cambiando la bussola. Questa caratteristica ha fatto sì che Triple-Lok® fosse accettato a livello mondiale.

La struttura di Triple-Lok® è anch'essa molto efficiente. L'area che occupa è la più piccola di tutti i raccordi; l'area di tenuta è solo leggermente più ampia dell'area di scorrimento del flusso. La piccola area di tenuta conferisce compattezza e una coppia di montaggio ridotta rispetto alla capacità di tenuta del giunto.
La struttura fu inizialmente standardizzata come J.I.C. (Joint Industrial Council), e successivamente fu adottata da S.A.E. (Society of Automotive Engineers) e I.S.O. (International Standards Organisation) per assicurare la totale intercambiabilità dimensionale tra i vari produttori.
Anche se molti produttori si adattano allo stesso standard dimensionale, vi sono differenze consistenti nelle effettive prestazioni dei raccordi, dovute ai diversi metodi di produzione e agli standard di qualità utilizzati.
I componenti del raccordo Triple-Lok® sono prodotti seguendo i metodi di produzione migliori e apparecchiature all'avanguardia, per garantire l'integrità della struttura, elevata resistenza, lunga durata e alta qualità.

Il corpo del raccordo Triple-Lok®
I corpi diritti sono realizzati da una barra trafilata a freddo oppure da una struttura sagomata a freddo. Tutte le forme sono costituite da una struttura sagomata da un pezzo unico, per eliminare i potenziali percorsi di perdita delle strutture costituite da componenti multipli come le forme brasate. Le forme Triple-Lok® sagomate in acciaio presentano inoltre una maggiore durezza per resistere all'alta pressione e per ridurre al minimo il rischio di rottura del naso (tipica delle dimensioni –10 e inferiori) durante i ripetuti montaggi. Questa caratteristica rappresenta un grosso vantaggio rispetto alle forme brasate, che normalmente presentano una minore durezza e quindi una maggiore deformazione del naso.
La bussola Triple-Lok®
Le bussole di supporto del raccordo Triple-Lok® sono sagomate a freddo e subiscono un trattamento termico per ottenere una combinazione ottimale di resistenza e duttilità. La forgiatura a freddo inoltre elimina il problema di sovrapposizioni, pieghe, venature ecc. generalmente presenti sulle bussole ricavate da barre.
Il dado Triple-Lok®
Tutti i dadi, a eccezione di quelli delle tre dimensioni maggiori (–20, –24 e –32), sono sagomati a freddo. La forgiatura a freddo aumenta le proprietà di forza e resistenza del materiale, e conferisce ai dadi elevata resistenza e maggiore durata. I dadi più grossi, che sono sottoposti a sollecitazioni meno gravi, sono sagomati a caldo.

Funzione di tenuta dei raccordi Triple-Lok®

Come si può vedere nella Fig. C2, il serraggio del dado aggraffa la svasatura del tubo sul naso del corpo, creando un giunto a prova di perdite. Questa graffatura sul cono a 37° conferisce una certa elasticità al giunto, contribuendo a una maggiore resistenza all'allentamento durante le vibrazioni. La forza di chiusura provoca un carico radiale (F_R) che tende a deformare il naso del raccordo verso l'interno. La resistenza del naso alla deformazione elastica crea un pre-carico costante (simile a una rondella a molla) che lo tiene stretto.

La forza di chiusura fornita dal dado resiste alla forza contrastante del fluido sotto pressione. Il giunto resta a prova di perdita finché la forza di chiusura resta superiore al carico di pressione contrastante. I raccordi Triple-Lok® debitamente assemblati con i tubi appropriati avranno una tenuta sistematica sotto pressione fino allo scoppio del tubo.

La tenuta nei raccordi Triple-Lok® avviene tra due superfici metalliche lisce, tra il naso del raccordo e l'interno della svasatura del tubo. Pertanto, le superfici di tenuta devono essere rotonde e lisce, prive di graffi, ammaccature, segni di strumenti a spirale, frammenti o cordoni di saldatura nell'area di tenuta.

Per i raccordi Triple-Lok® si raccomandano tubazioni completamente ricotte senza saldatura, oppure saldate e sottoposte a imbutitura successiva, per facilitare la svasatura e la curvatura del tubo.

Caratteristiche e vantaggi

- **Pressione**. I raccordi Triple-Lok® hanno una pressione nominale fino a 500 bar con un fattore di sicurezza 4. I raccordi Triple-Lok® possono essere utilizzati in numerose applicazioni.

- **Raccordi con connessioni robuste e orientabili.** Eliminazione potenziali errori causati da sovraserraggi. Riduce reclami in garanzia per un colpa di assemblaggio non corretti.

- **CR(VI) Trattamento.** Raccordi Triple-Lok® conformi a requisiti della normativa Europea 2000/53/EC.

- **Resistenza alla corrosione.** I raccordi Triple-Lok® raggiungono un minimo di 120h di resistenza alla ruggine bianca eccedendo gli standard industriali.

- **Girevole ad angolo doppio.** Migliorata affidabilità in condizioni di pressione dinamica incrementando la pressione per connettori girevoli.

Funzione dei raccordi

- **Resistenza alla corrosione**. I raccordi Triple-Lok® hanno una resistenza alla corrosione molto superiore agli standard industriali.

- **Sicurezza**. Il tubo svasato costituisce un arresto solido e visibile per il dado. La svasatura del tubo evita il rischio di lacerazione del tubo, ciò che conferisce al sistema Triple-Lok® una solida reputazione di sicurezza.

- **Unico punto di tenuta**. I raccordi Triple-Lok® hanno solo una guarnizione (tra il naso del raccordo e il diametro interno della svasatura). Pertanto il giunto ha un'elevata affidabilità ed è di facile manutenzione.

- **Facile da montare**. La piccola area di tenuta sotto pressione fornisce una capacità alle alte pressioni a livelli di coppia relativamente bassi. Ciò consente l'uso di chiavi piccole per una facile installazione e manutenzione.

- **Ampia compatibilità di temperature e fluidi**. La guarnizione metallo su metallo consente un'ampia gamma di utilizzi e applicazioni.

- **Materiali per tubi**. I raccordi Triple-Lok® possono essere utilizzati con la maggior parte dei materiali per tubi, come acciaio di alto e basso livello, acciaio inossidabile, rame e alluminio.

- **Nessuna limitazione minima per le pareti dei tubi**. I raccordi Triple-Lok® sono adatti a tubazioni aventi pareti da molto sottili a medie. È possibile utilizzare lo spessore ottimale delle pareti delle tubazioni, riducendo il costo complessivo del sistema.

- **Facilità di installazione e manutenzione**. Un'entrata del tubo corta significa che l'installazione è semplificata ed occorre smuovere leggermente con una leva quando è necessario effettuare la manutenzione del sistema. È rapido e facile.

- **Adattabilità alle tubazioni in mm e in pollici**. Le bussole del raccordo Triple-Lok® rendono il sistema adatto alle tubazioni in mm e in pollici con una semplice sostituzione della bussola.

- **Adattabilità al montaggio dei tubi**. I raccordi Triple-Lok® consentono la connessione diretta ai gruppi di tubi con svasatura a 37°, la connessione per tubi industriali più diffusa al mondo.

- **Forme sagomate**. I raccordi Triple-Lok® non hanno giunti brasati da cui potrebbero verificarsi delle perdite. Le forgiature forniscono una maggiore affidabilità e una vita più lunga rispetto alle strutture brasate con componenti multipli.

- **Forgiatura dura.** L'elevata durezza delle forme sagomate dei raccordi Triple-Lok® riduce al minimo la deformazione del naso a 37° durante il montaggio, mantenendo l'area a flusso pieno e una buona possibilità di riutilizzo.

- **Bussole e dadi sagomati a freddo**. Le bussole e i dadi nelle dimensioni più usate sono sagomati a freddo per una maggiore resistenza e solidità attraverso il flusso a grana ottimale. Ciò conferisce un'elevata affidabilità e una lunga durata.

- **Design secondo lo standard internazionale**. I raccordi Triple-Lok® offrono una disponibilità e un'intercambiabilità a livello mondiale, sono conformi alle norme SAE e ISO. I raccordi a 37° sono il tipo di raccordo più usato al mondo.

- **Disponibilità**. I raccordi Triple-Lok® offrono la gamma più ampia di dimensioni e configurazioni di qualsiasi altro raccordo. Ciò consente agli utenti la scelta ottimale delle opzioni dei raccordi per tubi. I materiali standard disponibili sono acciaio, acciaio inossidabile e ottone.

Adattatori – Introduzione

Oltre ai raccordi per tubi descritti precedentemente, per completare i circuiti idraulici occorrono altri adattatori che eseguono diverse funzioni:

- **Adattatori della dimensione della filettatura**, per ridurre o aumentare la filettatura esistente.
- **Adattatori di conversione della filettatura**, per passare da una filettatura di connessione all'altra, per agevolare il raccordo dei tubi rigidi o le connessioni dei tubi flessibili.
- **Adattatori delle estremità del tubo**. Adattatori da tubo a connessione, da tubo a tubo ecc.
- Tappi di chiusura.

I prodotti della gamma Tube Fittings, quando sono utilizzati senza il dado del tubo e l'anello/bussola, possono essere utilizzati anche come adattatori per tubi per consentire al tubo assemblato corrispondente di collegarsi a un connettore.

Gli adattatori sono spesso utilizzati nelle situazioni di manutenzione, in cui le apparecchiature sono utilizzate fuori dall'area di produzione, per esempio per convertire le filettature BSPP da un produttore europeo a un tipo di filettatura americana, UNF o NPT. Gli adattatori pertanto rappresentano spesso il modo più economico per risolvere problemi a breve termine.

Vi sono molti tipi di filettature utilizzate nell'industria Fluid Power in tutto il mondo. Questa sezione contiene gli adattatori con un'ampia gamma di tipi di filettatura tra cui NPT, NPTF, NPSM, BSPT, BSPP, SAE, UN/UNF e metrica. Tutte le filettature di questa sezione sono realizzate in base alle specifiche del settore, con le conformità mostrate nella tabella F1.

Filettature	Norme
NPT	ANSI B1.21.1, FED-STD-H28/7
NPTF	SAE J476, ANSI B1.20.3, FED-STD-H28/8
NPSM	ANSI B1.20.1, FED-STD-28/7
BSPT	BS 21, ISO 7/1
BSPP	BS 2779, ISO 228/1
Metrica	ISO 261, ANSI B1.13M,FED-STD-H28/21
UN/UNF*	ANSI B1.1, FED-STD-H28/2

Tabella F1 – Norme di conformità delle filettature

Gli adattatori di Parker Hannifin sono realizzati da barre trafilate per le parti diritte, o tramite forgiatura per le parti a gomito, raccordi a T e incrociati, per una maggiore durata e prestazioni a lungo termine. Le pressioni nominali si basano sugli stessi requisiti utilizzati per le gamme di prodotti dei raccordi per tubi. Le parti sono protette contro la corrosione con gli stessi standard elevati riscontrati negli altri prodotti della divisione Tube Fittings.

Adattatori – Funzione

Adattatori NPT/NPTF

Gli adattatori NPT e NPTF (Dryseal) hanno filettature coniche che presentano un semiangolo dei fianchi di 60° e un cono di 1° 47", come mostrato nella Fig. F1. Per la presenza del cono, sono normalmente utilizzati negli USA come raccordi regolabili nelle forme a gomito e a T. Si è riscontrato che, nonostante NPT/ NPTF abbiano un'elevata capacità di pressione statica, non sono affidabili nelle applicazioni dinamiche, soprattutto nelle filettature di dimensioni maggiori, 1" e superiori. Pertanto Parker raccomanda l'utilizzo di forme di filettature e guarnizioni alternative, basate sulle guarnizioni elastomeriche per nuove applicazioni e design.

Le filettature NPT, quando sono montate senza un materiale di tenuta, lasciano un percorso di perdita a spirale sulla connessione cresta-fondo, come mostrato nella Fig. F2. Per sigillare il fluido pressurizzato, le filettature NPT hanno bisogno di un materiale di tenuta idoneo.

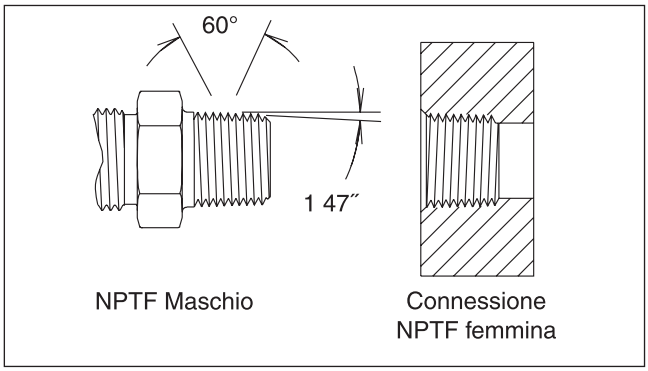

Fig. 1 – Filettature NPTF

D'altra parte le filettature NPTF (Dryseal), quando vengono montate, non lasciano tali percorsi di perdita a spirale, poiché hanno un troncamento controllato sulla cresta e sul fondo, che garantisce il contatto cresta-fondo metallo su metallo quando i fianchi della filettatura maschio-femmina entrano in contatto, come mostrato nella Fig. F3. A un ulteriore serraggio, le creste della filettatura si appiattiscono finché anche i fianchi entrano in contatto metallo su metallo, come mostrato nella Fig. F4. In teoria, almeno, non rimane un passaggio per eventuali perdite di fluido, purché tutte le superfici siano integre e le dimensioni esatte. Tuttavia nella realtà ciò non avviene, ed è necessario un materiale di tenuta o lubrificante per ottenere un giunto senza perdite anche con le filettature NPTF.

A causa del maggiore contatto di pressione superficiale nella struttura NPTF, Parker produce tutti gli adattatori in acciaio inossidabile con la filettatura NPT per ridurre ogni possibilità di usura della filettatura (effetti della saldatura a freddo).

Tipo di materiale di tenuta/lubrificante

Il materiale di tenuta o lubrificante contribuiscono alla tenuta e garantiscono la lubrificazione durante il montaggio, riducendo le possibilità di usura. I materiali di tenuta per le filettature dei tubi sono disponibili in varie forme, come quelli pre-applicati a secco, a nastro, a pasta e liquido anaerobico. Il nastro in Teflon, se non è applicato correttamente, può contribuire alla contaminazione del sistema durante il montaggio

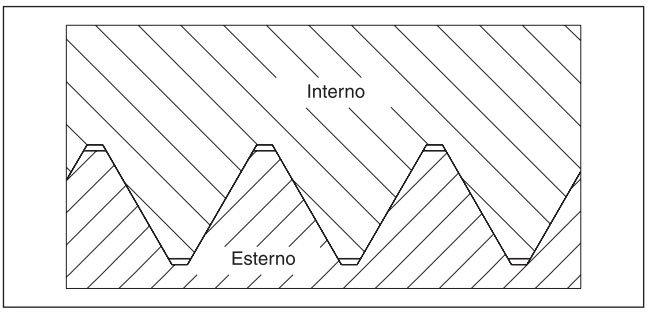

Fig. 2 – NPT – Serraggio a chiave – Nessun contatto cresta-fondo –Solo i fianchi a contatto.

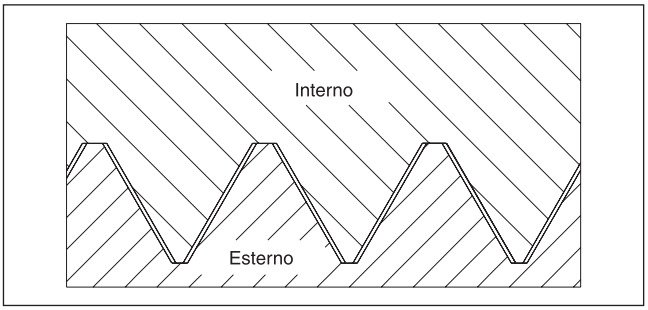

Fig. 3 NPTF – Contatto cresta-fondo con serraggio a mano.

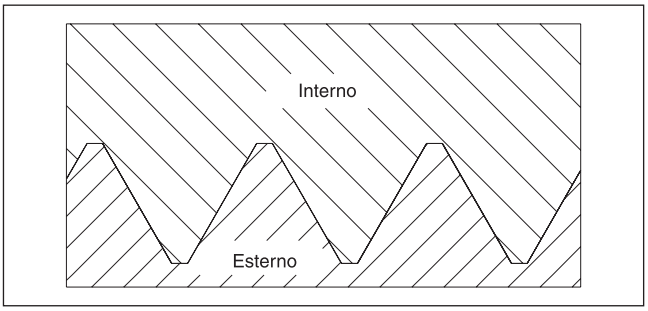

Fig. 4 – NPTF – Contatto cresta-fondo e fianchi con serraggio a chiave.

e lo smontaggio. Anche i materiali di tenuta in pasta possono contribuire alla contaminazione del sistema, se non applicati correttamente; inoltre sono difficili da lavorare, e alcuni tipi richiedono un periodo di vulcanizzazione dopo l'installazione dei componenti, prima dell'avvio del sistema.

Adattatori BSPT

Le filettature BSPT provenivano dall'industria del gas britannica, in cui il diametro esterno di una tubatura di gas era filettato all'estremità per consentire di effettuare una connessione. La forma della filettatura ha un semiangolo dei fianchi di 55 gradi, e il passo della filettatura in genere è diverso da quello delle filettature NPT, per cui le due forme non sono compatibili. Oggi la filettatura BSPT è utilizzata nell'industria pneumatica, ma l'utilizzo per l'idraulica è limitato. Nella maggior parte dei casi l'attacco maschio BSPT è avvitato su un connettore BSPP parallelo. L'avvitamento della filettatura in questo caso è limitato, e offre un potere di tenuta inferiore rispetto alle equivalenti NPT.
Per sigillare le filettature BSPT, è sempre necessario un materiale di tenuta, poiché la funzione di tenuta spetta alle filettature. I raccordi BSPT hanno una regolabilità limitata quando utilizzano i tipi a gomito o a T, ed è facile eseguire un eccessivo serraggio, danneggiando la filettatura del connettore, dell'attacco o entrambe. Pertanto la possibilità di riutilizzo è anch'essa molto limitata. Per tutti questi motivi le filettature BSPT dovrebbero essere limitate alle applicazioni a bassa pressione con cambiamenti dinamici di pressione limitati. Per questo motivo Parker Hannifin non fa uso di filettature BSPT nei propri programmi „Dry technology".

Adattatori con filettatura UNF

Funzione degli adattatori UNF
I raccordi Parker che comprendono la filettatura UN/UNF, gli attacchi della connessione con O-ring mostrati in questa sezione riguardano le connessioni con filettatura UN/UNF; sono anche conosciuti come connessioni O.R.B. (O-Ring Boss). Se correttamente montati, possono fornire prestazioni pari alla miglior connessione a prova di perdite disponibile.
Per questo tipo di connessione le funzioni di tenuta e di serraggio sono separate. Le filettature hanno solamente la funzione di serraggio; le tolleranze delle filettature sono maggiori tra l'attacco maschio e la connessione femmina, per cui la sensibilità al danneggiamento delle filettature è molto inferiore rispetto alla NPT, per esempio. La tenuta si ottiene attraverso un O-ring a durometro elevato alloggiato in una scanalatura appositamente lavorata nella parte superiore della

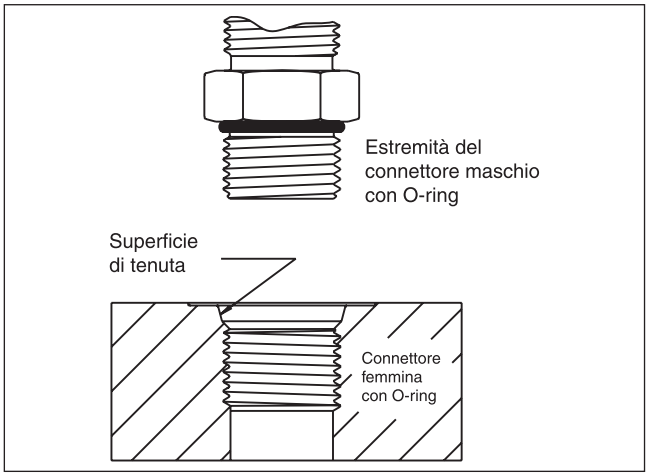

Fig. 5 – Connettore UNF

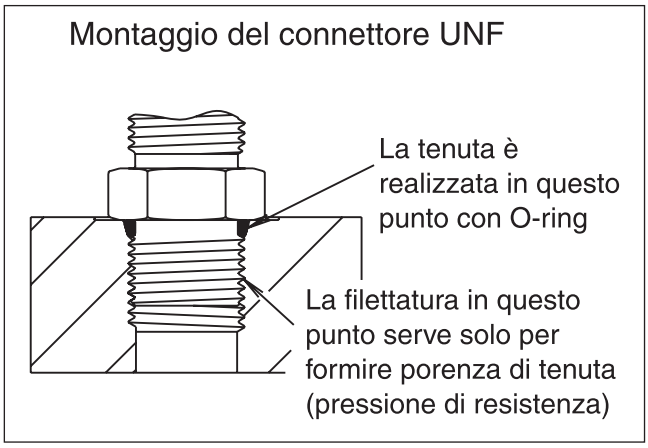

Fig. 6 – Montaggio del connettore UNF

filettatura del connettore. Quando viene messo sotto tensione a causa della pressione, l'O-ring esercita la tenuta nell'unico percorso di perdita. Una buona compressione iniziale della guarnizione indica che il giunto è a prova di perdita alle basse e alte pressioni.

Caratteristiche e vantaggi

I raccordi Parker che comprendono la filettatura UN/UNF, gli attacchi della connessione con O-ring mostrati in questa sezione riguardano le connessioni con filettatura UN/UNF; sono anche conosciuti come connessioni O.R.B. (O-Ring Boss). Se correttamente montati, possono fornire prestazioni pari alla miglior connessione a prova di perdite disponibile.
Per questo tipo di connessione le funzioni di tenuta e di serraggio sono separate. Le filettature hanno solamente la funzione di serraggio; le tolleranze delle filettature sono maggiori tra l'attacco maschio e la connessione femmina, per cui la sensibilità al danneggiamento delle filettature è molto inferiore rispetto alla NPT, per esempio. La tenuta si ottiene attraverso un O-ring a durometro elevato alloggiato in una scanalatura appositamente lavorata nella parte superiore della filettatura del connettore. Quando viene messo sotto tensione a causa della pressione, l'O-ring esercita la tenuta nell'unico percorso di perdita. Una buona compressione iniziale della guarnizione indica che il giunto è a prova di perdita alle basse e alte pressioni.

Caratteristiche e vantaggi

Filettatura SAE diritta

- **Guarnizione elastomerica**. Le connessioni con filettatura SAE diritta e O-ring offrono un'elevata affidabilità di tenuta, soprattutto nelle applicazioni dinamiche e con carico d'urto. La guarnizione O-ring offre un'elevata tolleranza alle imperfezioni e ai danni minori della superficie.
- **Facilità di montaggio**. Questa struttura è estremamente facile da montare, anche per i meno esperti.
- **Posizionamento infinito dei raccordi sagomati**. Grazie alla struttura dei raccordi sagomati, che comprendono connessioni con filettatura SAE diritta regolabili, sono possibili infinite posizioni dell'estremità del connettore. L'allineamento delle connessioni del tubo rigido e flessibile è molto più semplice rispetto alle filettature coniche.
- **Possibilità di riutilizzo**. Poiché le funzioni di tenuta e di serraggio meccanico sono separate, gli attacchi maschi con filettatura SAE diritta possono essere riutilizzati più volte semplicemente sostituendo l'O-ring.

Adattatori ISO 6149

La struttura della connessione ISO 6149 è simile a quella delle connessioni UN/UNF, ma con filettature metriche. Pertanto le prestazioni delle connessioni alla pressione sono simili, così come le caratteristiche di semplicità di montaggio. Questa tipologia è raccomandata dal comitato per le norme ISO per tutte le nuove applicazioni e strutture. L'uso della filettatura ISO 6149 si è largamente diffuso con i produttori OEM nei settori delle macchine agricole ed edili. Parker Hannifin offre una delle più ampie gamme di raccordi per tubi rigidi e adattatori nell'ambito della norma ISO 6149.

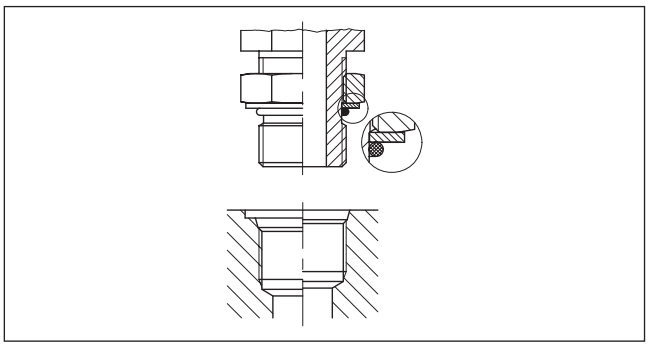

Fig. 7 – Connessione UNF regolabile

Adattatori JIS (Japanese Industrial Standard)

Gli adattatori JIS sono normalmente utilizzati come adattatori per tubi flessibili sulle macchine progettate o costruite in Giappone e Corea. La tenuta si ottiene con una linea di contatto tra le superfici dei coni di accoppiamento a 60° alle estremità del tubo rigido e flessibile. Questi adattatori sono realizzati in conformità alla norma JIS B8363. Nonostante essi abbiano lo stesso angolo conico e le stesse filettature degli adattatori BSPP conici a 60° di cui sotto, non sono tuttavia intercambiabili (le lunghezze di filettatura maggiori sui raccordi girevoli JIS femmina fanno sì che le filettature tocchino il fondo prima che venga effettuata la tenuta sul raccordo BSPP corrispondente).

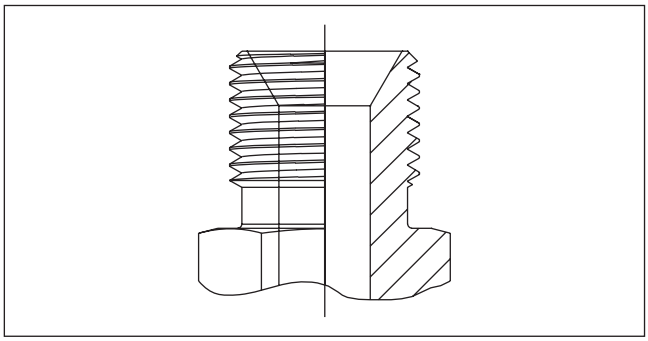

Fig. 8 – Adattatore JIS

Adattatori con filettatura BSPP

Le filettature BSPP (British Standard Pipe Parallel) sono ancora le più utilizzate attualmente nell'industria Fluid Power europea. Questa sezione è divisa in due parti, e tratta prima degli adattatori con filettatura, poi degli adattatori per tubi flessibili BSP.

Funzione del cono a 60 gradi

Questo tipo di adattatore BSPP, modificato per funzionare come adattatore per tubi, è ancora diffuso nel Regno Unito, in Scandinavia e nel resto d'Europa. Queste connessioni sono normalizzate in BS5200. L'alesaggio della filettatura BSPP ha forma di cono verso l'interno, con un angolo inscritto di 60 gradi che corrisponde a un cono maschio dello stesso angolo su un tubo flessibile girevole femmina (vedi figura 9).

Quando il dado è serrato, i due semiconi sono graffati insieme in modo da formare una guarnizione metallica. Questo tipo di connessione garantisce un uso flessibile, poiché la stessa estremità filettata può anche essere utilizzata per essere avvitata in un connettore filettato BSPP. In questo caso sarebbe necessaria una guarnizione, normalmente una rondella composita costituita da una anello metallico esterno e da una parte interna con guarnizione elastomerica.

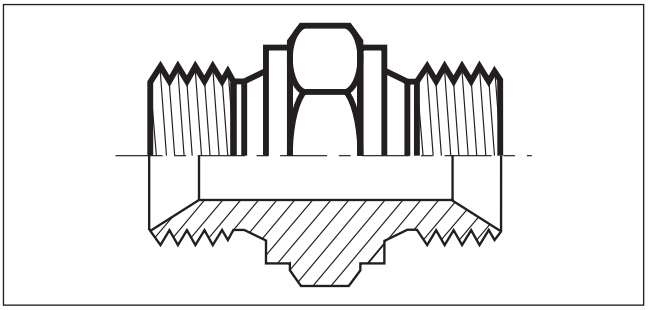

Fig. 9 Adattatore conico BSPP a 60°

Nonostante la loro flessibilità, questi adattatori non possono essere utilizzati come raccordi per tubi quali i raccordi Triple-Lok®, O-Lok® ed EO, e pertanto non possono essere classificati come „sistema universale“.
Molti produttori fabbricano gli adattatori a gomito e a T brasando le parti diritte l'una con l'altra. Questa operazione può produrre un'efficace ricottura del raccordo durante il processo di brasatura, e pertanto il materiale rimane nel suo stato più morbido. I raccordi a gomito e a T di Parker sono prodotti tramite forgiature ad elevata integrità e offrono prestazioni superiori a lungo termine.

Funzione degli adattatori con filettatura BSPP

Gli adattatori con filettatura BSPP sono progettati per funzionare con connettori lavorati con un „piano lamato“ piatto in maniera concentrica attorno alla filettatura. Questa spot face costituisce un'area di tenuta piatta e omogenea, sia che il connettore si trovi in un blocco valvole lavorato sia che si trovi sulla parte frontale di una fusione di una pompa. Originariamente la tenuta aveva la forma di una rondella in rame (o altro materiale duttile), ma oggi la maggior parte degli adattatori utilizzano un tipo di guarnizione elastomerica.
I quattro tipi principali sono mostrati qui di seguito.
Le prestazioni migliori si ottengono con la versione con guarnizione ED, seguita da quella con O-ring e anello di ritenzione, dalla rondella composita e infine dal modello tedesco „Form B” con guarnizione metallica. Per quanto riguarda i raccordi regolabili, questi sono normalmente disponibili solo nella versione con O-ring e anello di ritenzione. Il modello con guarnizione ED non si presta ad essere regolabile.

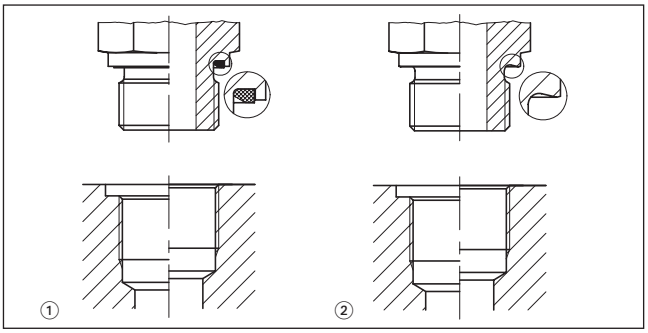

Fig. 10. ① O-ring con anello di ritenzione; ② Form A

Adattatori con filettatura metrica

Gli adattatori con filettatura metrica si sono sviluppati parallelamente a quelli con filettatura BSPP, con una struttura simile basata sulle dimensioni della filettatura metrica.

Adattatori girevoli (NPSM) per tubi

Funzione degli adattatori girevoli NPSM
Gli adattatori girevoli NPSM sono progettati per essere utilizzati con raccordi per tubi flessibili maschi NPT/NPTF che presentino una sede lavorata a 30°. Gli adattatori NPSM non effettuano la tenuta sulle filettature come la maggior parte degli adattatori con filettatura NPT, ma sul naso del raccordo girevole NPSM e sulla sede della filettatura maschio NPT/NPTF. In tal modo si crea una tenuta metallo su metallo come mostrato nella Fig. 11. La preparazione più importante prima del montaggio consiste nell'assicurarsi che la filettatura maschio NPT/NPTF di accoppiamento abbia una sede di 30° come mostrato nella Fig. 12.

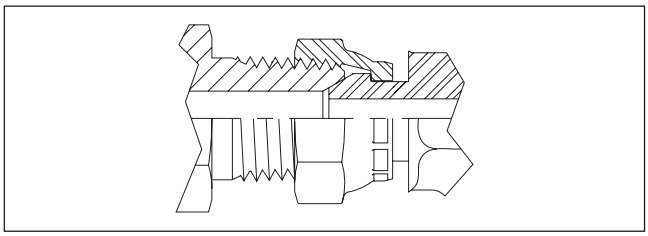

Fig. 11 – L'illustrazione mostra come gli adattatori girevoli NPSM effettuino la tenuta sulla scanalatura corrispondente nella filettatura maschio NPT.

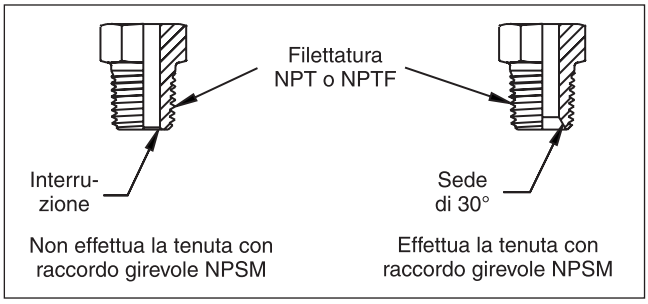

Fig. 12 – L'illustrazione mostra la sede di 30° sulle filettature NPT/NPTF necessaria affinché il raccordo girevole NPSM possa effettuare la tenuta

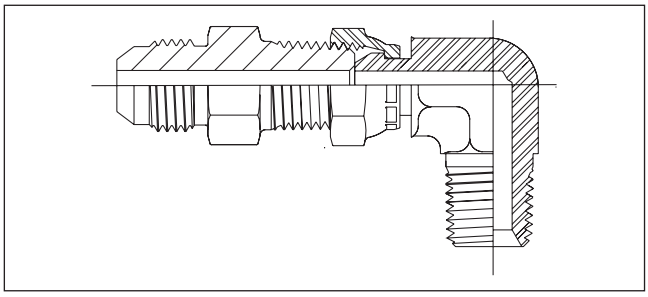

Fig. 13 – La scanalatura della filettatura maschio NPT/NPTF non fornisce un valido contatto per una tenuta affidabile con il cono del raccordo girevole NPSM

Configurazioni filettature

Adattatori con filettatura conica NPTF e		Filettatura NPTF SAE J476-B2
BSPT	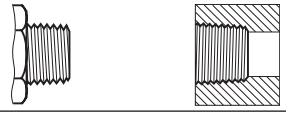	Filettatura conica ISO 7
Adattatori BSPP cono a 60°	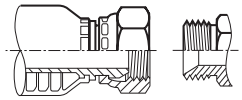	Filettatura parallela maschio BSPP Cono femmina a 60° BS5200
	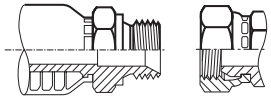	Filettatura parallela femmina BSPP Cono maschio a 60° BS5200
Adattatori JIS	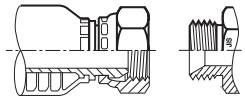	Filettatura parallela maschio BSPP JIS B8363 Cono femmina a 60°
	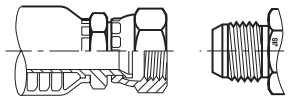	Filettatura parallela femmina BSPP JIS B8363 Cono maschio a 60°
Adattatori con svasatura a 37° (Triple-Lok®) e	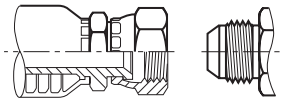	Filettatura SAE svasata a 37° UNF SAE J5143 ISO 8434-3
ORFS (O-Lok®)	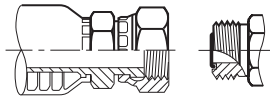	Filettatura UNF ORFS (O-Ring Face Seal) SAE J514 – ISO 8434-2
Attacco maschio e filettature con connettore femmina		Filettatura parallela BSPP O-ring e anello di ritenzione in conformità a ISO 1179
	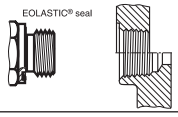	Filettatura parallela BSPP con guarnizione ED in conformità a ISO 1179-2
	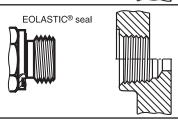	Filettatura parallela metria con guarnizione ED in conformità a ISO 9974-2
	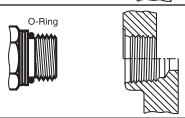	Filettatura diritta metrica ISO 6149-2+3
	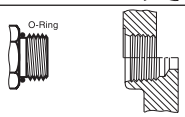	Filettatura UN/UNF Filettatura SAE J475 ISO 11926-2/-3
Adattatori girevoli femmina NPTF		Filettatura NPSM (National Pipe Straight Thread for Mechanical Joint) di adattatori per tubi flessibili: Cono 30°. Filettatura maschio / maschio NPTF. SAE J516

Selezione sistematica di raccordi

Introduzione

Selezione del prodotto
L'obiettivo finale è quello di trovare la „migliore soluzione possibile". Tale soluzione ottimale consente un'elevata affidabilità del sistema, facili condizioni di montaggio, il minimo impegno per la manutenzione, e non richiede l'utilizzo di componenti esotici.
Tale soluzione ideale non rappresenta la tecnologia ultima e definitiva, bensì la soluzione adeguata che soddisfa i requisiti della singola applicazione con il minimo costo di sistema.
La „soluzione ottimale" sarà sempre differente a seconda dei criteri specifici dell'applicazione in questione.

Dry Technology
I moderni raccordi TFDE sono progettati ai fini di un'elevata affidabilità, un facile montaggio e prestazioni dai costi complessivi inferiori.

Questi prodotti sono contrassegnati *Dry Technology* ed indicati in grigio nelle tabelle di selezione.

Per tutti i nuovi progetti, Parker consiglia di selezionare solo prodotti *Dry Technology*.

Criteri di design per la selezione dei raccordi

Fase 1
E' dapprima necessario determinare i criteri di design per l'applicazione o il progetto in questione.
Fase 2
Successivamente è possibile determinare il prodotto di „soluzione ottimale". Utilizzate le tabelle di selezione delle pagine seguenti.

Applicazione
- Idraulica
- Pneumatica
- Lubrificazione centrale
- Industria di trasformazione
- Applicazioni impegnative

Pressione
- Pressione del sistema
- Picchi di pressione

Temperatura
- Fluido
- Temperatura ambiente
- In funzionamento/in arresto

Fluidi
- Olio idraulico
- Aria compressa
- Acqua/acqua di mare
- Altri fluidi

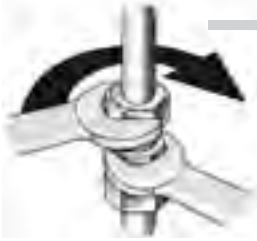

Montaggio
- Produzione in grande serie
- Installazione sul posto
- Montaggio industriale
- Riparazione in loco

Soluzione ottimale

- **Perdita zero**
- **Elevata affidabilità**
- **Facile montaggio**
- **Basso costo complessivo**
- **Prodotti standard**

Dry Technology

Portata
- Portata del volume
- Viscosità del fluido
- Dinamiche del sistema
- Selezione tubo

Spazio
- Limiti di spazio
- Capacità di curvatura del tubo

Ambiente
- Condizioni atmosferiche
- Umidità
- Stazionario/mobile

Specifiche
- Norme internazionali
- Specifiche per l'utente finale
- Approvazioni
- Disponibilità

B

Selezione del materiale: materiale dei raccordi

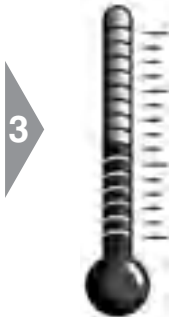

Ambiente
- **Selezionare il materiale del raccordo con un'adeguata resistenza alla corrosione**

Fluido
- **Selezione il materiale compatibile de raccordo**

Temperatura
- **Controllare l'adeguatezza**

Materiale tubo: **Materiale raccordo:**	**Acciaio, placcato zinco** **Acciaio, placcato zinco**	**Acciaio inossidabile** **Acciaio inossidabile**	**Rame** **ottone**	**Acciaio inossidabile** **Acciaio**	**Plastica** **Acciaio, acciaio inossidabile, ottone**
Caratteristiche di prestazione:					
Capacità die pressione:	Eccelente	Eccelente	Buona	Eccelente	Bassa
Capacità temperatura esterna	Molto buona	Eccelente	Molto buona	Molto buona	A seconda del tubo e del materiale
Resistenza alla corrosione	Buona	Eccelente	Molto buona	Buona	Buona
Compatibilità interna dei fluidi	Buona	Eccelente	Molto buona	Buona	Buona
Utilizzo corrente	Combinazione di materiali standard per utilizzo generico nei sistemi idraulici	Combinazione di materiali standard per l'utilizzo con fluidi aggressivi o applicazioni in ambienti corrosivi	Per applicazioni con pressioni da basse a medie in ambienti corrosivi. Utilizzo con aria compressa (acqua condensata) o con fluidi leggermente corrosivi (aqua)	Speciale combi-nazione di materiali per ambienti legger-mente corrosivi	Speciale combi-nazione di materiali per applicazioni a bassa pressione
Applicazioni tipiche:	Macchine utensile, apparecchiature mobili edili	Costruzioni navali, esplorazione off-shore, ingegneria di processo, macchine per la carta	Sistemi di lubrifi-cazione centrale, pneumatica, tubi per acqua di raffreddamento	Alcuni sistemi di freni ad aria dell' industria ferroviara, area di lavorazione ad umido su macchine utensili	Sistemi pneumatici su macchine utensili, lubrificazione centrale e freni ad'aria nell'industria degli autocarri

Selezione del materiale: materiale di tenuta

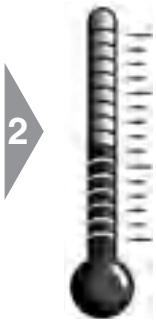

Fluido
- **Selezionare il materiale del raccordo compatibile**

Temperatura
- **Controllare l'adeguatezza**

Montaggio
- **E' consigliabile una guarnizione in elastomero per un facile montaggio e una manutenzione economica**

Tecnologia di tenuta	Da metallo a metallo	Gomma nitrilica Elastomero (NBR)	Fluorocarbonia Elastomero (FKM)
Caratteristiche di prestazione:			
Capacità ad alta pressione	Buona	Eccellente	Eccellente
Capacità a bassa tempratura Capacità ad alta temperatura Compatibilità fluidi Affidabilità a lungo termine	Eccellente Eccellente Eccellente Buona	Molto buona Buona Buona Eccellente	Buona Molto buona Molto buona Eccellente
Caratteristiche di montaggio:			
Facilità montaggio iniziale Ripetizione montaggio Sostituzione guarnizione	Buona Buona Non possibile	Eccellente Eccellente Facile	Eccellente Eccellente Facile
Utilizzo corrente	Adatto per fluidi aggressivi rispettivamente per temperature molto basse o molto alte	utilizzo generico in: – idraulica – pneumatica – lubrificazione – sistemi di freni ad aria	Sistemi idraulici e pneumatici con ingegneria di processo ad alte temperature di funzionamento: alcuni fluidi corrosivi
Applicazioni tipiche	Ingegneria di processo Apparecchiature agricole	Macchine utensili Presse idrauliche Apprecchiature mobili edili	Apprecchiature per acciaierie Macchine di fusione

B

LL/L/S Selezione serie per raccordi EO

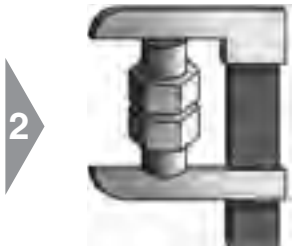

Pressione
- **Selezionare la serie con un'adeguata prestazione di pressione**

Spazio
- **Selezionare la serie a seconda della spazio disponible**

Specifica
- **E' consigliabile L oppure S per una disponibilità ottimale**

Serie	**LL**	**L**	**S**
Esempio di codice di ordinazione	G06ZLLCF	G06ZLCF	G06ZSCF
Modello	Molto leggero	Leggero	Rigido
Prestazione PN Adattabilità per applicazioni di servizio gravoso	 100 bar Buona	 160–500 bar Buona	 315–800 bar Eccellente
Misura tubo (mm)	4, 6, 8, 10, 12	6, 8, 10, 12, 15, 18, 22, 28, 35, 42	6, 8, 10, 12, 14, 16, 20, 25, 30, 38
Montaggio Lavoro di serraggio Requisiti spazio	 Molto basso Molto bassi	 Normale Bassi	 Alto Alti
Utilizzo corrente	Design molto leggero per assemblaggi con spazio limitato in applicazioni con pressioni da basse a medie	Raccordo a pressione da media ad alta per utilizzo generico in sistemi idraulici e pneumatici	Design rigido per l'utilizzo in applicazioni di servizio gravose
Applicazioni tipiche	Lubrificazione centrale Sistemi di freni ad aria Linee carburante Stufe ad olio/ a gas Micro idraulica	Macchine utensile Veicoli agricoli	Presse idrauliche Stampaggio ad iniezione Acciaierie Costruzioni navali Apparecchiature mobili edili

Selezione dell'estremità del tubo

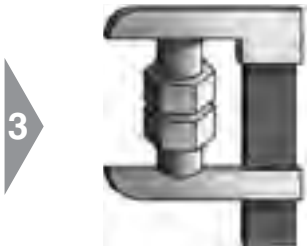

Pressione
- **Selezionare il tipo di connessione con la prestazione di pressione adeguata**
- **E' consigliabile una guarnizione in elastomero per una capacità di tenuta più affidabile**

Montaggio
- **Selezionare il prodotto con un adeguato processo di montaggio**

Spazio
- **Selezionare il prodotto più adatto**

Specifiche
- **Tipo di raccordo a seconda delle specifiche del prodotto**

	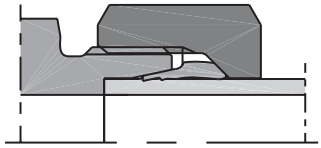	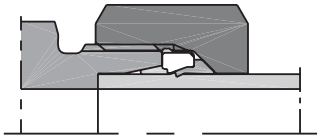	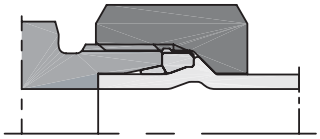
Tipo	**EO PSR/DPR** Tipo mordente di tenuta in metallo	**EO-2** Tipo mordente di tenuta morbida	**EO2-Form** Formatura tubo
Metodo di tenuta	Guarnizione in metallo	Guarnizione in elastomero	Guarnizione in elastomero
Norme Internazionali	ISO 8434-1	ISO 8434-1	ISO 8434-1/4
Norme Nazionali	DIN EN ISO 8434-1 (precedente: DIN 2353/DIN 3861)	DIN EN ISO 8434-1 (precedente: DIN 2353/DIN 3861)	DIN EN ISO 8434-1 (precedente: DIN 3861)
Compatibilità tubo	Tubo in metallo e in plastica (acciaio, acciaio inossidabile, rame, alluminio, poliammide …)		Acciaio, acciaio inossidabile, lega di rame
Dimensioni disponibili (diametro esterno tubo)	4LL–12LL 6L–42L 6S–38S	4LL–6LL 6L–42L 6S–38S	Diam. est. tubo da 6 a 42 mm 6L-42L 6S-38S
Affidabilità della guarnizione	Molto buona	Eccellente	Eccellente
Montaggio Preparazione tubo Montaggio Riparazione in loco	 Eccellente Buona Molto buona	 Eccellente Molto buona Eccellente	 Buona Eccellente EO2
Requisiti di spazio	Eccellente	Eccellente	Buoni
Utilizzo di spazio	Raccordo maggiormente utilizzato per tubo metrico		Alternativa di servizio gravoso a EO/EO2 e nipplo a saldare EO
	Nuovi design del raccordo tradizionale ad anello mordente	Utilizzo generico per tutti i design	
Applicazioni tipiche	Utilizzo generico in sistemi idraulici, pneumatici, di lubrificazione ed accoppiamento		Utilizzo generico in applicazioni ad alta pressione
	Apparecchiature agricole Ingegneria di processo	Presse idrauliche Stampaggio ad iniezione Apparecchiature mobili Macchine per servizio gravoso Costruzioni navali	Presse idrauliche Stampaggio ad iniezione Apparecchiature mobili Macchine per servizio gravoso Costruzioni navali

B

Selezione dell'estremità del tubo

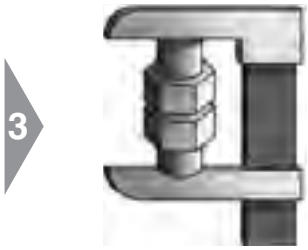

Pressione
- **Selezionare il tipo di connessione con la prestazione di pressione adeguata**
- **E' consigliabile una guarnizione in elastomero per una capacità di tenuta più affidabile**

Montaggio
- **Selezionare il prodotto con un adeguato processo di montaggio**

Spazio
- **Selezionare il prodotto più adatto**

Specifiche
- **Tipo di raccordo a seconda delle specifiche del prodotto**

	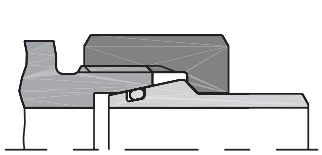	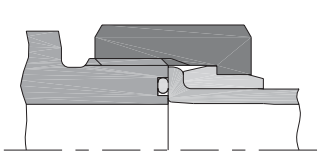	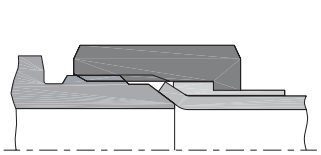
Tipo	**EO SKA** Nipplo a saldare	**O-Lok®** Tenuta frontale O-ring	**Triple-Lok®** Svasatura 37°
Metodo di tenuta	Guarnizione in elastomero	Guarnizione in elastomero	Guarnizione in metallo
Norme Internazionali	ISO 8434-4	ISO 8434-3	ISO 8434-2
Norme Nazionali	DIN EN ISO 8434-1/-4 (precedente: DIN 3865)	SAE J1453/J516	SAE J514/J516
Compatibilità tubo	Acciaio saldabile ed acciaio inossidabile	Tubo in metallo (acciaio, acciaio inossidabile, rame, alluminio)	
Dimensioni disponibili (diam. est. tubo)	6L–42L 6S–38S	Diam. est tubo da 6 a 50 mm Diam. est tubo da 1/4″ a 2″	Diam. est tubo da 6 a 42 mm Diam. est tubo da 1/8″ a 2″
Affidabilità guarnizione	Eccellente	Eccellente	Molto buona
Montaggio Preparazione tubo Montaggio Riparazione in loco	 Difficoltosa Eccellente Difficoltosa	 Buona Eccellente Usare adattore a brasare	 Buona Eccellente Svasatura manuale
Requisiti di spazio	Molto buoni	Buoni	Molto buoni
Current use	Limited use in Northern Europe and Asia	*Dry Technology* per servizio gravoso in alternativa a Triple-Lok®	
		Raccordo maggiormente utilizzato per tubo in pollici (tubo metrico su richiesta)	
		Utilizzato soprattutto in America del Nord, si sta lentamente diffondendo in Europa e in Giappone.	Utilizzato in tutto il mondo, in particolar modo in America del Nord.
Applicazioni tipiche	Utilizzo limitato per speciali applicazioni	Utilizzo generico in applicazioni ad alta pressione	Utilizzo generico in sistemi idraulici, pneumatici, di lubrificazione e di accoppiamento
	Presse idrauliche Stampaggio ad iniezione Apparecchiature mobili Macchine per servizio gravoso Costruzioni navali	Presse idrauliche Stampaggio ad iniezione Apparecchiature mobili Macchine per servizio gravoso Costruzioni navali	Macchine per servizio gravoso Ingegneria di processo

Dry Technology

Selezione tipo di flangia

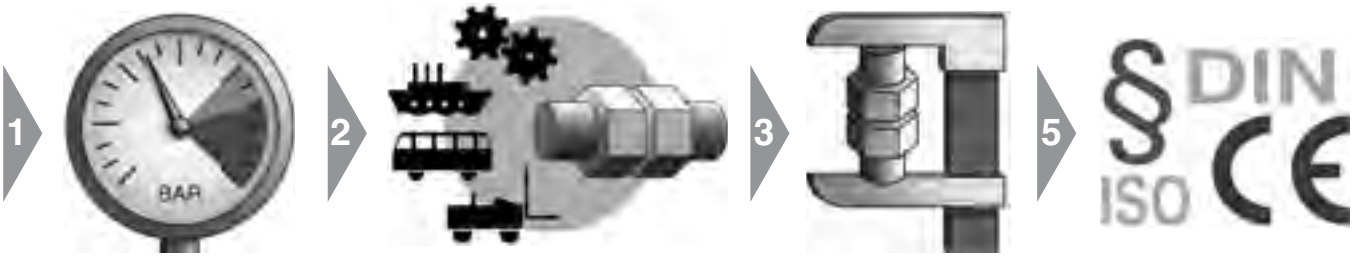

Pressione
- **Selezionare la connessione del tipo di flangia con un'adeguata prestazione di pressione**

Montaggio
- **Selezionare il tipo di flangia adatto per l'applicazione specifica**

Spazio
- **Selezionare il tipo di flangia a seconda dello spazio disponibile**

Specifiche
- **Selezionare il tipo di flangia a seconda delle specifiche del progetto**

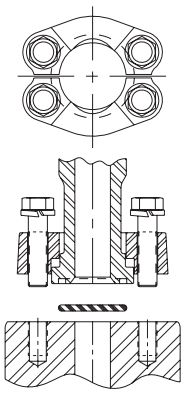

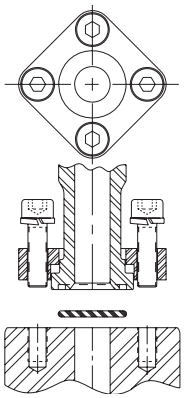

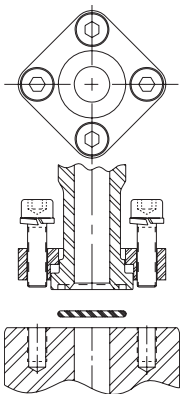

Tipo di flangia	**Semiflangia con 4 bulloni**	**Flangia quadrata a pezzo unico con 4 viti**	**Flangia Cetop**
Metodo di tenuta	Guarnizione in elastomero	Guarnizione in elastomero	Guarnizione in elastomero
Norme Internazionali	ISO 6162-1/-2	ISO 6164 (1994)	
Norme Nazionali	DIN ISO 6162-1/-2/SAE J518	–	Cetop
Compatibilità tubo	Combina connessioni con filettatura e a saldare	Connessione a saldare	Connessione a saldare
Dimensioni disponibili (Diam. est. tubo)	1/2″ fino 5″	3/8″ fino 4″	3/8″ fino 4″
Affidabilità della guarnizione	Eccellente	Eccellente	Eccellente
Montaggio Preparazione tubo Installazione Riparazione in loco	 Buona Eccellente Buona	 Difficoltosa Eccellente Difficoltosa	 Difficoltosa Eccellente Difficoltosa
Requisiti di spazio	Bassi	Bassi	Bassi
Viti utilizzate	Viti metriche conformi a: – DIN 912-8.8 (ISO 4762-8.8) opp. – DIN 912-10.9 (ISO 4762-10.9) viti UNC conformi ad ASA B 18.3	Viti metriche conformi a: – DIN 912-8.8 (ISO 4762-8.8) opp. – DIN 912-10.9 (ISO 4762-10.9)	Viti metriche conformi a: – DIN 912-8.8 (ISO 4762-8.8) opp. – DIN 912-10.9 (ISO 4762-10.9)
Utilizzo corrente	Ampiamente utilizzato in tutto il mondo	Utilizzato soprattutto in Germania	Utilizzato soprattutto in Europa
Applicazioni tipiche	Agricoltura Idraulica Off-shore Costruzioni navali Gru	Agricoltura Idraulica Off-shore Costruzioni navali Gru	Agricoltura Idraulica Off-shore Costruzioni navali Gru

1

Pressione

- **Selezionare la connessione con una prestazione di pressione adeguata**

2

Temperatura

- **Utilizzare una guarnizione in elastomero, laddove adatta**

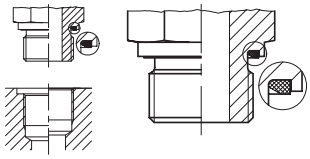

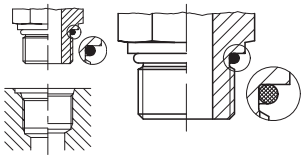

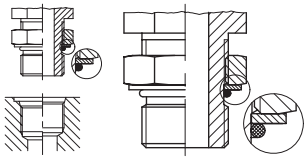

Selezione estremità di connessione:	**Attacco maschio con guarnizione EOLASTIC**	**Attacco maschio con guarnizione O-ring**	**Attacco maschio orientabile con guarnizione O-ring**
Descrizione della connessione, metrica	**Attacco maschio con guarnizione EOLASTIC**	**Attacco maschio con guarnizione O-ring**	**Attacco maschio orientabile con guarnizione O-ring**
Filettatura	Metrica	Metrica	Metrica
Es. di codice di ordinazione EO =	GE12ZLMEDCF	GEO12ZLMCF	VEE12ZSMORCF
Es. di codice di ordinazione Triple-Lok® =	8M16F82EDMXS	8M16F87OMXS;	8M18V87OMXS
Es. di codice di ordinazione O-Lok® =	8M16F82EDMLOS	8M16F87OMLOS	8M18V87OMLOS
Norme filettatura (esempio)	M 16×1.5 ISO 261; ISO 724; DIN 13-T5-T7	M 16×1.5 ISO 261; ISO 724; DIN 13-T5-T7	M 18×1.5 ISO 261; ISO 724; DIN 13-T5-T7
Norme attacco maschio	DIN EN ISO 9974-2 (precedente: DIN 3852 T11, tipo E)	DIN ISO 6149-2/3 (precedente: DIN 3852 T3, tipo F)	DIN ISO 6149-2/3
Norme maschiatura connessione	DIN EN ISO 9974-1 (precedente: DIN 3852 T1, tipo X, Y)	DIN ISO 6149-1 (precedente: DIN 3852 T3, tipo W)	DIN ISO 6149-1 (precedente: DIN 3852 T3, tipo W)
Caratteristiche di prestazione – capacità di pressione – caratteristiche della guarnizione – materiale di tenuta aggiuntivo necessario	 Molto alta Eccellente Assente	 Molto alta Eccellente Assente	 Alta Molto buona Assente
Utilizzo corrente	Attacchi maschi a tenuta solida e morbida. Conosciuti in tutto il mondo. Ben adatto per essere utilizzato con sistemi idraulici a gas e ad alta presione.	Nuovo e sicuro sistema di tenuta regolabile per tutte le aree di applicazione, particolar-mente adatto per sistemi idraulici ad alta pressione. La guarnizione standard del futu-ro. Il segno di identificazione per la versione metrica è una scanalatura sulla fascia.	Nuovo e sicuro sistema di tenuta orientabile per tutte le aree di applicazione, particolar- mente adatto per sistemi idraulici ad alta pressione. La guarnizione standard del futuro.
	Adatti per materiali soffici (es.: alloggiamento in lega di alluminio)		
Descrizione della connessione, pollici	**Attacco maschio con guarnizione EOLASTIC**	**Attacco maschio con guarnizione O-ring**	**Male stud adjustable with O-ring sealing**
Filettatura	BSP	Filettatura UN/UNF	Filettatura UN/UNF
Es. di codice di ordinazione EO =	GE12ZLR1/4EDCF	GE12ZL3/4UNFCF	VEE12ZL3/4UNFCF
Es. di codice di ordinazione Triple-Lok® =	8-4F42EDMXS	8F5OXS	8V5OMXS
Es. di codice di ordinazione O-Lok® =	8-4F42EDMLOS	8F5OMLOS	8V5OMLOS
Norme filettatura (esempio)	G 1/4 A DIN/ISO 228-T1 BS 2779 GB: 1/4 BSPP Japan: 1/4 PF	3/4-16 UNF ISO 725/ANSI B1.1-1974	3/4-16 UNF ISO 725/ANSI B1.1-1974
Norme attacco maschio	DIN 3852 T11, tipo E ISO 1179-2	ISO 11926-2/3	ISO 11926-2/3
Norme maschiatura connessione	DIN 3852 T2, tipo X, Y ISO 1179-1	ISO 11926-1	ISO 11926-1
Caratteristiche di prestazione – capacità di pressione – caratteristiche della guarnizione – materiale di tenuta aggiuntivo necessario	 Molto alta Eccellente Assente	 Molto alta Eccellente Assente	 Alta Molto buona Assente
Utilizzo corrente	Attacchi maschi a tenuta solida e morbida. Conosciuti in tutto il mondo. Adatti per materiali soffici (es.: alloggiamento in lega di alluminio). Ben adatti per essere utilizzati con sistemi idraulici a gas e ad alta pressione.	Predecessore del sistema di tenuta metrica. Spesso utilizzato negli USA. Adatti per materiali soffici (es.: alloggia-mento in lega di alluminio). Ben adatto per essere utilizzato con gas.	Predecessore del sistema di tenuta metrico orientabile. Spesso utilizzato negli USA. Adatti per materiali soffici (es.: alloggiamento in lega di alluminio.

Selezione connessione/ attacco

3

Montaggio

- **E' consigliabile una guarnizione O-ring/ ED per un montaggio facile ed un servizio economico**
- **Evitare filettature coniche**

4

Aplicazione

- **Selezionare la connessione standard per l'applicazione specifica**

	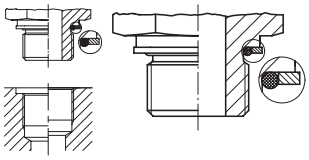	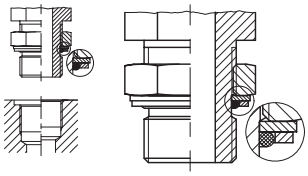	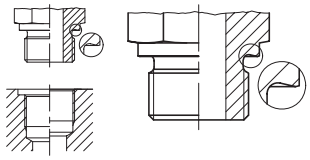
Selezione estremità di connessione:	**Attacco di ritenzione O-ring con attacco maschio**	**Attacco maschio orientabile con guarnizione O-ring e rondella anti-estrusione**	**Attacco maschio con tenuta per mezzo di superficie tagliente**
Descrizione della connessione, metrica	**Attacco maschio orientabile con guarnizione O-ring**	**Attacco maschio orientabile con guarnizione O-ring**	**Attacco maschio con tenuta per mezzo di superficie tagliente**
Filettatura	Metrica	Metrica	Metrica
Es. di codice di ordinazione EO =	–	VEE12ZSMCF	GE12LMCF
Es. di codice di ordinazione Triple-Lok® =	8M16F8OMXS	8M18V8OMXS	–
Es. di codice di ordinazione O-Lok® =	–	8M18V8OMLOS	–
Norme filettatura (esempio)	M 18×1.5 ISO 261; ISO 724; DIN 13-T5-T7	M 18×1.5 ISO 261; ISO 724; DIN 13-T5-T7	M 16×1.5 ISO 261; ISO 724; DIN 13-T5-T7
Norme attacco maschio	–	–	DIN EN ISO 9974-3 (precedente: DIN 3852 T3, tipo B)
Norme maschiatura connessione	DIN EN ISO 9974-1 (precedente: DIN 3852 T1, tipo X, Y)	DIN EN ISO 9974-1 (precedente: DIN 3852 T1, tipo X, Y)	DIN EN ISO 9974-1 (precedente: DIN 3852 T1, tipo X, Y)
Caratteristiche di prestazione – capacità di pressione – caratteristiche della guarnizione – materiale di tenuta aggiuntivo necessario	Media Molto buona Assente	Da media ad alta Buona Assente	Alta Da media a buona Assente
Utilizzo corrente		Nuovo sistema di tenuta adattabile a tutte le aree di applicazione	Adatto per fluidi aggressivi, rispettivamente per temperature molto basse o alte, dove non è possibile utilizzare una guarnizione elastica
	Utilizzato in Europa e nelle aree asiatiche del Pacifico		
	Adatti per materiali soffici (es.: alloggiamento in lega di alluminio)		
Descrizione della connessione, pollici	**Attacco maschio orientabile con guarnizione O-ring**	**Attacco maschio orientabile con guarnizione O-ring**	**Attacco maschio con guarnizione per mezzo di superficie tagliente**
Filettatura	BSP	BSP	BSP
Es. di codice di ordinazione EO =	–	VEE12ZLRCF	GE12LR1/4CF
Es. di codice di ordinazione Triple-Lok® =	8-F40MXS	8V40MXS	–
Es. di codice di ordinazione O-Lok® =	–	8V4OMLOS	–
Norme filettatura (esempio)	G 3/8 A DIN/ISO 228-T1	G 3/8 A DIN/ISO 228-T1	G 1/4 A DIN/ISO 228-T1, BS 2779
Altre norme	GB: 1/4 BSPP, Japan: 1/4 PF	GB: 1/4 BSPP, Japan: 1/4 PF	GB: 1/4 BSPP, Japan: 1/4 PF
Norme attacco maschio	ISO 1179-3	ISO 1179-3	DIN 3852 T2, tipo B, ISO 1179-4
Norme maschiatura connessione	ISO 1179-1; DIN 3852 T2, tipo X, Y	ISO 1179-1; DIN 3852 T2, tipo X, Y	DIN 3852 T2, tipo X, Y, ISO 1179-1
Caratteristiche di prestazione – capacità di pressione – caratteristiche della guarnizione – materiale di tenuta aggiuntivo necessario	Alta Molto buona Assente	Da media ad alta Buona Assente	Alta Da media a buona Assente
Utilizzo corrente	Utilizzato in Europa e nelle aree asiatiche del Pacifico.	Attacchi maschi con guarnizione a tenuta solida e morbida. Conosciuti in tutto il mondo.	Adatto per fluidi aggressivi, rispettivamente per temperature molto basse o alte, dove non è possibile utilizzare una guarnizione elastica
	Adatti per materiali soffici (es.: alloggiamento in lega di alluminio).		

Selezione connessione/ attacco

5

Specifiche

- **Selezionare il tipo di connessione a seconda delle specifiche del progetto**
- **Sono consigliabili le norme internazionali**
- **Selezionare ISO 6149 per i nuovi modelli**

	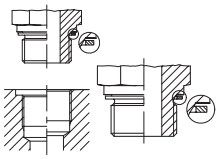	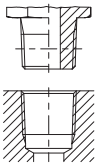	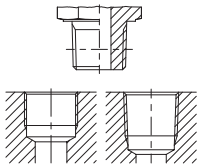	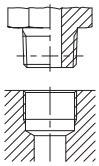
Selezione dell'estremità di connessione:	**Attacco maschio con guarnizione per mezzo di anello di tenuta in metallo**	**Attacco maschio con tenuta per mezzo di filettatura conica**	**Attacco maschio con tenuta per mezzo di filettatura conica**	**Attacco maschio con tenuta per mezzo di filettatura conica**
Descrizione della connessione, metrica	**Attacco maschio con guarnizione per mezzo di anello di tenuta in metallo**	**Attacco maschio con tenuta per mezzo di filettatura conica**	**–**	**Attacco maschio con tenuta per mezzo di filettatura conica**
Filettatura	Metrica	NPT	–	Metrica
Esempio di codice di ordinazione EO =	GE12LMACF	GE12L1/2NPTCF	–	GE08LLMCF
E. di cod. di ordinazio. Triple-Lok® =	–	8-8FMTXSS	–	–
E. di cod. di ordinazio. O-Lok® =	–	8-8FLOSS	–	–
Norme filettatura (esempio)	M 16×1.5; ISO 261; ISO 724; DIN 13-T5-T7	1/2-14 NPT ANSI B1.20.1-1983	–	M 10×1.0 keg DIN 158
Norme attacco maschio	DIN 3852 T1, tipo A DIN 7603 (tenuta)	ANSI B1.20.1-1983	–	DIN 3852 T1, tipo C
Norme maschiatura connessione	DIN EN ISO 9974-1 (precedente: DIN 3852 T1, tipo X, Y)	ANSI B1.20.1-1983	–	DIN 3859 T1, tipo Z (parallel)
Caratteristiche di prestazione – capacità di pressione – caratteristiche della guarnizione – materiale di tenuta aggiuntivo necess.	 Bassa Media Assente	 Molto alta Media Presente	–	 Bassa Media Presente
Utilizzo corrente	Utilizzato parzialmente in applicazioni pneumatiche e a gas	Utilizzato principalmente in N. America. Alcuni sono utilizzati nel resto del mondo. Gli attacchi maschi e la maschiatura connessione sono conici. È possibile ottenere la tenuta solo con materiale di tenuta in plastica o liquido	–	Solo per scarsi requisiti a causa di una connessione parallela. E' possibile ottenere una prestazione senza perdite con materiale di tenuta in plastica o liquido per filettatura Utilizzatto soprattutto in Germania.
Descrizione della connessione, pollici	**Attacco maschio con guarnizione per mezzo di anello di tenuta in metallo**	**Attacco maschio con guarnizione per mezzo di filettatura conica**	**Attacco maschio con guarnizione per mezzo di filettatura conica**	**Attacco maschio con guarnizione per mezzo di filettatura conica**
Filettatura	BSPP	NPTF	BSPT	BSPT ridotto
Esempio di codice di ordinazione EO =	GE12LR1/4ACF	–	GE12LR1/2KLCF**)	GE12LR1/4KEGCF
E. di cod. di ordinazio. Triple-Lok® =	–	12FMTXS	8-8F3MXS	–
E. di cod. di ordinazio. O-Lok® =	–	12FLOS	–	–
Norme filettatura (esempio)	G 1/4 A DIN/ISO 228-T1 BS 2779	3/4-14 NPTF ANSI B1.20.3-1983	R 1/2 ISO 7; DIN 2999-1 BS 21	R 1/4 (ridotto) DIN 3858
Altre norme	GB: 1/4 BSPP, Japan: 1/4 PF	–	GB: 1/4 BSPT; Japan: 1/4 PT	–
Norme attacco maschio	DIN 3852 T2, tipo A DIN 7603 (tenuta)	SAEJ 476a	ISO 7; DIN 2999-1	DIN 3852 T2, tipo C
Norme maschiatura connessione	DIN 3852 T2, tipo X, Y ISO 1179-1	SAEJ 476a ANSI B1.20.3	ISO 7/1-Rp/Rc; DIN 2999-Rc BS 21-Rp/Rc; Japan PT-Port	DIN 3852 T2, tipo Z (parallel)
Caratteristiche di prestazione – capacità di pressione – caratteristiche della guarnizione – materiale di tenuta aggiuntivo necess.	 Bassa Media Assente	 Molto alta Media Raccomandata	 Media Media Presente	 Bassa Media Presente
Utilizzo corrente	Sta diventando sempre meno importante. Utilizzato in parte per la pneumatica.	Usato sopratutto in Nord America. Gli attacchi maschi e la maschiatura connessione sono conici. Stesso utilizzo di NPT, ma qui vengono mantenute tolleranze più strette per assicurare il contatto metallo con metallo (filettatura con tenuta asciutta)	Utilizzato sopratutto in Gran Bretagna e nelle aree asiatiche del Pacifico. Gli attacchi maschi sono conici. Le connessioni sono sopratutto coniche, ma possono anche essere parallele. E' possibile ottenere una prestazione senza perdite con materiale di tenuta in plastica o liquido per filettatura. ****) l'estremità dell'attacco maschio non è inclusa nel catalogo!**	Solo per scarsi requisiti a causa della connessione parallela. E' possibile ottenere una prestazione senza perdite con materiale di tenuta in plastica o liquido per filettatura. Utilizzato soprattutto in Germania. **Non deve essere utilizzato con connessioni BSPT e PT (standard giapponese) a causa di uno scarso impiego di filettatura!**

Selezione raccordo orientabile

1

Pressione

- **Pre-selezionare il raccordo orientabile con prestazione di pressione sufficiente**
- **E' consigliabile la guarnizione in elastomero per una prestazione di tenuta più affidabile**

2

Portata

- **Selezionare la soluzione ottimale per la portata migliore e lo spazio disponibile**

Tipo	Curvatura tubo 90° e attacco maschio		Gomito girevole		Gomito orientabile
	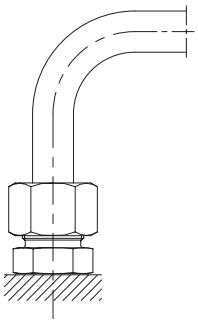	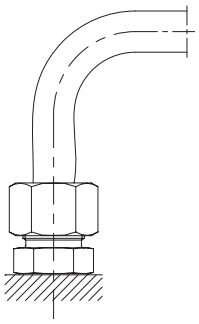	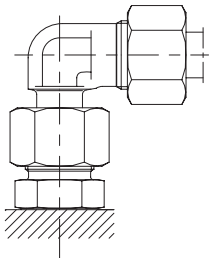	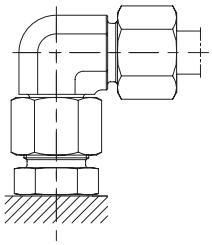	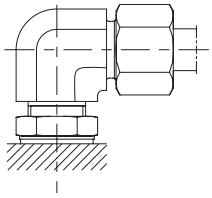
EO:	GE12LMCF	GE12ZLMEDCF	EVW	EW	WEE
Triple-Lok®:	FMTX, F3MX	F82EDMX	–	F82EDMX+C6MX	C8OMX
O-Lok®:	–	F82EDMLO	–	F82EDMLO+C6MLO	C8OMLO
Modello	DPR/PSR Triple-Lok® Connessione con guarnizione in metallo	EO-2 O-Lok® Connessione con guarnizione in elastomero	Gomito orientabile con EO-DPR/PSR pre-assemblato	Gomito orientabile con connessione a dado girevole	Gomito orientabile con attacco maschio orientabile
Metodo di tenuta	In metallo	In elastomero	In metallo	In elastomero	In elastomero
Prestazione Pressione Affidabilità della guarnizione Caratteristiche di portata Compattezza	 Buona Buona Eccellente Ingombrante	 Eccellente Eccellente Eccellente Ingombrante	 Buona Buona Molto buona Buona	 Eccellente Eccellente Molto buona Buona	 Buona Buona Molto buona Molto buona
Montaggio/installazione Riparazione in loco	Molto buona Buona	Eccellente Eccellente	Buona Buona	Eccellente Eccellente	Molto buona Ingombrante
Dimensioni disponibili	Diametro esterno tubo da 4 mm a 42 mm per DPR/PSR Triple-Lok® da 6 mm a 50 mm e da 1/4 a 2 pollici	Diametro esterno tubo da 4 mm a 42 mm per EO-2 Triple-Lok® und O-Lok® da 6 mm a 50 mm e da 1/4 a 2 pollici	Diametro esterno tubo da 6 mm a 42 mm da DPR/PSR	Diametro esterno tubo da 6 mm a 42 mm per DPR/PSR/EO-2 Triple-Lok® und O-Lok® da 6 mm a 50 mm e da 1/4 a 2 pollici	Diametro esterno tubo da 4 mm a 42 mm per DPR/PSR/EO-2 Triple-Lok® und O-Lok® da 6 mm a 50 mm e da 1/4 a 2 pollici
Filettatura disponibili	Metrica ISO 9974-3 BSPP ISO 1179-4 DIN 3852 tipoa B NPT/NPFT	Metrica ISO 6149 Metrica ISO 9974-2 BSPP/ISO 1179-2 UN/UNF	Metrica ISO 9974-3 BSPP ISO 1179-4 DIN 3852 tipoa B NPT/NPFT	Metrica ISO 6149 Metrica ISO 9974-2 BSPP/ISO 1179-2 UN/UNF	Metrica ISO 6149 Metrica ISO 9974-2 BSPP/ISO 1179-2 UN/UNF
Utilizzo corrente	Utilizzo preferito non critico quando c'è spazio		Non indicato per i nuovi modelli	Utilizzo generico	Utilizzo generico
Applicazioni tipiche	Apparecchiature agricole Ingegneria di precesso	Tutti i sistemi idraulici e pneumatici	Apparecchiature agricole Ingegneria di precesso	Tutti i sistemi idraulici e pneumatici	Tutti i sistemi idraulici e pneumatici

B

Selezione raccordo orientabile

3

Spazio

- **Selezionare la soluzione ottimale per lo spazio disponibile e la portata migliore**

4

Montaggio

- **Controllare se il processo di montaggio è adatto**

Tipo	Banjo		Banjo ad alta pressione	
	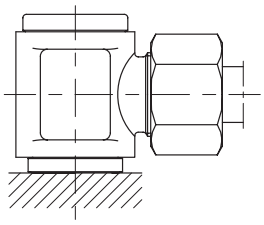	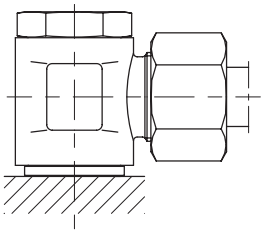	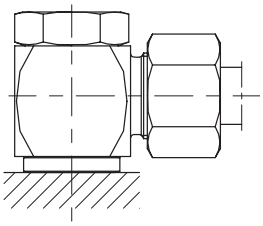	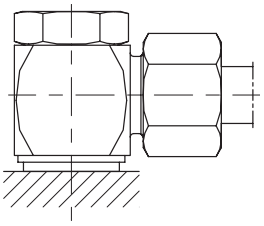
EO:	DSVW	SWVE	WH DKA	WH KDS
Triple-Lok®:	–	–	–	–
O-Lok®:	–	–	–	–
Modello	Corpo raccordo con bullone incassato e cappuccio	Corpo raccordo con bullone incassato e cappuccio	Corpo raccordo con bullone incassato e cappuccio	Corpo raccordo con bullone incassato e cappuccio
Metodo di tenuta	In metallo	In metallo	In metallo	In elastomero
Prestazione Pressione Affidabilità della guarnizione Caratteristiche di portata Compattezza	 Bassa pressione Buona Buona Eccellente	 Buona Buona Buona Eccellente	 Molto buona Buona Buona Eccellente	 Molto buona Eccellente Buona Eccellente
Montaggio/installazione Riparazione in loco	Buona Buona	Molto buona Buona	Molto buona Buona	Eccellente Eccellente
Dimensioni disponibili	Diametro esterno tubo da 4 mm a 42 mm per DPR/PSR	Diametro esterno tubo da 4 mm a 42 mm per DPR/PSR	Diametro esterno tubo da 6 mm a 42 mm per DPR/PSR	Diametro esterno tubo da 6 mm a 42 mm per DPR/PSR/EO-2
Filettatura disponibili	– Metrica DIN 3852 BSPP –	– Metrica BSPP –	– Metrica BSPP –	– Metrica BSPP –
Utilizzo corrente	Solo per sistemi a bassa pressione, non indicato per i nuovi modelli	Solo per sistemi a pressione bassa	La soluzione migliore per applicazioni di spazio limitato	
Applicazioni tipiche	Sistemi di freni ad aria Linee di ritorno	Sistemi a bassa e media pressione	Applicazioni critiche per problemi di spazio quale carrello elevatore a forche Idraulica mobile	

Norme

5

Specifiche

- **Selezionare i raccordi a seconda degli standard internazionali**
- **Controllare le specifiche del cliente/ utente finale**
- **Considerare le linee guida specifiche del progetto**
- **Evitare articoli non conformi alla norma**

Norme ISO per raccordi				Norme nazionali	
Raccordi EO 24° DIN EN ISO 8434-1/-4 (precedentemente: DIN 2353)	**Triple-Lok®** ISO 8434-2 ● Raccordi svasati a 37°	**O-Lok®** ISO 8434-3 ● Raccordi a tenuta frontale O-ring	**Adattatore K4** ISO 8434-6 ● BSPP 60° Adattatore a cono	**Adattatore P4** JIS B 8363 JIS BSPP 60° Adattatore a cono	**Adattatore NPSM** SAE J 516 NPTF 30°-cono

Condizioni tecniche di consegna
- DIN 3859 T1

Istruzioni per montaggio
- DIN 3859 T2

Procedura di prova
- DIN EN ISO 19879

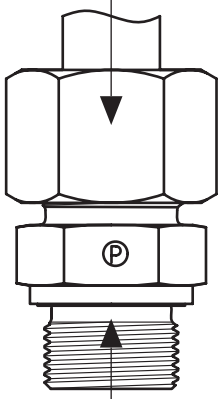

Specifiche
- Specifiche del progetto
- Specifiche del cliente
- Approvazioni

Raccordi con attacco maschio

Estremità attacco Filettatura metrica
- DIN ISO 6149
- DIN EN ISO 9974

Estremità attacco Filettatura BSPP
- ISO 1179
- DIN 3852 T11
- DIN 3852 T2

Estremità attacco Filettatura UN/UNF
- ISO 11926

Estremità attacco Filettatura NPT Filettatura NPTF
- SAE J476

Estremità attacco Filettatura BSPT
- ISO 7

Omologazioni

I raccordi per tubi Parker sono riconosciuti da varie società di approvazione, tra le quali:

Germanischer Lloyd (GL)
Lloyds Register of Shipping (LR)
Det Norske Veritas (DNV)
American Bureau of Shipping (ABS)
Russian Maritime Register of Shipping (RMS)
China Classification Society (CCS)
Deutscher Verein des Gas-und Wasserfaches (DVGW)

Per altre applicazioni i raccordi per tubi Parker sono stati approvati anche da diverse autorità nazionali.
Molti produttori di apparecchiatura originale e gli utenti finali di differenti industrie hanno approvato i raccordi per tubi Parker.

Attenzione:
L'approvazione del modello è di solito limitata a determinati prodotti, applicazioni, condizioni di lavoro, durata o altre restrizioni. Siamo lieti di informarVi sulle Vostre applicazioni e di inviarVi la documentazione richiesta.

Specifiche tubo

Tubi con diametri estemi metrici

Materiale tubo Acciaio	Specifiche	Struttura	Condizioni	Tolleranze diam. est./ spessore parete	Superficie	Sistemi di raccordi adeguati				Nota
						DPR/PSR/ EO-2	EO-2 Form	T- Lok®	O-Lok®	
E235 (= 1.0308)	DIN EN 10305-4	Trafilato freddo senza saldatura	+N (= normal annealed)	EN 10305-4	Fosfata, lubrificata o A3C o CF	X	X	X	X	1)
R37	ISO 3304		NBK (= normal annealed)	ISO 3304		X	X	X	X	2)
E355 (= 1.0580)	DIN EN 10305-4		+N (= normal annealed)	EN 10305-4		X	X	X	X	3)
R50	ISO 3304		NBK (= normal annealed)	ISO 3304		X	X	X	X	4)

Materiale tubo Acciaio inossidabile	Specifiche	Struttura	Condizioni	Tolleranze diam. est./ spessore parete	Superficie	Sistemi di raccordi adeguati				Nota
						DPR/PSR/ EO-2	EO-2 Form	T- Lok®	O-Lok®	
1.4571 (= TP 316 Ti)	DIN EN 10216-5	Trafilato a freddo senza saldatura	CFA	DIN EN 10305-1	Liscia	X	X	X	(X)	5)
1.4541 (= TP 321)						X	(X)	X	(X)	6)
1.4404 (= TP 316L)	EN ISO 1127 o ASTM A269/A213		Solution heat treated (bright annealed)	D4/T3* (EN ISO 1127) o ASTM A269/A213		X	(X)	X	X	7)
1.4301 (= TP 304)						X	(X)	X	X	8)
1.4306 (= TP 304L)										
1.4401 (= TP 316)	EN ISO 1127	Tubo a saldare	DIN 17457-K2 for OD 6–12 mm, cold drawn welded (CDW) with smooth outer surface for OD 14–42 mm		Liscia, con saldatura quasi invisible	X	(X)	X	X	9)
1.4301 (= TP 304)						X	(X)	(X)	(X)	10)
1.4541 (= TP 321)						X	(X)	(X)	(X)	

Materiale tubo rame	Specifiche	Struttura	Condizioni	Tolleranze diam. est./ spessore parete	Superficie	Sistemi di raccordi adeguati				Nota
						DPR/PSR/ EO-2	EO-2 Form	T- Lok®	O-Lok®	
Cu DHP R290/250/200	EN 1057 EN 12449	Tubo senza saldatura	EN 1057 EN 12449	EN 1057 EN 12449	Pulita, levigata, liscia	X	X	X	X	11)

1) Tubi raccomandati EO di precisione standard per applicazioni idrauliche ad alta pressione. Tolleranze strette per una facile maneggevolezza. Buona saldabilità e capacità di curvatura.
2) Tolleranza diametro esterno per tubo grande non così stretta come per tubo EO.
3) Tubi di precisione per applicazioni idrauliche a pressione molto alta. Tolleranze strette per una facile maneggevolezza. Buona saldabilità e capacità di curvatura.
4) Tolleranza diametro esterno di tubo grande non così stretta come per tubo EO.
5) Tubi raccomandati EO di precisione standard per applicazioni idrauliche ad alta pressione. Tolleranze strette (come per tubi di acciaio) per una facile maneggevolezza. Buona saldabilità e resistenza alla corrosione. ( ) su richiesta.
6) Tubi raccomandati EO di precisione standard per applicazioni idrauliche ad alta pressione. Tolleranze strette(come per tubi di acciaio) per una facile maneggevolezza. Buona saldabilità. ( ) su richiesta.
7) Tubo comune, diametro esterno. Tolleranza non così stretta come per tubo EO. Buona saldabilità e resistenza alla corrosione. ( ) = La tolleranza sul diametro esterno del tubo da 42 mm è troppo ampia
8) Tubo comune, diametro esterno. Tolleranza non così stretta come per tubo EO. ( ) = La tolleranza sul diametro esterno del tubo da 42 mm è troppo ampia
9) Tubo comune, diametro esterno. Tolleranza non così stretta come per tubo EO. ( ) = La tolleranza sul diametro esterno del tubo da 42 mm è troppo ampia
10) Utilizzato in applicazioni di pneumatica (a bassa pressione). ( ) = Solo per tubo con superficie esterna e interna liscia.
11) Bussola di rinforzo „VH“ può essere necessaria. es. per R250-28×1.5

* = Per sistemi DPR/PSR/EO-2: tubi dalle pareti fini che necessitino di una ghiera di rinforzo richiedono una classe di tolleranza più stretta T4. Tolleranze diam.est. tubo classe D3 non raccomandate. D3 potrebbe ridurre la funzionalità e le capacità del sistema di connessioni.

Specifiche Tubi

Tubi con diametri esterni in pollici

Materiale tubo Acciaio	Specifiche	Struttura	Condizioni	Tolleranze diam. est./spessore parete	Superficie	Sistemi di raccordi T- Lok®	O-Lok®	Nota
Acciaio al carbonio C-1010	SAE J524 (AMS 5050 J, ASTM A179)	Seamless	Complettamente ricotto	SAE J524 (AMS 5050 J, ASTM A179)	Liscia, oliare	X	X	1)
	SAE J525	Welded and drawn		SAE J525		X	X	2)

Materiale tubo Acciaio inossidabile	Specifiche	Struttura	Condizioni	Tolleranze diam. est./spessore parete	Superficie	Sistemi di raccordi T- Lok®	O-Lok®	Nota
1.4404 (= TP 316L)	ASTM A269, ASTM A213	Senza saldatura	Complettamente ricotto	ASTM A269, ASTM A213	Liscia	X	X	3)
1.4301 (= TP 304)						X	X	4)
1.4401 (= TP 316)						X	X	
1.4404 (= TP 316L)	ASTM A249, ASTM A269	Saldato e trafilato		ASTM A249, ASTM A269		X	X	
1.4301 (= TP 304)						X	X	
1.4401 (= TP 316)						X	X	

Materiale tubo Rame	Specifiche	Struttura	Condizioni	Tolleranze diam. est./spessore parete	Superficie	Sistemi di raccordi T- Lok®	O-Lok®	Nota
Rame	SAE J528 (ASTM B-75)	Senza saldatura	Ricotto per addolcimento Temprato	SAE J528 (ASTM B-75)	Liscia	X	X	4)

1) Tubi EO raccomandati per applicazioni idrauliche/ pneumatiche
2) Tubi comuni in America del Nord
3) Tubi raccomandati per applicazioni idrauliche/ pneumatiche. Buona saldabilità e resistenza alla corrosione
4) Tubi comuni in America del Nord

Selezione raccordi – riepilogo

I tradizionali raccordi del tipo ad anello mordente sono stati originariamente sviluppati e progettati per condizioni di funzionamento di sistemi idraulici fluidi completamente diversi rispetto a quelli utilizzati oggi e ai futuri requisiti imposti dal mercato.

Parker ha sviluppato e introdotto nuovi prodotti e migliori tecnologie di montaggio per soddisfare le esigenze di oggi e di domani degli operatori di apparecchiature idrauliche. Questa nuova generazione di raccordi per tubi e i relativi metodi di montaggio vengono classificati con il nome di *Dry Technology*, o tecnologia a secco. Nel catalogo, tutti i prodotti che rientrano nella categoria sono contraddistinti dalla dicitura *Dry Technology*.

Per tutti i nuovi modelli di

- Sistemi idraulici
- Sistemi pneumatici
- Sistemi di raffreddamento
- Sistemi di lubrificazione
- Sistemi di nebulizzazione

Selezionare soltanto i componenti classificati nella categoria *Dry Technology*.

Dry Technology a confronto con tecnologia tradizionale

EO-2 a confronto con tipo mordente

+ Guarnizione elastomerica
+ Volume della guarnizione sufficiente a compensare la tolleranza del tubo
+ Alto livello di tenuta
+ Affidabilità a lungo termine senza necessità di ulteriore serraggio
+ Eliminazione di aria in ingresso
+ Aderenza perfetta dell'assemblaggio
+ Agevole controllo del montaggio
+ Strumento di pre-montaggio integrato
+ Nessuna sollecitazione del cono interno del corpo del raccordo
+ Nessuna usura degli strumenti di pre-montaggio
+ Possibilità di montaggio diretto dei tubi in acciaio inossidabile (EO-2)
+ Nessuna usura prematura delle filettature in acciaio inossidabile
+ Per un montaggio efficiente (EO-2)è possibile utilizzare gli utensili presenti e le macchine EOMAT
+ Integrazione di tutte le parti nel dado a duplice funzione (EO-2)
+ Nessuna confusione tra le singole ghiere
+ Maggiore maneggevolezza
+ Possibilità di effettuare il montaggio per un numero illimitato di volte
+ Possibilità di sostituzione della singola guarnizione
+ Conformità ISO (ISO 8434/DIN 2353)
+ Prodotto ultra collaudato dal 1993 (EO-2)
+ Intercambiabilità con l'anello progressivo EO (EO-2)
+ Costo dei componenti più elevato in confronto ai tradizionali raccordi ad anello mordente
+ Basso costo complessivo
+ Maggiore convenienza per l'utente finale
+ Tipo di raccordo richiesto da molti settori industriali: produzione automobilistica, stampaggio a iniezione, apparecchiature mobili, costruzioni navali ed esplorazione off-shore

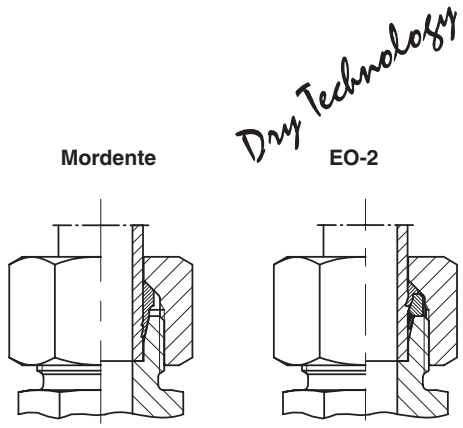

O-Lok® a confronto con Triple-Lok® tradizionale

+ Maggiore resistenza alla pressione rispetto a Triple-Lok®
+ Guarnizione elastomerica
+ Volume della guarnizione sufficiente a compensare la tolleranza del tubo
+ Alto livello di tenuta
+ Affidabilità a lungo termine senza necessità di ulteriore serraggio
+ Eliminazione di aria in ingresso
+ Aderenza perfetta dell'assemblaggio
+ Agevole controllo del montaggio
+ Agevole installazione dei componenti a superficie piatta
+ Maggiore resistenza alle vibrazioni
+ Tecnologia di flangiatura orbitale Parflange®
+ Possibilità di effettuare il montaggio per un numero illimitato di volte
+ Possibilità di sostituzione della singola guarnizione
+ Conformità ISO (DIN EN ISO 8434)
+ Prodotto ultra collaudato
+ Costo dei componenti più elevato rispetto a Triple-Lok®
+ E' necessaria una macchina Parflange®
+ Possibilità di utilizzare bussole a brasare per riparazione in loco
+ Basso costo complessivo
+ Maggiore convenienza per l'utente finale
+ Tipo di raccordo richiesto da molti settori industriali: apparecchiature agricole, macchine edili mobili, stampaggio a iniezione
+ Sempre più diffuso

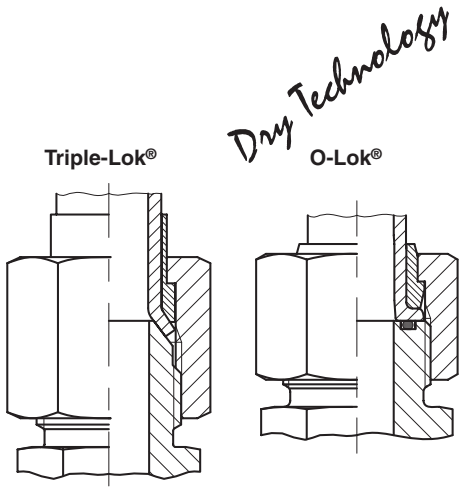

EO2-FORM a confronto con nipplo a saldare tradizionale

+ Connessione sicura e aderente
+ Facile procedura di montaggio
+ Senza inconvenienti con tubo placcato zinco
+ Guarnizione elastomerica
+ Volume della guarnizione sufficiente a compensare la tolleranza del tubo
+ Alto livello di tenuta
+ Affidabilità a lungo termine senza necessità di ulteriore serraggio
+ Eliminazione di aria in ingresso
+ Aderenza perfetta dell'assemblaggio
+ Agevole controllo del montaggio
+ Facile preparazione del tubo
+ Facile ispezione della qualità
+ Nessuna rilavorazione della saldatura
+ Utilizzo di guarnizioni EO-2
+ Possibilità di effettuare il montaggio per un numero illimitato di volte
+ Possibilità di sostituzione della singola guarnizione
+ Conformità ISO (DIN EN ISO 8434)
+ Prodotto base EO-2 ultra collaudato
+ Intercambiabilità con anello progressivo EO (EO-2)
+ Componenti nuovi o aggiuntivi non necessari
+ Costo dei componenti più elevato rispetto ai tradizionali raccordi ad anello mordente
+ Macchina EO-2-FORM necessaria
+ Possibilità di utilizzare EO-2 per riparazione in loco
+ Basso costo complessivo
+ Maggiore convenienza per l'utente finale
+ Approvato per applicazioni in presse idrauliche, stampaggio a iniezione, apparecchi di sollevamento, chiuse e costruzioni navali
+ Sempre più diffuso

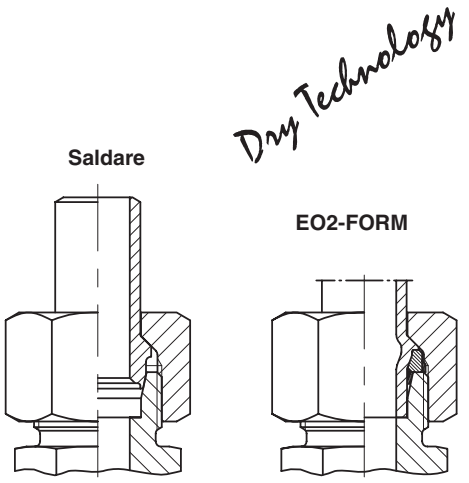

Orientabile con snodo sferico a confronto con codolo tradizionale

+ Guarnizione elastomerica
+ Alto livello di tenuta
+ Affidabilità a lungo termine senza necessità di ulteriore serraggio
+ Eliminazione di aria in ingresso
+ Resistente a pressioni di esercizio più elevate
+ Elevata resistenza meccanica
+ Nessuna fuoriuscita a montaggio incompleto
+ Semplice installazione del raccordo
+ Nessuna sollecitazione del cono interno del corpo del raccordo
+ Nessuna usura degli strumenti di pre-montaggio
+ Possibilità di effettuare il montaggio per un numero illimitato di volte
+ Possibilità di sostituzione della singola guarnizione
+ Conformità ISO (DIN EN ISO 8434-1/-4)
+ Prodotto ultra collaudato dal 1970
+ Intercambiabilità con i raccordi codolo EO
+ Costo dei componenti più elevato in confronto ai tradizionali raccordi codolo
+ Basso costo complessivo
+ Maggiore convenienza per l'utente finale
+ Tipo di raccordo richiesto da molti settori industriali: produzione automobilistica, stampaggio a iniezione, apparecchiature mobili, costruzioni navali ed esplorazioni off-shore
+ Già molto utilizzato e sempre più diffuso

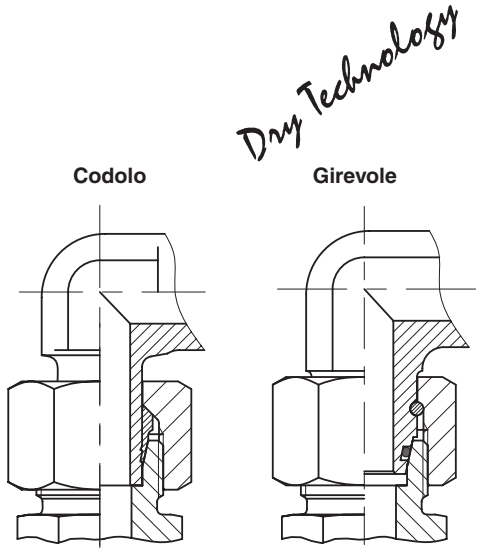

Attacco maschio con guarnizione Eolastic o O-ring a confronto con filettatura conica con guarnizione in metallo

+ Guarnizione elastomerica
+ Alto livello di tenuta
+ Affidabilità a lungo termine senza necessità di ulteriore serraggio
+ Eliminazione d'aria in ingresso
+ Resistente a pressioni di esercizio più elevate
+ Aderenza perfetta dell'assemblaggio
+ Nessun danno alla superficie della connessione
+ Montaggio e funzionamento efficienti indipendentemente dal materiale della connessione
+ Bassa coppia di montaggio
+ Nessun bordo di tenuta in metallo che possa danneggiarsi durante il trasporto o la movimentazione
+ Possibilità di effettuare il montaggio per un numero illimitato di volte
+ Possibilità di sostituzione della singola guarnizione
+ Conformità ISO (ISO 1179/ISO 6149/DIN ISO 6149)
+ Prodotto ultra collaudato dal 1964
+ Intercambiabilità con i raccordi tradizionali
+ Ampia gamma e larga disponibilità di prodotto
+ Costo dei componenti più elevato in confronto ai tradizionali raccordi ad anello mordente
+ Basso costo complessivo
+ Tipo di raccordo richiesto da molti settori industriali: produzione automobilistica, stampaggio a iniezione, apparecchiature mobili, costruzioni navali ed esplorazione off-shore
+ Già molto utilizzato e sempre più diffuso

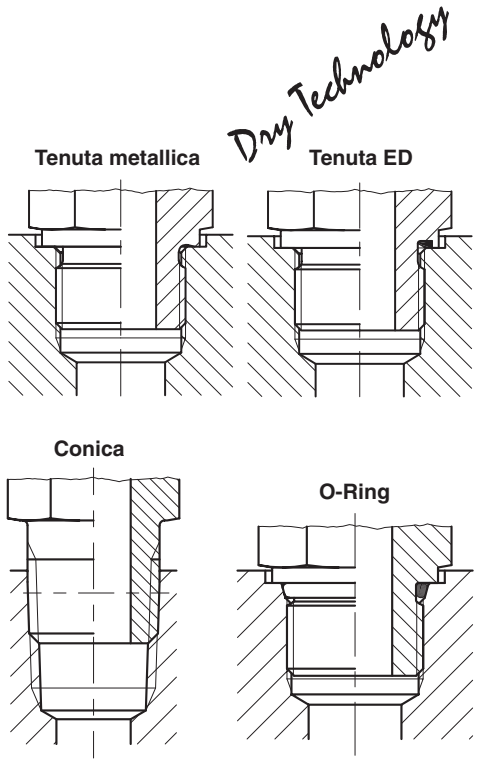

Orientabile con dado di bloccaggio a confronto con filettatura conica

+ Guarnizione elastomerica
+ Alto livello di tenuta
+ Affidabilità a lungo termine senza necessità di ulteriore serraggio
+ Eliminazione di aria in ingresso
+ Buone caratteristiche di portata
+ Orientabile a 360°
+ Più compatto rispetto alla combinazione orientabile con snodo
+ Non è necessario materiale di tenuta aggiuntivo
+ Aderenza perfetta dell'assemblaggio
+ Nessun danno alla superficie della connessione
+ Montaggio e funzionamento efficienti indipendentemente dal materiale della connessione
+ Bassa coppia di montaggio
+ Possibilità di effettuare il montaggio per un numero illimitato di volte
+ Possibilità di sostituzione della singola guarnizione
+ Intercambiabilità con i raccordi tradizionali
+ Disponibile con gomito a 90° o 45°, configurazione a T, a T di linea
+ E' necessaria lamatura a macchina
+ Costo inferiore rispetto ai raccordi banjo
+ Basso costo complessivo
+ Maggiore convenienza per l'utente finale
+ Sempre più diffuso

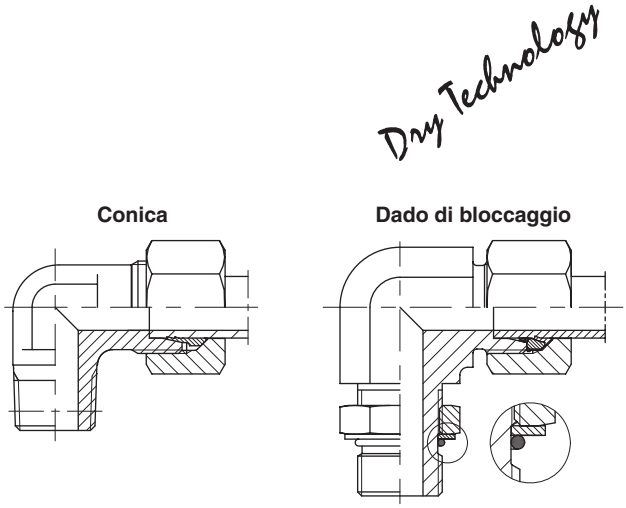

Banjo ad alta pressione a confronto con tradizionale gomito a bassa pressione

+ Guarnizione elastomerica
+ Alto livello di tenuta
+ Affidabilità a lungo termine senza necessità di ulteriore serraggio
+ Eliminazione di aria in ingresso
+ Orientabile a 360°
+ Design compatto
+ Adatto ad applicazioni ad alta pressione
+ Adattamento a superfici lamate ridotte
+ Aderenza perfetta all'assemblaggio
+ Nessun danno alla superficie della connessione
+ Montaggio e funzionamento efficienti indipendentemente dal materiale della connessione
+ Nessuna estrusione della guarnizione
+ Solo uno dei bulloni incassati richiede serraggio
+ Nessuna vite nascosta
+ Possibilità di effettuare il montaggio per un numero illimitato di volte
+ Possibilità di sostituzione della singola guarnizione
+ Prodotto ultra collaudato dal 1980
+ Intercambiabilità con i raccordi tradizionali
+ Disponibile con gomito a 90° e configurazione a T
+ Leggera limitazione della portata
+ Basso costo complessivo
+ Maggiore convenienza per l'utente finale
+ Sempre più diffuso

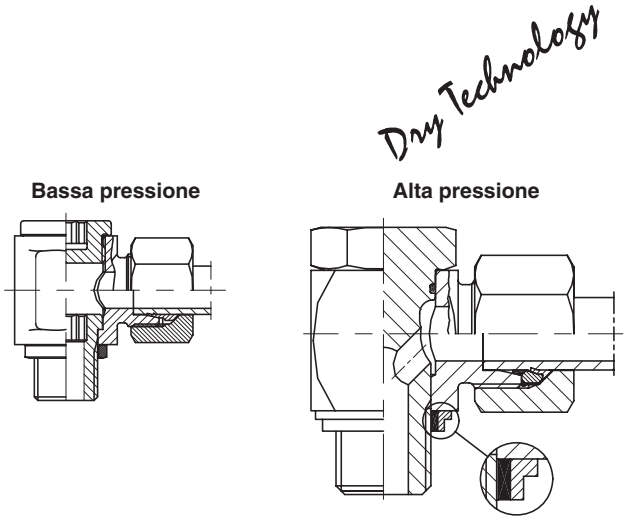

Originali Ermeto
Dati di prestazione

Pressioni

Pressione nominale PN

La pressione nominale PN è un valore relativo alla pressione di un componente idraulico per applicazioni dinamiche a ciclo continuo. Il valore viene arrotondato per corrispondere ai valori nominali stabiliti dalle norme internazionali. Le varie serie dei raccordi vengono raggruppate in base alla pressione nominale del gruppo che costituisce il „minimo comune denominatore“ all'interno del gruppo stesso.

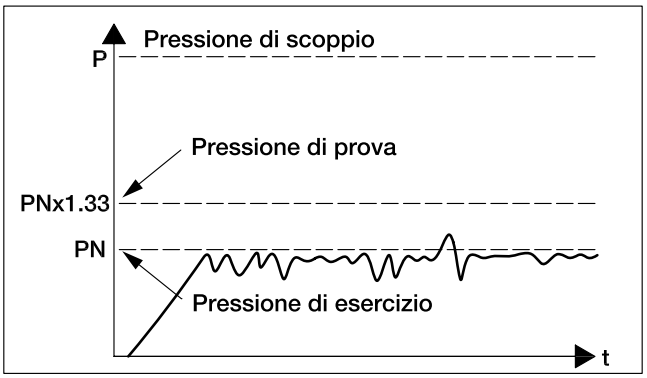

Le pressioni nominali indicate sono riconosciute a livello internazionale e consentono l'abbinamento di dimensioni comuni di componenti. I raccordi per tubi Parker soddisfano o sono addirittura superiori ai comuni valori nominali di pressione conformi alla norma.
Per dimostrare la resistenza di carico dinamico a lungo termine, i componenti vengono sottoposti a test ad impulsi di pressione di PNx1.33 a 1 Hz per **1 milione di cicli.** Le pressioni di scoppio del test statico sono almeno 4 volte il valore della pressione nominale.
Eccezione: per le valvole a sfera le pressioni di scoppio del test statico sono almeno 1.5 volte il valore PN conformemente a DIN 3230 T5 e ISO 5108.

Grafico di conversione

Bar	Mpa	PSI
100	10,0	1450
160	16,0	2321
210	21,0	3045
315	31,5	4569
350	35,0	5075
400	40,0	5801

Riduzioni di pressione e temperature

Riduzioni di pressione necessarie (in base al materiale) con riferimento alle pressioni indicate in catalogo per temperature più elevate. Sia il materiale del raccordo in metallo sia il composto di tenuta elastomerica devono essere selezionati in base all'intervallo di temperatura del sistema. **Attenzione:** per compatibilità fluido si veda pagina C5.

Materiale raccordi	Riduzione di pressione per temperatura di esercizio TB in °C														
	–60	–50	–40	–35	–25	+20	+50	+100	+120	+150	+175	+200	+250	+300	+400
Acciaio, raccordi			0 %							–11 %	–19 %		–28 %		
Acciaio, tubi			0 %							–19 %			–27 %		
Acciaio, inossidabile, raccordi	0 %								–11 %			–20 %		–30 %	
Acciaio, inossidabile, tubi	0 %						–5,5 %	–11,5 %	–21,5 %				–29 %		–34%
Ottone, raccordi[1)]	35 %														
Materiale di tenuta NBR (e.s.: Perbunan)															
Materiale di tenuta FKM															
Materiale di tenuta EPDM[2)]															

Temperatura di esercizio consentita
Temperatura ambiente di applicazioni idrauliche e pneumatiche
Temperatura non consentita

Perbunan = maschio reigstrato Fa. Bayer
1) 35 % (se non indicato come extra nella Colonna PN „MS“ per ottone)
2) EPDM non è compatibile con olio (solitamente non conservato in magazzino)

Esempio di calcolo:
Raccordo a pressione nominale 16S/71 = 400 bar
Temperatura = 200 °C
Materiale = acciaio inossidabile
Raccordi riduzione di pressione = 20 %
Tubi riduzione di pressione = 21,5 %
Tubo a pressione nominale
16 × 2.5/71, DIN 2413 III = 362 bar

Formula:

Raccordo $PN_{200°C} = \frac{400\ \text{bar}}{100\%} \times (100\% – 20\%) = 320\ \text{bar}$

Tubo $PN_{200°C} = \frac{362\ \text{bar}}{100\%} \times (100\% – 21{,}5\%) = 284\ \text{bar}$

C

Materiali

Raccordi	Materia prima	Materiale				Tipo di raccordo									
						EO				O-Lok®			Triple-Lok®		
		Design azione[2]	Materiale Nr.	Norme	Design azione US[2]	Corpi	Dadi	Ghiere	Raccordi a saldare	Corpi	Dadi	Bussole	Corpi	Dadi	Bussole
Acciaio	Ricavato da barra	11SMnPb30	1.0718	DIN EN 10277-3	SAE 12L14	X				X		X	X		X
	Acciaio automatico	11SMn30	1.0715	DIN EN 10277-3	SAE 1213	X									
		46S20	1.0727	DIN EN 10277-3	SAE 1146	X									
	Forgiature	15S10	1.0710	DIN 1651		X									
	Acciaio automatico	11SMn30 modificata	1.0715	DIN EN 10087	SAE 1213 modificata					X			X		
		36SMn14	1.0764	DIN EN 10087		X									
		C45 modificata	1.0503	DIN EN 10083	SAE 1045 modificata		X				X			X	
	Acciaio estruso	C10C	1.0214	DIN EN	SAE C1010		X				X	X		X	X
	Acciaio	C15	1.0401	DIN 10277-3					X						
	Altro	Acciaio a discrezione del produttore riscaldato con speciale trattamento termico						X							X
Acciaio inossi-dabile	Ricavato da barra	X6CrNiMoTi 17-12-2	1.4571	DIN EN 10088	ANSI 316TI	X	X		X						
		X2CrNiMo 17-13-2	1.4404	DIN EN 10088	ANSI 316L					X	X	X	X	X	X
	Forgiature	X6CrNiMo Ti17-12-2	1.4571	DIN EN 10088	ANSI 316TI	X	X		X						
		X5CrNiMo 17-12-2	1.4401	DIN EN 10088	ANSI 316					X	X	X	X	X	X
	Altro	Acciaio a discrezione del produttore riscaldato con speciale trattamento termico						X							
Ottone	Ricavato da barra	CuZn35Ni2	2.0540	DIN 17660		X	X	X							
				ASTM B16/B453	CA360/345					X	X	X	X	X	X
	Forgiature	CuZn35Ni2	2.0540	DIN 17660		X									
				ASTM B124	CA377					X			X		

1) I modelli di raccordi che non sono a norma quali i raccordi banjo, i raccordi rotanti, i raccordi orientabili con dado di bloccaggio e flange potrebbero essere realizzati con materiali differenti.
2) E' possibile utilizzare materiali equivalenti.
Forgiati: 11SMn 30+Bi (analogo a 1.0715/DIN EN 10087)
Diritti: 11 SMn Pb30 (1.0718/DIN EN 102773)

Materiali di tenuta	NBR	Es. N552-90, Perbunan (marchio registrato di Bayer)
	FKM	Es. V894-90
	EPDM	Es. E540-80
	PTFE	Es. Teflon® (marchio registrato di DuPont)
	POM	Es. Delrin (marchio registrato di DuPont)

Finitura superficiale

I raccordi per tubi Parker in acciaio sono distribuiti in tutto il mondo con una protezione della superficie di alta qualità. I raccordi sono realizzati di qualità ancora superiore: zincati elettroliticamente e passivati lucidi con un isolante speciale (suffisso CF).

Perché viene effettuata la zincatura?

La necessità di raccordi per tubi resistenti alla corrosione è andata aumentando negli ultimi anni. I tubi vengono verniciati sempre meno e vengono richiesti in misura sempre maggiore prodotti più gradevoli esteticamente.

La tradizionale superficie grigio – nera „fosfata e lubrificata“ (Znphr5f – DIN 50942) utilizzata in passato per le connessioni dei tubi non è più in grado di soddisfare le richieste attuali. Lo strato protettivo in zinco ottenuto con processo di galvanizzazione offre i seguenti vantaggi: la resistenza alla corrosione aumenta notevolmente grazie a una zincatura di minimo 8 ì e un'ulteriore tenuta è garantita in seguito al processo di cromatura. In caso di graffi o scheggiature, inevitabili durante la fase di montaggio, lo zinco sviluppa una protezione catodica che consente al corpo del raccordo in acciaio di resistere alla corrosione e all'abrasione localizzata.

Al fine di soddisfare i più alti requisiti la resistenza alla corrosione della superficie CF è superiore del 400% rispetto alle superfici zincate standard. La superficie CF è priva esente da Cromo(VI) per evitare qualsiasi tipo di contaminazione nel processo di produzione e rispettare le attuale disposizioni, per esempio la direttiva Europea „*End of Life Vehicles*“.

Il colore argento è dovuto al processo di cromatura e di passivazione conferisce un aspetto gradevole.

Tutti i maggiori stabilimenti di produzione TFDE dispongono di moderni impianti di galvanizzazione. Il controllo del processo riguarda in particolare i raccordi per tubi.

I vantaggi offerti dai raccordi Parker sono:
- spessore omogeneo della zincatura (in media 13 ì) misurati sul contorno esterno per filettature ottimali
- resistenza alle scheggiature elevata e superiore alla media
- eccellente resistenza alla corrosione.

I numerosi test di corrosione, come lo pruzzo di sostanze saline, in conformità ad ISO 9227/5 % NaCl dimostrano una resistenza media di 500 ore alla ruggine bianca e di 700 ore alla ruggine rossa per la superficie CF.

Particolari serie di raccordi o particolari componenti e valvole vengono forniti con altre finiture o finiture modificate per motivi funzionali o per meglio distinguere gli uni dagli altri.

			Protezione superficie/superficie						
Materiale	Sistema di raccordi	Tipo raccordi	CF/Cr3* zincato, passivato lucido	CF + rivestimento glide	A3K zincato, passivato lucido	Znphr5f fosfatato nero	Lucido senza rivestimento	Lucido + rivestimento glide	Lucido + argento interno
Acciaio	EO-2	Corpi raccordo	X						
		Dadi a duplice funzione		X					
	EO	Corpi raccordo	X						
		Dadi		X					
		Anello progressivi di blocco			X				
		Raccordi a saldare				X			
	EO2-FORM	Vengono utilizzati i corpi e i dadi di EO							
	O-Lok®	Corpi raccordo	X						
		Dadi	X						
		Parflange®	X						
		Bussole a brasare					X		
	Triple-Lok®	Corpi raccordo	X						
		Dadi	X						
		Bussole	X						
Acciaio inossidabile	EO-2	Corpi raccordo					X		
		Dadia duplice funzione fino a 12-L/10-S						X	
		Dado a duplice funzione da 15-L/12-S							X

			Protezione superficie/superficie						
Materiale	Sistema di raccordi	Tipo raccordi	CF/Cr3* zincato, passivato lucido	CF + rivestimento glide	A3K zincato, passivato lucido	Znphr5f fosfatato nero	Lucido senza rivestimento	Lucido + rivestimento glide	Lucido + argento interno
Acciaio inossi-dabile	EO	Corpi raccordo					X		
		Dadi fino a 12-L/10-S						X	
		Dadi da 15-L/12-S							X
		Anelli progressivi				X			
	EO2-FORM	Vengono utilizzati i corpi e i dadi di EO							
	O-Lok®	Corpi raccordo					X		
		Dadi					X		
		Bussole					X		
	Triple-Lok®	Corpi raccordo					X		
		Dadi					X		
		Bussole					X		
Ottone	Tutti i sistemi	Corpi raddordo					X		
		Dadi					X		
		Bussole & ghiere					X		

A3K conforme a DIN EN ISO 4042 / Znphr5f conforme a DIN EN ISO 3892 e DIN 50942
*Gli O-Lok e i Triple-Lok sono zincati in Cr3 e sono conformi alla specifica FC-F01 con resistenza di 120 ore alla ruggine bianca e di 240 ore alla ruggine rossa.

Compatibilità Fluidi

E' necessario selezionare in base al fluido utilizzato sia il materiale dei raccordi in metallo sia la mescola della guarnizione elastomerica. Raccomandazioni standard per guarnizioni statiche e specifiche dei produttori della mescola di tenuta. Per l'utilizzo di mescole di tenuta usati per guarnizioni dinamiche come i raccordi rotanti o le valvole di non ritorno, si veda la nota alla fine della tabella.

	Materiale raccordo			Materiale di tenuta		
Fluido	Acciaio	Acciaio inossidabile	Ottone	NBR	FKM	EPDM
Acetone	2	1	1	3	3	1
Acetilene	2	1	3	3	3	2
Acido cloridrico	3	2	3	3	1	2
Acido fosforico	3	3	1	3	1	2
Acido nitrico	3	1	3	3	2	3
Acido solforico	3	2	3	3	1	3
Acqua	2	1	1[2)]	1	2	1
Acqua di mare	3	2	3	1	1	1
Acqua ossigenata	3	1	3	3	1	2
Ammoniaca gassosa, fredda	1	1	3	1	3	1
Ammoniaca liquida	2	1	3	2	3	1
Anidride carbonica	1	1	1	1	2	1
Anidride solforico	3	1	3	3	3	1
Aral, Vitam BAF	1	1	X	1	1	3
Argon	1	1	1	1	1	1
Aria (priva di olio)	1	1	1	1	1	1
Aria compressa	1	1	1	1	1	1
Asfalto	3	1	3	2	1	3
Azoto	1	1	1	1	1	1
Benzene	1	1	1	3	1	3
Benzina	2	1	1	2	1	3
Benzina Diesel	1	1	1	1	1	3
Bisulfuro di carbonio	1	1	3	3	1	X
Butano	1	1	3	1	1	3
Castrol, Biotec HVX	1	1	X	1	1	3

Fluido	Materiale raccordo			Materiale di tenuta		
	Acciaio	Acciaio inossidabile	Ottone	NBR	FKM	EPDM
Cloro secco	3	1	3	3	1	X
DEA Econa E22	1	1	X	1	X	3
DEA Econa E46	1	1	X	1	X	3
ECOOL	1	1	X	1	1	X
Elio	1	1	1	1	1	1
ESSO, Univis 13	1	1	X	1	1	3
ESSO, Univis 26	1	1	X	1	1	3
ESSO, Univis 32	1	1	X	1	1	3
ESSO, Univis 46	1	1	X	1	1	3
Etere	1	1	1	3	3	2
Ethanolo (alcol etilico)	1	1	1	1	3	1
FINA, Biohydran RS 38	1	1	X	1	1	3
Fluido di trasmissione	1	1	1	1	1	3
FRAGOL, Hydrolub 125	1	1	X	1	X	3
Freon 11	X	X	1	2	2	3
Freon 12	1	3	1	2	1	3
Freon 22	3	1	1	3	2	3
Gas combustibile	3	1	3	3	2	X
Gas naturale	1	1	2	1	1	3
Gas naturale non trattato	3	2[1)]	3	3	3	3
Gas, liquido di petrolio (LPG)	1	1	1	1	1	3
Gasolio	1	1	1	1	1	3
Glicole (Etilenglicole)	1	1	2	1	1	1
Glycerina	2	1	2	1	1	1
Houghton Safe 1120	1	1	X	3	1	1
Houghton Safe 620	1	1	X	1	2	1
Hydrolube	1	1	1	1	1	1
Idrogeno	3	1	X	3	3	3
Iodo	3	1	3	2	1	2
Kerosene	1	1	1	1	1	3
Liquido per freni di autoveicoli	1	1	1	3	3	1
Metano	1	1	1	1	1	3
Metanolo	1	1	1	1	3	1
MIL-F-8192 (JP-9)	1	1	1	3	1	3
MIL-H-5606	1	1	1	1	1	3
MIL-H-6083	1	1	1	1	1	3
MIL-H-7083	1	1	1	1	2	1
MIL-H-8446 (MLO-8515)	1	1	2	2	1	3
MIL-L-2104 & 2104B	1	1	1	1	1	3
MIL-L-7808	2	1	3	2	1	3
Neon	3	1	1	1	1	1
Oil animali (olio di lardo)	2	2	2	1	1	2
Olio	1	1	3	1	1	3
Olio a base di silicone	1	1	X	1	1	1
Olio ASTM, Nº 1	1	1	1	1	1	3
Olio ASTM, Nº 2	1	1	1	1	1	3
Olio ASTM, Nº 3	1	1	1	1	1	3
Olio ASTM, Nº 4	1	1	1	2	1	3
Olio ATF	1	1	1	1	1	3
Olio combustibile per riscaldamento	1	1	1	1	1	3
Olio da taglio	1	1	X	1	3	1
Olio grezzo	2	1	3	2	1	3
Olio idraulico- a base di petrolio	1	1	3	2	1	3
Olio lubrificante SAE, 10,20,30,40,50	1	1	1	1	1	3
Olio minerale	1	1	1	1	1	3
Ossido di carbonio	1	1	1	1	1	1

Fluido	Materiale raccordo			Materiale di tenuta		
	Acciaio	Acciaio inossidabile	Ottone	NBR	FKM	EPDM
Ossigeno (gas, freddo)	3	1	2	3	3	3
Ozono	1	1	3	3	1	1
Plantohyd 32 S	1	1	X	1	X	3
Plantohyd 40 N	1	1	X	1	1	3
Propano	1	1	1	1	1	3
R134A	1	1	1	3	3	1
Salamoia (cloruro di sodio)	X	2	X	1	1	1
SHELL, Naturelle HF-E-46	1	1	X	1	1	3
SHELL, Tellus Oil DO 32	1	1	X	1	1	3
Skydrol 500	1	1	3	3	3	1
Skydrol 7000	1	1	3	3	2	1
Soluzioni di sapone	3	1	3	1	1	1
Solvente Stoddard	1	1	2	1	1	3
Toluolo	1	1	1	3	2	3
Trementina	2	1	3	1	1	3
Tricloroetano	2	1	X	3	1	3
Vapore	2	1	2	3	3	1
Vaselina	1	1	1	1	1	3
Xilolo	1	1	1	3	1	3

Applicabilità:
1 = soddisfacente
2 = discreta
3 = sconsigliata
X = dati insufficienti

NBR = es.: Perbunan (marchio registrati di Bayer)
FKM

1) Gas naturale non trattato richiede l'acciaio inossidabile con durezza del materiale ridotta.

2) In normali circostanze l'ottone è resistente a incrinature da tensioni interne. In caso di sovraccarico (es.. sovra – assemblaggio) la capacità di resistenza, in particolar modo nei confronti dei derivati ammonici e nitrici, può essere ridotta. Questo potrebbe determinare difetti di connessione.

Questa tabella di compatibilità dei fluidi può essere applicata solo alle cosiddette „guarnizioni statiche", quali O-ring e anelli di tenuta del profilo (es.: guarnizione ED, guarnizione DOZ) nei raccordi per tubi e nei sistemi con flangia.
Per ciò che riguarda i dati di compatibilità delle valvole, dei raccordi rotanti o di altri componenti multifunzionali si consiglia di consultare le pagine relative al prodotto specifico.

Oli biogradabili

Gli oli biodegradabili si stanno rapidamente imponendo sul mercato e il loro utilizzo è sempre più diffuso nelle applicazioni mobili e statiche per la salvaguardia dell'ambiente e il rispetto dei nuovi provvedimenti legislativi in materia. L'utilizzo di fluidi non infiammabili rimarrà limitato ad applicazioni speciali, quali miniere, acciaierie e macchine per servizio pesante.

Fluidi

Gli oli biodegradabili possono essere classificati in 3 categorie:

HEPG (fluidi a base vegetale)
+ Ampia gamma di temperatura (–45°C … 100°C)
+ Molto stabili nel tempo
+ Compatibili con guarnizioni NBR e FKM
+ Variazione moderata della viscosità al variare della temperatura
+ Idrosolubili
– Non miscelabili con oli minerali o con oli di tipo HEES e HETG
– Devono essere eliminati con attenzione dopo l'utilizzo con oli minerali
– Possono corrodere le vernici
– E' necessario prestare attenzione alla compatibilità con i diversi materiali (ad esempio non devono essere utilizzati con materiali contenenti zinco)
– Con densità > 1.100 Kg/m^3 possibili variazioni di progettazione
– Costi?

HETG (Fluidi a base vegetale)
+ Miscelabili con oli minerali
+ Compatibili con comuni materiali di tenuta (ad esempio NBR o FKM)
+ Buone proprietà di lubrificazione
+ Non corrodono le vernici
+ Variazione moderata della viscosità al variare della temperatura
– Gamma di temperatura limitata (da –25°C a + 70°C)
– Non consentono di superare la temperatura massima
– Durata limitata
– Sensibili ai raggi UV e all'ozono
– Si deve prestare attenzione all'assorbimento d'acqua (incrinature?)
– Costi?

HEES (Fluidi a base di esteri sintetici)
+ Ampia gamma di temperatura (–30°C … +90°C oppure oltre 100°C con alcune varianti)
+ Buona durata
+ Miscelabili con oli minerali
+ Compatibili con i comuni materiali di tenuta (si consigliano NBR o FKM)
+ Non corrodono le vernici delle macchine
+ Variazione moderata della viscosità al variare della temperatura
+ Buone proprietà di lubrificazione
– Pericolo di idrolisi con l'assorbimento di acqua (filtri, essicatori, occlusioni)
– Costi?

Compatibilità
Generalmente i raccordi in acciaio TFDE con guarnizioni standard NBR sono adatti alla maggior parte delle applicazioni.

	–20° C … 80°C	80°C … 120°C
HEPG Polialchilenglicole	NBR FKM	Non adatto per olio
HETG Olio vegetale	NBR FKM	– FKM
HEES Estere sintetico	NBR FKM	– FKM

Composti per guarnizioni compatibili
L'esperienza dimostra che la compatibilità con i fluidi non rappresenta un elemento determinante per le guarnizioni statiche utilizzate sui raccordi per tubi. Per qualsiasi problema Vi preghiamo di contattare il nostro Ufficio Tecnico.

Approccio pragmatico
In caso di dubbi relativi al passaggio a sistemi di raccordi con guarnizioni a tenuta morbida (ISO 6149/ Eolastica/ O-Lok®/ EO-2), è opportuno esaminare il sistema idraulico di cui si dispone. Se le guarnizioni NBR funzionano bene su tubi, cilindri, valvole o filtri, i raccordi standard TFDE non costituiscono un problema. In genere i progettisti sono in grado di sapere quando utilizzare guarnizioni in composti speciali, quale FKM.

C

Caratteristiche di flusso

I sistemi idraulici hanno nella maggior parte dei casi velocità di flusso stabilite solo in base all'esperienza. Le cadute di pressione nelle linee di fluido non sono prese in considerazione, o vengono misurate solo in seguito, al momento di testare il sistema. Poiché le cadute di pressione aumentano in misura maggiore rispetto alla resistenza di flusso è importante raggiungere valori nominali più accurati possibili, e considerare le cadute di pressione già in fase di progettazione delle connessioni dei tubi. Il calcolo non è così difficile come in genere si pensa, e in questo capitolo vengono fornite le indicazioni fondamentali per eseguirlo. Inoltre, si forniscono informazioni per evitare eccessive cadute di pressione, dato che queste determinano prestazioni di qualità inferiori e provocano surriscaldamento. Viene inoltre prodotto troppo rumore e, a volte, cavitazione nelle linee di aspirazione.

Fluido
Tutte le indicazioni relative ai limiti e alle proprietà del flusso si riferiscono esclusivamente ai liquidi. Per ciò che concerne i gas, deve essere calcolata anche la densità variabile.

Unità

c = Velocità di flusso $\left[\frac{m}{s}\right]$

d = Diametro interno del tubo [m]

L = Lunghezza tubo [m]

p = Pressione [Pa], 1 bar = 100000 Pa

$\dot{V}$ = Portata $\left[\frac{m^3}{s}\right]$, $1\ \frac{m^3}{s} = 60000\ \frac{l}{min}$

λ = Fattore di attrito del tubo

$\nu\ (T)$ =Viscosità cinematica del fluido in base alla temperatura $\left[\frac{m^2}{s}\right]$

$\zeta\ (T)$ = Densità del fluido in base alla temperatura $\left[\frac{kg}{m^3}\right]$

Sono state usate solo unità di misura fondamentali, in modo che le formule non contengano fattori di correzione e non ci sia pericolo di confusione, per esempio, che i valori non vengano utilizzati con l'unità sbagliata. Qualora i valori vengano espressi con altre unità di misura – per esempio, la portata viene spesso espressa in l/min. – si consiglia di convertirli nelle unità di misura fondamentali prima di effettuare il calcolo.

Caduta di pressione nelle tubazioni
Per calcolare le cadute di pressione nelle tubazioni, si deve prima stabilire se il flusso è laminare o turbolento. Il flusso laminare è uniforme e senza turbolenze. In caso di flusso turbolento, le cadute di pressione aumentano più velocemente.

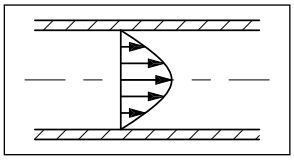
Profilo di flusso laminare

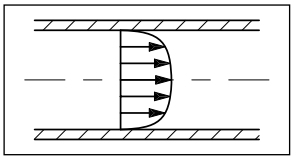
profilo di flusso turbolento

Il tipo di flusso viene definito dal numero di Reynolds. Con un numero di Reynolds superiore a 2320 il flusso diventa turbolento. Il numero di Reynold viene calcolato applicando la seguente formula:

$$Re = \frac{c \cdot d}{\upsilon(T)}$$

Il numero di Reynolds è un numero non dimensionale. La velocità critica del fluido a cui il regime di flusso può variare viene quindi calcolata nel modo seguente:

$$c_{cr} = 2320 \cdot \frac{\upsilon(T)}{d} \left[\frac{m}{s}\right]$$

Con una data portata la velocità del fluido può essere calcolata con la formula:

$$c = \frac{\dot{V} \cdot 4}{d^2 \cdot \pi} \left[\frac{m}{s}\right]$$

Successivamente si può calcolare il fattore di attrito ë del tubo, che è funzione del numero di Reynolds e che dipende anche dall'anello irregolare del tubo. Poiché si presume che nelle applicazioni idrauliche vengano solitamente utilizzati tubi ad anelli irregolari, il fattore di attrito ë del tubo si ottiene applicando le seguenti formule:

Flusso laminare, (Re < 2320): $\lambda = \frac{64}{Re}$

Flusso *turbolento, (Re > 2320)* : $\lambda = \frac{0.3164}{\sqrt[4]{Re}}$

Infine, se tutti i fattori sono noti la caduta di pressione in una determinata tubazione può essere calcolata con la formula:

$$p = \lambda \cdot \frac{L}{d} \cdot \frac{\rho(T) \cdot c^2}{2}\ [Pa]$$

Calcolo delle singole perdite
Un sistema idraulico non è costituito solamente da tubi, ma anche da valvole, raccordi, curve di tubi, ecc., che possono causare perdite di flusso. Queste singole perdite sono spesso di gran lunga superiori alle perdite dei tubi e vengono calcolate secondo la seguente formula:

$$p = \zeta \cdot \rho(T) \cdot \frac{c^2}{2}\ [Pa]$$

Il coefficiente di caduta di pressione ζ si riferisce ad un singolo componente idraulico. Comprende: cadute di circolazione, impatto e separazione del flusso in un componente. Nella maggior parte dei casi i produttori di valvole e di raccordi stabiliscono il coefficiente di caduta di pressione dei loro prodotti. I valori di æ non sono sempre costanti: aumentano in caso di velocità molto basse del fluido. Il diagramma che segue mostra l'andamento tipico dei valori di æ per un componente in base alla velocità del fluido: i valori sono stati determinati da una serie di test nel laboratorio di Parker Hannifin GmbH.

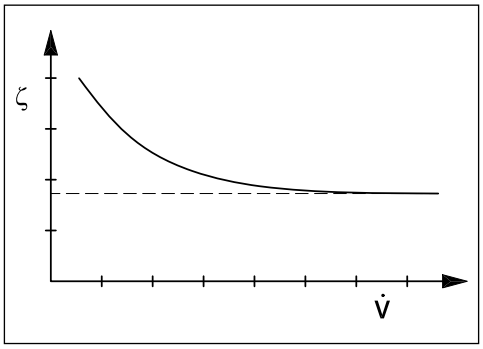

Dato che per stabilire le pressioni di un impianto idraulico si calcolano in genere solo le resistenze di flusso alla potenza nominale, cioè alle velocità più elevate del fluido, potrebbero esserci leggere variazioni per singole dimensioni.

Raccordi diritti, es.: G, GE, EGE, HMTX, F…MTX, F6… MX, HMLO, F…MLO, F6…MLO,…

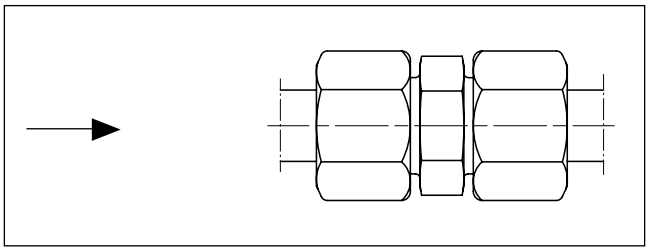

Se esiste una discrepanza tra l'alesaggio del raccordo e il diametro interno del tubo, sono valide le condizioni applicabili ai riduttori (si veda sotto).
Nei casi normali, tuttavia, la caduta di pressione è davvero limitata, al punto che è impossibile misurarla con i metodi normalmente adottati.
I dati di cui disponiamo indicano un coefficiente di caduta di pressione da 0,01 a 0,05.

Riduzioni, es.: RED, GR, TRMTX, TRMLO,…

Nel caso dei riduttori è necessario distinguere tra aumento o diminuzione di una sezione. La velocità del fluido considerata come punto di partenza per calcolare la caduta di pressione, è sempre la velocità del flusso in uscita.

Allargamento della sezione:

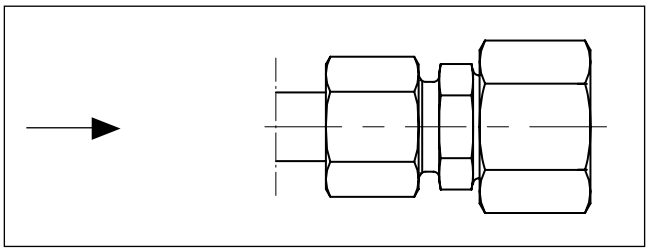

$$\zeta = \left(\frac{A_2}{A_1} - 1\right)^2$$

Con A_1 … area della sezione di ingresso
A_2 … area della sezione di uscita

La formula qui indicata è valida per un angolo di transizione > 60°, così come per i raccordi EO.
Risulta difficile indicare un valore in quanto il programma di riduttori è ampio.
Con un raccordo di tipo RED il coefficiente di caduta di pressione æ può variare tra 1,5 e 5000, sempre relativamente alla velocità di flusso dell'uscita.

Riduzione della sezione:

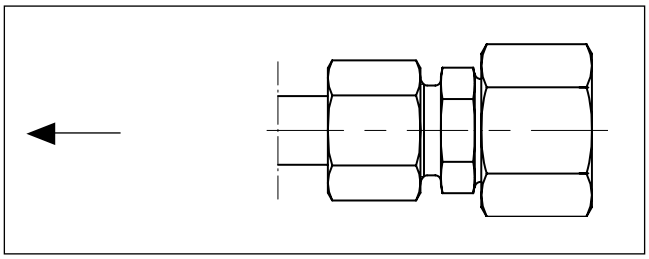

A_2/A_1	0,80	0,60	0,40	0,20
ζ	0,15	0,25	0,35	0,42

Connettori a gomito, es.: W, EW, EMTX, C…MTX, EMLO, C…MLO, …

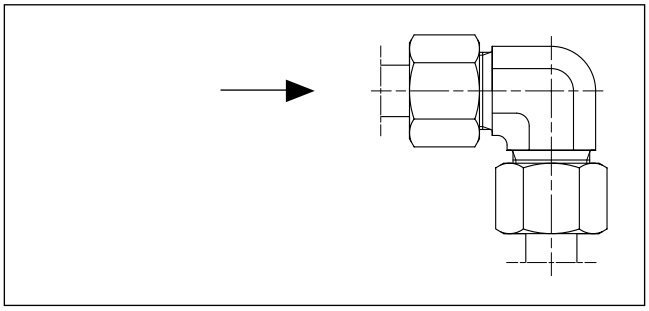

Tipo	Coefficiente di caduta di pressione ζ
W, EMTX, EMLO	1
EW, C…MTX, C…MLO	1

Curve
Per quanto riguarda le curve dei tubi, il coefficiente di caduta di pressione si ricava dal rapporto tra il raggio di curvatura e il diametro interno (R/d).

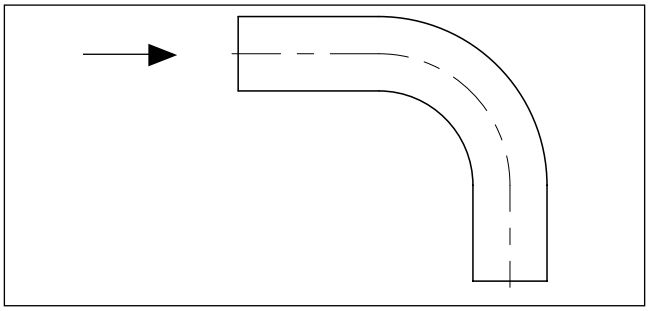

Raggio curvatura/ diametro interno	Coefficiente di caduta di pressione
2	0,21
4	0,14
6 e oltre	0,11

Raccordi Banjo

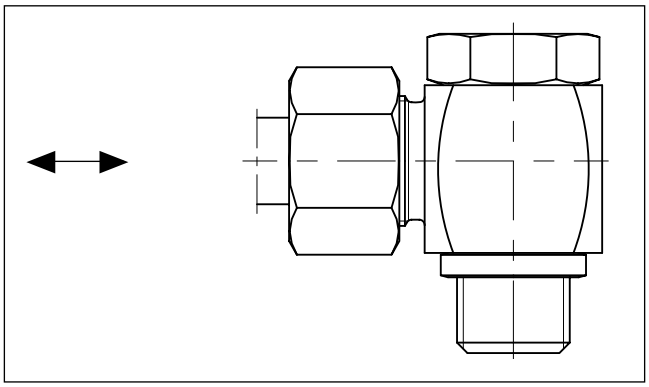

Tipo	Coefficiente di caduta di pressione ζ
WH	3 … 6
SWVE	6 … 9
DSVW	approx. 4

Con WH e SWVE, la caduta di pressione dipende dalla posizione del foro di passaggio del bullone del banjo rispetto all'apertura della connessione del tubo. Il coefficiente di caduta di pressione viene quindi indicato come un range.

Manifold e raccordi a T/ a croce
Il coefficiente di caduta di pressione dipende dal fatto che il flusso sia unito o separato e dalle proporzioni in cui il fluido viene diviso.
Indice a: il fluido scorre liberamente attraverso il manifold.
Indice b: il fluido scorre attraverso la derivazione a croce del manifold.

Separaz. del flusso (a/da derivazione a T)	Coefficiente di caduta di pressione ζ in caso di deviazione del tubo		Coefficiente di caduta di pressione ζ in caso di deviazione del tubo	
$\dot{V}_b / \dot{V}$	ζ_a	ζ_b	ζ_a	ζ_b
0,6	0,07	0,95	0,40	0,47
0,8	0,20	1,10	0,50	0,73
1,0	0,35	1,30	0,60	0,92

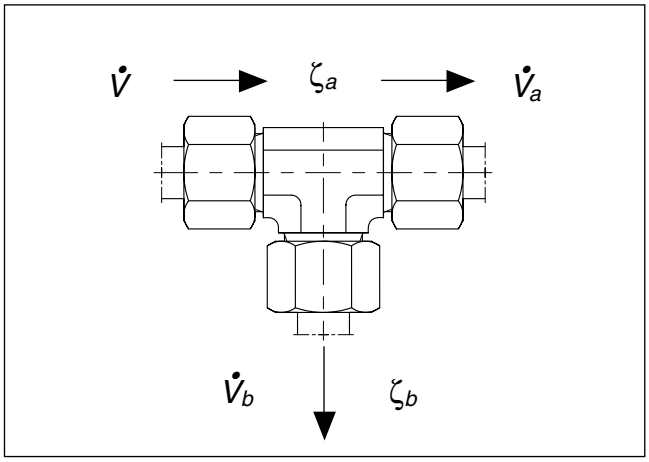

Deviazione del tubo

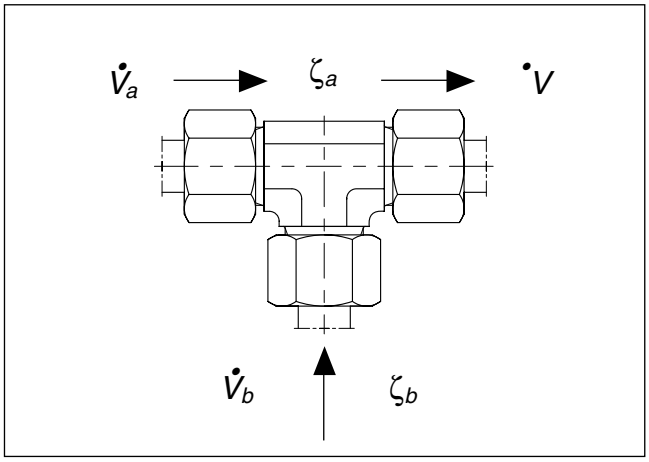

Unione del tubo

Valvole, es. RHD, DV, VDHA, …

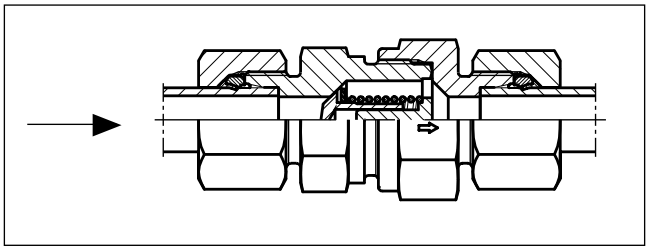

Tipo	Coefficiente di caduta di pressione
RH …	5,0
DV	5,5
LD	4,0
VDHA	5,0
VDHB	5,5

Il coefficiente di caduta di pressione indicato è sempre valido per la valvola completamente aperta.

Calcolo della caduta di pressione Δp – esempio WH 16-SR/A3C (raccordo banjo)

La caduta di pressione Δp viene calcolata applicando la seguente formula;

$$p = \zeta \cdot \rho(T) \cdot \frac{c^2}{2} \text{ [Pa]}$$

Per calcolare la caduta di pressione a una portata di 20 l/min.

Sono noti i seguenti valori:

Diametro interno del tubo d = 12 mm = 0,012 m
Densità del fluido ρ = 869; 4 kg/m^3
(Dati della scheda tecnica del produttore dell'olio)
Coefficiente di caduta di pressione ζ = 4,5
(Valore medio per i raccordi WH)

$$\text{Portata } \dot{V} = \left[\frac{20}{60000}\right] = 0{,}000333 \left[\frac{m^3}{s}\right]$$

Velocità fludio

$$c = \frac{\dot{V} \cdot 4}{d_2 \cdot \pi} = \frac{0{,}000333 \cdot 4}{0{,}012^2 \cdot \pi} = 2{,}95 \left[\frac{m}{s}\right]$$

La caduta di portata sarà quindi

$$p = 4{,}5 \cdot 869{,}4 \cdot \frac{2{,}95^2}{2} = 17000 \text{ [Pa]} = 0{,}17 \text{ [bar]}$$

Diametro flusso e spessore pareti

Determinazione delle dimensioni dei tubi per sistemi idraulici

Ai fini di un funzionamento ottimale del sistema idraulico è fondamentale scegliere i materiali più adeguati, i tipi e le dimensioni per un'applicazione data e il tipo di raccordo. La selezione esatta dei prodotti implica, oltre alla scelta del materiale adatto per tubi, la determinazione della dimensione ottimale del tubo stesso (diametro esterno e spessore delle pareti).
L'esatta dimensione dei tubi per i diversi componenti di un sistema idraulico si traduce in prestazioni efficienti ed economiche.
Un tubo troppo piccolo fa aumentare la velocità del fluido, con numerosi effetti negativi. Nelle linee di pressione provoca elevate perdite per attrito e turbolenza, quindi gravi cadute di pressione e generazione di calore eccessivo. Un veloce aumento di temperatura contribuisce ad usurare prematuramente le parti mobili, deteriorando anche le guarnizioni e i tubi flessibili, con conseguente ridotta durata di esercizio dei componenti. Il surriscaldamento comporta anche spreco di energia e quindi una ridotta efficienza.
Tubi eccessivamente larghi fanno aumentare i costi del sistema. E' quindi evidente che la grandezza ottimale del tubo è un fattore di primaria importanza. Quella che segue è una procedura molto semplice che consente di determinare la dimensione dei tubi.

Determinazione del diametro del flusso necessario

Utilizzare la tabella a lato per determinare il diametro del flusso consigliato per la portata necessaria e per il tipo di linea.
La tabella si basa sulle seguenti velocità di flusso consigliate:

Linee di pressione – $3 \rightarrow 5 \left[\frac{m}{s}\right]$

Evitare portate > 8 m/s!
Le forze risultanti sono elevate e possono rovinare le tubazioni.

Linee di ritorno – $2 \rightarrow 4 \left[\frac{m}{s}\right]$

Linee di aspirazione – $1 \left[\frac{m}{s}\right]$

Se si desidera utilizzare velocità differenti da quelle sopra indicate, usare una delle seguenti formule per calcolare il diametro del flusso necessario.

$$\text{Tubo-diametro interno [mm]} = 4{,}61 \bullet \sqrt{\frac{\text{Flusso}\left[\frac{\text{ltr.}}{\text{min}}\right]}{\text{Velocità}\left[\frac{m}{s}\right]}}$$

Determinare lo spessore della parete necessario

Utilizzare la seconda tabella per determinare lo spessore delle pareti consigliato o la necessaria pressione di esercizio e il diametro di flusso della tubazione. Dopodiché selezionare una pressione di esercizio che sia equivalente o superiore alla pressione di esercizio necessaria.
Per quanto riguarda gli altri tubi e i materiali dei tubi si deve calcolare lo spessore della parete e la pressione di esercizio applicando la formula indicata nel capitolo relativo ai tubi.

Flusso massimo l/min	Diametro di flusso in millimetri		
	Linee di pressione 5 m/s	Linee di ritorno 3 m/s	Linee di aspirazione 1 m/s
1	2,1	2,7	4,6
2	2,9	3,8	6,5
3	3,6	4,6	8,0
4	4,1	5,3	9,2
5	4,6	6,0	10,3
6	5,1	6,5	11,3
7	5,5	7,0	12,2
8	5,8	7,5	13,0
9	6,2	8,0	13,8
10	6,5	8,4	14,6
12	7,1	9,2	16,0
14	7,7	10,0	17,2
16	8,2	10,6	18,4
18	8,7	11,3	19,6
20	9,2	11,9	20,6
22	9,7	12,5	21,6
24	10,1	13,0	22,6
26	10,5	13,6	23,5
28	10,9	14,1	24,4
30	11,3	14,6	25,3
32	11,7	15,1	26,1
34	12,0	15,5	26,9
36	12,4	16,0	27,7
38	12,7	16,4	28,4
40	13,0	16,8	29,2
45	13,8	17,9	30,9
50	14,6	18,8	32,6
55	15,3	19,7	34,2
60	16,0	20,6	35,7
65	16,6	21,5	37,2
70	17,2	22,3	38,6
75	17,9	23,1	39,9
80	18,4	23,8	41,2
85	19,0	24,5	42,5
90	19,6	25,3	43,7
95	20,1	25,9	44,9
100	20,6	26,6	46,1
110	21,6	27,9	48,4
120	22,6	29,2	50,5
130	23,5	30,3	52,6
140	24,4	31,5	54,5
150	25,3	32,6	56,5
160	26,1	33,7	58,3
170	26,9	34,7	60,1
180	27,7	35,7	61,8
190	28,4	36,7	63,5
200	29,2	37,6	65,2
220	30,6	39,5	68,4
240	31,9	41,2	71,4
260	33,2	42,9	74,3
280	34,5	44,5	77,1
300	35,7	46,1	79,8
320	36,9	57,6	82,5
340	38,0	49,1	85,0
360	39,1	50,5	87,5
380	40,2	51,9	89,9
400	41,2	53,2	92,2
450	43,7	56,5	97,8
500	46,1	59,5	103,1

Spessore della parete del tubo

Diametro di flusso [mm]	Pressione di esercizio massima [bar] per tubi in acciaio St 37.4 NBK calcolata conformemente a DIN 2413 III per carico dinamico Spessore parete tubo [mm]										
	0,5	1	1,5	2	2,5	3	3,5	4	5	6	8
1,0	551	692	757	794	818	–	–	–	–	–	–
1,5	458	614	692	740	771	794	–	–	–	–	–
2,0	391	551	638	692	730	757	778	794	–	–	–
2,5	342	500	591	651	692	723	747	766	794	–	–
3,0	303	458	551	614	659	692	719	740	771	794	–
4,0	248	391	485	551	600	638	668	692	730	757	794
5,0	209	342	433	500	551	591	624	651	692	723	766
6,0	181	303	391	458	509	551	585	614	659	692	740
7,0	160	273	357	422	474	516	551	581	628	664	715
8,0	143	248	328	391	443	485	521	551	600	638	692
9,0	129	227	303	365	415	458	494	524	575	614	671
10,0	118	209	282	342	391	433	469	500	551	591	651
11,0	108	194	264	321	370	411	447	478	529	570	632
12,0	100	181	248	303	351	391	427	458	509	551	614
13,0	93	170	233	287	333	373	408	439	491	533	597
14,0	87	160	221	273	318	357	391	422	474	516	581
15,0	82	151	209	260	303	342	376	406	458	500	565
16,0	77	143	199	248	290	328	361	391	443	485	551
17,0	73	136	190	237	278	315	348	378	429	471	537
18,0	69	129	181	227	267	303	336	365	415	458	524
19,0	66	123	173	218	257	292	324	353	403	445	512
20,0	63	118	166	209	248	282	313	342	391	433	500
21,0	60	113	160	202	239	273	303	331	380	422	489
22,0	58	108	154	194	231	264	294	321	370	411	478
23,0	55	104	148	188	223	256	285	312	360	401	468
24,0	53	100	143	181	216	248	277	303	351	391	458
25,0	51	97	138	175	209	240	269	295	342	382	448
26,0	49	93	133	170	203	233	261	287	333	373	439
27,0	48	90	129	165	197	227	254	280	325	365	430
28,0	46	87	125	160	192	221	248	273	318	357	422
29,0	44	85	121	155	186	215	241	266	310	349	414
30,0	43	82	118	151	181	209	235	260	303	342	406
31,0	42	80	115	147	177	204	230	254	297	335	399
32,0	40	77	111	143	172	199	224	248	290	328	391
33,0	39	75	108	139	168	194	219	242	284	321	384
34,0	38	73	106	136	164	190	214	237	278	315	378
35,0	37	71	103	132	160	185	209	232	273	309	371
36,0	36	69	100	129	156	181	205	227	267	303	365
37,0	35	68	98	126	153	177	200	222	262	298	359
38,0	34	66	96	123	149	173	196	218	257	292	353
39,0	33	64	93	121	146	170	192	213	252	287	347
40,0	33	63	91	118	143	166	188	209	248	282	342
42,0	31	60	87	113	137	160	181	202	239	273	331
44,0	30	58	84	108	132	154	175	194	231	264	321
46,0	29	55	80	104	127	148	168	188	223	256	312
48,0	27	53	77	100	122	143	163	181	216	248	303
50,0	26	51	75	97	118	138	157	175	209	240	295
52,0	25	49	72	93	114	133	152	170	203	233	287
54,0	24	48	69	90	110	129	147	165	197	227	280
56,0	24	46	67	87	107	125	143	160	192	221	273
58,0	23	44	65	85	103	121	139	155	186	215	266
60,0	22	43	63	82	100	118	135	151	181	209	260
65,0	20	40	58	76	93	110	126	141	170	197	245
70,0	19	37	55	71	87	103	118	132	160	185	232
75,0	18	35	51	67	82	97	111	125	151	175	220
80,0	17	33	48	63	77	91	105	118	143	166	209

Determinazione delle dimensioni

Indice

Connessioni coniche EO 24° – informazioni generali D3

Rischi D4

Estremità conica EO 24°
(DIN 3861/DIN EN ISO 8434-1)/dimensioni..... D4

Connettore girevole EO 24°-DKO
(DIN 3865/DIN EN ISO 8434-1/-4)/dimensioni D5

Connessioni O-Lok®: informazioni generali D6–D7

Estremità O-Lok®
(ISO 8434-3/SAE J1453)/dimensioni D8

Connettore girevole O-Lok®
(ISO 8434-3/SAE J1453)/dimensioni D9

Connessioni Triple-Lok®: informazioni generali D10–D11

Estremità Triple-Lok®
(ISO 8434-2/SAE J1514)/dimensioni D12

Connettore girevole Triple-Lok®
(ISO 8434-2/SAE J514)/dimensioni D13

Estremità conica 60° DIN (DIN 7631)/dimensioni D14

Estremità conica 60° dell'adattatore (ISO/DIS 8434-6)/dimensioni..... D15

Adattatori girevoli NPSM (SAE J516)/dimensioni..... D16

Dimensioni estremità della connessione per raccordi per tubi D17–D19

D

Connessioni a cono EO 24°: informazioni generali

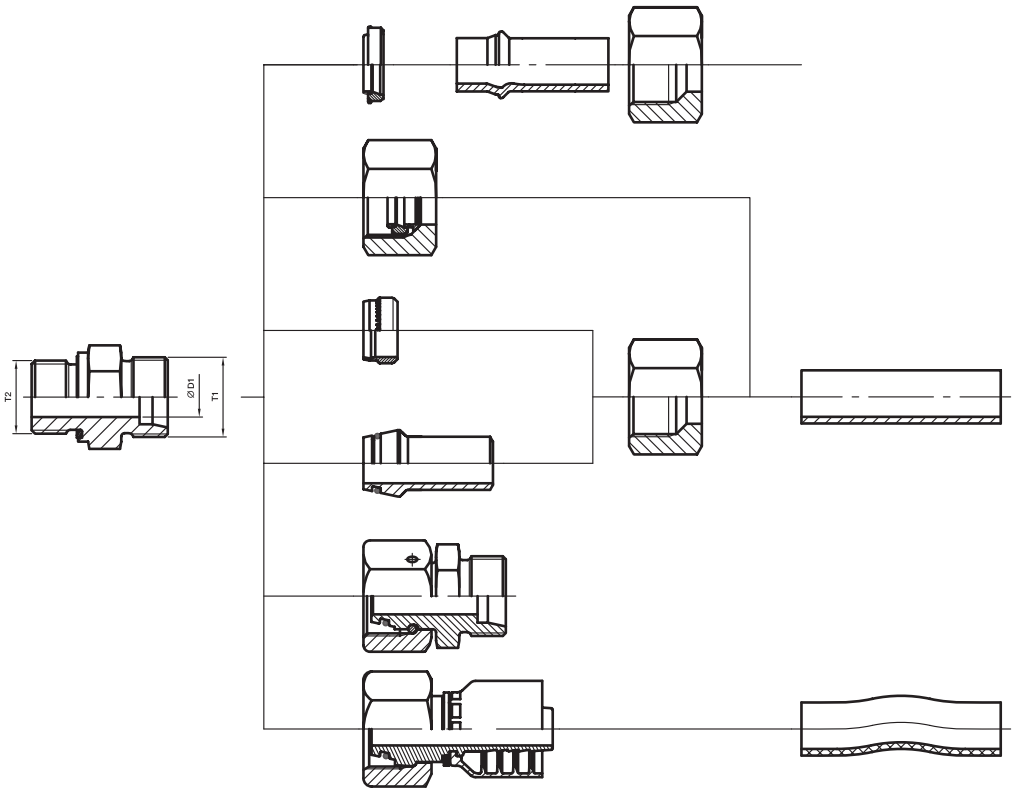

Dimen-sione	Diam. est. tubo D1 mm	Filettatura metrica T1	Diam. est. filettatura mm	T2 Filettatura connessione BSPP	Metrica	BSP conica (piccola)	Metrica conica	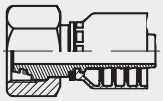
LL	04	M 08×1,0	8,0	G 1/8 A	M 08×1,0	R 1/8 keg.	M 08×1,0 keg.	
	05	M 10×1,0	10,0	G 1/8 A	M 08×1,0			
	06	M 10×1,0	10,0	G 1/8 A	M 10×1,0	R 1/8 keg.	M 10×1,0 keg.	
	08	M 12×1,0	12,0	G 1/8 A	M 10×1,0	R 1/8 keg.	M 10×1,0 keg.	
	10	M 14×1,0	14,0	G 1/4 A		R 1/4 keg.		
	12	M 16×1,0	16,0	G 1/4 A		R 1/4 keg.		
L	06	M 12×1,5	12,0	G 1/8 A	M 10×1,0		M 10×1,0 keg.	1CAxx-6-yy
	08	M 14×1,5	14,0	G 1/4 A	M 12×1,5		M 12×1,5 keg.	1CAxx-8-yy
	10	M 16×1,5	16,0	G 1/4 A	M 14×1,5		M 14×1,5 keg.	1CAxx-10-yy
	12	M 18×1,5	18,0	G 3/8 A	M 16×1,5		M 16×1,5 keg.	1CAxx-12-yy
	15	M 22×1,5	22,0	G 1/2 A	M 18×1,5		M 18×1,5 keg.	1CAxx-15-yy
	18	M 26×1,5	26,0	G 1/2 A	M 22×1,5		M 22×1,5 keg.	1CAxx-18-yy
	22	M 30×2,0	30,0	G 3/4 A	M 26×1,5		M 26×1,5 keg.	1CAxx-22-yy
	28	M 36×2,0	36,0	G 1 A	M 33×2,0			1CAxx-28-yy
	35	M 45×2,0	45,0	G 1 1/4 A	M 42×2,0			1CAxx-35-yy
	42	M 52×2,0	52,0	G 1 1/2 A	M 48×2,0			1CAxx-42-yy
S	06	M 14×1,5	14,0	G 1/4 A	M 12×1,5		M 12×1,5 keg.	1C9xx-6-yy
	08	M 16×1,5	16,0	G 1/4 A	M 14×1,5		M 14×1,5 keg.	1C9xx-8-yy
	10	M 18×1,5	18,0	G 3/8 A	M 16×1,5		M 16×1,5 keg.	1C9xx-10-yy
	12	M 20×1,5	20,0	G 3/8 A	M 18×1,5		M 18×1,5 keg.	1C9xx-12-yy
	14	M 22×1,5	22,0	G 1/2 A	M 20×1,5		M 20×1,5 keg.	1C9xx-14-yy
	16	M 24×1,5	24,0	G 1/2 A	M 22×1,5		M 22×1,5 keg.	1C9xx-16-yy
	20	M 30×2,0	30,0	G 3/4 A	M 27×2,0			1C9xx-20-yy
	25	M 36×2,0	36,0	G 1 A	M 33×2,0			1C9xx-25-yy
	30	M 42×2,0	45,0	G 1 1/4 A	M 42×2,0			1C9xx-30-yy
	38	M 52×2,0	52,0	G 1 1/2 A	M 48×2,0			1C9xx-38-yy

xx – serie raccordo • yy – dimensione tubo
Da raccordi per tubi Parker (HPDE e PFDE)

Non suggerito

	Motivi
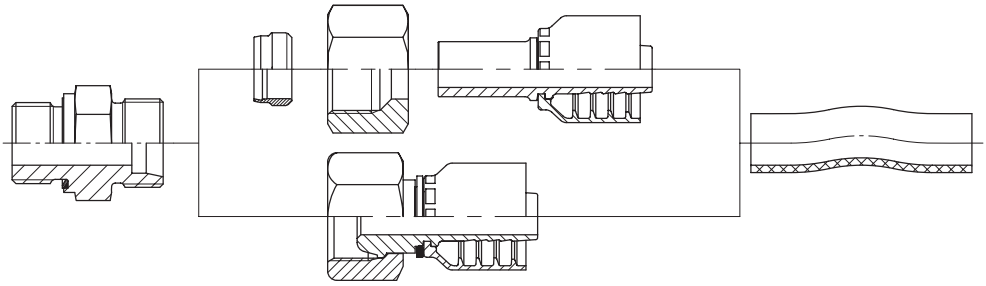	Rischio elevato di fuoriuscita del tubo. Per il montaggio della ghiera è necessario utilizzare particolari utensili temprati.
	In caso di utilizzo della connessione Universale può verificarsi il rischio di crepe nell'area conica a delle estremità dell'attacco di dimensione 6-L fino a 18-L.

Estremità conica EO 24° (DIN 3861/DIN EN ISO 8434-1)/ dimensioni

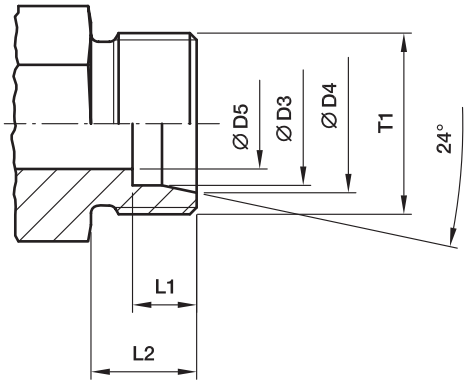

Diam. est. tubo Dimensione	T1	∅ D3 mm	∅ D4 mm	∅ D5 mm	L1 mm	L2 mm
04-LL	M 08×1,0	04	5,0	3,0	4,1	8
06-LL	M 10×1,0	06	7,5	4,5	5,6	8
08-LL	M 12×1,0	08	9,5	6,0	5,6	9
10-LL	M 14×1,0	10	11,5	8,0	5,6	9
12-LL	M 16×1,0	12	13,5	10,0	6,1	9
06-L	M 12×1,5	06	8,1	4,0	7,1	10
08-L	M 14×1,5	08	10,1	6,0	7,1	10
10-L	M 16×1,5	10	12,3	8,0	7,1	11
12-L	M 18×1,5	12	14,3	10,0	7,1	11
15-L	M 22×1,5	15	17,3	12,0	7,1	12
18-L	M 26×1,5	18	20,3	15,0	7,6	12
22-L	M 30×2,0	22	24,3	19,0	7,6	14
28-L	M 36×2,0	28	30,3	24,0	7,6	14
35-L	M 45×2,0	35	38,0	30,0	10,6	16
42-L	M 52×2,0	42	45,0	36,0	11,1	16
06-S	M 14×1,5	06	8,1	4,0	7,1	12
08-S	M 16×1,5	08	10,1	5,0	7,1	12
10-S	M 18×1,5	10	12,3	7,0	7,6	12
12-S	M 20×1,5	12	14,3	8,0	7,6	12
14-S	M 22×1,5	14	16,3	10,0	8,1	14
16-S	M 24×1,5	16	18,3	12,0	8,6	14
20-S	M 30×2,0	20	22,9	16,0	10,6	16
25-S	M 36×2,0	25	27,9	20,0	12,1	18
30-S	M 42×2,0	30	33,0	25,0	13,6	20
38-S	M 52×2,0	38	41,0	32,0	16,1	22

D

Connettore girevole EO 24°-DKO (DIN 3865/DIN EN ISO 8434-4)/ dimensioni

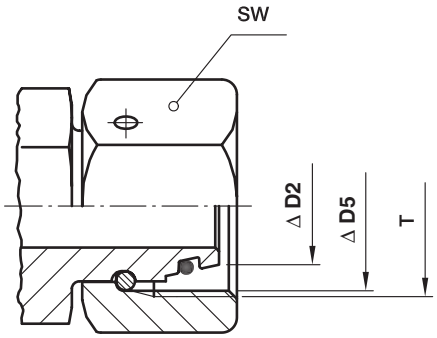

Diam. est. tubo Dimensione	T	∅ D2 mm	∅ D5 mm Diametro interno filettatura	Girevole mm
06-L	M 12×1,5	5,5	10,38	14
08-L	M 14×1,5	7,5	12,38	17
10-L	M 16×1,5	9,7	14,38	19
12-L	M 18×1,5	11,7	16,38	22
15-L	M 22×1,5	14,7	20,38	27
18-L	M 26×1,5	17,7	24,38	32
22-L	M 30×2,0	21,7	27,84	36
28-L	M 36×2,0	27,7	33,84	41
35-L	M 45×2,0	34,5	42,84	50
42-L	M 52×2,0	41,5	49,84	60
06-S	M 14×1,5	5,5	12,38	17
08-S	M 16×1,5	7,5	14,38	19
10-S	M 18×1,5	9,7	16,38	22
12-S	M 20×1,5	11,7	18,38	24
14-S	M 22×1,5	13,5	20,38	27
16-S	M 24×1,5	15,5	22,38	30
20-S	M 30×2,0	19,5	29,84	36
25-S	M 36×2,0	24,5	33,84	46
30-S	M 42×2,0	29,5	39,84	50
38-S	M 52×2,0	37,5	49,84	60

Connessioni O-Lok®, informazioni generali

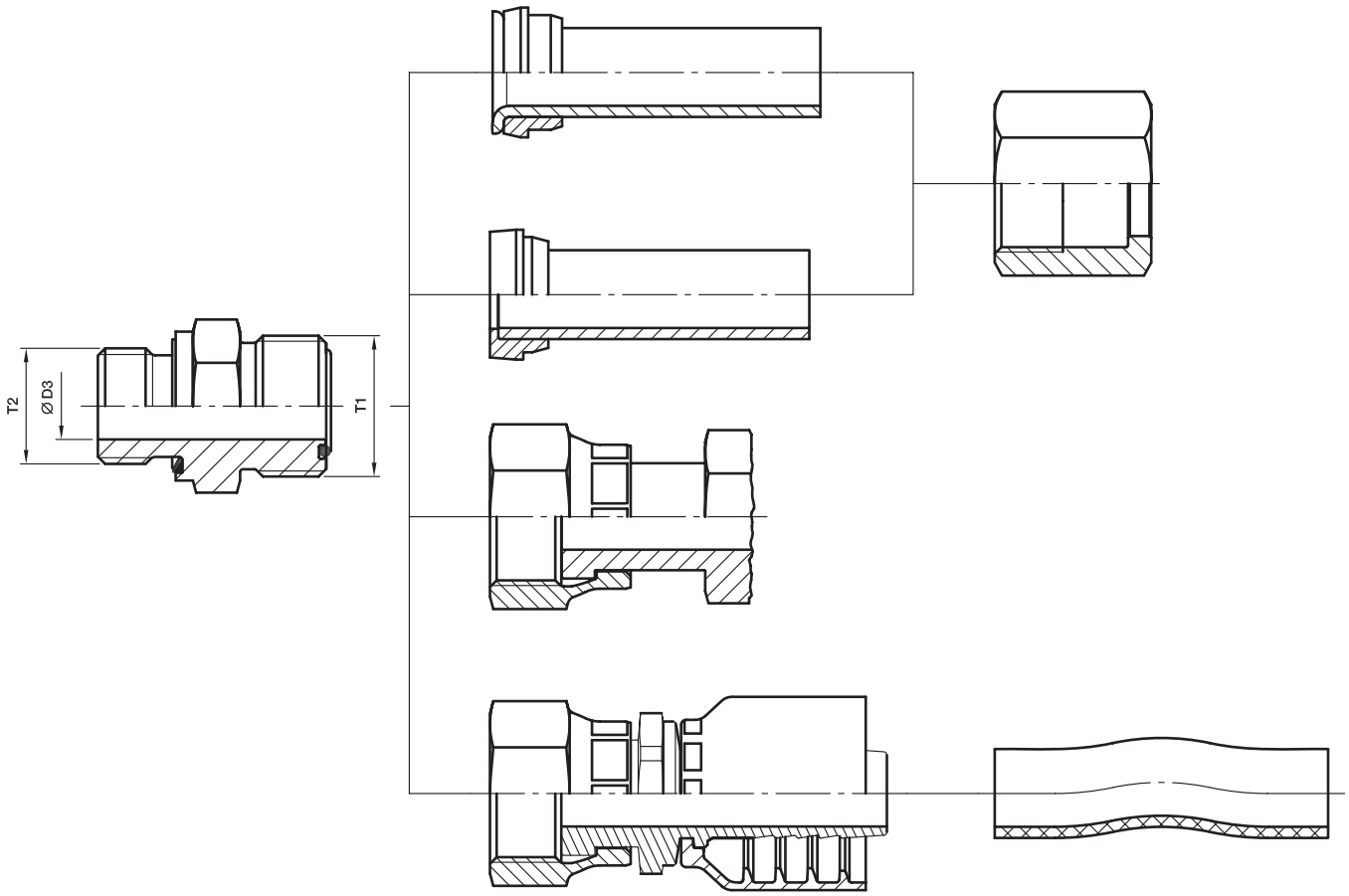

D

Connessioni O-Lok®, informazioni generali

Dimen-sione	Tubo: Tubo metrico Diam. est. mm	Tubo metrico Spessore parete mm	Tubo in pollici Diam. est. pollici	Tubo in pollici Spessore parete pollici	Filettatura T1 UN/UNF	∅ D3 Diam. alesaggio mm	Filettatura connessione T2: BSPP	UN/UNF	NPTF	metrico	
4	6	1,5	1/4	0,065		4,0	G 1/8 A	7/16-20	1/8	M 12×1,5	
4-4	6	1,5	1/4	0,065		4,5	G 1/4 A		1/4		1JCxx-4-yy
4-6	6	1,5	1/4	0,065	9/16-18	4,5	G 3/8 A	9/16-18	3/8		
4-8	6	1,5	1/4	0,065		4,5	G 1/2 A	3/4-16			
6	8	2,0	5/16	0,095	11/16-16	6,5	G 1/4 A	9/16-18	1/4	M 16×1,5	
6	10	2,0	3/8	0,095		6,5	G 1/4 A	9/16-18	1/4	M 16×1,5	
6-2	10	2,0	3/8	0,095		4,5	G 1/8 A				
6-4	10	2,0	3/8	0,095		4,5		7/16-20			1JCxx-6-yy
6-6	10	2,0	3/8	0,095	11/16-16	6,5	G 3/8 A		3/8		
6-8	10	2,0	3/8	0,095		6,5	G 1/2 A	3/4-16	1/2		
6-10	10	2,0	3/8	0,095		6,5		7/8-14			
6-12	10	2,0	3/8	0,095		6,5	G 3/4 A				
8	12	3,0	1/2	0,095		9,5	G 3/8 A	3/4-16	3/8	M 18×1,5	1JCxx-8-yy
8-4	12	3,0	1/2	0,095		7,5	G 1/4 A				
8-6	12	3,0	1/2	0,095		9,5		9/16-18			
8-8	12	3,0	1/2	0,095	13/16-16	9,5	G 1/2 A	1/2			
8-10	12	3,0	1/2	0,095		9,5		7/8-14			
8-12	12	3,0	1/2	0,095		9,5	G 3/4 A	1 1/16-12	3/4		
8-16	12	3,0	1/2	0,095		9,5		1 5/16-12			
10	14	2,5			1-14	12,5	G 1/2 A	7/8-14	1/2	M 22×1,5	
10	15	2,5			1-14	12,5	G 1/2 A	7/8-14	1/2	M 22×1,5	
10	16	3,0	5/8	0,120		12,5	G 1/2 A	7/8-14	1/2	M 22×1,5	
10-6	16	3,0	5/8	0,120		10,0	G 3/8 A				1JCxx-10-yy
10-8	16	3,0	5/8	0,120	1-14	9,5		3/4-16			
10-12	16	3,0	5/8	0,120		12,5	G 3/4 A	1 1/16-12	3/4		
10-16	16	3,0	5/8	0,120		12,5	G 1 A				
12	18	3,0			1 3/16-12	15,5	G 3/4 A	1 1/16-12	3/4	M 27×2,0	
12	20	3,5	3/4	0,156		15,5	G 3/4 A	1 1/16-12	3/4	M 27×2,0	
12-8	20	3,5	3/4	0,156		9,5	G 1/2 A	3/4-16	1/2		1JCxx-20-yy
12-10	20	3,5	3/4	0,156	1 3/16-12	12,5		7/8-14			
12-16	20	3,5	3/4	0,156		12,5	G 1 A	1 5/16-12	1		
12-20	20	3,5	3/4	0,156		12,5	G 1 1/4 A				
16	22	4,0			1 7/16-12	20,5	G 1 A	1 5/16-12	1	M 33×2,0	
16	25	4,0	1	0,188		20,5	G 1 A	1 5/16-12	1	M 33×2,0	
16-12	25	4,0	1	0,188		15,5	G 3/4 A	1 1/16-12	3/4		1JCxx-16-yy
16-20	25	4,0	1	0,188	1 7/16-12	20,5	G 1 1/4 A	1 5/8-12			
16-24	25	4,0	1	0,188		20,5	G 1 1/2 A				
20	28	4,0			1 11/16-12	26,0	G 1 1/4 A	1 5/8-12	1 1/4	M 42×2,0	
20	30	4,0			1 11/16-12	26,0	G 1 1/4 A	1 5/8-12	1 1/4	M 42×2,0	
20	32	4,0	1 1/4	0,188		26,0	G 1 1/4 A	1 5/8-12	1 1/4	M 42×2,0	1JCxx-20-yy
20-16	32	4,0	1 1/4	0,188	1 11/16-12	21,5	G 1 A	1 5/16-12			
20-24	32	4,0	1 1/4	0,188		26,0	G 1 1/2 A	1 7/8-12			
24	35	4,0			2-12	32,0	G 1 1/2 A	1 7/8-12	1 1/2	M 48×2,0	
24	38	5,0	1 1/2	0,220	2-12	32,0	G 1 1/2 A	1 7/8-12	1 1/2	M 48×2,0	1JCxx-24-yy
24-20	38	5,0	1 1/2	0,220		27,5	G 1 1/4 A	1 5/8-12			
32	50	3,0	2	0,120	2 1/2-12	45,0	G 2 A	2 1/2-12		M 60×2,0	—

xx – serie raccordo • yy – dimensione tubo
Da raccordi per tubi Parker (HPDE e PFDE)

Estremità O-Lok® (ISO 8434-3/SAE J1453)/dimensioni

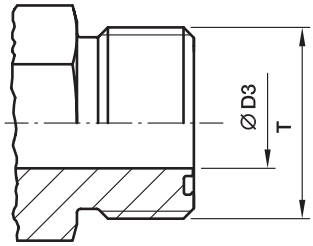

Dimensione	Diam. est. tubo pollici	Diam. est. tubo mm	T UN/UNF	T Diametro maggiore filettatura mm	∅ D3 mm
4	1/4	6	9/16-18	14,0	5,0
6	5/16, 3/8	8, 10	11/16-16	17,0	6,5
8	1/2	12	13/16-16	20,5	9,5
10	5/8	14, 15, 16	1-14	25,0	12,5
12	3/4	18, 20	1 3/16-12	30,0	15,5
16	7/8, 1	22, 25	1 7/16-12	36,0	20,5
20	1 1/4	28, 30, 32	1 11/16-12	42,5	26,0
24	1 1/2	35, 38	2-12	50,5	32,0
32	2	50	2 1/2-12	63,0	45,0

Tutte le dimensioni indicate sono nominali e solo ai fini di identificazione.
Per ciò che riguarda le dimensioni dell'alesaggio, tra SAE J1453 o ISO 8434-3 è possibile trovare delle lievi variazioni.

Connettore girevole O-Lok® (ISO 8434-3/SAE J1453)/ dimensioni

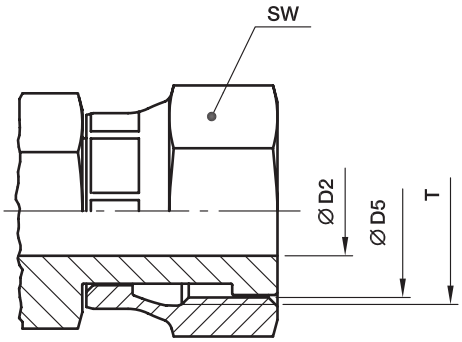

Dimensione	Diam. est. tubo pollici	Diam. est. tubo mm	∅ D5 T UN/UNF	Filettatura diam. interno mm	SW mm	∅ D2 mm
4	1/4	6	9/16-18	12,5	17	4,0
6	5/16, 3/8	8, 10	11/16-16	16,0	22	6,5
8	1/2	12	13/16-16	19,0	24	9,0
10	5/8	14, 15, 16	1-14	23,0	30	11,5
12	3/4	18, 20	1 3/16-12	28,0	36	14,0
16	7/8, 1	22, 25	1 7/16-12	34,0	41	20,0
20	1 1/4	28, 30, 32	1 11/16-12	40,5	50	26,0
24	1 1/2	35, 38	2-12	48,0	60	32,0

Tutte le dimensioni indicate sono nominali e solo ai fini di identificazione.
Per ciò che riguarda le dimensioni dell'alesaggio, tra SAE J1453 o ISO 8434-3 è possibile trovare delle lievi variazioni.

Connessioni Triple-Lok®, informazioni generali

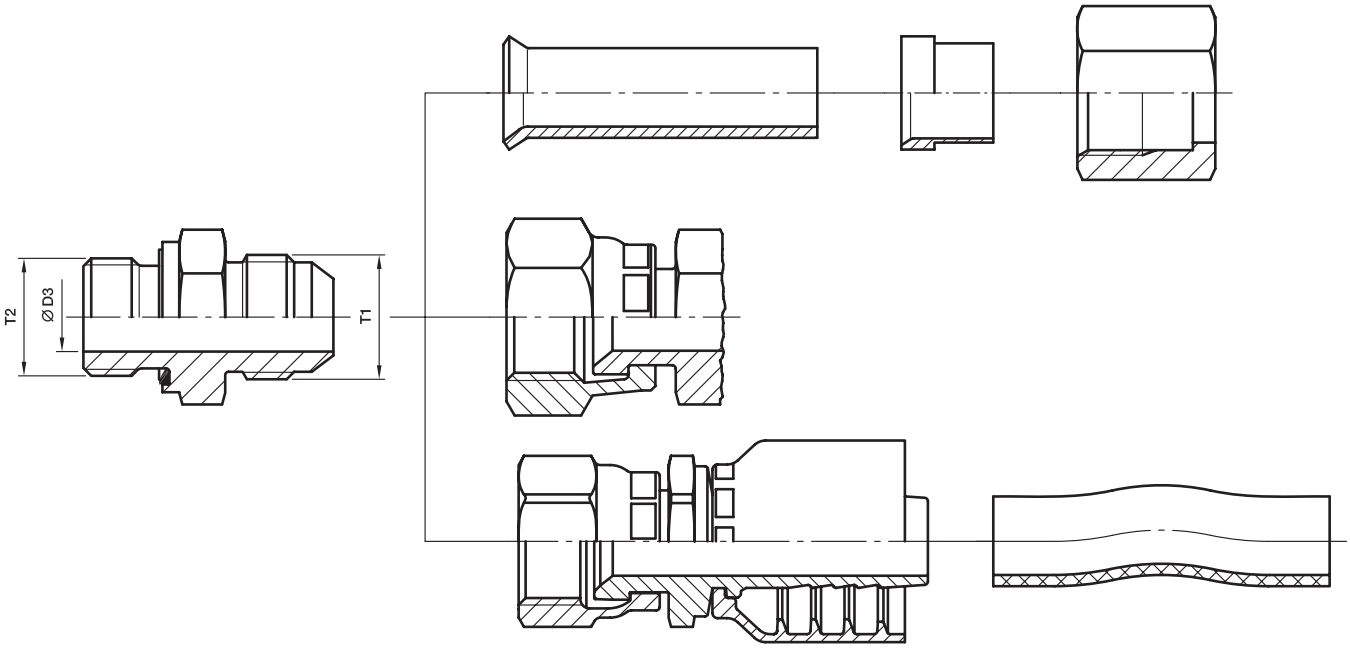

Connessioni Triple-Lok®, informazioni generali

Dimen-sione	Tubo: Tubo metrico Diam. est. mm	Tubo metrico Spessore parete mm	Tubo in pollici Diam. est. pollici	Tubo in pollici Spessore parete pollici	Filettatura T1 UN/UNF	∅ D3 Diam. alesaggio mm	Filettatura connessione T1: BSPP (BSPT, NPTF)	UN/UNF	metrica	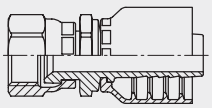
4	6	1,5	1/4	0,065		4,5	G 1/8 A	7/16-20	M 10×1,0	
4-4	6	1,5	1/4	0,065		4,5	G 1/4 A			
4-5	6	1,5	1/4	0,065	7/16-20	4,5		1/2-20		168xx-4-yy
4-6	6	1,5	1/4	0,065		4,5	G 3/8 A	9/16-18		
4-8	6	1,5	1/4	0,065		4,5	G 1/2 A			
5	8	1,5	5/16	0,065		6,0	G 1/8 A	1/2-20	M 12×1,5	
5-4	8	1,5	5/16	0,065		6,0	G 1/4 A			168xx-5-yy
5-6	8	1,5	5/16	0,065	1/2-20	6,0	G 3/8 A			
5-8	8	1,5	5/16	0,065		6,0	G 1/2 A			
6-2	10	1,5	3/8	0,065		7,5	G 1/8 A			
6	10	1,5	3/8	0,065		7,5	G 1/4 A	9/16-18	M 14×1,5	106xx-6-yy
6-6	10	1,5	3/8	0,065	9/16-18	7,5	G 3/8 A			
6-8	10	1,5	3/8	0,065		7,5	G 1/2 A	3/4-16		
8-4	12	2,0	1/2	0,083		10,0	G 1/4 A			
8	12	2,0	1/2	0,083		10,0	G 3/8 A	3/4-16	M 16×1,5	
8-8	12	2,0	1/2	0,083	3/4-16	10,0	G 1/2 A		M 18×1,5	168xx-8-yy
8-10	12	2,0	1/2	0,083		10,0		7/8-14		
8-12	12	2,0	1/2	0,083		10,0	G 3/4 A	1 1/16-12		
10-6	14, 15, 16	2,5	5/8	0,095		12,5	G 3/8 A			
10-8	14, 15, 16	2,5	5/8	0,095		12,5		3/4-16		168xx-10-yy
10	14, 15, 16	2,5	5/8	0,095	7/8-14	12,5	G 1/2 A	7/8-14	M 18×1,5	
10-12	14, 15, 16	2,5	5/8	0,095		12,5	G 3/4 A	1 1/16-12	M 22×1,5	
12-8	18, 20	3,0	3/4	0,109		15,5	G 1/2 A	3/4-16		
12-10	18, 20	3,0	3/4	0,109		15,5		7/8-14	M 22×1,5	106xx-12-yy
12	18, 20	3,0	3/4	0,109	1 1/16-12	15,5	G 3/4 A	1 1/16-12	M 27×2,0	
12-16	18, 20	3,0	3/4	0,109		15,5	G 1 A	1 5/16-12		
14	22	3,0	7/8	0,109	1 3/16-12	18,0	G 3/4 A	1 3/16-12	M 27×2,0	–
14-16	22	3,0	7/8	0,109		18,0	G 1 A	1 5/16-12		
16-12	25	3,0	1	0,120		21,5	G 3/4 A	1 1/16-12		
16	25	3,0	1	0,120	1 5/16-12	21,5	G 1 A	1 5/16-12	M 33×2,0	106xx-16-yy
16-20	25	3,0	1	0,120		21,5	G 1 1/4 A	1 5/8-12		
20-12	28, 30, 32	3,0	1 1/4	0,120		27,5	G 3/4 A			
20-16	28, 30, 32	3,0	1 1/4	0,120	1 5/8-12	27,5	G 1 A			106xx-20-yy
20	28, 30, 32	3,0	1 1/4	0,120		27,5	G 1 1/4 A	1 5/8-12	M 42×2,0	
24-20	35, 38	4,0	1 1/2	0,120	1 7/8-12	33,0	G 1 1/4 A			106xx-24-yy
24	35, 38	4,0	1 1/2	0,120		33,0	G 1 1/2 A	1 7/8-12	M 48×2,0	
28-24	42	3,0			2 1/4-12	39,0	G 1 1/2 A			–
32	50	3,5	2	0,134	2 1/2-12	45,0	G 2 A	2 1/2-12		106xx-32-yy

xx – serie raccordo • yy – dimensione tubo

Da raccordi per tubi Parker (HPDE e PFDE)

Estremità Triple-Lok® (ISO 8434-2/SAE J514)/ dimensioni

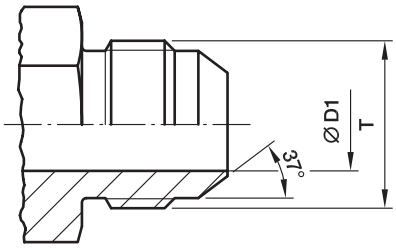

Dimensione	Diam. est. tubo pollici	Diam. est. tubo mm	T UN/UNF	T Diametro maggiore filettatura mm	∅ D1 mm
4	1/4	6	7/16-20	11,0	4,5
5	5/16	8	1/2-20	12,5	6,0
6	3/8	10	9/16-18	14,0	7,5
8	1/2	12	3/4-16	19,0	10,0
10	5/8	14, 15, 16	7/8-14	22,0	12,5
12	3/4	18, 20	1 1/16-12	27,0	15,5
14	7/8	22	1 3/16-12	30,0	18,0
16	1	25	1 5/16-12	33,0	21,5
20	1 1/4	28, 30, 32	1 5/8-12	41,0	27,5
24	1 1/2	35, 38	1 7/8-12	47,5	33,0
28*	1 3/4	42	2 1/4-12	57,0	39,0
32	2	–	2 1/2-12	63,5	45,0

*La dimensione 28 non fa parte di SAE J1514 o ISO 8434-2.

Tutte le dimensioni indicate sono nominali e solo ai fini di identificazione.
Per ciò che riguarda le dimensioni dell'alesaggio, tra SAE J1453 o ISO 8434-2 è possibile trovare delle lievi variazioni.

Svasatura adeguata

Diam. est. tubo mm	Diam. est. tubo pollici	∅ D Min.	∅ D Max.
6	1/4″	8,6	9,7
8	5/16″	10,2	11,3
10	3/8″	11,7	12,7
12	1/2″	16,0	17,3
14		19,3	20,2
15		19,3	20,2
16	5/8″	19,3	20,2
18		23,4	24,7
20	3/4″	23,4	24,7
22	7/8″	26,5	27,8
25	1″	29,7	31,0
28		37,6	38,9
30		37,6	38,9
32	1 1/4″	37,6	38,9
35		43,2	45,3
38	1 1/2″	43,2	45,3
42		52,0	54,8
	2″	59,2	61,2

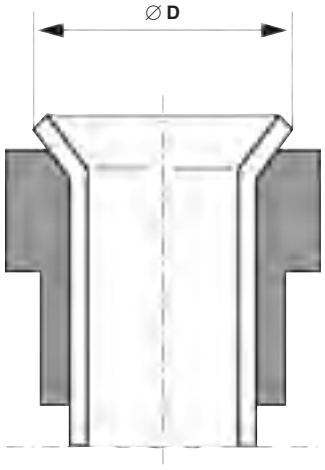

Svasatura a 37° conforme ad ISO 8434-2 non compatibile con svasatura conforme a DIN 3949.

D

Connettore girevole Triple-Lok® (ISO 8434-2/SAE J514)/ dimensioni

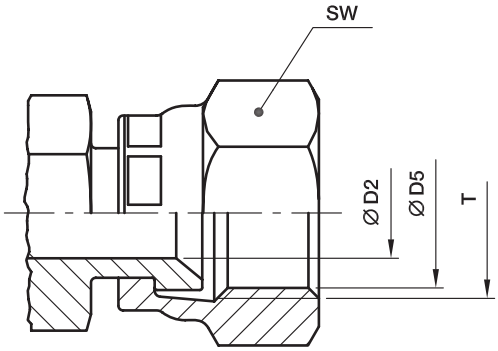

Dimensione	Diam. est. tubo pollici	Diam. est. tubo mm	T UN/UNF	Girevole SW mm	∅ D5 diametro interno filettatura diameter mm	∅ D2 mm
4	1/4	6	7/16-20	17	10,0	4,4
5	5/16	8	1/2-20	17	11,5	6,0
6	3/8	10	9/16-18	19	13,0	7,5
8	1/2	12	3/4-16	22	17,5	9,9
10	5/8	14, 15, 16	7/8-14	27	20,5	12,3
12	3/4	18, 20	1 1/16-12	32	25,0	15,5
14	7/8	22	1 3/16-12	35	28,0	18,0
16	1	25	1 5/16-12	38	31,0	21,5
20	1 1/4	28, 30, 32	1 5/8-12	50	39,0	27,5
24	1 1/2	35, 38	1 7/8-12	60	45,5	33,0
32	2	–	2 1/2-12	75	61,5	45,0

Tutte le dimensioni indicate sono nominali e solo ai fini di identificazione.
Per ciò che riguarda le dimensioni dell'alesaggio, tra SAE J1453 o ISO 8434-2 è possibile trovare delle lievi variazioni.

Estremità conica DIN 60° (DIN 7631)/ dimensioni

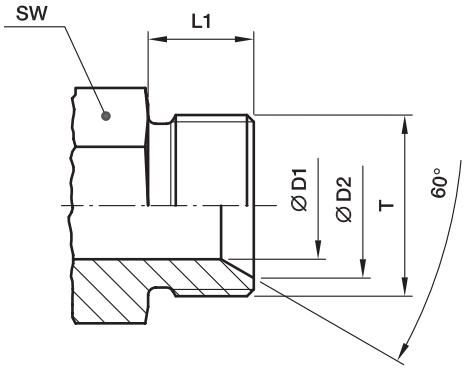

Diam. est. tubo mm	T	∅ D1 mm	∅ D2 mm	L1 mm	SW mm
4–5	M 10×1,5	3	8,0	8	11
06	M 12×1,5	4	9,0	10	12
08	M 14×1,5	6	11,0	10	14
10	M 16×1,5	8	13,0	11	17
12	M 18×1,5	10	15,0	11	19
15	M 22×1,5	12	19,0	12	24
18	M 26×1,5	15	22,0	12	27
22	M 30×1,5	19	26,0	14	32
28	M 38×1,5	25	33,0	14	41
35	M 45×1,5	32	40,0	16	46
42	M 52×1,5	39	47,0	16	55

D

Estremità conica 60° adattatore DIN (ISO/DIS 8434-6)/ dimensioni

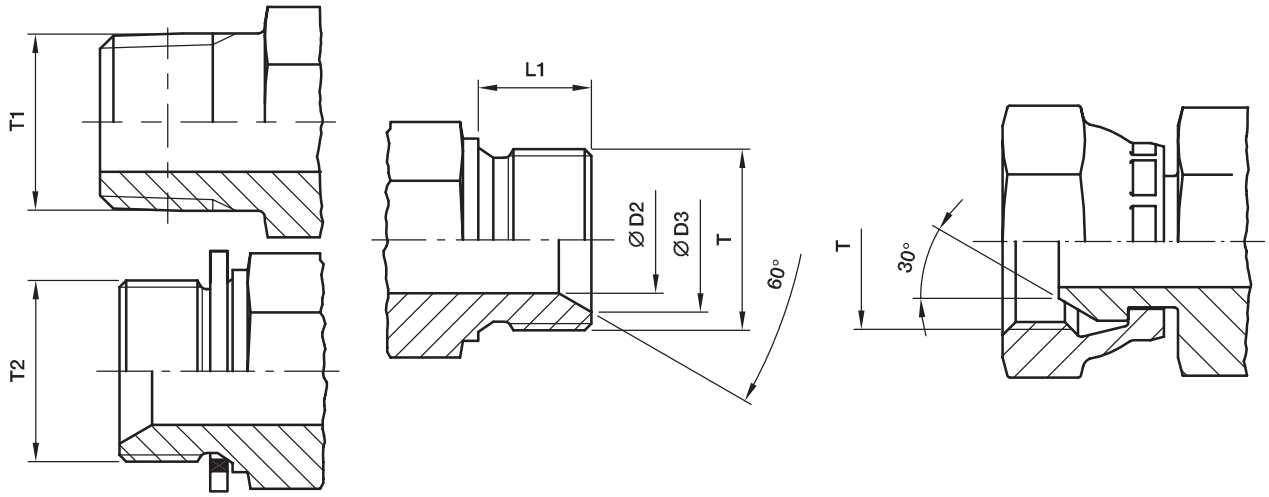

Dimensione	T BSPP	D2 mm	D3 mm	L1 mm	T1 BSPT	T1 NPT(F)	T2 BSPP
02	G 1/8 A	3,5	7,5	8	1/8 1/4	1/8 1/4	1/8
04	G 1/4 A	4,7	10,4	11	1/4 1/8 3/8	1/4 1/8 3/8	1/4 1/8
06	G 3/8 A	7,9	14,0	12	3/8 1/4 1/2	3/8 1/4 1/2	3/8 1/4
08	G 1/2 A	11,1	17,5	14	1/2 3/8	1/2 3/8 3/4	1/2 1/4 3/8
10	G 5/8 A	14,3	19,3	16	1/2 3/4		1/2 5/8
12	G 3/4 A	16,7	22,9	16	3/4 1/2 1	3/4 1/2 1	3/4 1/4 3/8 1/2 5/8
16	G 1 A	22,2	28,7	19	1 3/4	1 3/4	1 1/2 5/8 3/4
20	G 1 1/4 A	28,6	36,8	22	1 1/4		3/4 1 1 1/4
24	G 1 1/2 A	33,3	42,7	22	1 1/2		1 1 1/4 1 1/2
32	G 2 A	46,0	54,6	25			1 1/2 2

Adattatori girevoli NPSM (SAE J516)/ dimensioni

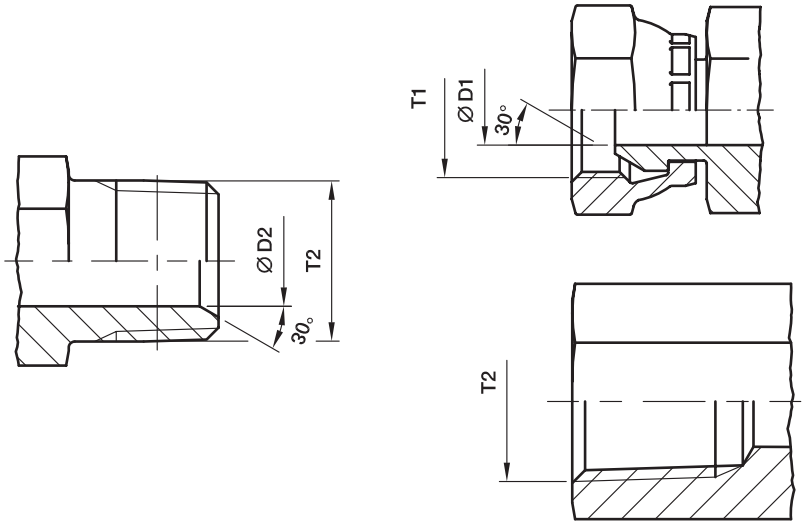

Dimensione	Filettatura T1 NPSM	∅ D1 mm	∅ D2 mm	Filettatura T2 NPTF
2-2	1/8-27	4,0	5,0	1/8-27
2-4	1/4-18	5,6	7,0	1/8-27
4-4	1/4-18	5,6	7,0	1/4-18
4-6	3/8-18	8,8	10,0	1/4-18
4-8	1/2-14	12,0	13,5	1/4-18
6-4	1/4-18	5,6	7,0	3/8-18
6-6	3/8-18	8,8	10,0	3/8-18
6-8	1/2-14	12,0	13,5	3/8-18
8-4	1/4-18	5,6	7,0	3/4-16
8-6	3/8-18	8,8	10,0	1/2-14
8-8	1/2-14	12,0	13,5	1/2-14
8-12	3/4-14	16,3	18,0	1/2-14
10-6	3/8-18	8,8	10,0	7/8-14
10-8	1/2-14	12,0	13,5	7/8-14
10-12	3/4-14	16,3	18,0	7/8-14
12-6	3/8-18	8,8	10,0	3/4-14
12-8	1/2-14	12,0	13,5	3/4-14
12-12	3/4-14	16,3	18,0	3/4-14
12-16	1-11,5	21,4	28,9	
16-12	3/4-14	16,3	13,5	1-11,5
16-16	1-11,5	21,4	28,9	1-11,5
16-20	1 1/4-11,5	29,0	32,0	1-11,5
20-16	1-11,5	21,4	28,9	1 1/4-11,5
20-20	1 1/4-11,5	29,0	32,0	1 1/4-11,5
24-24	1 1/2-11,5	34,5	38,0	1 1/2-11,5
32-32	2-11,5	46,0	49,0	2-11,5

D

Estremità terminale maschio/ dimensioni estremità della connessione per raccordi per tubi

Si raccomanda l'utilizzo di estremità del terminale maschio per applicazioni idrauliche
Per le ricostruzioni si raccomanda la versione metrica conformemente a DIN ISO 6149

Terminale maschio orientabile senza anello di ritenzione
Guarnizione: O-ring
metrica – DIN ISO 6149-2/3
UNF – DIN ISO 11926-2/3

Terminale maschio non orientabile senza anello di ritenzione
Guarnizione: O-ring
metrica – DIN ISO 6149-2/3
UNF – DIN ISO 11926-2/3

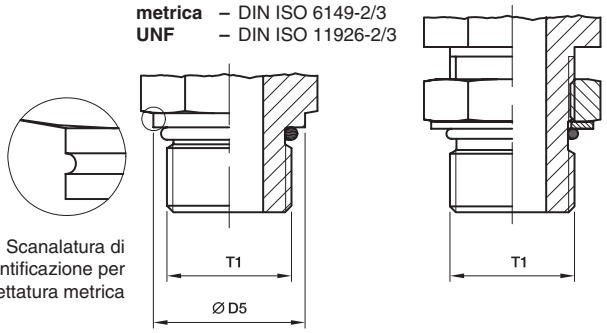

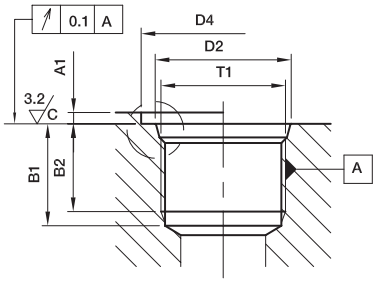

Connessione
metrica – DIN ISO 6149-1
UNF – DIN ISO 11926-1

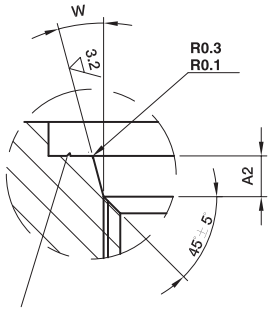

Identificazione per filettatura metrica
Opzionale
Contrassegnata con „M"

Filettatura T1	D5	D4 ridotto min.	D4 ampio min.	D2 0,1	A1 max.	A2 0,4	B1 min.	B2 min.	W ± 1°	Identificazione interna Diametro maggiore filettatura	Identificazione interna Diametro minore filettatura
M 08×1,0	11,8	14	17	9,10	1,0	1,6	11,5	10,0	12°	8,00	6,92
M 10×1,0	13,8	16	20	11,10	1,0	1,6	11,5	10,0	12°	10,00	8,92
M 12×1,5	16,8	19	23	13,80	1,5	2,4	14,0	11,5	15°	12,00	10,38
M 14×1,5	18,8	21	25	15,80	1,5	2,4	14,0	11,5	15°	14,00	12,38
M 16×1,5	21,8	24	28	17,80	1,5	2,4	15,5	13,0	15°	16,00	14,38
M 18×1,5	23,8	26	30	19,80	2,0	2,4	17,0	14,5	15°	18,00	16,38
M 22×1,5	26,8	29	34	23,80	2,0	2,4	18,0	15,5	15°	22,00	20,38
M 27×2,0	31,8	34	40	29,40	2,0	3,1	22,0	19,0	15°	27,00	24,84
M 33×2,0	40,8	43	49	35,40	2,5	3,1	22,0	19,0	15°	33,00	30,84
M 42×2,0	49,8	52	60	44,40	2,5	3,1	22,5	19,5	15°	42,00	39,84
M 48×2,0	54,8	57	66	50,40	2,5	3,1	25,0	22,0	15°	48,00	45,84
7/16-20 UNF-2B	13,8	21	–	12,40	1,6	2,4	14,0	11,5	12°	11,11	9,74
1/2-20 UNF-2B	16,8	23	–	14,50	1,6	2,5	14,0	11,5	12°	12,70	11,30
9/16-18 UNF-2B	16,8	25	–	15,65	1,6	2,5	15,5	12,7	12°	14,29	12,76
3/4-16 UNF-2B	21,8	30	–	20,60	2,4	2,5	17,5	14,3	15°	19,05	17,33
7/8-14 UNF-2B	26,8	34	–	23,95	2,4	2,5	20,0	16,7	15°	22,23	20,26
1 1/16-12 UN-2B	31,8	41	–	29,15	2,4	3,3	23,0	19,0	15°	26,99	24,69
1 5/16-12 UN-2B	40,8	49	–	35,50	3,2	3,3	23,0	19,0	15°	33,34	31,04
1 5/8-12 UN-2B	49,8	58	–	43,50	3,2	3,3	23,0	19,0	15°	41,28	38,99
1 7/8-12 UN-2B	54,8	65	–	49,85	3,2	3,3	23,0	19,0	15°	47,63	45,33

Dimensioni dell’estremità della connessione per raccordi per tubi

Terminale maschio tipo E
Guarnizione: guarnizione eolastica ED
metrica: DIN EN ISO 9974-2
BSPP: ISO 1179-2

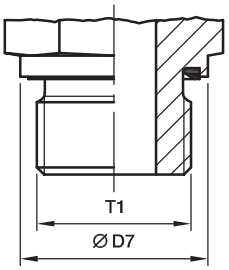

Terminale maschio tipo G (non orientabile con anello di ritenzione)
Guarnizione: O-ring
metrica: —
BSPP: DIN EN ISO 1179-3

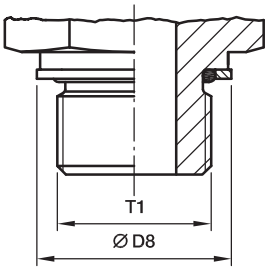

Terminale maschio tipo H (orientabile con anello di ritenzione)
Guarnizione: O-ring
metrica: —
BSPP: ISO 1179-3

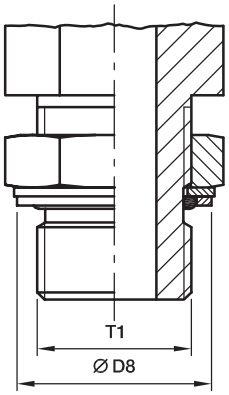

Terminale maschio tipo B
Guarnizione: superficie tagliente
metrica: DIN EN ISO 9974-3
BSPP: ISO 1179-4

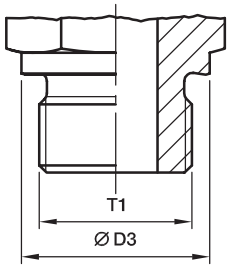

Terminale maschio tipo A
Guarnizione: rondella di guarnizione (DIN 7603), es. rame
Metrica: DIN 3852-1
BSPP: DIN 3852-2

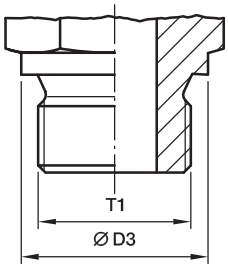

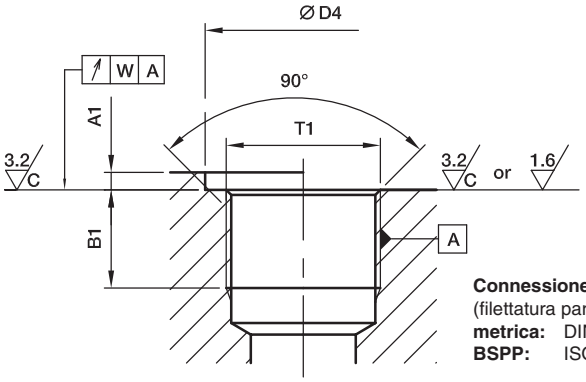

Connessione tipo X
(filettatura parallela)
metrica: DIN EN ISO 9974-1
BSPP: ISO 1179-1

Filettatura T1	∅ D3 mm	∅ D7 mm	D8 piccolo	D8 ampio	D4 min. piccola	$D4^{+0.4}$ ampio*	A1 max.	B1 min.	W	Identificazione interna Diametro maggiore filettatura	Identificazione interna Diametro minore filettatura
M 08×1,0			12,8	13,15					0,1	8,00	6,92
M 10×1,0	13,9	13,9	14,8	14,75	15	20	1,0	8	0,1	10,00	8,92
M 12×1,5	16,9	16,9	17,8	17,75	18	25	1,5	12	0,1	12,00	10,38
M 14×1,5	18,9	18,9	19,8	19,75	20	25	1,5	12	0,1	14,00	12,38
M 16×1,5	20,9	21,9	22,8	21,75	23	28	1,5	12	0,1	16,00	14,38
M 18×1,5	22,9	23,9	24,8	23,75	25	30	2,0	12	0,1	18,00	16,38
M 20×1,5	24,9	25,9	26,8	25,75	27	34	2,0	14	0,1	20,00	18,38
M 22×1,5	26,9	26,9	27,8	27,75	28	34	2,5	14	0,1	22,00	20,38
M 26×1,5	30,9	31,9	32,8	31,75	33	42	2,5	16	0,2	26,00	24,38
M 27×2,0	31,9	31,9	32,8	32,75	33	42	2,5	16	0,2	27,00	24,84
M 33×2,0	38,9	39,9	40,8	39,75	41	47	2,5	18	0,2	33,00	30,84
M 42×2,0	48,9	49,9	50,8	49,75	51	58	2,5	20	0,2	42,00	39,84
M 48×2,0	54,9	54,9	55,8	54,95	56	65	2,5	22	0,2	48,00	45,84
G 1/8 A	13,8	13,9	14,8	15,00	15	19	1,0	8	0,1	9,73	8,57
G 1/4 A	17,8	18,9	19,8	19,50	20	25	1,5	12	0,1	13,16	11,45
G 3/8 A	21,8	21,9	22,8	23,50	23	28	2,0	12	0,1	16,66	14,95
G 1/2 A	25,8	26,9	27,8	28,50	28	34	2,5	14	0,1	20,96	18,63
G 3/4 A	31,8	31,9	32,8	34,50	33	42	2,5	16	0,2	26,44	24,12
G 1 A	38,8	39,9	40,8	43,50	41	47	2,5	18	0,2	33,25	30,29
G 1 1/4 A	48,8	49,9	50,8	52,50	51	58	2,5	20	0,2	41,91	38,95
G 1 1/2 A	54,8	54,9	55,8	60,00	56	65	2,5	22	0,2	47,80	44,85

*Per filettature in pollici :ampliati diametri rispetto ISO 1179-1 .

Dimensioni estremità della connessione per raccordi per tubi

Terminale maschio NPT/F
Guarnizione: Filettatura conica[1])
NPT ANSI/ASME B 1.20.1-1983
NPTF ANSI/ASME B 1.20.3-1976

Terminale maschio BSPT
Guarnizione: Filettatura conica[1])
ISO 7/BS 21/DIN 2999-1

Terminale maschio tipo C
Guarnizione: Filettatura conica, piccola[1])
metrica: DIN 3852-1
pollici: DIN 3852-2

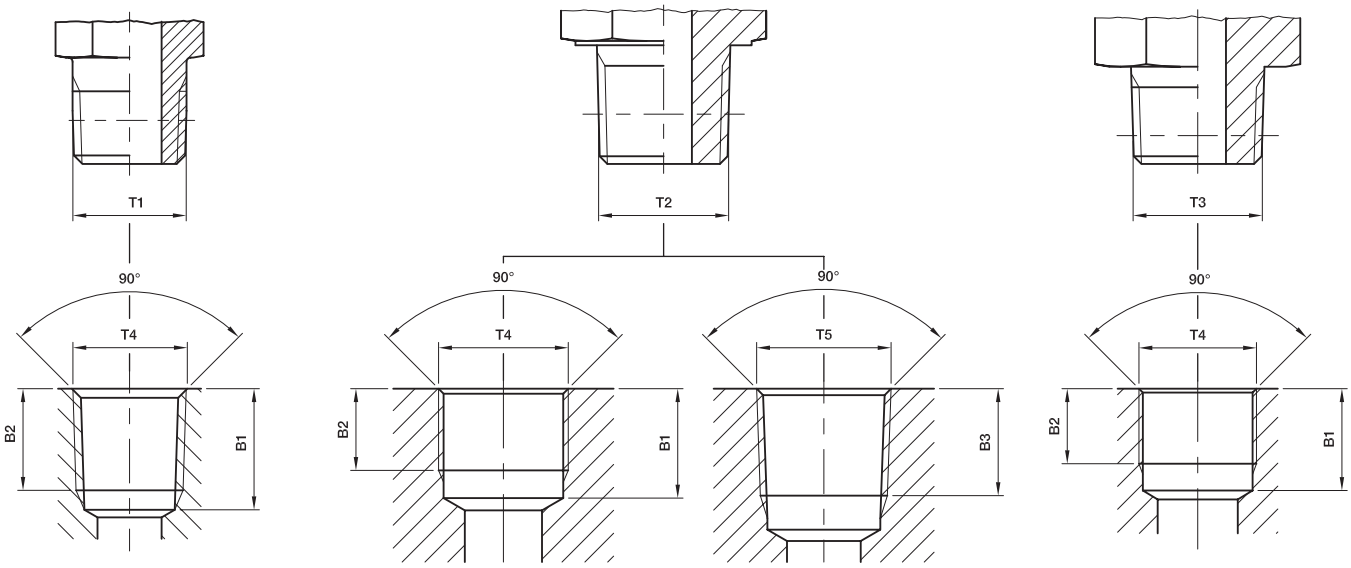

Connessione NPT/F (conica)
NPT ANSI/ASME B 1.20.1-1983
NPTF ANSI/ASME B 1.20.3-1976

Connessione BSPP (parallela)
ISO 7/1-Rp
BS 21-Rp (ISO 1179-1)

Connessione BSPT (conica)
ISO 7/1-Rc/BS 21-Rc
DIN 2999-Rc (Giappone: PT)

Connessione (parallela)
metrica: DIN 3852-1
pollici: DIN 3852-2

Filettatura T1	Filettatura T2	Filettatura T3	Filettatura T4	Filettatura T5	B1 min.	B2 min.	B3 min.
1/8-27 NPT/F*			1/8-27 NPT/F*		11,6	6,9	
1/4-18 NPT/F*			1/4-18 NPT/F*		16,4	10,0	
3/8-18 NPT/F*			3/8-18 NPT/F*		17,4	10,3	
1/2-14 NPT/F*			1/2-14 NPT/F*		22,6	13,6	
3/4-14 NPT/F*			3/4-14 NPT/F*		23,1	14,1	
1-11,5 NPT/F*			1-11,5 NPT/F*		27,8	16,8	
1 1/4-11,5 NPT/F*			1 1/4-11,5 NPT/F*		28,3	17,3	
1 1/2-11,5 NPT/F*			1 1/2-11,5 NPT/F*		28,3	17,3	
	R 1/8		Rp 1/8	Rc 1/8	9,7	7,9	7,4
	R 1/4		Rp 1/4	Rc 1/4	12,0	11,2	11,0
	R 3/8		Rp 3/8	Rc 3/8	13,5	12,0	11,4
	R 1/2		Rp 1/2	Rc 1/2	17,6	15,0	15,0
	R 3/4		Rp 3/4	Rc 3/4	19,1	16,0	16,3
	R 1		Rp 1	Rc 1	21,4	19,1	19,0
	R 1 1/4		Rp 1 1/4	Rc 1 1/4	21,4	19,9	21,4
	R 1 1/2		Rp 1 1/2	Rc 1 1/2	22,4	20,6	21,4
		M 08×1,0 keg.	M 08×1,0		10,0	5,5	
		M 10×1,0 keg.	M 10×1,0		10,0	5,5	
		M 12×1,5 keg.	M 12×1,5		13,5	8,5	
		M 14×1,5 keg.	M 14×1,5		13,5	8,5	
		M 16×1,5 keg.	M 16×1,5		13,5	8,5	
		M 18×1,5 keg.	M 18×1,5		13,5	8,5	
		M 20×1,5 keg.	M 20×1,5		15,5	10,5	
		M 22×1,5 keg.	M 22×1,5		15,5	10,5	
		R 1/8 keg.	Rp 1/8		8,5	5,5	
		R 1/4 keg.	Rp 1/4		12,5	8,5	
		R 3/8 keg.	Rp 3/8		12,5	8,5	
		R 1/2 keg.	Rp 1/2		16,5	10,5	

*Nella gamma di raccordi **EO** è in produzione solo la filettatura **NPT**.
Nella gamma di raccordi **Triple-Lok®, O-Lok® e di adattatori** viene prodotta **in acciaio la filettatura NPTF** e in **acciaio inossidabile la filettatura NPT.**
1) E' possibile ottenere la tenuta solo con supporti di tenuta in plastica o liquidi.

Assemblaggio tubi rigidi

Indice

Istruzioni di sicurezza E4

Informazioni generali E5

Selezione del processo di assemblaggio E6

Nuove istruzioni di montaggio EO per assemblaggio finale a 30° E10

Istruzioni assemblaggio anello progressivo PSR/DPR E11

Istruzioni di assemblaggio EO-2 ..... E15

Istruzioni di controllo per gli utensili di assemblaggio EO E20

Istruzioni di assemblaggio EO2-FORM E21

Istruzioni di controllo per utensili EO2-FORM E27

Assemblaggio raccordo a saldare E28

Istruzioni di assemblaggio O-Lok® E29

Istruzioni di assemblaggio Triple-Lok® E33

Istruzioni di controllo per O-Lok® / Triple-Lok® E37

Istruzioni di assemblaggio Flange-Seal E38

Istruzioni di sicurezza

I raccordi per tubi costituiscono connessioni sicure ad alte pressioni

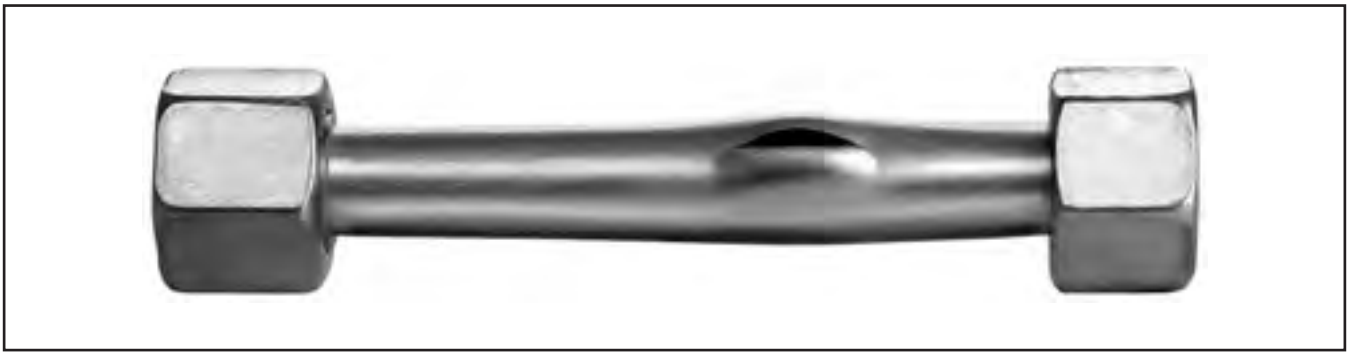

Un raccordo per tubi Parker ben assemblato garantisce una connessione a tenuta fino allo scoppio del tubo. L'esperienza ha dimostrato che guasti, eccessivi serraggi e perdite si possono evitare seguendo semplici istruzioni di sicurezza. Si raccomanda dunque di rivedere le proprie procedure di connessione.

Istruzioni generali di sicurezza

- Un assemblaggio incompleto riduce la capacità del raccordo di tenere la pressione e di contenere le vibrazioni. Può inoltre causare perdite e la riduzione della durata operativa della connessione. In casi estremi la connessione può guastarsi per la rottura o incrinatura del tubo.
- Dopo l'apertura della connessione di un tubo, l'unità deve essere riserrata con la stessa forza utilizzata durante l'assemblaggio precedente.
  Un serraggio non sufficiente può provocare perdite e limita la capacità di contenere le vibrazioni.
  Un serraggio eccessivo, al contrario, riduce la possibilità di ripetere l'assemblaggio. In casi estremi i componenti possono subire danni irreparabili.
- I raccordi per tubi Parker sono destinati esclusivamente a connessioni per applicazioni con fluidi.
- Osservare le raccomandazioni relative ai tubi. Sia i materiali non standard sia le tolleranze determinano un assemblaggio non corretto.
- Non utilizzare cuscinetti a sfera, perni di raccordo o di svasatura, monete o rondelle al posto del corretto tappo di chiusura Parker come protezione per coni 24°.
- Una volta montati, la connessione del tubo e il corpo del raccordo devono restare uniti. Il corpo del raccordo deve essere utilizzato una sola volta per il pre-assemblaggio.
- Lo sfiato aria dei raccordi per tubi quando sono sotto pressione può rivelarsi pericoloso.
- I tubi sotto tensione possono causare guasti dovuti alle vibrazioni. La lunghezza e gli angoli di curvatura del tubo devono essere rispettati con precisione. Fissare le linee di tubi con appositi collari.
- I tubi non devono essere serrati fra di loro, bensì su determinati appoggi fissi. Supporti a piastra, cavi ed elementi di fissaggio non sono adatti. I tubi non sono assemblaggi su cui integrare altri componenti quali filtri, ventilatori o valvole di intercettazione.
- Evitare oscillazioni, sovrapressioni e eccessive sollecitazioni utilizzando, per esempio, tubi flessibili.
- Serraggi insufficienti o eccessivi dei raccordi durante l'assemblaggio riducono la capacità di resistere ai carichi di pressione e alle vibrazioni e, di conseguenza, anche la durata del raccordo. E' in tali circostanze che possono verificarsi perdite.
- Quando si smontano/ trasportano e riassemblano i raccordi, accertarsi che non entrino contaminanti nel sistema, che gli elementi di connessione (filettature, superfici di tenuta) non siano danneggiati, che le guarnizioni non si siano perse e che i tubi non si siano piegati o appiattiti. Si consiglia l'uso di tappi di protezione adeguati.
- I raccordi disassemblati devono essere ispezionati accuratamente per rilevare eventuali danneggiamenti ed essere sostituiti se necessario.
- Non utilizzare taglierine o tagliatubi manuali girevoli.
- Impurità e residui metallici possono causare rotture e perdite nel sistema.
- Attenersi ai parametri operativi forniti (es.: pressione, temperatura, compatibilità fluidi).
- Evitare portate > 8 m/s. Le forze risultanti sono elevate e potrebbero distruggere le tubazioni.
- Attenersi alle direttive del caso (es.: CE, ISO, BG, TÜV, DIN).
- I raccordi a saldare vengono fabbricati in materiali saldabili.
  Nessun altro raccordo è adatto alla saldatura.
- EO-NIROMONT e Parflange LUBSS sono lubrificanti ad alte prestazioni. L'utilizzo di altri lubrificanti porta generalmente a richiedere un aumento della forza di assemblaggio.
- Gli utensili e i lubrificanti raccomandati da Parker garantiscono un assemblaggio sicuro.
- I componenti e gli utensili di altri produttori non sono necessariamente compatibili. Per una totale sicurezza utilizzare solo i componenti Parker.
- Maneggiare i raccordi con attenzione.
- Le tubazioni devono essere adattate senza tensione al rispettivo raccordo prima dell'assemblaggio. Per la lunghezza completa della filettatura basta un semplice giro del dado. In caso contrario possono verificarsi delle perdite. In casi estremi e in presenza di eccessive vibrazioni il tubo si può incrinare.
- Le vibrazioni devono essere contenute con collari per tubi. Le unità di vibrazione indipendenti devono essere separate con tubi flessibili. In caso contrario il tubo si può incrinare.

Istruzioni specifiche di sicurezza per l'assemblaggio

- Durante l'assemblaggio dell'anello progressivo e del raccordo EO-2 il tubo deve essere inserito fino in fondo nel raccordo o nell'utensile. Se il tubo non è inserito fino in fondo, l'anello non può aggraffarsi a sufficienza. Sotto carico la connessione può guastarsi a causa di tagli nel tubo.
- La svasatura corretta dei tubi è fondamentale per una prestazione a prova di perdita dei raccordi Triple-Lok®. E' necessario quindi prestare particolare attenzione al diametro di svasatura ed alla finitura della superficie.
- I raccordi del tipo ad anello mordente già predisposti (PSR/DPR) necessitano un montaggio finale secondo le istruzioni di montaggio.
- I raccordi ad anello progressivo in acciaio inossidabile devono essere preassemblati con utensili temprati. Altrimenti la connessione può guastarsi sotto carico a causa della rottura del tubo.
- Non assemblare anelli progressivi e dadi funzionali su estremità con attacco a codolo non Parker. Esiste il rischio di assemblaggio non corretto, con conseguente rottura della connessione sotto carico.
- L'utilizzo di anelli taglienti in acciaio per tubi in acciaio inossidabile o altre combinazioni di utensili non autorizzate portano a un assemblaggio scorretto.

In caso di dubbio contattate il vostro rappresentante Parker.

Informazioni generali

L'assemblaggio dei raccordi per tubi Parker avviene sempre secondo lo stesso schema:

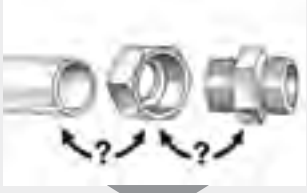

Combinazioni materiali

- Utilizzare il materiale del tubo consigliato
- Selezionare i componenti adatti a seconda del materiale del tubo

Preparazione tubo

- Tagliare e sbavare accuratamente
- Attenersi alle raccomandazioni per la lunghezza minima del tubo diritto
- Utilizzare ghiere di supporto, se necessario

Assemblaggio con macchina

- Il metodo più efficace e
- preferito
- Consigliato per raccordi EO/EO-2 con grosso diametro esterno (30 mm+)
- Consigliato Parflange® per svasatura a 37°

Assemblaggio manuale

- Economico per assemblaggi di piccole dimensioni
- Adatto per tubi con diametro esterno piccolo
- Per lavori di riparazione
- La svasatura manuale non garantisce risultati affidabili
- I raccordi per anelli progressivi in acciaio inossidabile devono essere assemblati con utensili di pre-assemblaggio

Verifica assemblaggio

- Controllare il risultato della preparazione del tubo di assemblaggio

⚠ Assemblaggi non corretti devono essere sistemati o scartati.

Installazione finale

- Assemblaggio finale come da istruzioni
- Non montare sotto tensione
- Fissare su componenti rigidi
- Serrare i collari per tubi dopo l'installazione finale del raccordo

Selezione del processo di assemblaggio per sistemi di graffatura

Macchine da officina per assemblaggio industriale

Processo			Prodotto		
Procedura	**Attrezzatura**	**Processo/tempo***	**Produzione di piccole quantità**	**Anello progressivo EO PSR/DPR**	**EO-2**
Pre-assemblaggio usare macchina EOMAT ECO		30 sec.	max. 50 assemblaggi al giorno	Servizio idraulico e installazione sul posto	Ideale per assemblaggio in officina. Non ideale per produzione di serie.
Pre-assemblaggio usare macchina EOMAT UNI		30 sec.	max. 100 assemblaggio al giorno	Ideale per assemblaggio in officina. Non indicato per serie LL.	Ideale per assemblaggio in officina. Non indicato per serie LL
Pre-assemblaggio usare macchina EOMAT PRO		10 sec.	min. 100 assemblaggio al giorno	Ideal per assemblaggio in officina e er produzione in serie	Ideal per assemblaggio in officina e er produzione in serie
Formatura tubo con macchina EO2-FORM F3		40 sec.	max. 300 assemblaggio al giorno	Non applicabile	Non applicabile
Formatura tubo con macchina EO2-FORM PRO22		6 sec.	min. 100 assemblaggio al giorno	Non applicabile	Non applicabile
Svasatura tubo con macchina Parflare ECO		30 sec.	max. 50 assemblaggio al giorno	Non applicabile	Non applicabile
Svasatura tubo con macchina Parflange® 1025		45 sec.	max. 100 assemblaggio al giorno	Non applicabile	Non applicabile
Svasatura tubo con macchina Parflange® 50 machine		30 sec.	Basic: max. 500 assemblaggio al giorno PRO: 1200 assemblaggio al giorno	Non applicabile	Non applicabile

*Tempo medio per un assemblaggio completo di un raccordo di medie dimensioni compresi la verifica ed il serraggio finali.

Selezione del processo di assemblaggio per sistemi di graffatura

Assemblaggio manuale per riparazioni sul campo

Process			Prodotto		
Procedura	**Attrezzatura**	**Processo/tempo***	**Produzione di piccole quantità**	**PSR/DPR**	**EO-2**
Direttamente nel raccordo		60 sec.	max. 10 assemblaggio alla settimana	Solo riparazione in loco, per produzione efficiente e tubi piùlarghi di 22 mm di diam. est., non per acciaio inossi-dabile	Solo riparazione in loco, per produzione efficiente e tubi più larghi di 22 mm di diam. est.
Pre-assemblaggio nella morsa		45 sec.	max. 10 assemblaggio alla settimana	Solo riparazione in loco non per produzione efficiente	Solo riparazione in loco non per produzione efficiente
Svasatura nella morsa		120 sec.	max. 10 flangiature alla settimana	Non applicabile	Non applicabile
Pre-assemblaggio con attrezzo HVM-B		30 sec.	max. 50 assemblaggio al giorno	L'assemblaggio finale nel raccordo deve essere di 1/2 giro, non per tubi più larghi di 15 mm di diam. est., non per acciaio inossidabile	Non applicabile
Pre-assemblaggio con EO-KARRYMAT		60 sec.	max. 20 assemblaggio al giorno	Ideale per lavori di riparazio-ne e installazioni di piccole dimensioni in loco, non adatto per produzioni industriali	Ideale per lavori di riparazione e installazioni di piccole dimensioni in loco, non adatto per produzioni industriali
Svasatura tubo con KARRYFLARE		60 sec.	max. 20 flangiature al giorno	Non applicabile	Non applicabile

*Tempo medio per un assemblaggio completo di un raccordo di medie dimensioni compresi la verifica ed il serraggio finali.

Selezione del processo di assemblaggio per sistemi di formatura tubo

Macchine da officina per assemblaggio industriale

Processo			Prodotto		
Procedura	**Attrezzatura**	**Processo/tempo***	**EO2-FORM**	**Triple-Lok®**	**O-Lok®**
Pre-assemblaggio usare macchina EOMAT ECO	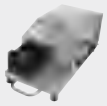	30 sec.	Non applicabile	Non applicabile	Non applicabile
Pre-assemblaggio usare macchina EOMAT UNI		30 sec.	Non applicabile	Ideale perassemblaggio in officina,il processo raccomandato è Parflange	Non applicabile
Pre-assemblaggio usare macchina EOMAT PRO machine		10 sec.	Non applicabile	Non applicabile	Non applicabile
Formatura tubo con macchina EO2-FORM F3		40 sec.	Ideal per assemblaggio in officina e er produzione in serie	Non applicabile	Non applicabile
Formatura tubo con macchina EO2-FORM PRO22 machine		6 sec.	Ideal per assemblaggio in officina e er produzione in serie	Non applicabile	Non applicabile
Formatura tubo con macchina Parflare ECO machine		30 sec.	Non applicabile	Ideale per assemblaggio in officina, non consigliato per produzione di massa	Non applicabile
Svasatura tubo con macchina Parflange® 1025		45 sec.	Non applicabile	Ideale per assemblaggio in officina, non consigliato per produzione di massa, non adatto per assemblaggio di tubi SS superiori a 25 mm	Ideale per assemblaggio in officina, non consigliato per produzione di massa, non adatto per assemblaggio di tubi SS superiori a 25 mm
Svasatura tubo con macchina Parflange® 50 machine		30 sec.	Non applicabile	Ideale per assemblaggio in officina e per produzione in serie	Ideale per assemblaggio in officina e per produzione in serie, caricatore automatico per bussola disponibile per produzione di massa

*Tempo medio per un assemblaggio completo di un raccordo di medie dimensioni compresi la verifica ed il serraggio finali.

Selezione del processo di assemblaggio per sistemi di formatura tubo

Assemblaggio manuale per riparazioni sul campo

Processo			Prodotto		
Procedura	**Attrezzatura**	**Processo/tempo***	**EO2-FORM**	**Triple-Lok®**	**O-Lok®**
Direttamente nel raccordo		60 sec.	Non è possibile utilizzare EO-2 per riparazione in loco	Non è possibile utilizzare l'apparecchio 1015 o utensili per svasatura manuale per riparazione in loco	Non è possibile utilizzare le bussole a brasare per riparazione in loco
Pre-assemblaggio nella morsa		45 sec.	Non è possibile utilizzare EO-2 per riparazione in loco	Non è possibile utilizzare l'apparecchio 1015 o utensili per svasatura manuale per riparazione in loco	Non è possibile utilizzare le bussole a brasare per riparazione in loco
Svasatura nella morsa		120 sec.	Non applicabile	Solo riparazione in loco, non per produzione efficiente, non per tubi in acciaio inossidabile	Non è possibile utilizzare le bussole a brasare per riparazione in loco
Pre-assemblaggio con attrezzo HVM-B		30 sec.	Non applicabile	Non applicabile	Non applicabile
Pre-assemblaggio con EO-KARRYMAT		60 sec.	Non è possibile utilizzare EO-2 per riparazione in loco	Non applicabile	Non applicabile
Svasatura tubo con KARRYFLARE		60 sec.	Non è possibile utilizzare EO-2 per riparazione in loco	Ideale per lavori di riparazione e installazioni di piccole non per produzione efficiente	Non applicabile

*Tempo medio per un assemblaggio completo di un raccordo di medie dimensioni compresi la verifica ed il serraggio finali.

Nuove istruzioni di montaggio EO per assemblaggio finale a 30°

Pre-assemblaggio tradizionale

- Conforme a DIN 3859 T2
- Solitamente può essere utilizzato come opzione
- Pre-impostazione macchina ≙ pre-impostazione manuale

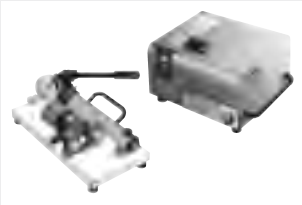

- Pre-impostazione macchina: Pre-impostazione macchina corrispondente a 1 giro e 1¼ del dado

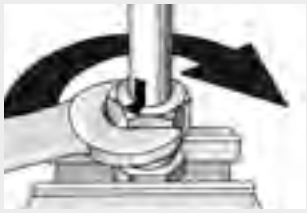

- Pre-impostazione manuale: Serrare il dado di 1 giro e ¼

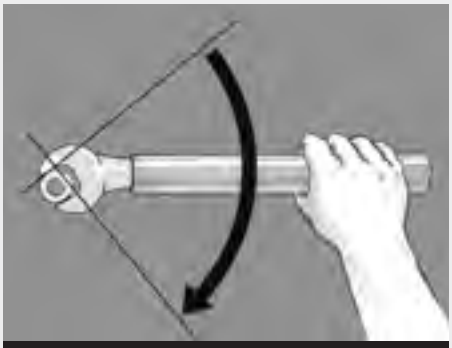

Assemblaggio finale:

Serrare prima a 90°

1/4 di giro dopo un percettibile aumento della forza

Pre-assemblaggio EO ottimizzato

- Pre-impostazione macchina ≙ Pre-impostazione manuale

- Pre-impostazione macchina: Pre-impostazione macchina corrispondente a 1 giro e 1½ del dado

- Pre-impostazione manuale: Serrare il dado di 1 giro e ½

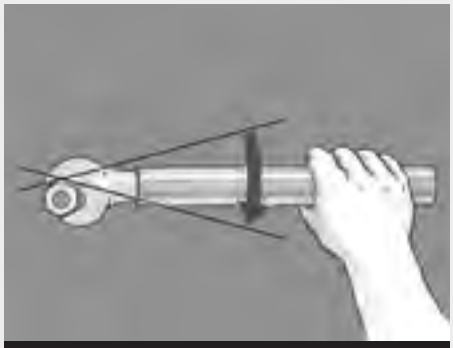

Assemblaggio finale:

Serrare adesso a 30°

1 giro e 1/2 dopo un percettibile aumento della forza

Istruzioni assemblaggio anello progressivo PSR/DPR

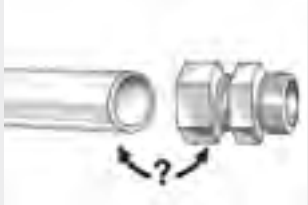

Combinazioni materiali

- Selezionare raccordi adatti ad anello progressivo EO

Materiale tubo	Corpo raccordo EO	Istruzioni assemblaggio
Acciaio	Acciaio (LL = Anello tagliente)	
Acciaio inossidabile	Acciaio inossidabile	Richiestri pre-assemblaggio parte della macchina o utensile temprato
Rame	Ottone (Anello tagliente)	
Plastica es.: poliammide	Acciaio, Ottone, Acciaio inossidabile	Richiesta ghiera di supporto E
Acciaio inossidabile	Acciaio	Si deve usare acciaio inossidabile PSR/DPR, Richiesto pre-assemblaggio da parte della macchina o utensile temprato

E

Preparazione tubo

- Tagliare e sbavare accuratamente
- Non assemblare sotto tensione
- Fissare su componenti rigidi

Lunghezze minime delle estremità diritte del tubo

Serie L										
Diam. est. tubo	06	08	10	12	15	18	22	28	35	42
L min	39	39	42	42	45	49	53	53	60	60
Serie S										
Diam. est. tubo	06	08	10	12	14	16	20	25	30	38
L min	44	44	47	47	54	54	59	68	73	82

1

- Lunghezze minime delle estremità diritte del tubo, lunghezza dado H=2×
- Utilizzare raccordo intermedio girevole „GZ” invece di tubi corti

2

- Tagliare il tubo a squadra
- Deviazione max. ±1°
- ⚠ Non utilizzare tagliatubi
- Utensile tagliatubi EO (AV) per taglio manuale

3

- Rimuovere bave interne ed esterne
- Smusso consentito fino a 0,3 mm × 45°
- Raccomandazione: utensile 226 per sbavare tubo int.- est.

Ghiere di supporto VH

- Ghiera di supporto VH per tubi dalle pareti sottili o in metallo dolce. Si veda la tabella per la selezione di VH

Inserto tubo E

- Inserto tubo E per tubi in plastica

1

- Inserire la ghiera di supporto come da illustrazione

2

- Inserire VH nell’estremità del tubo

● Ghiera di supporto richiesta

■ Ghiera di supporto richiesta per linee sovraccariche (vibrazioni)

Tabella di selezione VH per anello progressivo EO

Per tubi in acciaio materiale ST 37.4 e per tubi in acciaio inossidabile materiale 1.4571 e 1.4541

spessore della parete	4	5	6	8	10	12	14	15	16	18	20	22	25	28	30	35	38	42
3																	■	■
2,5															■	■	●	●
2											■	■	■	■	●	■		●
1,5									■	■	●	■		■				
1						■	●	●	●	●		●						
0,75			●															
diam. est tubo	4	5	6	8	10	12	14	15	16	18	20	22	25	28	30	35	38	42

Per tubi in metallo dolce (es.: rame)

spessore della parete	4	5	6	8	10	12	14	15	16	18	20	22	25	28	30	35	38	42
3,5																	●	●
3															●	●	●	●
2,5											●	●	●	●	●	●	●	●
2									●	●	●	●	●	●	●	●	●	●
1,5					●	●	●	●	●	●	●	●	●	●	●	●	●	●
1			●	●	●	●	●	●	●	●	●	●	●	●	●	●		
0,75			●	●	●	●	●	●	●	●								
0,5			●	●	●	●	●	●										
diam. est. tubi	4	5	6	8	10	12	14	15	16	18	20	22	25	28	30	35	38	42

Anello progressivo EO PSR/DPR

Pre-assemblaggio al 100% con EOMAT/ EO-KARRYMAT

- Metodo consigliato e
- più efficace

⚠ Apparecchio HVMB non adatto per assemblaggio al 100% dei raccordi PSR

1

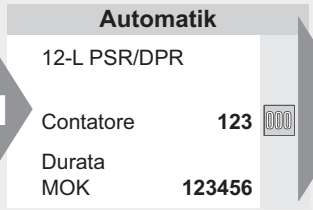

- EOMAT ECO/UNI e EO-KARRYMAT: Regolazione secondo la tabella di pressione sulla macchina (PSR/DPR) Necessaria riduzione delle pressioni preimpostate per i materiali dei tubi più dolci dell'acciaio e dell'acciaio inossidabile
- EOMAT PRO: Riconoscimento automatico dell'utensile
- Macchine non EOMAT: Controllarne l'adeguatezza

2

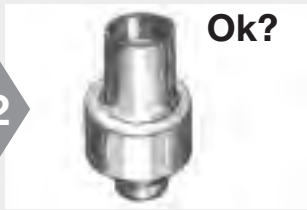

⚠ Utilizzare il cono di assemblaggio originale Parker „MOK"

- Controllo (si vedano istruzioni di controllo)
- Pulire e lubrificare regolarmente il cono di assemblaggio e la filettatura
- Per EOMAT PRO utilizzare il cono di assemblaggio "MOK…PRO" con chip transponder

3

- Inserire gli utensili adeguati
- Pulire e lubrificare regolarmente i coni di assemblaggio
- EO-KARRYMAT: chiudere la valvola sulla pompa manuale
- Piastre di appoggio in due pezzi per 35-L e 42-L

4

- Far scorrere il dado e l'anello progressivo verso l'estremità del tubo come da illustrazione

5

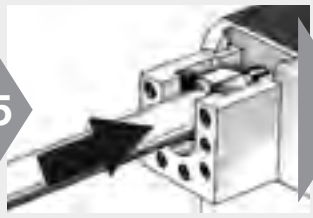

- Posizionare il tubo con anello progressivo e dado dentro la matrice
- Spingere con forza l'estremità del tubo dentro il cono di assemblaggio

6

- Stringere il tubo con forza
- EOMAT: premere e trattenere il tasto di avvio
- Utilizzare il supporto e l'interruttore a pedale per tubi lunghi
- EO-KARRYMAT: azionare la pompa manuale fino al raggiungimento della pressione di assemblaggio

7

- Ultimato il pre-assemblaggio, rimuovere il tubo per il controllo dell'assemblaggio
- EO-KARRYMAT: aprire la valvola sulla pompa manuale

8

⚠ Accertarsi che un collare visibile copra la parte anteriore del primo bordo tagliente

- Non importa se l'anello può essere ruotato sull'estremità del tubo,

9

- Utilizzare lo strumento di controllo assemblaggio AKL per produzione in serie

10

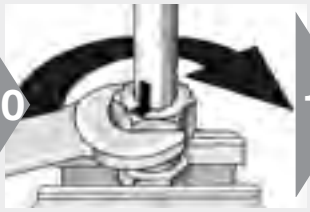

- Assemblare il raccordo fino al serraggio consentito dalla chiave (senza prolunga)

⚠ Segnare la posizione del dado

11

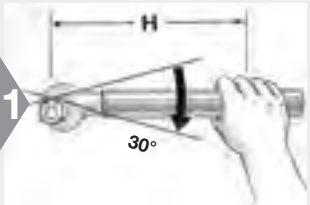

⚠ Successivamente serrare il raccordo di 30° (1/2 faccia)

⚠ Si consiglia l'utilizzo della prolunga chiave per dimensioni con diametro esterno superiore a 20 mm **(si veda tabella)**

- Le coppie di assemblaggio sono disponibili su richiesta

Lunghezza chiave

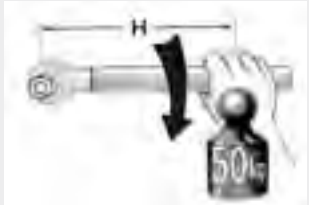

Dimensione		Lunghezza chiave H [mm]
22-L		400
28-L	20-S	500
35-L	25-S	800
42-L	30-S	1000
	38-S	1200

Anello progressivo EO PSR/DPR

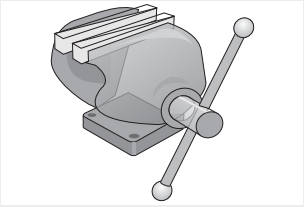

Pre-assemblaggio con utensile temprato VOMO

- Metodo affidabile per lavori di riparazione
- Economico solo per assemblaggi di piccole quantità
- ⚠ Gli anelli progressivi EO in acciaio inossidabile devono essere pre-assemblati utilizzando un utensile temprato (VOMO)
- Per tubi maggiori di 25 mm si consiglia EO-KARRYMAT/EOMAT

- ⚠ In caso di assemblaggio con acciaio inossidabile, le filettature devono essere lubrificate
- Utilizzare lubrificante speciale EO-NIROMONT ad alta prestazione per raccordi in acciaio inossidabile

- Controllo (si vedano istruzioni di controllo)
- I coni di assemblaggio devono essere controllati regolarmente (dopo 50 pre-assemblaggi) con dime coniche (KONU)
- Pulire e lubrificare regolarmente il cono di assemblaggio e la filettatura

- Utilizzare utensile di pre-assemblaggio VOMO
- Il corpo del raccordo può essere usato una sola volta (non per acciaio inossidabile)
- Avvitare manualmente il dado fin quando è possibile

- ⚠ Premere l'estremità del tubo con forza nel cono di assemblaggio

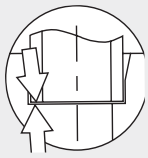

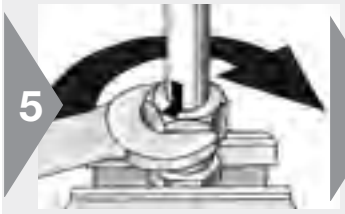

- ⚠ Segnare la posizione del dado
- Serrare il dado di 1 giro e ½
- ⚠ Si consiglia l'uso della prolunga chiave per dimensioni con diam. est. superiori a 20 mm

Verifica assemblaggio:

- Allentare il dado
- ⚠ Accertarsi che un collare visibile copra il lato frontale del primo bordo tagliente
- ⚠ Non importa se l'anello può essere ruotato sull'estremità del tubo

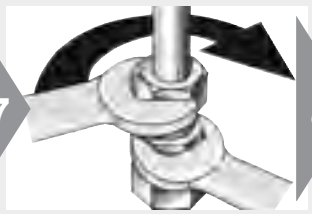

- Montare il raccordo fino al serraggio consentito dalla chiave (senza prolunga)
- ⚠ Segnare la posizione del dado

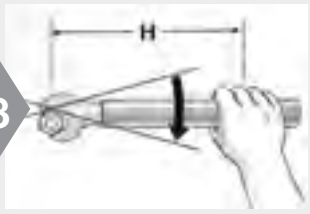

- ⚠ Successivamente serrare con forza il raccordo di 30° (½ faccia)
- ⚠ Si consiglia l'uso della prolunga chiave per dimensioni con diam. est. superiori a 20 mm **(si veda tabella)**
- Coppie di assemblaggio disponibili su richiesta

Lunghezza chiave

Dimensione		Lunghezza chiave H [mm]
22-L		400
28-L	20-S	500
35-L	25-S	800
42-L	30-S	1000
	38-S	1200

Anello progressivo EO PSR/DPR

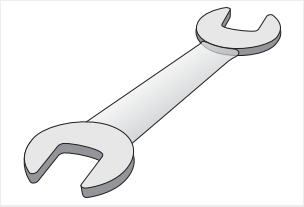

Assemblaggio diretto

- Procedura semplice per assemblaggi signoli di piccole dimensioni
- Non economico per assemblaggi in serie

⚠ Le connessioni in acciaio inossidabile devono essere assemblate utilizzando un utensile di pre-assemblaggio (VOMO)

⚠ Gli attacchi („BE“) adeguatamente puliti devono essere assemblati con utensili di pre-assemblaggio

1

⚠ Le filettature dei raccordi in acciaio inossidabile devono essere lubrificate

⚠ Utilizzare lubrificante speciale EO-NIROMONT ad alta prestazione per raccordi in acciaio inossidabile

2

- Avvitare il dado manualmente fino a quando è possibile e premere con forza l’estremità del tubo nel corpo del raccordo

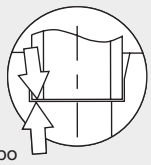

3

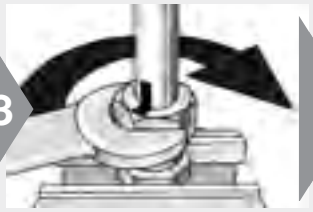

- Segmare la posizione del dado
- Serrare il dado di 1 giro e 1/2

⚠ Si consigla l’uso della prolunga chiave per dimensioni di diam. est. superiori a 20 mm (si veda tabella)

- Il corpo dei raccordi può essere usato una volta sola

4

Verifica assemblaggio

- Allentare il dado

⚠ Accertarsi che un collare visibile copra il lato frontale del primo bordo tagliente

- Non importa se l’anello può essere ruotato sull’estremità del tubo

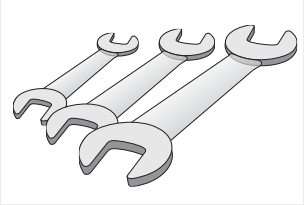

Assemblaggio ripetuto

- Una volta assemblati gli anelli progressivi EO non possono essere sostituiti

1

⚠ Le filettature dei raccordi in acciaio inossidabile devono essere lubrificate

⚠ Utilizzare lubrificante speciale EO-NIROMONT ad alta prestazione per raccordi in acciaio inossidabile

2

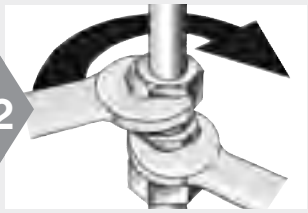

- Ogni volta che è stata sconnessa l’estremità del tubo, il ri-assemblaggio deve essere effettuato con la stessa coppia utilizzata per l’assemblaggio iniziale
- Il corpo deve essere stretto saldamente

⚠ Si consiglia l’uso della prolunga chiave per dimensioni di diam. est. superiori a 20 mm **(si veda tabella).**

Lunghezza chiave

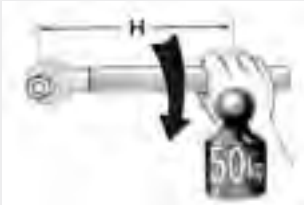

Dimensione		Lunghezza chiave H [mm]
22-L		400
28-L	20-S	500
35-L	25-S	800
42-L	30-S	1000
	38-S	1200

Istruzioni assemblaggio EO-2

Dettagliate istruzioni di assemblaggio sono incluse in ogni prodotto EO-2, dove si trovano anche informazioni dettagliate sull'impostazione di EOMAT e la selezione delle ghiere di supporto.

Preparazione tubo

- Tagliare e sbavare accuratamente
- Non assemblare sotto tensione
- Fissare su componenti rigidi

1

- Tagliare il tubo a squadra
- Deviazione max ± 1°
- ⚠ Non usare tagliatubi
- Utensile tagliatubi EO (AV)

2

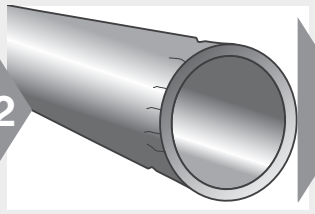

- Non deformare l'estremità del tubo durante il taglio o la piegatura
- Segni o graffi possono determinare perdite
- Le pareti sottili e i tubi soffici sono molto delicati

3

- Rimuovere bave interne e esterne
- Smusso consentito fino a 0,3mm × 45°
- Sbavature troppo larghe possono danneggiare le guarnizioni

Combinazioni materiali

- Selezionare i tipi FM adatti

	Tubo in Acciaio	Tubo in acciaio inossidabile	Tubo in plastica
Raccordo in acciaio	FM…CF	FM…SSA	FM…CF+E
Racc. in acciaio inossidabile	—	FM…71	FM…71+E

Inserto tubo E

- Inserto tubo E per tubi in plastica

Ghiere di supporto VH

- Ghiera di supporto VH per tubi dalle pareti sottili o in metallo dolce

1

- Selezionare la ghiera di supporto: si vedano istruzioni allegate al prodotto

2

- Inserire VH nell'estremità del tubo

Utilizzo delle ghiere di supporto „VH" con raccordi EO-2

Tubo ∅	0.5	0.75	1	1.5	2	2.5	3	3.5	4
4									
6									
8									
10									
12									
14									
15			○						
16									
18									
20									
22									
25									
28									
30									
35									
38									
42					○				

- Test di prova richiesto per altri materiali o dimensioni non specificate.
- Ghiera di supporto VH **non richiesta** per EO-2 e tubo in acciaio.
- Test di prova richiesto per tubo in acciaio inossidabile.
- Ghiera di supporto VH **non richiesta** per EO-2 e tubo in acciaio.
- Ghiera di supporto VH **non richiesta** per EO-2/71 o EO-2/SSA e tubo in acciaio inossidabile.
- ○ VH **richiesta** per FM/71 e pressione di esercizio superiore a 100 bar.

Istruzioni assemblaggio EO-2

Dettagliate istruzioni di assemblaggio sono incluse in ogni prodotto EO-2, dove si trovano anche informazioni dettagliate sull'impostazione di EOMAT e la selezione delle ghiere di supporto.

Sostituzione anello di tenuta/ assemblaggio ripetuto

- L'anello di tenuta DOZ può essere cambiato separatamente

- Dopo lo smontaggio è possibile sfilare l'anello di tenuta dall'estremità del tubo
- Verificare se danneggiato e sostituire se necessario
- L'abrasione delle parti esterne in gomma non influisce sulla prestazione

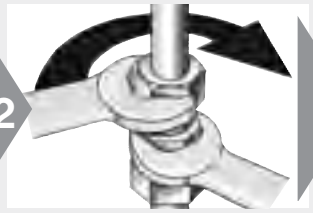

- Assemblare il raccordo fino al serraggio consentito dalla chiave (senza prolunga)

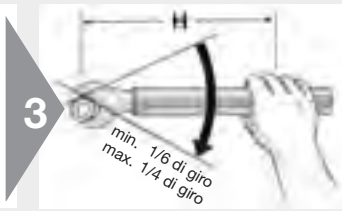

⚠ Quindi serrare con forza il raccordo con min. 1/6 (max. ¼) di giro (da 1 a ½ facce)

⚠ Si consiglia l'uso della prolunga chiave per dimensioni di diam. est. superiori a 20mm **(si veda tabella)**

Lunghezza chiave

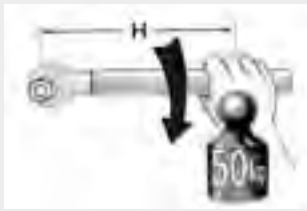

Dimensione		Lunghezza chiave H [mm]
22-L		400
28-L	20-S	500
35-L	25-S	800
42-L	30-S	1000
	38-S	1200

Istruzioni assemblaggio EO-2

Assemblaggio con EOMAT/ EO-KARRYMAT

- Metodo consigliato e
- più efficace
- Attrezzo HVM-B non adatto per EO-2

E

1

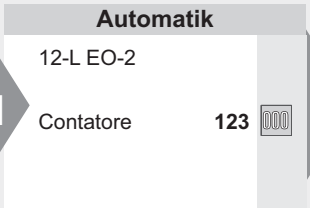

- EOMAT ECO/UNI: Regolare in accordo alla pressione sulla macchina (Si vedano istruzioni allegate al prodotto)
- EOMAT PRO: Riconoscimento automatico dell'utensile
- EO-KARRYMAT: Fare riferimento alla tabella sulla macchina
- Macchine non EOMAT: Controllarne l'adeguatezza

2

⚠ Utilizzare il cono di assem-blaggio originale Parker "MOKEO2"

- Controllare la profondità di inserimento in accordo alle istruzioni di verifica MOK
- Per EOMAT PRO utilizzare il cono di assemblaggio "MOK…PRO" con chip transponder

3

- Inserire gli utensili adeguati
- Piastre di appoggio in due pezzi per 35-L e 42-L
- EO-KARRYMAT: chiudere la valvola sulla pompa manuale

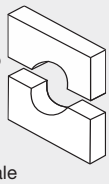

4

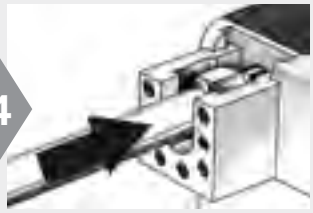

- Posizionare il tubo con il dado a duplice funzione dentro lo stampo
- Spingere con forza l'estremità del tubo dentro il cono di assemblaggio
- Trattenere il dado per un facile inserimento del tubo

5

- Stringere il tubo con forza
- EOMAT: premere e trattenere il tasto di avvio
- Utilizzare il supporto e l'interruttore a pedale per tubi lunghi
- EO-KARRYMAT: Azionare la pompa manuale fino a che si raggiunge la pressione di assemblaggio. Dopodiché aprire la valvola sulla pompa manuale

6

Verifica assemblaggio

- Lo spazio tra l'anello di tenuta e l'anello di ritenzione deve essere chiuso
- E' consentito un lieve allentamento (appross. 0,2mm)

7

Lo spazio non è chiuso:

⚠ Controllare tutti i componenti, il tubo, la macchina, gli utensili e l'impostazione della pressione.

⚠ Se necessario, ripetere l'assemblaggio con la pressione aumentata

8

⚠ Le filettature su raccordi in acciaio inossidabile devono essere lubrificate

⚠ Utilizzare lo speciale lubrificante ad alta prestazione EO-NIROMONT per raccordi in acciaio inossidabile

9

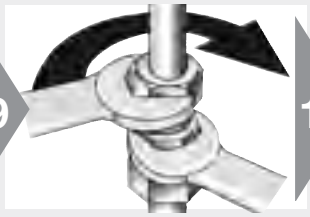

- Assemblare il raccordo fino al serraggio consentito dalla chiave (senza prolunga chiave)

10

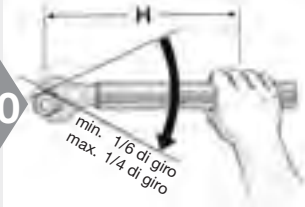

⚠ Successivamente serrare il raccordo di 1/6 (max. ¼) di giro (da una a una faccia e mezza)

⚠ Si consiglia l'uso della prolunga chiave per dimensioni con diam. est. superiore a 20 mm **(si veda tabella)**

Lunghezza chiave

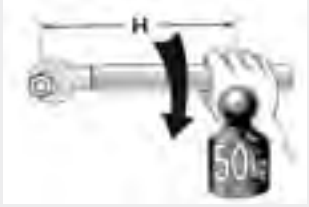

Dimensione		Lunghezza chiave H [mm]
22-L		400
28-L	20-S	500
35-L	25-S	800
42-L	30-S	1000
	38-S	1200

Istruzioni assemblaggio EO-2

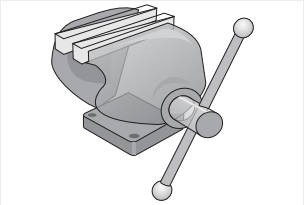

Assemblaggio nella morsa

- Metodo affidabile
- Economico solo per l'assemblagggio di piccole dimensioni

1

⚠ Le filettature dei raccordi in acciaio inossidabile devono essere lubrificate

⚠ EO-NIROMONT è uno speciale lubrificante ad alta prestazione per raccordi in acciaio inossidabile

2

- Verificare la profondità dell'inserimento in accordo alle istruzioni di verifica di VOMO
- Utilizzare l'utensile di pre-assemblaggio VOMO
- Il corpo del raccordo può essere utilizzato una sola volta e i componenti devono rimanere uniti

3

- Spingere il dado a duplice funzione all'interno dell'estremità del tubo
- Vantaggio: facile inserimento del tubo, particolarmente per dimensioni grandi

4

⚠ Premere l'estremità del tubo con forza nel cono di assemblaggio

- Avvitare manualmente il dado fin quando è possibile

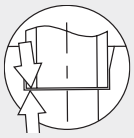

5

- Serrare fino a un forte aumento della resistenza (da 1 a 1 ° giro circa)

⚠ Si consiglia l'uso della prolunga chiave per dimensioni con diam. est superiore a 20mm **(si veda tabella)**

6

Verifica assemblaggio

- Lo spazio tra l'anello di tenuta e l'anello di ritenzione deve essere chiuso
- E' consentito un lieve allentamento (appross. 0,2mm)

7

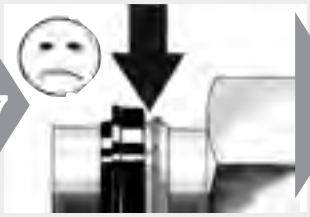

⚠ **Lo spazio non è chiuso:** Se necessario, ripetere l'assemblaggio con la pressione aumentata

8

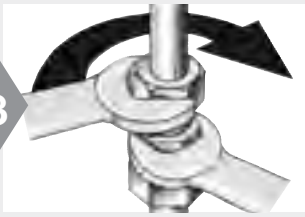

- Assemblare il raccordo fino al serraggio consentito dalla chiave (senza prolunga)

9

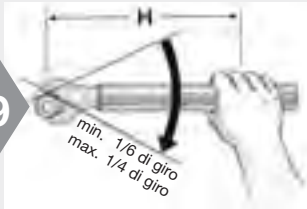

⚠ Quindi serrare con forza il raccordo con min. $^1/_6$ di giro (max. ¼) (da una a 1 ½ facce)

⚠ Si consiglia l'uso della prolunga chiave per dimensioni di diam. est. superiore a 20mm **(si veda tabella)**

Lunghezza chiave

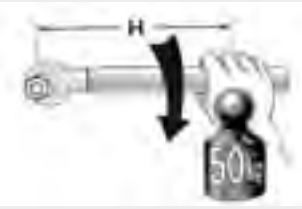

Dimensione		Lunghezza chiave H [mm]
22-L		400
28-L	20-S	500
35-L	25-S	800
42-L	30-S	1000
	38-S	1200

Istruzioni assemblaggio EO-2

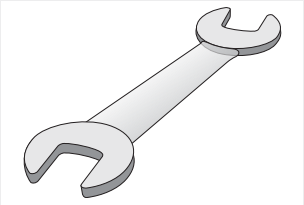

Assemblaggio diretto

- Procedura semplice per assemblaggi singoli di piccole dimensioni
- Non economico per assemblaggi in serie

Tubi con diametro di 30, 35, 38 e 42mm devono essere pre-assemblati nella morsa

1

⚠ Le filettature su raccordi in acciaio inossidabile devono essere lubrificate

⚠ EO-NIROMONT è uno speciale lubrificante ad alta prestazione per raccordi in acciaio inossidabile

2

⚠ Premere l'estremità del tubo con forza nel cono di assemblaggio

- Girare il dado per un facile inserimento del tubo

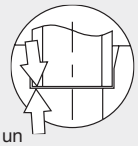

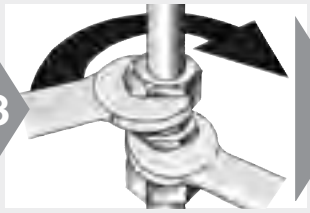

3

- Serrare fino ad un forte aumento della resistenza (da 1 a 1 ° giro circa).

⚠ Si consiglia l'uso della prolunga chiave per dimensioni di diam. est. superiori a 20 mm **(si veda tabella)**

4

Verifica assemblaggio

- Lo spazio tra l'anello di tenuta e l'anello di ritenzione deve essere chiuso
- E' consentito un lieve allentamento (di circa 0,2 mm)

5

⚠ **Lo spazio non è chiuso:** Controllare tutti i componenti, compreso il tubo

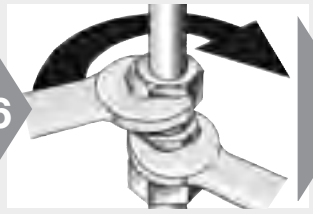

6

- Assemblare il raccordo fino al serraggio consentito dalla chiave (senza prolunga)

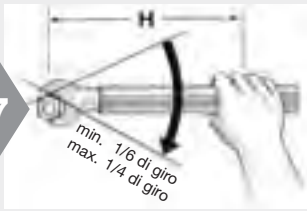

7

⚠ Quindi serrare con forza il raccordo con min. 1/6 (max (¼) di giro (da 1 a 1½ facce)

⚠ Si consiglia l'utilizzo della chiave per misure con diam. est. superiore a 20mm **(si veda tabella)**

Lunghezza chiave

Dimensione		Lunghezza chiave H [mm]
22-L		400
28-L	20-S	500
35-L	25-S	800
42-L	30-S	1000
	38-S	1200

Istruzioni di controllo per utensili di montaggio EO

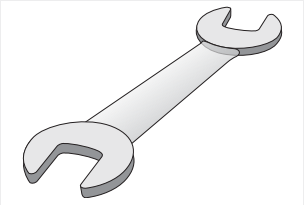

Utensili VOMO per pre-assemblaggio manuale nella morsa MOK per utilizzo in macchine di assemblaggio EO

⚠ L'utilizzo di un'attrezzatura danneggiata, usurata o non adatta può determinare uno scorretto funzionamento del raccordo o danni alla macchina

⚠ Gli utensili devono essere controllati regolarmente, almeno dopo 50 assemblaggi

⚠ Gli utensili usurati devono essere sostituiti. ⚠ Utilizzare solo utensili Parker

⚠ Gli utensili devono essere tenuti puliti e lubrificati

1

- Pulire la superficie del cono per il controllo

2

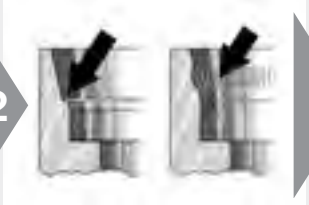

- Controllo visivo:
  il cono non deve essere usurato, danneggiato o presentare crepe

3

- Controllare la deformazione della geometria

⚠ Deve essere utilizzato la speciale dima conica KONU

- Le dime coniche KONU sono calibri di precisione e devono essere maneggiate con attenzione

4

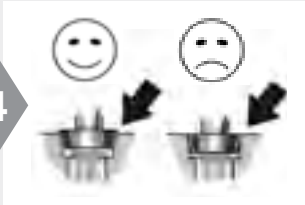

- Controllo del contorno
  La parte posteriore della dima deve sporgere leggermente sopra il lato superiore del cono, oppure può essere a filo

5

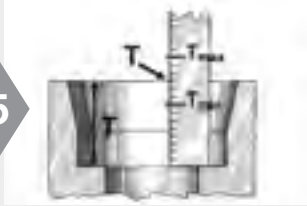

- Controllare la profondità di inserimento

⚠ Deviazioni dalla profondità di inserimento possono causare perdite

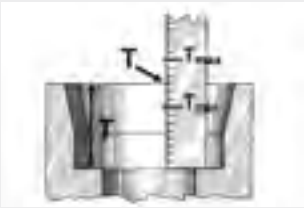

- Profondità T

Tabella: calibro di pre-impostazione utensile (MOK e VOMO)

Typ	T_{min}	T_{max}	Typ	T_{min}	T_{max}
6-L	6,95	7,05	6-S	6,95	7,05
8-L	6,95	7,05	8-S	6,95	7,05
10-L	6,95	7,05	10-S	7,45	7,55
12-L	6,95	7,05	12-S	7,45	7,55
15-L	6,95	7,05	14-S	7,95	8,05
18-L	7,45	7,55	16-S	8,45	8,55
22-L	7,45	7,55	20-S	10,45	10,55
28-L	7,45	7,55	25-S	11,95	12,05
35-L	10,45	10,55	30-S	13,45	13,55
42-L	10,95	11,05	38-S	15,95	16,05

Istruzioni di assemblaggio EO2-FORM

Combinazioni materiali

- Selezionare i materiali adatti
- Si veda il catalogo per specifiche esatte del tubo

Tabella selezione materiale

Materiale tubo	Materiale raccordo e dado	Materiale di tenuta
Acciaio	Acciaio	Acciaio/NBR o acciaio/FKM
Acciaio inossidabile	Acciaio inossidabile	Acciaio/ inossidabile FKM/NBR
Acciaio inossidabile	Acciaio	Acciaio/NBR o acciaio/FKM

Preparazione tubo

- Tagliare e sbavare accuratamente
- Tagliare e curvare i tubi con precisione

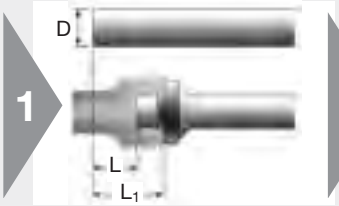

- Tenere conto di una lunghezza extra **(si veda tabella preparazione tubo)**

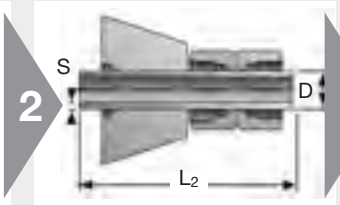

- Lunghezze minime L_2 di tubi diritti **(si veda tabella)**

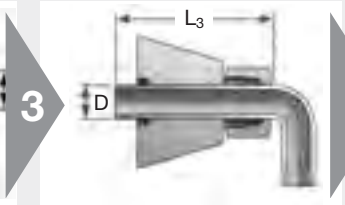

- Lunghezze minime L_3 di estremità di tubi diritti prima della curvatura **(si veda tabella)**

- Tagliare il tubo a squadra
- Deviazione max. ± 1°
- ⚠ Non utilizzare tagliatubi
- Utensile tagliatubi EO (AV) per taglio manuale

- Rimuovere bave interne ed esterne
- Smusso massimo 0,3 mm × 45°
- Raccomandazione: utensile per sbavatura 226 per tubo interno ed esterno

- Schegge, sporco o bave interne e vernice potrebbero ostacolare un corretto inserimento del tubo.
- ⚠ I tubi sporchi determinano utensili usurati o danneggiati

Istruzioni di assemblaggio di EO2-FORM

Tabella preparazione tubo – serie L

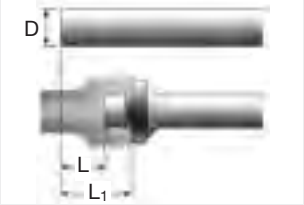

● Lunghezza extra

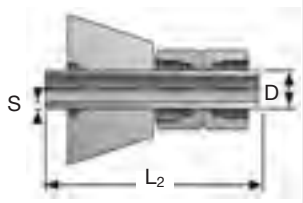

● Lunghezza minima del tubo

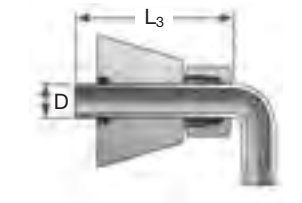

● Lunghezza minima del tubo diritto prima della curvatura

● Minimo spazio di curvatura a „U“

Diam. est. tubo Serie	S Spessore parete	L Acciaio ± 0,5	L Acciaio inoss. ± 0,5	L_1 Acciaio	L_1 Acciaio inossidabile	L_2	L_3
6L	1.0	6.0	6.0	13.0	13.0	90	63
	1.5	6.0	6.0	13.0	13.0		
8L	1.0	5.5	5.5	12.5	12.0	92	65
	1.5	5.5	5.5	12.5	12.5		
	2.0	5.0		12.0	12.5		
10L	1.0	5.5	5.5	12.5	12.5	95	68
	1.5	5.0	6.0	12.0	13.0		
	2.0	5.0	6.0	12.0	13.0		
12L	1.0	4.5	5.0	11.5	12.0	95	70
	1.5	5.5	5.5	12.5	12.5		
	2.0	5.0	5.5	12.0	12.5		
15L	1.5	5.5	7.0	12.5	14.0	102	75
	2.0	5.5	6.5	12.5	13.5		
	2.5	5.5		12.5			
18L	1.5	5.5	7.0	13.0	14.5	110	80
	2.0	5.5	7.0	13.0	14.5		
	2.5	6.0		13.5			
	3.0	6.0		13.5			
22L	1.5	6.0	7.5	13.5	15.0	120	90
	2.0	6.5	7.5	13.5	15.0		
	2.5	7.0	7.5	14.5	15.0		
	3.0	7.0		14.5			
28L	1.5	5.5	6.5	13.0	14.0	140	98
	2.0	6.5	7.5	14.0	15.0		
	2.5	7.0	8.0	14.5	15.5		
	3.0	7.0		14.5			
35L	2.0	7.0	8.5	17.5	19.0	170	115
	3.0	8.5	10.5	19.0	21.0		
	4.0						
	5.0						
42L	2.0	7.5	8.0	18.5	19.0	190	125
	3.0	9.0	10.5	20.0	21.5		
	4.0	9.0		20.0			

Istruzioni di assemblaggio di EO2-FORM

Tabella preparazione tubo – serie S

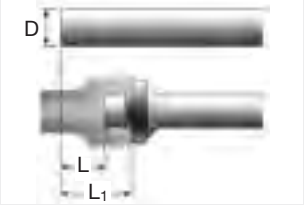

● Lunghezza extra

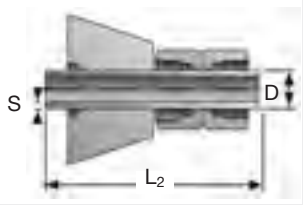

● Lunghezza minima del tubo

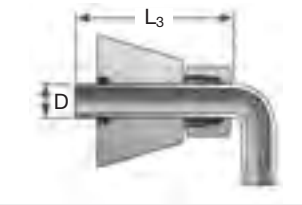

● Lunghezza minima del tubo diritto prima della curvatura

● Minimo spazio di curvatura a „U“

Diam. est. tubo Serie	S Spessore parete	L Acciaio ± 0,5	L Acciaio inossidabile ± 0,5	L_1 Acciaio	L_1 Acciaio inossidabile	L_2	L_3
6S	1.0	6.0	6.0	13.0	13.0	92	65
	1.5	6.0	6.0	13.0	13.0		
	2.0	5.5		12.5		95	68
8S	1.0	5.5	5.5	12.5	12.5		
	1.5	5.5	5.5	12.5	12.5		
	2.0	5.0		12.0		100	70
10S	1.5	5.0	6.0	12.5	13.5		
	2.0	5.0	6.0	12.5	13.5		
12S	1.5	5.0	6.5	12.5	14.0	100	72
	2.0	5.0	6.0	12.5	13.5		
16S	1.5	5.0	6.5	13.0	14.5		
	2.0	5.5	6.5	13.5	14.5	108	78
	2.5	5.5	6.5	13.5	14.5		
	3.0	5.0	6.0	13.0	14.0		
20S	2.0	7.0	8.5	17.5	19.0	135	98
	2.5	7.0	8.5	17.5	19.0		
	3.0	7.0	8.5	17.5	19.0		
	3.5	7.0		17.5			
25S	2.0	8.5	10.0	20.5	22.5	155	112
	2.5	8.5	10.0	20.5	22.5		
	3.0	8.5	10.5	20.5	23.0		
	4.0	8.5		20.5			
30S	3.0	8.5	10.5	22.0	24.0	165	122
	4.0	9.5	11.0	23.0	24.5		
	5.0	8.5		22.0			
38S	2.5		10.0		26.0		
	3.0	10.0	10.0	26.0	26.0	190	135
	3.5	10.0		26.0			
	4.0	10.0	12.0	26.0	28.0		
	5.0	11.0	13.0	27.0	29.0		
	6.0	11.5		27.5			
	7.0	11.5		27.5			

Istruzioni di assemblaggio EO2-FORM

Formatura tubo con EO2-FORM F3

- Metodo affidabile di formatura
- Processo affidabile

1

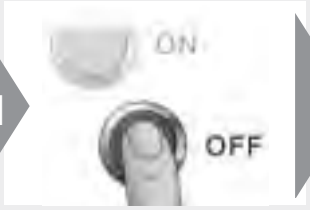

⚠ Cambiare utensile quando l'azionamento è spento (tasto OFF)
⚠ Rispettare le istruzioni di sicurezza
⚠ Non utilizzare la macchina senza attrezzatura

2

- Selezionare lo stampo di piega adatto a seconda del materiale del tubo, del diametro esterno e dello spessore della parete
- Gli utensili manuali sono alloggiati nella parte centrale superiore della macchina

3

- Selezionare adeguatamente le matrici di serraggio a seconda del diametro esterno del tubo.

4

- Controllare che le matrici di serraggio non siano sporche, usurate e danneggiate

5

- Controllare che lo stampo di piega non sia sporco, usurato e danneggiato
- Ruotare in senso orario per bloccare il fissaggio a baionetta

6

- Utilizzare un portamagnete per inserire lo stampo di piega

7

- Selezionare adeguatamente le matrici di serraggio a seconda del diametro esterno del tubo

⚠ Tenere le matrici di serraggio del tubo in acciaio inossidabile lontane da materiali di un altro tubo per evitare corrosioni dovute al contatto

8

- Controllare che le matrici di serraggio non siano sporche, usurate e danneggiate

9

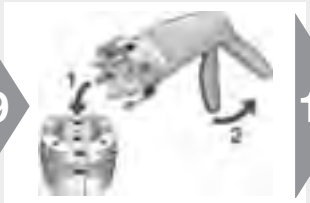

- Utilizzare la pistola per maneggiare le matrici di serraggio
- Tirare e tenere salda la maniglia per afferrare la matrice

10

- Inserire la matrice di serraggio fino a che non raggiunge il fondo (girare la pistola per facilitare l'inserimento)
- Rilasciare la maniglia per fissare la matrice

⚠ Non avviare mai la macchina quando la pistola è inserita

11

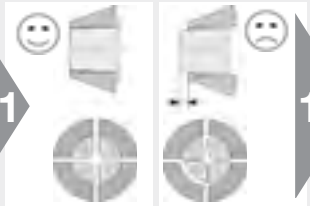

⚠ Le superfici frontali devono essere completamente piatte
⚠ I segmenti delle matrici devono essere montati senza lasciare intercapedini

12

- Attivare il comando di accensione (tasto ON)
- Ogni volta che si attiva l'accensione il tasto reset (RESET) deve essere premuto per primo
- Ha inizio così il riconoscimento automatico dell'utensile

⚠ Le matrici di serraggio si chiudono, il tasto reset (RESET) deve essere mantenuto fino a quando si illumina

- Quando il tasto reset (RESET) lampeggia indica „pronto per l'avvio"

Istruzioni di assemblaggio EO2-FORM

E

13

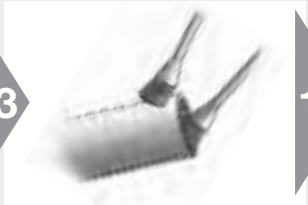

- ⚠ Assicurarsi che l'estremità del tubo sia priva di sbavature, trucioli e sporcizia
- ⚠ Lubrificare l'interno e l'esterno dell'estremità del tubo
- Utilizzare EO-NIROMONT per ottenere migliori prestazioni

14

- Inserire l'estremità del tubo con il dado nell'utensile aperto fino a che non tocca a fondo il fermo all'estremità

- ⚠ Premere saldamente l'estremità del tubo nel fermo del tubo
- ⚠ non ruotare l'estremità del tubo in senso antiorario

15

- Premere e tenere premuto il pulsante di avvio (@ START) fino a che non viene serrato il tubo
- Anziché il pulsante START (@ START), è possibile utilizzare l'interruttore a pedale
- ⚠ Tenere saldo il tubo fino a che le matrici di serraggio non si chiudono
- Utilizzare un supporto per tubi lunghi
- ⚠ Non toccare l'area degli utensili durante il funzionamento

16

- Il tubo può essere estratto una volta che le matrici di serraggio si siano aperte
- Il pulsante RESET si illumina e la macchina è pronta per l'operazione successiva
- Verificare regolarmente gli utensili (ogni 50 montaggi circa) per eventuale sporcizia o usura
- Rimuovere gli utensili per la pulizia
- Pulire le matrici di serraggio con una spazzola di ferro
- Pulire il punzone di formatura utilizzando aria compressa
- Sostituire gli utensili usurati

Istruzioni di assemblaggio di EO2-FORM

Verifica assemblaggio

- Controllare il risultato dell'assemblaggio

⚠ Assemblaggi non corretti devono essere scartati

- La superficie di tenuta (si veda freccia) non deve essere graffiata né danneggiata

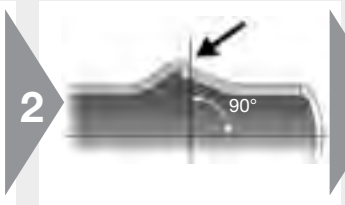

- Controllare il contorno: la superficie di contatto per l'anello di tenuta (si veda freccia) deve essere liscia, ad angolo retto con il tubo

- Controllare il diametro esterno ∅ … **(si veda tabella)**

⚠ Le estremità del tubo non corrette devono essere scartate. Gli utensili devono essere puliti e controllati

Verifica diam. est. tubo

∅ Tubo-Serie	∅ min [mm]	∅ max [mm]
6-L/S	8.4	10.3
8-L/S	10.5	12.3
10-L	12.8	14.3
12-L	14.8	16.3
15-L	18.5	20.3
18-L	21.5	24.0
22-L	26.0	27.8
28-L	32.0	33.8
35-L	39.5	42.5
42-L	46.5	49.5
10-S	13.5	15.5
12-S	15.5	17.5
16-S	19.5	21.5
20-S	24.5	27.5
25-S	30.0	34.0
30-S	35.0	39.0
38-S	43.0	47.0

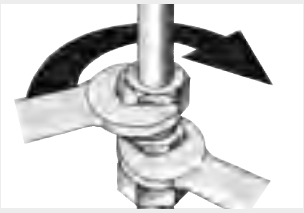

Installazione

⚠ Il tubo deve essere montato senza tensione

- Posizione l'anello di tenuta (DOZ) all'interno dell'estremità del tubo

- Le filettature dei raccordi in acciaio inossidabile devono essere lubrificate
- EO-NIROMONT è uno speciale lubrificante ad alta prestazione per raccordi in acciaio inossidabile

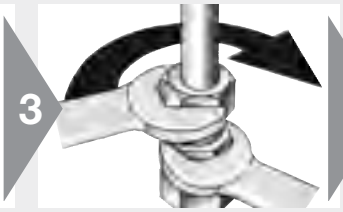

- Il tubo deve essere montato senza tensione
- Assemblare il raccordo fino al serraggio consentito dalla chiave (senza prolunga)

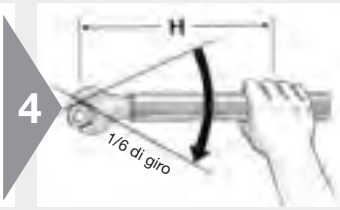

⚠ Successivamente, far ruotare il raccordo con forza di 1/6 giro (1 faccia)

⚠ Si raccomanda l'utilizzo della prolunga per dimensioni di diam. est. superiore a 20 mm **(si veda tabella)**

⚠ Un assemblaggio scorretto riduce la prestazione e l'affidabilità della connessione

Lunghezza chiave

Dimensione		Lunghezza chiave H [mm]
22-L		400
28-L	20-S	500
35-L	25-S	800
42-L	30-S	1000
	38-S	1200

Istruzioni di controllo per utensili EO2-FORM

Punzone di formatura e matrici di serraggio per macchina EO2-Form

⚠ L'utilizzo di un'attrezzatura danneggiata, usurata o non adatta può determinare uno scorretto funzionamento del raccordo o danni alla macchina

⚠ Gli utensili devono essere controllati regolarmente, almeno dopo 50 montaggi

⚠ Gli utensili usurati devono essere sostituiti

⚠ Utilizzare solo utensili Parker originali

⚠ Gli utensili devono essere tenuti puliti e lubrificati

1

- Pulire il punzone di formatura per il controllo
- Non smontare

2

- Controllo visivo: la superficie non deve essere usurata o danneggiata
- Utilizzare una pistola di soffiaggio ad aria per rimuovere le schegge e lo sporco

3

- Pulire il punzone di serraggio per il controllo
- Non smontare
- I perni non devono essere allentati o danneggiati

4

- Controllo visivo: la superficie di presa deve essere pulita e non usurata
- Utilizzare una spazzola metallica per rimuovere particelle metalliche dalla superficie di presa

E

Raccordo a saldare

Assemblaggio raccordo a saldare

- Nipplo EO a saldare e raccordo a saldare

⚠ Utilizzare materiale saldabile

⚠ A seconda dell'applicazione o della specifica del progetto, potrebbero essere necessari requisiti particolari per: la preparazione del tubo, il processo di saldatura, la qualifica dell'operatore, l'ispezione della connessione a saldare e la finitura della superficie

Preparazione tubo

- Tagliare e sbavare accuratamente
- Non assemblare sotto tensione
- Fissare su componenti rigidi

Combinazioni materiali

- Selezionare il materiale adatto per il tubo

Materiale raccordo	Specifica tubo
Acciaio	Acciaio saldabile
Acciaio inossidabile	Acciaio inossidabile saldabile

1

- Tagliare il tubo a squadra
- Deviazione max. ± 1°

⚠ Non utilizzare tagliatubi

- Utensile tagliatubi EO (AV) per taglio manuale

2

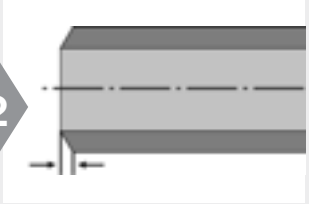

- Lo smusso dell'estremità del tubo simile allo smusso del nipplo a saldare

Assemblaggio

3

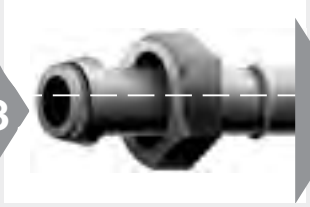

- Far scorrere il dado all'interno dell'estremità del tubo
- Raccordo a saldare all'interno dell'estremità del tubo
- Il raccordo e il tubo devono essere allineati

⚠ Rimuovere tutte le guarnizioni elastomeriche prima della saldatura

4

- Pulire la saldatura
- Calibrare il diametro interno
- Controllare la qualità della saldatura
- Se necessario proteggere la superficie

5

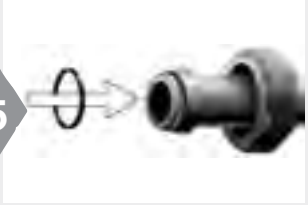

- Assemblare O-ring
- Lubrificare O-ring per un facile assemblaggio
- Evitare di danneggiare o di torcere l'O-ring

6

⚠ Le filettature dei raccordi in acciaio inossidabile devono essere lubrificate

⚠ Utilizzare lo speciale lubrificante per alte prestazioni EO-NIROMONT per raccordi in acciaio inossidabile

7

- Assemblare il raccordo fino al serraggio consentito dalla chiave (senza prolunga)

8

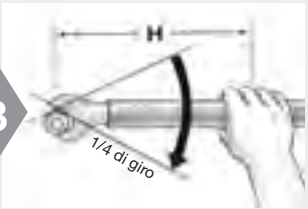

⚠ Serrare con forza il raccordo di ¼ di giro (1 faccia e mezza)

Istruzioni di assemblaggio O-Lok®

Selezione tubo

- Selezionare il materiale adatto per il tubo

Tubo in acciaio		Tubo in acciaio inossidabile	
Trafilato a freddo senza saldatura	Saldato & ri-trafiliato	Trafilato senza saldatura	
NF A 49330	NF A 49341		
ISO 3304 R	DIN 2393	NF A 49341	
DIN 2391C pt 1	BS 3602/2	DIN 17458 DA/T3	
BS 3602 pt1	SAE J525	ASTM A 269	1.4571 su richiesta
SAE J524			

Preparazione tubo

- Tagliare e sbavare accuratamente

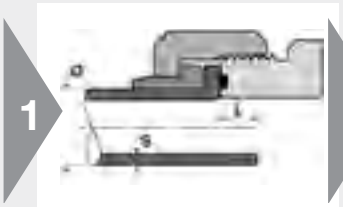

- Calcolare la lunghezza del tubo prima del taglio
- Aggiungere una lunghezza extra „L“

- Lunghezza minima delle estremità di tubo diritto **(si veda tabella qui sotto)**

- Tagliare il tubo a squadra
- Deviazione max. ± 1°

⚠ Non utilizzare tagliatubi

- Utilizzare utensile tagliatubi AV per taglio manuale

- Rimuovere bave interne ed esterne
- Smusso massimo 0,3 mm × 45°
- Raccomandazione: utensile per sbavatura 226 per tubo interno ed esterno

⚠ Una sbavatura ed una pulizia corretta del diametro interno sono essenziali per la qualità della superficie di tenuta

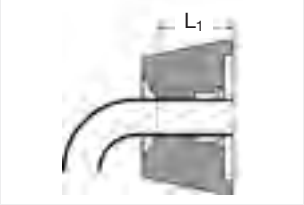

Tubo metrico [mm]		Lunghezza minima di tubo diritto per iniziare la curvatura L1 [mm]	Lunghezza extra ~ L [mm] per spessore parete tubo							
∅ Tubo	Spessore parete		1	1,5	2	2,5	3	3,5	4	5
6	1,0 – 1,5	40	4,5	5,5						
8	1,0 – 2,0	40	5,0	5,0						
10	1,0 – 2,0	40	2,5	4,0	3,5					
12	1,0 – 3,0	50	3,5	4,5	4,5	4,0	4,0			
14	1,5 – 2,0	50			5,0					
15	1,0 – 2,0	50		4,5	5,0					
16	1,5 – 3,0	50		3,0	3,0	3,0	2,5			
18	1,5 – 2,0	50		6,0	5,5					
20	2,0 – 3,5	50			3,5	4,0	4,0	3,5		
22	1,5 – 2,5	50			6,5	7,0				
25	2,0 – 4,0	50				4,0	4,5		4,0	
28	1,5 – 3,0	50			6,0	7,0				
30	2,0 – 4,0	50			5,0		5,0		5,0	
32	2,0 – 4,0	50					3,5		3,5	
35	2,0 – 3,0	50					7,0			
38	2,0 – 5,0	50					5,0		5,0	4,5
50	3,0	50					4,0			

Tubo in pollici [pollici]		Lunghezza minima di tubo diritto per iniziare la curvatura L1 [mm]	Lunghezza extra ~ L [pollici] per spessore parete tubo										
∅ Tubo	Spessore parete		0,028″	0,035″	0,049″	0,065″	0,083″	0,095″	0,109″	0,120″	0,134″	0,156″	0,188″
1/4″	0,020 – 0,065	40	4,5	5,0	4,0								
3/8″	0,020 – 0,095	40		3,5	3,5	4,0	4,0	4,0					
1/2″	0,028 – 0,095	50		3,5	3,5	3,5	3,5	3,5					
5/8″	0,035 – 0,120	50			4,0	4,0	3,0	4,5	4,0	4,5			
3/4″	0,035 – 0,156	50			4,0	4,0	3,0	2,5	3,5	4,0	4,5		
1″	0,035 – 0,188	50				3,5	3,5	2,5	4,5	4,5	5,0		
1 1/4″	0,049 – 0,188	50					4,0	3,0	3,0	3,0	4,0	4,5	4,5
1 1/2″	0,049 – 0,220	50				4,5	4,5	5,0	5,0	5,0	5,0	6,0	5,5
2″	0,083 – 0,120	50					4,0	4,0		5,0			

Istruzioni di assemblaggio O-Lok®

Parflange® 50

Parflange® 1025

Flangiatura a macchina e assemblaggio di O-Lok®

- Metodo consigliato e
- più efficace
- Parflange® raccomandato

1

Macchine Parflange®:
- Selezionare il punzone di svasatura a seconda delle dimensioni del tubo
- Utilizzare il punzone speciale „SS“ per tubo in acciaio inossidabile
- Il punzone deve essere pulito, non deve essere usurato, danneggiato e senza particelle metalliche
- Mantenere pulito il punzone di svasatura e lubrificarlo regolarmente

2

- Selezionare gli stampi di flangiatura a seconda delle dimensioni del tubo
- Utilizzare stampi speciali „SS“ per tubo in acciaio inossidabile al fine di evitare corrosioni dovute al contatto.
- La superficie di presa deve essere pulita e non usurata
- Per flangiatura O-Lok utilizzare solo attrezzatura Parker

3

- Caricare il punzone nella macchina
- Assicurarsi che il sistema lubrificante sia pieno di EO-NIROMONT (LUBSS)

4

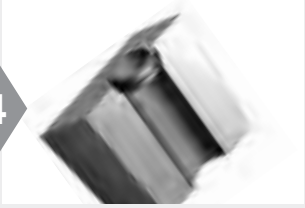

- Posizionare la bussola nella metà inferiore dello stampo
- Posizionare la metà superiore sopra la metà inferiore

5

- Posizionare gli stampi nell’apposito alloggiamento
- 50: chiudere il coperchio di sicurezza

6

- Far scorrere il dado sul tubo prima della flangiatura!
- Lato filettature in direzione della macchina

7

⚠ Premere il tubo con forza all’interno dello stampo fino in fondo

8

- Tirare in basso la maniglia per fissare il tubo all’interno degli stampi (1025)
- 1040/50 fissaggio automatico della matrice durante il ciclo
- Premere il tasto per avviare il ciclo di flangiatura

⚠ Non avvicinare le mani all’area di funzionamento

9

- Parflange® 1025: sbloccare gli stampi
- Rimuovere il tubo dalla macchina
- Utilizzare il separatore di stampo per liberare il tubo
- Parflange® 1040/50: l’apertura delle matrici è automatica

Istruzioni di assemblaggio O-Lok®

Controllo della flangia

- Pulire la flangia per il controllo
- ⚠ Controllare che sopra la superficie di tenuta non ci siano crepe, bave, graffi e butterature

- Controllo dimensionale della svasatura
- Il diam. est. della svasatura non deve superare il diametro esterno della bussola
- Il diam. est. della svasatura non deve essere inferiore al diametro più piccolo del lato frontale della bussola
- Misurare in caso di dubbio

Diam. est. tubo ∅ mm	pollici	∅ D min. [mm]	max. [mm]
6	1/4″	12,10	12,75
8		14,90	15,75
10	3/8″	14,90	15,75
12	1/2″	18,00	18,90
14		22,20	23,45
15		22,20	23,45
16	5/8″	22,20	23,45
18		26,20	27,80
20	3/4″	26,20	27,80
22		32,40	34,20
25	1″	32,40	34,20
28		39,00	40,55
30		39,00	40,55
32	1 1/4″	39,00	40,55
35		47,00	48,50
38	1 1/2″	47,00	48,50
50	2″	58,90	60,60

Installazione nel raccordo

- Lubrificare O-ring
- ⚠ Per raccordi in acciaio: non lubrificare la filettatura
- ⚠ Per raccordi in acciaio inossidabile: è necessario lubrificare
- EO-NIROMONT è uno speciale lubrificante ad alte prestazioni per raccordi in acciaio inossidabile

- Inserire il dado filettato sul corpo
- Stringere fino a un completo contatto del metallo
- Marchiare il corpo e il dado con il segno controllo della qualità

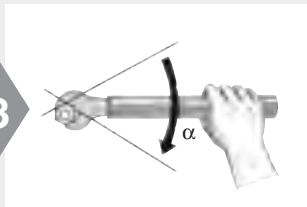

- Serrare fino al livello di torsione consigliato
- Oppure serrare con la chiave per il numero di facce indicate
- Metodo di torsione consigliato
- 1 faccia = 60°

Raccomandazioni per il serraggio

Tubo metrico [mm]	Tubo in pollici [pollici]	Dimensione taglia SAE	Filettatura SAE	Coppia di assemblaggio Nm -0% + 10% Acciaio	Acciaio inossidabile	α con metodo di torsione delle facce della chiave* Tubo	Dado girevole
6	1/4″	–4	9/16–18	25	32	1/4 – 1/2	1/2 – 3/4
8	5/16″	–6	11/16–16	40	50	1/4 – 1/2	1/2 – 3/4
10	3/8″	–6	11/16–16	40	50	1/4 – 1/2	1/2 – 3/4
12	1/2″	–8	13/16–16	65	70	1/4 – 1/2	1/2 – 3/4
14		–10	1–14	80	100	1/4 – 1/2	1/2 – 3/4
15		–10	1–14	80	100	1/4 – 1/2	1/2 – 3/4
16	5/8″	–10	1–14	80	100	1/4 – 1/2	1/2 – 3/4
18		–12	1 3/16–12	115	145	1/4 – 1/2	1/3 – 1/2
20	3/4″	–12	1 3/16–12	115	145	1/4 – 1/2	1/3 – 1/2
22		–16	1 7/16–12	150	190	1/4 – 1/2	1/3 – 1/2
25	1″	–16	1 7/16–12	150	190	1/4 – 1/2	1/3 – 1/2
28		–20	1 11/16–12	190	235	1/4 – 1/2	1/3 – 1/2
30		–20	1 11/16–12	190	235	1/4 – 1/2	1/3 – 1/2
32	1 1/4″	–20	1 11/16–12	190	235	1/4 – 1/2	1/3 – 1/2
35		–24	2–12	245	305	1/4 – 1/2	1/3 – 1/2
38	1 1/2″	–24	2–12	245	305	1/4 – 1/2	1/3 – 1/2
50	2″	–32	2 1/2–12	490	–	–	–

* „Con metodo di torsione delle facce della chiave“ metodo per acciaio ed acciaio inossidabilel

O-Lok® Sostituzione dell'O-ring

O-Lok® Sostituzione dell'O-ring

- L'utensile di assemblaggio CORG di Parker deve essere utilizzato per raccordi O-Lok® con scanalatura O-ring prigioniera (O-Lok®)

1

- Inserire l'O-ring all'interno della scanalatura posizionata a lato dell'utensile

2

- Posizionare l'estremità aperta dell'utensile al di sopra dell'estremità del tubo del raccordo

3

- Premere il pistone dell'utensile fino a quando l'O-ring viene rilasciato all'interno della scanalatura del raccordo

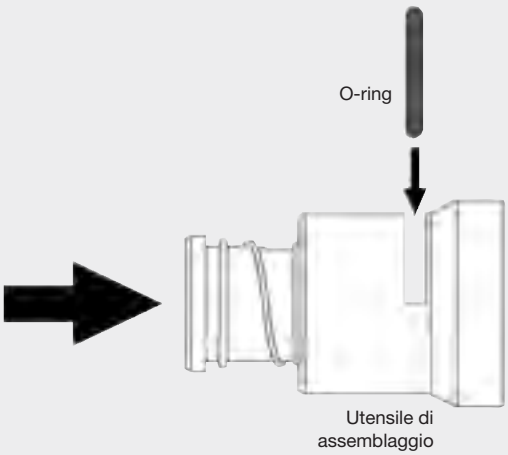

- Funzione dell'utensile di assemblaggio CORG di Parker

Istruzioni di assemblaggio Triple-Lok®

Selezione tubo

- Selezionare il materiale adatto per il tubo

Tubo in acciaio		Tubo in acciaio inossidabile
Trafilato a freddo senza saldatura	Saldato & tri-trafilato	Trafilato a freddo senza saldatura
NF A 49330	NF A 49341	
ISO 3304 R	DIN 2393	NF A 49341
DIN 2391C pt 1	BS 3602/2	DIN 17458 DA/T3
BS 3602 pt1	SAE J525	ASTM A 269
SAE J524		

E

Preparazione tubo

- Tagliare e sbavare accuratamente

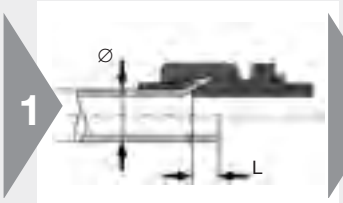

- Calcolare la lunghezza del tubo prima del taglio
- Aggiungere una lunghezza extra „L“

- Lunghezza minima L_1 dalle estremità di tubo diritto (si veda tabella qui sotto)

- Tagliare il tubo a squadra
- Deviazione max. ± 1°

⚠ Non utilizzare tagliatubi

- Utilizzare tagliatubi AV per taglio manuale

- Rimuovere bave interne ed esterne
- Smusso massimo 0,3 mm ∅ 45°
- Raccomandazione: utensile per sbava-tura 226 per tubo interno ed esterno

⚠ Una sbavatura ed una pulizia corretta del diametro interno è fondamentale per la qualità della superficie di tenuta

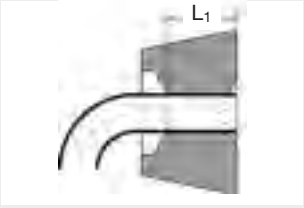

Tabella preparazione tubo

Tubo metrico [mm]		Tubo pollici [pollici]		Lunghezza extra ~ L [mm]	Lunghezza minima diritta per iniziare la curvatura L1 [mm]	Diametro di flangiatura
Tubo	Spessore parete	Tubo	Spessore parete			
6	1.0 – 1.5	1/4″	0.020 – 0.065	2.0	40	8.6 – 9.7
8	1.0 – 1.5	5/16″	0.020 – 0.065	2.0	40	10.2 – 11.3
10	1.0 – 1.5	3/8″	0.020 – 0.065	2.0	42	11.7 – 12.7
12	1.0 – 2.0	1/2″	0.028 – 0.083	2.5	43	16.0 –17.3
14	1.5 – 2.0			2.5	52	19.3 – 20.2
15	1.0 – 2.5			2.5	52	19.3 – 20.2
16	1.5 – 2.5	5/8″	0.035 – 0.095	2.5	52	19.3 – 20.2
18	1.5 – 3.0			3.0	56	23.4 – 24.7
20	2.0 – 3.0	3/4″	0.035 – 0.109	3.0	57	23.4 – 24.7
22	1.5 – 3.0			3.0	58	26.5 – 27.8
25	2.0 – 3.0	1″	0.035 – 0.120	3.0	58	29.7 – 31.0
28	1.5 – 3.0			4.0	65	37.6 – 38.9
30	2.0 – 3.0			4.0	65	37.6 – 38.9
32	2.0 – 3.0	1 1/4″	0.049 – 0.120	4.0	65	37.6 – 38.9
35	2.0 – 3.0			4.0	70	43.2 – 45.3
38	2.0 – 4.0	1 1/2″	0.049 – 0.120	4.0	70	43.2 – 45.3
42*	2.0 – 3.0			5.0	80	52.0 – 54.8
50	2.0 – 3.5	2″	0.058 – 0.134	5.0		59.2 – 61.2

* RAD 42 mm:
• 1015: non adatto
• KARRYFLARE: necessario speciale punzone di svasatura KARRYFLARE/FPIN42

Istruzioni di assemblaggio Triple-Lok®

Svasatura a macchina e assemblaggio di Triple-Lok®

- Metodo consigliato e
- più efficace
- Parflange® raccomandato

Parflange® 50

Parflange® 1025

1

- Selezionare il punzone di svasatura a seconda delle dimensioni del tubo
- Utilizzare il punzone speciale „SS“ per tubo in acciaio inossidabile
- Il punzone deve essere pulito, non deve essere usurato, danneggiato e senza particelle metalliche
- Caricare l’attrezzatura all’interno della macchina
- Mantenere pulito il punzone di svasatura e lubrificarlo regolarmente

2

- Selezionare gli stampi di svasatura a seconda delle dimensioni del tubo
- Utilizzare stampi speciali „SS“ per tubo in acciaio inossidabile
- La superficie di presa deve essere pulita e non usurata
- Per svasatura Triple-Lok® utilizzare solo attrezzatura Parker

3

- Caricare l’utensile all’interno della macchina
- Mantenere le superfici scorrevoli pulite e lubrificate
- 50: chiudere il coperchio di sicurezza

4

- Far scorrere il dado e la bussola come mostrato all’interno dell’estremità del tubo

5

⚠ Premere il tubo saldamente nella matrice fino in fondo
- Parflange® 1025: Azionare la leva di serraggio
- Parflange® 1040/50: fissaggio automatico della matrice

6

- Tenere saldamente il tubo
- Premere il tasto di avvio

⚠ Non avvicinare le mani all’area di funzionamento

7

- Parflange® 1025: Sbloccare le matrici
- Parflange® 1040/50: l’apertura delle matrici è automatica
- Rimuovere il tubo dalla macchina
- Utilizzare il separatore di matrice per liberare il tubo

Istruzioni di assemblaggio Triple-Lok®

Svasatura a 37° con EOMAT/KARRYFLARE

- Metodo consigliato
- Metodo più efficiente
- Si consiglia Parflange®

E

1

- Il punzone di svasatura è integrato nel blocco di svasatura
- Il punzone deve essere pulito e non deve essere usurato e danneggiato
- Mantenere pulito il punzone di svasatura
- KARRYFLARE: il punzone di svasatura per tubo con diam. est. di 42 mm deve essere montato con la parte piatta in alto

2

- Selezionare le matrici di svasatura secondo il diam. est. del tubo
- La superficie di aggraffatura deve essere pulita e non usurata
- Per svasatura di Triple-Lok® utilizzare solo attrezzatura originale Parker
- Mantenere le superfici scorrevoli pulite e lubrificate

3

- Far scorrere il dado e la ghiera verso l'estremità del tubo come da illustrazione

4

- Lubrificare l'interno dell'estremità del tubo
- Lubrificante EO-NIROMONT raccomandato

5

⚠ Premere saldamente il tubo nella matrice fino in fondo
- KARRYFLARE: Chiudere la valvola sulla pompa a mano
- KARRYFLARE: Mantenere chiuso il coperchio

6

- EOMAT UNI: Regolazione conforme alla pressione sulla macchina
- EOMAT III/A: Selezione menu (FLARE)
- KARRYFLARE: Fare riferimento alla tabella sulla macchina
- Macchine non-EOMAT: Controllarne l'adeguatezza

7

- Tenere saldamente il tubo
- EOMAT: tenere premuto il tasto di avvio
- KARRYFLARE: azionare la pompa a mano fino al raggiungimento della pressione di assemblaggio

⚠ Non avvicinare le mani all'area di funzionamento

⚠ KARRYFLARE: non superare la pressione max. di 400 bar

8

- KARRYFLARE: Aprire la valvola sulla pompa a mano
- Rimuovere il tubo dalla macchina
- Utilizzare il separatore di stampo per liberare il tubo

Istruzioni di assemblaggio Triple-Lok®

Controllo della flangia

- Pulire la svasatura per il controllo
- ⚠ Controllare che sopra la superficie di tenuta non ci siano crepe, bave, graffi e butterature

- Controllo dimensionale della svasatura
- Il diam. est. della svasatura non deve superare il diametro esterno della bussola
- Il diam. est. della svasatura non deve essere inferiore al diametro più piccolo del lato frontale della bussola
- Misurare in caso di dubbio

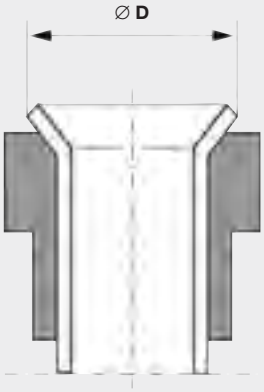

Diam. est. tubo ∅ mm	pollici	∅ D min. [mm]	max. [mm]
6	1/4″	8.6	9.7
8	5/16″	10.2	11.3
10	3/8″	11.7	12.7
12	1/2″	16.0	17.3
14		19.3	20.2
15		19.3	20.2
16	5/8″	19.3	20.2
18		23.4	24.7
20	3/4″	23.4	24.7
22	7/8″	26.5	27.8
25	1″	29.7	31.0
28		37.6	38.9
30		37.6	38.9
32	1 1/4″	37.6	38.9
35		43.2	45.3
38	1 1/2″	43.2	45.3
42		52.0	54.8
50	2″	59.2	61.2

Installazione

- Per raccordi in acciaio: non lubrificare
- ⚠ Per raccordi in acciaio inossidabile: è necessario lubrificare
- Utilizzare lo speciale lubrificante ad alte prestazioni EO-NIRO-MONT per raccordi in acciaio inossidabile

- Inserire il dado filettato sul corpo
- Stringere fino a un completo contatto del metallo (fino a quando è possibile manualmente)
- Marchiare il corpo e il dado con il segno controllo della qualità
- Stringere con la chiave per il numero di facce indicate

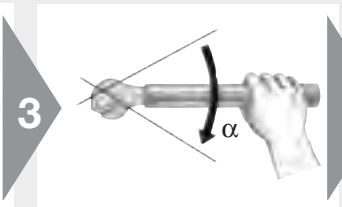

- Utilizzare la prolunga chiave per raccordi più larghi (28 mm+)

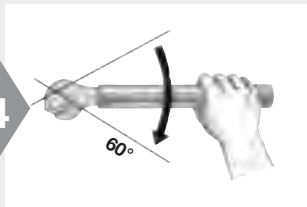

- 1 faccia = 60°

Raccomandazioni per il serraggio

Tubo metrico [mm]	Tubo in pollici [pollici]	Filettatura SAE	α facce con metodo di serraggio manuale* Tubo	Dado girevole	Coppia di assemblaggio Nm –0% + 10% Acciaio	Acciaio inoss.
6	1/4″	7/16-20	2″	2″	15	30
8	5/16″	1/2-20	2″	2″	20	40
10	3/8″	9/16-18	1.1/2″	1 1/4″	30	60
12	1/2″	3/4-16	1.1/2″	1″	60	115
14		7/8-14	1.1/2″	1″	75	145
15		7/8-14	1.1/2″	1″	75	145
16	5/8″	7/8-14	1.1/2″	1″	75	145
18		1 1/16-12	1.1/4″	1″	110	180
20	3/4″	1 1/16-12	1.1/4″	1″	110	180
22	7/8″	1 3/16-12	1″	1″	135	225
25	1″	1 5/16-12	1″	1″	175	255
28		1 5/8-12	1″		260	295
30		1 5/8-12	1″	1″	260	295
32	1 1/4″	1 5/8-12	1″	1″	260	295
35		1 7/8-12	1″		340	345
38	1 1/2″	1 7/8-12	1″	1″	340	345
42		2 1/4-12	1″	1″	380	400

* „Facce con metodo di serraggio manuale” er acciaio ed acciaio inossidabile

Istruzioni di controllo per utensili O-Lok®/ Triple-Lok®

Utensili per macchine Parflange®

⚠ L'utilizzo di un'attrezzatura danneggiata, usurata o non adatta può determinare uno scorretto funzionamento del raccordo o danni alla macchina

⚠ Gli utensili devono essere controllati regolarmente, almeno dopo 50 assemblaggi

⚠ Gli utensili usurati devono essere sostituiti

⚠ Utilizzare solo utensili Parker originali

⚠ Gli utensili devono essere tenuti puliti e lubrificati

E

1

- Pulire il punzone per il controllo

2

- Controllo visivo: La superficie non deve essere usurata né danneggiata

3

- Pulire le metà dello stampo per il controllo

⚠ Non smontare

- I perni di fissaggio non devono essere allentati o danneggiati

4

- Controllo visivo: la superficie di presa deve essere pulita e non usurata
- Utilizzare una spazzola metallica per rimuovere le particelle metalliche dalla superficie di presa

Regolazione degli stampi Parflange®

- Gli stampi Parflange® possono essere regolati onde correggere deviazioni del diametro di svasatura

⚠ Un ulteriore regolazione degli stampi sarebbe inutile se l'impostazione generale della macchina fosse sbagliata o se i componenti fossero danneggiati (punti di arresto del tubo usurati, connessioni con viti allentate)

1

- Per ridurre il diametro di svasatura ruotare le viti in senso antiorario

⚠ Regolare nuovamente entrambe le viti simultaneamente

2

- Per aumentare il diametro di svasatura ruotare le viti in senso orario

⚠ Regolare nuovamente entrambe le viti simultaneamente

- 1 click approssimativamente 0.05 mm

3

- Regolare gradualmente le viti
- Poi controllare il diametro di svasatura

⚠ Bloccare le viti per evitare un'errata regolazione

Istruzioni di assemblaggio Flange-Seal

Selezione tubo

- Selezionare il materiale adatto per il tubo

Tubo in acciaio	
Trafilato a freddo senza saldatura	Saldato & ri-trafilato
NF A 49330	NF A 49341
ISO 3304 R	DIN 2393
DIN 2391C pt 1	BS 3602/2
BS 3602 pt1	SAE J525
SAE J524	

Preparazione tubo

- Tagliare e sbavare accuratamente

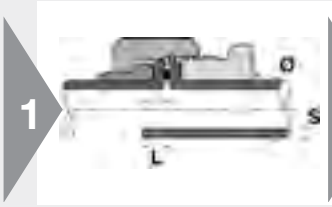

- Calcolare la lunghezza del tubo prima del taglio
- Aggiungere una lunghezza extra „L" **(si veda tabella qui sotto)**

- Lunghezza minima di estremità di tubo diritto **(si veda tabella qui sotto)**

- Tagliare il tubo a squadra
- Deviazione max. ± 1°

⚠ Non utilizzare tagliatubi

- Utilizzare tagliatubi AV per taglio manuale

- Rimuovere bave interne ed esterne
- Smusso massimo 0,3mm × 45°
- Raccomandazione: utensile per sbavatura 226 per tubo interno ed esterno

⚠ Una sbavatura ed una pulizia corretta del diametro interno sono fondamentali per la qualità della superficie di tenuta

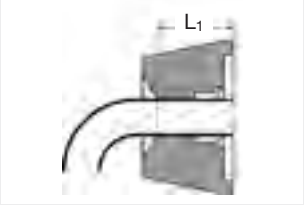

Tubo metrico [mm]		Lunghezza minima diritta per iniziare la curvatura L1 [mm]	Lunghezza extra ~ L [mm] per spessore parete del tubo							
∅Tubo	Spessore parete		1	1,5	2	2,5	3	3,5	4	5
6	1,0 – 1,5	50	4,5	5,5						
8	1,0 – 2,0	50	5,0	5,0						
10	1,0 – 2,0	50	2,5	4,0	3,5					
12	1,0 – 2,5	50	3,5	4,5	4,5	4,0				
16	1,5 – 3,0	50		3,0	3,0	3,0	2,5			
20	2,0 – 3,5	65			3,5	4,0	4,0	3,5		

Tubo pollici [pollici]		Lunghezza minima diritta per iniziare la cuvatura L1 [mm]	Lunghezza extra ~ L [mm] per spessore parete del tubo [pollici]										
∅Tubo	Spessore parete		0,028″	0,035″	0,049″	0,065″	0,083″	0,095″	0,109″	0,120″	0,134″	0,156″	0,188″
1/4″	0,020 – 0,065	40	4,5	5,0	4,0								
3/8″	0,020 – 0,095	40		3,5	3,5	4,0	4,0	4,0					
1/2″	0,028 – 0,095	50		3,5	3,5	3,5	3,5	3,5					
5/8″	0,035 – 0,120	50			4,0	4,0	3,0	4,5	4,0	4,5			
3/4″	0,035 – 0,134	50			4,0	4,0	3,0	2,5	3,5	4,0	4,5		

Istruzioni di assemblaggio Flange-Seal

Parflange® 50

Parflange® 1025

Flangiatura e assemblaggio con macchina Flange-Seal

- Metodo consigliato e
- più efficace
- Parflange® raccomandato

E

1

- Selezionare il punzone di svasatura a seconda delle dimensioni del tubo
- Utilizzare perni standard O-Lok®
- Il punzone deve essere pulito, non deve essere usurato, danneggiato e senza particelle metalliche
- Mantenere pulito il punzone di svasatura e lubrificarlo regolarmente

2

- Selezionare gli stampi di flangiatura a seconda delle dimensioni del tubo
- Utilizzare stampi speciali Flange-Seal
- La superficie di presa deve essere pulita e non usurata
- Per la flangiatura utilizzare solo attrezzatura Parker originale

⚠ Attenzione ai limiti di spessore parete per connessioni tubo a tubo

3

- Caricare il punzone all'interno della macchina
- Assicurarsi che il sistema di lubrificazione sia pieno di EO-NIROMONT (LUBSS)
- 50: chiudere il coperchio di sicurezza

4

- Posizionare la bussola filettata (LHP) nella metà inferiore dello stampo
- Posizionare la metà superiore al di sopra della metà inferiore

5

- Posizionare gli stampi nell'apposito alloggiamento

6

⚠ Premere il tubo con forza all'interno dello stampo fino in fondo

7

- Tirare in basso la maniglia per fissare il tubo all'interno degli stampi (1025)
- 50 fissaggio automatico della matrice durante il ciclo
- Premere il tasto di avvio per iniziare il ciclo di flangiatura

⚠ Non avvicinare le mani all'area di funzionamento

Istruzioni di assemblaggio Flange-Seal

8

- Parflange® 1025: sbloccare gli stampi
- Rimuovere il tubo dalla macchina
- Utilizzare il separatore di stampi per liberare il tubo
- Parflange® 1040/50: l'apertura della matrice è automatica

9

- Pulire la flangia per il controllo

⚠ Controllare che sulla superficie di tenuta non ci siano crepe, bave, graffi o butterature

10

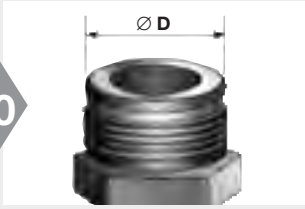

- Controllo dimensionale della svasatura

Diam. est. tubo		∅ D	
mm	in.	min. [mm]	max. [mm]
6	1/4″	12,10	12,75
8		14,85	15,75
10	3/8″	14,85	15,75
12	1/2″	18,00	18,90
16	5/8″	22,20	23,45
20	3/4″	26,60	27,85

11

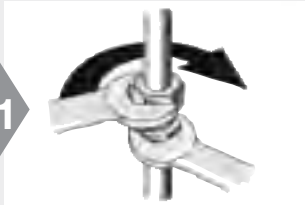

- Posizionare la guarnizione dentro il dado del tubo allentato
- Serrare fino a un completo contatto del metallo
- Serrare fino al livello di serraggio raccomandato

Raccomandazioni per il serraggio

Tubo metrico [mm]	Tubo pollici [pollici]	Dimens. taglia SAE	Filettatura SAE UN/UNF-2A	Coppia di assemblaggio Nm –0% + 10% Acciaio
6	1/4″	-4	9/16-18	25
8	5/16″	-6	11/16-16	40
10	3/8″	-6	11/16-16	40
12	1/2″	-8	13/16-16	65
16	5/8″	-10	1-14	80
20	3/4″	-12	1 3/16-12	115

Guida dei componenti di sistema – Sistema Flange-Seal – tubi metrici

Diam. est. tubo (mm)	Diam. taglia con-ness.	Raccordo Flange-Seal	Ele-mento di tenuta	Utensile per stampo*	Utensile per punzone
6	4	LHMPS6	4PLS	M4018006XxxxMLHP	B3018006XxxxM
8	6	LHMPS8	6PLS	M4018008XxxxMLHP	B3018008XxxxM
10	6	LHMPS10	6PLS	M4018010XxxxMLHP	B3018010XxxxM
12	8	LHMPS12	8PLS	M4018012XxxxMLHP	B3018012XxxxM
16	10	LHMPS16	10PLS	M4018016XxxxMLHP	B3018016XxxxM
20	12	LHMPS20	12PLS	M4018020XxxxMLHP	B3018020XxxxM

*xxx: inserire lo spessore della parete del tubo a seconda dell'elenco delle attrezzature
*Esempio 1: attrezzatura di tubo metrico per 8×1,5mm
Stampo: M4018008x1,5MLHP
Punzone: B3018008x1,5M

Guida dei componenti di sistema – Sistema Flange-Seal – tubi in pollici

Diam. est. tubo (poll.)	Diam. taglia con-ness.	Raccordo Flange-Seal	Ele-mento di tenuta	Utensile per stampo*	Utensile per punzone
1/4″	4	4LHP-S	4PLS	M4004Xxxx180LHP	B4004Xxxx180
3/8″	6	6LHP-S	6PLS	M4006Xxxx180LHP	B4006Xxxx180
1/2″	8	8LHPS	8PLS	M4008Xxxx180LHP	B4008Xxxx180
5/8″	10	10LHP-S	10PLS	M4010Xxxx180LHP	B4010Xxxx180
3/4″	12	12LHP-S	12PLS	M4012Xxxx180LHP	B4012Xxxx180

*xxx: inserire lo spessore della parete del tubo a seconda dell'elenco delle attrezzature
*Esempio 2: attrezzatura di tubo in pollici per 1/2×0,083″
Stampo: M4008x083180LHP
Punzone: B4008x083180

Assemblaggio raccordi

Indice

Connessioni M F4

Connessioni BSPP F5

Connessioni UNF F6

Connessioni TAPER F7

Raccordi orientabili con dado di bloccaggio F8

EO con dado girevole F9

Triple-Lok® / O-Lok® con dado girevole F10

Flange F11

Sostituzione/DA F12

Curvatura tubo F13

Guida per fabbricazione linee di tubo F14

Connessioni

Assemblaggio di connessioni metriche diritte

- Filettatura metrica
  DIN ISO 6149-2/3
  ISO 9974-2/3
  DIN 3859-T2

⚠ Le filettature dei raccordi in acciaio inossidabile devono essere lubrificate

- EO-NIROMONT è un lubrificante speciale ad alte prestazioni per raccordi in acciaio inossidabile

- Avvitare manualmente fino a quando è possibile

- Successivamente serrare in base alla tabella

Coppie di serraggio per raccordi in acciaio zincato con filetto metrico per sedi in acciaio

Prodotto Serie	Diam. est. tubo	Dimensione filettatura T mm	Raccordi ad attacco maschio diritti con maschiatura connessione: Forma A per rondella di tenuta Nm	Forma B con faccia Nm	Forma E con guarnizione ED Nm	Forma F con guarnizione O-ring Nm	O-ring con guarnizione ed anello di ritenzione	Valvole di ritegno: RHV/RHZ Forma E con guarnizione ED Nm	Raccordi Banjo EO: WH/TH Nm	SWVE Nm	Estremità orientabili: O-ring con anello di ritenzione Nm	O-ring Nm	Tappi: VSTI-ED Forma E con guarniz. ED Nm ⚠	VSTI-OR Forma F con guarniz. O-ring Nm
	6	M 10×1,0	9	18	18	15	18	18	18	18	18	15	12	20
	8	M 12×1,5	20	30	25	25	35	25	45	35	35	25	25	35
	10	M 14×1,5	35	45	45	35	45	35	55	50	45	35	35	45
EO L	12	M 16×1,5	45	65	55	40	55	50	80	60	55	40	50	55
Triple-	15	M 18×1,5	55	80	70	45	70	70	100	80	70	45	65	70
Lok®	18	M 22×1,5	65	140	125	60	160	125	140	120	180	60	90	100
	22	M 26×1,5	90	190	180	100*	250	145	320	130	180	100	135	-
	28	M 33×2,0	150	340	310	160	310	210	360		310	160	225	310
	35	M 42×2,0	240	500	450	210	450	360	540		450	210	360	330
	42	M 48×2,0	290	630	540	260	540	540	700		600	260	360	420
	6	M 12×1,5	20	35	35	35		35	45	35	35	35	25	35
	8	M 14×1,5	35	55	55	45		45	55	50	60	45	35	45
	10	M 16×1,5	45	70	70	55		55	80	60	95	55	50	55
	12	M 18×1,5	55	110	90	70		70	100	80	120	90	65	70
EO S	14	M 20×1,5	55	150	125	80		100	125	110			80	80
O-Lok®	16	M 22×1,5	65	170	135	100		125	135	120	190	100	90	100
	20	M 27×2,0	90	270	180	170		135	320	135	190	170	120	170
	25	M 33×2,0	150	410	310	310		210	360		500	310	225	310
	30	M 42×2,0	240	540	450	330		360	540		600	330	360	330
	38	M 48×2,0	290	700	540	420		540	700		600	420	360	420

La tolleranza delle coppie di serraggio è elencata nella tabella di cui sopra: +10%
Nota: lubrificare l'attacco con olio idraulico prima di avvitare!
Filettatura M 27x2,0

⚠ Gli assemblaggi in sedi fatte di materiali che hanno durezze diverse e frizioni dall'acciaio, richiedono coppie di serraggio modificate.
La riduzione della coppia di serraggio è sempre richiesta, quando l'angolo di giro dal punto di fissaggio a mano alla coppia di serraggio raccomandata supera il 30°!

In questo caso si raccomanda di ridurre la coppia:

Materiale sede	Durezza	Riduzione coppia…
Acciaio con utilizzo di lubrificante ad alta prestazione (es. additivo per olio idraulico)	Tutti	10 %
Ghisa duttile (es. GGG50)	Tutti	10 %
Alluminio	HB 150	15 %
	HB 125	20 %
	HB 100	30 %
	< HB 100	35 %

Connessioni

Assemblaggio di connessioni diritte BSPP

- Filettatura BSPP
  ISO 1179-I
  DIN 3859-T2

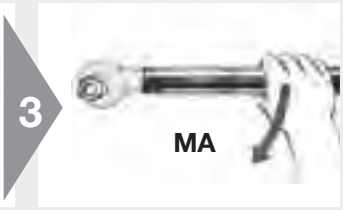

⚠ Le filettature dei raccordi in acciaio inossidabile devono essere lubrificate

- EO-NIROMONT è un lubrificante speciale ad alte prestazioni per raccordi in acciaio inossidabile

- Avvitare manualmente fino a quando è possibile

- Successivamente serrare in base alla tabella

Coppie di serraggio per raccordi in acciaio zincato con filetto BSPP per sedi in acciaio

Prodotto Serie	Diam. est. tubo	Dimensione filettatura T Inch	Raccordi ad attacco maschio diritti con maschiatura connessione: Forma A per rondella di tenuta Nm	Forma B con lato frontale tagliente Nm	Forma E con guarnizione ED Nm	con guarnizione O-ring ed anello di ritenzione	Valvole di ritegno: RHV/RHZ Forma E con guarnizione ED	Raccordi Banjo EO: WH/TH Nm	SWVE Nm	Estremità orientabili: O-ring ed anello di ritenzione Nm	Tappi: Forma E con guarnizione ED Nm ⚠
	6	G 1/8 A	9	18	18	18	18	18	18	18	13
	8	G 1/4 A	35	35	35	35	35	45	40	35	30
	10	G 1/4 A	35	35	35	35	35	45	40	35	
EO L	12	G 3/8 A	45	70	70	70	50	70	65	70	60
Triple-Lok®	15	G 1/2 A	65	140	90	90	85	120	90	110	80
	18	G 1/2 A	65	100	90	90	65	120	90	110	
	22	G 3/4 A	90	180	180	180	140	230	125	180	140
	28	G 1 A	150	330	310	310	190	320		310	200
	35	G 1 1/4 A	240	540	450	450	360	540		450	400
	42	G 1 1/2 A	290	630	540	540	540	700		540	450
	6	G 1/8 A								25	13
	6	G 1/4 A	35	55	55		45	45	40	55	30
	8	G 1/4 A	35	55	55		45	45	40	55	(30)
	10	G 3/8 A	45	90	80		60	70	65	90	60
	12	G 3/8 A	45	90	80		60	70	65	90	(60)
EO S	14	G 1/2 A	65	150	115		145	120	90	110	80
O-Lok®	16	G 1/2 A	65	130	115		100	120	90	110	(80)
	20	G 3/4 A	90	270	180		145	230	125	115	140
	25	G 1 A	150	340	310		260	320		420	200
	30	G 1 1/4 A	240	540	450		360	540		550	400
	38	G 1 1/2 A	290	700	540		540	700		600	450

La tolleranza delle coppie di serraggio è elencata nella tabella di cui sopra: +10%
Nota: lubrificare l'attacco con olio idraulico prima di avvitare!

⚠ Gli assemblaggi in sedi fatte di materiali che hanno durezze diverse e frizioni dall'acciaio, richiedono coppie di serraggio modificate.
La riduzione della coppia di serraggio è sempre richiesta, quando l'angolo di giro dal punto di fissaggio a mano alla coppia di serraggio raccomandata supera il 30°!

In questo caso si raccomanda di ridurre la coppia:

Materiale sede	Durezza	Riduzione coppia…
Acciaio con utilizzo di lubrificante ad alta prestazione (es. additivo per olio idraulico)	Tutti	10 %
Ghisa duttile (es. GGG50)	Tutti	10 %
Alluminio	HB 150	15 %
	HB 125	20 %
	HB 100	30 %
	< HB 100	35 %

Connessioni

Assemblaggio di connessioni diritte SAE

- Filettatura UN/UNF
  ISO 11926-2/3

⚠ Le filettature dei raccordi in acciaio inossidabile devono essere lubrificate

- EO-NIROMONT è un lubrificante speciale ad alte prestazioni per raccordi in acciaio inossidabile

- Avvitare manualmente fino a quando è possibile

- Successivamente serrare in base alla tabella

Coppie di serraggio per raccordi in acciaio zincato con filetto UNF per sedi in acciaio

Prodotto Serie	Dimensione filettatura T ISO 11296 pollici	Serie EO / Triple-Lok® e O-Lok® Coppia di serraggio estremità non orientabile Nm	Coppia di serraggio estremità orientabile Nm
EO L Triple-Lok®	7/16-20 UN(F)	23	18
	1/2-20 UN(F)	28	28
	9/16-18 UN(F)	34	34
	3/4-16 UN(F)	60	55
	7/8-14 UN(F)	115	80
	1 1/16-12 UN(F)	140	100
	1 5/16-12 UN(F)	210	150
	1 5/8-12 UN(F)	290	290
	1 7/8-12 UN(F)	325	325
EO S O-Lok®	7/16-20 UN(F)	35	20
	1/2-20 UN(F)	40	40
	9/16-18 UN(F)	46	46
	3/4-16 UN(F)	80	80
	7/8-14 UN(F)	135	135
	1 1/16-12 UN(F)	185	185
	1 5/16-12 UN(F)	270	270
	1 5/8-12 UN(F)	340	340
	1 7/8-12 UN(F)	415	415

La tolleranza delle coppie di serraggio è elencata nella tabella di cui sopra: +10%
Nota: lubrificare l'attacco con olio idraulico prima di avvitare!

⚠ Gli assemblaggi in sedi fatte di materiali che hanno durezze diverse e frizioni dall'acciaio, richiedono coppie di serraggio modificate.
La riduzione della coppia di serraggio è sempre richiesta, quando l'angolo di giro dal punto di fissaggio a mano alla coppia di serraggio raccomandata supera il 30°!

In questo caso si raccomanda di ridurre la coppia:

Materiale sede	Durezza	Riduzione coppia…
Acciaio con utilizzo di lubrificante ad alta prestazione (es. additivo per olio idraulico)	Tutti	10 %
Ghisa duttile (es. GGG50)	Tutti	10 %
Alluminio	HB 150	15 %
	HB 125	20 %
	HB 100	30 %
	< HB 100	35 %

Connessioni

Assemblaggio di connessioni a filettatura conica

- Filettatura NPT / NPTF
  ANSI / ASME B 1.20.1 - 1983

1

2

3

⚠ Le filettature dei raccordi in acciaio inossidabile devono essere lubrificate

- EO-NIROMONT è un lubrificante speciale ad alte prestazioni per raccordi in acciaio inossidabile

- Applicare nastro Teflon (1,5 mm) sul filetto conico ed avvitare manualmente

- Successivamente serrare in base alla tabella

Serraggio filettatura NPT / NPTF

Dimen-sione	Filettatura T NPT/F	Assemblaggio TFFT Giri
4	1/8-27 NPT/F	2,0–3,0
6	1/4-18 NPT/F	2,0–3,0
8	3/8-18 NPT/F	2,0–3,0
10	1/2-14 NPT/F	2,0–3,0
12	3/4-14 NPT/F	2,0–3,0
16	1-11,5 NPT/F	1,5–2,5
20	1 1/4-11,5 NPT/F	1,5–2,5
24	1 1/2-11,5 NPT/F	1,5–2,5

Nella gamma di raccordi EO viene prodotta solo la filettatura **NPT.**
Nella gamma dei raccordi **O-Lok® / Triple-Lok®** viene prodotta in acciaio la filettatura **NPTF** e in acciaio inossidabile la filettatura NPT.

F

Raccordi orientabili con dado di bloccaggio

Assemblaggio del giunto orientabile

(EO: es. WEE, VEE, TEE, LEE - Triple-Lok/O-Lok: C4, V4, S4, R4)

⚠ Le fasi di assemblaggio devono essere eseguite nell'ordine corretto

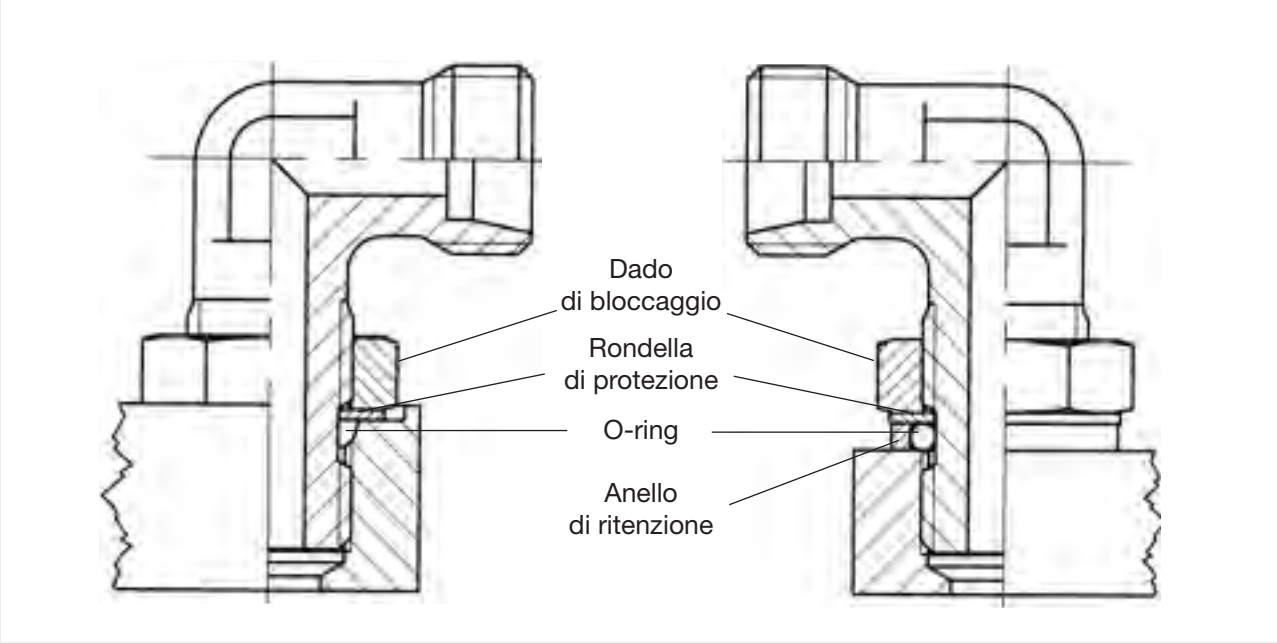

- Raccordo *senza* anello di ritenzione per ISO 6149 o connessioni UN/UNF
- Raccordo *con* anello di ritenzione per BSPP o connessioni metriche parallele con lamature grosse o *PICCOLE*

1

- Svitare il più possibile il dado di bloccaggio
- ⚠ L'O-ring e la rondella di protezione nella sezione non filettata devono essere posizionati il più vicino possibile al dado di bloccaggio
- Lubrificare l'O-ring
- Con le versioni BSPP e parallela metrica far scivolare l'anello di ritenzione sopra l'O-ring

2

- Avvitare a mano il raccordo sulla connessione finché l'anello di ritenzione o le rondelle di protezione arrivano in fondo

3

- Per regolare il senso, tornare indietro al massimo di un giro completo

4

- Avvitare il dado di bloccaggio a mano fino a quando è possibile
- Assemblare il dado di bloccaggio fino alla coppia di serraggio consentita
- Tenere il corpo nella posizione desiderata e serrare il dado di bloccaggio

EO con dado girevole

Assemblaggio di raccordi EO con dado girevole

(es.: EW, ET, EL, EGE, RED, VKA, SKA)

- L'assemblaggio finale dei raccordi con dado girevole deve essere effettuato su raccordi appropriati

1

2

3

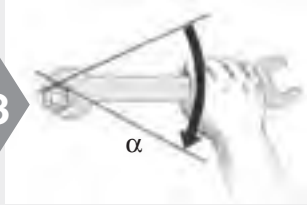

⚠ Le filettature dei raccordi in acciaio inossidabile devono essere lubrificate

- EO-NIROMONT è un lubrificante speciale ad alte prestazioni per raccordi in acciaio inossidabile

- Avvitare manualmente sul dado fino a quando è possibile

⚠ Successivamente serrare il raccordo con forza di ¼ di giro (1 faccia e ½)

Assemblaggio finale dei raccordi con codolo EO pre-assemblati in fabbrica

(es.: EVW, EVT, EVL, EVGE, KOR)

- Per tutti i raccordi forniti pre-assemblati in fabbrica l'assemblaggio finale è eseguito sul corpo del raccordo appropriato

1

2

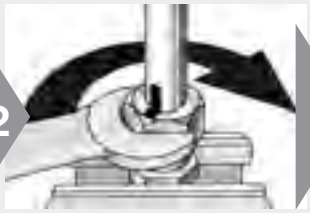

3

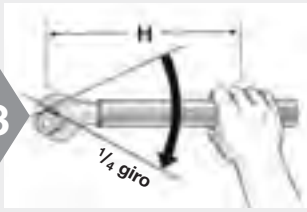

Lunghezza chiave

⚠ Le filettature dei raccordi in acciaio inossidabile devono essere lubrificate

- EO-NIROMONT è un lubrificante speciale ad alte prestazioni per raccordi in acciaio inossidabile

- Assemblare il raccordo fino al serraggio consentito dalla chiave (senza prolunga)

⚠ Segnare la posizione del dado

⚠ Successivamente serrare il raccordo con forza di ¼ di giro (1 faccia ½)

⚠ Si raccomanda l'utilizzo della prolunga per dimensioni di diametro esterno superiori a 20 mm (si veda tabella)

Dimensione		Lunghezza chiave H [mm]
18-L	16-S	300
22-L		400
28-L	20-S	500
35-L	25-S	900
42-L	30-S	1200
	38-S	1500

O-Lok® / Triple-Lok® con dado girevole

Assemblaggio di raccordi Triple-Lok® e O-Lok® con dado girevole

Es.: Triple-Lok: C6MX, V6MX, R6MX, S6MX, BBMTX
O-Lok: C6MLO, V6MLO, S6MLO, R6MLO, A0EL6

- L'assemblaggio finale di raccordi con dado girevole deve essere effettuato sui raccordi appropriati

1

2

3

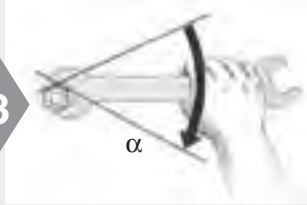

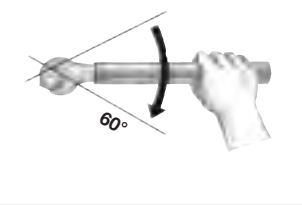

⚠ Le filettature dei raccordi in acciaio inossidabile devono essere lubrificate
- EO-NIROMONT è un lubrificante speciale ad alte prestazioni per raccordi in acciaio inossidabile

- Avvitare manualmente fino a quando è possibile

- Successivamente serrare in base alla tabella

- Una faccia = 60°

Coppie di serraggio per raccordi O-Lok® e Triple-Lok® con dado girevole

O-Lok®

Dimensione	Tubo metrico **mm**	Tubo in pollici **pollici**	Filettatura UN/UNF	Nm	FFWR
4	6	1/4″	9/16-18	25	1/2
6	8	5/16″	1 1/16-16	40	1/2
6	10	5/16″	1 1/16-16	55	1/2
8	12	1/2″	1 3/16-16	80	1/2
10	14, 15,16	5/8″	1-14	115	1/2
12	18, 20	3/4″	1 3/16-12	130	1/2
16	22, 25	1″	1 7/16-12	150	1/2
20	28, 30, 32	1 1/4″	1 11/16-12	190	1/2
24	35, 38	1 1/2″	2-12	245	1/2
32	50	2″	2 1/2-12	490	1/2

Triple-Lok®

Dimensione	Tubo metrico **mm**	Tubo in pollici **Inch**	Filettatura UN/UNF	Nm	FFFT
4	6	1/4″	7/17-20	15	2
5	8	5/16″	1/2-20	20	2
6	10	3/8″	9/16-18	45	1 1/4
8	12	1/2″	3/4-16	60	1
10	14, 15, **16**	5/8″	7/8-14	75	1
12	18, **20**	3/4″	1 1/16-12	100	1
16	22, **25**	7/8″	1 5/16-12	150	1
20	**30**, 32	1 1/4″	1 5/8-12	180	1
24	38	1 1/2″	1 7/8-12	200	1
28	42		2 1/4-12	220	1
32		2″	2 1/2-12	250	1

Le coppie di serraggio indicate nella tabella sono **per componenti zincati non lubrificati in acciaio al carbonio**.
Per quanto riguarda i raccordi in acciaio inossidabile, lubrificare tutte le superfici di accoppiamento e serrare all'estremità superiore della tolleranza di coppia.
Le coppie di serraggio raccomandate sono per connessioni composte da tutti i componenti di produzione Parker.

Flange

Assemblaggio di flange

- Adattatore di flange SAE
- Flange con 4 bulloni SAE
- Flange per pompa ad ingranaggi
- Flange quadrate CETOP

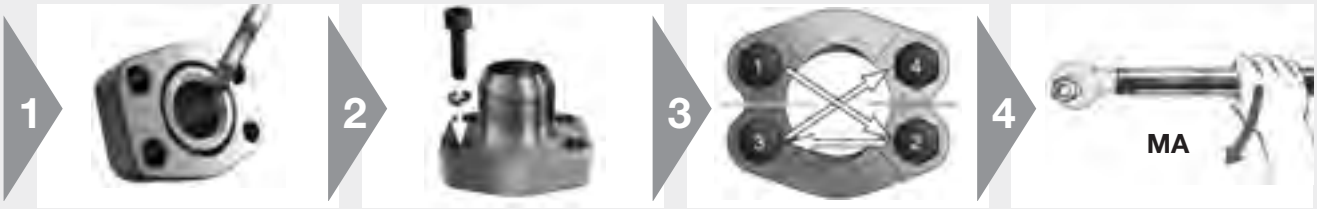

1
- Assicuratevi che sulle superfici di tenuta non siano presenti bave, scheggiature, graffi o qualsiasi altro tipo di contaminazione
- Lubrificare l'O-ring con il fluido del sistema e o con un lubrificante compatibile

2
- Posizionare le flange e le due metà di fissaggio
- Posizionare le rondelle di bloccaggio sui bulloni e bullonare attraverso le due metà di fissaggio

3
- Serrare a mano i bulloni
- Serrare i bulloni in sequenza diagonale aumentando per gradi il livello di serraggio fino a raggiungere il livello appropriato elencato nella tabella.

4
- Serrare i bulloni secondo quanto indicato nella tabella

Coppia di serraggio raccomandata per Flangia Serie 3000 PSI (Codice 61)

Dimensione taglia	Dimensione flangia	Viti in pollici (J518)	Coppia Nm[1])	Viti metriche (ISO 6162)	Coppia Nm[1])
8	1/2″	5/16-18	17 ± 2	M8	25
12	3/4″	3/8-16	25 ± 4,5	M10	49
16	1″	3/8-16	31 ± 4,5	M10	49
20	1 1/4″	7/16-14	41 ± 5	M12*	85
24	1 1/2″	1/2-13	52 ± 6	M12	85
32	2″	1/2-13	60 ± 6	M12*	135
40	2 1/2″	1/2-13	85 ± 9	M12	95
48	3″	5/8-11	144 ± 15	M16	220
56	3 1/2″	5/8-11	125 ± 8	M16	220
64	4″	5/8-11	125 ± 8	M16	220
80	5″	5/8-11	125 ± 8	M16	220

*Non conforme a specifiche ISO 6162

Coppia di serraggio raccomandata per Flangia Serie 6000 PSI (Codice 62)

Dimensione taglia	Dimensione flangia	Viti in pollici (J518)	Coppia Nm[1])	Viti metriche (ISO 6162)	Coppia Nm[1])
8	1/2″	5/16-18	17 ± 2	M8	25
12	3/4″	3/8-16	30 ± 4,5	M10	49
16	1″	7/16-14	46 ± 4,5	M12	85
20	1 1/4″	1/2-13	69 ± 6	M14*	135
24	1 1/2″	5/8-11	125 ± 8	M16	210
32	2″	3/4-10	208 ± 20	M20	425

*Non conforme a specifiche ISO 6162

Coppia di serraggio raccomandata per Flangia Idraulica

Viti a cava con rondella (LK)	Viti senza dado per testa cava	Coppie di serraggio Nm[1])
LK30	M6	10
LK35	M6	10
LK40	M6	10
LK51	M10	49
LK55	M8	25
LK56	M10	49
LK62	M10	49
LK72.5	M12	85

1) Tolleranze: max 10 %
min. 0 %

Sostituzione di una connessione EO ad anello mordente

Adattatore del distanziale DA

- Gli adattatori del distanziale EO consentono di sostituire facilmente le connessioni del tipo ad anello mordente sulle tubazioni esistenti oppure di montarle sulla parte posteriore utilizzando EO-2
- I tubi esistenti possono essere riutilizzati

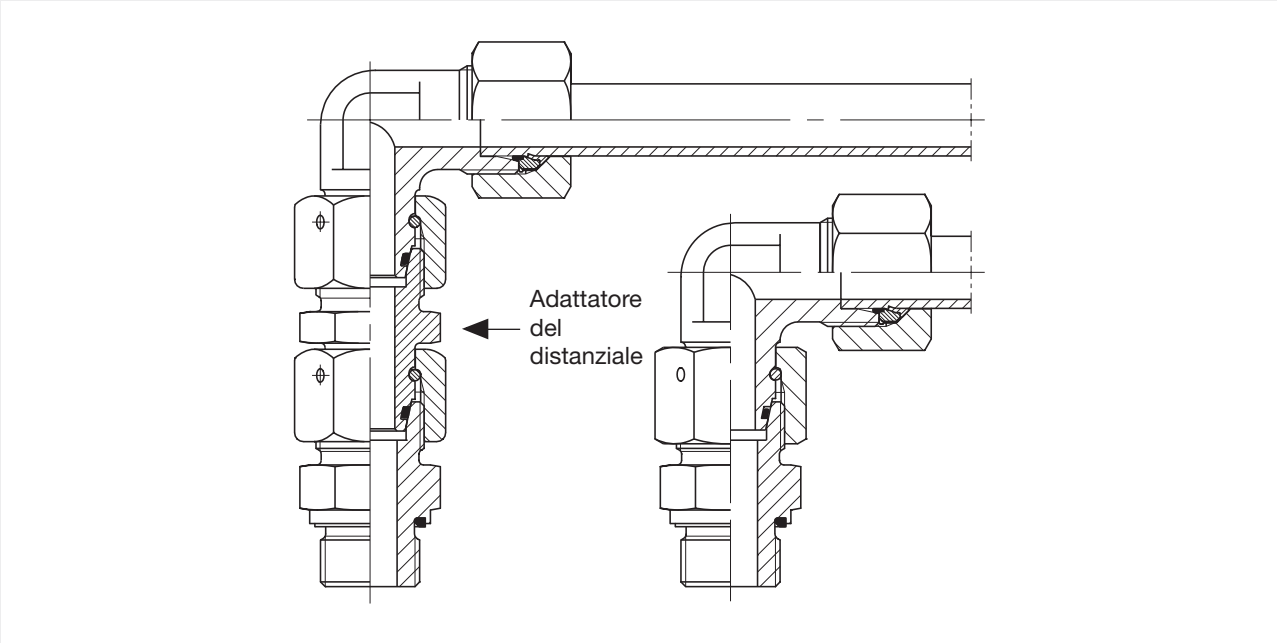

- Utilizzare una prolunga per scavalcare i tubi assemblati

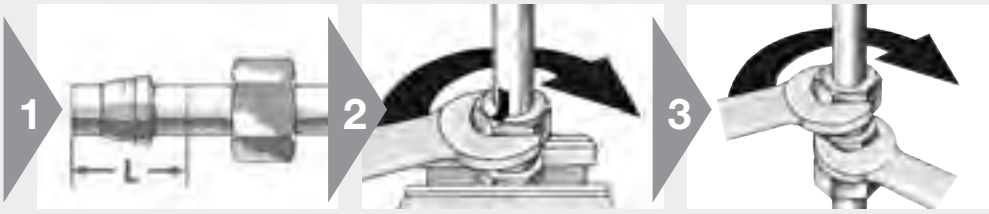

- Accorciare l'estremità del tubo della lunghezza "L" (si veda capitolo I "DA")
- Rimuovere i dadi obsoleti

- Assemblare un nuovo dado a duplice funzione EO oppure EO PSR/DPR e il dado

- Avvitare e poi stringere l'adattatore del distanziale sull'estremità del tubo

Curvatura tubo

Istruzioni per attrezzatura curva-tubi manuale EO

- Per lavori di tubazione in loco

BAV 6/12

BAV 6/18

BAV 20/25

1

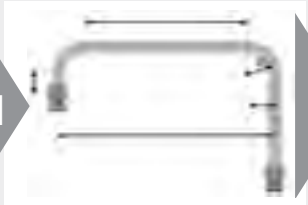

- Non per produzione in serie

2

⚠ Ripercorrere l'intera procedura a mente e pianificare ogni singola fase prima di iniziare

⚠ Per prima cosa curvare e poi tagliare le estremità seconda la lunghezza

- Raccogliere tutte le dimensioni come lunghezza minima diritta, lunghezza extra per svasatura, raggio di curvatura, lunghezza tubi per arco, ecc.

3

- Prendere in considerazione le diverse fasi
- Pianificare lo staffaggio

4

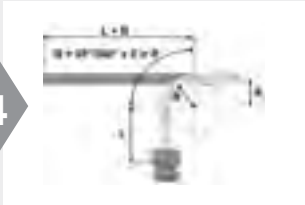

- Controllare le specifiche dell'apparecchiatura di curvatura per i limiti

5

- Procedere con la prima curva
- In caso di dubbio lasciare l'estremità del tubo più lunga

6

⚠ Segnare sul tubo il punto di inizio curvatura (S)

- Regolare il tubo tra il cilindro di flessione (1) il cilindro di serraggio (2) e il cilindro di pressione (3)
- Curvare il tubo tirando la leva

7

- Controllare l'angolarità
- Se necessario correggere l'angolo
- Raccogliere tutte le dimensioni per la successiva operazione di curvatura

8

⚠ Segnare sul tubo il punto di inizio curvatura

- Proseguire l'operazione di curvatura
- Prima di procedere con la prossima curva controllare e correggere ogni risultato

F

Guida alla costruzione di linee di tubi per sistemi senza perdita

Ogni sistema idraulico, pneumatico e di lubrificazione richiede una sorta di costruzione tubi e installazione raccordi per poter essere completato. Una corretta costruzione e installazione sono essenziali per una totale efficienza, per prestazioni senza perdite, e per l'aspetto generale di qualsiasi sistema.

Dopo aver dimensionato le linee di tubi e scelto lo stile di montaggio opportuno, conformatevi ai punti di cui sotto nel progetto del vostro sistema:

1. Accessibilità dei raccordi
2. Adeguata predisposizione delle linee
3. Adeguati supporti delle linee di tubi
4. Strumenti di costruzione disponibili

- Tenere le linee di tubi lontane dai componenti che richiedono manutenzione periodica:

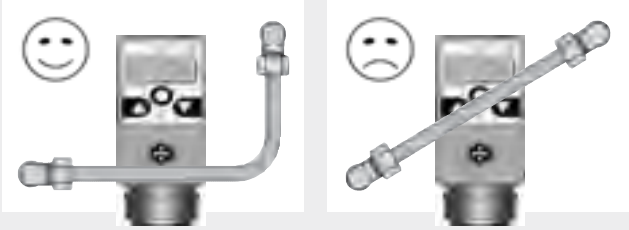

- Ad angolo retto – paralleli – liberi
- L'aspetto deve essere curato e consentire una facile risoluzione dei problemi, così come una facile manutenzione e riparazione:

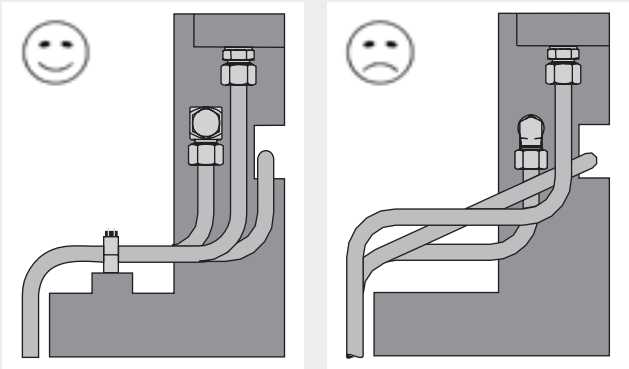

- Esempio di connessione di un tubo con un tubo flessibile

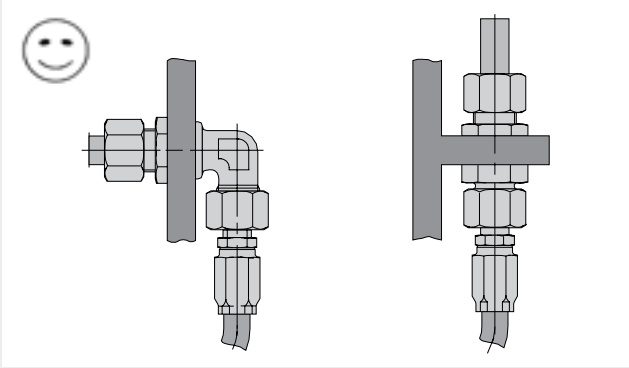

Guida alla costruzione di linee di tubi per sistemi senza perdita

- Non utilizzare linee di tubi per supportare altri tubi
- Fissare sempre i tubi su un punto fermo con i collari per tubi
- Non utilizzare canali dei cavi per supportare i tubi

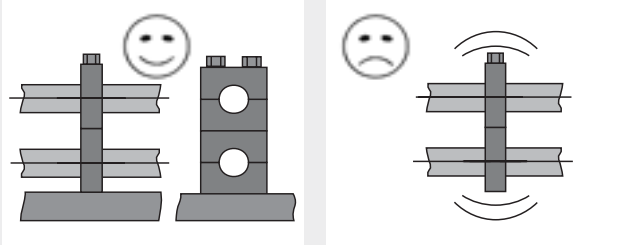

- Utilizzare collari per tubi adeguati:

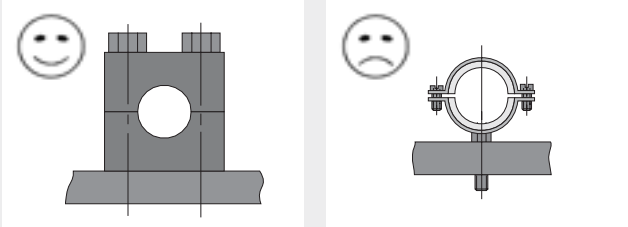

- Evitare tensioni eccessive sui raccordi: un raccordo sottoposto a tensioni finirà col subire delle perdite

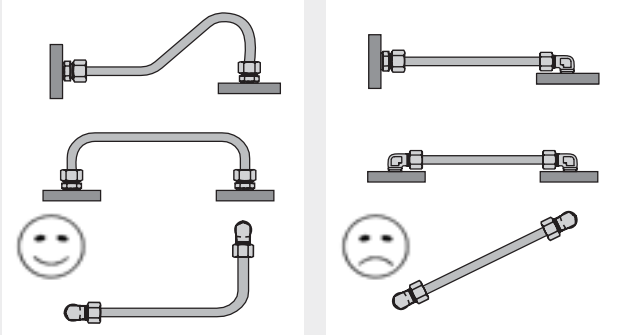

- Agevolare effetti di estensione dei tratti

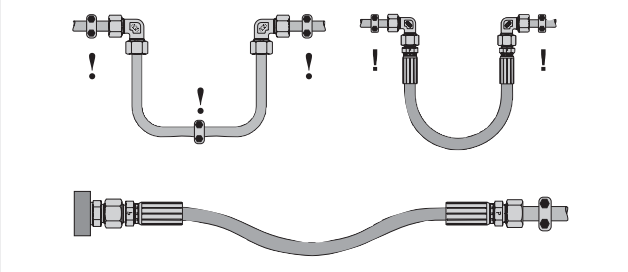

- Evitare tratti di tubo troppo corti:

⚠ Tratti di tubo troppo corti sono soggetti a frattura per fatica

- Utilizzare un adattatore GZR o un connettore girevole per raccordi anziché tratti di tubi corti

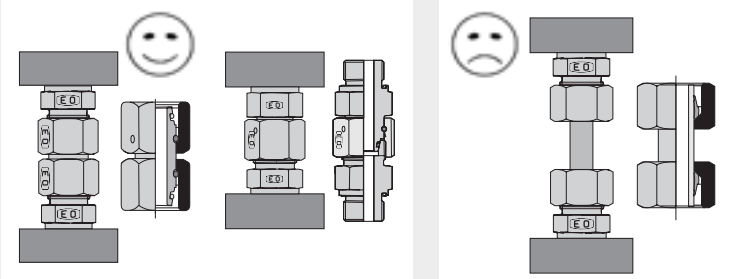

F

Guida alla costruzione di linee di tubi per sistemi senza perdita

- Ammortizzare le forze di azionamento

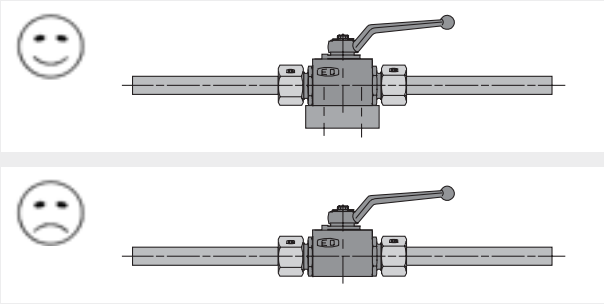

Utensili consigliati per la costruzione delle linee di tubi

Taglio:
Utensile AV per il taglio dei tubi EO

Utensile BAV per il taglio e la piegatura dei tubi combinati EO

Tagliatubi:
Acciaio: tipo Kloskut;
Acciaio inossidabile: tipo 635 B-EX, tipo 218 B-SS sega Tru-Kut

Sbavature:
Utensile per sbavare Parker n.226 DEBURR

Piegatura:
Utensile BAV per il taglio e la piegatura dei tubi ombinati EO
Utensile BV 6/18, BV 20/25 per la piegatura dei tubi EO
Utensile BVP (programmabile) per la piegatura dei tubi EO

Le linee di tubi devono essere supportate a determinate distanze:
Utilizzare adeguati collari per tubi per supportare il peso
Utilizzare adeguati collari per tubi per proteggere le connessioni da vibrazioni.

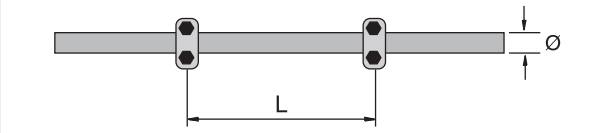

∅ (mm)	L (m)
6,0 – 12,7	1,0
12,7 – 22,0	1,2
22,0 – 32,0	1,5
32,0 – 38,0	2,0
38,0 – 57,0	2,7
57,0 – 75,0	3,0
75,0 – 76,1	3,5
76,1 – 88,9	3,7
88,9 – 102,0	4,0
102,0 – 114,0	4,5
114,0 – 168,0	5,0
168,0 – 219,0	6,0

La vibrazione deve essere eliminata nei pressi dei raccordi: Agevolare l'allargamento e la contrazione. Non impedire l'allargamento e la contrazione nei pressi delle curve dei tubi:

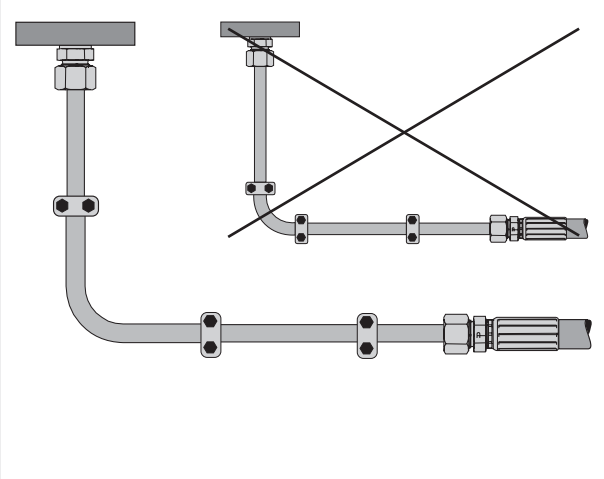

Agevolare l'allargamento e la contrazione.
Non impedire l'allargamento e la contrazione nei pressi delle curve dei tubi.

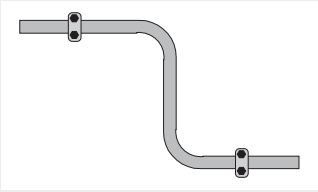

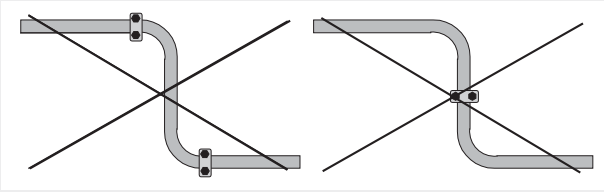

Guida alla risoluzione dei problemi

DPR/PSR Problema	Causa probabile	Soluzione consigliata
Perdita	Serraggio insufficiente, graffatura allentata	Stringere il dado al numero di giri corretto, assemblaggio diretto solo per manutenzione / riparazione
		Utilizzare le chiavi e le prolunghe chiavi adeguate soprattutto per raccordi di grandi dimensioni e in acciaio inossidabile, utilizzare le macchine di premontaggio raccomandate
		Segnare il dado e il corpo per indicare il corretto assemblaggio
		Utilizzare la lubrificazione consigliata
		per pre-assemblaggio usare macchine es. EO-KARRYMAT, EOMAT ECO, EOMAT UNI
		Preassemblare i giunti a banco per garantire la graffatura appropriata
		Verifica visiva intervallo anello di tenuta/anello di ritenzione
	Tubo non aggraffato al bordo del raccordo	Tagliare il tubo alla lunghezza corretta
		Rispettare un minimo tratto diritto prima della curvatura del tubo
		Utilizzare un seghetto e una guida, non un taglia tubi di tipo idraulico
		Sbavare accuratamente l'estremità del tubo, non effettuare smussi pesanti
		Spingere con fermezza il tubo nel cono
		Verifica visiva intervallo anello di tenuta/anello di ritenzione
		Assicurarsi che il tubo sia lubrificato all'assemblaggio
	Raccordo danneggiato	Verificare il danno, sostituire le parti danneggiate
		Maneggiare con cura tutti i componenti
	Contaminazione tra le superfici di tenuta	Tenere puliti tutti i componenti
	Crepe nascoste	Verificare eventuali crepe e sostituire se necessario
	Accoppiamento difettoso dei componenti	Selezionare tutti i componenti in base all'applicazione di sistema e alle specifiche del prodotto
		Utilizzare prodotti Parker originali
	Perdite di lubrificante dall'assemblato	Individuare attentamente l'origine della perdita
		Non fare uso eccessivo di lubrificante
Tubo fratturato dietro il dado	Rottura del tubo per fatica dovuta alle vibrazioni	Rivedere il processo di serraggio finale, un serraggio insufficiente riduce la resistenza alle vibrazioni
		Installazione priva di sollecitazioni
		Corretto utilizzo dei collari
		Connessione passaparatia e tubo flessibile per isolare i giunti dalle vibrazioni
		Assicurarsi che le condizioni di esercizio (pressione, corrosione, temperatura, picchi di pressione…) non superino le prestazioni del raccordo
Crepe	Serraggio insufficiente, graffatura allentata	Stringere il dado al numero di giri corretto
		Utilizzare le chiavi e le prolunghe chiavi adeguate soprattutto per raccordi di grandi dimensioni e in acciaio inossidabile
		Segnare il dado e il corpo per indicare il corretto assemblaggio
		Utilizzare la lubrificazione consigliata
		Preassemblare i giunti a banco per garantire la graffatura appropriata

DPR/PSR Problema	Causa probabile	Soluzione consigliata
Crepe	Serraggio insufficiente, graffatura allentata	Verifica visiva intervallo anello di tenuta/anello di ritenzione
	Condizioni di esercizio severe	Assicurarsi che le condizioni di esercizio (pressione, corrosione, temperatura, picchi di pressione…) non superino le prestazioni del raccordo
Fuoriuscita del tubo	Raccordo a codolo, montaggio finale scorretto	Utilizzare il raccordo con dado girevole
	Filettature saldate a freddo su raccordi in acciaio inossidabile	Utilizzare i raccordi in acciaio inossidabile EODUR di Parker (con filettature del dado placcate argento) e lubrificare sempre le filettature con fluido EO Niromont (non olio idraulico)
	Utilizzo di utensili di premontaggio o inadeguati	Verificare regolarmente gli utensili e sostituire quelli usurati. Tenere gli utensili puliti e oliati e verificare regolarmente il cono con lo strumento di misura specifico „KONU“ ogni 50 montaggi
	Tubo non aggraffato al bordo del raccordo	Tagliare il tubo alla lunghezza corretta
		Rispettare un minimo tratto diritto prima della curvatura del tubo
		Utilizzare un seghetto e una guida, non un taglia tubi di tipo idraulico
		Sbavare accuratamente l’estremità del tubo, non effettuare smussi pesanti
		Spingere con fermezza il tubo nel cono
	Condizioni di esercizio severe	Verifica visiva intervallo anello di tenuta/anello di ritenzione
		Assicurarsi che le condizioni di esercizio (pressione, corrosione, temperatura, picchi di pressione…) non superino le prestazioni del raccordo
	Anello installato nella direzione sbagliata	Installare l’anello con il corretto orientamento
		Utilizzare il raccordo preassemblato o EO-2
		Verificare sempre il montaggio prima dell’installazione finale
	Anello in acciaio utilizzato su tubo in acciaio inossidabile	Utilizzare anelli mordenti in acciaio inossidabile per tubo in acciaio inossidabile; **è necessario il premontaggio**
	Raccordo in acciaio inossidabile non preassemblato	Preassemblare il giunto a banco
		Utilizzare gli utensili/macchine di premontaggio specificati
	Corpo del raccordo utilizzato come di premontaggio	Utilizzare gli utensili di premontaggio specificati, utensile preferire le macchine preimpostate
Frattura estremità corta del tubo	Rottura per fatica	Utilizzare adattatore per dado girevole (GZ…)

EO-2 Problema	Causa probabile	Soluzione consigliata
Perdita	Serraggio insufficiente, graffatura allentata	Per pre-assemblaggio usare macchine es. EO-KARRYMAT, EOMAT Eco, EOMAT Uni
	Serraggio insufficiente	Utilizzare le chiavi e le prolunghe chiavi adeguate soprattutto per raccordi di grandi dimensioni e in acciaio inossidabile

EO-2 Problema	Causa probabile	Soluzione consigliata
Perdita	Serraggio insufficiente	Utilizzare la lubrificazione consigliata
		Preassemblare i giunti a banco per garantire la graffatura appropriata
		Utilizzare utensili di premontaggio EO originali
		Verifica visiva intervallo anello di tenuta/anello di ritenzione
	Tubo non aggraffato al bordo del raccordo	Tagliare il tubo alla lunghezza corretta
		Rispettare un minimo tratto diritto prima della curvatura del tubo
		Utilizzare un seghetto e una guida, non un taglia tubi di tipo idraulico
		Sbavare accuratamente l'estremità del tubo, non effettuare smussi pesanti
		Spingere con fermezza il tubo nel cono
	Raccordo danneggiato	Verificare il danno
		Maneggiare con cura tutti i componenti
	Danno al cono del raccordo	Assicurarsi che il tubo sia aggraffato all'assemblato
	Contaminazione tra le superfici di tenuta	Tenere puliti tutti i componenti
	Crepe nascoste	Verificare eventuali crepe, sostituire se necessario
	Accoppiamento difettoso dei componenti	Selezionare tutti i componenti in base all'applicazione di sistema e alle specifiche del prodotto
		Utilizzare prodotti Parker originali
	Perdite di lubrificante dall'assemblato	Individuare attentamente l'origine della perdita
		Non fare uso eccessivo di lubrificante
	Anello di tenuta (DOZ) assente	Utilizzare tappi per il trasporto di tubi preassemblati. Verificare il montaggio prima dell'installazione finale
Tubo fratturato dietro il dado	Rottura del tubo per fatica dovuta alle vibrazioni	Installazione priva di sollecitazioni
		Corretto utilizzo dei collari
		Connessione passaparatia e tubo flessibile per isolare i giunti dalle vibrazioni
	Condizioni di esercizio severe	Assicurarsi che le condizioni di esercizio (pressione, corrosione, temperatura, picchi di pressione…) non superino le prestazioni del raccordo
Crepe	Serraggio insufficiente	Utilizzare le chiavi e le prolunghe chiavi adeguate soprattutto per raccordi di grandi dimensioni e in acciaio inossidabile
		Utilizzare la lubrificazione consigliata
		Preassemblare i giunti a banco per garantire la graffatura appropriata
		Utilizzare gli utensili di premontaggio EO originali
		Verificare Verifica visiva intervallo anello di tenuta/anello di ritenzione
Fuoriuscita del tubo	Filettature saldate a freddo su raccordi in acciaio inossidabile	Utilizzare raccordi in acciaio inossidabile EODUR di Parker (con filettature di dado placcate argento) e lubrificare sempre le filettature con fluido EO Niromont (non olio idraulico)
	Tubo non aggraffato al bordo del raccordo	Tagliare il tubo alla lunghezza corretta
		Rispettare un minimo tratto diritto prima della curvatura del tubo

EO-2 Problema	Causa probabile	Soluzione consigliata
Fuoriuscita del tubo	Tubo non aggraffato al bordo del raccordo	Utilizzare un seghetto e una guida, non un taglia tubi di tipo idraulico
		Sbavare accuratamente l'estremità del tubo, non effettuare smussi pesanti
		Spingere con fermezza il tubo nel cono
		Utilizzare EO-2 MOK per le grosse dimensioni
	Condizioni di esercizio severe	Assicurarsi che le condizioni di esercizio (pressione, corrosione, temperatura, picchi di pressione…) non superino le prestazioni del raccordo
	Insufficiente serraggio del raccordo	Serrare il dado fino a che l'intervallo tra l'anello di ritenzione e l'anello di tenuta sia chiuso
		Utilizzare le chiavi e le prolunghe chiavi adeguate soprattutto per raccordi di grandi dimensioni e in acciaio inossidabile
		Segnare il dado e il corpo per indicare il corretto assemblaggio
		Utilizzare la lubrificazione consigliata
		Preassemblare i giunti lontano dall'impianto per garantire la graffatura appropriata
	È utilizzato FM…..in acciaio	Utilizzare esclusivamente FM in acciaio inossidabile sui tubi in acciaio inossidabile; per la combinazione di raccordo in acciaio/tubo in acciaio inossidabile utilizzare dado FM…SSA
Frattura estremità corta del tubo	Rottura per fatica	Utilizzare adattatore per dado girevole (GZ…)

EO2-FORM Problema	Causa probabile	Soluzione consigliata
Perdita	Serraggio insufficiente, graffatura allentata	Utilizzare le chiavi e le prolunghe chiavi adeguate soprattutto per raccordi di grandi dimensioni e in acciaio inossidabile
	Raccordo danneggiato	Verificare il danno
		Maneggiare con cura tutti i componenti
	Danno al cono del raccordo	Assicurarsi che il tubo sia aggraffato all'assemblato
	Contaminazione tra le superfici di tenuta	Tenere puliti tutti i componenti
	Crepe nascoste	Verificare eventuali crepe, sostituire se necessario
	Accoppiamento difettoso dei componenti	Selezionare tutti i componenti in base all'applicazione di sistema e alle specifiche del prodotto
		Utilizzare prodotti Parker originali
	Perdite di lubrificante dall'assemblato	Individuare attentamente l'origine della perdita
		Non fare uso eccessivo di lubrificante
	Anello di tenuta (DOZ) assente	Utilizzare tappi per il trasporto di tubi preassemblati. Verificare il montaggio prima dell'installazione finale
	Formatura scorretta del tubo	Verificare il gruppo prima dell'installazione
		Utilizzare l'utensile corretto in base al diametro del tubo, allo spessore della parete e al materiale
		Verificare regolarmente gli utensili per eventuale usura o danni
		Sostituire gli utensili danneggiati

EO2-FORM Problema	Causa probabile	Soluzione consigliata
Perdita	Formatura scorretta del tubo	Utilizzare il lubrificante specifico LUBSS durante il processo di formatura
	Allineamento scorretto	Installazione priva di sollecitazioni. L'estremità flangiata del tubo deve essere a contatto con le estremità degli attacchi prima del serraggio finale. Verificare la lunghezza e le curvature dei tubi per assicurarsi di questo contatto.
Crepe	Rottura del tubo per fatica dovuta alle vibrazioni	Installazione priva di sollecitazioni
		Corretto utilizzo dei collari
		Connessione passaparatia e tubo flessibile per isolare i giunti dalle vibrazioni
	Condizioni di esercizio severe	Assicurarsi che le condizioni di esercizio (pressione, corrosione, temperatura, picchi di pressione …) non superino le prestazioni del raccordo

O-Lok® Problema	Causa probabile	Soluzione consigliata
Perdita	Trap-Seal danneggiato	Tenere insieme le superfici di tenuta fino a che il dado non è saldamente serrato
	Trap-Seal assente	Usare raccordo originale O-Lok® Parker con sede Trap-Seal
	Trap-Seal estruso	Assicurare il corretto allineamento
		Serrare alla coppia corretta
		Utilizzare raccordi originali Parker O-Lok® con scanalatura CORG
	Trap-Seal assottigliato a causa di spurgo aria	Utilizzare valvole di scarico (PNLOBA/FNLBA) o prese di pressione EMA e tubi per lo scarico
	Perdite di lubrificante dall'assemblato	Individuare attentamente l'origine della perdita
		Non fare uso eccessivo di lubrificante
	Serraggio insufficiente	Utilizzare le chiavi e le prolunghe chiavi adeguate soprattutto per raccordi di grandi dimensioni e in acciaio inossidabile. Utilizzare la coppia consigliata o il metodo FFFT
	Raccordo danneggiato	Verificare il danno
		Maneggiare correttamente tutti i componenti
	Scarsa qualità della superficie della flangia	I segni a spirale possono essere evitati con una corretta flangia sbavatura dei tubi, in particolare il diametro interno del tubo
		Pulire gli utensili, eliminare le particelle metalliche dal punzone
	Crepe nascoste	Verificare eventuali crepe, sostituire se necessario
Crepe	Rottura per fatica del tubo dovuta alle vibrazioni	Installazione priva di sollecitazioni
		Corretto utilizzo dei collari
		Connessione passaparatia e tubo flessibile per isolare i giunti dalle vibrazioni
	Condizioni di esercizio severe	Assicurarsi che le condizioni di esercizio (pressione, corrosione, temperatura, picchi di pressione…) non superino le prestazioni del raccordo

Triple-Lok® Problema	Causa probabile	Soluzione consigliata
Perdita	Raccordo danneggiato	Maneggiare con cura tutti i componenti
	Contaminazione tra le superfici di tenuta	Tenere puliti tutti i componenti
	Crepe nascoste	Verificare eventuali crepe, sostituire se necessario
	Accoppiamento difettoso dei componenti	Utilizzare prodotti Parker originali
	Perdite di lubrificante dall'assemblato	Individuare attentamente l'origine della perdita
		Non fare uso eccessivo di lubrificante
	Serraggio insufficiente	Utilizzare le chiavi e le prolunghe chiavi adeguate soprattutto per raccordi di grandi dimensioni e in acciaio inossidabile. Utilizzare la coppia consigliata o il metodo FFFT
Tubo fratturato dietro il dado	Rottura per fatica del tubo dovuta alle vibrazioni	Installazione priva di sollecitazioni
		Connessione passaparatia e tubo flessibile per isolare i giunti dalle vibrazioni
Crepe	Rottura per fatica del tubo dovuta alle vibrazioni	Installazione priva di sollecitazioni
		Corretto utilizzo dei collari
		Connessione passaparatia e tubo flessibile per isolare i giunti dalle vibrazioni
		(pressione, corrosione, temperatura, picchi di pressione…) non superino le prestazioni del raccordo

Nippli a saldare Problema	Causa probabile	Soluzione consigliata
Perdita	Allineamento scorretto	Installazione priva di sollecitazioni
	O-ring danneggiato	Ispezionare l'O-ring prima dell'installazione finale. Assicurarsi che l'O-ring non sia attorcigliato durante l'installazione, lubrificare l'O-ring
	O-ring assente	Montare l'O-ring appropriato
	O-ring estruso	Assicurare il corretto allineamento
	O-ring assottigliato a causa dello	Utilizzare valvole di scarico (PNLOBA/FNLBA) o prese di spurgo d'aria pressione EMA e tubi per lo scarico
	Perdite di lubrificante dall'assemblato	Individuare attentamente l'origine della perdita
		Non fare uso eccessivo di lubrificante
	Serraggio insufficiente	Utilizzare le chiavi e le prolunghe chiavi adeguate soprattutto per raccordi di grandi dimensioni e in acciaio inossidabile.
	Raccordo danneggiato	Verificare il danno
		Maneggiare correttamente tutti i componenti
Crepe	Rottura del tubo per fatica dovuta alle vibrazioni	Installazione priva di sollecitazioni
		Corretto utilizzo dei collari
		Connessione passaparatia e tubo flessibile per isolare i giunti dalle vibrazioni
	Condizioni di esercizio severe	Assicurarsi che le condizioni di esercizio (pressione, corrosione, temperatura, picchi di pressione…) non superino le prestazioni del raccordo

Connessione flange Problema	Causa probabile	Soluzione consigliata
Perdita	Allineamento scorretto	Installazione priva di sollecitazioni
	O-ring danneggiato	Ispezionare l'O-ring prima dell'installazione finale. Assicurarsi che l'O-ring non sia attorcigliato durante l'installazione, lubrificare l'O-ring
	O-ring assente	Montare l'O-ring appropriato
	O-ring estruso	Assicurare il corretto allineamento
		I bulloni devono essere serrati alla coppia appropriata
	O-ring assottigliato a causa dello spurgo d'aria	Utilizzare valvole di scarico (PNLOBA/FNLBA) o prese di pressione EMA e tubi per lo scarico
	Perdite di lubrificante dall'assemblato	Individuare attentamente l'origine della perdita
		Non fare uso eccessivo di lubrificante
	Serraggio insufficiente	Utilizzare le chiavi e le prolunghe chiavi adeguate soprattutto per raccordi di grandi dimensioni e in acciaio inossidabile
	Serraggio disomogeneo	Per flange con più di due viti: vedere sulle istruzioni di montaggio con quale ordine devono essere serrate le viti
	Raccordo danneggiato	Verificare il danno
		Maneggiare con cura tutti i componenti
Crepe	Rottura del tubo per fatica dovuta alle vibrazioni	Installazione priva di sollecitazioni
		Corretto utilizzo dei collari
		Connessione passaparatia e tubo flessibile per isolare i giunti dalle vibrazioni
		Assicurarsi che le condizioni di esercizio (pressione, corrosione, temperatura, picchi di pressione…) non superino le prestazioni del raccordo

Perdite dalle connessioni Problema	Causa probabile	Soluzione consigliata
Perdita	La guarnizione O-ring è assente/danneggiata	Sostituire con un nuovo O-ring
	Il raccordo non ha il corretto serraggio	Effettuare nuovamente il serraggio in base alle specifiche serraggio insufficiente appropriate
		Utilizzare le chiavi e le prolunghe chiavi adeguate soprattutto per raccordi di grandi dimensioni e in acciaio inossidabile
		Utilizzare la lubrificazione consigliata
	Attacco orientabile non montato correttamente	Ripetere con la coppia di serraggio appropriata
	Il raccordo allentato vibra	Riprogettare il sistema
		Chiusura/Verificare la coppia di montaggio
		Giunti sollecitati
	Filettature danneggiate	Sostituire il raccordo
	Utilizzo di filettature coniche (NPT/BSPT/+++)	Utilizzare raccordi con O-ring a tenuta morbida/ guarnizioni ED

Perdite dalle connessioni

Problema	Causa probabile	Soluzione consigliata
Perdita	Estremità attacco connessione **Tipo B**	Il bordo di tenuta di Tipo B è danneggiato, sostituire il di raccordo
	La superficie di tenuta è danneggiata	Rilavorare la superficie di tenuta
Attacco fratturato	Rottura per fatica del tubo dovuta alle vibrazioni	Installazione priva di sollecitazioni
		Corretto utilizzo dei collari
		Connessione passaparatia e tubo flessibile per isolare i giunti dalle vibrazioni
	Condizioni di esercizio severe	Assicurarsi che le condizioni operative (pressione, corrosione, temperatura, picchi di pressione…) non superino le prestazioni del raccordo

G

Triple-Lok® 1025/50

Problema	Causa probabile	Soluzione consigliata
Il tubo scivola nello stampo durante la forgiatura o la svasatura	Il tubo ha una misura troppo piccola	Utilizzare un tubo che rientra nelle tolleranze
	Superficie di serraggio dello stampo sporca	Pulire con un solvente
	Superficie di serraggio dello stampo usurata	(non utilizzare spazzole di ferro) Sostituire lo stampo
Diametro flangia/svasatura troppo piccolo	Il tubo è scivolato nello stampo	Vedere il problema „Il tubo scivola nello stampo…“
	Punzone scorretto	Utilizzare il punzone corretto per il diametro del tubo
	Lo stampo deve essere regolato/stampo scorretto	Contattare il Rappresentante Parker /Utilizzare lo stampo corretto
	Il tubo non è stato inserito fino all’arresto	Inserire il tubo fino all’arresto
Diametro flangia/svasatura troppo grande	Tubo forzato oltre l’arresto	Non forzare il tubo oltre l’arresto
	Lo stampo deve essere regolato/stampo scoretto	Contattare il Rappresentante Parker /Utilizzare lo stampo corretto
	Punzone e/o parete tubo scorretti	Utilizzare il punzone appropriato alla misura del tubo
Flangia/svasatura ovalizzata	Tubo non tagliato esattamente	Tagliare il tubo esattamente, entro ± 1°
	Tubo non correttamente supportato	Supportare il tubo in linea con gli stampi
	Ostruzione nel porta stampi	Pulire e rimuovere i detriti
	Lo spessore della parete del tubo è variabile	Utilizzare tubi di buona qualità
	Punzone e/o parete del tubo scorretti	Utilizzare il punzone appropriato alla misura del tubo
Flangia/svasatura crepata	Tubo di scarsa qualità	Utilizzare un tubo di qualità raccomandata
	Tubo troppo duro	Utilizzare un tubo di qualità raccomandata
	Forti vibrazioni durante la sbavatura	Eliminare le vibrazioni durante la sbavatura
Superficie della flangia/ svasatura rigata o butterata	Lubrificazione assente o inadeguata del punzone	Utilizzare il lubrificante raccomandato
	Tubo non sbavato correttamente	Sbavare ed eliminare le limature
	Tubo non pulito correttamente	Pulire per eliminare le limature
	Punzone non pulito	Tenere il punzone pulito ma lubrificato

O-Lok® 1025/50 Problema	Causa probabile	Soluzione consigliata
Diametro flangia/svasatura troppo grande	Tubo forzato oltre l'arrestoLo stampo deve essere regolato	Non forzare il tubo oltre l'arresto. Contattare Parker
	Stampo scorretto	Utilizzare lo stampo corretto
	Punzone e/o parete del tubo scorretti	Utilizzare il punzone appropriato alla misura del tubo
	Posizione scorretta della guaina nello stampo	Posizionare correttamente la guaina nella cavità dello stampo
Flangia/svasatura ovalizzata	Tubo non tagliato esattamente	Tagliare il tubo esattamente, entro ± 1°
	Tubo non correttamente supportato	Supportare il tubo in linea con gli stampi
	Ostruzione nel porta stampi	Pulire e rimuovere i detriti
	Lo spessore della parete del tubo è variabile	Utilizzare tubi di buona qualità
	Punzone e/o parete del tubo scorretti	Utilizzare il punzone appropriato alla misura del tubo
Flangia/svasatura crepata	Tubo di scarsa qualità	Utilizzare un tubo di qualità raccomandata
	Tubo troppo duro	Utilizzare un tubo di qualità raccomandata
	Forti vibrazioni durante la sbavatura	Eliminare le vibrazioni durante la sbavatura
Superficie della flangia/ svasatura rigata o butterata	Lubrificazione assente o inadeguata del punzone	Utilizzare il lubrificante raccomandato
	Tubo non sbavato correttamente	Sbavare ed eliminare le limature
	Tubo non pulito correttamente	Pulire per eliminare le limature
	Punzone non pulito	Tenere il punzone pulito e lubrificato
Il punzone della flangia si rompe durante la flangiatura	Punzone e/o parete del tubo scorretti, oppure punzone inadeguato al materiale del tubo	Utilizzare il punzone appropriato alla misura e al materiale del tubo

Utensili di montaggio

Indice

Utensili per il montaggio manuale per EO/EO-2	**VOMO** p. H5	**KONU** p. H6	**AKL** p. H7
Attrezzature di assemblaggio manuale	**HVM-B** p. H9	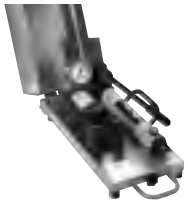 **EO-KARRYMAT** p. H11	
Macchine per assemblaggio EO/EO-2, Triple-Lok®	**EOMAT ECO** p. H13	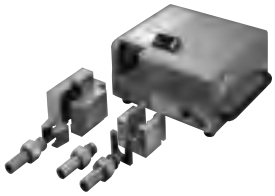 **EOMAT UNI** p. H15	**EOMAT PRO** p. H21
Macchina di formatura	**EO2-FORM F3** p. H25	**EO2-FORM PRO22** p. H25	
Utensili di svasatura manuale per Triple-Lok®	**1004/210A** p. H30	**Svasatura a impatto** p. H30	**KARRYFLARE** p. H30
Macchine Parflange® per O-Lok®/Triple-Lok®	**Parflare ECO** p. H30	**Parflange® 1025** p. H37	**Parflange® 50** p. H40
			Parflange® 50 PRO p. H42

Indice

Lubrificanti	**EO-NIROMONT** p. H49	**LUBSS** p. H49	
Utensili per il taglio, la curvatura e la sbavatura dei tubi	**AV 6/42** p. H50	**BAV 6/12** p. H51	**IN-EX 226** p. H51
Utensili per la curvatura dei tubi	**BV 6/18** p. H52	**BV 20/25** p. H53	
Utensili manuali	**Chiave Par-Lok** p. H54	**Cassetta per utensili WZK** p. H55	
Utensili di montaggio O-ring per O-Lok®	**O-Lok® CORG** p. H56	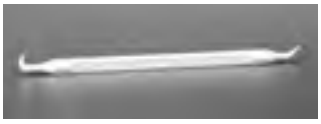 **Uncino per O-ring** p. H56	
Utensili per la realizzazione di connessioni	**Utensile di maschiatura** p. H57	**Maschi per filettare** p. H57	
Identificazione della filettatura	**Kit per l'identificazione della filettatura** p. H59	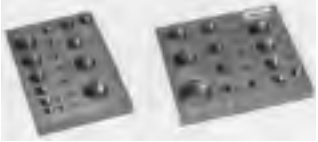 **Piastra prova-connessioni** p. H59	

H

Utensili di montaggio

Le apparecchiature descritte in questa sezione sono progettate in modo tale da rendere più facile e più affidabile la realizzazione di sistemi di tubi resistenti e precisi. Ogni volta che si realizza un circuito di tubi si vuole avere la certezza di ottenere giunti ad elevata affidabilità, curvature precise prive di piegature e un sistema ordinato che resista ad anni di duro servizio. Si desidera realizzare il sistema con il minimo sforzo e il minor rischio di errori.
Le apparecchiature Parker per la fabbricazione di tubi sono progettate per aiutare il cliente a ottenere tutti questi vantaggi. Da oltre 60 anni Parker detiene il primato nell'utilizzo di tubi e nella progettazione di raccordi. Questa esperienza ha mostrato ai tecnici Parker diversi modi per rendere più efficienti e prive di problemi le apparecchiature per la fabbricazione di tubi. Tutte queste soluzioni si possono trovare nelle apparecchiature presentate in questa sezione; dalle migliorie che consentono di realizzare svasature concentriche precise, al design degli utensili per curvatura che facilitano l'ottenimento di curvature prive di piegature. In questo modo sarà possibile ottenere sistemi di tubi migliori con minore sforzo e minori rischi di errori di fabbricazione.

Selezione della macchina

Parker offre una varietà di strumenti e macchine di montaggio per diversi prodotti e diverse applicazioni.
Fare riferimento a Informazioni generali nel capitolo E per le raccomandazioni relative alle macchine.

Direttive sulle vecchie attrezzature

Le macchine di assemblaggio TFDE con azionamento elettrico sono utensili industriali fissi di grosse dimensioni secondo il significato specificato nell'Electrical and Electronic Equipment Act (Direttiva CE 2002/96/CE „Direttiva WEEE"). La presente attrezzatura non viene solitamente utilizzata in ambienti domestici bensì nell'industria. Entro i limiti dell'Atto sopra menzionato, gli utenti industriali sono responsabili dello smaltimento professionale della vecchia attrezzatura.

Servizio

Le macchine per il montaggio e gli utensili standard per connettori TFDE sono disponibili dal magazzino per un servizio immediato.
È possibile acquistare o affittare le macchine a seconda del tipo di macchina e delle dimensioni dell'azienda. Per progetti limitati le apparecchiature di montaggio possono essere fornite a noleggio attraverso la nostra rete di distributori certificati.
Sono disponibili particolari macchine "demo" per presentazioni commerciali o fiere.

Assistenza tecnica

Le procedure di funzionamento delle macchine TFDE assicurano prestazioni affidabili di macchine e raccordi quando si utilizzano apparecchiature originali Parker per il montaggio.
Tutte le macchine sono provviste di manuale di un dettagliato funzionamento. I distributori e i rappresentanti Parker sono in grado di fornire consigli sul funzionamento e sull'applicazione. Sono inoltre a disposizione tecnici applicativi esperti in TFDE nel caso di applicazioni speciali delle apparecchiature per il montaggio TFDE.
In caso di cattivo funzionamento della macchina, è possibile fornire entro breve tempo macchine sostitutive, in modo tale da consentire la continuazione della produzione. Nel frattempo il macchinario danneggiato viene controllato e riparato presso lo stabilimento di riparazione macchine TFDE. I tecnici qualificati e adeguatamente addestrati si prendono personalmente cura della restituzione delle macchine adeguatamente riparate e collaudate.
TFDE offre inoltre un servizio di manutenzione e taratura delle macchine. I ricambi standard come i filtri per olio possono essere ordinati dal magazzino.

Procedura di riparazione

Contattare il Centro Servizi Parker per la risoluzione di problemi o per eventuali riparazioni. Il vostro referente organizzerà la riparazione e metterà a disposizione una macchina sostitutiva, se necessario. Si prega di non spedire macchine al proprio referente di vendita senza preavviso. Per assicurarsi un servizio ottimale, tutte le spedizioni di macchine devono includere documenti in cui si riportano informazioni circa il tipo di macchina, il numero di serie, i dati sull'acquisto, la descrizione del problema, il nome di riferimento, il numero di telefono e l'indirizzo completo per la restituzione.

Tecnici esperti forniscono un supporto al corretto funzionamento delle macchine per il montaggio TFDE

Durata utensili

Gli utensili di montaggio sono soggetti a usura e devono essere regolarmente puliti e controllati (dopo max. 50 montaggi) (per istruzioni di controllo si veda capitolo E). Gli utensili usurati possono causare pericolosi guasti di montaggio e devono essere sostituiti in tempo. Se usato correttamente, la durata media dell'utensile è di circa 5000 cicli. La durata massima può essere ottenuta rispettando i seguenti fattori:

- Pulizia e controllo regolari
- Magazzino pulito e protetto da corrosione
- Sbavatura e pulizia dell'estremità del tubo adeguati
- Selezione e utilizzo dell'utensile adeguati
- Uso di un lubrificante specifico

Utensili per il montaggio manuale per EO/EO-2

VOMO – Utensili di premontaggio per connessioni di tubi EO/EO-2

Utensile semplice ma essenziale per la preparazione manuale dei raccordi EO.

L'utilizzo di un VOMO garantisce che l'anello mordente si aggraffi saldamente al tubo senza danneggiare il cono interno del raccordo.

Il premontaggio con l'utilizzo di VOMO o EOMAT deve essere effettuato per tutte le connessioni di :

– EO-2 con tubi di grandi dimensioni (diametro esterno del tubo 30 mm e superiore)

– Anello ad arresto progressivo EO / Anello progressivo con tubo in acciaio inossidabile o raccordi con codolo (per es. raccordo per tubi flessibili di tipo BE).

Per un corretto utilizzo vedere le istruzioni di montaggio EO. Gli utensili VOMO sono soggetti a usura e pertanto possono provocare errori di montaggio. È necessario controllare regolarmente gli utensili VOMO con le coniche "KONU" (dopo 50 montaggi al massimo) e sostituirli se risultano danneggiati o usurati.

Specifiche:

Materiale: acciaio temprato per utensili

Dimensioni: 4 LL – 12 LL, 6 L – 42 L, 6 S – 38 S

Premontaggio di: EO-2 e anello ad arresto progressivo PSR/Eo anello ad arresto progressivo DPR.

Produzione di piccole quantità: max. 10 assemblaggi al giorno

Caratteristiche e vantaggi degli utensili di premontaggio:

1. **Tacca di riconoscimento**. Una speciale tacca di forma circolare posta sull'estremità del tubo serve a verificare che questo venga inserito fino in fondo durante il montaggio. Eventuali difetti causati da tubi tagliati o inseriti in modo impreciso nel VOMO sono riconoscibili prima dell'installazione finale.
2. **Versatile**. VOMO può essere utilizzato ovunque per garantire un montaggio sicuro dei raccordi, anche in luoghi in cui la tecnologia EOMAT non è disponibile.
3. **Sicuro**. Pericolose fuoriuscite di raccordi per tubi flessibili con codolo o di tubi rigidi in acciaio inossidabile male assemblati possono essere evitate grazie al montaggio con VOMO.

4. **Efficiente**. Senza dubbio il premontaggio con VOMO contribuisce a risparmiare tempo e consente uno sforzo minore nei montaggi di tipo a superficie mordente. La piccola spesa viene immediatamente ammortizzata.
5. **Specifico**. Gli utensili VOMO sono specificamente progettati e realizzati in conformità alle norme relative ai raccordi EO.
6. **Durata utensili** – Gli utensili di montaggio sono soggetti a usura e devono essere regolarmente puliti e controllati (dopo max. 50 montaggi) (per istruzioni di controllo si veda capitolo E). Gli utensili usurati possono causare pericolosi guasti di montaggio e devono essere sostituiti in tempo. Se usato correttamente, la durata media dell'utensile è di circa 5000 cicli.

   La durata massima può essere ottenuta rispettando i seguenti fattori:

- Pulizia e controllo regolari
- Magazzino pulito e protetto da corrosione
- Sbavatura e pulizia dell'estremità del tubo adeguati
- Selezione e utilizzo dell'utensile adeguati
- Uso di un lubrificante specifico

Serie	Diam. est. tubo mm	Utensili di premontaggio Codice di ordinazione	Dime coniche Codice di ordinazione
LL	04	VOMO04LLX	KONU04LL
	06	VOMO06LLX	KONU06LL
	08	VOMO08LLX	KONU08LL
	10	VOMO10LLX	KONU10LL
	12	VOMO12LLX	KONU12LL
L	06	VOMO06LX	KONU06L[1)]
	08	VOMO08LX	KONU08L[1)]
	10	VOMO10LX	KONU10L[1)]
	12	VOMO12LX	KONU12L[1)]
	15	VOMO15LX	KONU15L
	18	VOMO18LX	KONU18L
	22	VOMO22LX	KONU22L
	28	VOMO28LX	KONU28L
	35	VOMO35LX	KONU35L
	42	VOMO42LX	KONU42L
S	06	VOMO06SX	KONU06L[1)]
	08	VOMO08SX	KONU08L[1)]
	10	VOMO10SX	KONU10L[1)]
	12	VOMO12SX	KONU12L[1)]
	14	VOMO14SX	KONU14S
	16	VOMO16SX	KONU16S
	20	VOMO20SX	KONU20S
	25	VOMO25SX	KONU25S
	30	VOMO30SX	KONU30S
	38	VOMO38SX	KONU38S

1) Le dime coniche per tubi con diametro esterno da 6 a 12 mm sono identiche per le serie L e S.

KONU – Dime coniche per utensili VOMO/MOK/MOSI

Le dime coniche sono strumenti essenziali per il controllo dell'usura negli utensili di premontaggio quali VOMO, MOK o MOS.

L'utilizzo regolare di KONU evita errori di montaggio provocati da utensili usurati o danneggiati (DIN 3859-2; al massimo 50 assemblaggi).

Per un utilizzo corretto dello strumento vedere le istruzioni di montaggio EO.

Specifiche:

Materiale: acciaio temprato per utensili
Dimensioni: 4 LL – 12 LL
6 L – 42 L
6 S – 38 S
(le dimensioni 6L – 12 L sono identiche a 6S – 12S)

Caratteristiche e vantaggi delle dime coniche:

1. **Specifiche**. Le dime KONU ad alta precisione sono state appositamente progettate e realizzate per soddisfare gli standard EO.
2. **Utensili per la manutenzione**. Consentono di controllare facilmente i raccordi in cui si verificano eventuali perdite e sostituirli se usurati.

Diam. est. tubo mm	Cono campione Codice di ordinazione
04-LL	KONU04LL
06-LL	KONU06LL
08-LL	KONU08LL
10-LL	KONU10LL
12-LL	KONU12LL
06-L	KONU06L[1])
08-L	KONU08L[1])
10-L	KONU10L[1])
12-L	KONU12L[1])
15-L	KONU15L
18-L	KONU18L
22-L	KONU22L
28-L	KONU28L
35-L	KONU35L
42-L	KONU42L
06-S	KONU06L[1])
08-S	KONU08L[1])
10-S	KONU10L[1])
12-S	KONU12L[1])
14-S	KONU14S
16-S	KONU16S
20-S	KONU20S
25-S	KONU25S
30-S	KONU30S
38-S	KONU38S

1) I coni campione per tubi con diametro esterno da 6 a 12 mm sono identici per le serie L e S.

Guida alla scelta:controllo delle attrezzature per l'assemblaggio EO

Le prestazioni dei collegamenti di tubi EO dipendono dalle perfette condizioni degli utensili di preassemblaggio e dalla corretta esecuzione del processo di assemblaggio stesso.
Sono disponibili dime coniche KONU per il monitoraggio dell'usura degli utensili MOK/VOMO e indicatori AKL per il controllo dei Risultati di preassemblaggio PSR.

KONU – Dima conica per utensili di preassemblaggio EO/EO-2

Limitazioni
La dima conica KONU è in grado di rilevare l'usura e la deformazione di utensili di preassemblaggio come VOMO, MOK o MOS, ma non indica i difetti di assemblaggi completati.
La dima conica KONU non rileva tutti i possibili difetti degli utensili di preassemblaggio.Gli utensili di preassemblaggio devono essere scartati se presentano segni di usura o incrinature, anche nel caso in cui il controllo KONU sia favorevole.

	KONU	**AKL**
Funzione	Controllo degli utensili di preassemblaggio	Controllo degli assemblaggi PSR
Rilevamento di deformazioni **MOK/VOMO**	Sì, rispetto alla dima	Sì, se rilevante per le prestazioni PSR
Rilevamento di danni visibili e incrinature di **MOK/VOMO**	No	Sì, se rilevante per le prestazioni PSR
Rilevamento di errori di assemblaggio, come estremità del tubo non appiattita, assemblaggio insufficiente di **PSR**	No	Sì, se rilevante per le prestazioni PSR
Rilevamento di presa insufficiente di **PSR**	No Controllo visivo richiesto	No Controllo visivo richiesto
Applicazione	Dima per ingegneri esperti e qualificati in officina	Indicatore per la produzione di assemblaggi PSR

Applicazione
KONU è una linea di utensili rivolta a ingegneri esperti e qualificati. Per un pratico monitoraggio dei risultati di assemblaggio nel corso della produzione, si consiglia l'indicatore di distanza AKL.

Strumento controllo distanza assemblaggio AKL

Strumento controllo distanza assemblaggio AKL

Gli AKL sono studiati per il controllo del corretto pre-assemblaggio dell'anello ad incisione progressiva PSR.

Sono utilizzati nel pre-assemblaggio prima dell'installazione finale. L'accensione del LED a luce verde indica la correttezza dell'assemblaggio.

In caso contrario l'assemblaggio non corretto potrebbe essere stato causato da:

- Eccessiva usura delle attrezzature MOK
- Eccessiva forza di assemblaggio /settaggio pressione
- Tubo non inserito correttamente/completamente nel raccordo.

L'utilizzo dell'AKL non sostituisce il controllo dell'aggraffatura sul tubo (collare visibile nella parte finale dell'anellino PSR).

Specifiche

Funzioni:	Strumento di controllo assemblaggio con indicatore a LED
Per il controllo di:	Pre-assemblaggio di anello ad incisione progressiva PSR
Serie:	LL/L/S
Tubi-OD:	4–38/42 mm
Dimensioni:	Lunghezza: appross. 130–160 mm
	Diametri : appross. 30–52 mm
Potenza:	2 × Batterie AA – Mignon – LR6 (incluse)
Scopo dell'utilizzo:	Strumento di controllo Distanze assemblaggio con indicatore LED, batterie, e istruzioni in contenitore di plastica.

Caratteristiche, vantaggi & Benefici dello strumento AKL

1. Chiaro – al contrario delle valutazioni visive, il semplice corretto/errato è ovvio, anche per operatori con scarsa esperienza.
2. Economico – Lo strumento AKL da risposte rapide. Il processo di produzione non è minimamente comparabile con altri metodi di controllo.
3. Orientato al risultato – In confronto con altri metodi quest'ultimo ci da la certezza di individuare anche i casi in cui il tubo non sia stato inserito correttamente.
4. Pratico – E' leggero, facilmente maneggiabile, e può essere più veloce di un controllo visivo. Vengono utilizzate batterie standard, in modo tale da assicurare una durata dello strumento nel tempo.
5. Sicuro – Lo strumento è costruito in acciaio e non è ne regolabile ne smontabile
6. Innovativo – Per i clienti che fabbricano tubi idraulici non è facile controllare la qualità dell'assemblaggio dei tubi in ingresso. Con lo strumento AKL sarà facile effettuare un'efficiente ed effettivo controllo dei semi-lavorati in ingresso.

Limiti

- Lo strumento AKL è indicato solo per l'ispezione del pre-assemblaggio effettuato con macchina. Dopo il serraggio finale del raccordo, un fallimento potrebbe essere indicato, anche se il pre-assemblaggio dell'anello progressivo è stato fatto in maniera corretta.
- Gli AKL sono costruiti per lavorare con l'anello ad incisione progressiva PSR. Parker non accetta responsabilità per un'eventuale utilizzo con altri anelli ad incisione progressiva. Gli AKL non sono utilizzabili per il controllo assemblaggio di connessioni EO-2 e EO2-FORM.
- L'utilizzo dello strumento AKL non sostituisce il controllo visivo dell' aggraffatura (collarino visibile all'estremità dell'anello PSR).

Funzione

Gli strumenti AKL sono indicati per il controllo degli effetti causati da attrezzature difettose/usurate sull'anello ad incisione progressiva PSR. Sono utilizzati ne pre-assemblaggio dei tubi prima dell'installazione finale. Lo strumento di controllo distanza AKL è in grado di determinare un errato posizionamento dell'anello PSR in relazione alla fine del tubo. L'accensione della luce LED verde indica che il cono può essere ancora utilizzato per altri assemblaggi. Il lampeggiamento della luce LED verde è possibile nei casi in cui il tubo installato abbia del gioco eccessivo. Se l'usura dell attrezzatura di assemblaggio raggiunge 0,1 mm nel cono, il LED lampeggia ed indica che l'utensile è troppo usurato, ed i tubi in oggetto non devono essere installati e gli utensili usurati devono essere sostituiti. L'ispezione deve essere pianificata con regolarità, almeno ogni 50 assemblaggi. In questo modo il controllo delle attrezzature con il calibro KONU non sarà più necessario.

Operazione

- L'accensione della luce LED verde indica che il cono di assemblaggio può essere usato ancora.
- Se la luce LED verde non si illumina il cono non deve essere utilizzato.

Applicazioni

- Grosse produzioni di tubi idraulici assemblati per applicazioni idrauliche mobili, per settore automobilistico e veicoli agricoli.
- Sagomatori di tubo idraulico assemblato
- Ispezione tubo assemblato in ingresso nell'installazione finale

Ordinazione

Dimensione	Cod. di ordinazione	Dimensione	Cod. di ordinazione	Dimensione	Cod. di ordinazione
04-LL	AKL04LL	10-L	AKL10L	10-S	AKL10S
06-LL	AKL06LL	12-L	AKL12L	12-S	AKL12S
08-LL	AKL08LL	15-L	AKL15L	14-S	AKL14S
10-LL	AKL10LL	18-L	AKL18L	16-S	AKL16S
12-LL	AKL12LL	22-L	AKL22L	20-S	AKL20S
06-L/S	AKL06LS	28-L	AKL28L	25-S	AKL25S
08-L/S	AKL08LS	35-L	AKL35L	30-S	AKL30S
		42-L	AKL42L	38-S	AKL38S

Strumenti per il montaggio manuale per connessioni di tubi EO/EO-2

Guida alla selezione della macchina

Gli strumenti per il montaggio manuale consentono di diminuire i tempi e lo sforzo di assemblaggio. L' alta qualità costante dell'assemblaggio è essenziale per garantire prestazioni affidabili dei raccordi. Gli strumenti di montaggio EO sono azionati manualmente e non richiedono alcuna alimentazione elettrica esterna.

Grazie al peso ridotto, alla maneggevolezza e alla struttura semplice ma affidabile, gli strumenti di montaggio EO sono ideali per la preparazione di piccole quantità di tubi.

Gli strumenti manuali non sono adatti per un'efficiente produzione di grandi quantità; nel caso si consiglia di utilizzare le macchine EOMAT.

Caratteristiche e vantaggi

1. **Versatili**. Gli strumenti di montaggio manuale sono portatili e non richiedono alimentazione elettrica. Pertanto sono gli strumenti ideali per assemblaggi di tubi in loco, per riparazioni e per effettuare manutenzioni agli impianti.
2. **Economici**. Gli strumenti di montaggio manuale colmano il divario prima esistente tra il premontaggio manuale dei raccordi in un blocco di premontaggio e la tecnologia EOMAT. Gli strumenti consentono di risparmiare tempo e fatica nel montaggio dei raccordi di tipo a superficie mordente. Il loro costo viene immediatamente ammortizzato.
3. **Montaggio controllato**. Dopo il premontaggio, i giunti del tubo possono essere ispezionati agevolmente prima dell'installazione finale. Pertanto questa fase essenziale della procedura di montaggio dei raccordi ha meno probabilità di essere dimenticata.
4. **Specifici**. Ogni strumento è stato appositamente sviluppato ai fini di un utilizzo efficiente in una determinata applicazione. L'HVM-B è un utensile pratico per il premontaggio rapido di anelli progressivi EO su tubi in acciaio dolce. EO-KARRYMAT è uno strumento in grado di risolvere qualsiasi tipo di problema relativo al montaggio in loco di anelli progressivi EO e raccordi EO-2 di medie e grandi dimensioni su tubi in acciaio e acciaio inossidabile.

Come selezionare lo strumento di montaggio più adatto all'applicazione:

	HVM-B	EO-KARRYMAT
Metodo di montaggio EO-2: PSR/DPR/D: Triple-Lok®:	 Non adatto Corsa controllata Non adatto	 Controllato a pressione Controllato a pressione Non adatto
Specifiche tubi Materiale: diametro esterno/mm: Ampiezza minima curvatura a U Spessore parete:	 Acciaio 4–15 mm 25 mm senza limite	 Acciaio, acciaio inossidabile 6–42 mm 66 mm senza limite
Specifica utensile	Coni MOSI per montaggio speciale e piastre HL	Coni MOK per montaggio standard e piastre GHP
Azionamento	Leva con eccentrico	Pompa a mano
Controllo processo	Corsa di assemblaggio determinata della forma dell'utensile	Controllo pressione in conformità alla tabella di selezione
Premontaggio equivalente a EO-2: PSR: D/DPR:	 – 1 giro 1 giro	 Intervallo chiuso 1½ giro 1¼ giro
Prestazione Durata del ciclo completo: Produzione di piccole quantità	 10 sec. max. 50 assemblaggi al giorno	 30–60 sec. max. 20 assemblaggi al giorno
Applicazione	Utensile semplice per il rapido premontaggio di anelli progressivi EO di piccole dimensioni sui tubi in acciaio	Estremamente efficiente per montaggio in un unico luogo di connessioni DPR ed EO-2 medio grandi su qualsiasi materiale per tubi idoneo

HVM-B – Utensile di premontaggio

Questo semplice utensile di premontaggio garantisce un rapido e sicuro premontaggio di anelli ad arresto progressivo EO ed anelli progressivi. L'utensile è estremamente pratico e può essere utilizzato in qualsiasi luogo, purché sia disponibile una morsa. Adatto per le serie LL, L e S e per tubi con dimensioni da 4 a 15 mm di diametro esterno.

Attenzione:

⚠ **Non adatto per assemblaggio di EO-2**

⚠ **Non adatto per assemblaggio di anelli progressivi in acciaio inossidabile**

⚠ **È richiesto l'assemblaggio finale di ½ giro nel corpo del raccordo**

⚠ **Non indicato per tubi con diametro esterno superiore a 15 mm**

Tipo	Codice
Macchina per il premontaggio manuale HVM-B completa, per il serraggio nella morsa, senza utensili	HVMBKPLX

Specifiche

Per il premontaggio di : Anello ad arresto pro gressivo EO / Anello progressivo

Premontaggio equivalente a: 1 giro di dado

Per il controllo dell'assemblaggio e l'installazione del raccordo vedere le istruzioni di montaggio nel capitolo E.

Diametro esterno del tubo: da 4 a 15 mm
Ampiezza minima curvatura a U: 25 mm
Serie: LL, L e S
Materiale tubo e raccordi: Acciaio
Peso: 7,0 kg circa (senza utensili)

Serie	Diametro esterno tubo mm	Piastra di centraggio del tubo Codice di ordinazione	Cono di assemblaggio Codice di ordinazione	Dime coniche Codice di ordinazione
LL	4	HL04X	MOSI04LLX	KONU04LL
	6	HL06X	MOSI06LLX	KONU06LL
	8	HL08X	MOSI08LLX	KONU08LL
	10	HL10X	MOSI10LLX	KONU10LL
	12	HL12X	MOSI12LLX	KONU12LL
L	6	HL06X	MOSI06LX	KONU06L[1])
	8	HL08X	MOSI08LX	KONU08L[1])
	10	HL10X	MOSI10LX	KONU10L[1])
	12	HL12X	MOSI12LX	KONU12L[1])
	15	HL15X	MOSI15LX	KONU15L
S	6	HL06X	MOSI06SX	KONU06L[1])
	8	HL08X	MOSI08SX	KONU08L[1])
	10	HL10X	MOSI10SX	KONU10L[1])
	12	HL12X	MOSI12SX	KONU12L[1])
	14	HL14X	MOSI14SX	KONU14S

1) Le dime coniche per tubi dal diametro esterno da 6 a 12 sono identiche nelle serie L ed S.

Caratteristiche e vantaggi dell'utensile di premontaggio

1. **Specifico**. HVM-B è progettato e prodotto per soddisfare le norme EO-DPR.
2. **Montato su morsa**. Per un facile utilizzo in officina, HVM-B può essere fissato su qualsiasi morsa.
3. **Flessibile**. HVM-B può essere utilizzato ovunque per garantire un assemblaggio sicuro del raccordo anche in luoghi di assemblaggio in cui la tecnologia EOMAT non è disponibile.
4. **Efficiente**. Senza dubbio il premontaggio con HVM-B contribuisce a risparmiare tempo e fatica nel montaggio dei raccordi di tipo a superficie mordente. Il loro basso costo viene immediatamente ammortizzato.

HVM-B – Utensile di premontaggio

Come utilizzarlo

1

- Serrare l'HVM-B nella morsa.
- Selezionare il cono di assemblaggio richiesto (MOSI) e inserire.
- I coni di assemblaggio sono contrassegnati con il diametro esterno del tubo e la serie (es. 10-L).

2

- Inserire la piastra di centraggio del tubo – HL – della misura corrispondente e fissare con una vite.
- Le piastre di centraggio del tubo sono contrassegnate con il diametro esterno del tubo (es. "10").

3

- Far scorrere il dado "M" e l'anello ad arresto progressivo PSR/anello progressivo DPR (o anello tagliente "D") sull'estremità del tubo e inserire nell'utensile di premontaggio.
- Il dado deve essere posizionato di fronte alla piastra di centraggio del tubo – HL –.

4

- Premere il tubo contro il fermo nel cono di assemblaggio.

5

- Tirare la leva per girare l'eccentrico (premontaggio).

Attenzione:

⚠ **Per il controllo del montaggio e l'assemblaggio finale vedere le istruzioni PSR/DPR.**

Attenzione:

⚠ **All'assemblaggio finale il dado deve essere stretto di ½ giro.**

EO-KARRYMAT strumento di premontaggio portatile per connessioni di tubi EO

Tipo	Codice di ordinazione
Strumento di montaggio EO-KARRYMAT completo, comprensivo di pompa a mano e contenitore per il trasporto, corredato di manuale di istruzioni. Gli utensili (cono di montaggio MOK e piastra di appoggio GHP) devono essere ordinati separatamente.	EOKARRYMAT
Opuscolo promozionale ING/TED	4044-DE/UK
Manuale di istruzioni separato ING/TED/FR/IT	4044-T
Parti di ricambio	
Pompa a mano	82C-2HP
Manometro	EOKARRYMAT/MANO
Adesivo schema pressioni	EOKARRYMAT/CHART
Cerniera coperchio	EOKARRYMAT/HINGE
Blocco assemblaggio	EOKARRYMAT/BLOCK

EO-KARRYMAT è uno strumento affidabile per il premontaggio sicuro ed efficiente di raccordi a superficie mordente. Consente il premontaggio di tubi in acciaio e acciaio inossidabile anche di grandi dimensioni, in luoghi in cui non è disponibile la tecnologia EOMAT.
EO-KARRYMAT è costituita da un funzionamento idraulico e da una pompa a mano. La pressione idraulica di montaggio si può leggere sul manometro. EO-KARRYMAT è costituita da una sola unità con tutti i componenti fissati saldamente su una pratica struttura di trasporto.

Specifiche:

Per il premontaggio di:
EO PSR/DPR ed EO-2
Premontaggio pari a:
Anello ad arresto progressivo EO (PSR): 1 giro ½ di dado
Anello progressivo EO (DPR): 1 giro ¼ di dado
EO-2 “Gioco chiuso”

⚠ **Per il controllo del montaggio e l’installazione dei raccordi vedere le istruzioni di montaggio, capitolo E.**

Diam. est. tubo:	da 6 a 42 mm
Ampiezza minima curvatura a U:	66 mm
Serie:	L ed S
Materiale tubo e raccordo:	Acciaio e acciaio inossidabile
Durata del ciclo completo:	30–60 sec.
Peso:	28 kg circa
Produzioni di piccole quantità:	max. 100 assemblaggi al giorno
Olio:	HLP23-1.22 (riempito prima della consegna)

Caratteristiche e vantaggi di EO-KARRYMAT:

1. **Ideale**. EO-KARRYMAT è portatile, pesa solo 28 kg e non richiede alimentazione elettrica. Pertanto EO-KARRYMAT è lo strumento ideale per il montaggio dei tubi in loco, per interventi di riparazione e manutenzione di impianti.
2. **Economico**. EO-KARRYMAT colma il divario tra il premontaggio manuale del raccordo in una morsa e la tecnologia EOMAT. Le operazioni di montaggio eseguite con EO-KARRYMAT sono molto meno faticose rispetto al montaggio manuale, ma consentono di raggiungere lo stesso risultato affidabile di montaggio della macchina EOMAT.
3. **Indispensabile per l’acciaio inossidabile**. Poiché il montaggio diretto di tubi in acciaio inossidabile nei raccordi di tipo a superficie mordente può spesso risultare non corretto, è assolutamente necessario effettuare un premontaggio in conformità alle norme ISO 8483/DIN 3859 e in base alle istruzioni di tutti i produttori. EO-KARRYMAT soddisfa i requisiti di cui sopra.
4. **Affidabile**. L’utilizzo di EO-KARRYMAT è molto meno impegnativo rispetto al montaggio manuale dei raccordi eseguito con l’utilizzo di chiavi. EO-KARRYMAT consente di evitare guasti dovuti a montaggi errati, in particolare in caso di tubi di grandi dimensioni in acciaio e acciaio inossidabile.
5. **Montaggio controllato**. Dopo il premontaggio, i giunti del tubo possono essere ispezionati agevolmente prima del montaggio finale. Pertanto questa fase fondamentale nella procedura di montaggio dei raccordi non rischia di essere dimenticata.
6. **Specifico**. EO-KARRYMAT è stata appositamente progettata per un efficiente montaggio in loco dei raccordi ad anello progressivo EO ed EO-2. Gli utensili sono realizzati in conformità ad un nuovo brevetto EO che consente un montaggio sicuro anche di tubi di grandi dimensioni in acciaio e acciaio inossidabile senza un eccessivo sforzo.

Applicazioni:

- Officine di riparazione
- Servizi mobili di riparazione
- Manutenzione degli impianti di ingegneria di processo, cartiere, centrali elettriche, esplorazione offshore, produzione industriale.
- Montaggio in loco di sistemi di tubature.

Diam. est. tubo	EO-2	PSR/DPR
∅ [mm]	P [bar]	P [bar]
6	45	30
8	55	40
10	65	50
12	75	60
14	95	70
15	95	70
16	110	90
18	110	90
20	160	120
22	120	110
25	210	160
28	160	140
30	300	200
35	250	180
38	350	280
42	300	230
Installazione	min. 60° max. 90°	~ 30°

Macchine per montaggio per EO/EO-2 e Triple-Lok®

Guida alla selezione della macchina

Il montaggio eseguito con EOMAT, se confrontato al montaggio manuale dei raccordi EO, consente un notevole risparmio di costi. Inoltre è possibile ridurre notevolmente i tempi e lo sforzo di assemblaggio. Un premontaggio corretto e di qualità costante consente di ottenere raccordi dalle prestazioni sicure e prive di perdite.

Le macchine EOMAT sono specificamente progettate per soddisfare gli standard EO/EO-2, anelli progressivi PSR/DPR e Triple-Lok®. Si ottiene un montaggio ad elevata precisione e ripetibilità.

Le macchine EOMAT sono disponibili in diverse versioni per applicazioni specifiche. Tutte le macchine sono progettate per un utilizzo affidabile in officina, anche nelle condizioni di esercizio più gravose direttamente sul luogo di installazione. Il funzionamento della macchina e l'utilizzo degli utensili sono molto semplici.

Come selezionare la macchina EOMAT ideale per l'applicazione specifica:

Caratteristiche e vantaggi

1. **Universale**. Il montaggio di EO-2, EO, anelli PSR/DPR e svasature a 37° per Triple-Lok® può essere effettuato con una sola macchina.
2. **Efficiente**. Tempo ciclo che va da 12 a 15 secondi la macchina EOMAT fa risparmiare tempo e sforzi. L'investimento viene immediatamente ammortizzato.
3. **Sicuro**. Un corretto premontaggio riduce notevolmente il pericolo di perdite nei raccordi o di pericolose fuoriuscite dei tubi.
4. **Resistente**. Persino la svasatura a 37° di tubi in acciaio inossidabile di grandi dimensioni si esegue in pochi secondi.
5. **Versatile**. È possibile lavorare tubi di tutte le dimensioni da 6 a 42 mm, in tutti i materiali comuni, persino i tubi in materiali sintetici (solo EO-2 e PSR/DPR).
6. **Tacca di riconoscimento**. Una speciale tacca di forma circolare posta sull'estremità del tubo serve a verificare che questo venga inserito fino in fondo durante il montaggio. Eventuali difetti causati da tubi tagliati o inseriti in modo impreciso nel MOK sono riconoscibili prima dell'installazione finale.
7. **Affidabile**. Da oltre 20 anni centinaia di macchine EOMAT sono in funzione in condizioni di esercizio gravose in officina.

Tabella di selezione Pre-assemblaggio EOMAT e macchine di Svasatura

	EOMAT ECO	EOMAT UNI	EOMAT PRO
Metodo do montaggio:			
EO-2	Pressione controllata	Pressione controllata	A pressione
D/PSR/DPR	Pressione controllata	Pressione controllata	Con encoder
Triple-Lok®	–	Svasatura convenzionale a 37°	–
Specifiche tubo:			
Materiale	Acciaio, acciaio inossidabile	Acciaio, acciaio inossidabile	Acciaio, acciaio inox, rame, poliammide
Diametro esterno	6–42 mm	6–42 mm	PRO 22/PRO 42: 4–22/4–42 mm
Ampiezza minima curvatura a U:	75 mm	65 mm	PRO 22 /PRO 42: ca. 35/70 mm
Spessore parete:	Nessuna limitazione	Nessuna limitazione	Nessuna limitazione
EO-2/PSR/DPR	non applicabile	6×1 a 38×4 o 42×3 mm (diam. esterno tubo × spessore pareti)	–
Triple Lok®			
Funzionamento:			
Impostazioni	Regolazione della pressione manuale secondo tabella di selezione In base a: Tipo di montaggio, dimensione tubo, materiale tubo	Regolazione della pressione manuale secondo tabella di selezione In base a: Tipo di montaggio, dimensione tubo, materiale tubo	Riconoscimento utensile e regolazione automatica Possibilità di regolazione manuale della pressione
Controllo di processo	Manometro	Manometro	PLC con display
Riconoscimento errori	No	No	Spia di segnalazione e messaggio suo display in caso di differenze nel processo di montaggio
Funzione memoria	No	No	Valori standard nella memoria della macchina e possibilità di memoria per applicazioni speciali
Controllo temperatura olio	No	No	Spia di segnalazione e messaggio sul display
Interruttore a pedale	Non disponibile	Non disponibile	disponibile
Caratteristiche	Monofase/230 V	Monofase/230 V	400V, 50Hz, trifase
Tempo di ciclo complessivo			
preparazione EO-2	20	12	PRO22/PRO42: ca. 8/10 s
preparazione PSR/DPR	25	15	PRO22/PRO42: ca. 10/12 s
svasatura a 37°	–	15	–
Piccole produzioni:	max. 50 assemblaggi al giorno	massimo. 300 assemblaggi al giorno	da 100 montaggi al giorno
Funzionamento:	80 %	80 %	100%
Peso	30 kg circa	66 kg circa	90 kg circa
Applicazione	**Macchina portatile per riparazioni e piccole officine**	**Macchine di assemblaggio universale per officine**	**Produzione economica**

EOMAT ECO Macchina di assemblaggio mobile per i raccordi per tubi EO-2 e PSR

Attrezzatura professionale per l'assemblaggio economico di ridotte quantità di raccordi ad anello mordente.
EOMAT ECO è una macchina portatile per l'assemblaggio dei raccordi EO-2 ed EO ad anello progressivo.
Questa macchina elettro-idraulica è facile da far funzionare; la pressione di assemblaggio è impostata sul display digitale. L'attrezzatura è facile da usare, robusta e semplice da spostare.

Dati tecnici

Applicazione:	Assemblaggio di raccordi Parker EO-2 e ad anello progressivo PSR Assemblaggio di raccordi ad anello mordente conformi a DIN EN ISO 8434-1
Processo:	funzionamento pressa a controllo di pressione mediante utensili di assemblaggio
Azionamento:	elettro-idraulico
L'assemblaggio corrisponde a:	EO-2: serraggio chiuso PSR: 11/2 giri del dado
Materiale tubo:	acciaio e acciaio inossidabile
Diametri tubo:	da 6 a 42 mm
Serie:	L e S
Ampiezza minima curvatura a U:	75 mm
Velocità:	corsa utile da 15 a 20 secondi, durata totale ciclo da 20 a 25 secondi ca
Dimensioni:	750 × 360 × 300 mm
Peso:	30 Kg
Potenza elettrica nominale:	230 V monofase 50 Hz 700 W

Funzionamento:

per istruzioni di assemblaggio dettagliate, consultare il nostro manuale tecnico sulla tecnologia dei raccordi, in particolare il capitolo E. Per informazioni relative alla sicurezza, consultare il manuale operativo della macchina.

1. Installare il cono di assemblaggio e la piastra di supporto
2. Impostare sul display la pressione di settaggio conformemente alla tabella
3. Inserire il tubo completo di dado e anello
4. Tenere premuto il tasto START per qualche secondo
5. Tenere il tubo ben saldo durante le operazioni di assemblaggio e premere fino all'arresto
6. L'operazione di assemblaggio sarà completata quando il cilindro sarà ritornato nella sua posizione di avvio.
7. L'ispezione e l'assemblaggio finale dovranno essere effettuati in conformità al manuale operativo

Caratteristiche:

Piccole produzioni: 100 assemblaggi al giorno.

Tipo	Codice di ordinazione
Macchina base EOMAT ECO basic Pronta per l'uso, compensiva del manuale operativo Senza utensili, non è richiesto un kit di montaggio ad anello tagliente	EOMATECO230V
Bollettino	4046 tramite servizio cataloghi Parker EMDC
Manuale operativo UK/DE/FR/IT/ES	EOMATECO/MANUAL
Etichetta adesiva tabella pressione	EOMATECO/CHART
Manutenzione preventiva standard	EOMATECO/INSPECTION

Pressioni di registrazione

EOMAT ECO

Diam. est. tubo	EO-2	PSR/DPR
	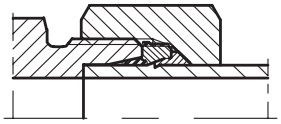	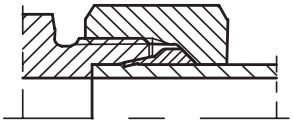
∅ (mm)	P (bar)	P (bar)
6	25	20
8	35	25
10	40	35
12	45	40
14	60	45
15	60	45
16	70	60
18	70	60
20	105	75
22	75	70
25	135	105
28	105	90
30	190	130
35	160	115
38	210	180
42	190	145
	Installazione 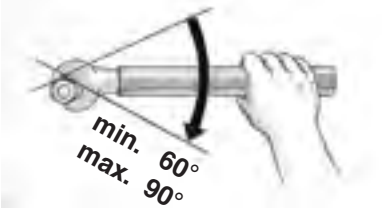	Installazione 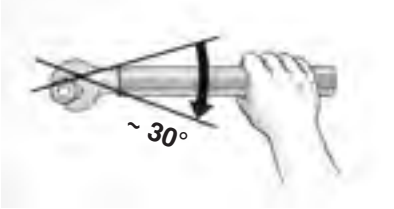

I valori specificati sono da considerarsi come linee guida. I risultati del pre-assemblaggio dovrebbero rispettivamente essere controllati.

EOMAT UNI – Macchina di assemblaggio universale per raccordi per tubi idraulici

Informazioni generali

EOMAT UNI è una macchina elettroidraulica per l'assemblaggio di:

raccordi per tubi svasati Triple-Lok® 37°, EO-2 e EO ad Anello Progressivo PSR/DPR

A confronto con l'assemblaggio manuale, questo riduce fortemente i tempi di assemblaggio, fatica e costi e garantisce altresì una prestazione priva di perdite di assemblaggi assicurando elevata qualità. I comuni materiali dei tubi quali l'acciaio (ST 37.4 NBK, ST 52.4 NBK), l'acciaio inossidabile (1.4571/1.4541/316Ti o simile) e il rame possono essere preassemblati.

La gamma di utensili comprende tutte le misure metriche di tubo con diametro esterno da 6 a 42 mm. La pressione di esercizio richiesta è variabile ed impostata sul Display a LED. L'unità può essere essere pertanto utilizzata per una varietà di diverse applicazioni. L'attrezzatura necessaria per il pre-assemblaggio EO-2/PSR/DPR o per la svasatura del tubo può essere sostituita manualmente e non richiede pertanto l'utilizzo di alcun utensile.

Dati tecnici

Diametro tubi: 6–42 mm

Ampiezza minima curvatura a U: 65 mm

Serie: L e S

Olio:
Esso Nuto H32 o equivalente, 3.5 L
Pressione di esercizio:
variabile da 15 a 200 bar
Dimensioni:
Larghezza 535 mm, altezza 285 mm, profondità 515 mm

Caratteristiche:

Tempo cliclo: 12–15 sec.
Piccole qunatità:
max. 300 assemblaggi al giorno

Pompa idraulica:
1.2 kW – 3.7 l/min.
Conessione elettrica:
220–240 V/ 1~ / 50 Hz / 9,5 A
Cavo di connessione:
5 m – Presa di terra
Peso: 66 kg

Ci riserviamo il diritto di apportare modifiche nel corso di ulteriori sviluppi tecnici.

Caratteristiche, Vantaggi e Benefici:

1. **Universale** – L'assemblaggio di EO-2, EO-Anello Progressivo e Triple-Lok® con svasatura a 37° per può essere realizzato con una sola macchina.
2. **Efficiente** – Con un ciclo di 15 secondi EOMAT UNI consente di risparmiare notevolmente tempo e fatica. L'investimento si ripaga in breve tempo.
3. **Sicura** – Un appropriato pre-assemblaggio riduce notevolmente il pericolo di perdite dei raccordi o anche pericolosi scoppi del tubo.
4. **Forte** – Anche la svasatura di 37° di tubi di grosse dimensioni in acciaio inossidabile viene eseguita in pochi secondi.
5. **Flessibile** – Tubi di tutte le dimensioni da 4 a 42 mm possono essere preassemblati. Sono inclusi tutti i più comuni materiali di tubo.
6. **Utensile da officina** – Con un peso di 66 kg, EOMAT UNI può essere trasportato sul luogo di assemblaggio.
7. **Intaglio di riconoscimento** – Gli utensili di pre-assemblaggio sono contraddistinti da uno speciale intaglio sulla superficie inferiore, progettato per incidere una scanalatura circolare nell'estremità del tubo in fase di assemblaggio.
8. **Affidabile** – Da oltre 20 anni, centinaia di macchine funzionano in condizioni di servizio pesante in officina.

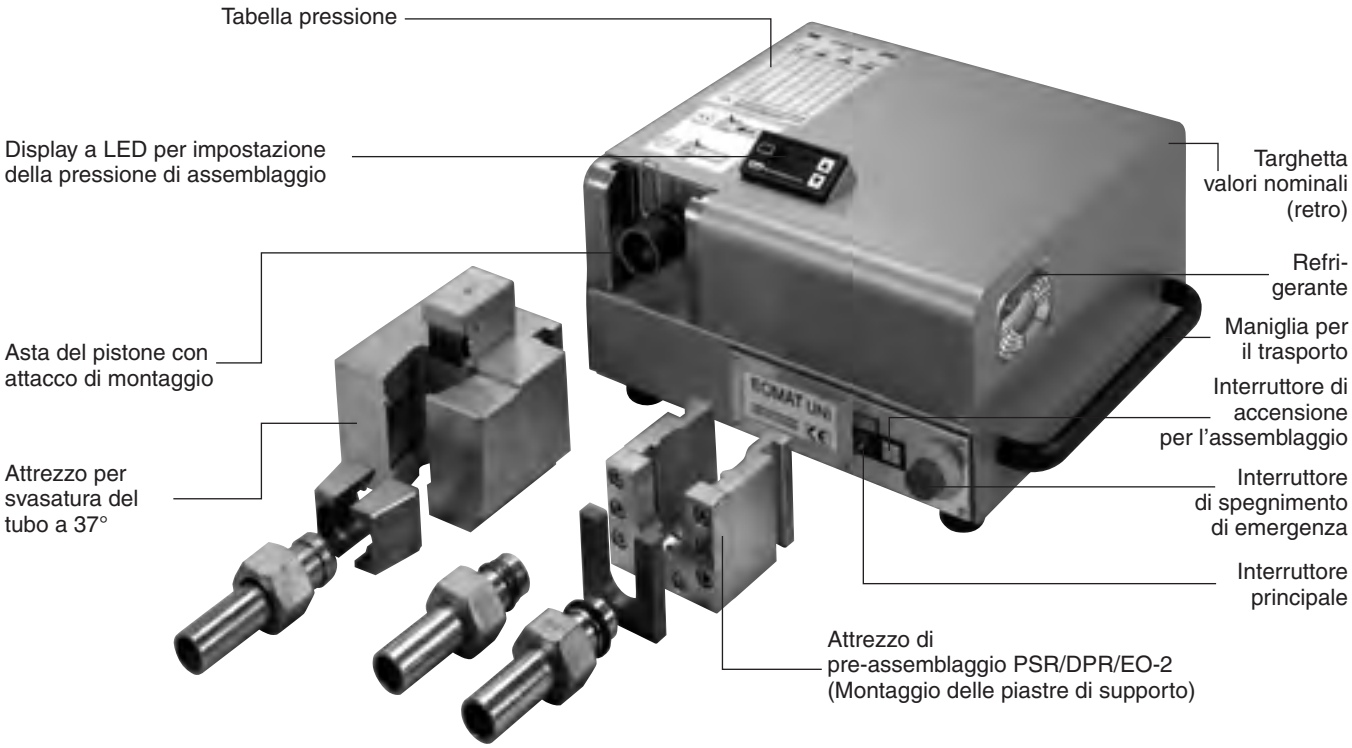

EOMAT UNI – Assemblaggio

Assemblaggio di EO-2 Dadi a duplice finzione
Vedi le istruzioni EO-2 per l'assemblaggio dei raccordi

1. Regolare la pressione EO-2 secondo il diagramma (A)
2. Inserire l'attrezzo di pre-assemblaggio nell'apparecchio (peso appross. 5,5 kg).
3. Selezionare il cono di assemblaggio (MOK) e la piastra di supporto (GHP) in conformità alla dimensione e al tipo di tubo. Controllare che il cono di assemblaggio MOK abbia le esatte dimensioni e sia adatto all'assemblaggio EO-2.

4. Posizionare e bloccare il cono di montaggio nel portautensili. Posizionare la piastra di supporto nella scanalatura dell'attrezzo.
5. Far scorrere il dado a duplice funzione EO-2 sul tubo, precedentemente tagliato a squadra e sbavato.
6. Posizionare il tubo con il dado a duplice funzione EO-2 nell'attrezzo di pre-assemblaggio tra la piastra di appoggio e il cono di assemblaggio.
7. Premere il tubo contro l'arresto nel cono di assemblaggio. Tenere il tubo in questa posizione. Premere il pulsante di avvio e tenerlo premuto fino a che non sia completato il processo di pre-assemblaggio.
8. Estrarre la connessione del tubo assemblato dalla piastra di centraggio. Allentare il dado e controllare che lo spazio tra l'anello di tenuta e l'anello di ritenzione sia chiuso.

Pre-assemblaggio degli Anelli Progressivi
Vedi le istruzioni PSR/DPR per l'assemblaggio dei raccordi

1. Regolare la pressione PSR/DPR secondo il diagramma (A).
2. Inserire l'attrezzo di pre-assemblaggio nell'apparecchio (peso appross. 5,5 kg).
3. Selezionare il cono di assemblaggio (MOK) e la piastra di supporto (GHP) in conformità alla dimensione e al tipo di tubo. Controllare il cono di assemblaggio utilizzando una dima conica.
4. Posizionare il cono di assemblaggio nel portautensili. Posizionare la piastra di supporto nella scanalatura dello strumento.
5. Lubrificare anello, dado e cono di assemblaggio.
6. Far scorrere il dado e l'anello sul tubo, precedentemente tagliato a squadra e sbavato.
7. Posizionare il tubo con il dado e l'anello nell'attrezzo di pre-assemblaggio tra la piastra di supporto e il cono di assemblaggio.
8. Premere il tubo contro l'arresto nel cono di assemblaggio. Tenere il tubo in questa posizione. Premere il pulsante di avvio e tenerlo premuto fino a che non sia completato il processo di pre-assemblaggio.
9. Estrarre il tubo preassemblato dalla piastra di supporto. Accertarsi che un collare visibile copra il lato frontale del primo bordo tagliente (controllate!).
10. Controllare l'assemblaggio prima dell'installazione finale.

Tubi per svasatura
Vedi le istruzioni Triple-Lok® per l'assemblaggio dei raccordi

1. Regolare la pressione Triple-Lok® secondo il diagramma (A).
2. Inserire l'attrezzo di svasatura del tubo nell'apparecchio (peso appross. 19,5 kg).

3. Lubrificare il punzone di svasatura.
4. Inserire le matrici di svasatura corrispondenti alla dimensione del tubo.
5. Spingere il dado e sostenere la ghiera sul tubo.
6. Spingere il tubo nel foro della matrice di svasatura fino alla piastra di arresto. Al fine di prevenire un allineamento difettoso, tubi più lunghi devono essere sostenuti durante il processo di svasatura.
7. Premere e tenere premuto il pulsante START fino al completamento del processo di svasatura.
8. Estrarre il tubo dallo strumento sollevandolo con la matrice di svasatura rivolta verso l'alto.
9. Per rilasciare il tubo, posizionare la matrice di svasatura nell'apposita apertura dello strumento e inclinare il tubo su un lato.
10. Controllare la superficie e le dimensioni di svasatura.

Importante!

Procedere con le operazioni di pre-assemblaggio solo quando il tubo con dado e anello mordente sono stati posizionati nell'apparecchio (la mancata osservanza di questa procedura può danneggiare gli utensili). I tubi più lunghi devono essere adeguatamente sostenuti durante il pre-assemblaggio. Le corrette dimensioni dei coni di assemblaggio devono essere regolarmente controllate utilizzando la dima conica ed eventualmente sostituiti in caso di necessità.

Attenzione: non avvicinarsi all'area di lavoro dello strumento di pre-assemblaggio durante il funzionamento!

Importante!

Non inserire il punzone di svasatura nella matrice di svasatura fintanto che il tubo non è posizionato. La superficie irregolare della matrice di svasatura deve assolutamente essere priva di olio e grasso onde impedire al tubo di scivolare.

Attenzione: non avvicinarsi all'area operativa dello strumento di svasatura durante il funzionamento!

EOMAT UNI – Tabella pressione

EOMAT UNI

Diam. est. tubo	EO-2	PSR/DPR	Triple-Lok®
∅ (mm)	P (bar)	P (bar)	P (bar)
6	30	25	20
8	35	30	25
10	45	35	35
12	50	40	35
14	60	50	45
15	60	50	60
16	70	55	60
18	70	55	70
20	100	80	95
22	80	75	95
25	130	100	105
28	100	90	125
30	180	125	135
35	150	110	155
38	200	170	165
42	180	140	185
Installazione	min. 60° max. 90°	~ 30°	min. 60° max. 90°

Acciaio (ST 37.4 NBK, ST 52.4 NBK, …)

Acciaio inossidabile (ST 1.4571, 1.4541, 1.4301, 316 Ti, …)

I valori specificati sono da considerarsi come linee guida. I risultati del pre-assemblaggio e/o della svasatura del tubo devono essere controllati. Per istruzioni dettagliate sulla preparazione del tubo, selezione utensili, controllo assemblaggio e installazione finale consultare il capitolo E.

EOMAT UNI – Macchina per montaggio e svasatura

Ordinazione

Articolo	Codice di ordinazione
EOMAT UNI modello di base Pronta all'uso, compreso manuale di istruzioni Con pieno di olio idraulico Senza attrezzo di montaggio EO/attrezzo per svasatura Senza utensili per montaggio EO/svasatura a 37° Modello di base 230 V, monofase, 50 Hz	EOMATUNI230V
Attrezzo di montaggio PSR/DPR/EO-2	EOMATSCHNEIDRX
Kit per svasatura a 37° per Triple-Lok® incluso perno di svasatura	EOMATBOERDELBX
Opuscolo promozionale EOMAT UNI UK	4042/UK
Opuscolo promozionale EOMAT UNI DE	4042/DE
Manuale di istruzioni EOMAT UNI UK/DE/FR/IT	EOMATUNI/MANUAL
Manutenzione preventiva standard	EOMATUNI/INSPECTION

Gli attrezzi di montaggio, gli utensili, le dime coniche e i lubrificanti devono essere ordinati separatamente.

Utensili di montaggio per PSR/DPR/EO-2 vedere pagina H19–H20.

Utensili di svasatura 37° per Triple-Lok® vedere pagina H30.

Parti di ricambio

Articolo	Codice di ordinazione
Clip di fissaggio per MOK	EOMAT/CLIP
Punzone di svasatura a 37°	EOMAT/FLAREPIN
O-ring per punzone di svasatura	EOMAT/0212500
Gruppo arresto tubo per blocco di svasatura	EOMAT/0213800
Etichetta tabella pressioni	EOMATUNI/CHART
Molle per kit per svasatura	EOMAT/0213500
Display a LED per la regolazione della pressione	SCE-025-01

Utensili di montaggio EO PSR/DPR e EO-2 per EOMAT/EO-KARRYMAT

Cono di montaggio MOK

Piastra di centraggio tubi GHP

Dima conica KONU per MOK

Lo strumento di montaggio deve essere installato su EOMAT UNI II/III

Dimensioni		Codice di ordinazione				
Serie	Diam. est. tubo	Cono di assemblaggio per EO PSR/DPR MOK	Cono di assemblaggio per EO-2[4]) MOK	Piastra di supporto del tubo GHP	Misuratore per il controllo dell'assemblaggio AKL	Dime coniche Konu
LL[3])	4	MOK04LLX	Uguale a MOK per PSR/DPR	GHP04X		KONU04LL
	6	MOK06LLX		GHP06X		KONU06LL
	8	MOK08LLX		GHP08X		KONU08LL
	10	MOK10LLX		GHP10X		KONU10LL
	12	MOK12LLX		GHP12X		KONU12LL
L	6	MOK06LX	MOKEO206L	GHP06X[1])	AKL06LS	KONU06L[1])
	8	MOK08LX	MOKEO208L	GHP08X[1])	AKL08LS	KONU08L[1])
	10	MOK10LX	MOKEO210L	GHP10X[1])	AKL10L	KONU10L[1])
	12	MOK12LX	MOKEO212L	GHP12X[1])	AKL12L	KONU12L[1])
	15	MOK15LX	MOKEO215L	GHP15X	AKL15L	KONU15L
	18	MOK18LX	MOKEO218L	GHP18X	AKL18L	KONU18L
	22	MOK22LX	MOKEO222L	GHP22X	AKL22L	KONU22L
	28	MOK28LX	MOKEO228L	GHP28X	AKL28L	KONU28L
	35	MOK35LX	MOKEO235L	GHP35X[2])	AKL35L	KONU35L
	42	MOK42LX	MOKEO242L	GHP42X[2])	AKL42L	KONU42L
S	6	MOK06SX	MOKEO206S	GHP06X[1])	AKL06LS	KONU06L[1])
	8	MOK08SX	MOKEO208S	GHP08X[1])	AKL08LS	KONU08L[1])
	10	MOK10SX	MOKEO210S	GHP10X[1])	AKL10S	KONU10L[1])
	12	MOK12SX	MOKEO212S	GHP12X[1])	AKL12S	KONU12L[1])
	14	MOK14SX	MOKEO214S	GHP14X	AKL14S	KONU14S
	16	MOK16SX	MOKEO216S	GHP16X	AKL16S	KONU16S
	20	MOK20SX	MOKEO220S	GHP20X	AKL20S	KONU20S
	25	MOK25SX	MOKEO225S	GHP25X	AKL25S	KONU25S
	30	MOK30SX	MOKEO230S	GHP30X	AKL30S	KONU30S
	38	MOK38SX	MOKEO238S	GHP38X	AKL38S	KONU38S

Utensili di svasatura vedere macchina KARRYFLARE

1. Le piastre di supporto, le dime coniche e le matrici di svasatura per le serie L e S sono identiche per i tubi con diametro esterno di 6, 8, 10 e 12 mm.
2. **Nota**. Contropiastre di ritenuta per RAD 35 e 42 nella versione in due pezzi.
3. Utensili di montaggio per serie LL solo per EOMAT UNI.
4. MOK speciale per un facile inserimento dei tubi. I MOK per EO-2 sono marchiati con una scanalatura.

Scomparto porta utensili

Pratico scomparto porta utensili per 10 pezzi, per coni di montaggio MOK e piastra di supporto GHP.

Articolo	Codice di ordinazione
Scomparto porta utensili per GHP e MOK	EOMATWERKZGAUFN.X

Durata utensili

Gli utensili di montaggio sono soggetti a usura e devono essere regolarmente puliti e controllati (dopo max. 50 montaggi) (per istruzioni di controllo si veda capitolo E). Gli utensili usurati possono causare pericolosi guasti di montaggio e devono essere sostituiti in tempo. Se usato correttamente, la durata media dell'utensile è di circa 5000 cicli. La durata massima può essere ottenuta rispettando i seguenti fattori:

- Pulizia e controllo regolari
- Magazzino pulito e protetto da corrosione
- Sbavatura e pulizia dell'estremità del tubo adeguati
- Selezione e utilizzo dell'utensile adeguati
- Uso di un lubrificante specifico
- MOK EO-2 sono esenti da usura

Utensili di montaggio Ferulok per EOMAT/EO-KARRYMAT

Cono di montaggio

Piastra di supporto

Dimensione		Codice di ordinazione	
Dimensione taglia	Diam. est. tubo pollici	Piastra di supporto	Cono di montaggio
4	1/4	975867-4	976521-4
6	3/8	975867-6	976521-6
8	1/2	975867-8	976521-8
10	5/8	975867-10	976521-10
12	3/4	975867-12	976521-12
14	7/8	975867-14	976521-14
16	1	975867-16	976521-16
20	1 1/4	975867-20	976521-20
24	1 1/2	975867-24	976521-24
32	2	975867-32	976521-32

Utensili di montaggio per tubi del tipo ad anello mordente in pollici FERULOK.
Per i raccordi FERULOK vedere TFD US - Catalogo 4300.
Impostazione della macchina in conformità alle corrispondenti misure EO DPR.

EOMAT PRO – Macchina assemblatrice economica per raccordi EO-2 e ad anello progressivo

EOMAT PRO è una macchina ad elevate prestazioni per il montaggio economico e sicuro delle tubazioni. L'apparecchio si presta al montaggio dei raccordi EO-2 e con anello progressivo a norma DIN EN ISO 8483-1 (DIN 2352) con tubi realizzati con materie prime reperibili in commercio (acciaio, acciaio inox, rame, poliammide). EOMAT PRO funziona in modo rapido e silenzioso e consente il montaggio di curvature molto strette e complesse. Il riconoscimento automatico degli utensili assicura tempi di equipaggiamento ridotti, evitando gli errori dovuti a una configurazione inappropriata del dispositivo. A differenza delle assemblatrici a tagli d'isolante convenzionali, EOMAT PRO è controllata da encoder e consente quindi di ottenere un risultato di montaggio preciso e riproducibile.

EOMAT PRO funziona sia nella modalità automatica che nella modalità manuale.

Nella modalità automatica, i valori di regolazione vengono letti direttamente dal chip del transponder dell'utensile. L'operatore non può modificare la configurazione dell'apparecchio nella modalità automatica.

Sul display vengono visualizzate le dimensioni del tubo e il tipo di montaggio (EO-2 o anello progressivo).

Inoltre compare un pratico contapezzi che può essere ripristinato dall'utente.

Compaiono inoltre altri messaggi che consentono il regolare controllo e il monitoraggio della durata dei coni di montaggio.

In caso di differenze eccessive e non accettabili, sul display viene visualizzato un messaggio di errore. Se si utilizzano utensili universali MOK con parametri generali, vengono visualizzate sotto forma di messaggio solo le differenze eccessive che non sono plausibili.

I coni di montaggio MOK-RW consentono all'utente di ottimizzare i parametri di montaggio e i limiti di accesso in pochi passaggi, in funzione del tipo di applicazione. Questi parametri individuali consentono di ottenere il risultato migliore per quanto concerne materie prime, spessore delle pareti e lubrificante. L'apparecchio mostrerà quindi delle differenze ridotte rispetto al valore nominale attraverso una spia di segnalazione rossa; sul display comparirà un messaggio che richiede di controllare il montaggio. In questo modo è possibile riconoscere, controllare e classificare i collegamenti montati in modo errato (ad es. anello montato al contrario).

Il riconoscimento automatico degli utensili, i valori di montaggio memorizzati e la visualizzazione dei messaggi di errore (spia di segnalazione rossa e display) non possono essere disattivati dall'utente nella modalità automatica.

Nella modalità manuale è possibile impostare valori di montaggio diversi. La modalità manuale viene protetta tramite un interruttore a chiave. La chiave viene fornita insieme all'apparecchio.

L'apparecchio è disponibile in due versioni:

- Il veloce EOMAT PRO22 per dimensioni da 20-S/22-L con testa di montaggio compatta per curvature strette.
- Il potente EOMAT PRO42 con una testa di montaggio robusta per tutte le dimensioni fino a 38-S/42-L

Dati tecnici

Applicazione:	produzione di serie economica dei raccordi per tubi EO di Parker Montaggio dei raccordi EO-2 e PSR con anello progressivo di Parker. Montaggio dei raccordi ad anello tagliente secondo DIN EN ISO 8434-1
Procedura:	modalità automatica PSR: montaggio gestito da encoder con verifica di accettabilità Modalità manuale e EO-2: montaggio a pressione senza riconoscimento errori
Montaggio equivale a:	EO-2: fessura chiusa PSR: 1 ½ giri del dado a risvolto Altri prodotti: vedere la documentazione del costruttore
Materie prime:	acciaio, acciaio inox, rame, poliammide
Specifiche del tubo:	tutti i tubi consentiti per la lavorazione di raccordi EO di Parker
Diametro tubo:	EOMAT PRO22: Da 4 a 22 mm (eccetto EO-2 – 20-S) EOMAT PRO42: Da 4 a 42 mm
Serie:	LL, L e S
Tubo a 180° minimo Curva:	EOMAT PRO22: ca. 35,0 mm EOMAT PRO42: ca. 70,0 mm
Riconoscimento utensili:	tecnologia RFID, transponder nel cono di montaggio MOK
Riconoscimento errori:	controllo di accettabilità dei parametri di montaggio una volta completato il montaggio
Display:	messaggi di testo e spie di segnalazione
Lingue selezionabili:	tedesco, inglese, francese, spagnolo, italiano
Indicatore:	modalità automatica: tipo di raccordo, diametro del tubo e serie Modalità manuale: pressione di regolazione; Contapezzi (ripristinabile)
Messaggi d'errore:	"Controllo del risultato del montaggio" con parametri di montaggio non

H

	accettabili; Richiesta di controllo utensili dopo 50 montaggi Richiesta di sostituzione utensili una volta raggiunta la durata prevista Messaggio di avviso in presenza di un livello dell'olio idraulico e di una temperatura dell'olio critici
Velocità:	EOMAT PRO22: ca. 1,0 sec. corsa utile/ca. 8-10 sec. tempo ciclo totale EOMAT PRO42: ca. 2,0 sec. corsa utile/ca. 10–12 sec. tempo ciclo totale
Capacità produttiva economica:	da ca. 100 montaggi al giorno
Rapporto d'inserzione:	100 %
Emissioni sonore:	inferiori a 75 dB (A)
Temperatura ambiente:	0…+40°C
Temperatura di immagazzinamento:	–25…+60°
ambientali:	Senza condensa dell'umidità
Dimensioni:	Ca. Lun 620 mm × Lar 735 mm × Alt 340 mm
Peso:	90 kg circa
Materiale d'esercizio:	olio idraulico Esso Nuto H32 o equivalente (già presente al momento della consegna)
Potenza elettrica:	400V trifase 50Hz 1100W
Tubazione:	5 m di cavi con invertitore di fase CEE 16
Utensili:	EOMAT PRO22: Coni di montaggio MOK PRO e supporti compatti MOS EOMAT PRO42: Coni di montaggio MOK PRO e contropiastre di ritenuta standard GHP
Lubrificante:	EO-NIROMONT
Mezzi di prova:	Calibro di controllo distanze AKL

Caratteristiche e vantaggi di EOMAT PRO

- Costi dei pezzi ridotti grazie a un azionamento idraulico rapido e potente
- Testa di montaggio compatta per curvature strette e complesse.
- Durata elevata degli utensili di montaggio
- I valori di regolazione vengono letti automaticamente dall'utensile
- Gestione tramite encoder per un montaggio ottimale e destinato a durare nel tempo
- Nella modalità automatica i parametri di montaggio non possono essere modificati dall'utente
- Display per contapezzi e messaggi di errore
- Utensili apprendibili per parametri di montaggio ottimali e riconoscimento errori perfetto
- Volume dell'olio e bilanciamento termico concepiti per la produzione di massa con esercizio continuo e a turni
- L'interruttore a pedale consente all'utente un alto grado di flessibilità

Utilizzo

Per le istruzioni di montaggio dettagliate e le norme di sicurezza, fare riferimento al manuale utente

1. Inserire il cono di montaggio e la contropiastra di ritenuta
2. Nella modalità automatica, il display visualizza il tipo di montaggio e le dimensioni
3. Inserire il tubo con il dado e l'anello
4. Premere e tenere premuto il tasto START
5. Tenere fermo il tubo durante l'intero processo di montaggio e premerlo nell'arresto
6. La procedura di montaggio termina quando il cilindro si riporta nella posizione di partenza
7. Il controllo di montaggio e il montaggio finale avvengono sulla base delle istruzioni di montaggio, vedere il Capitolo E

Ordine

Durata degli utensili di montaggio

Gli utensili di montaggio sono soggetti a usura e devono essere puliti e controllati regolarmente (dopo max. 50 montaggi) (per le istruzioni di controllo, vedere il Capitolo E). Gli utensili usurati possono causare montaggi inappropriati e pericolosi e devono pertanto essere sostituiti tempestivamente. Un'elevata durata degli utensili si consegue con:

- Pulizia e lubrificazione continue
- Immagazzinaggio protetto contro sporco e corrosione
- Sbavatura e pulizia accurate delle estremità dei tubi
- Assegnazione appropriata e utilizzo corretto degli utensili
- Utilizzo dei lubrificanti consigliati

I coni di montaggio MOK PRO sono realizzati con un acciaio per utensili resistenti all'usura e pertanto particolarmente adatti per la produzione di massa. In caso di utilizzo corretto, il ciclo di vita è in media di circa 10.000 montaggi. Una volta superata la durata prevista, sul display compare un messaggio che richiede di sostituire l'utensile. L'utensile usurato deve essere sostituito e non funzionerà più nella modalità automatica. A proprio insindacabile giudizio, l'utente può decidere di riutilizzare i coni di montaggio nella modalità manuale anche allo scadere della durata prevista.

Macchina/Tipo	Codice di ordinazione
Dispositivo di base **EOMAT PRO** pronto all'uso, con chiave per selettore Auto/Manuale, con manuale d'uso, riempito con olio idraulico senza utensili né mezzi di prova	
EOMAT PRO22 D.E. tubo 4–22 mm 400 V, 50 Hz, trifase Noleggio (utilizzo su base mensile) Prezzo leasing (24 rate)	EOMATPRO22400V EOMATPRO/RENTFEE EOMATPRO/LEASEFEE
EOMAT PRO42 D.E. tubo 4–42 mm 400 V, 50 Hz, trifase Noleggio (utilizzo su base mensile) Prezzo leasing (24 rate)	EOMATPRO42400V EOMATPRO/RENTFEE EOMATPRO/LEASEFEE
Accessori/Tipi	
Lubrificante per cono di montaggio Flacone da 250 ccm	EONIROMONTFLUESSX
Interruttore a pedale per F3 e PRO	FOOTSWITCHSAFETYKIT
Staffa di serraggio per MOK	EOMATPRO/CLIP
Chiave di ricambio per selettore	EOMATPRO/KEY
Brochure	4043 via Parker Catalogueservice EMDC
Manuale d'uso in 5 lingue: UK, DE, FR, IT, ES	EOMATPRO/MANUAL
Manutenzione preventiva standard	EOMATPRO/INSPECTION

Utensili per il montaggio degli avvitamenti EO

Dimensione		Codice di ordinazione						
Serie	Diam. est. tubo (mm)	Cono di assemblaggio per anello progressivo	Cono di assemblaggio standard per anello progressivo	Cono di assemblaggio standard per EO-2	Piastra di supporto del tubo per EOMAT PRO42	Piastra di supporto del tubo per EOMAT PRO22	Misuratore per il controllo dell'assemblaggio per anello progressivo	Dime coniche
LL	04	MOK04LLPRORW	MOK04LLPRO	–	GHP04X	GHP04PRO	AKL04LL	KONU04LL
	06	MOK06LLPRORW	MOK06LLPRO	–	GHP06X	GHP06PRO	AKL06LL	KONU06LL
	08	MOK08LLPRORW	MOK08LLPRO	–	GHP08X	GHP08PRO	AKL08LL	KONU08LL
	10	MOK10LLPRORW	MOK10LLPRO	–	GHP10X	GHP10PRO	AKL10LL	KONU10LL
	12	MOK12LLPRORW	MOK12LLPRO	–	GHP12X	GHP12PRO	AKL12LL	KONU12LL
L	06	MOK06LPRORW	MOK06LPRO	MOKEO206LPRO	GHO06X	GHP06PRO	AKL06LS	KONU06L
	08	MOK08LPRORW	MOK08LPRO	MOKEO208LPRO	GHP08X	GHP08PRO	AKL08LS	KONU08L
	10	MOK10LPRORW	MOK10LPRO	MOKEO210LPRO	GHP10X	GHP10PRO	AKL10LL	KONU10L
	12	MOK12LPRORW	MOK12LPRO	MOKEO212LPRO	GHP12X	GHP12PRO	AKL12LL	KONU12L
	15	MOK15LPRORW	MOK15LPRO	MOKEO215LPRO	GHP15X	GHP15PRO	AKL15L	KONU15L
	18	MOK18LPRORW	MOK18LPRO	MOKEO218LPRO	GHP18X	GHP18PRO	AKL18L	KONU18L
	22	MOK22LPRORW	MOK22LPRO	MOKEO222LPRO	GHP22X	GHP22PRO	AKL22L	KONU22L
	28	MOK28LPRORW	MOK28LPRO	MOKEO228LPRO	GHP28X	–	AKL28L	KONU28L
	35	MOK35LPRORW	MOK35LPRO	MOKEO235LPRO	GHP35X	–	AKL35L	KONU35L
	42	MOK42LPRORW	MOK42LPRO	MOKEO242LPRO	GHP42X	–	AKL42L	KONU42L
S	06	MOK06SPRORW	MOK06SPRO	MOKEO206SPRO	GHP06X	GHP06PRO	AKL06LS	KONU06L
	08	MOK08SPRORW	MOK08SPRO	MOKEO208SPRO	GHP08X	GHP08PRO	AKL08LS	KONU08L
	10	MOK10SPRORW	MOK10SPRO	MOKEO210SPRO	GHP10X	GHP10PRO	AKL10S	KONU10L
	12	MOK12SPRORW	MOK12SPRO	MOKEO212SPRO	GHP12X	GHP12PRO	AKL12S	KONU12L
	14	MOK14SPRORW	MOK14SPRO	MOKEO214SPRO	GHP14X	GHP14PRO	AKL14S	KONU14S
	16	MOK16SPRORW	MOK16SPRO	MOKEO216SPRO	GHP16X	GHP16PRO	AKL16S	KONU16S
	20	MOK20SPRORW	MOK20SPRO	MOKEO220SPRO	GHP20X	GHP20PRO	AKL20S	KONU20S
	25	MOK25SPRORW	MOK25SPRO	MOKEO225SPRO	GHP25X	–	AKL25S	KONU25S
	30	MOK30SPRORW	MOK30SPRO	MOKEO230SPRO	GHP30X	–	AKL30S	KONU30S
	38	MOK38SPRORW	MOK38SPRO	MOKEO238SPRO	GHP38X	–	AKL38S	KONU38S
		Programmato con parametri individuali per controllo di accettabilità	Programmato con parametri universali, senza riconoscimento errori effettivo	Programmato con parametri universali, senza riconoscimento errori effettivo	Adatto anche per EO-KARRYMAT e tutti gli apparecchi Eomat di Parker	Adatto solo per l'apparecchio Eomat PRO22 di Parker	Per il controllo del risultato di montaggio Parker EO-anello progressivo (non per EO-2)	Per il controllo usura del cono di montaggio MOK per anello progressivo (non MOK EO-2)

H

EO2-FORM WorkCenter F3

Tutto a bordo

EO2-FORM WorkCenter F3 funziona in modo completamente automatico.
La macchina è concepita per un pratico impiego in officina.

Aprendo le porte la macchina si trasforma in un WorkCenter completamente equipaggiato. Sulla parte anteriore si trova un alloggiamento in cui gli utensili sono disposti in modo chiaro e protetti dallo sporco. Non sono necessari altri banchi di lavoro o scaffali portautensili. Speciali attrezzi semplificano l'installazione della macchine e il cambio utensili. Grazie al riconoscimento automatico degli utensili, l'operatore deve soltanto premere il pulsante di avvio e il tubo verrà portato nella relativa forma con un unico passaggio. I raccordi EO2-FORM sono quindi particolarmente facili da realizzare. L'elevata affidabilità di EO2-FORM F3 è possibile grazie a una potenza idraulica di comando e a robusti utensili di formatura.

- La macchina da officina universale
- Diametro esterno del tubo da 6 a 38/42 mm
- Tempo ciclo circa 20 secondi
- Particolarmente vantaggioso per: Presse idrauliche, gru, elevatori, machine pesanti, costruzione navale, offshore e opera idrauliche metalliche

EO2-FORM WorkCenter PRO22

Di massa, ma di classe

EO2-FORM WorkCenter PRO22 si basa sulla collaudata tecnologia EO2-Form ed è stato ottimizzato in modo specifico per la produzione economica di collegamenti per tubo EO2-FORM.
Rispetto a WorkCenter EO2-FORM F3, la macchina per la produzione PRO22 funziona con maggiore efficienza ed è in grado di lavorare curvature del tubo strette. Grazie al forte azionamento e al potente raffreddamento si garantisce una produzione di massa continua nella giornata lavorativa a turni. La macchina è inoltre particolarmente silenziosa ed esente da vibrazioni.

- Macchina per una produzione economica ed esente da problemi
- Diametro esterno del tubo da 6 a 22 mm
- Tempo ciclo circa 6 secondi
- Particolarmente vantaggioso per: Produttori di macchinari agricoli, machine edili, autocarri, elevatori a forza e altre apparecchiature idrauliche da produre in serie

Dati Tecnici	
Macchina	**EO2-FORM F3 e PRO22**
Finalità d'uso	Formatura a freddo di estremità del tubo per raccordi per tubi
Procedura	Rifilatura assiale
Adatto per	Collegamenti per tubi EO a norma DIN EN ISO 8434-1
	Esecuzione di scanalature per il collegamento per tubo flessibile a norma DIN 71550
Specifiche del tubo	
Tubo in acciaio	E235 / ST37.4; E355 / ST52.4
Tubo in acciaio inox	1.4571
Altri materiali	CuNiFe, Duplex e altro a richiesta
Tubi caldaia	A richiesta tubi per turbine
Utensili	Intercambiabili
Matrici	Set di matrici monoblocco „MF3", un tipo per ogni diametro esterno del tubo
Punzone di flangiatura	Punzone con mandrino interno „BF3", un tipo per ogni diametro esterno del tubo, spessore parete e materiale
Funzione	
Cambio utensile	Manuale
Impostazione	Riconoscimento automatico dell'utensile e impostazione automatica dell pressione
Tensione tubo	Idraulico
Formatura	Idraulico
Unità di controllo	Processo automatico: Dopo avere premuto il tasto START: Serraggio – Formatura – Rilascio – Omologazione
Condizioni ambientali	
Temperatura d'esercizio	+10 … +50°C
Umidità relative dell'aria	Max. 90%, senza condensa

H

EO2-FORM F3 WorkCenter

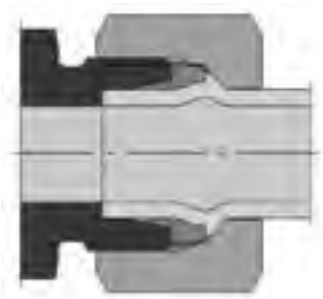

Tipo	EO2-FORM F3	EO2-FORM PRO22
Specifiche		
Tipo	Macchina da officina universale	Potente macchina per la produzione
Costruzione	WorkCenter	WorkCenter
Impiego	Alternativa alla saldatura	Produzione in serie efficiente
Peso	ca. 330 kg	ca. 375 kg
Dim. (Lar×Lun×Alt)	800 (aperto: 1.300)×660×1.150	800 (aperto: 1.300)×1.130×1.200
Tensione di alimentazione	400 V, 50 Hz, trifase 230 V, 50 Hz, trifase 440 V, 60 Hz, trifase	400 V, 50 Hz, trifase
Potenza motrice del motorino elettrico	4 kW	4 kW
Radiatore olio	Facoltativo	Standard
Dati di potenza		
Tubo in acciaio ST37.4	6×1 ... 38×7/42×4	6×1 … 20×2/22×2
Tubo in acciaio inox 1.4571	6×1 … 38×5/42×3	6×1 … 20×2/22×2
Ampiezza minima curvature a U	ca. 135 mm	ca. 100 mm
Tempo ciclo	15–20 sec.	ca. 6 sec.
Quantità di produzione economica	Max. 100 formature/ora Max. 200 formature/ora (con radiatore oilo)	Max. 600 formature/ora
Applicazione	Ideale per progetti e lavori d'officina, piccole serie e installazioni in loco. Tubi di ogni dimensione.	Produzione in serie economica di tubi di piccolo e medie dimensioni.

Caratteristiche e vantaggi

1. **Concetto processo/prodotto**. La tecnologia EO2-FORM non è una macchina a sé stante o un nuovo sistema di raccordi; si tratta dell'estensione di un prodotto della gamma EO-2 che esiste dal 1993. Sono utilizzati esattamente gli stessi elementi di tenuta collaudati.
2. **Concetto di Workcenter**. Tutti gli utensili, gli strumenti di movimentazione, i lubrificanti e il manuale di istruzioni per l'operatore sono ben organizzati all'interno della macchina. Una volta aperti gli sportelli, la macchina si trasforma in un centro di lavoro indipendente per la preparazione dei tubi. Sul ripiano superiore vi sono pratici scomparti per righe, penne, lubrificanti e cassette EO standard per dadi e anelli di tenuta. Non sono necessari banchi di lavoro né ulteriori ripiani per gli utensili.
3. **Facile funzionamento**. L'unico pulsante START è tutto ciò che serve azionare per avviare un ciclo di formatura completo. Non occorre eseguire azzeramenti o attività di ripristino tra due cicli di formatura. Per un'efficace produzione di massa è disponibile un interruttore a pedale. Un'etichetta sulla testata della macchina mostra tutte le fasi di funzionamento tramite figure, e tutte le dimensioni importanti tramite grafici.
4. **Facile sostituzione degli utensili**. Uno strumento ergonomico dalla forma di pistola consente una facile e rapida sostituzione della matrice di serraggio mono-pezzo senza necessità di aprire la testa di formatura né di toccare gli utensili. Un'altra manopola velocizza il processo di posizionamento del punzone di formatura nel meccanismo a baionetta.
5. **Facile gestione**. Gli utensili standard e un set di anelli di tenuta EO-2 sono adatti a tutte le dimensioni comuni di tubi idraulici. Non sono necessarie particolari ghiere per pareti sottili o per diametri di tubi minori.
6. **Buona organizzazione**. Tutti gli utensili e gli accessori sono ben organizzati in un pratico scomparto all'interno dell'alloggiamento della macchina. Gli utensili non si possono sporcare, perdere o confondere.
7. **Facile trasporto**. La macchina è dotata di ruote robuste in modo da poter essere spostata da una persona senza necessità di apparecchiature aggiuntive né di eccessivi sforzi. La macchina è dotata di attacchi standard per gru e per il trasporto su carrelli elevatori a forche. Un corrimano funge da maniglia, protezione e attacco per fissare le cinghie durante il trasporto su carrello. Gli utensili e tutti gli accessori sono riposti all'interno in modo sicuro e pulito.
8. **Facile logistica**. EO2-FORM utilizza gli stessi componenti di EO-2. Set speciali di dadi e anelli di tenuta si possono ordinare con un unico codice articolo (FORM…). In tal modo si semplificano le pratiche di ordinazione e si contribuisce ad ottenere una disponibilità ottimale di magazzino.
9. **Disponibile in acciaio inossidabile**. I punzoni di formatura per tubi in acciaio inossidabile sono progettati specificamente per risultati di formatura ottimali e sono rivestiti in superficie per una durata superiore. Tutti i punzoni di formatura per tubi in acciaio inossidabile sono contrassegnati da un pallino blu. Le matrici di serraggio possono essere utilizzate indifferentemente per tubi in acciaio e in acciaio inossidabile.
10. **Sistema funzionale approvato.** EO2-FORM è sul mercato da anni ed è approvato per l'utilizzo in industrie di costruzioni navali e offshore, negli impianti idraulici di chiuse d'acqua, nella fabbricazione di gru e presse, nella costruzione di macchinari mobili pesanti e macchinari in generale. EO2-FORM è collaudato e approvato da autorità quali la German Lloyd, DNV o da utenti finali quali Daimier-Chrysler.
11. **Risparmio dei costi**. Rispetto alla brasatura o alla saldatura, EO2-FORM richiede molto meno tempo. Non è necessaria una particolare preparazione o rifinitura dei tubi. La formatura a freddo utilizza solamente una frazione dell'energia necessaria per la brasatura o la saldatura.
12. **Resistenza superiore alle vibrazioni**. Il processo EO2-FORM realizza una trasformazione strutturale omogenea della parete del tubo. Non vi sono bordi appuntiti o intagli che riducano la resistenza alle vibrazioni.
13. **Migliore resistenza meccanica**. L'area di contatto effettiva della connessione EO2-FORM è la superficie frontale piatta dell'anello metallico di supporto, che è realizzato in acciaio o acciaio inossidabile ad elevata resistenza, trattato termicamente. In tal modo si ottiene una migliore resistenza meccanica senza cedimenti, allentamenti o necessità di effettuare ulteriori serraggi.
14. **Universale**. La macchina EO2-FORM è in grado di formare a freddo tutti i comuni materiali per tubi in acciaio e acciaio inossidabile per tubature idrauliche. È possibile formare anche materiali esotici, quali CuNiFe o Duplex. Gli utensili EO2-FORM sono adatti a tubi metrici con diametro esterno da 6 a 42 mm.
15. **Estremità corte dei tubi**. Lo strumento di graffatura compatto e le speciali matrici sono idonei alla lavorazione di complesse curvature dei tubi.
16. **Riduzione di rumori/perdita di energia**. Il processo EO2-FORM permette di ottenere un contorno interno omogeneo del tubo. Di conseguenza caduta di pressione, calore e rumore sono ridotti al minimo. L'assenza di angoli nascosti evita l'accumulo di aria, sporcizia o altre possibili fonti di problemi.
17. **Pulito**. Il processo EO2-FORM è sicuro e pulito per l'ambiente. Dal momento che non viene utilizzato calore, non vi sono rischi da fumi o calore.
18. **Tubature zincate**. Il processo EO2-FORM consente l'utilizzo di tubature zincate, che consentono di risparmiare i costi di pulizia e verniciatura.
19. **Qualità**. Il serraggio dei tubi e il funzionamento degli utensili sono completamente automatizzati. La corretta geometria dei giunti e le corrette dimensioni dei tubi si ottengono grazie all'utilizzo di anelli di tenuta standard EO-2. Pertanto si ottiene una qualità elevata e costante senza regolazioni manuali.
20. **Tecnologia collaudata**. Dal 1993 sono in funzione in tutto il mondo milioni di raccordi EO-2 in condizioni gravose di esercizio, che permettono di ottenere sistemi idraulici a prova di perdita.
21. **Nessuna restrizione**. Il processo consente di utilizzare la tecnologia di tenuta elastomerica EO-2 anche per le applicazioni in cui i connettori del tipo a superficie mordente non sono ammessi dalle norme di sicurezza, per esempio presse idrauliche, gru, elevatori o sistemi di canali navigabili / chiuse.

Macchina di formatura F3 per connessioni di tubi ad alta pressione EO2-FORM

Macchina Tipo	Codice di ordinazione F3	Codice di ordinazione PRO22
Apparecchio base EO2-Form per la formatura di estremità del tubo, pronto all'uso con impugnatura magnetica, Supporto a pistola per matrice di formatura e manuale d'uso, senza utensili, in una speciale scatola		
Apparecchio universale EO2-FORM F3 Diam. est. tubo 6-38/42mm 400 V, 50 Hz, trifase 230 V, 50 Hz, trifase 440 V, 60 Hz, trifase Noleggio (su base mensile) Leasing (24 rate)	 EO2FORMF3400V EO2FORMF3230V EO2FORMF3440V EO2FORMF3RENTFEE EO2FORMF3LEASEFEE	
Macchina per la produzione EO2-FORM PRO22 Diam. est. tubo 6–20/22 mm 400 V, 50 Hz, trifase Noleggio (su base mensile) Leasing (24 rate)		 EO2FORM400VPRO EO2FORMPRORENTFEE EO2FORMPROLEASEFEE

Accessori Tipo	Codice di ordinazione F3	Codice di ordinazione PRO22
Lubrificante per punzone: Bottiglia da 0,1 l Kit di rabbocco da 1 l	 EONIROMONTFLUESSX LUBSS	 EONIROMONTFLUESSX LUBSS
Kit equipaggiamento radiatore	F3/COOLERKIT	included
Interruttore a pedale	F3/FOOTSWITCH	F3/FOOTSWITCH
Supporto per punzone di flangiatura	F3/PINHOLDER	F3/PINHOLDER
Porta-matrice	F3/DIEHOLDER	F3/DIEHOLDER
Segmenti di serraggio per matrici	F3/DIECLAMP	F3/DIECLAMP
Molla segmenti di serraggio 8 mm diam.	F3/DIECLAMPSPRING8	F3/DIECLAMPSPRING8
Molla segmenti di serraggio 12 mm diam.	F3/DIECLAMPSPRING12	F3/DIECLAMPSRING12
Manuale d'uso 5 lingue: UK, DE, FR, IT, SWE	 4033	 EO2FORMPRO/MANUAL
Manutenzione preventiva standard	EO2FORMF3/INSPECTION	EO2FORMF3/INSPECTION

Le macchine EO2-FORM F3 e i caricatori sono spediti in contenitori speciali da conservare per evitare danni in trasporti future.

Alloggiamento macchina Tipo	Cod. di ordinazione F3	Cod. di ordinazione PRO22
Coperchio sueriore macchina	F3/HEADCOVER	F3PRO/08836014
Vassoio superiore	F3/TOPTRAY	F3/TOPTRAY
Blocco sportello per scomparto utensili	F3/DOORLOCK	F3/DOORLOCK
Cerniera sportello	F3/DOORHINGE	F3/DOORHINGE
Ammortizzatore per sportelli	F3/DOORSPRING	F3/DOORSPRING
Vassoio per scomparto utensili interno (in alto), 6×	F3/TOOLTRAYIN	F3/TOOLTRAYIN
Vassoio per scomparto utensili interno (in basso), 6×	F3/0883611	F3/0883611
Vassoio per scomparto utensili con sportelli, 2×	F3/TOOLTRAYDOOR	F3/TOOLTRAYDOOR
Anello adattatore per utensile per la deformatura	F3/TOOLTRAYDIE	F3/TOOLTRAYDIE
Supporto per pinza magnetica	F3/PINHOLDERTRAY	F3/PINHOLDERTRAY
Supporto a pistola per matrice di formatura	F3/DIEHOLDERTRAY	F3/DIEHOLDERTRAY
Guida in plastica per elevatore a forche (usare vite M6)	F3/FORKGUIDE	F3/FORKGUIDE
Ruota frontale con fermo	F3/FRONTWHEEL	F3/FRONTWHEEL
Ruota posteriore	F3/BACKWHEEL	F3/BACKWHEEL

Interruttore a pedale

Pinza magnetica per punzone di formatura

Supporto a pistola per matrice di formatura

Kit raffreddamento olio

H

Etichette Tipo	Codice di ordinazione F3	Codice di ordinazione PRO22
Etichetta sportello EO2-FORM	F3/STICKERPARKER	F3PRO/STICKERPARKER
Brevi istruzioni sul lato	F3/STICKERINSTRUC	F3PRO/STICKERINSTRUC
Lubrificazione sulla parte frontale	F3/STICKERLUB	F3/STICKERLUB
Attacco gru (1 pezzo)	F3/STICKERCRANE	F3/STICKERCRANE
Elevatore a forche sulla parte frontale	F3/STICKERFORK	F3/STICKERFORK

Perno per punzone di formatura

Pannello funzionamento Tipo	Codice di ordinazione F3	Codice di ordinazione PRO22
Contatore pannello frontale	F3/FRONTCOUNTER	F3/FRONTCOUNTER
Interruttore “start” (nero con simbolo)	F3/STARTSWITCH	F3/STARTSWITCH
Interruttore “reset” (blu)	F3/RESETSWITCH	F3/RESETSWITCH
Interruttore “ON” (verde)	F3/ONSWITCH	F3/ONSWITCH
Interruttore “OFF” (rosso)	F3/OFFSWITCH	F3/OFFSWITCH
Interruttore arresto di emergenza (rosso)	F3/STOPSWITCH	F3/STOPSWITCH

Componenti degli utensili Tipo	Codice di ordinazione F3	Codice di ordinazione PRO22
Bullone a baionetta per punzone di formatura	F2/PINBOLT	F2/PINBOLT
Vite per segmenti matrici di serraggio	F3/DIESCREW	F3/DIESCREW
Kit parti di ricambio per set matrici (4× Pin ∅4, 4× Molla ∅8, 4× Molla ∅12, 4× Viti)	F3/DIEKIT	F3/DIEKIT

Perno per matrice di serraggio

Macchina di formatura F3 per connessioni di tubi ad alta pressione EO2-FORM

Set matrici di serraggio MF3EO-2

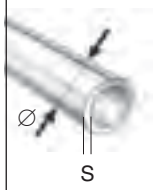

Punzone di formatura BF3EO-2

Diam. est. tubo ∅	Matrici per tubi in acciaio e acciaio inox Codice di ordinazione	∅ × s	Punzone di formatura per tubi in acciaio Codice di ordinazione	Punzone di formatura per tubi in acciaio inox Codice di ordinazione[1])[2])
06-L/S	MF3EO206	06×1,0 06×1,5 06×2,0	BF3EO206X1S BF3EO206X1.5S BF3EO206X2S	BF3EO206X1SS BF3EO206X1.5SS
08-L/S	MF3EO208	08×1,0 08×1,5 08×2,0 *08×2,5*	BF3EO208X1S BF3EO208X1.5S BF3EO208X2S *BF3EO208X2.5S*	BF3EO208X1SS BF3EO208X1.5SS
10-L	MF3EO210	10×1,0 10×1,5 10×2,0	BF3EO210LX1S BF3EO210LX1.5S BF3EO210LX2S	BF3EO210LX1SS BF3EO120LX1.5SS BF3EO210LX2SS
10-S	MF3EO210	10×1,5 10×2,0 *10×3,0*	BF3EO210SX1.5S BF3EO210SX2S *BF3EO210SX3S*	BF3EO210SX1.5SS BF3EO210SX2SS
12-L	MF3EO212	12×1,5 12×2,0	BF3EO212LX1.5S BF3EO212LX2S	BF3EO212LX1.5SS BF3EO212LX2SS
12-S	MF3EO212	12×1,5 12×2,0 *12×3,0*	BF3EO212SX1.5S BF3EO212SX2S *BF3EO212SX3S*	BF3EO212SX1.5SS BF3EO212SX2SS
15-L	MF3EO215	15×1,0 15×1,5 15×2,0	BF3EO215X1S BF3EO215X1.5S BF3EO215X2S	 BF3EO215X1.5SS BF3EO215X2SS
16-S	MF3EO216	16×2,0 *16×2,5* *16×3,0*	BF3EO216X2S *BF3EO216X2.5S* *BF3EO216X3S*	BF3EO216X2SS *BF3EO216X2.5SS* *BF3EO216X3SS*

Macchina di formatura F3 per connessioni di tubi ad alta pressione EO2-FORM

Diam. est. tubo ∅	Matrici per tubi in acciaio e acciaio inox Codice di ordinazione	∅ × s	Punzone di formatura per tubi in acciaio Codice di ordinazione	Punzone di formatura per tubi in acciaio inox Codice di ordinazione[1][2]
18-L	MF3EO218	18×1,5 18×2,0	BF3EO218X1.5S BF3EO218X2S	BF3EO218X1.5SS BF3EO218X2SS
20-S	MF3EO220	20×2,0 *20×2,5* *20×3,0* *20×3,5*	BF3EO220X2S *BF3EO220X2.5S* *BF3EO220X3S* *BF3EO220X3.5S*	BF3EO220X2SS *BF3EO220X2.5SS* *BF3EO220X3SS*
22-L	MF3EO222	22×1,5 22×2,0	BF3EO222X1.5S BF3EO222X2S	BF3EO222X1.5SS BF3EO222X2SS
25-S	MF3EO225	*25×2,0* *25×2,5* *25×3,0* *25×4,0*	*BF3EO225X2S* *BF3EO225X2.5S* *BF3EO225X3S* *BF3EO225X4S*	*BF3EO225X2SS* *BF3EO225X2.5SS* *BF3EO225X3SS*
28-L	MF3EO228	*28×2,0*	*BF3EO228X2S*	*BF3EO228X2SS*
30-S	MF3EO230	*30×3,0* *30×4,0* *30×5,0*	*BF3EO230X3S* *BF3EO230X4S* *BF3EO230X5S*	*BF3EO230X3SS* *BF3EO230X4SS*
35-L	MF3EO238	*35×2,0* *35×3,0*	*BF3EO235X2S* *BF3EO235X3S*	*BF3EO235X2SS* *BF3EO235X3SS*
38-S	MF3EO242	*38×3,0* *38×4,0* *38×5,0* *38×6/7*	*BF3EO238X3S* *BF3EO238X4S* *BF3EO238X5S* *BF3EO238X6+7S*	*BF3EO238X3SS* *BF3EO238X4SS* *BF3EO238X5SS*
42-L		*42×2,0* *42×3,0*	*BF3EO242X2S* *BF3EO242X3S*	*BF3EO242X2SS* *BF3EO242X3SS*

Utensili per EO2-FORM F3 e PRO22 WorkCenter

Set matrici di serraggio MF3EO-2

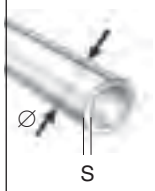

Punzone di formatura BF3EO-2

D.E. Tubo ∅	Matrici per tubi in acciaio e acciaio inox Codice di ordinazione	∅ × s	Punzone di formatura per tubi in acciaio Codice di ordinazione	Punzone di formatura per tubi in acciaio inox Codice di ordinazione[1][2]
10	MF3EO210	10×1,5	BF3DIN7155010X1.5S	
12	MF3EO212	12×1,5	BF3DIN7155012X1.5S	BF3DIN7155012X1.5SS
15	MF3EO215	15×2,0	BF3DIN7155015X2S	
18	MF3EO218	18×1,5	BF3DIN7155018X1.5S	
20	MF3EO220	20×2,5	BF3DIN7155020X2.5S	
22	MF3EO222	22×1,5	BF3DIN7155022X1.5S	BF3DIN7155022X1.5SS
25	MF3EO225	25×2,0	BF3DIN7155025X2S	BF3DIN7155025X2SS
28	MF3EO228	28×1,5 28×2,0	BF3DIN7155028X1.5S	BF3DIN7155028X1.5SS BF3DIN7155028X2SS
30	MF3EO230	30×1,5		BF3DIN7155030X1.5SS
32	MF3EO232	32×1,5	BF3DIN7155032X1.5S	
35	MF3EO235	35×2,0		BF3DIN7155035X2SS

Compatibilità degli utensili:
Italic = utensili per EO2-FORM F3 WorkCenter
Regular = utensili per EO2-FORM F3 e PRO22 WorkCenter

Selezionare la matrice di serraggio e il punzone di formatura in conformità alle dimensioni del tubo e al materiale.

Durata utensili
Gli utensili di montaggio sono soggetti a usura e devono essere regolarmente puliti e controllati (dopo max. 50 montaggi) (per istruzioni di controllo si veda capitolo E). Gli utensili usurati possono causare pericolosi guasti di montaggio e devono essere sostituiti in tempo. Se usato correttamente, la durata media dell'utensile è di circa 5000 cicli. La durata massima può essere ottenuta rispettando i seguenti fattori:

1) Tutti i punzoni di formatura per i tubi in acciaio inossidabile sono contrassegnati da un puntino blu sulla parte frontale.
2) Gli utensili in acciaio inossidabile sono rivestiti TiN.
Si consiglia di contrassegnare con un puntino blu i set delle matrici di serraggio che vanno usate solo per i tubi in acciaio inossidabile in modo da evitare di utilizzarle con i tubi in acciaio.

- Pulizia e controllo regolari
- Magazzino pulito e protetto da corrosione
- Sbavatura e pulizia dell'estremità del tubo adeguati
- Selezione e utilizzo dell'utensile adeguati
- Uso di un lubrificante specifico

Utensili di svasatura per tubi Triple-Lok®

Guida alla selezione dell'utensile di svasatura.

Gli strumenti di svasatura manuale sono disponibili per il montaggio in loco e la riparazione sul campo delle connessioni di tubi Triple-Lok®.
La gamma di utensili di svasatura manuale varia dalle semplici svasatubi a impatto agli strumenti da officina azionati da pompa a mano. Il risultato della svasatura e le prestazioni dei raccordi dipendono essenzialmente dalle capacità e dal lavoro dell'operatore. Gli utensili di svasatura manuale non sono consigliati per un'efficiente produzione industriale.

Caratteristiche e vantaggi degli utensili di svasatura manuale

1. **Versatili.** Gli utensili di svasatura manuale sono portatili e non necessitano di alimentazione elettrica. Pertanto sono l'ideale per il montaggio in loco e per la riparazione sul campo.
2. **Specifici.** Ciascun dispositivo è stato espressamente sviluppato per adattarsi agli standard Triple-Lok® di Parker. Le connessioni dei tubi si adatteranno perfettamente senza bisogno di rilavorazione.

Come selezionare lo strumento di svasatura ideale per la propria applicazione:

	Utensili di svasatura manuale 1004/210A	**Utensile di svasatura a impatto**	**EO-KARRYFLARE**	**Parflare ECO**
Metodo di montaggio				
Triple-Lok®	Svasatura a impatto	Svasatura a impatto	Svasatura a impatto	Svasatura a impatto
O-Lok®	Non idoneo	Non idoneo	Non idoneo	Non idoneo
Specifiche tubi				
Materiale	rame, acciaio	rame, acciaio, acciaio inox	acciaio, acciaio inox	acciaio, acciaio inox
Dimensioni tubo metrico	da 6 a16 mm (1004)	da 6 a 38 mm	da 6 a 38/42 mm	da 6 a 38/42 mm
Dimensioni tubo in pollici	da 1/8″ a 5/8″ (210 A)	da 1/4″ a 1 1/2″	da 1/4″ a 1 1/2″	da 1/4″ a 1 1/2″
Ampiezza minima curvatura a U	in funzione della morsa	in funzione della morsa	65 mm	70 mm
Utensili				
Matrici di serraggio	strumento singolo	morsa	Matrice di svasatura M15 (stesse matrici EOMAT)	Matrice di svasatura M15 (stesse matrici EOMAT)
Punzone di svasatura	parte integrante dello strumento	punzone più martello	parte integrante dello strumento	parte integrante dello strumento
Funzionamento				
Svasatura	Colpo di martello	Colpo di martello	Pompa a mano	elettroidraulico
Controllo processo	Manuale	Manuale	Pressione come da tabella	Pressione come da tabella
Bloccaggio tubi	Bloccaggio manuale	Manuale	Bloccaggio automatico	Bloccaggio automatico
Specifiche				
Struttura	Strumento di svasatura per utilizzo con morsa	Utensile manuale per utilizzo con morsa	da tavolo	da tavolo
Peso	1,5 kg circa	–	40 kg circa	30 kg circa
Dim. (Largh.×Lungh.×H)	–	–	750×360×260 mm	750×360×300 mm
Prestazioni				
Tempo di ciclo totale	ca. 1–3 min	ca. 1–3 min	ca. 30–60 sec.	ca. 15-20 sec.
Piccole produzioni:	10 flangiature per settimana	10 flangiature per settimana	max. 50 flangiature al giorno	max. 100 flangiature al giorno
Qualità	a seconda dell'operatore	a seconda dell'operatore	risultato costante	Progetto controllato
Applicazione	Solo per lavori di riparazione in loco, limitato a piccole dimensioni, a gruppi singoli, non adatto a produzione industriale; riparazioni di emergenza fino a che non è disponibile tubo svasato industriale da sostituire.		Efficiente per svasatura in loco di piccole quantità, non adatto a produzione di massa.	Riparazioni in loco e officina

Guida alla selezione dell'utensile di svasatura.

Questi utensili di svasatura a 37° sono adatti all'utilizzo con rame, lega di alluminio e tubi con pareti sottili in acciaio o acciaio inossidabile. Una morsa viene serrata insieme all'estremità del tubo in una morsa. Il punzone di svasatura è utilizzato con un martello. Sono disponibili set di utensili separati per ogni dimensione di tubo in pollici e in millimetri.

Questi utensili manuali sono adatti a piccoli lavori di riparazione in loco; non sono adatti per tubature dalle pareti spesse e per la produzione industriale. Sul luogo di assemblaggio deve essere disponibile una morsa rigida.

Caratteristiche e vantaggi

1. **Leggeri**. Gli utensili di svasatura manuale possono essere utilizzati in qualsiasi luogo di montaggio in cui non sia disponibile un'officina appropriata.
2. **Rapidi**. Gli utensili di svasatura manuale possono essere utilizzati per riparazioni temporanee fino a che non venga realizzato, tramite apposita macchina, un tubo di ricambio appropriato.

Applicazioni

- Riparazione sul campo di veicoli per agricoltura ed edilizia
- Piccole officine di riparazione locali
- Servizio di riparazione mobile

Svasatubi combinata a impatto 1004 per tubi metrici di piccole dimensioni

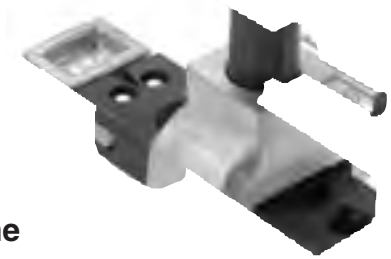

Specifiche

Struttura:	**Utensile di svasatura manuale per piccoli lavori di riparazione in loco**
Funzionamento:	**Punzone di svasatura a impatto**
Svasatura a 37°:	Connessione Triple-Lok® – ISO 8434-2/ SAE J514
Materiale tubo:	rame, alluminio e acciaio al carbonio a bassa percentuale
Diametro tubo:	da 6 a 16 mm tubo metrico
Spessore pareti:	max. 15% del diam. est. tubo
Utensili necessari:	morsa rigida e martello
Caratteristiche:	Tempo ciclo 1–3 min
Piccole produzioni:	10 flangiature per settimana

Funzionamento

1. Serrare l'estremità del tubo piana nei semi-blocchi
2. Pulire e lubrificare l'estremità del tubo e il punzone di svasatura
3. Formare la svasatura con alcuni colpi di martello decisi
4. Rilasciare la morsa e liberare il tubo.

Vedere il capitolo E per istruzioni dettagliate sul montaggio di Triple-Lok®

Ordinazione

Articolo	Codice di ordinazione
Svasatubi combinata a impatto Strumento completo, comprensivo di combinazione di matrici e punzoni	1004-74M
Lubrificante per utensili, lattina da 0,25 l	EONIROMONTFLUESSX

Svasatubi combinata a impatto 210A per tubi in pollici di piccole dimensioni

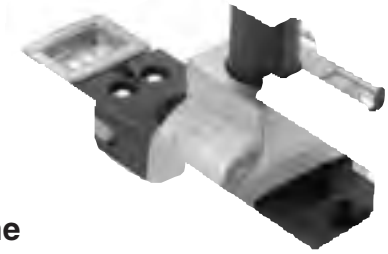

Specifiche

Struttura:	**Utensile di svasatura manuale per piccoli lavori di riparazione in loco**
Funzionamento:	**Punzone di svasatura a impatto**
Svasatura a 37°:	Connessione Triple-Lok® – ISO 8434-2/ SAE J514
Materiale tubo:	rame, alluminio e acciaio al carbonio a bassa percentuale
Diametro tubo:	da $^1/_8$″ a $^5/_8$″ pollici
Spessore pareti:	max. 15% del diam. est. tubo
Utensili necessari:	morsa rigida e martello
Caratteristiche:	Tempo ciclo 1–3 min
Piccole produzioni:	10 flangiature per settimana

Funzionamento

1. Serrare l'estremità del tubo piana nei semi-blocchi
2. Pulire e lubrificare l'estremità del tubo e il punzone di svasatura
3. Formare la svasatura con alcuni colpi di martello decisi
4. Rilasciare la morsa e liberare il tubo.

Vedere il capitolo E per istruzioni dettagliate sul montaggio di Triple-Lok®

Ordinazione

Articolo	Codice di ordinazione
Svasatubi combinata a impatto Strumento completo, comprensivo di combinazione di matrici e punzoni	210A
Lubrificante per utensili, lattina da 0,25 l	EONIROMONTFLUESSX

Utensili di svasatura a impatto per tubi metrici e in pollici

Specifiche

Struttura: Utensili di svasatura manuale per piccoli lavori di riparazione in loco
Funzionamento: Punzone di svasatura a impatto
Svasatura a 37°: Connessione Triple-Lok® – ISO 8434-2/ SAE J514
Materiale tubo: rame, alluminio, acciaio e acciaio inossidabile
Diametro tubo: da 6 a 38 mm / da 1/4″ a 1 1/2″
Spessore pareti: max. 15% del diam. est. tubo, max. 10% del diam. est. tubo per tubi aventi diametro esterno superiore a 20 mm
Utensili necessari: morsa rigida e martello
Caratteristiche: Tempo ciclo 1–3 min
Prodizioni di piccole quantità: 10 flangiature per settimana

Funzionamento

1. Serrare l'estremità del tubo piana nei semi-blocchi
2. Pulire e lubrificare l'estremità del tubo e il punzone di svasatura
3. Formare la svasatura con alcuni colpi di martello decisi
4. Utilizzare il punzone di pre-svasatura per diam.est. tubo 20 mm/3/4″ e superiori
5. Rilasciare la morsa e liberare il tubo.

Vedere il capitolo E per istruzioni dettagliate sul montaggio di Triple-Lok®

Utensili per tubo metrico			
Diam. est. tubo mm	Codice punzone di pre-svasatura	Codice punzone di svasatura	Codice morsa
06		P17408	M27406
08		P17408	M05742
10		P17408	M27410
12		P17414	M27412
14		P17414	M27414
15		P17414	M27415
16		P17414	M27416
18		P17418	M27418
20	P1E	P17418	M27420
22	P1E	P17422	M14742
25	P1E	P17422	M27425
30	P1E	P17432	M27430
32	P1E	P17432	M27432
38	P1E	P17438	M24742

Utensili per tubo in pollici			
Diam. est. tubo pollici	Codice punzone di pre-svasatura	Codice punzone di svasatura	Codice morsa
1/4″		P17408	M04742
5/16″		P17408	M05742
3/8″		P17408	M06742
1/2″		P17414	M08742
5/8″		P17414	M10742
3/4″	P1E	P17418	M12742
7/8″	P1E	P17422	M14742
1″	P1E	P17422	M16742
	P1E		
1 1/4″	P1E	P17432	M20742
1 1/2″	P1E	P17438	M24742

Articolo	Codice di ordinazione
Lubrificante per utensili, lattina da 0,25 L	EONIROMONTFLUESSX

Dispositivo portatile di svasatura KARRYFLARE per Triple-Lok®

KARRYFLARE è un dispositivo portatile per una svasatura a 37° del tubo, semplice e a regola d'arte. Consente la svasatura di tubi idraulici in acciaio e acciaio inossidabile anche di grandi dimensioni presso sedi di montaggio dove la tecnologia Parflange® non è disponibile.

KARRYFLARE consiste di una unità di svasatura idraulica e una pompa a mano. La pressione idraulica di montaggio può essere letta su un manometro posizionato ergonomicamente. KARRYFLARE è ideale per la svasatura di tubi in piccole quantità e per l'installazione di tubi in loco. E' pratico, facile da far funzionare, affidabile e semplice da trasportare. KARRYFLARE è disponibile in una singola unità con tutti i componenti fissati saldamente su una pratica struttura di trasporto.

Specifiche

Svasatura a 37° conforme a ISO 8434-2/SAE J514
Per connessioni idrauliche Triple-Lok®
Diam. est. tubo da 6 a 38 mm/max. capacità tubo da ¼˝ a 1½˝ (diam.est. tubo per spessore parete)
Massima capacità:
38 × 4 mm/1½˝ × 0,120˝
Peso: 29 kg circa
Dimensioni:
L 750 mm × W 360 mm × H 260 mm circa
Olio idraulico: H-LP32-1.2l

Ordine

Macchina KARRYFLARE ed accessori

Descrizione	Codice da ordinare
KARRYFLARE La macchina KARRYFLARE include la pompa manuale, la valigia di trasporto, il manuale ed il serbatoio già fornito di oilio idraulico. Punzone 37° installato. Matrici „M15“ devono essere ordinate separatamente	KARRYFLARE
Accessori	
Lubrificante 0,25 L	EONIROMONTFLUESSX
Depliant promozionale	LUBSS
Parti di ricambio	LEAF/4049-D1/UK/DE
Parti di ricambio	
Blocco di flangiatura completo	KARRYFLARE/BLOC
Punzoni standard 6–38 mm, con o-ring	KARRYFLARE/FPIN
Punzone speciale 42 mm, con o-ring	KARRYFLARE/FPIN42
Ferma tubo con guida	KARRYFLARE/TSTOPKPL
Adesivo tabella pressioni	KARRYFLARE/CHART
Manuale operativo	OM/4047-T1

Caratteristiche:

Tempo ciclo: 30–60 sec.
Piccole produzioni: max 50 flangiature al giorno

Caratteristiche, vantaggi e benefici

1. Svasatura tubo flessibile in loco
2. Facile funzionamento
3. KARRYFLARE è portatile e non richiede alcuna alimentazione
4. Qualità della svasatura paragonabile a EOMAT
5. Risparmio di tempo e fatica se paragonato alla svasatura a impatto manuale
6. Risultati sicuri e conformi
7. Tutti gli elementi sono posizionati ergonomicamente
8. Contenitore per il trasporto resistente e in metallo leggero
9. Maniglia e ruote estraibili per un comodo trasporto del trolley
10. Utilizza matrici di svasatura „M15“ (EOMAT/1015)

Applicazioni

- Montaggio di raccordi svasati a 37° in piccole quantità
- Riparazione in loco di veicoli agricoli e attrezzatura mobile per l'edilizia
- Officine di riparazione e manutenzione dell'impianto
- Servizio di riparazione mobile

KARRYFLARE		
Diam. est. tubo ∅ [mm]	∅ [pollici]	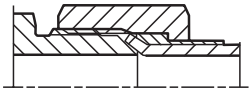 Triple-Lok®, P [bar]
6	1/4	35
8	5/16	45
10	3/8	60
12	1/2	60
14		80
15		100
16	5/8	100
18		120
20	3/4	160
22		160
25	1	180
28		215
30	1 1/4	230
35		270
38	1 1/2	280
42		320

Parflare ECO

Svasatrice mobile per raccordi idraulici Triple-Lok®

Dati tecnici	
Applicazione:	Svasatura di tubi per raccordi idraulici Parker Triple-Lok®
Processo:	Formatura assiale con perno svasatore
Svasatura:	37° conforme a DIN EN ISO 8434-2
Materiale del tubo:	Tubature in acciaio e acciaio inossidabile
Diametro del tubo:	Da 6 a 42 mm / da ¼″ a 1 ½″
Larghezza minima di piega a U:	70 mm
Velocità:	Tempo di ciclo da 15 a 20 sec./Tempo di ciclo totale da 20 a 30 sec. circa
Produttività in mod. economica:	max. 100 assemblaggi al giorno
Dimensioni:	750×360×300 mm
Peso:	30 kg
Potenza elettrica:	Versione UE: 230 V monofase 50 Hz 700 W Versione USA: 110 V monofase 60 Hz 700 W

Tipo	Codice di ordinazione
Macchina base Parflare ECO, pronta all'uso, manuale incluso, senza utensili	Versione UE: PARFLAREECO230V Versione USA: PARFLAREECO110V
Opuscolo	BUL/4048/DE tramite servizio cataloghi Parker EMDC
Manuale UK/DE/FR/IT/ES	PARFLAREECO/MANUAL
Manutenzione preventiva standard	PARFLAREECO/INSP
Adesivo del diagramma di pressione	PARFLAREECO/CHART
Perno svasatore standard 6–38 mm, con O-ring	KARRYFLARE/FPIN
Perno svasatore speciale 42 mm, con O-ring	KARRYFLARE/FPIN42

Parflare ECO
Economica – Semplice – Sicura

Una completa svasatrice per raccordi Triple-Lok® dal prezzo conveniente. La Parflare ECO è una macchina mobile per la svasatura di tubi a 37° per raccordi idraulici Parker Triple-Lok®. La macchina, di tipo elettro-idraulico, è di facile utilizzo, con impostazione della pressione di svasatura tramite display digitale.La macchina è facile da usare, robusta e semplice da trasportare.Grazie a queste caratteristiche, la Parflare ECO è lo strumento ideale per i tecnici addetti all'assistenza idraulica.

Campi di applicazione:
Riparazione e manutenzione di tubature idrauliche in officina e per l'assistenza esterna.

Vantaggi per i tecnici dell'assistenza:
- Svasatura professionale
- Risparmio di tempo e di energia grazie all'azionamento elettrico
- Facilità di utilizzo
- Strumento portatile e leggero
- Robustezza e mobilità

Vantaggi in termini di acquisto:
- Costo ridotto
- Modalità economica
- Compatibilità con gli utensili già disponibili
- Rapporto qualità/prezzo imbattibile

La macchina è l'ideale per l'impiego regolare, ma non per la produzione su larga scala.

Funzionamento:
Per istruzioni dettagliate sull'assemblaggio, consultare il Manuale tecnico per i raccordi, capitolo E.Per le informazioni sulla sicurezza, vedere il manuale della macchina.
1. Inserire la matrice e chiudere il coperchio
2. Impostare la pressione di svasatura consigliata sulla base del diagramma sul display
3. Inserire il tubo con il dado e la boccola
4. Premere e tenere premuto il pulsante START
5. Tenere saldamente il tubo per l'intera durata del processo di svasatura
6. Il processo di svasatura è concluso quando il cilindro torna nella posizione iniziale
7. Eseguire il controllo della svasatura e l'assemblaggio finale attenendosi al manuale di assemblaggio

Durata dell'utensile
Gli utensili di assemblaggio sono soggetti all'usura e devono essere regolarmente puliti (al massimo ogni 50 assemblaggi) e controllati (per le istruzioni di controllo, vedere il capitolo E). Gli utensili consumati possono causare pericolosi errori di assemblaggio e devono essere sostituiti in tempo.La durata media di un utensile è pari a circa 5000 cicli, se usato correttamente.La durata massima può essere raggiunta alle seguenti condizioni:
- Pulizia e controllo regolari
- Conservazione della macchina in luogo pulito e protetto dalla corrosione
- Corretta sbavatura e pulizia dell'estremità del tubo
- Scelta e utilizzo corretti dell'utensile
- Uso del lubrificante specificato

Parflare ECO – Svasatrice mobile per raccordi idraulici Triple-Lok®

Diagramma di pressione Parflare ECO

Parflare ECO

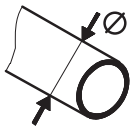

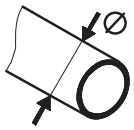

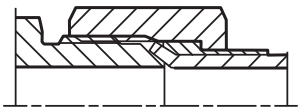

Diam. est. tubo	Diam. est. tubo	Triple-Lok®
∅ (mm)	∅ (pollici)	P (bar)
6	1/4	20
8	5/16	25
10	3/8	35
12	1/2	35
14		45
15		60
16	5/8	60
18	3/4	70
20		95
22	1	95
25	1 1/4	110
28		130
30	1 1/2	140
35		165
38		180
42		200

Utensili di svasatura a 37° KARRYFLARE e macchine Parflare ECO, EOMAT UNI, II e III

Set matrici di svasatura M1574

L'attrezzo di svasatura deve essere installato su EOMAT UNI II/III

Matrici di svasatura per tubi metrici	
Diam. est. tubo mm	Codice di ordinazione
6	M157406-1
8	M157408-1
10	M157410-1
12	M157412
14	M157414
15	M157415
16	M157416
18	M157418
20	M157420
22	M157422
25	M157425
28	M157428
30	M157430
32	M157432
35	M157435
38	M157438
42	M157442

Matrici di svasatura per tubi in pollici	
Diam. est. tubo pollici	Codice di ordinazione
3/16″	M037415-1
1/4″	M047415-1
5/16″	M157408-1
3/8″	M067415-1
1/2″	M087415
5/8″	M107415
3/4″	M127415
7/8″	M147415
1″	M167415
1 1/4″	M207415
1 1/2″	M157438

Diametri di svasatura in conformità a ISO 8434-2/SAE J514 per Triple-Lok®.
Il punzone per la KARRYFLARE è integrato nella macchina. Per la EOMAT UNI i punzoni di svasatura sono nell'attrezzo di svasatura (EOMATBOERDELBX).
Le matrici di svasatura **non** sono intercambiabili con gli utensili Parflange® per le macchine 1025/1040/50.

Durata utensili
Gli utensili di montaggio sono soggetti a usura e devono essere regolarmente puliti e controllati (dopo max. 50 montaggi) (per istruzioni di controllo si veda capitolo E). Gli utensili usurati possono causare pericolosi guasti di montaggio e devono essere sostituiti in tempo. Se usato correttamente, la durata media dell'utensile è di circa 5000 cicli. La durata massima può essere ottenuta rispettando i seguenti fattori:

- Pulizia e controllo regolari
- Magazzino pulito e protetto da corrosione
- Sbavatura e pulizia dell'estremità del tubo adeguati
- Selezione e utilizzo dell'utensile adeguati
- Uso di un lubrificante specifico

Macchine di montaggio per O-Lok® e Triple-Lok®

Guida alla selezione delle macchine Parflange®

Le macchine Parflange® 1025 e Parflange® 50 sono macchine di svasatura orbitale progettate per la formatura a freddo di connessioni per tubi ad alta pressione. La caratteristica unica del processo Parflange® è che la deformazione dell'estremità del tubo si ottiene facendo ruotare, anziché solamente spingere, l'utensile nell'estremità del tubo. La macchina Parflange® comprime uniformemente il materiale del tubo e ottiene una giunzione ad alta resistenza con una superficie levigata dell'estremità del tubo. Le bussole O-Lok® sono saldamente fissate sull'estremità del tubo, e di conseguenza la connessione per tubi ad alta pressione risulta molto rigida.

Caratteristiche e vantaggi

1. **Prestazioni di tenuta superiori**. Il processo Parflange® permette di ottenere una superficie di tenuta dalla qualità e dalla resistenza meccanica uniche.
2. **Migliore resistenza alle vibrazioni**. Diversamente dalla svasatura convenzionale, il processo Parflange® permette di realizzare una connessione rigida della bussola O-Lok® sull'estremità del tubo. Le connessioni Parflange®/O-Lok® si comportano molto meglio in condizioni di sollecitazioni di curvatura inversa.
3. **Facile da utilizzare**. Non è necessaria alcuna programmazione o regolazione. Si ottengono costantemente risultati di elevata qualità senza regolazione manuale.
4. **Risparmio di costi**. Rispetto alla brasatura o alla saldatura, la flangiatura orbitale richiede molto meno tempo. Non è necessaria alcuna particolare preparazione e rifinitura dei tubi. La flangiatura utilizza solo una frazione dell'energia necessaria per la brasatura o la saldatura.
5. **Pulito**. Il processo Parflange® è pulito e sicuro dal punto di vista ambientale. Dal momento che non viene impiegato calore né agenti chimici, non esistono rischi da fumi o calore.
6. **Tubature zincate**. Il processo Parflange® consente l'utilizzo di tubature zincate. Si risparmiano i costi di pulizia, placcatura e verniciatura successive al processo.
7. **Concetto processo/prodotto**. Le macchine Parflange® sono appositamente progettate per rispondere agli standard O-Lok® e Triple-Lok® di Parker. Macchine, utensili e prodotti sono messi a punto per fornire prestazioni affidabili.
8. **Tecnologia collaudata**. Da oltre 10 anni centinaia di macchine Parflange® sono in funzione in tutto il mondo in condizioni gravose di esercizio in officina.

H

Come selezionare la macchina Parflange® ideale per una specifica applicazione:

Tabella di selezione macchina	**Parflange® 1025**		**Parflange® 50**	
Metodo di montaggio Triple-Lok® O-Lok®	Svasatura orbitale a 37° Flangiatura orbitale a 180°		Svasatura orbitale a 37° Flangiatura orbitale a 180°	
Specifica tubo Materiale Dimensione tubo metrico Dimensione tubo pollici Ampiezza minima curvatura a U	Acciaio, acciaio inossidabile da 6 a 25 da 1/4″ a 1″ 140 mm		Acciaio, acciaio inossidabile da 6 a 50 da 1/4″ a 2″ 120 mm	
Utensili Matrici di serraggio Punzone di svasatura/flangiatura	Utensili Parflange® speciali M40 … (precedente: M30 …) B30 …		Utensili Parflange® speciali M40 … B30 …	
Funzionamento Impostazione Avanzamento bussola standard Avanzamento bussola opzionale Bloccaggio tubo Flangiatura/svasatura Controllo processo	Regolazione automatica Caricamento manuale Non disponibile Bloccaggio manuale Azionamento automatico Semi automatico		Regolazione automatica Caricamento manuale Alimentatore bussola O-Lok® Bloccaggio idraulico Azionamento automatico Completamente automatico	
			BASIC	**PRO**
Specifiche Struttura peso Dim. (Largh. × Lungh. × H)	Da tavolo 85 kg circa 390×670×460 mm		Indipendente 380 kg circa 700×840×1035 mm	Indipendente 410 kg circa 700×840×2030 mm
Prestazioni Versione Tensione Tempo di ciclo totale Produzione di piccole quantità	1,5 kW 400 V trifase circa 50 sec. max. 100 al giorno	1,1 kW 230 V monofase circa 60 sec. max. 50 al giorno	4,5 kW 400 V trifase circa 15 sec. max. 500 al giorno	4,5 kW 400 V trifase circa 15 sec. max. 1200 al giorno
Applicazione	Ideale per progetti e utilizzo in officina e manutenzione. Risultato ad elevata qualità. No produzione di massa.	Lavori di riparazione in loco, dove l'alimentazione trifase non è disponibile	Macchina di produzione efficiente per montaggio a basso costo e ad elevata qualità.	Macchina di produzione in serie efficiente per montaggio a basso costo e ad elevata qualità.

Macchina da officina Parflange® 1025 per O-Lok® e Triple-Lok®

La macchina Parflange® 1025 è progettata per la formatura a freddo di connessioni per tubi O-Lok® e Triple-Lok® ad alta pressione. Essa utilizza il processo di svasatura orbitale Parflange® e comprime uniformemente il materiale del tubo ottenendo una giunzione altamente resistente con una superficie levigata dell'estremità del tubo. Le bussole flangiate O-Lok® e SAE sono saldamente fissate sull'estremità del tubo, realizzando una connessione molto rigida per tubi ad alta pressione.
La 1025 è la macchina più piccola del programma Parflange®. È consigliata per lavori di montaggio in bassa quantità di tubi dalle dimensioni piccole e medie. La capacità massima del tubo è 25 × 4 mm / 1° pollici (tubo in acciaio) e 25 × 2,5 mm / 1˝ per il tubo in acciaio inossidabile (versione trifase). Il vantaggio consiste nella rapidità e facilità di sostituzione degli utensili e nella semplicità di funzionamento senza necessità di regolazioni manuali o programmazione. La macchina è trasportabile, dunque può essere portata in qualsiasi luogo di montaggio dotato di alimentazione elettrica.
La Parflange® 1025 viene consegnata pronta per l'uso. Gli utensili Parflange® vengono venduti separatamente. Per ciascuna dimensione di tubo sono necessarie matrici di serraggio e punzoni Parflange® particolari.

Specifiche

Uso:	Flangiatura a 180° per O-Lok® e svasatura a 37° per Triple-Lok®
Processo:	Svasatura e flangiatura orbitale in conformità al processo Parflange®
Struttura:	macchina da tavolo per uso officina
Materiale tubo:	acciaio e acciaio inossidabile
Diametro tubo:	metrico: da 6 a 25 mm – pollici: da ¼ a 1
Capacità massima:	Tubo in acciaio 25×4/1˝×0,120 (diam. est. tubo × spessore parete) Tubo in acciaio inossidabile 25×2/1˝×0,095
Ampiezza minima curvatura a U:	140 mm
Specifica tubo:	Tubo di precisione senza giunti completamente ricotto, trafilato a freddo o saldato
Caratteristiche:	
Tempo ciclo	1,5 kW: 50 sec; 1,1 kW: 60 sec
Produzione di piccole quantità	1,5 kW: max. 100; 1,1 kW: max. 50
Funzionamento:	Bloccaggio manuale, flangiatura/ svasatura automatica
Tempo di ciclo:	da 15 a 20 sec. circa
Utensili:	Punzone di svasatura B30…e matrici di serraggio M40…
Serraggio utensili:	Manuale, tramite leva eccentrica
Lubrificazione utensili:	Dispositivo di lubrificazione automatica
Lubrificante:	EO-NIROMONT LUBSS (consegnato pieno)
Olio idraulico:	HLP 23 0,5 L (consegnato pieno)
Installazione:	banco di lavoro rigido ed alimentazione elettrica necessari
Dimensioni:	390×670×460 mm
Peso:	85 kg

Caratteristiche e vantaggi

1. **Prestazioni di tenuta superiore**. Il processo Parflange® consente di ottenere una superficie di tenuta di qualità e resistenza meccanica uniche.
2. **Migliore resistenza alle vibrazioni**. Diversamente dalla svasatura convenzionale, il processo Parflange® permette di realizzare una connessione rigida della bussola O-Lok® sull'estremità del tubo. Le connessioni Parflange®/O-Lok® si comportano molto meglio in condizioni di sollecitazioni di curvatura inversa.
3. **Facile da utilizzare**. Non è necessaria alcuna programmazione o regolazione. Si ottengono costantemente risultati di elevata qualità senza regolazione manuale.
4. **Qualità**. L'impostazione della macchina, il controllo degli utensili e la lubrificazione sono completamente automatizzati, in modo da ottenere risultati costanti senza regolazioni manuali.
5. **Raggi di curvatura ridotti**. Il dispositivo di serraggio compatto e matrici speciali sono idonei alla flangiatura delle estremità corte dei tubi.
6. **Risparmio di costi**. Rispetto alla brasatura o alla saldatura, la flangiatura orbitale richiede molto meno tempo. Non è necessaria alcuna particolare preparazione e rifinitura dei tubi. La flangiatura utilizza solo una frazione dell'energia necessaria per la brasatura o la saldatura.
7. **Pulito**. Il processo Parflange® è pulito e sicuro dal punto di vista ambientale. Dal momento che non viene impiegato calore né agenti chimici, non esistono rischi da fumi o calore.
8. **Tubature zincate**. Il processo Parflange® consente l'utilizzo di tubature zincate. Si risparmiano i costi di pulizia e verniciatura.
9. **Durata elevata degli utensili**. La macchina Parflange® 1025 è dotata di un dispositivo di lubrificazione automatica. Gli utensili non si usurano rapidamente se l'operatore non esegue una lubrificazione regolare.
10. **Concetto processo/prodotto**. Le macchine Parflange® sono appositamente progettate per adattarsi agli standard O-Lok® e Triple-Lok® di Parker. Macchine, utensili e prodotti sono messi a punto per fornire prestazioni affidabili.
11. **Tecnologia collaudata**. Da oltre 10 anni centinaia di macchine Parflange® sono in funzione in tutto il mondo in condizioni gravose di esercizio in officina.

Applicazioni

Utilizzo in officina, lavori di progetto, manutenzione impianti, montaggio in loco.
Non è adatto a una produzione di massa efficiente.

3. Ordinazione

Articolo	Codice di ordinazione
Parflange® 1025 modello di base pronta all'uso, comprensiva di manuale di istruzioni, con pieno di olio idraulico e lubrificante, senza utensili Parflange®	
Modello di base 400 V, trifase, 50 Hz	1025-380VTRI50
Modello di base 230 V, monofase, 50 Hz	1025-220VMONO50
Opuscolo promozionale 1025 Ing	4390/UK
Opuscolo promozionale 1025 Ted	4390/DE
Manuale di istruzioni 1025 ING/TED/FR/IT	1025/MANUAL
Manutenzione preventiva standard	1025/INSPECTION

Le macchine Parflange® sono consegnate in un contenitore speciale, che deve essere conservato per eventuali trasporti, onde evitare danni.

4. Parti di ricambio

Articolo	Codice di ordinazione
Lubrificante per utensili, q.tà 1 L EO-NIROMONT	LUBSS
Cinghia di trasmissione	1025/028Polyv
Guida eccentrico con vite	1025/0281031
Kit guarnizioni serbatoio idraulico	1025/0281042
Kit di lubrificazione	1025/0281200

H

Parflange® 50 WorkCenter

Le vaschette possono essere appoggiate sul coperchio della macchina

Facile accesso per riempimento serbatoio olio

La WorkCenter Parflange® 50 è la migliore macchina della serie per la svasatura & la flangiatura orbitale dei tubi assemblati O-Lok® e Triple-Lok®. Essa combina il concetto pratico di WorkCenter EO2-FORM F3 con l'ormai consolidata tecnologia Parflange®. Grazie alla robustezza del design e alla precisione del controllo di processo, il WorkCenter Parflange® 50 ottiene significativi risultati di elevata qualità e di elevata produttività. L'alloggiamento della macchina, la programmazione del ciclo e tutti gli elementi di funzionamento sono progettati ai fini di una buona ergonomia, di un ottimale flusso di lavoro e della massima sicurezza. L'unità compatta Parflange® e l'alloggiamento compatto permettono la formatura di curvature semplici o complesse del tubo. La durata massima dell'utensile è ottenuta grazie al sistema automatico di lubrificazione, nonché alla facile visibilità e accessibilità della zona utensili. I compartimenti integrati per gli utensili e lo spazio progettato per i contenitori dei dadi e delle bussole rendono il lavoro con Parflange® 50 comodo ed efficiente.

Vantaggi di Parflange® rispetto alla brasatura o alla saldatura

Più veloce e meno costoso Parflange® è da 9 a 12 volte più veloce rispetto alla brasatura a induzione.
Flessibilità Idonea alla produzione di piccole quantità grazie al breve tempo richiesto per la sostituzione dell'utensile.
Preparazione semplice del tubo Il processo Parflange® non richiede alcuna particolare pulizia del tubo o della bussola né prima né dopo l'utilizzo.
Sicurezza Diversamente dalla brasatura, il processo Parflange® non richiede alcun lussante, lega brasata, detersivo specifico dopo la brasatura o antiruggine. L'unico additivo associato a Parflange® è un lubrificante ecologico da applicare al punzone orbitante.
Ambiente Il processo Parflange® è pulito e sicuro dal punto di vista ambientale, non richiede fiamma libera né alcuna forma di riscaldamento. Inoltre non vi sono emissioni di fumi percolosi, come avviene normalmente nella saldatura o nella brasatura.
Energia Il processo Parflange® utilizza solo una frazione dell'energia necessaria per la saldatura o la brasatura.
Resistenza alla corrosione Il processo Parflange® consente l'utilizzo di componenti placcati e non placcati (per es. tubo e bussola). Pertanto, si evitano i costi elevati dell'elettroplaccatura degli assemblati dopo la fabbricazione, utilizzando tubi pre-placcati.
Ottima qualità della superficie Il processo Parflange® elimina la potenziale via di perdita presente in prossimità del giunto saldato o brasato.

Caratteristiche e vantaggi

1. **Risparmio dei costi** – In confronto alla saldatura o alla brasatura, la flangiatura orbitale richiede molto meno tempo. Non sono necessarie né una particolare preparazione né una finitura del tubo. La flangiatura utilizza solo una frazione dell'energia necessaria per la brasatura o la saldatura.
2. **Tubazioni zincate** – Il processo Parflange® permette l'utilizzo di tubazioni zincate. Si risparmiano i costi di pulizia, di placcatura o di verniciatura successivi al processo.
3. **Durata elevata dell'utensile** – La macchina Parflange® 50 è dotata di un dispositivo di lubrificazione automatica. Non è necessario che l'operatore lubrifichi gli utensili regolarmente per assicurare una lunga durata del punzone.
4. **Utilizzo degli utensili esistenti** – Tutti gli utensili esistenti Parflange® (matrici M40 e punzoni B30/B40) sono adatti alla macchina di nuova generazione.
5. **Concetto di WorkCenter** – Quando gli sportelli sono aperti, il corpo della macchina si trasforma in un WorkCenter per la produzione di tubi assemblati O-Lok® e Triple-Lok®. Tutti gli utensili si prestano a un'impostazione della macchina rapida e facile, così come la sostituzione degli utensili stessi.
6. **Produzione in serie a basso costo** – La macchina può essere ordinata con un caricatore di bussole automatico. Parflange® 50 rappresenta quindi la soluzione perfetta per una produzione in serie a basso costo.
7. **Universale** – Parflange® 50 può effettuare una svasatura a 37° per connettori Triple-Lok® e tubi flangiati per i raccordi OLok® (ORFS). Gli utensili Parflange® sono adatti a tubi metrici da 6 a 50 mm di diametro esterno e tubi in pollici da ¼ a 2″ di diametro esterno.
8. **Flange Seal** – Parflange® 50 è in grado di effettuare l'innovativa connessione Flange Seal, che contribuisce a ridurre il costo dei componenti e il tempo di assemblaggio.
9. **Applicazioni gravose** – La struttura rigida della macchina consente l'utilizzo di produzioni di massa di connessioni per tubi in acciaio inossidabile anche di grandi dimensioni.
10. **Concetto processo/prodotto** – Le macchine Parflange® sono appositamente progettate per rispondere agli standard O-Lok®, Triple-Lok® e flange SAE. Macchina, utensili e prodotti sono accuratamente messi a punto per fornire prestazioni affidabili.
11. **Prestazioni di tenuta superiori** – Il processo Parflange® consente di ottenere una superficie di tenuta di qualità e resistenza meccanica uniche.
12. **Migliore resistenza alle vibrazioni –** Al contrario della svasatura convenzionale, il processo Parflange® permette di realizzare una connessione rigida della bussola O-Lok® sull'estremità del tubo. Le connessioni Parflange®/O-Lok® hanno una prestazione di gran lunga migliore in condizioni di sollecitazione di curvatura inversa.
13. **Efficiente** – Il breve tempo di ciclo e il processo automatico consentono un'efficiente produzione in serie.
14. **Qualità** – La graffatura del tubo, il controllo degli utensili e persino la lubrificazione sono completamente automatizzati, in modo da ottenere risultati di qualità costante ed elevata senza regolazioni manuali.
15. **Facile da utilizzare** – I processi di agraffatura e di flangiatura sono completamente automatizzati. Non è necessaria la manipolazione manuale degli utensili. Il processo viene iniziato spingendo l'estremità del tubo dentro l'attrezzatura.
16. **Supporto per contenitori**: la superficie superiore è stata progettata per alloggiare due contenitori standard adatti per i dadi e le bussole Parflange®. Ogni utensile è facilmente accessibile da parte dell'operatore.
17. **Zona utensili illuminata** – L'inserimento delle bussole Parflange® e il monitoraggio della condizione degli utensili sono facili da eseguire.
18. **Pratico rifornimento di lubrificante** – Il contenitore per il lubrificante degli utensili è facilmente accessibile da uno sportello posto a lato della macchina.
19. **Cassetto laterale** – Trucioli, sporcizia e componenti caduti come le bussole Parflange® possono essere eliminati tramite un piccolo cassetto. Questo permette di mantenere pulita la zona di lavoro e di evitare che le parti mobili si blocchino.
20. **Pulito** – Il processo Parflange® è pulito e sicuro dal punto di vista ambientale. Poiché non vengono utilizzati né calore né prodotti chimici, non si verificano rischi derivanti da fumi o calore.
21. **Perfetto per l'elaborazione di progetti:** dopo aver terminato un progetto di tubazioni, la macchina può essere momentaneamente accantonata. Gli utensili non si perdono e non si sporcano. Per il progetto successivo, la macchina deve essere solo trasportata nella nuova sede e aperta nel WorkCenter. Ciò si rivela particolarmente utile per progetti di tubazioni in cantieri navali, cartiere, piattaforme offshore o acciaierie.
22. **Pronto per l'uso** – il WorkCenter Parflange® viene fornito già dotato di tutti i dettagli necessari quali la spina elettrica, il manuale dell'operatore, brevi pittogrammi di istruzioni sull'alloggiamento della macchina e grafici dimensionali per la preparazione del tubo.
23. **New Generation** – Il WorkCenter Parflange® 50 sostituisce la macchina Parflange® 1040 che ha ottenuto successo sul mercato per oltre 12 anni.

Parflange® 50 BASIC WorkCenter

Descrizione tecnica 50 BASIC WorkCenter:

Parflange® 50 è un WorkCenter di produzione per la svasatura e la flangiatura orbitali di connessioni di tubo per alta pressione. La straordinaria caratteristica del processo Parflange® è rappresentata dal fatto che la deformazione dell'estremità del tubo si ottiene rullando piuttosto che spingendo semplicemente l'utensile nell'estremità del tubo. La macchina Parflange® comprime facilmente il materiale del tubo e ottiene un giunto dall'elevata resistenza con una superficie liscia dell'estremità del tubo. Le bussole O-Lok® sono saldamente fissate all'estremità del tubo, determinando una connessione del tubo ad alta pressione molto rigida.
Parflange® 50 è il WorkCenter di produzione in serie per applicazioni gravose del programma di macchine Parflange®. E' raccomandato per la produzione industriale di tutte le misure di connessioni per tubi Triple-Lok® e O-Lok®. La capacità massima del diam. est. del tubo è di 50 mm/2˝.
Il potente azionamento e il processo veloce e automatico consentono tempi brevi di ciclo per un'efficiente produzione. Il suo vantaggio è costituito da una sostituzione veloce e facile degli utensili e da un semplice funzionamento senza regolazione o programmazione manuali. Il serraggio del tubo e la lubrificazione degli utensili vengono eseguiti automaticamente.
Parflange® 50 viene fornita pronta per l'uso. Gli utensili Parflange® devono essere acquistati separatamente. Per ciascuna dimensione del tubo sono necessari speciali matrici di serraggio e punzoni Parflange®. La macchina può essere trasportata su ruote, per mezzo di sollevatori a forca e gru. Ai fini di un utilizzo standard è necessaria soltanto un'alimentazione elettrica.

Specifiche della macchina 50 BASIC WorkCenter:

Funzione:	Flangiatura a 180° per O-Lok® e svasatura a 37° per Triple-Lok®
Processo:	Svasatura e flangiatura orbitali in conformità al processo Parflange®
Modello:	WorkCenter per produzione industriale
Materiale tubo:	Tubo in acciaio e in acciaio inossidabile
Diametro tubo:	Metrico: da 6 a 50 mm In pollici: da ¼˝ a 2˝
Ampiezza minima curvatura a U:	120 mm
Capacità massima:	Tubo in acciaio (ST 37, ST52, …) Metrico: 38×5/50×3 mm (diam. est. tubo × spessore parete) In pollici: 2˝×0,120 Tubo in acciaio inossidabile (1.4571, 316, …) Metrico: 38×4 mm In pollici: 1 1/2˝×0,156
Specifica tubo:	Tubo di precisione senza giunzione completamente ricotto trafilato a freddo o saldato e ritrafilato
Funzionamento:	Serraggio automatico, flangiatura/ svasatura automatiche
Velocità:	Tempo di flangiatura 5–8sec./Tempo di ciclo totale appross. da 15 a 20 sec.
Quantità di produzione economica:	max. 500 svasature al giorno
Utensili:	Punzone di svasatura B30 … oppure B40 … Matrici di serraggio M40 …
Compartimenti utensili:	10 set di matrici, 10 punzoni
Serraggio utensile:	Automatico
Lubrificazione utensile:	Dispositivo di lubrificazione automatica
Lubrificante:	LUBSS (pieno alla consegna)
Olio idraulico:	HLP 46 (pieno alla consegna)
Installazione:	Energia elettrica
Dimensioni:	700×840×1035 mm
Piattaforma per contenitori:	2 piattaforme, 300×500 mm, max. 5 kg ciascuna
Peso:	380 kg
Energia elettrica:	400 V, 3-fase, 50 Hz, 4,5 kW
Opzioni trasporto:	Su ruote, per mezzo di carrelli con sollevatore a forca, dispositivi di sollevamento.

Parflange® 50 PRO WorkCenter

Descrizione tecnica 50 Pro WorkCenter:

Per produzione industriale in serie di connessioni O-Lok®, sono disponibili macchine speciali Parflange® 50 PRO con il caricatore di bussole O-Lok®. Questo dispositivo di caricamento della bussola aumenta la produttività, soprattutto nel caso di grosse quantità di singoli tubi con la stessa dimensione.
In modalità "Caricatore-ACCESO" le bussole O-Lok® devono essere semplicemente inserite nei binari del caricatore. L'avvio del primo ciclo avviene manualmente chiudendo il coperchio di sicurezza. Tutti i cicli successivi vengono avviati premendo il tubo dentro le matrici pre-serrate. Tutte le altre operazioni della macchina, quali serraggio, flangiatura, rilascio del tubo, inserimento di bussole O-Lok® nelle matrici, pre-serraggio delle matrici e il funzionamento del coperchio di sicurezza si svolgono completamente in automatico. L'operatore deve solo maneggiare i tubi e riempire di tanto in tanto il caricatore con le bussole O-Lok®.
In modalità "Caricatore-SPENTO", Parflange® 50 PRO funziona come Parflange® 50 BASIC senza il caricatore di bussole O-Lok®. Tale modalità è utile per la massima flessibilità della misura e per l'assemblaggio di Triple-Lok®. Per un cambiamento veloce e per ragioni di sicurezza, il caricatore di bussole Triple-Lok® viene semplicemente spento ma non rimosso dal WorkCenter Parflange® 50 PRO.
Per il funzionamento di macchine O-Lok® PRO è necessaria l'erogazione di aria compressa, anche quando il caricatore di bussole non è utilizzato.

Specifiche della macchina 50 PRO WorkCenter:

Differenze specifiche di Parflange® 50 PRO a confronto con Parflange® 50 BASIC

Modello:	Parflange® 50 con caricatore di bussole O-Lok® aggiuntivo
Funzionamento normale:	Come per Parflange® 50 BASIC quando il caricatore è spento
Funzionamento del caricatore:	Il ciclo di lavore è avviato inserendo l'estremità del tubo Serraggio automatico, flangiatura/ svasatura automatica Inserimento automatico di bussole O-Lok® nelle matrici Funzionamento automatico del coperchio di sicurezza Pre-serraggio automatico delle matrici
Usare manuale:	come Parflange® 50 BASIC
Tempo del ciclo:	Tempo di flangiatura 5–8 sec./tempo totale del ciclo circa 15–20 sec.
Produzione di piccole quantità:	massimo 1200 flangiature al giorno
Utensili:	Stessi utensili di Parflange® 50 BASIC
Caricatore:	Il caricatore viene consegnato in una confezione separata e deve essere fissato fermamente alla maccina. Il caricatore può essere SPENTO o ACCESO ma non deve essere rimosso
Binari del caricatore:	I kit binario del caricatore devono essere ordinati separatamente per ciascuna dimensione delle bussole O-Lok®
Impostazione del caricatore:	Installazione del kit idoneo al binario con dadi zigrinati e regolazione del valore conformemente al grafico
Installazione:	Alimentazione elettrica, per macchine con caricatore: erogazione di aria compressa (6 bar)
Dimensioni:	700×840×2030 mm
Peso:	410 kg

Parflange® 50 Ordinazione

Modello	Codice di ordinazione
Macchina Parflange® 50 Basic Pronta all'uso, manuale dell'operatore compreso, riempita di olio idraulico e di lubrificante Senza utensili Parflange® Versione europea della macchina Basic (non preparata per caricatore di bussole O-Lok®)	
Acquisto: Versione EU Versione USA	1050EU400VBASIC 1050US440V60HZBASIC
Leasing (2 anni di pagamento rateale)	1050BASICLEASEFEE
Noleggio (mensile)	1050BASICRENTFEE

Modello	Codice di ordinazione
Macchina Parflange® 50 PRO Versione europea compreso caricatore della bussola O-Lok® senza guide del caricatore	
Acquisto: Versione EU Versione USA	1050EU400VPRO 1050US440V60HZPRO
Leasing (2 anni di pagamento rateale)	1050PROLEASEFEE
Noleggio (mensile)	non disponibile

Binari del caricatore di bussole per Parflange® 50 Pro	Diam. Est. Tubo	Codice di ordinazione
Binario del caricatore di bussole O-Lok®	6 mm/¼″	1050/RAIL04
Binario del caricatore di bussole O-Lok®	8, 10 mm/3/8″	1050/RAIL06
Binario del caricatore di bussole O-Lok®	12 mm/½″	1050/RAIL08
Binario del caricatore di bussole O-Lok®	14, 15, 16 mm/5/8″	1050/RAIL10
Binario del caricatore di bussole O-Lok®	18, 20 mm/¾″	1050/RAIL12
Binario del caricatore di bussole O-Lok®	22, 25 mm/1″	1050/RAIL16
Binario del caricatore di bussole O-Lok®	28, 30, 32 mm/1¼″	1050/RAIL20
Binario del caricatore di bussole O-Lok®	35, 38 mm/1½″	1050/RAIL24

Bollettino promozionale 50	tramite servizio EMDC catalogo Parker 4391-1
Manuale dell'operatore UK/DE/FR/IT/ES	1050/MANUAL
Manutenzione preventiva standard	1050/INSPECTION

Quantità lubrific. per riempimento utensile: 1 litro	LUBSS
Cartuccia sostitutiva per lubrificazione mandrino	1050/22900001801

Le macchine Parflange® e i caricatori sono spediti in contenitori speciali da conservare per evitare danni durante trasporti futuri

Parflange® 50 BASIC

Parflange® 50 PRO per produzione in serie di assemblaggio di O-Lok®

I kit binario del caricatore sono disponibili per ciascuna dimensione O-Lok®

Lubrificante ad alta prestazione per Parflange®

H

Utensili per macchine Parflange®

Selezione macchina e utensili

Parflange® 1025

Parflange® 50

Macchine Parflange® 1025 con capacità di flangiatura per O-Lok®

Materiale tubo	220 V 1,1 kW	380 V 1,5 kW
	Dimensione max. tubo mm (pollici)	
Acciaio ST37	25×4 (1″×0,120)	25×4 (1″×0,120)
Acciaio inoss. 304L/316L*	25×2,5 (1″×0,95)	25×2,5 (1″×0,95)
Acciaio ST52	25×4 (1″×0,120)	25×4 (1″×0,120)

Macchine Parflange® 50 con capacità di flangiatura per O-Lok®

Materiale tubo	Dim. max. tubo mm (pollici)
Acciaio ST37	38×5/50×3 (2″×0,120)
Acciaio ST52	38×5 (1 1/2″×0,156)
Acciaio inossidabile 304L/316L*	38×4 (1 1/2″×0,156)

Macchine Parflange® 1025 con capacità di svasatura per Triple-Lok®

Materiale tubo	Alimentazione elettrica della macchina	
	220 V 1,1 kW	380 V 1,5 kW
	Dimensione max. tubo mm (pollici)	
Acciaio ST37	25×3 (1″×0,120)	25×3 (1″×0,120)
Acciaio inossidabile 304L/316L* Acciaio TU 52 B	25×3 (1″×0,120)	25×3 (1″×0,120)
Acciaio inossidabile Duplex (o PW 400)	Sconsigliato	25×2,5 (1″×0,095)

Macchine Parflange® 50 con capacità di svasatura per Triple-Lok®

Materiale tubo	Alimentazione elettrica della macchina
	220/380 V 4.5 kW Dimensione max. tubo mm (pollici)
Acciaio TU 37 B	38×4/42×3 (1 1/2″×0,120)
Acciaio TU 52 B	38×4/42×3 (1 1/2″×0,120)
Acciaio inossidabile 304L/316L*	38×4/42×3 (1 1/2″×0,120)
Acciaio inossidabile Duplex (o PW 400)	38×3,6

*Gli utensili Parflange® per tubi in acciaio inossidabile hanno diverse dimensioni e uno speciale rivestimento. Tali tubi sono contrassegnati dal suffisso “SS”.

Identificazione degli utensili Parflange®

Utensili Parflange® per O-Lok®

Utensili Parflange® per Triple-Lok®

H

Utensili per tubature metriche

Sistema di numerazione matrice metrica

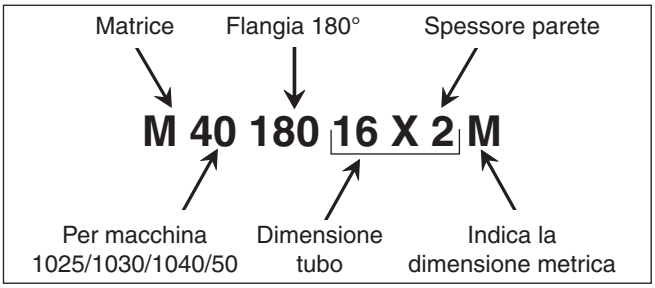

Sistema di numerazione punzone metrico

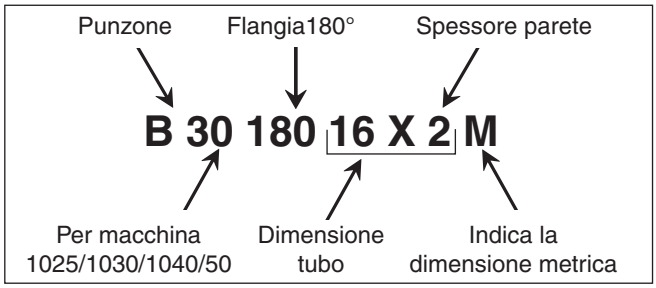

Utensili per tubature in pollici

Sistema di numerazione matrice

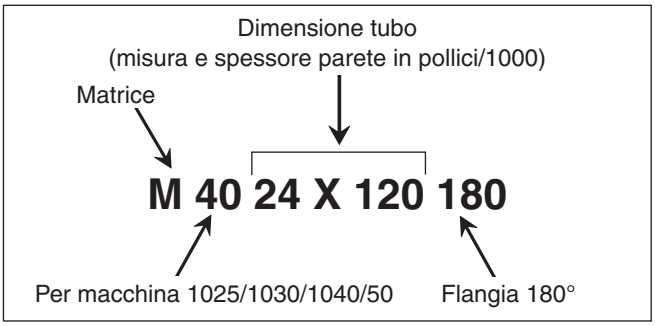

Sistema di numerazione punzone

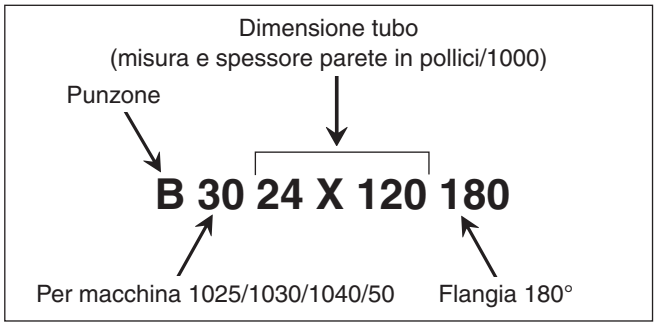

Le attrezzature Parflange® per i tubi in acciaio inox hanno differenti dimensioni e rivestimenti speciali.
Tali attrezzature sono marcate con suffisso “SS”

Durata utensili

Gli utensili di montaggio sono soggetti a usura e devono essere regolarmente puliti e controllati (dopo max. 50 montaggi) (per istruzioni di controllo si veda capitolo E). Gli utensili usurati possono causare pericolosi guasti di montaggio e devono essere sostituiti in tempo. Se usato correttamente, la durata media dell’utensile è di circa 5000 cicli. La durata massima può essere ottenuta rispettando i seguenti fattori:

- Pulizia e controllo regolari
- Magazzino pulito e protetto da corrosione
- Sbavatura e pulizia dell’estremità del tubo adeguati
- Selezione e utilizzo dell’utensile adeguati
- Uso di un lubrificante specifico

Utensili Parflange® per O-Lok®

Utensili Parflange® – Codici di ordinazione per Parflange® 50/1040/1030/1025

90°-Selezione utensili di flangiatura (Tubo in mm)

Dimensione tubo mm	Tubo in acciaio		Tubo in acciaio inossidabile	
	Punzone di flangiatura Codice di ordinaz.	Matrice di flangiatura Codice di ordinaz.	Punzone di flangiatura Codice di ordinaz.	Matrice di flangiatura Codice di ordinaz.
06×1,0	**B3018006X1M**	**M4018006X1M**		
06×1,5	B3018006X1.5M	M4018006X1.5M		
08×1,0	**B3018008X1M**	**M4018008X1M**	B3018008X1MSS	M4018008X1MSS
08×1,5	**B3018008X1.5M**	M4018008X1.5M	B3018008X1.5MSS	M4018008X1.5MSS
10×1,0	**B3018010X1M**	**M4018010X1M**	B3018010X1MSS	M4018010X1MSS
10×1,5	**B3018010X1.5M**	**M4018010X1.5M**	B3018010X1.5MSS	M4018010X1.5MSS
10×2,0	**B3018010X2M**	M4018010X2M		
12×1,0	**B3018012X1M**	**M4018012X1M**	B3018012X1MSS	M4018012X1MSS
12×1,5	**B3018012X1.5M**	**M4018012X1.5M**	B3018012X1.5MSS	M4018012X1.5MSS
12×2,0	**B3018012X2M**	**M4018012X2M**		
15×1,0			B3018015X1MSS	M4018015X1MSS
15×1,5	**B3018015X1.5M**	**M4018015X1.5M**		
15×2,0	B3018015X2M	M4018015X2M		
16×1,5	**B3018016X1.5M**	**M4018016X1.5M**	B3018016X1.5MSS	M4018016X1.5MSS
16×2,0	**B3018016X2M**	**M4018016X2M**	B3018016X2MSS	M4018016X2MSS
16×2,5	B3018016X2.5M	M4018016X2.5M		
18×1,5	**B3018018X1.5M**	**M4018018X1.5M**		
18×2,0	**B3018018X2M**	**M4018018X2M**		
20×2,0	**B3018020X2M**	**M4018020X2M**	B3018020X2MSS	M4018020X2MSS
20×2,5	**B3018020X2.5M**	**M4018020X2.5M**		
20×3,0	B3018020X3M	M4018020X3M		
22×2,0	B3018022X2M	M4018022X2M		
22×2,5	B3018022X2.5M	M4018022X2.5M		
25×2,5	**B3018025X2.5M**	**M4018025X2.5M**	B3018025X2.5MSS	M4018025X2.5MSS
25×3,0	**B3018025X3M**	**M4018025X3M**		
28×2,0	B3018028X2M	M4018028X2M		
28×2,5	B3018028X2.5M	M4018028X2.5M		
30×2,0	B3018030X2M	M4018030X2M		
30×3,0	**B3018030X3M**	**M4018030X3M**	B3018030X3MSS	M4018030X3MSS
30×4,0	**B3018030X4M**	**M4018030X4M**		
32×3,0	B3018032X3M	M4018032X3M		
32×4,0	B3018032X4M	M4018032X4M		
35×3,0	B3018035X3M	M4018035X3M		
38×3,0	**B3018038X3M**	**M4018038X3M**		
38×4,0	**B3018038X4M**	**M4018038X4M**		

Richiedere a Parker gli utensili per le dimensioni dei tubi non elencate.

Grassetto: = Dimensioni standard
Regular = Dimensioni non standard

90°-Selezione utensili di flangiatura (Tubo in pollici)

Tubo in pollici	Tubo in acciaio	
	Punzone di flangiatura Codice di ordinaz.	Matrice di flangiatura Codice di ordinaz.
1/4×0,035	B3004X035180	M4004X035180
1/4×0,049	B3004X049180	M4004X049180
3/8×0,035	B3006X035180	M4006X035180
3/8×0,049	B3006X049180	M4006X049180
3/8×0,065	B3006X065180	M4006X065180
1/2×0,035	B3008X035180	M4008X035180
1/2×0,049	B3008X049180	M4008X049180
1/2×0,065	B3008X065180	M4008X065180
5/8×0,065	B3010X065180	M4010X065180
5/8×0,083	B3010X083180	M4010X083180
3/4×0,065	B3012X065180	M4012X065180
3/4×0,083	B3012X083180	M4012X083180
3/4×0,095	B3012X095180	M4012X095180
3/4×0,120	B3012X120180	M4012X120180
1×0,065	B3016X065180	M4016X065180
1×0,095	B3016X095180	M4016X095180
1 1/4×0,120	B3020X120180	M4020X120180

Ulteriori attrezzature per tubi in pollici possono essere disponibili richiedendoli alla Parker TFD di Columbus!

Durata utensili
Gli utensili di montaggio sono soggetti a usura e devono essere regolarmente puliti e controllati (dopo max. 50 montaggi) (per istruzioni di controllo si veda capitolo E). Gli utensili usurati possono causare pericolosi guasti di montaggio e devono essere sostituiti in tempo. Se usato correttamente, la durata media dell'utensile è di circa 5000 cicli. La durata massima può essere ottenuta rispettando i seguenti fattori:

- Pulizia e controllo regolari
- Magazzino pulito e protetto da corrosione
- Sbavatura e pulizia dell'estremità del tubo adeguati
- Selezione e utilizzo dell'utensile adeguati
- Uso di un lubrificante specifico

Utensili Parflange® per Triple-Lok®

Tubo metrico

Dimensione tubo mm	Tubo in acciaio		Tubo in acciaio inossidabile	
	Punzone di flangiatura Codice di ordinazione	Matrice di flangiatura Codice di ordinazione	Punzone di flangiatura Codice di ordinazione	Matrice di flangiatura Codice di ordinazione
06×1,0 06×1,5	**B3007406X1M** **B3007406X1.5M**	**M4007406M** **M4007406M**	B3007406X1MSS	**M4007406M**
08×1,0 08×1,5	**B3007408X1M** **B3007408X1.5M**	**M4007408M** **M4007408M**	B3007408X1MSS B3007408X1.5MSS	**M4007408M** **M4007408M**
10×1,0 10×1,5	**B3007410X1M** **B3007410X1.5M**	**M4007410M** **M4007410M**	B3007410X1MSS B3007410X1.5MSS	**M4007410M** **M4007410M**
12×1,0 12×1,5 12×2,0	**B3007412X1M** **B3007412X1.5M** **B3007412X2M**	**M4007412M** **M4007412M** **M4007412M**	B3007412X1.5MSS	**M4007412M**
15×1,5 15×2,0	**B3007415X1.5M** B3007415X2M1	**M4007415M** **M4007415M**	B3007415X1.5MSS	**M4007415M**
16×1,5 16×2,0	**B3007416X1.5M** **B3007416X2M**	**M4007416M** **M4007416M**	B3007416X2MSS	**M4007416M**
18×1,5 18×2,0	**B3007418X1.5M** B3007418X2M	**M4007418M** **M4007418M**	B3007418X1.5MSS	**M4007418M**
20×2,0 20×2,5	**B3007420X2M** **B3007420X2.5M**	**M4007420M** **M4007420M**	B3007420X2MSS B3007420X2.5MSS	**M4007420M** **M4007420M**
22×1,5 22×2,0 22×2,5	B3007422X1.5M B3007422X2M B3007422X2.5M	**M4007422M** **M4007422M** **M4007422M**	B3007422X1.5MSS	M4007422M
25×2,0 25×3,0	B3007425X2M **B3007425X3M**	**M4007425M** **M4007425M**	B3007425X2.5MSS	**M4007425M**
28×2,0 28×2,5	B3007428X2M B3007428X2.5M	M4007428M M4007428M		
30×3,0	**B3007430X3M**	**M4007430M**	B3007430X3MSS	**M4007430M**
32×3,0	B3007432X3M	**M4007432M**		
35×3,0	B3007435X3M	M4007435M		
38×3,0 38×4,0	**B3007438X3M** **B3007438X4M**	**M4007438M** **M4007438M**	B3007438X4MSS	**M4007438M**
42×3,0 42×4,0	B3007442X3M B3007442X4M	M4007442M M4007442M		

Richiedere a Parker gli utensili per le dimensioni dei tubi non elencate.

Grassetto: = Dimensioni standard
Regular = Dimensioni non standard

Tubo in pollici

Tubo in pollici	Tubo in acciaio	
	Punzone di flangiatura Codice di ordinazione	Matrice di flangiatura Codice di ordinazione
1/4×0,049	B3004X049074	M4004074
3/8×0,049 3/8×0,065	B3006X049074 B3006X065074	M4006074 M4006074
1/2×0,065	B3008X065074	M4008074
5/8×0,065 5/8×0,095	B3010X065074 B3010X095074	M4010074 M4010074
3/4×0,095	B3012X095074	M4012074
1×0,109	B3016X109074	M4016074
1 1/4×0,120	B3020X120074	M4020074

Ulteriori attrezzature per tubi in pollici possono essere disponibili richiedendoli alla Parker TFD di Columbus!

Durata utensili

Gli utensili di montaggio sono soggetti a usura e devono essere regolarmente puliti e controllati (dopo max. 50 montaggi) (Per istruzioni di controllo si veda capitolo E). Gli utensili usurati possono causare pericolosi guasti di montaggio e devono essere sostituiti in tempo. Se usato correttamente, la durata media dell'utensile è di circa 5000 cicli. La durata massima può essere ottenuta rispettando i seguenti fattori:

- Pulizia e controllo regolari
- Magazzino pulito e protetto da corrosione
- Sbavatura e pulizia dell'estremità del tubo adeguati
- Selezione e utilizzo dell'utensile adeguati
- Uso di un lubrificante specifico

Utensili Parflange® per Flange Seal

Gli utensili Flange-Seal non sono adatti ad Parflange® 50/1040/1030/1025

Set matrici di serraggio M … 180

Punzone Parflange® B … 180

Tubo metrico

Dimensione tubo (diametro esterno × spessore parete) mm	Punzone di flangiatura Codice di ordinazione	Matrice di flangiatura Codice di ordinazione
06×1,0	B3018006X1M	M4018006X1MLHP
08×1,0 08×1,5	B3018008X1M B3018008X1.5M	M4018008X1MLHP M4018008X1.5MLHP
10×1,0 10×1,5 10×2,0	B3018010X1M B3018010X1.5M B3018010X2M	M4018010X1MLHP M4018010X1.5MLHP M4018010X2MLHP
12×1,0 12×1,5	B3018012X1M B3018012X1.5M	M4018012X1MLHP M4018012X1.5MLHP
16×2,0	B3018016X2M	M4018016X2MLHP
20×2,5	B3018020X2.5M	M4018020X2.5MLHP
25×2,5 25×3,0	B3018025X2.5M B3018025X3M	M4018025X2.5MLHP M4018025X3MLHP

Tubo in pollici

Dimensione tubo (diametro esterno × spessore parete) pollici	Punzone di flangiatura Codice di ordinazione	Matrice di flangiatura Codice di ordinazione
1/4×0,035 1/4×0,049	B3004X035180 B3004X049180	M4004X035180LHP M4004X049180LHP
3/8×0,049 3/8×0,065	B3006X049180 B3006X065180	M4006X049180LHP M4006X065180LHP
1/2×0,049 1/2×0,065 1/2×0,083	B3008X049180 B3008X065180 B300810X083180	M4008X049180LHP M4008X065180LHP M4008X083180LHP
5/8×0,065	B301010X065180	M4010X065180LHP
5/8×0,083	B301010X083180	M4010X083180LHP
3/4×0,065 3/4×0,083	B3012X065180 B3012X083180	M4012X065180LHP M4012X083180LHP
1×0,095	B3016X095180	M4016X095180LHP

Richiedere a Parker gli utensili per le dimensioni dei tubi non elencate.

Durata utensili

Gli utensili di montaggio sono soggetti a usura e devono essere regolarmente puliti e controllati (dopo max. 50 montaggi) (Per istruzioni di controllo si veda capitolo E). Gli utensili usurati possono causare pericolosi guasti di montaggio e devono essere sostituiti in tempo. Se usato correttamente, la durata media dell'utensile è di circa 5000 cicli. La durata massima può essere ottenuta rispettando i seguenti fattori:

- Pulizia e controllo regolari
- Magazzino pulito e protetto da corrosione
- Sbavatura e pulizia dell'estremità del tubo adeguati
- Selezione e utilizzo dell'utensile adeguati
- Uso di un lubrificante specifico

Lubrificanti

Lubrificante EO-NIROMONT per montaggio raccordi

Lubrificante EO-NIROMONT per utensili di svasatura e formatura

EO-NIROMONT sono lubrificanti ad alte prestazioni sviluppati in modo specifico per il montaggio di raccordi per tubi. Essi assicurano coppie di spunto ridotte in caso di montaggio manuale. In caso di montaggio meccanico, EO-NIROMONT consentono di ottenere la massima durata utile degli utensili. Durante i processi di formatura, come Parflange o EO2-FORM, si ottengono superfici di tenuta lisce e perfette. Speciali additivi impediscono la saldatura a freddo quando si lavora l'acciaio inox.

A differenza dei lubrificanti ad alte prestazioni di Parker, l'esperienza dimostra che l'impiego dei lubrificanti universali reperibili in commercio è spesso associato a problemi, quali il bloccaggio degli utensili per la formatura, in particolare quando si lavorano tubi in acciaio inox.

I lubrificanti ad alte prestazioni EO-NIROMONT di Parker sono disponibili in varie confezioni e con viscosità differenti. Potrete così scegliere il tipo di lubrificante più adatto al tipo di applicazione:

Lubrificante liquido in flacone di plastica (art.: EONIROMONTFLUESSX)
Il lubrificante ad alte prestazioni di Parker per la lubrificazione di filetti, anelli progressivi e per tutti i processi di formatura a freddo, come Parflange o EO2-FORM. Il pratico flacone di plastica consente di applicare il lubrificante direttamente sul punto da lubrificare. EO-NIROMONT liquido non può mancare quando si installano raccordi idraulici.

Ricarica di lubrificante liquido (art.: LUBSS)
Il lubrificante ad alte prestazioni di Parker per tutti i processi di formatura a freddo, come Parflange o EO2-FORM. La viscosità ne consente l'impiego negli impianti di lubrificazione automatici delle macchine Parflange. Indispensabile per la formatura meccanica a freddo di tubi in acciaio inox.

Pasta in lattina (art.: EONIROMONTPASTX)
Il lubrificante ad alte prestazioni di Parker per la lubrificazione dei filetti degli utensili per il premontaggio VOMO. La pasta è estremamente efficace e si fissa in modo duraturo sui filetti. Sconsigliata per gli utensili di formatura sui quali si attaccano trucioli e il materiale asportato per sfregamento.

Caratteristiche e vantaggi del lubrificante NIROMONT

1. **Estremamente efficace.** EO-NIROMONT riduce notevolmente lo sforzo di montaggio. Ciò contribuisce ad evitare guasti nei raccordi dovuti ad un montaggio inadeguato.
2. **Risparmio di costi.** Gli utensili nelle macchine di montaggio durano molto più a lungo, consentendo di ottenere una formatura del tubo di elevata qualità con un'eccellente superficie di tenuta.
3. **Nessun grippaggio.** Il grippaggio delle filettature in acciaio inossidabile è impossibile se EO-NIROMONT è applicato correttamente.
4. **Liquido.** Penetra anche nelle fessure più strette.
5. **Pasta.** Rimane sulla parte per un certo periodo di tempo. Ideale per applicazione su utensili di premontaggio.
6. **Compatibilità.** EO-NIROMONT e LUBSS non danneggiano le superfici dei raccordi o i materiali di tenuta.

EO-NIROMONT

LUBSS

H

Ordinazione

Articolo	Codice di ordinazione
EO-NIROMONT Pasta lubrificante per montaggio (130 g)	EONIROMONTPASTX
EO-NIROMONT liquido lubrificante per montaggio (250 ccm)	EONIROMONTFLUESSX
Ricambio lubrificante per utensili di formatura (1 L)	LUBSS

Utensili per il taglio e la curvatura dei tubi

AV 6/42 – Taglia tubi a squadra

Consente un taglio rapido e preciso dei tubi ad angolo retto. Il taglio preciso si ottiene grazie all'utilizzo di guide in materiale temprato. Per risultati migliori, si consiglia l'utilizzo di lame a doppia direzione di taglio e con sezione superiore a quella necessaria. AV 6/42 può essere utilizzato con bloccaggio in morsa o semplicemente aggraffato sul tubo in modo da procedere al taglio.

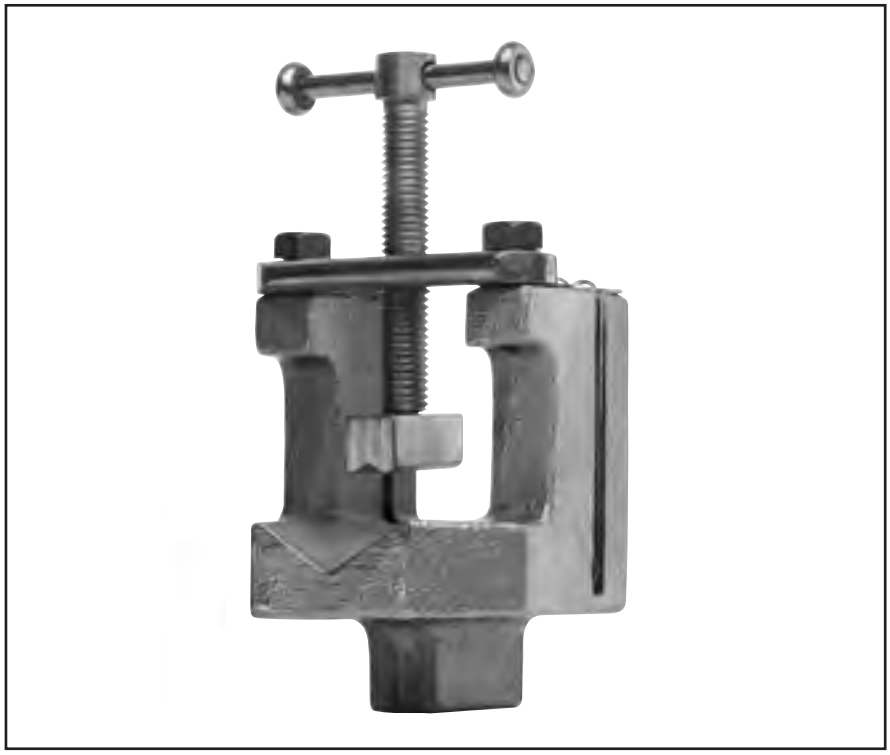

Specifiche:

Diam. est. tubo: 6–42 mm
Peso 0,7 kg circa

Articolo	Codice di ordinazione
Utensile per il taglio dei tubi	AV06/42KPLX
Guide temprate di riserva	AV06/4208X

Caratteristiche e vantaggi del taglia tubi a squadra

1. **Taglio a squadra.** La preparazione accurata dei tubi riduce notevolmente il rischio di perdite causate da errori di montaggio.
2. **Serraggio non deformante.** Il tubo non viene in nessun modo deformato dal serraggio.
3. **Non occorre la morsa.** Per applicazione in officina, AV 6/42 non richiede l'uso di una morsa o di altri accessori; è sufficiente bloccare l'utensile in corrispondenza del tubo.
4. **Guide sostituibili.** Le guide usurate possono essere sostituite facilmente per ottenere sempre tagli precisi.
5. **Leggero.** L'utensile AV 6/42 pesa solo 0,7 kg e può essere trasportato in una normale cassetta degli utensili per raccordi idraulici.

Utensile combinato per curvatura e taglio dei tubi

BAV 6/12 – Utensile combinato per curvatura e taglio dei tubi

BAV 6/12 è un utensile da officina per il taglio preciso dei tubi e per una semplice ma esatta curvatura di tubi EO di piccole dimensioni. È possibile ottenere raggi di curvatura relativamente piccoli. Il taglio preciso si ottiene grazie all'utilizzo di guide temprate e di lame dentellate su entrambi i lati. L'utensile BAV 6/12 può essere utilizzato con bloccaggio in morsa o semplicemente aggraffato su un banco da lavoro.

Specifiche:

Diam. est. tubo: 6–12 mm
Peso: 2 kg circa

Modello	Codice di ordinazione
Utensile combinato per curvatura e taglio dei tubi, comprensivo di 3 rulli per tubi da 6 a 12 mm e leva di curvatura	BAV06/12KPLX
Ricambi	
Guide temprate di riserva	BAV06/1206X
Rullo di curvat. 6/8 mm	BAV06/1209X
Rullo di curvat. 10 mm	BAV06/1210X
Rullo di curvat. 12 mm	BAV06/1211X
Punzone di curvatura	BAV06/1207X
Leva completa	BAV06/1220KPLX

Dimensioni di curvatura in mm			
Rulli per diam.est.tubo	6/8	10	12
Raggio di curvatura	19/20	25	26

Caratteristiche e vantaggi dell'utensile combinato per curvatura e taglio dei tubi

1. **Curvatura e taglio.** BAV 6/12 è un utensile leggero e multiuso per il montaggio di tutti i tubi di dimensioni ridotte.
2. **Taglio a squadra.** La preparazione accurata dei tubi riduce notevolmente il rischio di perdite causate da errori di montaggio.
3. **Non occorre la morsa.** Per applicazioni in officina BAV 6/12 può essere semplicemente aggraffato su un banco da lavoro.
4. **Raggi di curvatura ridotti.** Tubi con curve di ampiezza limitata permettono di ottenere tubi assemblati molto compatti.
5. **Leggero.** BAV 6/12 pesa solo 2 kg e può essere facilmente trasportato sul luogo di montaggio.
6. **Forma ottimizzata del rullo di curvatura.** Grazie alla speciale conformazione del rullo di curvatura, è possibile realizzare curvature ridotte senza appiattire il tubo.

Utensile per sbavatura interna ed esterna 226

Materiale: Alluminio con lame in acciaio temprato
Diam. est. tubo: da 4 a 42 mm
Peso: 0,12 kg

Articolo	Codice di ordinazione
Utensile per sbavatura tubi	226A
Lame di ricambio	226A Blades

Caratteristiche e vantaggi dell'utensile per sbavatura

1. **Sbavatura efficiente**. La preparazione accurata dei tubi riduce notevolmente il rischio di perdite causate da errori di montaggio.
2. **Lame sostituibili.** Le lame usurate possono essere facilmente sostituite per ottenere sempre risultati di sbavatura precisi.
3. **Leggero.** L'utensile per sbavatura interna ed esterna dei tubi pesa solo 0,12 kg e può essere trasportato in una normale cassetta degli utensili per raccordi idraulici.

Utensile per la curvatura di tubi

BV 6/18 – Utensile per la curvatura di tubi

BV 6/18 è un utensile di curvatura versatile che consente una curvatura semplice ma accurata di tubi EO con diametro esterno fino a 18 mm. Ottimi risultati di curvatura si ottengono grazie a 6 rulli di curvatura intercambiabili.

Il rullo di fissaggio può essere regolato singolarmente per effettuare una manovra di curvatura molto precisa.

Specifiche:
Diam. est. tubo: 6–18 mm
Peso: 4 kg circa

Modello	Codice di ordinazione
Utensile per la curvatura di tubi, strumento completo comprensivo di 6 rulli di curvatura per tubi da 6 a 18 mm e leva di curvatura	BV06/18KPLX
Ricambi	
Rullo …*) 6/8 mm	BV06/1812X
Rullo …*) 10/12 mm	BV06/1803X
Rullo …*) 14 mm	BV06/1804X
Rullo …*) 15 mm	BV06/1805X
Rullo …*) 16 mm	BV06/1806X
Rullo …*) 18 mm	BV06/1807X
Rullo di fissaggio	BV06/1802X
Leva completa	BV06/1808KPLX

…*) di curvatura

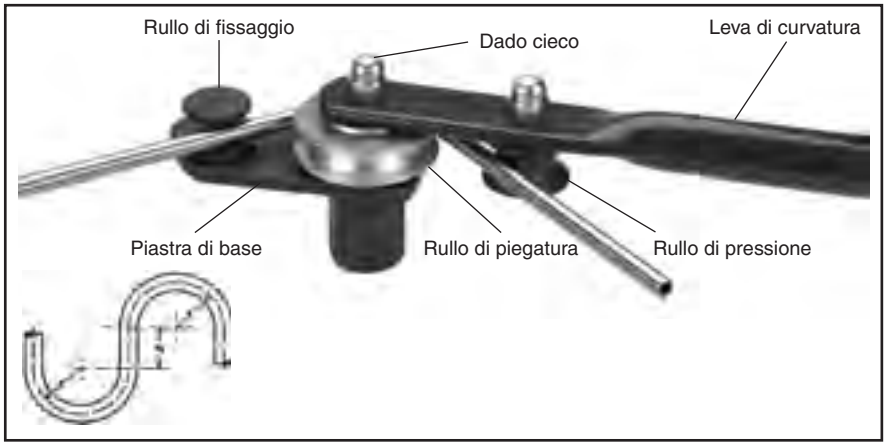

Dimensioni di curvatura in mm		
Rulli per diam. est. tubo	r	≈ X
6	33,0	35
8	34,0	35
10	35,5	35
12	36,5	35
14	36,5	35
15	44,0	38
16	44,0	38
18	51,5	42

Caratteristiche e vantaggi dell'utensile per la curvatura di tubi

1. **Utilizzo con morsa**. Per un uso semplice in officina, BV può essere serrato con una morsa.
2. **Raggio di curvatura ridotto**. Tubi con curve di ampiezza limitata permettono di ottenere tubi assemblati compatti.
3. **Leggero**. BV 6/18 pesa solo 4 kg e può essere facilmente trasportato in qualsiasi luogo di montaggio.
4. **Forma ottimizzata del rullo di curvatura**. Grazie alla speciale forma del rullo di curvatura, è possibile realizzare curvature ridotte senza appiattire il tubo.

BV 20/25 – Utensile per la curvatura di tubi

BV 20/25 consente la curvatura di tubi di medie dimensioni direttamente sul luogo di montaggio. La leva di curvatura è dotata di due attacchi universali. È possibile ordinare o realizzare in loco una prolunga della barra.

Specifiche:

Diam. est. tubo: 20–25 mm
3 segmenti di curvatura: 20, 22, 25 mm
Raggio di curvatura: r = 86,5 mm
x = 52 mm
Peso: 15 kg circa (senza prolunga della barra)

Modello	Codice di ordinazione
Utensile per la curvatura BV 20/25, comprensivo di 3 segmenti di curvatura per diam. est. tubi da 20 a 25 mm e leva di curvatura, senza prolunga della barra	BV20/25KPLX
Ricambi	
Segmento …*) 20 mm	BV20/2501X
Segmento …*) 22 mm	BV20/2502X
Segmento …*) 25 mm	BV20/2503X
Braccio di fissaggio	BV20/2505X
Leva completa	BV20/2506KPLX
Prolunga	BV20/2510X

…*) di curvatura

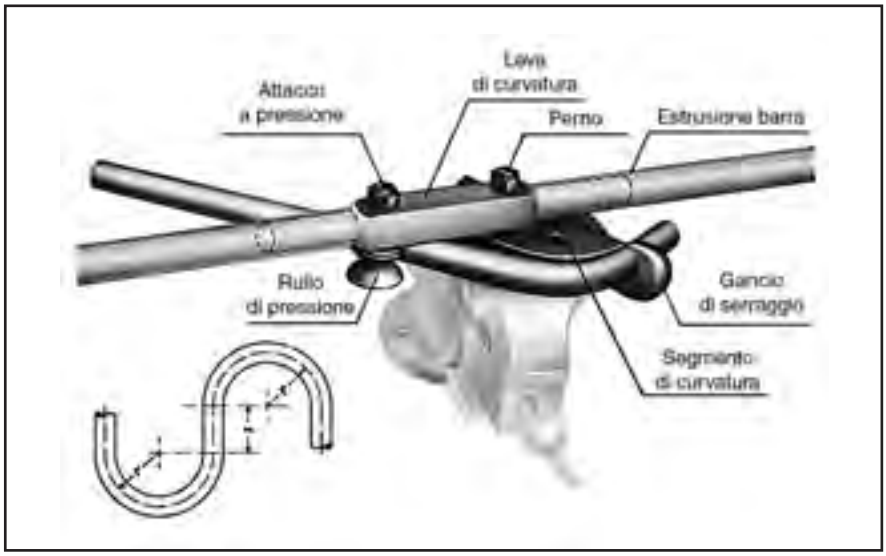

Caratteristiche e vantaggi dell'utensile per la curvatura di tubi:

1. **Struttura rigida**. La struttura rigida e la prolunga della barra consentono di eseguire la curvatura manuale senza riscaldare il tubo.
2. **Forma ottimizzata del rullo di curvatura**. Grazie alla speciale forma del rullo di curvatura, è possibile realizzare curvature ridotte senza appiattire il tubo.
3. **Serraggio antideformazione**. Il tubo non viene deformato a causa del serraggio.
4. **Raggio di curvatura ridotto**. Le curvature di ampiezza limitata permettono di ottenere tubi assemblati compatti.
5. **Utilizzo con morsa**. Per un uso semplice in officina, BV può essere serrato con una morsa.

Utensili manuali

Chiave Par-Lok

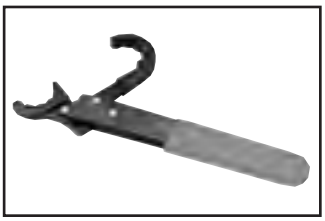
Chiave Par-Lok

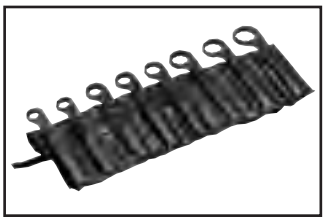
Kit di chiavi Par-Lok

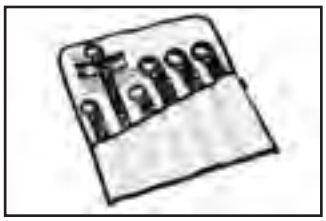
Kit di chiavi O-Lok®

Kit di chiavi Triple-Lok® e Ferulok

Chiave con dente di arresto a scatto, consente una rotazione a 360° ed è adatta a dimensioni esagonali da 10 mm a 41 mm e da 3/8˝ a 2 1/4˝ di larghezza. Le dimensioni in pollici sono conformi alle specifiche americane e sono indicate come NSN-5120-00-474-7227.

Installazione più veloce dei raccordi per tubi
Le chiavi con dente di arresto facilitano l'accesso ai punti più difficili da raggiungere, velocizzando l'installazione dei raccordi. Le robuste ganasce a scatto possono essere aperte direttamente sulle tubature, bloccate sugli esagoni dei raccordi e fissate con il dente di arresto con 1/8 di giro. I sei punti di contatto evitano la deformazione del raccordo, che si verifica in genere in seguito allo scivolamento della chiave. Sono strumenti ideali per l'installazione di sistemi di tubature in cui le linee compatte richiedono montaggio, smontaggio e rimontaggio dei raccordi numerose volte.

Specifiche
Le chiavi Par-Lok sono disponibili singolarmente o in kit con diverse combinazioni. Le ganasce Par-Lok sono realizzate in acciaio al carbonio ad alta percentuale, e con rivestimento nero. L'impugnatura delle chiavi Par-Lok è in acciaio di notevole spessore, trattata a caldo, e con rivestimento di colore nero resistente alla corrosione. Per disporre della massima forza, le chiavi sono state dotate di solidi rivetti in acciaio inossidabile e molle delle ganasce temperate.

Kit di chiavi O-Lok®
Set di sei chiavi da utilizzare con corpo e dado O-Lok® di dimensioni -4, -6 e -8. Il kit contiene chiavi per esagoni di dimensione 5/8˝, 11/16˝, 3/4˝, 13/16˝, 7/8˝ e 15/16˝.

Kit di chiavi Triple-Lok® e Ferulok
Set di cinque chiavi da utilizzare con corpo e dado Triple-Lok® e Ferulok di dimensioni -4, -6, -8, -10 e -12. Il kit contiene chiavi per esagoni di dimensione 9/16˝, 11/16˝, 7/8˝, 1˝ e ¼.

Caratteristiche e vantaggi della chiave Par-Lok:
1. **360**°. L'esagono non scivola e non viene danneggiato.
2. **Meccanismo a scatto**. Ideale per il montaggio di raccordi per tubi.
3. **Leggere**. Le chiavi Par-Lok possono essere facilmente trasportate in qualsiasi cassetta per utensili.

Dimensioni in pollici					Dimensioni metriche	
Diam. Esagono	Codice	Diam. Esagono	Codice	Diam. Esagono	Max coppia di serraggio Nm	Codice
3/8	860062-6	1 1/8	860062-18	10 mm	35	860063-10
7/16	860062-7	1 1/4	860062-20	11 mm	37	860063-11
1/2	860062-8	1 3/8	860062-22	12 mm	42	860063-12
9/16	860062-9	1 1/2	860062-24	13 mm	45	860063-13
5/8	860062-10	1 5/8	860062-26	14 mm	57	860063-14
1 1/16	860062-11	1 7/8	860062-30	16 mm	88	860063-16
3/4	860062-12	2	860062-32	17 mm	107	860063-17
1 3/16	860062-13	2 1/4	860062-36	19 mm	125	860063-19
7/8	860062-14	Kit completo di tutte e 8 le chiavi	860062-KIT2	21 mm	149	860063-21
1 5/16	860062-15			22 mm	178	860063-22
1	860062-16	Kit O-Lok® (6 chiavi)	860062-LKIT	24 mm	209	860063-24
Kit completo di tutte e 11 le misure	860062-KIT			27 mm	100	860063-27
		Kit Triple-Lok®/Ferulok (5 chiavi)	860062-XUKIT	30 mm	100	860063-30
				32 mm	170	860063-32
				36 mm	170	860063-36
				41 mm	310	860063-41
				Kit completo di tutte e 10 le misure da 10 a 22 mm		860063-KIT

WZK – Cassette per utensili

Sono disponibili cassette per utensili organizzate a scomparti, per riporre gli attrezzi che si usano regolarmente per la preparazione e la curvatura dei tubi. È possibile scegliere tra due diversi set:

Caratteristiche e vantaggi:

1. **Organizzazione razionale**. Per evitare che gli utensili vengano sporcati, rovinati, perduti o dimenticati.
2. **Praticità**. Si può trasportare sul luogo di montaggio tutto ciò che occorre in un'unica cassetta.
3. **Robustezza**. La robusta cassetta in metallo è ideale per l'utilizzo quotidiano in officina.

Articolo	Contenuto	Codice
Cassetta per utensili WZK1	Utensile per la curvatura BV6/18	WZK1KOMPLX
Cassetta per utensili WZK2	Utensile per la curvatura BV6/18, Tagliatubi a squadra AV 6/42, seghetto a mano, lima piatta, utensile di sbavatura, attrezzo per coni di montaggio VOMO e dima conica KONU.	WZK2KOMPLX

H

Utensili per assemblaggio O-ring

Utensile di installazione O-ring CORG per O-Lok®

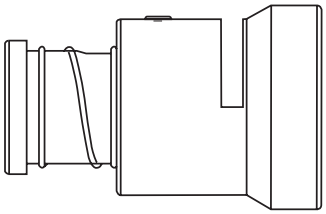

Gli utensili di assemblaggio CORG di Parker sono progettati per facilitare l'installazione dell'O-ring nell'apposita sede a mezza coda di rondine del raccordo a tenuta frontale. Disponibili nelle misure da –4 a –32 (tubo da 6 mm a 50 mm / da 1/4″ a 2″).

Ordinazione

Utensile CORG Codice	Misura raccordo	Dimensione O-ring
CORG-4	– 4	2-011
CORG-6	– 6	2-012
CORG-8	– 8	2-014
CORG-10	–10	2-016
CORG-12	–12	2-018
CORG-16	–16	2-021
CORG-20	–20	2-025
CORG-24	–24	2-029
CORG-32	–32	2-135

Funzionamento:
Per istruzioni dettagliate vedere il capitolo "F" "Montaggio dei raccordi"

L'utensile di assemblaggio CORG è facile da utilizzare seguendo alcune fasi:

1. Inserire l'O-ring nell'apposita sede situata sul lato dell'utensile.
2. Posizionare la parte terminale aperta dell'utensile sull'estremità ORFS del raccordo.
3. Con l'estremità del raccordo inserita a fondo nell' utensile, spingere il pistone dell'utensile fino a che l'O-ring non viene rilasciato nella scanalatura del raccordo.

Uncino per O-ring per O-Lok®

O-Ring Pick

L'uncino per O-ring di plastica consente di rimuovere facilmente gli O-ring senza provocare danni al raccordo.

Ordinazione

Articolo	Codice
Uncino per O-ring in plastica	O-RINGPICK

Caratteristiche e vantaggi degli utensili di installazione O-ring

1. **Specifici**. Gli utensili di installazione O-ring sono progettati appositamente per raccordi O-Lok® con scanalatura CORG. Gli O-ring non subiscono torsioni o danni durante il montaggio.

2. **Risparmio di costi**. Gli utensili di installazione O-ring sono facili da utilizzare e consentono di risparmiare tempo e costi durante l'assemblaggio degli O-ring.

Utensili da taglio per connessioni

Utensili per lamatura e maschi per filettature metriche

Per la realizzazione di connessioni metriche in conformità a ISO 6149 (per i dettagli vedere il capitolo D).

Questi utensili consentono la realizzazione precisa di connessioni metriche. Gli utensili per lamatura e i maschi per filettare sono realizzati in acciaio ad alta resistenza (HSS).

Ordinazione utensili per lamatura

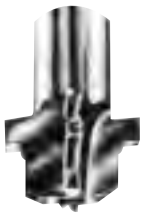

Dimensione connessione a norma ISO 6149	Codice di ordinazione	
	Lamatura ampia[1])	Lamatura ridotta[2])
M 08×1,0	R1449A	R1449B
M 10×1,0	R1450A	R1450B
M 12×1,5	R1451A	R1451B
M 14×1,5	R1452A	R1452B
M 16×1,5	R1453A	R1453B
M 18×1,5	R1454A	R1454B
M 22×1,5	R1455A	R1455B
M 27×2,0	R1456A	R1456B
M 33×2,0	R1457A	R1457B
M 42×2,0	R1458A	R1458B
M 48×2,0	R1459A	R1459B

1) con scanalatura ID
2) senza scanalatura ID

Ordinazione maschi per filettare

Dimensione connessione a norma ISO 6149	Codice di ordinazione
M08	M08×1-6H-TAP
M10	M10×1-6H-TAP
M12	M12×1.5-6H-TAP
M14	M14×1.5-6H-TAP
M16	M16×1.5-6H-TAP
M18	M18×1.5-6H-TAP
M22	M22×1.5-6H-TAP
M27	M27×2-6H-TAP
M33	M33×2-6H-TAP
M42	M42×2-6H-TAP
M48	M48×2-6H-TAP

H

Utensili per lamatura e maschi per filettature SAE diritte

Per la realizzazione di connessioni UNF in conformità a SAE J 1926-1 (per i dettagli vedere il capitolo D).

Questi utensili consentono la realizzazione precisa di connessioni UNF. Gli utensili per lamatura e i maschi per filettare sono realizzati in acciaio ad alta resistenza (HSS).

Utensili per lamatura

Utilizzo con dimensione di filettatura UNF	Dimensione taglia SAE	Codice di ordinazione
5/16-24	2	Y-34730
3/8-24	3	Y-34731
7/16-20	4	Y-34732
1/2-20	5	Y-34733
9/16-18	6	Y-34734
3/4-16	8	Y-34735
7/8-14	10	Y-34736
1 1/16-12	12	Y-34737
1 3/16-12	14	Y-34738
1 5/16-12	16	Y-34739
1 5/8-12	29	Y-34740
1 7/8-12	24	Y-34741
2 1/2-12	32	Y-34743

Maschi per filettare

Utilizzo con dimensione di filettatura UNF	Dimensione taglia SAE	Codice di ordinazione
5/16-24	2	5/16X24 UNF-2B
3/8-24	3	3/8X24 UNF-2B
7/16-20	4	7/16X20 UNF-2B
1/2-20	5	1/2X20 UNF-2B
9/16-18	6	9/16X18 UNF-2B
3/4-16	8	3/4X16 UNF-2B
7/8-14	10	7/8X14 UNF-2B
1 1/16-12	12	1 1/16X12 UNF-2B
1 3/16-12	14	1 3/16X12 UNF-2B
1 5/16-12	16	1 5/16X12 UNF-2B
1 5/8-12	29	1 5/8X12 UNF-2B
1 7/8-12	24	1 7/8X12 UNF-2B
2 1/2-12	32	2 1/2X12 UNF-2B

Funzionamento degli utensili per taglio connessioni

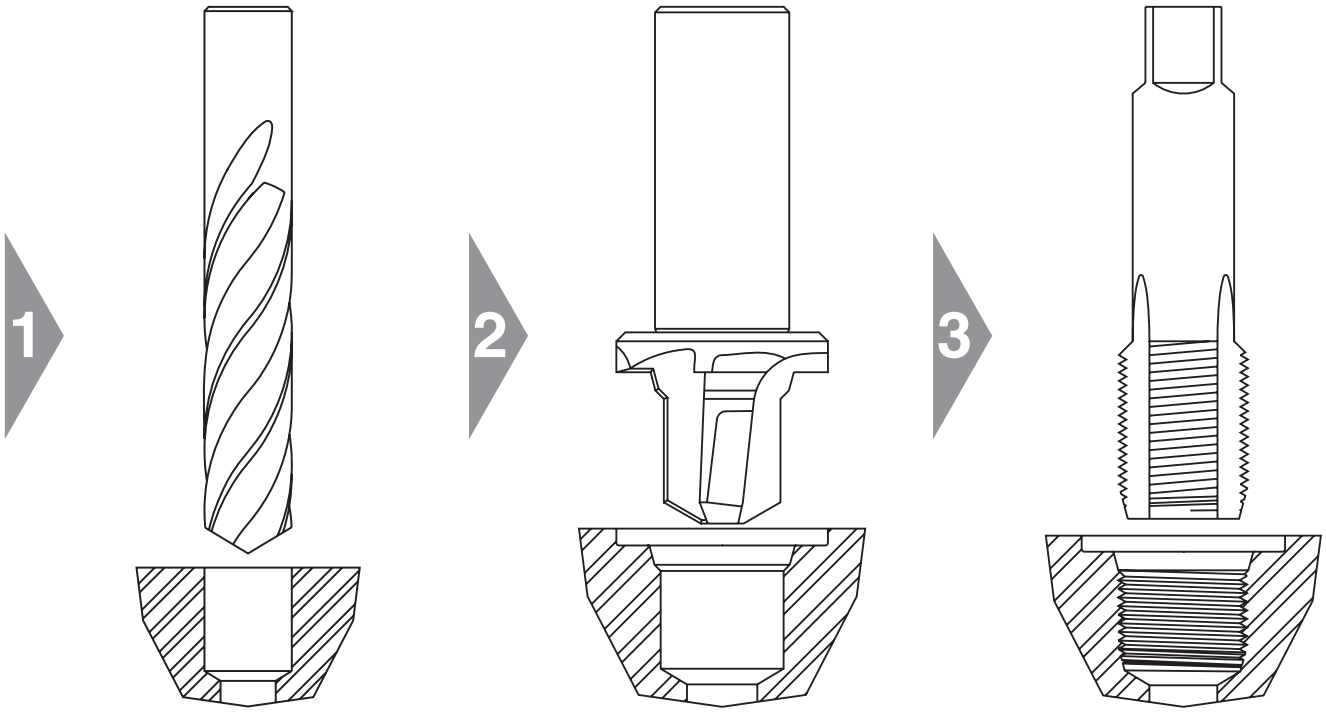

1. Perforazione foro pilota **2. Allargamento connessione** **3. Maschiatura della filettatura**

Nota:
Tutte le dimensioni devono essere conformi ai relativi standard. Per i dettagli vedere il capitolo D.
È necessario creare una superficie di lamatura piatta perpendicolare alla connessione.
Una rifinitura omogenea previene eventuali perdite o estrusione dell'O-ring.

Gli utensili per taglio connessioni sono fatti in acciaio ad alta resistenza(HSS).Sono ideali per utilizzo in officina e riparazioni.
La vita delle attrezzature dipende:

- Utilizzo con acciaio dolce o alluminio
- Settare la corretta velocità di taglio per la sede da creare
- Corretta lubrificazione
- Utilizzo limitato all'officina e per riparazione

Per produzioni in serie di sedi femmina, le attrezzature in oggetto non sono indicate.
Per la produzione Parker generalmente raccomanda l'utilizzo di lega al carbonio.

Identificazione della filettatura

Kit per l'identificazione della filettatura

Gli strumenti per l'identificazione della filettatura sono utili nell'assistenza all'identificazione delle filettature internazionali, quali:

- Filettature europee (filettatura metrica, BSPP, BSPT) e
- Filettature USA (filettature NPT e SAE diritta UNF)

Il kit per l'identificazione delle filettature è dotato di un set di contafiletti, profili di filettature e un manuale di istruzioni.

I componenti del kit per l'identificazione delle filettature non sono misuratori di alta precisione, ma semplici strumenti per uso in officina.

Ordinazione

Articolo	Codice di ordinazione
Kit per l'identificazione delle filettature	MIK-1

Attenzione: Disponibile solo in lingua inglese!

Piastra prova- connessioni

Le piastre prova-connessioni sono adatte all'identificazione delle filettature dei connettori maschi. Le due piastre prova-connessioni sono realizzate con filettature femmine per una rapida e facile identificazione, tramite semplice avvitamento della corretta estremità del connettore maschio.

- Filettature europee (filettatura Metrica, BSPP, BSPT) e
- Filettature USA (filettature NPT e SAE diritta UNF)

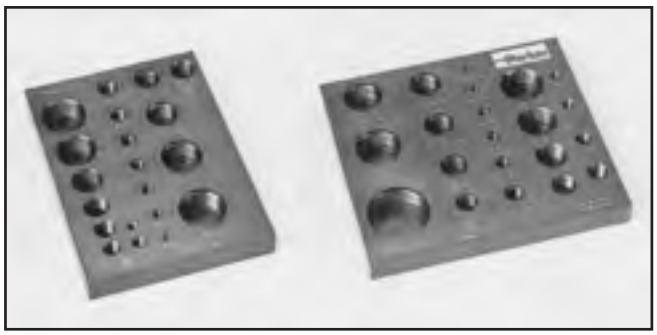

Ordinazione

Articolo	Codice di ordinazione
Piastra prova-connessioni per filettature diritte NPT e SAE	Portboard A
Piastra prova-connessioni per filettature metriche e Bspp/Bspt	Portboard B

Parker

Ermeto Originali
Raccordi DIN

Indice generale

Componenti per raccordi	**FM** p. I10	**FORM** p. I12	**M** p. I14	**D** p. I15	**PSR** p. I15	**DPR** p. I16
	S p. I17					
Tubo–tubo	**G** p. I18	**GR** p. I19	**W** p. I20	**T** p. I19	**TR** p. I22	**K** p. I24
	SV p. I25	**WSV** p. I26				
Tubo–dado girevole	**EW** p. I27	**EV** p. I28	**ET** p. I29	**EL** p. I30	**EVW** p. I31	**EVT** p. I32
	EVL p. I33	**DA** p. I34	**RED** p. I35	**KOR** (Acciaio/Ottone) p. I39	**KOR** (Acciaio inossidabile) p. I43	
Dado girevole–dado girevole	**GZ** p. I45	**GZR** S.46				
Terminale maschio diritto	**GEO** p. I48	**GE-M-ED** p. I49	**GE-R-ED** p. I50	**GE-R** p. I52	**GE-R(KEG)** p. I54	**GE-M** p. I55

Indice generale

Terminale maschio diritto	**GE-M(KEG)** p. I56	**GE-UNF/UN** p. I57	**GE-NPT** p. I58	**EGEO** p. I60	**EGE-M-ED** p. I61	**EGE-R-ED** p. I62
	EVGE-M-ED p. I63	**EVGE-R-ED** p. I64	**EGE-NPT** p. I65			
Dado girevole orientabile	**EW-M-ED** p. I66	**EW-R-ED** p. I67	**EV-M-ED** p. I68	**EV-R-ED** p. I69	**ET-M-ED** p. I70	**ET-R-ED** p. I71
	EL-M-ED p. I72	**EL-R-ED** p. I73	**EVW-M** p. I74	**EVW-R** p. I75	**EVT-M** p. I76	**EVT-R** p. I77
	EVL-M p. I78	**EVL-R** p. I79				
Raccordo orientabile con dado di bloccagio	**WEE-R** p. I80	**WEE-OR** p. I81	**WEE-M** p. I81	**WEE-UNF** p. I81	**TEE-OR** p. I81	**TEE-M** p. I81
	TEE-R p. I81	**TEE-UNF** p. I81	**LEE-OR** p. I81	**LEE-M** p. I81	**LEE-R** p. I81	**LEE-UNF** p. I81
	VEE-OR p. I81	**VEE-M** p. I81	**VEE-R** p. I81	**VEE-UNF** p. I81		

Indice generale

Raccordo banjo	**WH-M-KDS** p. I82	**WH-M** p. I81	**WH-R-KDS** p. I84	**WH-R** p. I85	**TH-M-KDS** p. I86	**TH-M** p. I87
	TH-R-KDS p. I88	**TH-R** p. I89	**SWVE-M/KDS** p. I90	**SWVE-R/KDS** p. I91	**DSVW-M** p. I92	**DSVW-R** p. I93
Raccordo non orientabili	**WE-NPT** p. I94	**WE-M(KEG)** p. I95	**WE-M** p. I96	**WE-R** p. I97	**WE-R (KEG)** p. I98	**TE-M** p. I99
	TE-R p. I100	**TE-R (KEG)** p. I101	**TE-M(KEG)** p. I102	**LE-M** p. I103	**LE-R** p. I104	**LE-R (KEG)** p. I105
	LE-M(KEG) p. I106					
Tubo–terminale femmina	**GAI-M** p. I107	**GAI-R** p. I108	**GAI-NPT** p. I109			
Raccordo riduzione	**RI-ED** p. I110	**RI** p. I111				
Adattatori monometro	**MAV** p. I112	**MAVE** p. I113				

Indice generale

Tappi	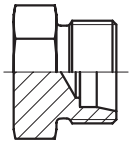 **ROV** p. I114	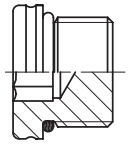 **VSTI M-OR** p. I115	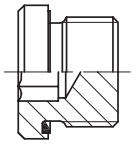 **VSTI M/R-ED** p. I116	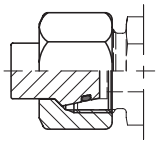 **VKA** p. I117	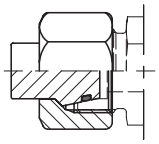 **VKAM** p. I118	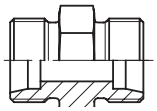 **BUZ** p. I119
	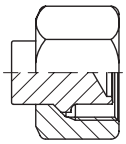 **BUZM** p. I120					
Componenti	**GM** p. I121	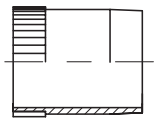 **VH** p. I122	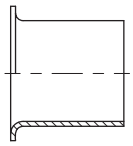 **E** p. I123	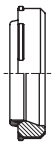 **DOZ** p. I124	**ED** p. I125	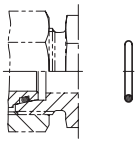 **OR** p. 126
	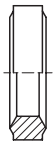 **DKI** p. I128	**KDS** p. I129	**KD** p. I130	**DKAZ** p. I131	**DKA** p. I132	

Come ordinare

GE-R-ED Terminale maschio diritto

Filettatura maschio BSPP – Guarnizione ED (ISO 1179) / Estremità conica EO 24°

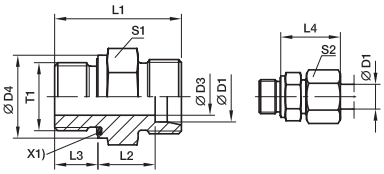

X1) Guarnizione Eolastic ED

Serie	D1	T1	D3	D4	L1	L2	L3	L4	S1	S2	Peso g/1 pezzo	Codice di ordinazione*	PN (bar)[1] CF	71	MS
S[4])	06	G 1/4 A	4	19	32,0	13,0	12	28	19	17	35	**GE06SREDOMD**	800	630	400
	06	G 1/8 A	4	14	27,5	12,5	8	27	14	17	21	**GE06SR1/8EDOMD**	500	315	
	06	G 3/8 A	4	22	34,5	15,5	12	30	22	17	52	**GE06SR3/8EDOMD**	630	630	
	06	G 1/2 A	4	27	39,0	18,0	14	33	27	17	83	**GE06SR1/2EDOMD**	630	400	
	08	G 1/4 A	5	19	34,0	15,0	12	30	19	19	41	**GE08SREDOMD**	800	630	400
	08	G 3/8 A	5	22	34,5	15,5	12	30	22	19	57	**GE08SR3/8EDOMD**	800	630	
	08	G 1/2 A	5	27	39,0	18,0	14	33	27	19	89	**GE08SR1/2EDOMD**	630	400	
	10	G 3/8 A	7	22	34,5	15,0	12	31	22	22	55	**GE10SREDOMD**	800	630	400
	10	G 1/4 A	5	19	34,0	14,5	12	31	19	22	42	**GE10SR1/4EDOMD**	800	630	
	10	G 1/2 A	7	27	39,0	17,5	14	34	27	22	97	**GE10SR1/2EDOMD**	630	630	
	12	G 3/8 A	8	22	36,5	17,0	12	33	22	24	62	**GE12SREDOMD**	630	630	400
	12	G 1/4 A	5	19	36,0	16,5	12	33	22	24	61	**GE14SREDOMD**	630	630	
	12	G 1/2 A	8	27	39,0	17,5	14	34	27	24	99		630	630	
	14	G 1/2 A	10	27	41,0	19,0	14	37	27	27	96	**GE14SR3/8EDOMD**	630	630	400
	14	G 3/8 A	8	22	38,5	18,5	12	36	24	27	7[illegible]		630	630	
	14	G 3/4 A	10	32	45,0	21,0	16	39	32	27	1[illegible]	**GE14SR3/4EDOMD**	[illegible]	400	
	16	G 1/2 A	12	27	41,0	18,5	14	37	27	30		**GE16SREDOMD**	[illegible]	400	250
	16	G 3/8 A	8	22	38,5	18,0	12	36	27	30			[illegible]	400	
	16	G 3/4 A	12	32	45,0	20,5	16	39	32	30	1[illegible]	**GE16SR3/8EDOMD**	[illegible]	400	
	20	G 3/4 A	16	32	47,0	20,5	16	42	32	36	14[illegible]	**GE16SR3/4EDOMD**	[illegible]	400	250
	20	G 1/2 A	12	27	45,0	20,5	14	42	32	36	142	**GE20SREDOMD**	420	400	
	20	G 1 A	16	40	51,0	22,5	18	44	41	36	265		420	400	
	20	G 1 1/4 A	16	50	53,0	22,5	20	44	50	36	404	**GE[illegible]OMD**	420	400	
	25	G 1 A	20	40	53,0	23,0	18	47	41	46	266	**GE25SREDOMD**	420	400	250
	25	G 1/2 A	12	27	49,0	23,0	14	47	41	46	228	**GE25SR1/2EDOMD**	420	400	
	25	G 3/4 A	16	32	51,0	23,0	16	47	41	46	255	**GE25SR3/4EDOMD**	420	400	
	25	G 1 1/4 A	20	50	55,0	23,0	20	47	50	46	411	**GE25SR11/4EDOMD**	420	400	
	25	G 1 1/2 A	20	55	60,0	26,0	22	50	55	46	549	**GE25SR11/2EDOMD**	315	315	
	30	G 1 1/4 A	25	50	57,0	23,5	20	50	50	50	418	**GE30SREDOMD**	420	400	250
	30	G 1 A	20	40	55,0	23,5	18	50	46	50	344	**GE30SR1EDOMD**	420	400	
	30	G 1 1/2 A	25	55	62,0	26,5	22	53	55	50	530	**GE30SR11/2EDOMD**	315	315	
	38	G 1 1/2 A	32	55	64,0	26,0	22	57	55	60	563	**GE38SREDOMD**	420	315	200
	38	G 1 1/4 A	25	50	62,0	26,0	20	57	55	60	575	**GE38SR11/4EDOMD**	420	315	

[1]) Pressione indicata = Articolo disponibile
[4]) S = Serie pesante

$\frac{PN\ (bar)}{10} = PN\ (MPa)$

Consegna senza dado né anello. Per informazioni sull'ordinazione di raccordi completi o sui materiali di tenuta alternativi vedere pag. I7.

*Aggiungere i **suffissi** qui di seguito in base al materiale e alla superficie richiesti.

Materiale	Su[illegible]		Materiale di tenuta standard (non occorre suffisso aggiuntivo)
Acciaio, zincato, esente da CromoVI		GE16SREDOMDCF	
Acciaio inossidabile		GE16SREDOMD71	NBR
Ottone	M	GE16SREDOMDM	VIT NBR

La variante dell'ordine corrispondente è contenuta nella tabella riportata nella parte inferiore di ogni capitolo DIN.

È facile ordinare nel modo corretto!

Fase 1
Selezione del codice di ordinazione

1.1 Tutte le dimensioni di raccordi disponibili nel nostro programma sono chiaramente elencate nell'indice all'inizio di questo catalogo.

1.2 Aprire il catalogo alla pagina corrispondente contenente le informazioni dettagliate sul prodotto prescelto.

1.3 Selezionare le dimensioni di raccordo richieste! Il codice di ordinazione di base è stampato in grassetto sul lato destro della tabella delle dimensioni.

Esempio: **GE16SREDOMD**

Fase 2
Selezione del materiale, della superficie e del materiale di tenuta

Ora aggiungere semplicemente al codice di ordinazione di base il codice corrispondente alla variante di superficie e materiale del prodotto richiesto. Questo codice è contenuto nella tabella riportata nella parte inferiore di ogni pagina.

2.1 Materiale

in base al materiale e alla superficie richiesti.e di tenuta aalternativo

Esempio: raccordo in acciaio esente da cromoVI con guarnizione ED in materiale FKM.
GE16SRED+OMD+**VIT+CF**
= GE16SREDVITOMDCF

Esempio: raccordo in acciaio inossidabile con guarnizione ED in materiale NBR (es. Perbunan)
GE16SRED**OMD+NBR+71**
= GE16SREDNBROMD71

Fase 3
All'ordinazione dei raccordi completi di dadi e anelli

3.1. Anelli taglienti a tenuta metallica PSR/DPR/D: per questi tipi eliminare i suffissi "OMD" o "X". Esempio: **GE16SREDCF**

3.2. Dado a duplice funzione EO-2 con guarnizione in gomma: per questi tipi eliminare i suffissi "OMD" o "X" e aggiungere una **"Z"** prima del suffisso della serie (LL, L, S)
Esempio: **ordine con dado a duplice funzione EO-2**
GE16**(+Z)**SREDCF
= GE16ZSREDCF

Perbunan = marchio registrato di Bayer

Come ordinare i raccordi EO

Esempio: **GE16ZSR3/8ED CF**

Materiale
in base al materiale e alla superficie richiesti del raccordo/rivestimento

CF	Esente da cromoVI
71	Acciaio inossidabile
MS	Ottone
(spazio vuoto)	acciaio, fosfato nero (speciale)

Montaggio

OMD	Senza dado né anello, ma con tutti gli altri componenti come le guarnazioni
X	Solo corpo. Corpo di base del raccordo senza alcun dado, anello, guarnizione o altro componente

Materiale
in base al materiale e alla superficie richiesti.e di tenuta

NBR	Gomma nitrile (omesso per raccordi in acciaio e ottone)
VIT	Fluorocarburo FKM (omesso per raccordi in acciaio inossidabile)

Tipo
Codice relativo alla forma o alla dimensione. Vdere indice generale.

Diam. esterno tubo in mm
Esempio:
16 16 mm Dia.

Serie

LL	Ultraleggera
L	Leggera
S	Pesante

Versione PSR/DPR/EO-2

(spazio vuoto)	PSR/DPR/D Anello tagliente D per Serie LL e ottone Anello progressivo DPR per acciaio inox Anello ad arresto progressivo PSR per acciaio
Z	EO-2

Tipo e dimensioni della filettatura

Tipo

M…	Metrica parallela
M…KEG	Metrica conica
R…	BSPP
R…KEG	BSPT
…UN/UNF	SAE diritta
…NPT	filettatura tubo

Dimensioni

Nessuna dimensione:	filettatura di dimensioni standard

Esempio:
1/2 1/2″
(mostrato solo sul salto dimensioni)

Tipo di guarnizione

(spazio vuoto)		Guarnizione standard
	ISO 6149	O-ring
	M/R	Bordo tagliente in metallo
	M/R KEG	filettatura conica
	UN/UNF	O-ring
	NPT	filettatura conica
ED	M/R	Guarnizione Eolastic
KD	WH/TH	Guarn. banjo in plastica
KDS	WH/TH	Guarnizione banjo elastomerica

Esempi

Codice di ordinazione	Descrizione
GE20ZSR1/2EDCF	Terminale maschio diritto, EO-2, diam. est. tubo 12 mm, serie pesante, G ½ BSPP, guarnizione Eolastic, completo di dado e anello, raccordo in acciaio privo esente da cromoVI, tutte le guarnizioni NBR
GE12LR71X	Terminale maschio ritto, diam. est. tubo 12 mm, serie leggera, G 3/8 BSPP, guarnizione metallica tipo B, raccordo in acciaio inossidabile, solo corpo
EVT08LOMDMS	T di linea con codolo orientabile, diam. est. tubo 8 mm, serie leggera, raccordo in ottone senza dado né anello, codolo premontato con dado e anello
EL38VITOMDCF	T di derivazione con dado girevole orientabile, diam. est. tubo 38 mm, serie pesante, raccordo in acciaio zincato senza dado né anello. Estremità dado girevole con guarnizione FKM
DOZ04LL	Guarnizione di ricambio per giunti EO-2, diam. est. 4 mm, serie ultraleggera, acciaio con guarnizione in gomma nitrile

Perbunan = marchio registrato di Bayer

Codice per stili/forme dei raccordi

BUZ	Tappo protettivo per coni
BUZM	Tappo protettivo con dado per coni
D	Anello tagliente – Estremità conica EO 24°
DA	Adattatore distanziale – Dado girevole EO 24° DKO/Estremità conica EO 24°
DKA	Anello di tenuta – Per raccordi banjo WH/TH e SWVE
DKAZ	Anello di tenuta – Per banjo DSVW per basse pressioni
DKI	Anello di tenuta per connetttori portamanometri
DOZ	Anello di tenuta in gomma EO-2
DPR	Anello progressivo – Estremità conica EO 24°
DSVW-M	Gomito banjo per basse pressioni – Estremità conica EO 24°/Filettatura maschio metrica
DSVW-R	Gomito banjo per basse pressioni – Estremità conica EO 24°/Filettatura maschio BSPP
E	Inserto di rinforzo tubo – Per tubature in plastica
ED	Guarnizione in gomma Eolastic (per filettature metriche e BSPP parallele)
EGE-M-ED	Raccordo con dado girevole – Filettatura maschio metrica – Guarnizione ED (ISO 9974)/Dado girevole EO 24° DKO
EGE-NPT	Raccordo con dado girevole – Filettatura maschio NPT (SAE J476)/Dado girevole EO 24° DKO
EGEO	Raccordo con dado girevole – Filettatura maschio metrica – O-ring (ISO 6149)/Dado girevole EO 24° DKO
EGE-R-ED	Raccordo con dado girevole – Filettatura maschio BSPP – Guarnizione ED (ISO 1179)/Dado girevole EO 24° DKO
EL	T di derivazione con dado girevole/Estremità conica EO 24°/Dado girevole EO 24° DKO
EL-M-ED	T di derivazione orientabile con dado girevole assemblato – Estremità conica EO 24°/Filettatura maschio metrica – Guarnizione ED (ISO 9974)
EL-R-ED	T di derivazione orientabile con dado girevole assemblato – Estremità conica EO 24°/Filettatura metrica BSPP – Guarnizione ED (ISO 1179)
ET	T di linea con dado girevole – Estremità conica EO 24°/Dado girevole EO 24° DKO
ET-M-ED	T di linea orientabile con dado girevole assemblato – Estremità conica EO 24°/Filettatura metrica maschio – Guarnizione ED (ISO 9974)
ET-R-ED	T di linea orientabile con dado girevole assemblato – Estremità conica EO 24°/Filettatura maschio BSPP – Guarnizione ED (ISO 1179)
EV	Gomito a 45° con dado girevole – Estremità conica EO 24°/Dado girevole EO 24° DKO
EVGE-M-ED	Raccordo per codolo – Filettatura maschio metrica – ED (ISO 9974)/Codolo EO orientabile
EVGE-R-ED	Raccordo per codolo – Filettatura maschio BSPP – Guarnizione ED (ISO 1179)/Codolo EO orientabile
EVL	T di derivazione per codolo – Estremità conica EO 24°/Codolo EO orientabile
EVL-M	T di derivazione codolo orientabile assemblato – Estremità conica EO 24°/Filettatura maschio metrica – bordo di tenuta metallico (ISO 9974)
EVL-R	T di derivazione codolo orientabile assemblato – Estremità conica EO 24°/Filettatura maschio BSPP – bordo di tenuta metallico (ISO 1179)
EV-M-ED	Gomito 45° orientabile con dado girevole assemblato – Estremità conica EO 24°/Filettatura maschio metrica – Guarnizione ED (ISO 9974)
EV-R-ED	Gomito 45° orientabile con dado girevole assemblato – Estremità conica Eo 24°/Filettatura maschio BSPP – Guarnizione ED (ISO 1179)
EVT	T di linea per codolo – Estremità conica EO 24°/Codolo EO orientabile
EVT-M	T di linea codolo orientabile assemblato – Estremità conica EO 24°/Filettatura maschio metrica – bordo di tenuta metallico (ISO 9974)
EVT-R	T di linea codolo orientabile assemblato – Estremità conica EO 24°/Filettatura maschio BSPP – bordo di tenuta metallico (ISO 1179)
EVW	Gomito per codolo – Estremità conica EO 24°/Codolo EO orientabile
EVW-M	Gomito codolo orientabile assemblato – Estremità conica EO 24°/Filettatura maschio metrica – bordo di tenuta metallico (ISO 9974)
EVW-R	Gomito codolo orientabile assemblato – Estremità conica EO 24°/Filettatura maschio BSPP – bordo di tenuta metallico (ISO 9974)
EW	Gomito con dado girevole – Estremità conica EO 24°/Dado girevole EO 24° DKO
EW-M-ED	Gomito orientabile con dado girevole assemblato – Estremità conica EO 24°/Filettatura maschio metrica – Guarnizione ED (ISO 9974)
EW-R-ED	Gomito orientabile con dado girevole assemblato – Estremità conica EO 24°/Filettatura maschio BSPP – Guarnizione ED (ISO 1179)
FM	Dado a duplice funzione EO2
FORM	Dado a duplice funzione EO2-FORM
G	Raccordo intermedio – Estremità conica EO 24°
GAI-M	Terminale diritto femmina – Filettatura metrica (ISO 9974-1)/Estremità conica EO 24°
GAI-NPT	Terminale diritto femmina – Filettatura femmina NPT (SAE 476)/Estremità conica EO 24°
GAI-R	Terminale diritto femmina – Filettatura femmina BSPP (ISO 1179-1)/Estremità conica EO 24°
GE-M	Terminale maschio diritto – Filettatura maschio metrica – bordo di tenuta metallico (ISO 9974)/Estremità conica EO 24°
GE-M (KEG)	Terminale maschio diritto – Filettatura maschio metrica conica corta (DIN 3852-1, tipo C)/Estremità conica EO 24°
GE-M-ED	Terminale maschio diritto – Filettatura metrica maschio – ED (ISO 9974)/Estremità conica EO 24°
GE-NPT	Terminale maschio diritto – Filettatura maschio NPT (SAE J476)/Estremità conica EO 24°
GEO	Terminale maschio diritto – Filettatura metrica maschio – O-ring (ISO 6149)/Estremità conica EO 24°
GE-R	Terminale maschio diritto – Filettatura maschio BSPP – bordo di tenuta metallico ED (ISO 1179)/Estremità conica EO 24°
GE-R (KEG)	Terminale maschio diritto – Filettatura maschio BSPP conica corta (DIN 3852-2, tipo C)/Estremità conica EO 24°
GE-R-ED	Terminale maschio diritto – Filettatura maschio BSPP – Guarnizione ED (ISO 1179)/Estremità conica EO 24°
GE-UNF/UN	Terminale maschio diritto – Filettatura maschio UNF/UN – O-ring (ISO 11926)/Estremità concia EO 24°
GM	Dado di bloccaggio per raccordi passaparatia – Per raccordi passaparatia SV e WSV
GR	Raccordo riduzione diritto – Estremità conica EO 24°

Codice per stili/forme dei raccordi

GZ	Raccordo intermedio con dado girevole – Dado girevole EO 24° DKO
GZR	Raccordo riduzione con dado girevole – Dado girevole EO 24° DKO
K	Raccordo intermedio a croce – Estremità conica EO 24°
KD	Anello di tenuta in gomma per raccordi banjo WH/TH in acciaio inossidabile – Per connessioni con lamatura ampia
KDS	Anello di tenuta in gomma per raccordi banjo WH/TH in acciaio – Per connessioni con lamatura ampia e ridotta
KOR	Raccordo riduzione tubo – Acciaio e ottone – Codolo EO orientabile/Estremità conica EO 24°
LEE	Gomito orientabile con dado di bloccaggio – EO 24°/filettatura orientabile
LE-M	T di derivazione con terminale maschio – Estremità conica EO 24°/Filettatura maschio metrica – bordo di tenuta metallico (ISO 9974)
LE-M (KEG)	T di derivazione con terminale maschio – Estremità conica EO 24°/Filettatura maschio metrica conica corta (DIN 3852-1, Configurazione C)
LE-R	T di derivazione con terminale maschio – Estremità conica EO 24°/Filettatura maschio BSPP – bordo di tenuta metallico (ISO 1179)
LE-R (KEG)	T di derivazione con terminale maschio – Estremità conica EO 24°/Filettatura maschio BSP conica corta (DIN 3852-2, tipo C)
M	Dado – Estremità conica EO 24°
MAV	Connettore per manometro – Filettatura femmina BSPP/Estremità conica EO 24°
MAVE	Connettore per manometro con dado girevole – Filettatura femmina BSPP/Dado girevole EO 24° DKO
OR	O-ring
PSR	Anello ad arresto progressivo – Estremità conica EO 24°
RED	Raccordo riduzione tubo – Dado girevole EO 24° DKO/Estremità conica EO 24°
RI	Raccordo riduzione/espansione filettatura – Filettatura maschio BSPP – bordo di tenuta metallico (ISO 1179)/Filettatura femmina BSPP (ISO 1179-1)
RI-ED	Raccordo riduzione/espansione filettatura – Filettatura maschio BSPP – Guarnizione ED (ISO 1179)/Filettatura femmina BSPP (ISO 1179-1)
ROV	Tappo protettivo per estremità tubi – Estremità conica EO 24°
S	Ghiera passante di bloccagio – per fori filettatura in conformità a DIN 3854
SV	Raccordo intermedio passaparatia – Estremità conica EO 24°
SWVE-M	Gomito banjo – Estremità conica EO 24°/Filettatura maschio metrica
SWVE-R	Gomito banjo – Estremità conica EO 24°/Filettatura maschio BSPP
T	Raccordo intermedio a T – Estremità conica EO 24°
TEE	Gomito orientabile con dado di bloccaggio – EO 24°/filettatura orientabile
TE-M	T di linea con terminale maschio – Estremità conica EO 24°/Filettatura maschio metrica – bordo di tenuta metallico (ISO 9974)
TE-M (KEG)	T di linea con terminale maschio – Estremità conica EO 24°/Filettatura maschio metrica conica corta (DIN 3852-1, tipo C)
TE-R	T di linea con terminale maschio – Estremità conica EO 24°/Filettatura maschio BSPP – bordo di tenuta metallico (ISO 1179)
TE-R (KEG)	T di linea con terminale maschio – Estremità conica EO 24°/Filettatura maschio BSP conica corta (DIN 3852-2, tipo C)
TH-M	T banjo per alte pressioni – Estremità conica EO 24°/Filettatura maschio metrica con anello di tenuta in metallico
TH-M-KDS	T banjo per alte pressioni – Estremità conica EO 24°/Filettatura maschio metrica con anello di tenuta in gomma
TH-R	T banjo per alte pressioni – Estremità conica EO 24°/Filettatura maschio BSPP con anello di tenuta metallico
TH-R-KDS	T banjo per alte pressioni – Estremità conica EO 24°/Filettatura maschio BSPP con anello di tenuta in gomma
TR	Raccordo riduzione a T – Estremità conica EO 24°
VEE	Gomito orientabile con dado di bloccaggio – EO 24°/filettatura orientabile
VH	Ghiera di rinforzo – Per tubature metalliche con pareti sottili
VKA	Tappo protettivo per coni – Dado girevole EO 24° DKO
VKAM	Tappo protettivo con dado per coni – Dado girevole EO 24° DKO
VSTI M/R-ED	Tappo protettivo per connessioni – Filettatura maschio metrica – Guarnizione ES (ISO 9974)/Filettatura maschio BSPP – Guarnizione ED (ISO 1179)
VSTI M-OR	Tappo protettivo per connessioni – Filettatura maschio metrica – O-ring (ISO 6149)
W	Raccordo intermedio a gomito – Estremità conica EO 24°
WEE	Gomito orientabile con dado di bloccaggio – EO 24°/filettatura orientabile
WE-M	Gomito con terminale maschio – Estremità conica EO 24°/Filettatura maschio metrica – bordo di tenuta metallico (ISO 9974)
WE-M (KEG)	Gomito con terminale maschio – Estremità conica EO 24°/Filettatura maschio metrica conica corta (DIN 3852-1, tipo C)
WE-NPT	Gomito con terminale maschio – Estremità conica EO 24°/Filettatura maschio NPT (SAE J476)
WE-R	Gomito con terminale maschio – Estremità conica EO 24°/Filettatura maschio BSPP – bordo di tenuta metallico (ISO 1179)
WE-R (KEG)	Gomito con terminale maschio – Estremità conica EO 24°/Filettatura maschio BSP conica corta (DIN 3852-2, tipo C)
WH-M	Gomito banjo per alte pressioni – Estremità conica EO 24°/Filettatura maschio metrica con anello die tenuta metallico
WH-M-KDS	Gomito banjo per alte pressioni – Estremità conica EO 24°/Filettatura maschio metrica con anello di tenuta in gomma
WH-R	Gomito banjo alte pressioni – Estremità conica EO 24°/Filettatura maschio BSPP anello di tenuta metallico
WH-R-KDS	Gomito banjo per alte pressioni – Estremità conica EO 24°/Filettatura maschio BSPP con anello di tenuta in gomma
WSV	Gomito passaparatia – Estremità conica EO 24°
WH-R-KDS	Gomito banjo per alte pressioni – Estremità conica EO 24°/Filettatura maschio BSPP con anello di tenuta in gomma
WSV	Gomito passaparatia – Estremità conica EO 24°

FM Dado a duplice funzione EO2

per tubi in acciaio

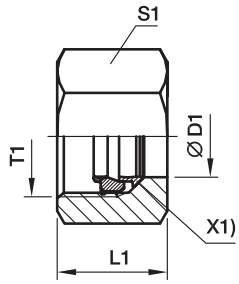

X1) Anello di ritenzione

Serie	D1	T1	L1	S1	Codice di ordinazione FM…CF Acciaio, zincato, esente da cromoVI passiv. + guarnizione Guarnizione NBR	PN (bar)	FM…VITCF Acciaio, zincato, esente da cromoVI passiv. + guarnizione Guarnizione FKM	PN (bar)	Peso g/1 pezzo
LL	04	M 08×1,0	11,0	10	**FM04LLCF**	100	—	100	5
	06	M 10×1,0	11,5	12	—	—	—	—	6
L	06	M 12×1,5	14,5	14	**FM06LCF**	500	**FM06LVITCF**	500	12
	08	M 14×1,5	14,5	17	**FM08LCF**	500	**FM08LVITCF**	500	17
	10	M 16×1,5	15,5	19	**FM10LCF**	500	**FM10LVITCF**	500	22
	12	M 18×1,5	15,5	22	**FM12LCF**	400	**FM12LVITCF**	400	30
	15	M 22×1,5	17,0	27	**FM15LCF**	400	**FM15LVITCF**	400	48
	18	M 26×1,5	18,0	32	**FM18LCF**	400	**FM18LVITCF**	400	70
	22	M 30×2,0	20,0	36	**FM22LCF**	250	**FM22LVITCF**	250	94
	28	M 36×2,0	21,0	41	**FM28LCF**	250	**FM28LVITCF**	250	106
	35	M 45×2,0	24,0	50	**FM35LCF**	250	**FM35LVITCF**	250	160
	42	M 52×2,0	24,0	60	**FM42LCF**	250	**FM42LVITCF**	250	244
S	06	M 14×1,5	16,5	17	**FM06SCF**	800	**FM06SVITCF**	800	20
	08	M 16×1,5	16,5	19	**FM08SCF**	800	**FM08SVITCF**	800	23
	10	M 18×1,5	17,5	22	**FM10SCF**	800	**FM10SVITCF**	800	37
	12	M 20×1,5	17,5	24	**FM12SCF**	630	**FM12SVITCF**	630	39
	14	M 22×1,5	20,5	27	**FM14SCF**	630	**FM14SVITCF**	630	60
	16	M 24×1,5	20,5	30	**FM16SCF**	630	**FM16SVITCF**	630	72
	20	M 30×2,0	24,0	36	**FM20SCF**	420	**FM20SVITCF**	420	121
	25	M 36×2,0	27,0	46	**FM25SCF**	420	**FM25SVITCF**	420	221
	30	M 42×2,0	29,0	50	**FM30SCF**	420	**FM30SVITCF**	420	248
	38	M 52×2,0	32,5	60	**FM38SCF**	420	**FM38SVITCF**	420	367

$\frac{\text{PN (bar)}}{10}$ = PN (MPa)

FM Dado a duplice funzione EO2

per tubi in acciaio inossidabile

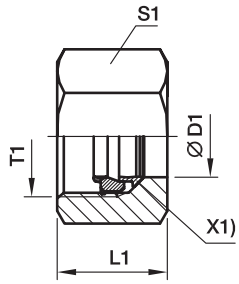

X1) Anello di ritenzione

Serie	D1	T1	L1	S1	Codice di ordinazione FM…71 Acciaio inossidabile Guarnizione FKM	PN (bar)	FM…NBR71 Acciaio inossidabile Guarnizione NBR	PN (bar)	Acciaio, zincato esente da cromoVI passiv. + guarnizione Anello di ritenzione: acciaio inossidabile Edelstahl Guarnizione NBR	PN (bar)	Acciaio, zincato esente da cromoVI passiv. + guarnizione Anello di ritenzione: acciaio inossidabile Edelstahl Guarnizione FKM	PN (bar)	Peso g/1 pezzo
LL	04	M 08×1,0	11,0	10	—	—	—	—	**FM04LLSSA**	100	—	—	5
	06	M 10×1,0	11,5	12	—	—	—	—	**FM06LLSSA**	100	—	—	6
L	06	M 12×1,5	14,5	14	**FM06L71**	315	**FM06LNBR71**	315	**FM06LSSA**	315	**FM06LVITSSA**	315	12
	08	M 14×1,5	14,5	17	**FM08L71**	315	**FM08LNBR71**	315	**FM08LSSA**	315	**FM08LVITSSA**	315	17
	10	M 16×1,5	15,5	19	**FM10L71**	315	**FM10LNBR71**	315	**FM10LSSA**	315	**FM10LVITSSA**	315	22
	12	M 18×1,5	15,5	22	**FM12L71**	315	**FM12LNBR71**	315	**FM12LSSA**	315	**FM12LVITSSA**	315	30
	15	M 22×1,5	17,0	27	**FM15L71**	315	**FM15LNBR71**	315	**FM15LSSA**	315	**FM15LVITSSA**	315	48
	18	M 26×1,5	18,0	32	**FM18L71**	315	**FM18LNBR71**	315	**FM18LSSA**	315	**FM18LVITSSA**	315	70
	22	M 30×2,0	20,0	36	**FM22L71**	160	**FM22LNBR71**	160	**FM22LSSA**	160	**FM22LVITSSA**	160	94
	28	M 36×2,0	21,0	41	**FM28L71**	160	**FM28LNBR71**	160	**FM28LSSA**	160	**FM28LVITSSA**	160	106
	35	M 45×2,0	24,0	50	**FM35L71**	160	**FM35LNBR71**	160	**FM35LSSA**	160	**FM35LVITSSA**	160	160
	42	M 52×2,0	24,0	60	**FM42L71**	160	**FM42LNBR71**	160	**FM42LSSA**	160	**FM42LVITSSA**	160	244
S	06	M 14×1,5	16,5	17	**FM06S71**	630	**FM06SNBR71**	630	**FM06SSSA**	630	**FM06SVITSSA**	630	20
	08	M 16×1,5	16,5	19	**FM08S71**	630	**FM08SNBR71**	630	**FM08SSSA**	630	**FM08SVITSSA**	630	23
	10	M 18×1,5	17,5	22	**FM10S71**	630	**FM10SNBR71**	630	**FM10SSSA**	630	**FM10SVITSSA**	630	37
	12	M 20×1,5	17,5	24	**FM12S71**	630	**FM12SNBR71**	630	**FM12SSSA**	630	**FM12SVITSSA**	630	39
	14	M 22×1,5	20,5	27	**FM14S71**	630	**FM14SNBR71**	630	**FM14SSSA**	630	**FM14SVITSSA**	630	60
	16	M 24×1,5	20,5	30	**FM16S71**	400	**FM16SNBR71**	400	**FM16SSSA**	400	**FM16SVITSSA**	400	72
	20	M 30×2,0	24,0	36	**FM20S71**	400	**FM20SNBR71**	400	**FM20SSSA**	400	**FM20SVITSSA**	400	121
	25	M 36×2,0	27,0	46	**FM25S71**	400	**FM25SNBR71**	400	**FM25SSSA**	400	**FM25SVITSSA**	400	221
	30	M 42×2,0	29,0	50	**FM30S71**	400	**FM30SNBR71**	400	**FM30SSSA**	400	**FM30SVITSSA**	400	248
	38	M 52×2,0	32,5	60	**FM38S71**	315	**FM38SNBR71**	315	**FM38SSSA**	315	**FM38SVITSSA**	315	367

$\frac{\text{PN (bar)}}{10} = \text{PN (MPa)}$

Dado a duplice funzione EO2-FORM

per tubi in acciaio

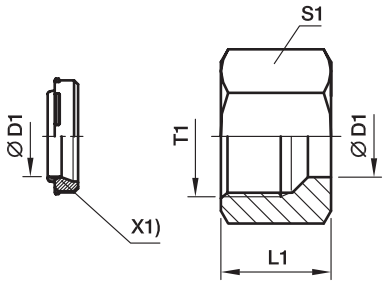

X1) Guarnizione (DOZ)

Serie	D1	T1	L1	S1	Codice di ordinazione FORM…CF Acciaio, zincato essente da cromoVI + guarnizione NBR	Codice di ordinazione FORM…VITCF Acciaio, zincato essente da cromoVI + guarnizione FKM	PN (bar)	Peso g/1 pezzo
L	06	M 12×1,5	14,5	14	**FORM06LCF**	**FORM06LVITCF**	500	11
	08	M 14×1,5	14,5	17	**FORM08LCF**	**FORM08LVITCF**	500	16
	10	M 16×1,5	15,5	19	**FORM10LCF**	**FORM10LVITCF**	500	20
	12	M 18×1,5	15,5	22	**FORM12LCF**	**FORM12LVITCF**	400	27
	15	M 22×1,5	17,0	27	**FORM15LCF**	**FORM15LVITCF**	400	45
	18	M 26×1,5	18,0	32	**FORM18LCF**	**FORM18LVITCF**	400	67
	22	M 30×2,0	20,0	36	**FORM22LCF**	**FORM22LVITCF**	250	88
	28	M 36×2,0	21,0	41	**FORM28LCF**	**FORM28LVITCF**	250	99
	35	M 45×2,0	24,0	50	**FORM35LCF**	**FORM35LVITCF**	250	162
	42	M 52×2,0	24,0	60	**FORM42LCF**	**FORM42LVITCF**	250	233
S	06	M 14×1,5	16,5	17	**FORM06SCF**	**FORM06SVITCF**	800	19
	08	M 16×1,5	16,5	19	**FORM08SCF**	**FORM08SVITCF**	800	22
	10	M 18×1,5	17,5	22	**FORM10SCF**	**FORM10SVITCF**	800	34
	12	M 20×1,5	17,5	24	**FORM12SCF**	**FORM12SVITCF**	630	38
	14	M 22×1,5	20,5	27	**FORM14SCF**	**FORM14SVITCF**	630	57
	16	M 24×1,5	20,5	30	**FORM16SCF**	**FORM16SVITCF**	630	71
	20	M 30×2,0	24,0	36	**FORM20SCF**	**FORM20SVITCF**	420	115
	25	M 36×2,0	27,0	46	**FORM25SCF**	**FORM25SVITCF**	420	216
	30	M 42×2,0	29,0	50	**FORM30SCF**	**FORM30SVITCF**	420	242
	38	M 52×2,0	32,5	60	**FORM38SCF**	**FORM38SVITCF**	420	366

Dado a duplice funzione EO2-FORM

per tubi in acciaio inossidabile

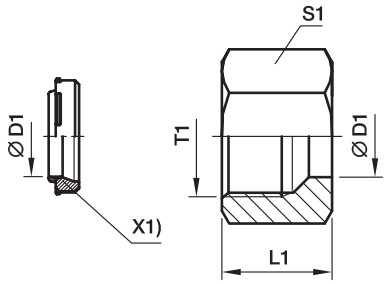

X1) Guarnizione (DOZ)

Serie	D1	T1	L1	S1	Codice di ordinazione FORM…71 Acciaio inossidabile Guarnizione FKM	FORM…NBR71 Acciaio inossidabile Guarnizione NBR	FORM…CF Acciaio, zincato esente da cromoVI passiv. + guarniz. Guarnizione NBR	FORM…VITCF Acciaio, zincato esente da cromoVI passiv. + guarniz. Guarnizione FKM	PN (bar)	Peso g/1 pezzo
L	06	M 12×1,5	14,5	14	**FORM06L71**	**FORM06LNBR71**	**FORM06LCF**	**FORM06LVITCF**	315	11
	08	M 14×1,5	14,5	17	**FORM08L71**	**FORM08LNBR71**	**FORM08LCF**	**FORM08LVITCF**	315	16
	10	M 16×1,5	15,5	19	**FORM10L71**	**FORM10LNBR71**	**FORM10LCF**	**FORM10LVITCF**	315	21
	12	M 18×1,5	15,5	22	**FORM12L71**	**FORM12LNBR71**	**FORM12LCF**	**FORM12LVITCF**	315	27
	15	M 22×1,5	17,0	27	**FORM15L71**	**FORM15LNBR71**	**FORM15LCF**	**FORM15LVITCF**	315	46
	18	M 26×1,5	18,0	32	**FORM18L71**	**FORM18LNBR71**	**FORM18LCF**	**FORM18LVITCF**	315	68
	22	M 30×2,0	20,0	36	**FORM22L71**	**FORM22LNBR71**	**FORM22LCF**	**FORM22LVITCF**	160	89
	28	M 36×2,0	21,0	41	**FORM28L71**	**FORM28LNBR71**	**FORM28LCF**	**FORM28LVITCF**	160	101
	35	M 45×2,0	24,0	50	**FORM35L71**	**FORM35LNBR71**	**FORM35LCF**	**FORM35LVITCF**	160	165
	42	M 52×2,0	24,0	60	**FORM42L71**	**FORM42LNBR71**	**FORM42LCF**	**FORM42LVITCF**	160	237
S	06	M 14×1,5	16,5	17	**FORM06S71**	**FORM06SNBR71**	**FORM06SCF**	**FORM06SVITCF**	630	19
	08	M 16×1,5	16,5	19	**FORM08S71**	**FORM08SNBR71**	**FORM08SCF**	**FORM08SVITCF**	630	22
	10	M 18×1,5	17,5	22	**FORM10S71**	**FORM10SNBR71**	**FORM10SCF**	**FORM10SVITCF**	630	35
	12	M 20×1,5	17,5	24	**FORM12S71**	**FORM12SNBR71**	**FORM12SCF**	**FORM12SVITCF**	630	39
	14	M 22×1,5	20,5	27	**FORM14S71**	**FORM14SNBR71**	**FORM14SCF**	**FORM14SVITCF**	630	58
	16	M 24×1,5	20,5	30	**FORM16S71**	**FORM16SNBR71**	**FORM16SCF**	**FORM16SVITCF**	400	71
	20	M 30×2,0	24,0	36	**FORM20S71**	**FORM20SNBR71**	**FORM20SCF**	**FORM20SVITCF**	400	117
	25	M 36×2,0	27,0	46	**FORM25S71**	**FORM25SNBR71**	**FORM25SCF**	**FORM25SVITCF**	400	219
	30	M 42×2,0	29,0	50	**FORM30S71**	**FORM30SNBR71**	**FORM30SCF**	**FORM30SVITCF**	400	246
	38	M 52×2,0	32,5	60	**FORM38S71**	**FORM38SNBR71**	**FORM38SCF**	**FORM38SVITCF**	315	372

M Dado · Estremità conica EO 24°

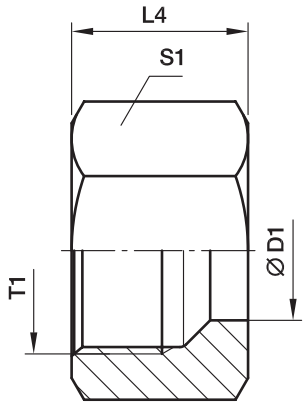

Dado: M

Serie	D1	T1	L4	S1	Peso g/1 pezzo	Codice di ordinazione*	PN (bar)[1] CF	71	MS
LL[2])	04	M 08×1,0	11,0	10	4	**M04LL**	100	100	63
	06	M 10×1,0	11,5	12	6	**M06LL**	100	100	63
	08	M 12×1,0	12,0	14	7	**M08LL**	100	100	63
	10	M 14×1,0	12,5	17	11	**M10LL**	100	100	63
	12	M 16×1,0	13,0	19	13	**M12LL**	100	100	63
L[3])	06	M 12×1,5	14,5	14	10	**M06L**	500	315	200
	08	M 14×1,5	14,5	17	15	**M08L**	500	315	200
	10	M 16×1,5	15,5	19	18	**M10L**	500	315	200
	12	M 18×1,5	15,5	22	25	**M12L**	400	315	200
	15	M 22×1,5	17,0	27	42	**M15L**	400	315	200
	18	M 26×1,5	18,0	32	62	**M18L**	400	315	200
	22	M 30×2,0	20,0	36	82	**M22L**	250	160	100
	28	M 36×2,0	21,0	41	89	**M28L**	250	160	100
	35	M 45×2,0	24,0	50	137	**M35L**	250	160	100
	42	M 52×2,0	24,0	60	216	**M42L**	250	160	100
S[4])	06	M 14×1,5	16,5	17	17	**M06S**	800	630	400
	08	M 16×1,5	16,5	19	20	**M08S**	800	630	400
	10	M 18×1,5	17,5	22	31	**M10S**	800	630	400
	12	M 20×1,5	17,5	24	34	**M12S**	630	630	400
	14	M 22×1,5	20,5	27	53	**M14S**	630	630	400
	16	M 24×1,5	20,5	30	66	**M16S**	630	400	250
	20	M 30×2,0	24,0	36	102	**M20S**	420	400	250
	25	M 36×2,0	27,0	46	202	**M25S**	420	400	250
	30	M 42×2,0	29,0	50	219	**M30S**	420	400	250
	38	M 52×2,0	32,5	60	339	**M38S**	420	315	200

[1]) Pressione indicata = Articolo disponibile

[2]) LL = Serie ultraleggera; [3]) L = Serie leggera; [4]) S = Serie pesante

$$\frac{\text{PN (bar)}}{10} = \text{PN (MPa)}$$

Suffissi codice di ordinazione		
Materiale	Suffisso superficie e materiale	Esempio
Acciaio, zincato, esente da CromoVI	CFX	M16SCFX
Acciaio inossidabile	EODURX	M16SEODURX
Ottone	MSX	M16SMSX

*Aggiungere i **suffissi** qui di seguito in base al materiale e alla superficie richiesti.

D Anello tagliente · PSR Anello ad arresto progressivo

per estremità conica EO 24°

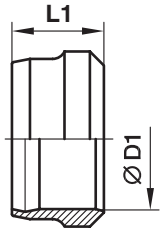

Anello tagliente: D

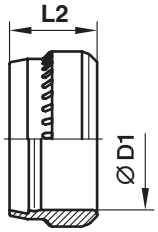

Anello ad arresto progressivo: PSR

Serie	D1	L1	Anello tagliente D Codice di ordinazione: Acciaio, zincato esente da cromoVI	PN (bar)	Acciaio	PN (bar)	Ottone	PN (bar)	L2	Anello progressivo PSR Codice di ordinazione: Acciaio, zincato esente da cromoVI	PN (bar)	Peso g/ 1 pezzo
LL	04	6,0	**D04LLX**	100	**D04LL71X**	100	**D04LLMSX**	63	—	—	—	0,3
	06	7,0	**D06LLX**	100	**D06LL71X**	100	**D06LLMSX**	63	—	—	—	0,8
	08	7,0	**D08LLX**	100	**D08LL71X**	100	**D08LLMSX**	63	—	—	—	1,0
	10	7,0	**D10LLX**	100	**D10LL71X**	100	**D10LLMSX**	63	—	—	—	1,3
	12	7,5	**D12LLX**	100	**D12LL71X**	100	**D12LLMSX**	63	—	—	—	1,6
L	06	9,5	—	—	—	—	**D06LMSX**	200	9,5	**PSR06LX**	500	1,7
	08	9,0	—	—	—	—	**D08LMSX**	200	9,5	**PSR08LX**	500	2,2
	10	10,0	—	—	—	—	**D10LMSX**	200	10,0	**PSR10LX**	500	3,1
	12	10,0	—	—	—	—	**D12LMSX**	200	10,0	**PSR12LX**	400	3,5
	15	10,0	—	—	—	—	**D15LMSX**	200	10,0	**PSR15LX**	400	4,5
	18	10,0	—	—	—	—	**D18LMSX**	200	10,0	**PSR18LX**	400	5,5
	22	10,5	—	—	—	—	**D22LMSX**	100	10,5	**PSR22LX**	250	7,3
	28	10,5	—	—	—	—	**D28LMSX**	100	10,5	**PSR28LX**	250	9,4
	35	13,0	—	—	—	—	**D35LMSX**	100	13,0	**PSR35LX**	250	20,0
	42	13,5	—	—	—	—	**D42LMSX**	100	13,0	**PSR42LX**	250	23,0
S	06	9,5	—	—	—	—	**D06LMSX**	400	9,5	**PSR06LX**	800	1,7
	08	9,0	—	—	—	—	**D08LMSX**	400	9,5	**PSR08LX**	800	3,2
	10	10,0	—	—	—	—	**D10LMSX**	400	10,0	**PSR10LX**	800	3,1
	12	10,0	—	—	—	—	**D12LMSX**	400	10,0	**PSR12LX**	630	3,5
	14	10,0	—	—	—	—	**D14SMSX**	400	10,0	**PSR14SX**	630	3,9
	16	10,5	—	—	—	—	**D16SMSX**	250	10,0	**PSR16SX**	630	5,6
	20	12,5	—	—	—	—	**D20SMSX**	250	13,0	**PSR20SX**	420	11,4
	25	12,5	—	—	—	—	**D25SMSX**	250	13,0	**PSR25SX**	420	13,3
	30	13,0	—	—	—	—	**D30SMSX**	250	13,0	**PSR30SX**	420	19,3
	38	13,5	—	—	—	—	**D38SMSX**	200	13,0	**PSR38SX**	420	22,5

$\frac{\text{PN (bar)}}{10} = \text{PN (MPa)}$

DPR Anello progressivo

Estremità conica EO 24°

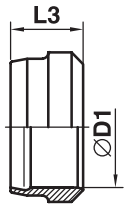

Anello progressivo:
DPR

Serie	D1	L3	Anello progressivo **DPR** Codice di ordinazione: Acciaio inossidabile	Acciaio inossidabile SPH	PN (bar)	Peso g/1 pezzo
L	06	9,0	**DPR06L71X**	**DPR06LSPH71X**	315	1,7
	08	9,0	**DPR08L71X**	**DPR08LSPH71X**	315	2,2
	10	9,5	**DPR10L71X**	**DPR10LSPH71X**	315	3,1
	12	9,8	**DPR12L71X**	**DPR12LSPH71X**	315	3,5
	15	9,5	**DPR15L71X**	**DPR15LSPH71X**	315	4,5
	18	9,5	**DPR18L71X**	**DPR18LSPH71X**	315	5,5
	22	10,5	**DPR22L71X**	**DPR22LSPH71X**	160	7,3
	28	11,0	**DPR28L71X**	**DPR28LSPH71X**	160	9,4
	35	13,5	**DPR35L71X**	**DPR35LSPH71X**	160	20,0
	42	13,5	**DPR42L71X**	**DPR42LSPH71X**	160	23,0
S	06	9,0	**DPR06L71X**	**DPR06LSPH71X**	630	1,7
	08	9,0	**DPR08L71X**	**DPR08LSPH71X**	630	3,2
	10	9,5	**DPR10L71X**	**DPR10LSPH71X**	630	3,1
	12	9,8	**DPR12L71X**	**DPR12LSPH71X**	630	3,5
	14	9,5	**DPR14S71X**	**DPR14SSPH71X**	630	3,9
	16	9,5	**DPR16S71X**	**DPR16SSPH71X**	400	5,6
	20	12,5	**DPR20S71X**	**DPR20SSPH71X**	400	11,4
	25	12,5	**DPR25S71X**	**DPR25SSPH71X**	400	13,3
	30	12,5	**DPR30S71X**	**DPR30SSPH71X**	400	19,3
	38	13,0	**DPR38S71X**	**DPR38SSPH71X**	315	22,5

$\frac{\text{PN (bar)}}{10} = \text{PN (MPa)}$

S Ghiera passante di bloccaggio

per fori filettatura in conformità a DIN 3854

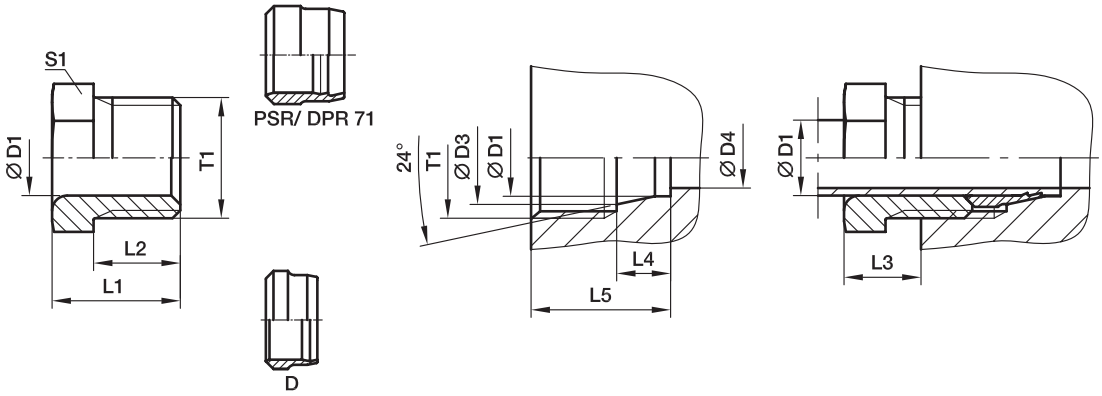

Serie	D1	T1	D3	D4	L1	L2	L3	L4	L5	S1	Peso g/1 pezzo	Codice di ordinazione*	PN (bar)[1]) CF	PN (bar)[1]) 71
LL[2])	04	M 08×1,0	5,0	3,0	12	8,0	6	4,0	12,5	8	3	**S04LL**	100	100
	06	M 10×1,0	7,5	4,5	13	9,0	7	5,5	14,5	10	4	**S06LL**	100	100
	08	M 12×1,0	9,5	6,0	14	9,5	7	5,5	14,5	12	6	**S08LL**	100	100
L[3])	06	M 12×1,5	8,1	4,0	16	11,5	10	7,0	18,5	12	9	**S06L**	315	315
	08	M 14×1,5	10,1	6,0	16	11,5	10	7,0	18,5	14	11	**S08L**	315	315
	10	M 16×1,5	12,3	8,0	17	11,5	10	7,0	18,5	17	15	**S10L**	315	315
	12	M 18×1,5	14,3	10,0	18	12,0	10	7,0	19,0	19	19	**S12L**	315	315

[1]) Pressione indicata = Articolo disponibile

[2]) LL = Serie ultraleggera; [3]) L = Serie leggera

$\frac{\text{PN (bar)}}{10}$ = PN (MPa)

*Aggiungere i **suffissi** qui di seguito in base al materiale e alla superficie richiesti.

Suffissi codice di ordinazione		
Materiale	Suffisso superficie e materiale	Esempio
Acciaio, zincato, esente da CromoVI	CFX	S10LCFX
Acciaio inossidabile	71X	S10L71X

G Raccordo intermedio

Estremità conica EO 24°

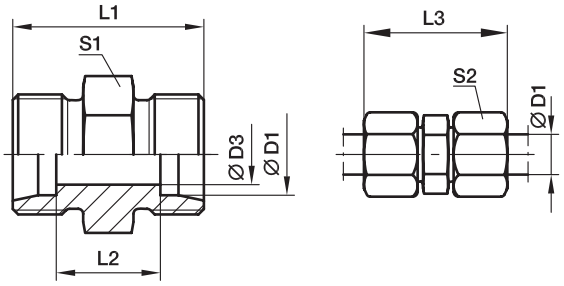

Serie	D1	D3	L1	L2	L3	S1	S2	Peso g/1 pezzo	Codice di ordinazione*	PN (bar)[1] CF	71	MS
LL[2])	04	3,0	20	12	31	9	10	5	**G04LL**	100	100	63
	06	4,5	20	9	32	11	12	7	**G06LL**	100	100	63
	08	6,0	23	12	35	12	14	10	**G08LL**	100	100	63
	10	8,0	23	12	35	14	17	13	**G10LL**	100	100	63
	12	10,0	23	11	35	17	19	16	**G12LL**	100	100	63
L[3])	06	4,0	24	10	39	12	14	12	**G06L**	500	315	200
	08	6,0	25	11	40	14	17	16	**G08L**	500	315	200
	10	8,0	27	13	42	17	19	23	**G10L**	500	315	200
	12	10,0	28	14	43	19	22	28	**G12L**	400	315	200
	15	12,0	30	16	46	24	27	51	**G15L**	400	315	200
	18	15,0	31	16	48	27	32	69	**G18L**	400	315	200
	22	19,0	35	20	52	32	36	90	**G22L**	250	160	100
	28	24,0	36	21	54	41	41	137	**G28L**	250	160	100
	35	30,0	41	20	63	46	50	214	**G35L**	250	160	100
	42	36,0	43	21	66	55	60	296	**G42L**	250	160	100
S[4])	06	4,0	30	16	45	14	17	26	**G06S**	800	630	400
	08	5,0	32	18	47	17	19	37	**G08S**	800	630	400
	10	7,0	32	17	49	19	22	44	**G10S**	800	630	400
	12	8,0	34	19	51	22	24	60	**G12S**	630	630	400
	14	10,0	38	22	57	24	27	77	**G14S**	630	630	400
	16	12,0	38	21	57	27	30	90	**G16S**	630	400	250
	20	16,0	44	23	66	32	36	143	**G20S**	420	400	250
	25	20,0	50	26	74	41	46	251	**G25S**	420	400	250
	30	25,0	54	27	80	46	50	330	**G30S**	420	400	250
	38	32,0	61	29	90	55	60	545	**G38S**	420	315	200

[1]) Pressione indicata = Articolo disponibile

[2]) LL = Serie ultraleggera; [3]) L = Serie leggera; [4]) S = Serie pesante

$\frac{\text{PN (bar)}}{10}$ = PN (MPa)

Consegna senza dado né anello. Per informazioni sull'ordinazione di raccordi completi vedere pag. I7.

Suffissi codice di ordinazione		
Materiale	Suffisso superficie e materiale	Esempio
Acciaio, zincato, esente da CromoVI	CFX	G16SCFX
Acciaio inossidabile	71X	G16S71X
Ottone	MSX	G16SMSX

*Aggiungere i **suffissi** qui di seguito in base al materiale e alla superficie richiesti.

GR Raccordo riduzione diritto

Estremità conica EO 24°

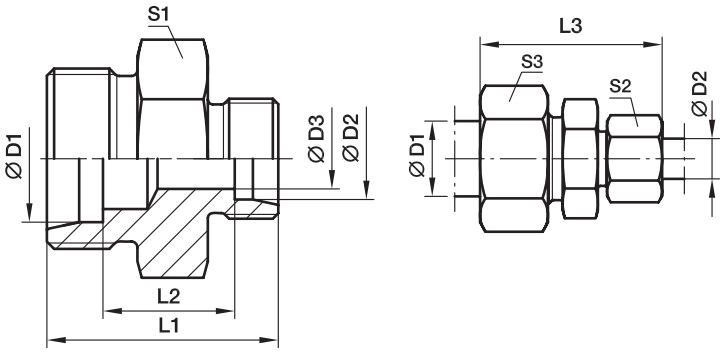

Serie	D1	D2	D3	L1	L2	L3	S1	S2	S3	Peso g/1 pezzo	Codice di ordinazione*	PN (bar)[1] CF	71	MS
LL[2])	06	04	3,0	20	10,5	32	11	10	12	7	**GR06/04LL**	100	100	63
	08	04	3,0	22	12,5	34	12	10	14	9	**GR08/04LL**	100	100	63
	08	06	4,5	22	11,0	34	12	12	14	11	**GR08/06LL**	100	100	63
L[3])	08	06	4,0	25	11,0	40	14	14	17	16	**GR08/06L**	500	315	200
	10	06	4,0	26	12,0	41	17	14	19	21	**GR10/06L**	500	315	200
	10	08	6,0	26	12,0	41	17	17	19	21	**GR10/08L**	500	315	200
	12	06	4,0	27	13,0	42	19	14	22	26	**GR12/06L**	400	315	200
	12	08	6,0	27	13,0	42	19	17	22	26	**GR12/08L**	400	315	200
	12	10	8,0	28	14,0	43	19	19	22	29	**GR12/10L**	400	315	200
	15	10	8,0	29	15,0	45	24	19	27	46	**GR15/10L**	400	315	200
	15	12	10,0	29	15,0	45	24	22	27	45	**GR15/12L**	400	315	200
	18	10	8,0	30	15,5	46	27	19	32	65	**GR18/10L**	400	315	200
	18	12	10,0	30	15,5	46	27	22	32	64	**GR18/12L**	400	315	200
	18	15	12,0	31	16,5	48	27	27	32	65	**GR18/15L**	400	315	200
	22	12	10,0	32	17,5	48	32	22	36	80	**GR22/12L**	250	160	100
	22	15	12,0	33	18,5	50	32	27	36	89	**GR22/15L**	250	160	100
	22	18	15,0	33	18,0	50	32	32	36	89	**GR22/18L**	250	160	100
	28	18	15,0	34	19,0	52	41	32	41	142	**GR28/18L**	250	160	100
	28	22	19,0	36	21,0	54	41	36	41	139	**GR28/22L**	250	160	100
	35	22	19,0	39	21,0	59	46	36	50	202	**GR35/22L**	250	160	100
	35	28	24,0	39	21,0	59	46	41	50	206	**GR35/28L**	250	160	100
	42	35	30,0	43	21,5	66	55	50	60	330	**GR42/35L**	250	160	100
S[4])	08	06	4,0	32	18,0	47	17	17	19	35	**GR08/06S**	800	630	400
	10	06	4,0	32	17,5	48	19	17	22	41	**GR10/06S**	800	630	400
	10	08	5,0	32	17,5	48	19	19	22	42	**GR10/08S**	800	630	400
	12	06	4,0	34	19,5	50	22	17	24	56	**GR12/06S**	630	630	400
	12	08	5,0	34	19,5	50	22	19	24	57	**GR12/08S**	630	630	400
	12	10	7,0	34	19,0	51	22	22	24	59	**GR12/10S**	630	630	400
	14	10	7,0	36	20,5	54	24	22	27	70	**GR14/10S**	630	630	400
	14	12	8,0	36	20,5	54	24	24	27	72	**GR14/12S**	630	630	400
	16	10	7,0	36	20,0	54	27	22	30	80	**GR16/10S**	630	400	250
	16	12	8,0	36	20,0	54	27	24	30	87	**GR16/12S**	630	400	250
	16	14	10,0	36	21,5	57	27	27	30	79	**GR16/14S**	630	400	250
	20	10	7,0	40	22,0	60	32	22	36	129	**GR20/10S**	420	400	250
	20	12	8,0	40	22,0	60	32	24	36	131	**GR20/12S**	420	400	250
	20	16	12,0	42	23,0	63	32	30	36	134	**GR20/16S**	420	400	250
	25	16	12,0	46	25,5	68	41	30	46	236	**GR25/16S**	420	400	250
	25	20	16,0	48	25,5	71	41	36	46	235	**GR25/20S**	420	400	250
	30	20	16,0	50	26,0	74	46	36	50	299	**GR30/20S**	420	400	250
	30	25	20,0	52	26,5	77	46	46	50	317	**GR30/25S**	420	400	250
	38	30	25,0	59	29,5	87	55	50	60	522	**GR38/30S**	420	315	200

[1]) Pressione indicata = Articolo disponibile

[2]) LL = Serie ultraleggera; [3]) L = Serie leggera;
[4]) S = Serie pesante

$\frac{\text{PN (bar)}}{10}$ = PN (MPa)

Consegna senza dado né anello. Per informazioni sull'ordinazione di raccordi completi vedere pag. I7.

*Aggiungere i **suffissi** qui di seguito in base al materiale e alla superficie richiesti.

Suffissi codice di ordinazione		
Materiale	Suffisso superficie e materiale	Esempio
Acciaio, zincato, esente da CromoVI	CFX	GR16/12SCFX
Acciaio inossidabile	71X	GR16/12S71X
Ottone	MSX	GR16/12SMSX

W Raccordo intermedio a gomito

Estremità conica EO 24°

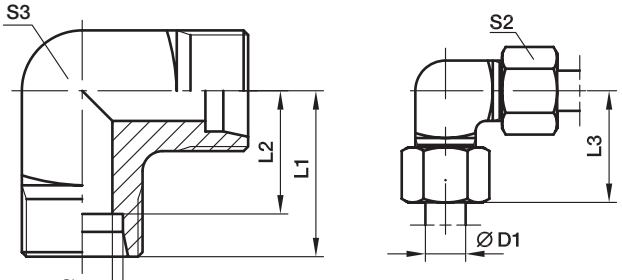

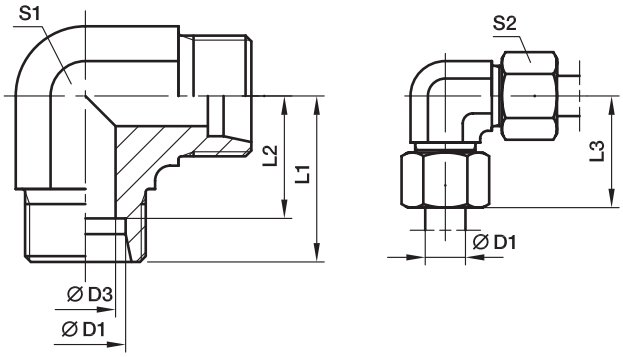

Profilo corpo acciaio e ottone (S3)

Serie LL	4–12 mm D1
Serie L	6–12 mm D1
Serie S	6–12 mm D1

Serie	D1	D3	L1	L2	L3	S1	S2	S3	Peso g/1 pezzo	Codice di ordinazione*	PN (bar)[1] CF	71	MS
LL[2])	04	3,0	15	11,0	21	9	10	9	13	**W04LL**	100	100	63
	06	4,5	15	9,5	21	9	12	11	15	**W06LL**	100	100	63
	08	6,0	17	11,5	23	12	14	12	23	**W08LL**	100	100	63
	10	8,0	18	12,5	24	12	17	14	32	**W10LL**	100	100	63
	12	10,0	19	13,0	25	14	19	17	41	**W12LL**	100	100	63
L[3])	06	4,0	19	12,0	27	12	14	12	29	**W06L**	500	315	200
	08	6,0	21	14,0	29	12	17	14	43	**W08L**	500	315	200
	10	8,0	22	15,0	30	14	19	17	54	**W10L**	500	315	200
	12	10,0	24	17,0	32	19	22		80	**W12L**	400	315	200
	15	12,0	28	21,0	36	19	27		81	**W15L**	400	315	200
	18	15,0	31	23,5	40	24	32		140	**W18L**	400	315	200
	22	19,0	35	27,5	44	27	36		178	**W22L**	250	160	100
	28	24,0	38	30,5	47	36	41		340	**W28L**	250	160	100
	35	30,0	45	34,5	56	41	50		458	**W35L**	250	160	100
	42	36,0	51	40,0	63	50	60		776	**W42L**	250	160	100
S[4])	06	4,0	23	16,0	31	12	17	14	52	**W06S**	800	630	400
	08	5,0	24	17,0	32	14	19	17	74	**W08S**	800	630	400
	10	7,0	25	17,5	34	19	22		97	**W10S**	800	630	400
	12	8,0	29	21,5	38	17	24	22	137	**W12S**	630	630	400
	14	10,0	30	22,0	40	19	27		145	**W14S**	630	630	400
	16	12,0	33	24,5	43	24	30		162	**W16S**	630	400	250
	20	16,0	37	26,5	48	27	36		221	**W20S**	420	400	250
	25	20,0	42	30,0	54	36	46		424	**W25S**	420	400	250
	30	25,0	49	35,5	62	41	50		603	**W30S**	420	400	250
	38	32,0	57	41,0	72	50	60		1010	**W38S**	420	315	200

[1]) Pressione indicata = Articolo disponibile

[2]) LL = Serie ultraleggera; [3]) L = Serie leggera; [4]) S = Serie pesante

$$\frac{\text{PN (bar)}}{10} = \text{PN (MPa)}$$

Consegna senza dado né anello. Per informazioni sull'ordinazione di raccordi completi vedere pag. I7.

Suffissi codice di ordinazione		
Materiale	Suffisso superficie e materiale	Esempio
Acciaio, zincato, esente da CromoVI	CFX	W16SCFX
Acciaio inossidabile	71X	W16S71X
Ottone	MSX	W16SMSX

*Aggiungere i **suffissi** qui di seguito in base al materiale e alla superficie richiesti.

T Raccordo intermedio a T

Estremità conica EO 24°

Profilo corpo acciaio e ottone (S3)
Serie LL 4–10 mm D1
Serie L 6 + 8 mm D1
Serie S 6 mm D1

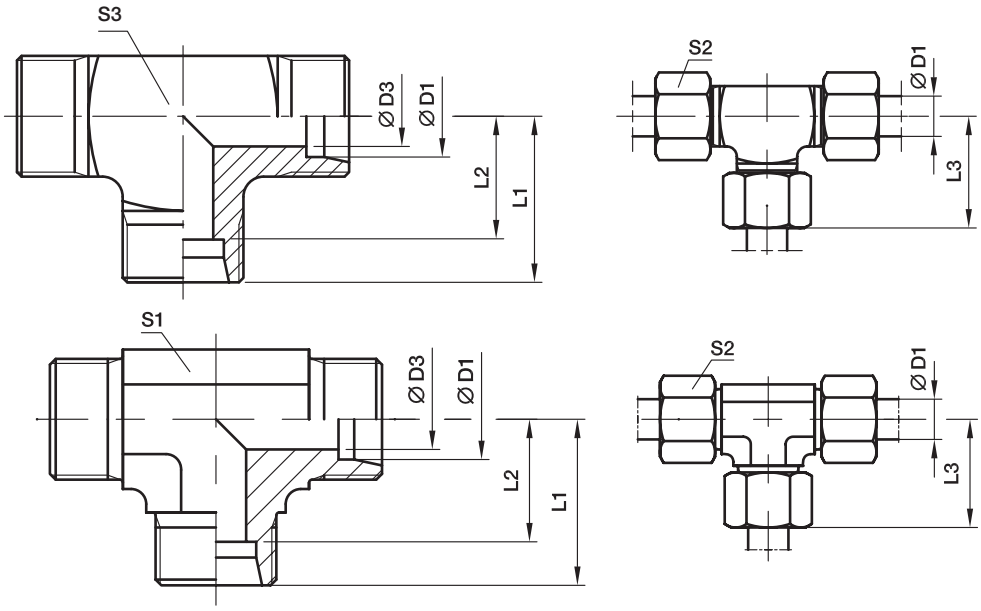

Serie	D1	D3	L1	L2	L3	S1	S2	S3	Peso g/1 pezzo	Codice di ordinazione*	PN (bar)[1] CF	71	MS
LL[2])	04	3,0	15	11,0	21	9	10	9	19	**T04LL**	100	100	63
	06	4,5	15	9,5	21	9	12	11	20	**T06LL**	100	100	63
	08	6,0	17	11,5	23	12	14	12	27	**T08LL**	100	100	63
	10	8,0	18	12,5	24	12	17	14	39	**T10LL**	100	100	63
	12	10,0	21	15,0	27	14	19		45	**T12LL**	100	100	63
L[3])	06	4,0	19	12,0	27	12	14	12	37	**T06L**	500	315	200
	08	6,0	21	14,0	29	12	17	14	53	**T08L**	500	315	200
	10	8,0	22	15,0	30	14	19		48	**T10L**	500	315	200
	12	10,0	24	17,0	32	17	22		65	**T12L**	400	315	200
	15	12,0	28	21,0	36	19	27		106	**T15L**	400	315	200
	18	15,0	31	23,5	40	24	32		179	**T18L**	400	315	200
	22	19,0	35	27,5	44	27	36		225	**T22L**	250	160	100
	28	24,0	38	30,5	47	36	41		396	**T28L**	250	160	100
	35	30,0	45	34,5	56	41	50		567	**T35L**	250	160	100
	42	36,0	51	40,0	63	50	60		905	**T42L**	250	160	100
S[4])	06	4,0	23	16,0	31	12	17	14	68	**T06S**	800	630	400
	08	5,0	24	17,0	32	14	19		70	**T08S**	800	630	400
	10	7,0	25	17,5	34	17	22		91	**T10S**	800	630	400
	12	8,0	29	21,5	38	17	24		117	**T12S**	630	630	400
	14	10,0	30	22,0	40	19	27		136	**T14S**	630	630	400
	16	12,0	33	24,5	43	24	30		202	**T16S**	630	400	250
	20	16,0	37	26,5	48	27	36		289	**T20S**	420	400	250
	25	20,0	42	30,0	54	36	46		545	**T25S**	420	400	250
	30	25,0	49	35,5	62	41	50		758	**T30S**	420	400	250
	38	32,0	57	41,0	72	50	60		1264	**T38S**	420	315	200

[1]) Pressione indicata = Articolo disponibile
[2]) LL = Serie ultraleggera; [3]) L = Serie leggera;
[4]) S = Serie pesante

$\frac{\text{PN (bar)}}{10}$ = PN (MPa)

Consegna senza dado né anello. Per informazioni sull'ordinazione di raccordi completi vedere pag. I7.

*Aggiungere i **suffissi** qui di seguito in base al materiale e alla superficie richiesti.

Suffissi codice di ordinazione		
Materiale	Suffisso superficie e materiale	Esempio
Acciaio, zincato, esente da CromoVI	CFX	T16SCFX
Acciaio inossidabile	71X	T16S71X
Ottone	MSX	T16SMSX

TR Raccordo riduzione a T

Estremità conica
EO 24°

Profilo corpo acciaio e ottone (S1)
Serie LL 4–8 mm D1, D2, D3
Serie L 6+8 mm D1, D2, D3

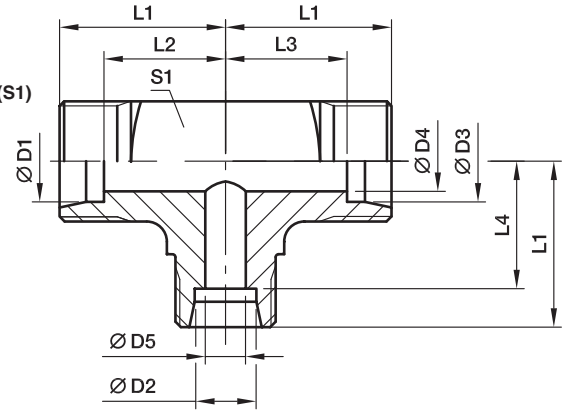

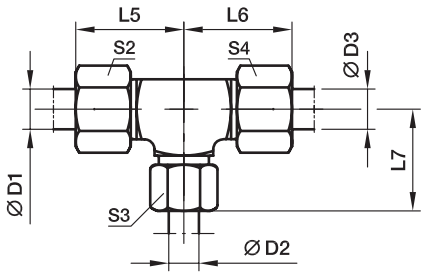

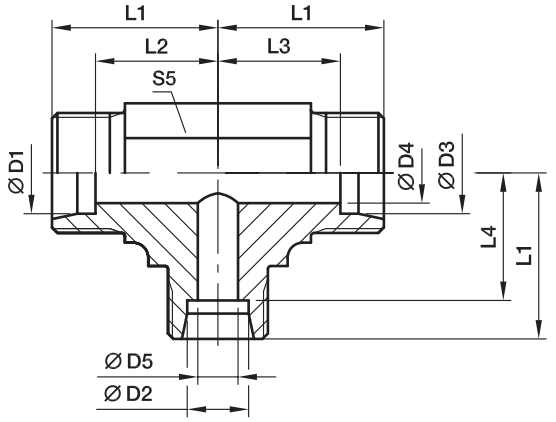

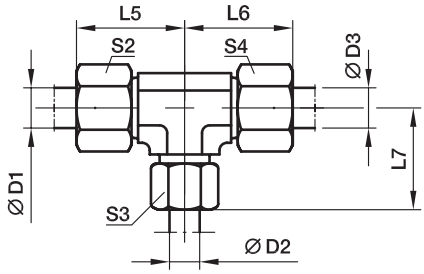

Serie	D1	D2	D3	D4	D5	L1	L2	L3	L4	L5	L6	L7	S1	S2	S3	S4	S5	Peso g/1 pezzo	Codice di ordinazione*	PN (bar)[1] CF	71	MS
LL[2])	04	08	04	3,0	6	17	13,0	13,0	11,5	23	23	23	12	10	14	10	12	27	**TR04/08/04LL**	100	100	63
	06	04	06	4,5	3	15	9,5	9,5	11,0	21	21	21	11	12	10	12	9	18	**TR06/04/06LL**	100	100	63
L[3])	06	08	06	4,0	6	21	14,0	14,0	14,0	29	29	29	14	14	17	14	12	54	**TR06/08/06L**	500	315	200
	08	06	08	6,0	4	21	14,0	14,0	14,0	29	29	29	14	17	14	17	12	53	**TR08/06/08L**	500	315	200
	06	10	06	4,0	8	22	15,0	15,0	15,0	30	30	30		14	19	14	14	53	**TR06/10/06L**	500	315	200
	08	10	08	6,0	8	22	15,0	15,0	15,0	30	30	30		17	19	17	14	50	**TR08/10/08L**	500	315	200
	10	06	10	8,0	4	22	15,0	15,0	15,0	30	30	30		19	14	19	14	46	**TR10/06/10L**	500	315	200
	10	08	10	8,0	6	22	15,0	15,0	15,0	30	30	30		19	17	19	14	43	**TR10/08/10L**	500	315	200
	10	10	06	4,0	8	22	15,0	15,0	15,0	30	30	30		19	19	14	14	49	**TR10/10/06L**	500	315	200
	08	12	08	6,0	10	24	17,0	17,0	17,0	32	32	32		17	22	17	17	67	**TR08/12/08L**	400	315	200
	12	06	12	10,0	4	24	17,0	17,0	17,0	32	32	32		22	14	22	17	66	**TR12/06/12L**	400	315	200
	12	08	08	6,0	6	24	17,0	17,0	17,0	32	32	32		22	17	17	17	66	**TR12/08/08L**	400	315	200
	12	08	12	10,0	6	24	17,0	17,0	17,0	32	32	32		22	17	22	17	68	**TR12/08/12L**	400	315	200
	12	10	10	8,0	8	24	17,0	17,0	17,0	32	32	32		22	19	19	17	67	**TR12/10/10L**	400	315	200
	12	10	12	10,0	8	24	17,0	17,0	17,0	32	32	32		22	19	22	17	67	**TR12/10/12L**	400	315	200
	12	12	10	8,0	10	24	17,0	17,0	17,0	32	32	32		22	22	19	17	64	**TR12/12/10L**	400	315	200
	10	15	10	8,0	12	28	21,0	21,0	21,0	36	36	36		19	27	19	19	105	**TR10/15/10L**	400	315	200
	12	15	12	10,0	12	28	21,0	21,0	21,0	36	36	36		22	27	22	19	102	**TR12/15/12L**	400	315	200
	15	06	15	12,0	4	28	21,0	21,0	21,0	36	36	36		27	14	27	19	107	**TR15/06/15L**	400	315	200
	15	10	15	12,0	8	28	21,0	21,0	21,0	36	36	36		27	19	27	19	105	**TR15/10/15L**	400	315	200
	15	12	12	10,0	10	28	21,0	21,0	21,0	36	36	36		27	22	22	19	101	**TR15/12/12L**	400	315	200
	15	12	15	12,0	10	28	21,0	21,0	21,0	36	36	36		27	22	27	19	105	**TR15/12/15L**	400	315	200
	15	15	12	10,0	12	28	21,0	21,0	21,0	36	36	36		27	27	22	19	103	**TR15/15/12L**	400	315	200
	12	18	12	10,0	15	31	24,0	24,0	23,5	39	39	40		22	32	22	24	177	**TR12/18/12L**	400	315	200
	18	10	10	8,0	8	31	23,5	24,0	24,0	40	39	39		32	19	19	24	173	**TR18/10/10L**	400	315	200
	18	10	18	15,0	8	31	23,5	23,5	24,0	40	40	39		32	19	32	24	182	**TR18/10/18L**	400	315	200
	18	12	18	15,0	10	31	23,5	23,5	24,0	40	40	39		32	22	32	24	174	**TR18/12/18L**	400	315	200

TR Raccordo riduzione a T

Estremità conica
EO 24°

Serie	D1	D2	D3	D4	D5	L1	L2	L3	L4	L5	L6	L7	S1	S2	S3	S4	S5	Peso g/1 pezzo	Codice di ordinazione*	PN (bar)[1] CF	71	MS
L[3])	18	15	18	15,0	12	31	23,5	23,5	24,0	40	40	39		32	27	32	24	179	**TR18/15/18L**	400	315	200
	18	18	10	8,0	15	31	23,5	24,0	23,5	40	39	40		32	32	19	24	171	**TR18/18/10L**	400	315	200
	22	10	22	19,0	8	35	27,5	27,5	28,0	44	44	43		36	19	36	27	232	**TR22/10/22L**	250	160	100
	22	12	22	19,0	10	35	27,5	27,5	28,0	44	44	43		36	22	36	27	229	**TR22/12/22L**	250	160	100
	22	15	15	12,0	12	35	27,5	28,0	28,0	44	43	43		36	27	27	27	240	**TR22/15/15L**	250	160	100
	22	15	22	19,0	12	35	27,5	27,5	28,0	44	44	43		36	27	36	27	233	**TR22/15/22L**	250	160	100
	22	18	18	15,0	15	35	27,5	27,5	27,5	44	44	44		36	32	32	27	236	**TR22/18/18L**	250	160	100
	22	18	22	19,0	15	35	27,5	27,5	27,5	44	44	44		36	32	36	27	239	**TR22/18/22L**	250	160	100
	22	22	18	15,0	19	35	27,5	27,5	27,5	44	44	44		36	36	32	27	228	**TR22/22/18L**	250	160	100
	28	10	28	24,0	8	38	30,5	30,5	31,0	47	47	46		41	19	41	36	412	**TR28/10/28L**	250	160	100
	28	12	28	24,0	10	38	30,5	30,5	31,0	47	47	46		41	22	41	36	408	**TR28/12/28L**	250	160	100
	28	15	28	24,0	12	38	30,5	30,5	31,0	47	47	46		41	27	41	36	423	**TR28/15/28L**	250	160	100
	28	18	28	24,0	15	38	30,5	30,5	30,5	47	47	47		41	32	41	36	421	**TR28/18/28L**	250	160	100
	28	22	22	19,0	19	38	30,5	30,5	30,5	47	47	47		41	36	36	36	412	**TR28/22/22L**	250	160	100
	28	22	28	24,0	19	38	30,5	30,5	30,5	47	47	47		41	36	41	36	415	**TR28/22/28L**	250	160	100
S[4])	10	06	10	7,0	4	25	17,5	17,5	18,0	34	34	33		22	17	22	17	103	**TR10/06/10S**	800	630	400
	12	08	08	5,0	5	29	21,5	22,0	22,0	38	37	37		24	19	19	17	107	**TR12/08/08S**	630	630	400
	12	08	12	8,0	5	29	21,5	21,5	22,0	38	38	37		24	19	24	17	105	**TR12/08/12S**	630	630	400
	12	10	12	8,0	7	29	21,5	21,5	21,5	38	38	38		24	22	24	17	114	**TR12/10/12S**	630	630	400
	12	16	12	8,0	12	33	25,5	25,5	24,5	42	42	43		24	30	24	24	190	**TR12/16/12S**	630	400	250
	16	06	16	12,0	4	33	24,5	24,5	26,0	43	43	41		30	17	30	24	176	**TR16/06/16S**	630	400	250
	16	08	16	12,0	5	33	24,5	24,5	26,0	43	43	41		30	19	30	24	208	**TR16/08/16S**	630	400	250
	16	10	16	12,0	7	33	24,5	24,5	25,5	43	43	42		30	22	30	24	210	**TR16/10/16S**	630	400	250
	16	12	16	12,0	8	33	24,5	24,5	25,5	43	43	42		30	24	30	24	386	**TR16/12/16S**	630	400	250
	16	20	16	12,0	16	37	28,5	28,5	26,5	47	47	48		30	36	30	27	296	**TR16/20/16S**	420	400	250
	20	10	20	16,0	7	37	26,5	26,5	29,5	48	48	46		36	22	36	27	553	**TR20/10/20S**	420	400	250
	20	12	20	16,0	8	37	26,5	26,5	29,5	48	48	46		36	24	36	27	306	**TR20/12/20S**	420	400	250
	20	16	20	16,0	12	37	26,5	26,5	28,5	48	48	47		36	30	36	27	285	**TR20/16/20S**	420	400	250
	20	25	20	16,0	20	42	31,5	31,5	30,0	53	53	54		36	46	36	36	544	**TR20/25/20S**	420	400	250
	25	16	25	20,0	12	42	30,0	30,0	33,5	54	54	52		46	30	46	36	556	**TR25/16/25S**	420	400	250
	25	20	25	20,0	16	42	30,0	30,0	31,5	54	54	53		46	36	46	36	544	**TR25/20/25S**	420	400	250
	25	30	25	20,0	25	49	37,0	37,0	35,5	61	61	62		46	50	46	41	791	**TR25/30/25S**	420	400	250

[1]) Pressione indicata = Articolo disponibile

[2]) LL = Serie ultraleggera; [3]) L = Serie leggera; [4]) S = Serie pesante

$\frac{\text{PN (bar)}}{10}$ = PN (MPa)

Consegna senza dado né anello. Per informazioni sull'ordinazione di raccordi completi vedere pag. I7.

*Aggiungere i **suffissi** qui di seguito in base al materiale e alla superficie richiesti.

Suffissi codice di ordinazione		
Materiale	Suffisso superficie e materiale	Esempio
Acciaio, zincato, esente da CromoVI	CFX	TR16/12/16SCFX
Acciaio inossidabile	71X	TR16/12/16S71X
Ottone	MSX	TR16/12/16SMSX

K Raccordo intermedio a croce

Estremità conica EO 24°

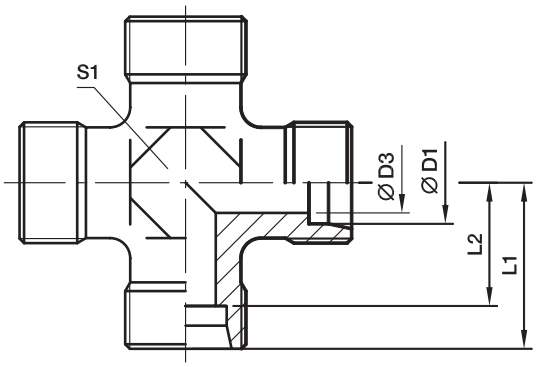

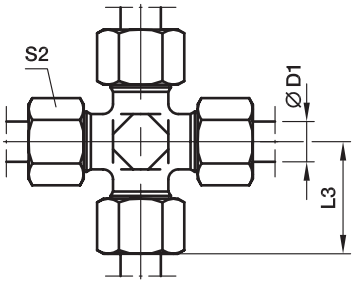

Serie	D1	D3	L1	L2	L3	S1	S2	Peso g/1 pezzo	Codice di ordinazione*	PN (bar)[1] CF	71	MS
LL[2])	04	3,0	15	11,0	21	9	10	13	**K04LL**	100	100	63
	06	4,5	15	9,5	21	9	12	14	**K06LL**	100	100	63
	08	6,0	17	11,5	23	12	14	24	**K08LL**	100	100	63
L[3])	06	4,0	19	12,0	27	12	14	35	**K06L**	315	315	200
	08	6,0	21	14,0	29	12	17	40	**K08L**	315	315	200
	10	8,0	22	15,0	30	14	19	52	**K10L**	315	315	200
	12	10,0	24	17,0	32	17	22	69	**K12L**	315	315	200
	15	12,0	28	21,0	36	19	27	130	**K15L**	315	315	200
	18	15,0	31	23,5	40	24	32	188	**K18L**	315	315	200
	22	19,0	35	27,5	44	27	36	251	**K22L**	160	160	100
	28	24,0	38	30,5	47	36	41	392	**K28L**	160	160	100
	35	30,0	45	34,5	56	41	50	618	**K35L**	160	160	100
	42	36,0	51	40,0	63	50	60	905	**K42L**	160	160	100
S[4])	06	4,0	23	16,0	31	12	17	58	**K06S**	630	630	400
	08	5,0	24	17,0	32	14	19	82	**K08S**	630	630	400
	10	7,0	25	17,5	34	17	22	97	**K10S**	630	630	400
	12	8,0	29	21,5	38	17	24	146	**K12S**	630	630	400
	14	10,0	30	22,0	40	19	27	176	**K14S**	400	400	250
	16	12,0	33	24,5	43	24	30	220	**K16S**	400	400	250
	20	16,0	37	26,5	48	27	36	339	**K20S**	315	315	200
	25	20,0	42	30,0	54	36	46	576	**K25S**	315	315	200
	30	25,0	49	35,5	62	41	50	843	**K30S**	315	315	200
	38	32,0	57	41,0	72	50	60	1350	**K38S**	315	315	200

[1]) Pressione indicata = Articolo disponibile

[2]) LL = Serie ultraleggera; [3]) L = Serie leggera; [4]) S = Serie pesante

$\frac{\text{PN (bar)}}{10}$ = PN (MPa)

Consegna senza dado né anello. Per informazioni sull'ordinazione di raccordi completi vedere pag. I7.

Suffissi codice di ordinazione		
Materiale	Suffisso superficie e materiale	Esempio
Acciaio, zincato, esente da CromoVI	CFX	K16SCFX
Acciaio inossidabile	71X	K16S71X
Ottone	MSX	K16SMSX

*Aggiungere i **suffissi** qui di seguito in base al materiale e alla superficie richiesti.

SV Raccordo intermedio passaparatia

Estremità conica EO 24°

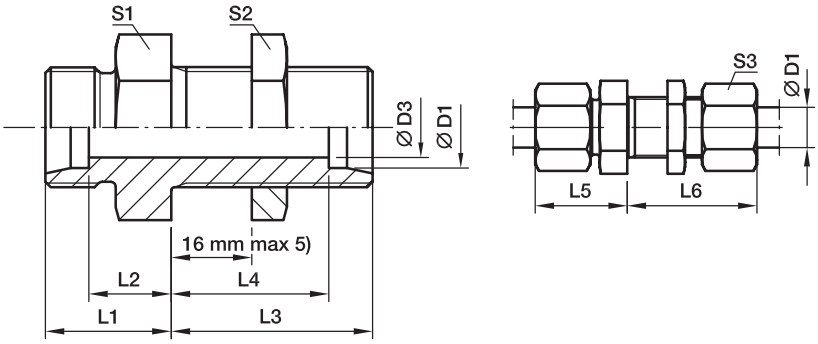

Serie	D1	D3	L1	L2	L3	L4	L5	L6	S1	S2	S3	Peso g/1 pezzo	Codice di ordinazione*	PN (bar)[1] CF	71	MS
L[3])	06	4	14	7,0	34	27,0	22	42	17	17	14	39	**SV06LOMD**	500	315	200
	08	6	15	8,0	34	27,0	23	42	19	19	17	50	**SV08LOMD**	500	315	200
	10	8	17	10,0	35	28,0	25	43	22	22	19	67	**SV10LOMD**	500	315	200
	12	10	17	10,0	36	29,0	25	44	24	24	22	78	**SV12LOMD**	400	315	200
	15	12	19	12,0	38	31,0	27	46	27	30	27	128	**SV15LOMD**	400	315	200
	18	15	21	13,5	40	32,5	30	49	32	36	32	198	**SV18LOMD**	400	315	200
	22	19	24	16,5	42	34,5	33	51	36	41	36	254	**SV22LOMD**	250	160	100
	28	24	26	18,5	43	35,5	35	52	41	46	41	335	**SV28LOMD**	250	160	100
	35	30	29	18,5	47	36,5	40	58	50	55	50	546	**SV35LOMD**	250	160	160
	42	36	30	19,0	47	36,0	42	59	60	65	60	758	**SV42LOMD**	250	160	160
S[4])	06	4	19	12,0	36	29,0	27	44	19	19	17	65	**SV06SOMD**	800	630	400
	08	5	20	13,0	36	29,0	28	44	22	22	19	87	**SV08SOMD**	800	630	400
	10	7	22	14,5	37	29,5	31	46	24	24	22	112	**SV10SOMD**	800	630	400
	12	8	22	14,5	38	30,5	31	47	27	27	24	141	**SV12SOMD**	630	630	400
	14	10	25	17,0	40	32,0	35	50	30	30	27	180	**SV14SOMD**	630	630	
	16	12	25	16,5	40	31,5	35	50	32	32	30	201	**SV16SOMD**	630	400	250
	20	16	28	17,5	44	33,5	39	55	41	41	36	462	**SV20SOMD**	420	400	250
	25	20	32	20,0	47	35,0	44	59	46	46	46	492	**SV25SOMD**	420	400	250
	30	25	35	21,5	51	37,5	48	64	50	50	50	631	**SV30SOMD**	420	400	250
	38	32	38	22,0	53	37,0	53	68	65	65	60	1083	**SV38SOMD**	420	315	

[1]) Pressione indicata = Articolo disponibile

[3]) L = Serie leggera; [4]) S = Serie pesante

[5]) Spessore minimo passaparete.:
06–18 L e 06–16 S = 3 mm
22–42 L e 20–38 S = 4 mm

$\frac{\text{PN (bar)}}{10}$ = PN (MPa)

Consegna senza dado né anello. Per informazioni sull'ordinazione di raccordi completi vedere pag. I7.

Suffissi codice di ordinazione		
Materiale	Suffisso superficie e materiale	Esempio
Acciaio, zincato, esente da CromoVI	CF	SV16SOMDCF
Acciaio inossidabile	71	SV16SOMD71
Ottone	MS	SV16SOMDMS

*Aggiungere i **suffissi** qui di seguito in base al materiale e alla superficie richiesti.

WSV Gomito passaparatia

Estremità conica EO 24°

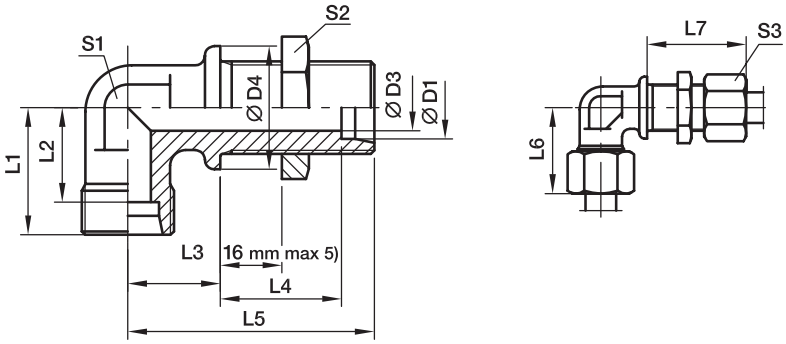

Serie	D1	D3	D4	L1	L2	L3	L4	L5	L6	L7	S1	S2	S3	Peso g/1 pezzo	Codice di ordinazione*	PN (bar)[1] CF	71	MS
L[3])	06	4	17	19	12,0	14	27,0	48	27	42	12	17	14	51	**WSV06LOMD**	315	315	200
	08	6	19	21	14,0	17	27,0	51	29	42	12	19	17	61	**WSV08LOMD**	315	315	200
	10	8	22	22	15,0	18	28,0	53	30	43	14	22	19	78	**WSV10LOMD**	315	315	200
	12	10	24	24	17,0	20	29,0	56	32	44	17	24	22	85	**WSV12LOMD**	315	315	200
	15	12	27	28	21,0	23	31,0	61	36	46	19	30	27	150	**WSV15LOMD**	315	315	200
	18	15	32	31	23,5	24	32,5	64	40	49	24	36	32	238	**WSV18LOMD**	315	315	200
	22	19	36	35	27,5	30	34,5	72	44	51	27	41	36	327	**WSV22LOMD**	160	160	
	28	24	42	38	30,5	34	35,5	77	47	52	36	46	41	482	**WSV28LOMD**	160	160	
	35	30	50	45	34,5	39	36,5	86	56	58	41	55	50	729	**WSV35LOMD**	160	160	
	42	36	60	51	40,0	43	36,0	90	63	59	50	65	60	1091	**WSV42LOMD**	160	160	
S[4])	06	4	19	23	16,0	17	29,0	53	31	44	12	19	17	72	**WSV06SOMD**	630	630	
	08	5	22	24	17,0	18	29,0	54	32	44	14	22	19	99	**WSV08SOMD**	630	630	
	10	7	24	25	17,5	20	29,5	57	34	46	17	24	22	128	**WSV10SOMD**	630	630	
	12	8	27	29	21,5	21	30,5	59	38	47	17	27	24	168	**WSV12SOMD**	630	630	
	14	10	27	30	22,0	23	32,0	63	40	50	19	30	27	194	**WSV14SOMD**	630	630	
	16	12	30	33	24,5	24	31,5	64	43	50	24	32	30	249	**WSV16SOMD**	400	400	
	20	16	36	37	26,5	30	33,5	74	48	55	27	41	36	390	**WSV20SOMD**	400	400	
	25	20	42	42	30,0	34	35,0	81	54	59	36	46	46	618	**WSV25SOMD**	400	400	
	30	25	50	49	35,5	39	37,5	90	62	64	41	50	50	889	**WSV30SOMD**	400	400	
	38	32	60	57	41,0	43	37,0	96	72	68	50	65	60	1337	**WSV38SOMD**	315	315	

[1]) Pressione indicata = Articolo disponibile

[3]) L = Serie leggera; [4]) S = Serie pesante

[5]) Spessore minimo passaparete.:
06–18 L e 06–16 S = 3 mm
22–42 L e 20–38 S = 4 mm

$$\frac{\text{PN (bar)}}{10} = \text{PN (MPa)}$$

Consegna senza dado né anello. Per informazioni sull'ordinazione di raccordi completi vedere pag. I7.

Suffissi codice di ordinazione		
Materiale	Suffisso superficie e materiale	Esempio
Acciaio, zincato, esente da CromoVI	CF	WSV16SOMDCF
Acciaio inossidabile	71	WSV16SOMD71
Ottone	MS	WSV18LOMDMS

*Aggiungere i **suffissi** qui di seguito in base al materiale e alla superficie richiesti.

EW Gomito con dado girevole

Estremità conica EO 24° / Dado girevole EO 24° DKO

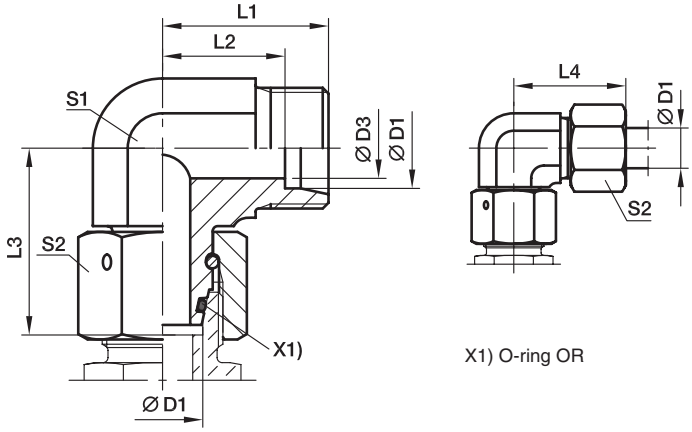

X1) O-ring OR

Serie	D1	D3	L1	L2	L3	L4	S1	S2	Peso g/1 pezzo	Codice di ordinazione*	PN (bar)[1]) CF	PN (bar)[1]) 71
L[3])	06	4	19	12,0	26,0	27	12	14	34	**EW06LOMD**	500	315
	08	6	21	14,0	27,5	29	12	17	43	**EW08LOMD**	500	315
	10	8	22	15,0	29,0	30	14	19	58	**EW10LOMD**	500	315
	12	10	24	17,0	29,5	32	17	22	81	**EW12LOMD**	400	315
	15	12	28	21,0	32,5	36	19	27	128	**EW15LOMD**	400	315
	18	15	31	23,5	35,5	40	24	32	197	**EW18LOMD**	400	315
	22	19	35	27,5	38,5	44	27	36	258	**EW22LOMD**	250	160
	28	24	38	30,5	41,5	47	36	41	370	**EW28LOMD**	250	160
	35	30	45	34,5	51,0	56	41	50	593	**EW35LOMD**	250	160
	42	36	51	40,0	56,0	63	50	60	993	**EW42LOMD**	250	160
S[4])	06	4	23	16,0	27,0	31	12	17	48	**EW06SOMD**	800	630
	08	5	24	17,0	27,5	32	14	19	65	**EW08SOMD**	800	630
	10	6	25	17,5	30,0	34	17	22	92	**EW10SOMD**	800	630
	12	8	29	21,5	31,0	38	17	24	107	**EW12SOMD**	630	630
	14	9	30	22,0	35,0	40	19	27	146	**EW14SOMD**	630	630
	16	12	33	24,5	36,5	43	24	30	212	**EW16SOMD**	630	400
	20	16	37	26,5	44,5	48	27	36	309	**EW20SOMD**	420	400
	25	20	42	30,0	50,0	54	36	46	547	**EW25SOMD**	420	400
	30	25	49	35,5	55,0	62	41	50	744	**EW30SOMD**	420	400
	38	32	57	41,0	63,0	72	50	60	1222	**EW38SOMD**	420	315

[1]) Pressione indicata = Articolo disponibile

[3]) L = Serie leggera; [4]) [4]) S = Serie pesante

$$\frac{\text{PN (bar)}}{10} = \text{PN (MPa)}$$

Consegna senza dado né anello. Per informazioni sull'ordinazione di raccordi completi o sui materiali di tenuta alternativi vedere pag. I7.

*Aggiungere i **suffissi** qui di seguito in base al materiale e alla superficie richiesti.

Suffissi codice di ordinazione			
Materiale	Suffisso superficie e materiale	Esempio	Materiale di tenuta standard (non occorre suffisso aggiuntivo)
Acciaio, zincato, esente da CromoVI	CF	EW16SOMDCF	NBR
Acciaio inossidabile	71	EW16SOMD71	VIT

EV Gomito a 45° con dado girevole

Estremità conica EO 24° / Dado girevole EO 24° DKO

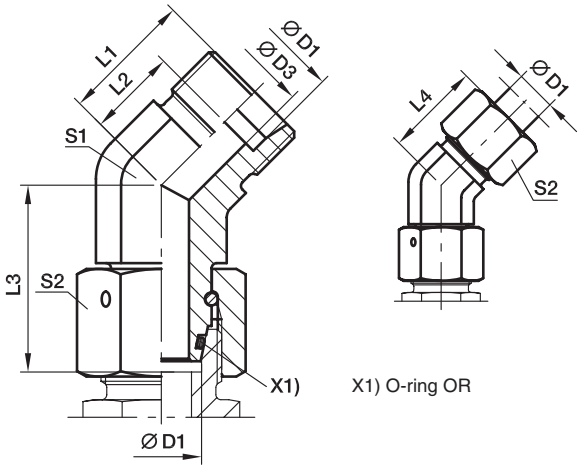

X1) O-ring OR

Serie	D1	D3	L1	L2	L3	L4	S1	S2	Peso g/1 pezzo	Codice di ordinazione*	PN (bar)[1] CF	PN (bar)[1] 71
L[3])	06	4	16,0	9,0	26,0	24	14	14	37	**EV06LOMD**	315	315
	08	6	19,0	12,0	27,5	27	14	17	49	**EV08LOMD**	315	315
	10	8	19,0	12,0	29,0	27	19	19	77	**EV10LOMD**	315	315
	12	10	21,0	14,0	29,5	29	19	22	86	**EV12LOMD**	315	315
	15	12	24,0	17,0	32,5	32	22	27	144	**EV15LOMD**	315	315
	18	15	24,0	16,5	35,5	33	27	32	210	**EV18LOMD**	315	315
	22	19	26,0	18,5	38,5	35	30	36	270	**EV22LOMD**	160	160
	28	24	30,5	23,0	41,5	40	36	41	385	**EV28LOMD**	160	160
	35	30	37,0	26,5	51,0	48	50	50	805	**EV35LOMD**	160	160
	42	36	37,0	26,0	56,0	49	50	60	887	**EV42LOMD**	160	160
S[4])	06	4	16,0	9,0	27,0	24	14	17	50	**EV06SOMD**	630	630
	08	5	19,0	12,0	27,5	27	19	19	80	**EV08SOMD**	630	630
	10	7	21,0	13,5	30,0	30	19	22	95	**EV10SOMD**	630	630
	12	8	24,0	16,5	31,0	33	22	24	137	**EV12SOMD**	630	630
	16	12	24,0	15,5	36,5	34	27	30	217	**EV16SOMD**	400	400
	20	16	26,5	16,0	44,5	38	30	36	313	**EV20SOMD**	400	400
	25	20	30,5	18,5	50,0	43	36	46	529	**EV25SOMD**	400	400
	30	25	37,0	23,5	55,0	50	50	50	940	**EV30SOMD**	400	400
	38	32	37,0	21,0	63,0	52	50	60	1055	**EV38SOMD**	315	315

[1]) Pressione indicata = Articolo disponibile

[3]) L = Serie leggera; [4]) S = Serie pesante

$\frac{\text{PN (bar)}}{10} = \text{PN (MPa)}$

Consegna senza dado né anello. Per informazioni sull'ordinazione di raccordi completi o sui materiali di tenuta alternativi vedere pag. I7.

Suffissi codice di ordinazione			
Materiale	Suffisso superficie e materiale	Esempio	Materiale di tenuta standard (non occorre suffisso aggiuntivo)
Acciaio, zincato, esente da CromoVI	CF	EV16SOMDCF	NBR
Acciaio inossidabile	71	EV16SOMD71	VIT

*Aggiungere i **suffissi** qui di seguito in base al materiale e alla superficie richiesti.

ET T di linea con dado girevole

Estremità conica EO 24° / Dado girevole EO 24° DKO

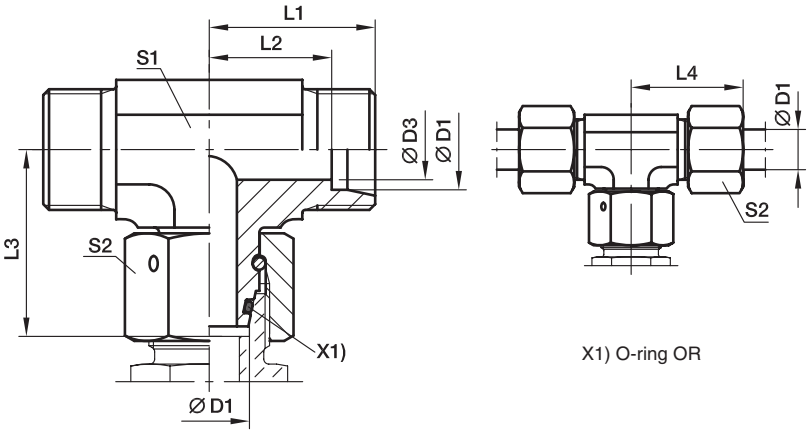

X1) O-ring OR

Serie	D1	D3	L1	L2	L3	L4	S1	S2	Peso g/1 pezzo	Codice di ordinazione*	PN (bar)[1] CF	PN (bar)[1] 71
L[3])	06	4	19	12,0	26,0	27	12	14	42	**ET06LOMD**	500	315
	08	6	21	14,0	27,5	29	12	17	53	**ET08LOMD**	500	315
	10	8	22	15,0	29,0	30	14	19	71	**ET10LOMD**	500	315
	12	10	24	17,0	29,5	32	17	22	97	**ET12LOMD**	400	315
	15	12	28	21,0	32,5	36	19	27	159	**ET15LOMD**	400	315
	18	15	31	23,5	35,5	40	24	32	239	**ET18LOMD**	400	315
	22	19	35	27,5	38,5	44	27	36	308	**ET22LOMD**	250	160
	28	24	38	30,5	41,5	47	36	41	449	**ET28LOMD**	250	160
	35	30	45	34,5	51,0	56	41	50	679	**ET35LOMD**	250	160
	42	36	51	40,0	56,0	63	50	60	1131	**ET42LOMD**	250	160
S[4])	06	4	23	16,0	27,0	31	12	17	63	**ET06SOMD**	800	630
	08	5	24	17,0	27,5	32	14	19	79	**ET08SOMD**	800	630
	10	6	25	17,5	30,0	34	17	22	113	**ET10SOMD**	800	630
	12	8	29	21,5	31,0	38	17	24	136	**ET12SOMD**	630	630
	14	9	30	22,0	35,0	40	19	27	173	**ET14SOMD**	630	630
	16	12	33	24,5	36,5	43	24	30	239	**ET16SOMD**	630	400
	20	16	37	26,5	44,5	48	27	36	388	**ET20SOMD**	420	400
	25	20	42	30,0	50,0	54	36	46	652	**ET25SOMD**	420	400
	30	25	49	35,5	55,0	62	41	50	905	**ET30SOMD**	420	400
	38	32	57	41,0	63,0	72	50	60	1462	**ET38SOMD**	420	315

[1]) Pressione indicata = Articolo disponibile

[3]) L = Serie leggera; [4]) S = Serie pesante

$\frac{\text{PN (bar)}}{10}$ = PN (MPa)

Consegna senza dado né anello. Per informazioni sull'ordinazione di raccordi completi o sui materiali di tenuta alternativi vedere pag. I7.

Suffissi codice di ordinazione			
Materiale	Suffisso superficie e materiale	Esempio	Materiale di tenuta standard (non occorre suffisso aggiuntivo)
Acciaio, zincato, esente da CromoVI	CF	ET16SOMDCF	NBR
Acciaio inossidabile	71	ET16SOMD71	VIT

*Aggiungere i **suffissi** qui di seguito in base al materiale e alla superficie richiesti.

EL T di derivazione con dado girevole

Estremità conica EO 24° / Dado girevole EO 24° DKO

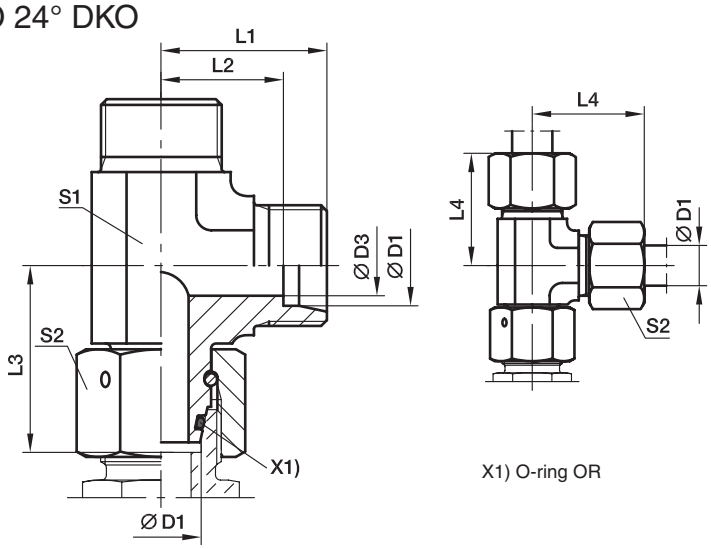

X1) O-ring OR

Serie	D1	D3	L1	L2	L3	L4	S1	S2	Peso g/1 pezzo	Codice di ordinazione*	PN (bar)[1] CF	PN (bar)[1] 71
L[3])	06	4	19	12,0	26,0	27	12	14	44	**EL06LOMD**	500	315
	08	6	21	14,0	27,5	29	12	17	53	**EL08LOMD**	500	315
	10	8	22	15,0	29,0	30	14	19	68	**EL10LOMD**	500	315
	12	10	24	17,0	29,5	32	17	22	95	**EL12LOMD**	400	315
	15	12	28	21,0	32,5	36	19	27	151	**EL15LOMD**	400	315
	18	15	31	23,5	35,5	40	24	32	233	**EL18LOMD**	400	315
	22	19	35	27,5	38,5	44	27	36	309	**EL22LOMD**	250	160
	28	24	38	30,5	41,5	47	36	41	436	**EL28LOMD**	250	160
	35	30	45	34,5	51,0	56	41	50	666	**EL35LOMD**	250	160
	42	36	51	40,0	56,0	63	50	60	1163	**EL42LOMD**	250	160
S[4])	06	4	23	16,0	27,0	31	12	17	65	**EL06SOMD**	800	630
	08	5	24	17,0	27,5	32	14	19	84	**EL08SOMD**	800	630
	10	6	25	17,5	30,0	34	17	22	118	**EL10SOMD**	800	630
	12	8	29	21,5	31,0	38	17	24	136	**EL12SOMD**	630	630
	14	9	30	22,0	35,0	40	19	27	173	**EL14SOMD**	630	630
	16	12	33	24,5	36,5	43	24	30	260	**EL16SOMD**	630	400
	20	16	37	26,5	44,5	48	27	36	375	**EL20SOMD**	420	400
	25	20	42	30,0	50,0	54	36	46	655	**EL25SOMD**	420	400
	30	25	49	35,5	55,0	62	41	50	906	**EL30SOMD**	420	400
	38	32	57	41,0	63,0	72	50	60	1472	**EL38SOMD**	420	315

[1]) Pressione indicata = Articolo disponibile

[3]) L = Serie leggera; [4]) S = Serie pesante

$\frac{\text{PN (bar)}}{10}$ = PN (MPa)

Consegna senza dado né anello. Per informazioni sull'ordinazione di raccordi completi o sui materiali di tenuta alternativi vedere pag. I7.

Suffissi codice di ordinazione			
Materiale	Suffisso superficie e materiale	Esempio	Materiale di tenuta standard (non occorre suffisso aggiuntivo)
Acciaio, zincato, esente da CromoVI	CF	EL16SOMDCF	NBR
Acciaio inossidabile	71	EL16SOMD71	VIT

*Aggiungere i **suffissi** qui di seguito in base al materiale e alla superficie richiesti.

EVW Gomito per codolo

Estremità conica EO 24° / Codolo EO orientabile

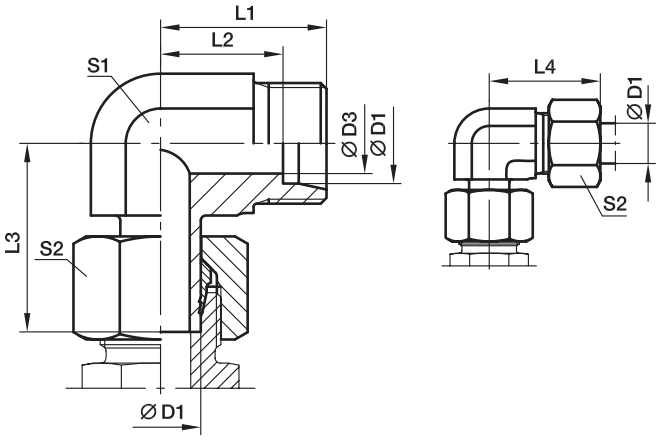

Con dado premontato e anello progressivo per la connessione. Montaggio finale (in apposito corpo) almeno 1/4 di giro oltre il punto di resistenza chiaramente percepibile.

Serie	D1	D3	L1	L2	L3	S1	S2	S3	Peso g/1 pezzo	Codice di ordinazione*	PN (bar)[1] CF	71	MS
L[3])	06	4	19	12,0	26,0	27	12	14	32	**EVW06LOMD**	315	315	200
	08	6	21	14,0	27,5	29	12	17	40	**EVW08LOMD**	315	315	200
	10	8	22	15,0	29,0	30	14	19	54	**EVW10LOMD**	315	315	200
	12	10	24	17,0	29,5	32	17	22	76	**EVW12LOMD**	315	315	200
	15	12	28	21,0	32,5	36	19	27	119	**EVW15LOMD**	315	315	200
	18	15	31	23,5	35,5	40	24	32	192	**EVW18LOMD**	315	315	200
	22	19	35	27,5	38,5	44	27	36	355	**EVW22LOMD**	160	160	100
	28	24	38	30,5	42,0	47	36	41	514	**EVW28LOMD**	160	160	100
	35	30	45	34,5	51,0	56	41	50	536	**EVW35LOMD**	160	160	100
	42	36	51	40,0	60,0	63	50	60	977	**EVW42LOMD**	160	160	100
S[4])	06	4	23	16,0	27,0	31	12	17	44	**EVW06SOMD**	630	630	400
	08	5	24	17,0	27,5	32	14	19	63	**EVW08SOMD**	630	630	400
	10	7	25	17,5	31,0	34	17	22	95	**EVW10SOMD**	630	630	400
	12	8	29	21,5	31,0	38	17	24	110	**EVW12SOMD**	630	630	400
	14	10	30	22,0	35,0	40	19	27	137	**EVW14SOMD**	400	400	250
	16	12	33	24,5	37,5	43	24	30	211	**EVW16SOMD**	400	400	250
	20	16	37	26,5	44,5	48	27	36	306	**EVW20SOMD**	400	400	250
	25	20	42	30,0	50,0	54	36	46	558	**EVW25SOMD**	400	400	250
	30	25	49	35,5	55,0	62	41	50	724	**EVW30SOMD**	400	400	250
	38	32	57	41,0	66,5	72	50	60	1307	**EVW38SOMD**	315	315	200

[1]) Pressione indicata = Articolo disponibile

[3]) L = Serie leggera; [4]) S = Serie pesante

$\frac{\text{PN (bar)}}{10}$ = PN (MPa)

Consegna senza dado né anello. Per informazioni sull'ordinazione di raccordi completi vedere pag. I7.

Suffissi codice di ordinazione		
Materiale	Suffisso superficie e materiale	Esempio
Acciaio, zincato, esente da CromoVI	CF	EVW16SOMDCF
Acciaio inossidabile	71	EVW16SOMD71
Ottone	MS	EVW16SOMDMS

*Aggiungere i **suffissi** qui di seguito in base al materiale e alla superficie richiesti.

EVT T di linea per codolo

Estremità conica EO 24° / Codolo EO orientabile

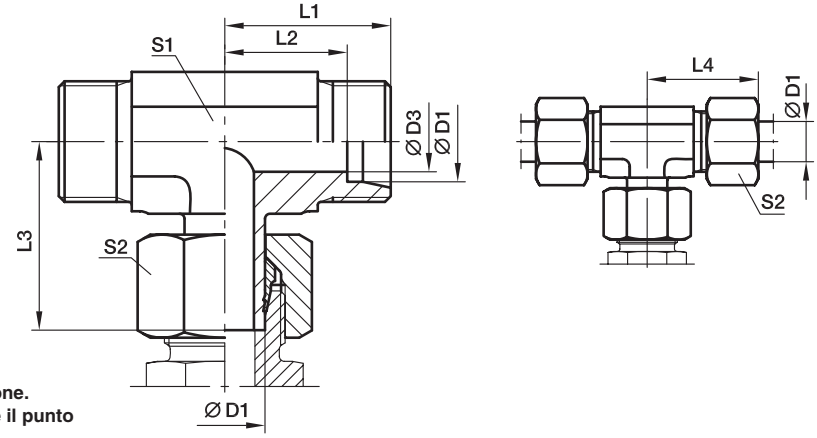

Con dado premontato e anello progressivo per la connessione. Montaggio finale (in apposito corpo) almeno 1/4 di giro oltre il punto di resistenza chiaramente percepibile.

Serie	D1	D3	L1	L2	L3	L4	S1	S2	Peso g/1 pezzo	Codice di ordinazione*	PN (bar)[1] CF	71	MS
L[3])	06	4	19	12,0	26,0	27	12	14	37	**EVT06LOMD**	315	315	200
	08	6	21	14,0	27,5	29	12	17	49	**EVT08LOMD**	315	315	200
	10	8	22	15,0	29,0	30	14	19	66	**EVT10LOMD**	315	315	200
	12	10	24	17,0	30,5	32	17	22	93	**EVT12LOMD**	315	315	200
	15	12	28	21,0	32,5	36	19	27	146	**EVT15LOMD**	315	315	200
	18	15	31	23,5	35,5	40	24	32	201	**EVT18LOMD**	315	315	200
	22	19	35	27,5	38,5	44	27	36	274	**EVT22LOMD**	160	160	
	28	24	38	30,5	43,5	47	36	41	441	**EVT28LOMD**	160	160	
	35	30	45	34,5	54,5	56	41	50	633	**EVT35LOMD**	160	160	
	42	36	51	40,0	60,0	63	50	60	1129	**EVT42LOMD**	160	160	
S[4])	06	4	23	16,0	27,0	31	12	17	61	**EVT06SOMD**	630	630	
	08	5	24	17,0	29,0	32	14	19	44	**EVT08SOMD**	630	630	
	10	7	25	17,5	31,0	34	17	22	84	**EVT10SOMD**	630	630	
	12	8	29	21,5	33,0	38	17	24	131	**EVT12SOMD**	630	630	
	14	10	30	22,0	35,0	40	19	27	173	**EVT14SOMD**	400	400	
	16	12	33	24,5	37,5	43	24	30	240	**EVT16SOMD**	400	400	
	20	16	37	26,5	44,5	48	27	36	345	**EVT20SOMD**	400	400	
	25	20	42	30,0	50,5	54	36	46	647	**EVT25SOMD**	400	400	
	30	25	49	35,5	56,5	62	41	50	873	**EVT30SOMD**	400	400	
	38	32	57	41,0	66,5	72	50	60	1361	**EVT38SOMD**	315	315	

[1]) Pressione indicata = Articolo disponibile

[3]) L = Serie leggera; [4]) S = Serie pesante

$\frac{\text{PN (bar)}}{10}$ = PN (MPa)

Consegna senza dado né anello. Per informazioni sull'ordinazione di raccordi completi vedere pag. I7.

Suffissi codice di ordinazione		
Materiale	Suffisso superficie e materiale	Esempio
Acciaio, zincato, esente da CromoVI	CF	EVT16SOMDCF
Acciaio inossidabile	71	EVT16SOMD71
Ottone	MS	EVT18LOMDMS

*Aggiungere i **suffissi** qui di seguito in base al materiale e alla superficie richiesti.

EVL T di derivazione per codolo

Estremità conica EO 24° / Codolo EO orientabile

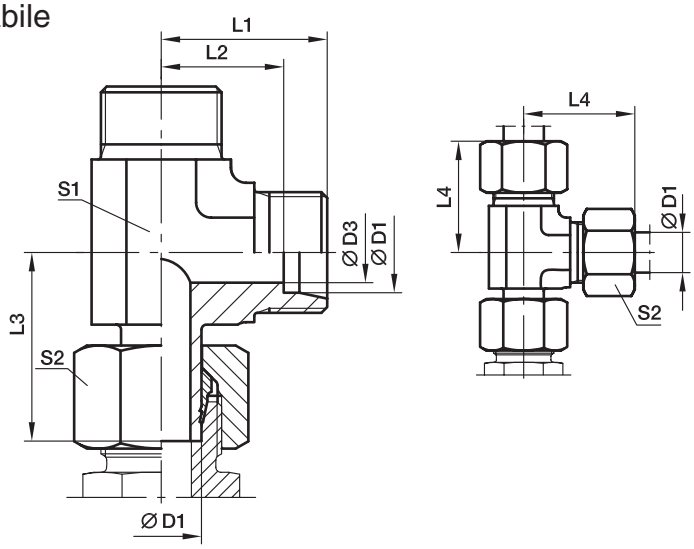

Con dado premontato e anello progressivo per la connessione. Montaggio finale (in apposito corpo) almeno 1/4 di giro oltre il punto di resistenza chiaramente percepibile.

Serie	D1	D3	L1	L2	L3	L4	S1	S2	Peso g/1 pezzo	Codice di ordinazione*	PN (bar)[1] CF	71	MS
L[3])	06	4	19	12,0	26,0	27	12	14	40	**EVL06LOMD**	315	315	200
	08	6	21	14,0	27,5	29	12	17	50	**EVL08LOMD**	315	315	200
	10	8	22	15,0	29,0	30	14	19	64	**EVL10LOMD**	315	315	200
	12	10	24	17,0	30,5	32	17	22	93	**EVL12LOMD**	315	315	200
	15	12	28	21,0	32,5	36	19	27	147	**EVL15LOMD**	315	315	200
	18	15	31	23,5	35,5	40	24	32	229	**EVL18LOMD**	315	315	200
	22	19	35	27,5	39,0	44	27	36	296	**EVL22LOMD**	160	160	
	28	24	38	30,5	43,5	47	36	41	416	**EVL28LOMD**	160	160	
	35	30	45	34,5	54,5	56	41	50	661	**EVL35LOMD**	160	160	
	42	36	51	40,0	60,0	63	50	60	1105	**EVL42LOMD**	160	160	
S[4])	06	4	23	16,0	27,0	31	12	17	57	**EVL06SOMD**	630	630	
	08	5	24	17,0	29,0	32	14	19	84	**EVL08SOMD**	630	630	
	10	7	25	17,5	32,0	34	17	22	116	**EVL10SOMD**	630	630	
	12	8	29	21,5	33,0	38	17	24	137	**EVL12SOMD**	630	630	
	14	10	30	22,0	35,0	40	19	27	175	**EVL14SOMD**	400	400	
	16	12	33	24,5	37,5	43	24	30	259	**EVL16SOMD**	400	400	
	20	16	37	26,5	44,5	48	27	36	371	**EVL20SOMD**	400	400	
	25	20	42	30,0	50,5	54	36	46	647	**EVL25SOMD**	400	400	
	30	25	49	35,5	56,5	62	41	50	906	**EVL30SOMD**	400	400	
	38	32	57	41,0	66,5	72	50	60	1549	**EVL38SOMD**	315	315	

[1]) Pressione indicata = Articolo disponibile

[3]) L = Serie leggera; [4]) S = Serie pesante

$\frac{\text{PN (bar)}}{10}$ = PN (MPa)

Consegna senza dado né anello. Per informazioni sull'ordinazione di raccordi completi vedere pag. I7.

Suffissi codice di ordinazione		
Materiale	Suffisso superficie e materiale	Esempio
Acciaio, zincato, esente da CromoVI	CF	EVL16SOMDCF
Acciaio inossidabile	71	EVL16SOMD71
Ottone	MS	EVL18LOMDMS

*Aggiungere i **suffissi** qui di seguito in base al materiale e alla superficie richiesti.

DA Adattatore distanziale

Dado girevole EO 24° DKO / Estremità conica EO 24°

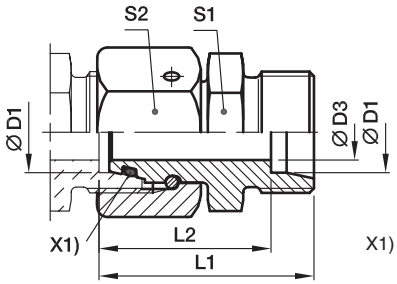

X1) O-ring OR

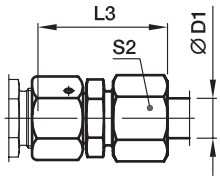

Serie	D1	D3	L1	L2	L3	S1	S2	Peso g/1 pezzo	Codice di ordinazione*	PN (bar)[1] CF	71	MS
L[3])	06	2,5	43,0	36	51	12	14	33	**DA06LOMD**	500	315	200
	08	4,0	43,0	36	51	14	17	46	**DA08LOMD**	500	315	200
	10	6,0	43,0	36	51	17	19	60	**DA10LOMD**	500	315	200
	12	8,0	43,0	36	51	19	22	75	**DA12LOMD**	400	315	200
	15	10,0	43,0	36	51	24	27	118	**DA15LOMD**	400	315	200
	18	13,0	43,5	36	52	27	32	153	**DA18LOMD**	400	315	200
	22	17,0	47,5	40	56	32	36	210	**DA22LOMD**	250	160	100
	28	22,0	47,5	40	57	41	41	279	**DA28LOMD**	250	160	100
	35	28,0	60,5	50	72	46	50	468	**DA35LOMD**	250	160	100
	42	34,0	71,0	60	83	55	60	802	**DA42LOMD**	250	160	100
S[4])	06	2,5	43,0	36	51	14	17	48	**DA06SOMD**	800	630	400
	08	4,0	43,0	36	51	17	19	64	**DA08SOMD**	800	630	400
	10	6,0	43,5	36	52	19	22	81	**DA10SOMD**	800	630	400
	12	8,0	43,5	36	52	22	24	97	**DA12SOMD**	630	630	400
	14	9,0	48,0	40	58	24	27	133	**DA14SOMD**	630	630	400
	16	11,0	48,5	40	58	27	30	166	**DA16SOMD**	630	400	250
	20	14,0	56,5	46	68	32	36	265	**DA20SOMD**	420	400	250
	25	18,0	62,0	50	74	41	46	466	**DA25SOMD**	420	400	250
	30	23,0	69,5	56	83	46	50	601	**DA30SOMD**	420	400	250
	38	30,0	76,0	60	91	55	60	871	**DA38SOMD**	420	315	200

[1]) Pressione indicata = Articolo disponibile

[3]) L = Serie leggera; [4]) S = Serie pesante

$$\frac{\text{PN (bar)}}{10} = \text{PN (MPa)}$$

Consegna senza dado né anello. Per informazioni sull'ordinazione di raccordi completi o sui materiali di tenuta alternativi vedere pag. I7.

*Aggiungere i **suffissi** qui di seguito in base al materiale e alla superficie richiesti.

Suffissi codice di ordinazione			
Materiale	Suffisso superficie e materiale	Esempio	Materiale di tenuta standard (non occorre suffisso aggiuntivo)
Acciaio, zincato, esente da CromoVI	CF	DA16SOMDCF	NBR
Acciaio inossidabile	71	DA16SOMD71	VIT
Ottone	MS	DA16SOMDMS	NBR

RED Raccordo riduzione tubo

Dado girevole EO 24° DKO / Estremità conica EO 24°

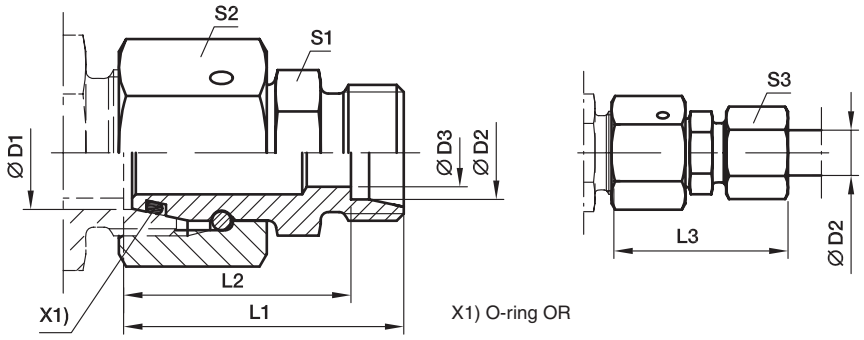

Serie 2) 3) 4)	D1	D2	D3	L1	L2	L3	S1	S2	S3	Peso g/1 pezzo	Codice di ordinazione*	PN (bar)1) CF	PN (bar)1) 71
L/LL	06	04	2,5	28,5	24,5	34,0	9	14	10	17	**RED06L/04LLOMD**	100	100
L	08	06	4,0	30,5	23,5	38,0	12	17	14	29	**RED08/06LOMD**	500	315
L	10	06	4,0	32,0	25,0	40,0	14	19	14	36	**RED10/06LOMD**	500	315
L	10	08	6,0	32,0	25,0	40,0	14	19	17	38	**RED10/08LOMD**	500	315
L	12	06	4,0	32,0	25,0	40,0	17	22	14	49	**RED12/06LOMD**	400	315
L	12	08	6,0	32,0	25,0	40,0	17	22	17	49	**RED12/08LOMD**	400	315
L	12	10	8,0	33,0	26,0	41,0	17	22	19	51	**RED12/10LOMD**	400	315
L	15	06	4,0	35,5	28,5	43,0	19	27	14	81	**RED15/06LOMD**	400	315
L	15	08	6,0	35,5	28,5	43,0	19	27	17	85	**RED15/08LOMD**	400	315
L	15	10	8,0	36,5	29,5	44,0	19	27	19	83	**RED15/10LOMD**	400	315
L	15	12	10,0	36,5	29,5	44,0	19	27	22	83	**RED15/12LOMD**	400	315
L	18	06	4,0	35,0	28,0	43,0	24	32	14	109	**RED18/06LOMD**	400	315
L	18	08	6,0	35,0	28,0	43,0	24	32	17	111	**RED18/08LOMD**	400	315
L	18	10	8,0	36,0	29,0	44,0	24	32	19	110	**RED18/10LOMD**	400	315
L	18	12	10,0	36,0	29,0	44,0	24	32	22	110	**RED18/12LOMD**	400	315
L	18	15	12,0	37,0	30,0	45,0	24	32	27	115	**RED18/15LOMD**	400	315
L/S	18	16	12,0	40,0	31,5	49,5	27	32	30	138	**RED18L/16SOMD**	400	315
L	22	06	4,0	39,0	32,0	47,0	27	36	14	158	**RED22/06LOMD**	250	160
L	22	08	6,0	39,0	32,0	47,0	27	36	17	158	**RED22/08LOMD**	250	160
L	22	10	8,0	40,0	33,0	48,0	27	36	19	159	**RED22/10LOMD**	250	160
L	22	12	10,0	40,0	33,0	48,0	27	36	22	157	**RED22/12LOMD**	250	160
L	22	15	12,0	41,0	34,0	49,0	27	36	27	164	**RED22/15LOMD**	250	160
L/S	22	16	12,0	43,0	34,5	52,5	27	36	30	173	**RED22L/16SOMD**	250	160
L	22	18	15,0	41,0	33,5	50,0	27	36	32	167	**RED22/18LOMD**	250	160
L/S	22	20	16,0	45,0	34,5	56,0	32	36	36	203	**RED22L/20SOMD**	250	160
L	28	06	4,0	41,0	34,0	49,0	32	41	14	219	**RED28/06LOMD**	250	160
L	28	08	6,0	41,0	34,0	49,0	32	41	17	221	**RED28/08LOMD**	250	160
L	28	10	8,0	42,0	35,0	50,0	32	41	19	213	**RED28/10LOMD**	250	160
L	28	12	10,0	42,0	35,0	50,0	32	41	22	213	**RED28/12LOMD**	250	160
L	28	15	12,0	43,0	36,0	51,0	32	41	27	218	**RED28/15LOMD**	250	160
L/S	28	16	12,0	45,0	36,5	54,5	32	41	30	227	**RED28L/16SOMD**	250	160
L	28	18	15,0	43,0	35,5	52,0	32	41	32	220	**RED28/18LOMD**	250	160
L	28	22	19,0	45,0	37,5	54,0	32	41	36	222	**RED28/22LOMD**	250	160
L/S	28	25	20,0	50,0	38,0	62,0	41	41	46	300	**RED28L/25SOMD**	250	160
L	35	06	4,0	44,0	37,0	52,0	41	50	14	318	**RED35/06LOMD**	250	160
L	35	08	6,0	44,0	37,0	52,0	41	50	17	318	**RED35/08LOMD**	250	160
L	35	10	8,0	45,0	38,0	53,0	41	50	19	318	**RED35/10LOMD**	250	160
L	35	12	10,0	45,0	38,0	53,0	41	50	22	324	**RED35/12LOMD**	250	160
L	35	15	12,0	46,0	39,0	54,0	41	50	27	328	**RED35/15LOMD**	250	160
L	35	18	15,0	46,0	38,5	55,0	41	50	32	328	**RED35/18LOMD**	250	160
L	35	22	19,0	48,0	40,5	57,0	41	50	36	331	**RED35/22LOMD**	250	160

RED Raccordo riduzione tubo

Dado girevole EO 24° DKO / Estremità conica EO 24°

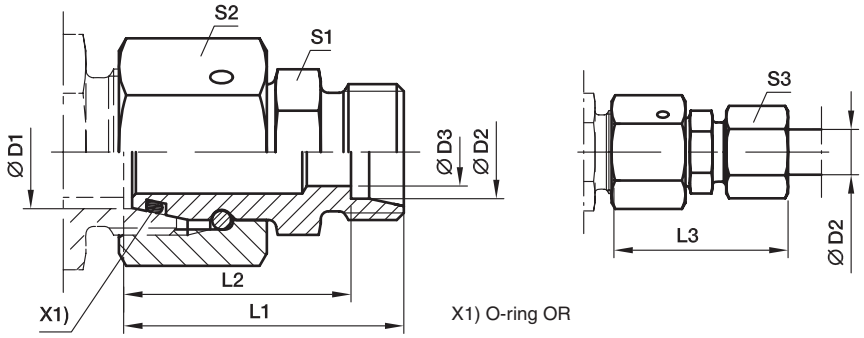

Serie 2) 3) 4)	D1	D2	D3	L1	L2	L3	S1	S2	S3	Peso g/1 pezzo	Codice di ordinazione*	PN (bar)1) CF	PN (bar)1) 71
L/S	35	25	20,0	52,0	40,0	64,0	41	50	46	366	**RED35L/25SOMD**	250	160
L	35	28	24,0	48,0	40,5	57,0	41	50	41	327	**RED35/28LOMD**	250	160
L/S	35	30	25,0	55,0	41,5	68,0	46	50	50	435	**RED35L/30SOMD**	250	160
L	42	10	8,0	48,5	41,5	56,0	50	60	19	537	**RED42/10LOMD**	250	160
L	42	12	10,0	48,5	41,5	56,0	50	60	22	538	**RED42/12LOMD**	250	160
L	42	15	12,0	49,5	42,5	58,0	50	60	27	534	**RED42/15LOMD**	250	160
L	42	18	15,0	49,5	42,0	58,0	50	60	32	544	**RED42/18LOMD**	250	160
L	42	22	19,0	51,5	44,0	60,0	50	60	36	543	**RED42/22LOMD**	250	160
L	42	28	24,0	51,5	44,0	61,0	50	60	41	539	**RED42/28LOMD**	250	160
L/S	42	30	25,0	57,5	44,0	70,5	50	60	50	588	**RED42L/30SOMD**	250	160
L	42	35	30,0	53,5	43,0	65,0	50	60	50	541	**RED42/35LOMD**	250	160
L/S	42	38	32,0	61,5	45,5	76,0	55	60	60	701	**RED42L/38SOMD**	250	160

1) Pressione indicata = Articolo disponibile

2) LL = Serie ultraleggera; 3) L = Serie leggera; 4) S = Serie pesante

$\frac{\text{PN (bar)}}{10}$ = PN (MPa)

Consegna senza dado né anello. Per informazioni sull'ordinazione di raccordi completi o sui materiali di tenuta alternativi vedere pag. I7.

Suffissi codice di ordinazione			
Materiale	Suffisso superficie e materiale	Esempio	Materiale di tenuta standard (non occorre suffisso aggiuntivo)
Acciaio, zincato, esente da CromoVI	CF	RED18/15LOMDCF	NBR
Acciaio inossidabile	71	RED18/15LOMD71	VIT

*Aggiungere i **suffissi** qui di seguito in base al materiale e alla superficie richiesti.

RED Raccordo riduzione tubo

Dado girevole EO 24° DKO / Estremità conica EO 24°

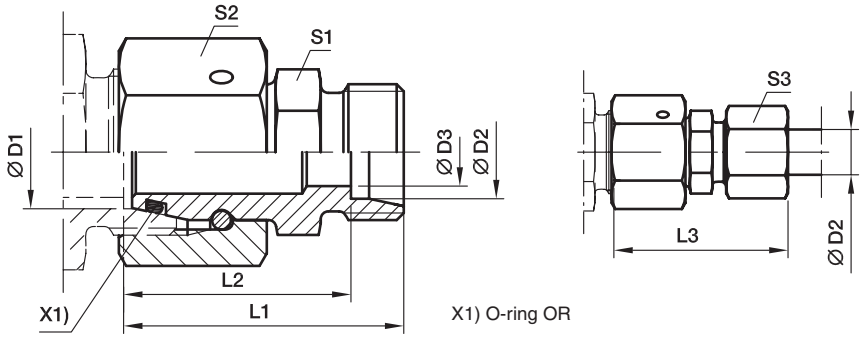

Serie 3) 4)	D1	D2	D3	L1	L2	L3	S1	S2	S3	Peso g/1 pezzo	Codice di ordinazione*	PN (bar)1) CF	71
S	08	06	4	34,0	27,0	42	14	19	17	42	**RED08/06SOMD**	800	630
S	10	06	4	34,5	27,5	42	17	22	17	55	**RED10/06SOMD**	800	630
S	10	08	5	34,5	27,5	42	17	22	19	58	**RED10/08SOMD**	800	630
S	12	06	4	36,0	29,0	44	17	24	17	66	**RED12/06SOMD**	630	630
S	12	08	5	36,0	29,0	44	17	24	19	68	**RED12/08SOMD**	630	630
S	12	10	7	37,0	29,5	46	19	24	22	75	**RED12/10SOMD**	630	630
S	14	06	4	38,5	31,5	46	19	27	17	88	**RED14/06SOMD**	630	630
S	14	08	5	38,5	31,5	46	19	27	19	90	**RED14/08SOMD**	630	630
S	14	10	7	38,5	31,0	47	19	27	22	91	**RED14/10SOMD**	630	630
S	14	12	8	38,5	31,0	47	22	27	24	100	**RED14/12SOMD**	630	630
S	16	06	4	39,0	32,0	47	22	30	17	112	**RED16/06SOMD**	630	400
S	16	08	5	39,0	32,0	47	22	30	19	114	**RED16/08SOMD**	630	400
S	16	10	7	39,0	31,5	48	22	30	22	115	**RED16/10SOMD**	630	400
S	16	12	8	39,0	31,5	48	22	30	24	118	**RED16/12SOMD**	630	400
S	16	14	10	41,0	33,0	51	24	30	27	128	**RED16/14SOMD**	630	400
S/L	16	15	11	39,0	32,0	47	24	30	27	120	**RED16S/15LOMD**	400	315
S	20	06	4	43,0	36,0	51	27	36	17	172	**RED20/06SOMD**	420	400
S	20	08	5	43,0	36,0	51	27	36	19	174	**RED20/08SOMD**	420	400
S	20	10	7	43,0	35,5	52	27	36	22	174	**RED20/10SOMD**	420	400
S	20	12	8	43,0	35,5	52	27	36	24	177	**RED20/12SOMD**	420	400
S	20	14	10	45,0	37,0	55	27	36	27	182	**RED20/14SOMD**	420	400
S/L	20	15	12	43,0	36,0	51	27	36	27	173	**RED20S/15LOMD**	400	315
S	20	16	12	45,0	36,5	55	27	36	30	182	**RED20/16SOMD**	420	400
S/L	20	18	14	43,0	35,5	51	27	36	32	178	**RED20S/18LOMD**	400	315
S	25	06	4	45,5	38,5	53	32	46	17	294	**RED25/06SOMD**	420	400
S	25	08	5	45,5	38,5	53	32	46	19	295	**RED25/08SOMD**	420	400
S	25	10	7	45,5	38,0	54	32	46	22	296	**RED25/10SOMD**	420	400
S	25	12	8	45,5	38,0	54	32	46	24	299	**RED25/12SOMD**	420	400
S	25	14	10	47,5	39,5	57	32	46	27	303	**RED25/14SOMD**	420	400
S	25	16	12	47,5	39,0	57	32	46	30	304	**RED25/16SOMD**	420	400
S/L	25	18	15	45,5	38,0	54	32	46	32	299	**RED25S/18LOMD**	400	315
S	25	20	16	49,5	39,0	61	32	46	36	315	**RED25/20SOMD**	420	400
S/L	25	22	18	47,5	40,0	56	32	46	36	304	**RED25S/22LOMD**	250	160
S	30	06	4	51,0	44,0	59	41	50	17	412	**RED30/06SOMD**	420	400
S	30	08	5	51,0	44,0	59	41	50	19	404	**RED30/08SOMD**	420	400
S	30	10	7	51,0	43,5	60	41	50	22	405	**RED30/10SOMD**	420	400
S	30	12	8	51,0	43,5	60	41	50	24	405	**RED30/12SOMD**	420	400
S	30	14	10	53,0	45,0	63	41	50	27	408	**RED30/14SOMD**	420	400
S	30	16	12	53,0	44,5	63	41	50	30	412	**RED30/16SOMD**	420	400
S	30	20	16	55,0	44,5	66	41	50	36	421	**RED30/20SOMD**	420	400

RED Raccordo riduzione tubo

Dado girevole EO 24° DKO / Estremità conica EO 24°

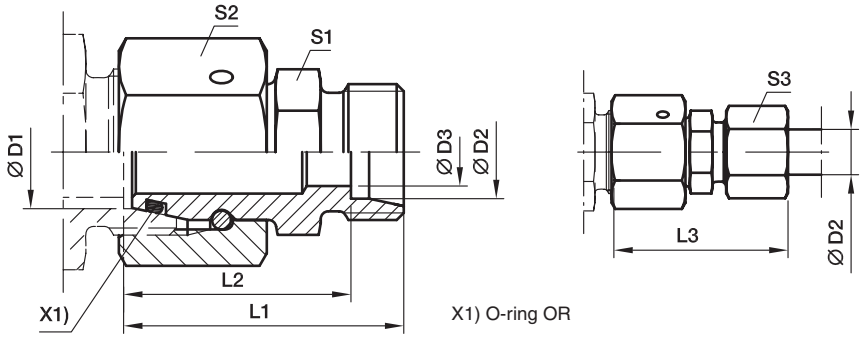

Serie 3) 4)	D1	D2	D3	L1	L2	L3	S1	S2	S3	Peso g/1 pezzo	Codice di ordinazione*	PN (bar)1) CF	PN (bar)1) 71
S/L	30	22	19	53,0	45,5	61	41	50	36	406	**RED30S/22LOMD**	250	160
S	30	25	20	57,0	45,0	69	41	50	46	439	**RED30/25SOMD**	420	400
S/L	30	28	23	53,0	45,5	62	41	50	41	406	**RED30S/28LOMD**	250	160
S	38	06	4	54,5	47,5	62	50	60	17	556	**RED38/06SOMD**	420	315
S	38	08	5	54,5	47,5	62	50	60	19	581	**RED38/08SOMD**	420	315
S	38	10	7	54,5	47,0	63	50	60	22	579	**RED38/10SOMD**	420	315
S	38	12	8	54,5	47,0	63	50	60	24	577	**RED38/12SOMD**	420	315
S	38	14	10	56,5	48,5	66	50	60	27	579	**RED38/14SOMD**	420	315
S	38	16	12	56,5	48,0	66	50	60	30	580	**RED38/16SOMD**	420	315
S	38	20	16	58,5	48,0	70	50	60	36	601	**RED38/20SOMD**	420	315
S	38	25	20	60,5	48,5	73	50	60	46	615	**RED38/25SOMD**	420	315
S/L	38	28	24	56,5	49,0	65	50	60	41	573	**RED38S/28LOMD**	250	160
S	38	30	25	62,5	49,0	76	50	60	50	625	**RED38/30SOMD**	420	315
S/L	38	35	30	58,5	48,0	69	50	60	50	588	**RED38S/35LOMD**	250	160

1) Pressione indicata = Articolo disponibile

3) L = Serie leggera; 4) S = Serie pesante

$$\frac{\text{PN (bar)}}{10} = \text{PN (MPa)}$$

Consegna senza dado né anello. Per informazioni sull'ordinazione di raccordi completi o sui materiali di tenuta alternativi vedere pag. I7.

Suffissi codice di ordinazione			
Materiale	Suffisso superficie e materiale	Esempio	Materiale di tenuta standard (non occorre suffisso aggiuntivo)
Acciaio, zincato, esente da CromoVI	CF	RED16/12SOMDCF	NBR
Acciaio inossidabile	71	RED16/12SOMD71	VIT

*Aggiungere i **suffissi** qui di seguito in base al materiale e alla superficie richiesti.

KOR Raccordo riduzione tubo – Acciaio e ottone

Codolo EO orientabile / Estremità conica EO 24°

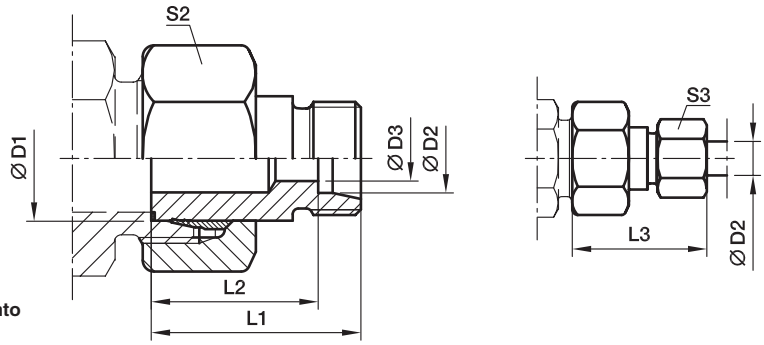

Con dado premontato e anello progressivo per la connessione. Montaggio finale (in apposito corpo) almeno 1/4 di giro oltre il punto di resistenza chiaramente percepibile.

Serie 2) 3)	D1	D2	D3	L1	L2	L3	S2	S3	Peso g/1 pezzo	Codice di ordinazione*	PN (bar)1) CF	MS
LL	06	04	3,0	28,5	24,5	34	12	10	16	**KOR06/04LLOMD**	100	
LL	08	04	3,0	28,5	24,5	34	14	10	16	**KOR08/04LLOMD**	100	
LL	08	06	4,5	23,0	17,5	29	14	12	14	**KOR08/06LLOMD**	100	
L/LL	06	04	3,0	28,5	24,5	34	14	10	16	**KOR06L/04LLOMD**	100	
L/LL	08	04	3,0	28,5	24,5	34	17	10	16	**KOR08L/04LLOMD**	100	
L	08	06	4,0	30,5	23,5	38	17	14	27	**KOR08/06LOMD**	315	200
L/LL	10	04	3,0	28,5	24,5	34	19	10	32	**KOR10L/04LLOMD**	100	
L	10	06	4,0	30,5	23,5	38	19	14	34	**KOR10/06LOMD**	315	200
L	10	08	6,0	30,5	23,5	38	19	17	35	**KOR10/08LOMD**	315	200
L/LL	12	04	3,0	28,5	24,5	34	22	10	41	**KOR12L/04LLOMD**	100	
L	12	06	4,0	30,5	23,5	38	22	14	45	**KOR12/06LOMD**	315	200
L	12	08	6,0	30,5	23,5	38	22	17	45	**KOR12/08LOMD**	315	200
L	12	10	8,0	31,5	24,5	39	22	19	46	**KOR12/10LOMD**	315	200
L	15	06	4,0	30,5	23,5	38	27	14	68	**KOR15/06LOMD**	315	200
L	15	08	6,0	30,5	23,5	38	27	17	69	**KOR15/08LOMD**	315	200
L	15	10	8,0	31,5	24,5	39	27	19	70	**KOR15/10LOMD**	315	200
L	15	12	10,0	31,5	24,5	39	27	22	70	**KOR15/12LOMD**	315	200
L	18	06	4,0	31,5	24,5	39	32	14	100	**KOR18/06LOMD**	315	200
L	18	08	6,0	31,5	24,5	39	32	17	102	**KOR18/08LOMD**	315	200
L	18	10	8,0	32,5	25,5	40	32	19	102	**KOR18/10LOMD**	315	200
L	18	12	10,0	32,5	25,5	40	32	22	101	**KOR18/12LOMD**	315	200
L	18	15	12,0	33,5	26,5	42	32	27	106	**KOR18/15LOMD**	315	200
L	22	06	4,0	32,5	25,5	40	36	14	137	**KOR22/06LOMD**	160	100
L	22	08	6,0	32,5	25,5	40	36	17	136	**KOR22/08LOMD**	160	100
L	22	10	8,0	33,5	26,5	41	36	19	138	**KOR22/10LOMD**	160	100
L	22	12	10,0	33,5	26,5	41	36	22	138	**KOR22/12LOMD**	160	100
L	22	15	12,0	34,5	27,5	43	36	27	143	**KOR22/15LOMD**	160	100
L	22	18	15,0	34,5	27,0	43	36	32	143	**KOR22/18LOMD**	160	100
L	28	06	4,0	33,5	26,5	41	41	14	177	**KOR28/06LOMD**	160	100
L	28	08	6,0	33,5	26,5	41	41	17	179	**KOR28/08LOMD**	160	100
L	28	10	8,0	34,5	27,5	42	41	19	180	**KOR28/10LOMD**	160	100
L	28	12	10,0	34,5	27,5	42	41	22	180	**KOR28/12LOMD**	160	100
L	28	15	12,0	35,5	28,5	44	41	27	185	**KOR28/15LOMD**	160	100
L	28	18	15,0	35,5	28,0	44	41	32	184	**KOR28/18LOMD**	160	100
L	28	22	19,0	37,5	30,0	46	41	36	188	**KOR28/22LOMD**	160	100
L	35	06	4,0	38,5	31,5	46	50	14	302	**KOR35/06LOMD**	160	
L	35	08	6,0	38,5	31,5	46	50	17	306	**KOR35/08LOMD**	160	
L	35	10	8,0	39,5	32,5	47	50	19	305	**KOR35/10LOMD**	160	100
L	35	12	10,0	39,5	32,5	47	50	22	304	**KOR35/12LOMD**	160	100
L	35	15	12,0	40,5	33,5	49	50	27	308	**KOR35/15LOMD**	160	100
L	35	18	15,0	40,5	33,0	49	50	32	316	**KOR35/18LOMD**	160	100
L	35	22	19,0	42,5	35,0	51	50	36	310	**KOR35/22LOMD**	160	100
L	35	28	24,0	42,5	35,0	52	50	41	305	**KOR35/28LOMD**	160	100

KOR Raccordo riduzione tubo – Acciaio e ottone

Codolo EO orientabile / Estremità conica EO 24°

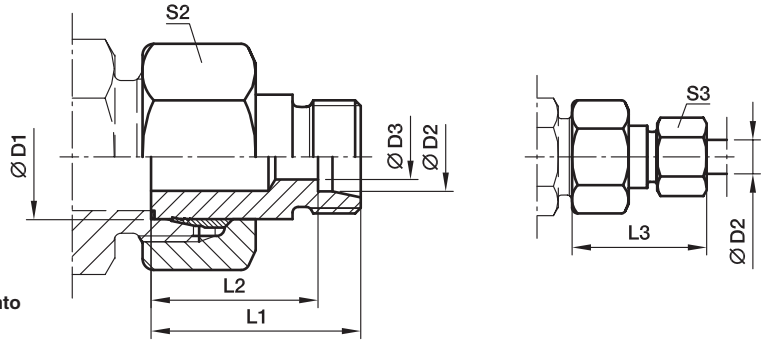

Con dado premontato e anello progressivo per la connessione. Montaggio finale (in apposito corpo) almeno 1/4 di giro oltre il punto di resistenza chiaramente percepibile.

Serie [2] [3]	D1	D2	D3	L1	L2	L3	S2	S3	Peso g/1 pezzo	Codice di ordinazione*	PN (bar)[1] CF	PN (bar)[1] MS
L	42	10	8,0	40,5	33,5	48	60	19	455	**KOR42/10LOMD**	160	
L	42	12	10,0	40,5	33,5	48	60	22	438	**KOR42/12LOMD**	160	
L	42	15	12,0	41,5	34,5	50	60	27	438	**KOR42/15LOMD**	160	100
L	42	18	15,0	41,5	34,0	50	60	32	449	**KOR42/18LOMD**	160	100
L	42	22	19,0	43,5	36,0	52	60	36	461	**KOR42/22LOMD**	160	100
L	42	28	24,0	43,5	36,0	53	60	41	443	**KOR42/28LOMD**	160	100
L	42	35	30,0	45,5	35,0	57	60	50	444	**KOR42/35LOMD**	160	100

[1]) Pressione indicata = Articolo disponibile

[2]) LL = Serie ultraleggera; [3]) L = Serie leggera

$$\frac{\text{PN (bar)}}{10} = \text{PN (MPa)}$$

Consegna senza dado né anello. Per informazioni sull'ordinazione di raccordi completi vedere pag. I7.

Suffissi codice di ordinazione		
Materiale	Suffisso superficie e materiale	Esempio
Acciaio, zincato, esente da CromoVI	CF	KOR18/15LOMDCF
Ottone	MS	KOR18/15LOMDMS

*Aggiungere i **suffissi** qui di seguito in base al materiale e alla superficie richiesti.

KOR Raccordo riduzione tubo – Acciaio e ottone

Codolo EO orientabile / Estremità conica EO 24°

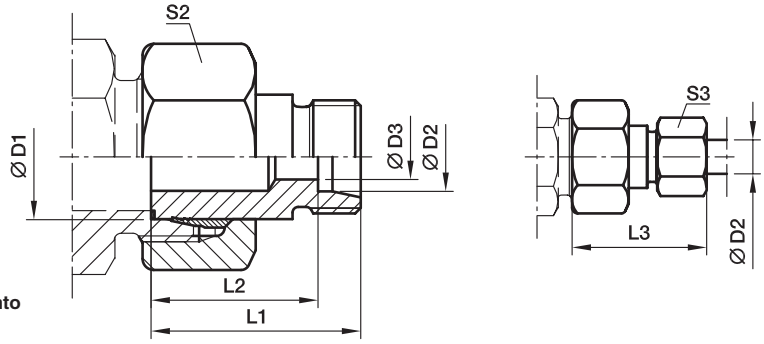

Con dado premontato e anello progressivo per la connessione. Montaggio finale (in apposito corpo) almeno 1/4 di giro oltre il punto di resistenza chiaramente percepibile.

Serie	D1	D2	D3	L1	L2	L3	S2	S3	Peso g/1 pezzo	Codice di ordinazione*	PN (bar)[1] CF	PN (bar)[1] MS
S[4])	08	06	4	32	25,0	40	19	17	37	**KOR08/06SOMD**	630	400
	10	06	4	33	26,0	41	22	17	53	**KOR10/06SOMD**	630	400
	10	08	5	33	26,0	41	22	19	55	**KOR10/08SOMD**	630	400
	12	06	4	34	27,0	42	24	17	61	**KOR12/06SOMD**	630	400
	12	08	5	34	27,0	42	24	19	63	**KOR12/08SOMD**	630	400
	12	10	7	34	26,5	43	24	22	64	**KOR12/10SOMD**	630	400
	14	06	4	36	29,0	44	27	17	88	**KOR14/06SOMD**	630	400
	14	08	5	36	29,0	44	27	19	89	**KOR14/08SOMD**	630	400
	14	10	7	36	28,5	45	27	22	91	**KOR14/10SOMD**	630	400
	14	12	8	36	28,5	45	27	24	92	**KOR14/12SOMD**	630	400
	16	06	4	36	29,0	44	30	17	106	**KOR16/06SOMD**	400	250
	16	08	5	36	29,0	44	30	19	108	**KOR16/08SOMD**	400	250
	16	10	7	36	28,5	45	30	22	114	**KOR16/10SOMD**	400	250
	16	12	8	36	28,5	45	30	24	115	**KOR16/12SOMD**	400	250
	16	14	10	38	30,0	48	30	27	116	**KOR16/14SOMD**	400	250
	20	06	4	41	34,0	49	36	17	175	**KOR20/06SOMD**	400	250
	20	08	5	41	34,0	49	36	19	177	**KOR20/08SOMD**	400	250
	20	10	7	41	33,5	50	36	22	178	**KOR20/10SOMD**	400	250
	20	12	8	41	33,5	50	36	24	180	**KOR20/12SOMD**	400	250
	20	14	10	41	33,0	51	36	27	180	**KOR20/14SOMD**	400	250
	20	16	12	43	34,5	53	36	30	182	**KOR20/16SOMD**	400	250
	25	06	4	44	37,0	52	46	17	306	**KOR25/06SOMD**	400	
	25	08	5	44	37,0	52	46	19	311	**KOR25/08SOMD**	400	250
	25	10	7	44	36,5	53	46	22	313	**KOR25/10SOMD**	400	250
	25	12	8	44	36,5	53	46	24	317	**KOR25/12SOMD**	400	250
	25	14	10	45	37,0	55	46	27	312	**KOR25/14SOMD**	400	250
	25	16	12	45	36,5	55	46	30	315	**KOR25/16SOMD**	400	250
	25	20	16	48	37,5	59	46	36	328	**KOR25/20SOMD**	400	250
	30	06	4	46	39,0	54	50	17	373	**KOR30/06SOMD**	400	
	30	08	5	46	39,0	54	50	19	376	**KOR30/08SOMD**	400	
	30	10	7	46	38,5	55	50	22	376	**KOR30/10SOMD**	400	250
	30	12	8	46	38,5	55	50	24	377	**KOR30/12SOMD**	400	250
	30	14	10	48	40,0	58	50	27	379	**KOR30/14SOMD**	400	250
	30	16	12	48	39,5	58	50	30	381	**KOR30/16SOMD**	400	250
	30	20	16	50	39,5	61	50	36	386	**KOR30/20SOMD**	400	250
	30	25	20	52	40,0	64	50	46	406	**KOR30/25SOMD**	400	250
	38	06	4	50	43,0	58	60	17	571	**KOR38/06SOMD**	315	
	38	08	5	50	43,0	58	60	19	567	**KOR38/08SOMD**	315	
	38	10	7	50	42,5	59	60	22	571	**KOR38/10SOMD**	315	200
	38	12	8	50	42,5	59	60	24	571	**KOR38/12SOMD**	315	200

KOR Raccordo riduzione tubo – Acciaio e ottone

Codolo EO orientabile / Estremità conica EO 24°

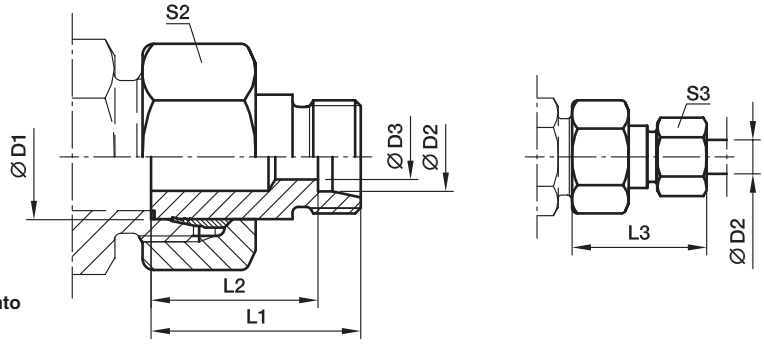

Con dado premontato e anello progressivo per la connessione. Montaggio finale (in apposito corpo) almeno 1/4 di giro oltre il punto di resistenza chiaramente percepibile.

Serie	D1	D2	D3	L1	L2	L3	S2	S3	Peso g/1 pezzo	Codice di ordinazione*	PN (bar)[1]) CF	PN (bar)[1]) MS
S[4])	38	14	10	52	44,0	62	60	27	575	**KOR38/14SOMD**	315	200
	38	16	12	52	43,5	62	60	30	580	**KOR38/16SOMD**	315	200
	38	20	16	54	43,5	65	60	36	593	**KOR38/20SOMD**	315	200
	38	25	20	56	44,0	68	60	46	605	**KOR38/25SOMD**	315	200
	38	30	25	58	44,5	71	60	50	614	**KOR38/30SOMD**	315	200

[1]) Pressione indicata = Articolo disponibile

[4]) S = Serie pesante

$\frac{\text{PN (bar)}}{10} = \text{PN (MPa)}$

Consegna senza dado né anello. Per informazioni sull'ordinazione di raccordi completi vedere pag. I7.

*Aggiungere i **suffissi** qui di seguito in base al materiale e alla superficie richiesti.

Suffissi codice di ordinazione		
Materiale	Suffisso superficie e materiale	Esempio
Acciaio, zincato, esente da CromoVI	CF	KOR16/10SOMDCF
Ottone	MS	KOR16/10SOMDMS

KOR Raccordo riduzione tubo – Acciaio inossidabile

Codolo EO orientabile / Estremità conica EO 24°

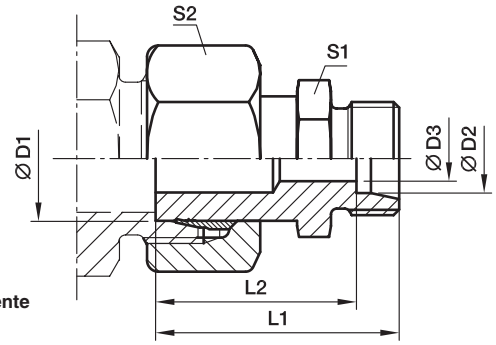

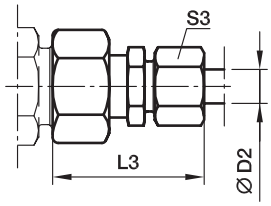

Con dado premontato e anello progressivo per la connessione. Montaggio finale (in apposito corpo) almeno 1/4 di giro oltre il punto di resistenza chiaramente percepibile.

Serie	D1	D2	D3	L1	L2	L3	S1	S2	S3	Peso g/1 pezzo	Codice di ordinazione*	PN (bar)[1] 71
L[3])	08	06	4	33.5	26.5	41	12	17	14	32	**KOR08/06LOMD71**	315
	10	06	4	34,5	27,5	42	12	19	14	39	**KOR10/06LOMD71**	315
	10	08	6	35,5	28,5	43	14	19	17	40	**KOR10/08LOMD71**	315
	12	06	4	36,5	29,5	44	14	22	14	49	**KOR12/06LOMD71**	315
	12	08	6	36,5	29,5	44	14	22	17	53	**KOR12/08LOMD71**	315
	12	10	8	37,5	30,5	45	17	22	19	55	**KOR12/10LOMD71**	315
	15	06	4	37,0	30,0	45	17	27	14	79	**KOR15/06LOMD71**	315
	15	08	6	37,0	30,0	45	17	27	17	78	**KOR15/08LOMD71**	315
	15	10	8	38,0	31,0	46	17	27	19	85	**KOR15/10LOMD71**	315
	15	12	10	39,0	32,0	47	19	27	22	84	**KOR15/12LOMD71**	315
	18	06	4	37,5	30,5	45	19	32	14	112	**KOR18/06LOMD71**	315
	18	08	6	37,5	30,5	45	19	32	17	113	**KOR18/08LOMD71**	315
	18	10	8	38,5	31,5	46	19	32	19	113	**KOR18/10LOMD71**	315
	18	12	10	38,5	31,5	46	19	32	22	122	**KOR18/12LOMD71**	315
	18	15	12	39,5	32,5	48	24	32	27	131	**KOR18/15LOMD71**	315
	22	06	4	38,5	31,5	46	24	36	14	154	**KOR22/06LOMD71**	160
	22	08	6	38,5	31,5	46	24	36	17	155	**KOR22/08LOMD71**	160
	22	10	8	39,5	32,5	47	24	36	19	156	**KOR22/10LOMD71**	160
	22	12	10	39,5	32,5	47	24	36	22	157	**KOR22/12LOMD71**	160
	22	15	12	40,5	33,5	49	24	36	27	160	**KOR22/15LOMD71**	160
	22	18	15	41,5	34,0	50	27	36	32	173	**KOR22/18LOMD71**	160
	28	06	4	41,0	34,0	49	30	41	14	220	**KOR28/06LOMD71**	160
	28	08	6	41,0	34,0	49	30	41	17	217	**KOR28/08LOMD71**	160
	28	10	8	42,0	35,0	50	30	41	19	211	**KOR28/10LOMD71**	160
	28	12	10	42,0	35,0	50	30	41	22	219	**KOR28/12LOMD71**	160
	28	15	12	43,0	36,0	51	30	41	27	188	**KOR28/15LOMD71**	160
	28	18	15	43,0	35,5	52	30	41	32	218	**KOR28/18LOMD71**	160
	28	22	19	45,0	37,5	54	32	41	36	228	**KOR28/22LOMD71**	160
	35	06	4	48,5	41,5	56	36	50	14	307	**KOR35/06LOMD71**	160
	35	08	6	48,5	41,5	56	36	50	17	313	**KOR35/08LOMD71**	160
	35	10	8	49,5	42,5	57	36	50	19	370	**KOR35/10LOMD71**	160
	35	12	10	49,5	42,5	57	36	50	22	371	**KOR35/12LOMD71**	160
	35	15	12	50,5	43,5	59	36	50	27	380	**KOR35/15LOMD71**	160
	35	18	15	50,5	43,0	59	36	50	32	382	**KOR35/18LOMD71**	160
	35	22	19	52,5	45,0	61	36	50	36	380	**KOR35/22LOMD71**	160
	35	28	24	52,5	45,0	62	41	50	41	400	**KOR35/28LOMD71**	160
	42	10	8	52,5	45,5	60	46	60	19	551	**KOR42/10LOMD71**	160
	42	12	10	52,5	45,5	60	46	60	22	551	**KOR42/12LOMD71**	160
	42	15	12	53,5	46,5	62	46	60	27	687	**KOR42/15LOMD71**	160
	42	18	15	53,5	46,0	62	46	60	32	555	**KOR42/18LOMD71**	160
	42	22	19	55,5	48,0	64	46	60	36	568	**KOR42/22LOMD71**	160
	42	28	24	55,5	48,0	65	46	60	41	559	**KOR42/28LOMD71**	160
	42	35	30	57,5	47,0	69	46	60	50	588	**KOR42/35LOMD71**	160

[1]) Pressione indicata = Articolo disponibile

[3]) L = Serie leggera

$\frac{\text{PN (bar)}}{10}$ = PN (MPa)

Consegna senza dado né anello. Per informazioni sull'ordinazione di raccordi completi o sui materiali di tenuta alternativi vedere pag. I7.

KOR Raccordo riduzione tubo – Acciaio inossidabile

Codolo EO orientabile / Estremità conica EO 24°

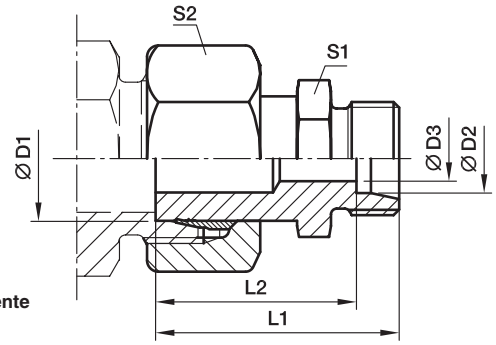

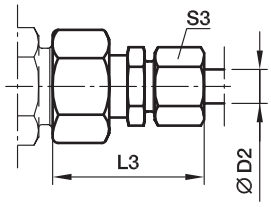

Con dado premontato e anello progressivo per la connessione. Montaggio finale (in apposito corpo) almeno 1/4 di giro oltre il punto di resistenza chiaramente percepibile.

Serie	D1	D2	D3	L1	L2	L3	S1	S2	S3	Peso g/1 pezzo	Codice di ordinazione*	PN (bar)[1] 71
S[4])	08	06	4	36,5	29,5	44	14	19	17	16	**KOR08/06SOMD71**	630
	10	06	4	38,5	31,5	46	14	22	17	16	**KOR10/06SOMD71**	630
	10	08	5	38,5	31,5	46	17	22	19	14	**KOR10/08SOMD71**	630
	12	06	4	38,5	31,5	46	14	24	17	16	**KOR12/06SOMD71**	630
	12	08	5	38,5	31,5	46	17	24	19	16	**KOR12/08SOMD71**	630
	12	10	7	39,5	32,0	48	19	24	22	27	**KOR12/10SOMD71**	630
	14	06	4	40,5	33,5	48	17	27	17	32	**KOR14/06SOMD71**	630
	14	08	5	40,5	33,5	48	17	27	19	34	**KOR14/08SOMD71**	630
	14	10	7	41,5	34,0	50	19	27	22	35	**KOR14/10SOMD71**	630
	14	12	8	41,5	34,0	50	22	27	24	41	**KOR14/10SOMD71**	630
	16	06	4	41,0	34,0	49	17	30	17	44	**KOR16/06SOMD71**	400
	16	08	5	41,0	34,0	49	17	30	19	45	**KOR16/08SOMD71**	400
	16	10	7	42,0	34,5	51	19	30	22	46	**KOR16/10SOMD71**	400
	16	12	8	42,0	34,5	51	22	30	24	68	**KOR16/12SOMD71**	400
	16	14	10	44,0	36,0	54	24	30	27	69	**KOR16/14SOMD71**	400
	20	06	4	46,0	39,0	54	22	36	17	70	**KOR20/06SOMD71**	400
	20	08	5	46,0	39,0	54	22	36	19	70	**KOR20/08SOMD71**	400
	20	10	7	46,0	38,5	55	22	36	22	100	**KOR20/10SOMD71**	400
	20	12	8	46,0	38,5	55	22	36	24	101	**KOR20/12SOMD71**	400
	20	14	10	48,0	40,0	58	24	36	27	101	**KOR20/14SOMD71**	400
	20	16	12	49,0	40,5	59	27	36	30	101	**KOR20/16SOMD71**	400
	25	06	4	50,5	43,5	58	27	46	17	106	**KOR25/06SOMD71**	400
	25	08	5	50,5	43,5	58	27	46	19	136	**KOR25/08SOMD71**	400
	25	10	7	50,5	43,0	59	27	46	22	136	**KOR25/10SOMD71**	400
	25	12	8	50,5	43,0	59	27	46	24	138	**KOR25/12SOMD71**	400
	25	14	10	52,5	44,5	62	27	46	27	138	**KOR25/14SOMD71**	400
	25	16	12	52,5	44,0	62	27	46	30	143	**KOR25/16SOMD71**	400
	25	20	16	54,5	44,0	66	32	46	36	143	**KOR25/20SOMD71**	400
	30	06	4	53,0	46,0	61	32	50	17	177	**KOR30/06SOMD71**	400
	30	08	5	53,0	46,0	61	32	50	19	179	**KOR30/08SOMD71**	400
	30	10	7	53,0	45,5	62	32	50	22	180	**KOR30/10SOMD71**	400
	30	12	8	53,0	45,5	62	32	50	24	180	**KOR30/12SOMD71**	400
	30	14	10	55,0	47,0	65	32	50	27	185	**KOR30/14SOMD71**	400
	30	16	12	55,0	46,5	65	32	50	30	184	**KOR30/16SOMD71**	400
	30	20	16	57,0	46,5	68	32	50	36	188	**KOR30/20SOMD71**	400
	30	25	20	60,0	48,0	72	41	50	46	302	**KOR30/25SOMD71**	400
	38	06	4	60,0	53,0	68	41	60	17	306	**KOR38/06SOMD71**	315
	38	08	5	60,0	53,0	68	41	60	19	305	**KOR38/08SOMD71**	315
	38	10	7	60,0	52,5	69	41	60	22	304	**KOR38/10SOMD71**	315
	38	12	8	60,0	52,5	69	41	60	24	308	**KOR38/12SOMD71**	315
	38	14	10	62,0	54,0	72	41	60	27	316	**KOR38/14SOMD71**	315
	38	16	12	62,0	53,5	72	41	60	30	310	**KOR38/16SOMD71**	315
	38	20	16	64,0	53,5	75	41	60	36	305	**KOR38/20SOMD71**	315
	38	25	20	66,0	54,0	78	41	60	46	455	**KOR38/25SOMD71**	315
	38	30	25	69,0	55,5	82	46	60	50	438	**KOR38/30SOMD71**	315

[1]) Pressione indicata = Articolo disponibile

[4]) S = Serie pesante

$\frac{PN\ (bar)}{10} = PN\ (MPa)$

Consegna senza dado né anello. Per informazioni sull'ordinazione di raccordi completi o sui materiali di tenuta alternativi vedere pag. I7.

GZ Raccordo intermedio con dado girevole

Dado girevole EO 24° DKO

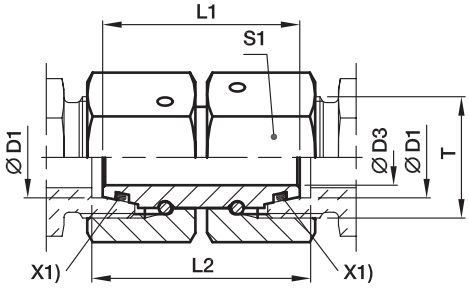

X1) O-ring OR

Serie	D1	T	D3	L1	L2	S1	Peso g/1 pezzo	Codice di ordinazione*	PN (bar)[1] CF	PN (bar)[1] 71
L[3])	06	M 12×1,5	2,5	32	33	14	28	**GZ06L**	500	315
	08	M 14×1,5	4,0	32	33	17	41	**GZ08L**	500	315
	10	M 16×1,5	6,0	33	34	19	53	**GZ10L**	500	315
	12	M 18×1,5	8,0	33	34	22	71	**GZ12L**	400	315
	15	M 22×1,5	10,0	38	39	27	129	**GZ15L**	400	315
	18	M 26×1,5	13,0	36	38	32	165	**GZ18L**	400	315
	22	M 30×2,0	17,0	42	44	36	243	**GZ22L**	250	160
	28	M 36×2,0	22,0	46	48	41	319	**GZ28L**	250	160
	35	M 45×2,0	28,0	48	52	50	449	**GZ35L**	250	160
	42	M 52×2,0	34,0	52	57	60	737	**GZ42L**	250	160
S[4])	06	M 14×1,5	2,5	32	33	17	41	**GZ06S**	800	630
	08	M 16×1,5	4,0	33	34	19	54	**GZ08S**	800	630
	10	M 18×1,5	6,0	33	35	22	74	**GZ10S**	800	630
	12	M 20×1,5	8,0	36	38	24	95	**GZ12S**	630	630
	14	M 22×1,5	9,0	39	41	27	131	**GZ14S**	630	630
	16	M 24×1,5	11,0	39	42	30	172	**GZ16S**	630	400
	20	M 30×2,0	14,0	44	48	36	261	**GZ20S**	420	400
	25	M 36×2,0	18,0	46	53	46	477	**GZ25S**	420	400
	30	M 42×2,0	23,0	52	62	50	605	**GZ30S**	420	400
	38	M 52×2,0	30,0	52	67	60	826	**GZ38S**	420	315

[1]) Pressione indicata = Articolo disponibile

[3]) L = Serie leggera: [4]) S = Serie pesante

$\frac{\text{PN (bar)}}{10} = \text{PN (MPa)}$

Per informazioni sull'ordinazione di raccordi completi o sui materiali di tenuta alternativi vedere pag. I7.

Suffissi codice di ordinazione			
Materiale	Suffisso superficie e materiale	Esempio	Materiale di tenuta standard (non occorre suffisso aggiuntivo)
Acciaio, zincato, esente da CromoVI	CF	GZ16SCF	NBR
Acciaio inossidabile	71	GZ16S71	VIT

*Aggiungere i **suffissi** qui di seguito in base al materiale e alla superficie richiesti.

GZR Raccordo riduzione con dado girevole

Dado girevole EO 24° DKO

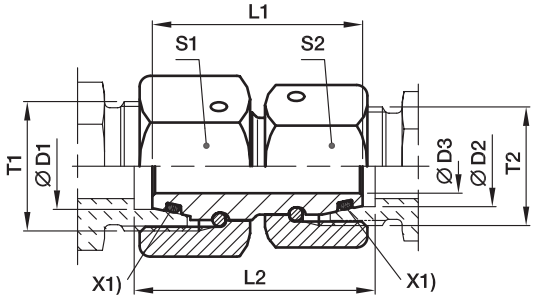

X1) O-ring OR

Serie 3) 4)	D1	D2	T1	T2	D3	L1	L2	S1	S2	Peso g/1 pezzo	Codice di ordinazione*	PN (bar)[1]) CF
L/S	06	06	M 14×1,5	M 12×1,5	2,5	32	33,0	17	14	34	**GZR06L/06S**	500
L	08	06	M 14×1,5	M 12×1,5	2,5	32	33,0	17	14	36	**GZR08/06L**	500
L/S	08	08	M 16×1,5	M 14×1,5	4,0	33	34,0	19	17	48	**GZR08L/08S**	500
L	10	06	M 16×1,5	M 12×1,5	2,5	33	34,0	19	14	44	**GZR10/06L**	500
L	10	08	M 16×1,5	M 14×1,5	4,0	33	34,0	19	17	50	**GZR10/08L**	500
L/S	10	10	M 18×1,5	M 16×1,5	6,0	33	34,5	22	19	63	**GZR10L/10S**	500
L	12	06	M 18×1,5	M 12×1,5	2,5	33	34,0	22	14	56	**GZR12/06L**	400
L	12	08	M 18×1,5	M 14×1,5	4,0	33	34,0	22	17	62	**GZR12/08L**	400
L	12	10	M 18×1,5	M 16×1,5	6,0	33	34,0	22	19	65	**GZR12/10L**	400
L/S	12	12	M 20×1,5	M 18×1,5	8,0	36	37,5	24	22	85	**GZR12L/12S**	400
L	15	08	M 22×1,5	M 14×1,5	4,0	38	39,0	27	17	98	**GZR15/08L**	400
L	15	10	M 22×1,5	M 16×1,5	6,0	38	39,0	27	19	101	**GZR15/10L**	400
L	15	12	M 22×1,5	M 18×1,5	8,0	38	39,0	27	22	108	**GZR15/12L**	400
L	18	10	M 26×1,5	M 16×1,5	6,0	36	37,5	32	19	125	**GZR18/10L**	400
L	18	12	M 26×1,5	M 18×1,5	8,0	36	37,5	32	22	132	**GZR18/12L**	400
L	18	15	M 26×1,5	M 22×1,5	10,0	38	39,5	32	27	155	**GZR18/15L**	400
L/S	18	16	M 26×1,5	M 24×1,5	11,0	39	41,5	32	30	177	**GZR18L/16S**	400
L	22	12	M 30×2,0	M 18×1,5	8,0	42	43,5	36	22	195	**GZR22/12L**	250
L	22	15	M 30×2,0	M 22×1,5	10,0	42	43,5	36	27	215	**GZR22/15L**	250
L	22	18	M 30×2,0	M 26×1,5	13,0	42	44,0	36	32	228	**GZR22/18L**	250
L/S	22	20	M 30×2,0	M 30×2,0	14,0	44	47,0	36	36	266	**GZR22L/20S**	250
L	28	15	M 36×2,0	M 22×1,5	10,0	46	47,5	41	27	143	**GZR28/15L**	250
L	28	18	M 36×2,0	M 26×1,5	13,0	46	48,0	41	32	311	**GZR28/18L**	250
L	28	22	M 36×2,0	M 30×2,0	17,0	46	46,0	41	36	309	**GZR28/22L**	250
L/S	28	25	M 36×2,0	M 36×2,0	18,0	46	50,5	41	46	419	**GZR28L/25S**	250
L	35	18	M 45×2,0	M 26×1,5	13,0	48	51,0	50	32	430	**GZR35/18L**	250
L	35	22	M 45×2,0	M 30×2,0	17,0	48	51,0	50	36	429	**GZR35/22L**	250
L	35	28	M 45×2,0	M 36×2,0	22,0	48	51,0	50	41	415	**GZR35/28L**	250
L/S	35	30	M 45×2,0	M 42×2,0	23,0	52	59,0	50	50	577	**GZR35L/30S**	250
L	42	22	M 52×2,0	M 30×2,0	17,0	52	55,5	60	36	653	**GZR42/22L**	250
L	42	28	M 52×2,0	M 36×2,0	22,0	52	55,5	60	41	648	**GZR42/28L**	250
L	42	35	M 52×2,0	M 45×2,0	28,0	52	56,5	60	50	662	**GZR42/35L**	250
L/S	42	38	M 52×2,0	M 52×2,0	30,0	52	62,0	60	60	822	**GZR42L/38S**	250
S	08	06	M 16×1,5	M 14×1,5	2,5	33	34,0	19	17	49	**GZR08/06S**	800
S	10	06	M 18×1,5	M 14×1,5	2,5	33	34,5	22	17	60	**GZR10/06S**	800
S	10	08	M 18×1,5	M 16×1,5	4,0	33	34,5	22	19	66	**GZR10/08S**	800
S	12	06	M 20×1,5	M 14×1,5	2,5	36	37,5	24	17	77	**GZR12/06S**	630
S	12	08	M 20×1,5	M 16×1,5	4,0	36	37,5	24	19	82	**GZR12/08S**	630
S	12	10	M 20×1,5	M 18×1,5	6,0	36	38,0	24	22	89	**GZR12/10S**	630
S	16	10	M 24×1,5	M 18×1,5	6,0	39	41,5	30	22	138	**GZR16/10S**	630
S	16	12	M 24×1,5	M 20×1,5	8,0	39	41,5	30	24	143	**GZR16/12S**	630
S/L	16	15	M 24×1,5	M 22×1,5	10,0	39	41,0	30	27	153	**GZR16S/15L**	400
S	20	12	M 30×2,0	M 20×1,5	8,0	44	47,0	36	24	204	**GZR20/12S**	420

GZR Raccordo riduzione con dado girevole

Dado girevole EO 24° DKO

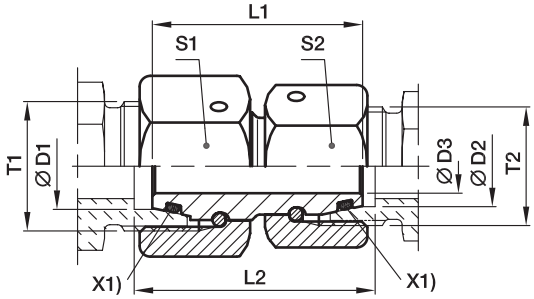

X1) O-ring OR

Serie 3) 4)	D1	D2	T1	T2	D3	L1	L2	S1	S2	Peso g/1 pezzo	Codice di ordinazione*	PN (bar)1) CF
S	20	16	M 30×2,0	M 24×1,5	11,0	44	47,5	36	30	232	**GZR20/16S**	420
S/L	20	18	M 30×2,0	M 26×1,5	13,0	44	47,0	36	32	224	**GZR20S/18L**	400
S	25	16	M 36×2,0	M 24×1,5	11,0	46	51,0	46	30	224	**GZR25/16S**	420
S	25	20	M 36×2,0	M 30×2,0	14,0	46	51,5	46	36	364	**GZR25/20S**	420
S/L	25	22	M 36×2,0	M 30×2,0	17,0	46	50,5	46	36	475	**GZR25S/22L**	250
S	30	16	M 42×2,0	M 24×1,5	11,0	52	58,5	50	30	475	**GZR30/16S**	420
S	30	20	M 42×2,0	M 30×2,0	14,0	52	59,0	50	36	500	**GZR30/20S**	420
S	30	25	M 42×2,0	M 36×2,0	18,0	52	60,5	50	46	589	**GZR30/25S**	420
S/L	30	28	M 42×2,0	M 36×2,0	22,0	52	58,0	50	41	476	**GZR30S/28L**	250
S	38	20	M 52×2,0	M 30×2,0	14,0	52	61,5	60	36	671	**GZR38/20S**	420
S	38	25	M 52×2,0	M 36×2,0	18,0	52	63,0	60	46	759	**GZR38/25S**	420
S	38	30	M 52×2,0	M 42×2,0	23,0	52	64,5	60	50	767	**GZR38/30S**	420
S/L	38	35	M 52×2,0	M 45×2,0	28,0	52	61,5	60	50	662	**GZR38S/35L**	250

1) Pressione indicata = Articolo disponibile

3) L = Serie leggera: 4) S = Serie pesante

$$\frac{\text{PN (bar)}}{10} = \text{PN (MPa)1}$$

Per informazioni sull'ordinazione di raccordi completi o sui materiali di tenuta alternativi vedere pag. I7.

*Aggiungere i **suffissi** qui di seguito in base al materiale e alla superficie richiesti.

Suffissi codice di ordinazione			
Materiale	Suffisso superficie e materiale	Esempio	Materiale di tenuta standard (non occorre suffisso aggiuntivo)
Acciaio, zincato, esente da CromoVI	CF	GZR16/12SCF	NBR

GEO Terminale maschio diritto

Filettatura metrica maschio – O-ring (ISO 6149) / Estremità conica EO 24°

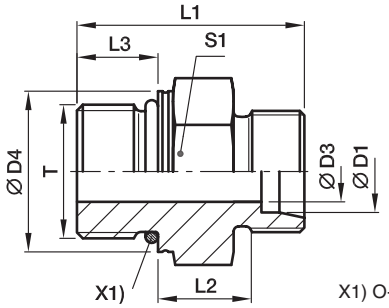

X1) O-ring OR

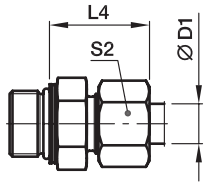

Serie	D1	T	D3	D4	L1	L2	L3	L4	S1	S2	Peso g/1 pezzo	Codice di ordinazione*	PN (bar)[1] CF	PN (bar)[1] 71
LL[2])	04	M 08×1,0	3,0	10,8	20,0	9,5	6,5	19,0	11	10	8	**GEO04LLMOMD**	100	
	04	M 10×1,0	3,0	12,8	20,0	9,5	6,5	19,0	13	10	11	**GEO04LLM10X1OMD**	100	
	06	M 10×1,0	4,5	12,8	20,0	8,0	6,5	19,5	13	12	10	**GEO06LLMOMD**	100	
L[3])	06	M 10×1,0	4,5	14,0	24,0	8,5	8,5	23,0	14	14	15	**GEO06LMOMD**	500	315
	08	M 12×1,5	6,0	17,0	28,0	10,0	11,0	25,0	17	17	23	**GEO08LMOMD**	500	315
	10	M 14×1,5	7,5	19,0	29,0	11,0	11,0	26,0	19	19	28	**GEO10LMOMD**	500	315
	12	M 16×1,5	9,0	22,0	31,0	12,5	11,5	27,0	22	22	40	**GEO12LMOMD**	400	315
	15	M 18×1,5	11,0	24,0	33,0	13,5	12,5	29,0	24	27	56	**GEO15LMOMD**	400	315
	18	M 22×1,5	14,0	27,0	35,0	14,5	13,0	31,0	27	32	80	**GEO18LMOMD**	400	315
	22	M 27×2,0	18,0	32,0	40,0	16,5	16,0	33,0	32	36	104	**GEO22LM27X2OMD**	250	160
	28	M 33×2,0	23,0	41,0	41,0	17,5	16,0	34,0	41	41	171	**GEO28LMOMD**	250	160
	35	M 42×2,0	30,0	50,0	44,0	17,5	16,0	39,0	50	50	278	**GEO35LMOMD**	250	160
	42	M 48×2,0	36,0	55,0	47,5	19,0	17,5	42,0	55	60	340	**GEO42LMOMD**	250	160
S[4])	06	M 12×1,5	4,0	17,0	31,0	13,0	11,0	28,0	17	17	29	**GEO06SMOMD**	800	630
	08	M 14×1,5	6,0	19,0	33,0	15,0	11,0	30,0	19	19	41	**GEO08SMOMD**	800	630
	10	M 16×1,5	7,0	22,0	35,0	15,0	12,5	31,0	22	22	55	**GEO10SMOMD**	800	630
	12	M 18×1,5	9,0	24,0	38,5	17,0	14,0	33,0	24	24	73	**GEO12SMOMD**	630	630
	16	M 22×1,5	12,0	27,0	42,0	18,5	15,0	37,0	27	30	102	**GEO16SMOMD**	630	400
	20	M 27×2,0	15,0	32,0	49,5	20,5	18,5	42,0	32	36	169	**GEO20SMOMD**	420	400
	25	M 33×2,0	20,0	41,0	53,5	23,0	18,5	47,0	41	46	274	**GEO25SMOMD**	420	400
	30	M 42×2,0	26,0	50,0	56,0	23,5	19,0	50,0	50	50	412	**GEO30SMOMD**	420	400
	38	M 48×2,0	32,0	55,0	63,5	26,0	21,5	57,0	55	60	580	**GEO38SMOMD**	420	315

[1]) Pressione indicata = Articolo disponibile

[2]) LL = Serie ultraleggera; [3]) L = Serie leggera; [4]) S = Serie pesante

$$\frac{\text{PN (bar)}}{10} = \text{PN (MPa)}$$

Per informazioni sull'ordinazione di raccordi completi o sui materiali di tenuta alternativi vedere pag. I7.

Suffissi codice di ordinazione			
Materiale	Suffisso superficie e materiale	Esempio	Materiale di tenuta standard (non occorre suffisso aggiuntivo)
Acciaio, zincato, esente da CromoVI	CF	GEO16SMOMDCF	NBR
Acciaio inossidabile	71	GEO16SMOMD71	VIT

*Aggiungere i **suffissi** qui di seguito in base al materiale e alla superficie richiesti.

GE-M-ED Terminale maschio diritto

Filettatura metrica maschio – ED (ISO 9974) / Estremità conica EO 24°

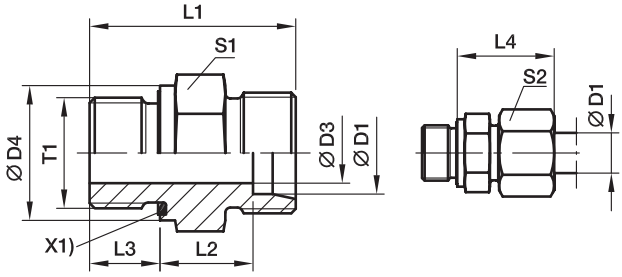

X1) Guarnizione Eolastic ED

Serie	D1	T1	D3	D4	L1	L2	L3	L4	S1	S2	Peso g/1 pezzo	Codice di ordinazione*	PN (bar)[1] CF	PN (bar)[1] 71
L3)	06	M 10×1,0	4	14	23,5	8,5	8	23	14	14	13	**GE06LMEDOMD**	500	315
	08	M 12×1,5	6	17	29,0	10,0	12	25	17	17	22	**GE08LMEDOMD**	500	315
	10	M 14×1,5	7	19	30,0	11,0	12	26	19	19	29	**GE10LMEDOMD**	500	315
	10	M 12×1,5	6	17	30,0	11,0	12	26	17	19	23	**GE10LM12X1,5EDOMD**	315	315
	10	M 16×1,5	8	22	31,5	12,5	12	24	22	19	40	**GE10LM16X1,5EDOMD**	420	315
	10	M 18×1,5	8	24	31,5	12,5	12	27	24	19	50	**GE10LM18X1,5EDOMD**	400	315
	10	M 22×1,5	8	27	35,0	14,0	14	29	27	19	80	**GE10LM22X1,5EDOMD**	400	315
	12	M 16×1,5	9	22	31,5	12,5	12	27	22	22	40	**GE12LMEDOMD**	400	315
	12	M 14×1,5	7	19	30,0	11,0	12	26	19	22	30	**GE12LM14X1,5EDOMD**	400	315
	12	M 18×1,5	10	24	31,5	12,5	12	27	24	22	47	**GE12LM18X1,5EDOMD**	400	315
	12	M 22×1,5	10	27	35,0	14,0	14	29	27	22	75	**GE12LM22X1,5EDOMD**	400	315
	15	M 18×1,5	11	24	32,5	13,5	12	29	24	27	51	**GE15LMEDOMD**	400	315
	15	M 16×1,5	9	22	32,0	13,0	12	28	24	27	64	**GE15LM16X1,5EDOMD**	400	315
	15	M 22×1,5	12	27	36,0	15,0	14	30	27	27	77	**GE15LM22X1,5EDOMD**	400	315
	18	M 22×1,5	14	27	36,0	14,5	14	31	27	32	74	**GE18LMEDOMD**	400	315
	18	M 18×1,5	11	24	33,5	14,0	12	30	27	32	68	**GE18LM18X1,5EDOMD**	400	315
	22	M 26×1,5	18	32	40,0	16,5	16	33	32	36	103	**GE22LMEDOMD**	250	160
	22	M 22×1,5	14	32	38,0	16,5	14	33	32	36	97	**GE22LM22X1,5EDOMD**	250	160
	28	M 33×2,0	23	40	43,0	17,5	18	34	41	41	168	**GE28LMEDOMD**	250	160
	35	M 42×2,0	30	50	48,0	17,5	20	39	50	50	281	**GE35LMEDOMD**	250	160
	42	M 48×2,0	36	55	52,0	19,0	22	42	55	60	356	**GE42LMEDOMD**	250	160
S4)	06	M 12×1,5	4	17	32,0	13,0	12	28	17	17	30	**GE06SMEDOMD**	800	630
	08	M 14×1,5	5	19	34,0	15,0	12	30	19	19	42	**GE08SMEDOMD**	800	630
	10	M 16×1,5	7	22	34,5	15,0	12	31	22	22	54	**GE10SMEDOMD**	800	630
	12	M 18×1,5	8	24	36,5	17,0	12	33	24	24	71	**GE12SMEDOMD**	630	630
	12	M 14×1,5	5	19	36,0	16,5	12	33	22	24	60	**GE12SM14X1,5EDOMD**	630	630
	12	M 22×1,5	8	27	39,0	17,5	14	34	27	24	102	**GE12SM22X1,5EDOMD**	630	400
	14	M 20×1,5	10	26	41,0	19,0	14	37	27	27	98	**GE14SMEDOMD**	630	630
	16	M 22×1,5	12	27	41,0	18,5	14	37	27	30	95	**GE16SMEDOMD**	630	400
	16	M 18×1,5	8	24	38,5	18,0	12	36	27	30	88	**GE16SM18X1,5EDOMD**	630	400
	20	M 27×2,0	16	32	47,0	20,5	16	42	32	36	150	**GE20SMEDOMD**	420	400
	25	M 33×2,0	20	40	53,0	23,0	18	47	41	46	264	**GE25SMEDOMD**	420	400
	30	M 42×2,0	25	50	57,0	23,5	20	50	50	50	422	**GE30SMEDOMD**	420	400
	38	M 48×2,0	32	55	64,0	26,0	22	57	55	60	569	**GE38SMEDOMD**	420	315

[1]) Pressione indicata = Articolo disponibile

[3]) L = Serie leggera; [4]) S = Serie pesante

$$\frac{PN\ (bar)}{10} = PN\ (MPa)$$

Consegna senza dado né anello. Per informazioni sull'ordinazione di raccordi completi o sui materiali di tenuta alternativi vedere pag. I7.

*Aggiungere i **suffissi** qui di seguito in base al materiale e alla superficie richiesti.

Suffissi codice di ordinazione			
Materiale	Suffisso superficie e materiale	Esempio	Materiale di tenuta standard (non occorre suffisso aggiuntivo)
Acciaio, zincato, esente da CromoVI	CF	GE16SMEDOMDCF	NBR
Acciaio inossidabile	71	GE16SMEDOMD71	VIT

GE-R-ED Terminale maschio diritto

Filettatura maschio BSPP – Guarnizione ED (ISO 1179) / Estremità conica EO 24°

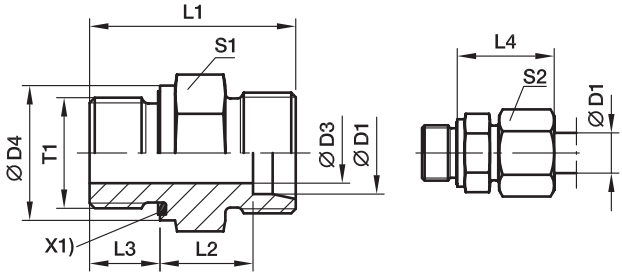

X1) Guarnizione Eolastic ED

Serie	D1	T1	D3	D4	L1	L2	L3	L4	S1	S2	Peso g/1 pezzo	Codice di ordinazione*	PN (bar)[1] CF	71	MS
LL[2])	04	G 1/8 A	3	14	20,0	9,5	6,5	19	14	10	10	**GE04LLREDOMD**	100	100	63
	06	G 1/8 A	4	14	20,0	8,0	6,5	20	14	12	11	**GE06LLREDOMD**	100	100	63
L[3])	06	G 1/8 A	4	14	23,5	8,5	8,0	23	14	14	13	**GE06LREDOMD**	500	315	200
	06	G 1/4 A	4	19	29,0	10,0	12,0	25	19	14	28	**GE06LR1/4EDOMD**	500	315	200
	06	G 3/8 A	4	22	30,5	11,5	12,0	26	22	14	44	**GE06LR3/8EDOMD**	420	315	200
	06	G 1/2 A	4	27	33,0	12,0	14,0	27	27	14	61	**GE06LR1/2EDOMD**	400	315	200
	08	G 1/4 A	6	19	29,0	10,0	12,0	25	19	17	27	**GE08LREDOMD**	500	315	200
	08	G 1/8 A	4	14	24,5	9,5	8,0	24	14	17	16	**GE08LR1/8EDOMD**	500	315	200
	08	G 3/8 A	6	22	30,5	11,5	12,0	26	22	17	45	**GE08LR3/8EDOMD**	420	315	200
	08	G 1/2 A	6	27	33,0	12,0	14,0	27	27	17	74	**GE08LR1/2EDOMD**	400	315	200
	10	G 1/4 A	6	19	30,0	11,0	12,0	26	19	19	29	**GE10LREDOMD**	500	315	200
	10	G 1/8 A	4	14	25,5	10,5	8,0	25	17	19	21	**GE10LR1/8EDOMD**	500	315	200
	10	G 3/8 A	8	22	31,5	12,5	12,0	27	22	19	43	**GE10LR3/8EDOMD**	420	315	200
	10	G 1/2 A	8	27	34,0	13,0	14,0	28	27	19	71	**GE10LR1/2EDOMD**	400	315	200
	12	G 3/8 A	9	22	31,5	12,5	12,0	27	22	22	41	**GE12LREDOMD**	420	315	200
	12	G 1/8 A	4	14	26,5	11,5	8,0	26	19	22	26	**GE12LR1/8EDOMD**	420	315	200
	12	G 1/4 A	6	19	31,0	12,0	12,0	27	19	22	31	**GE12LR1/4EDOMD**	400	315	200
	12	G 1/2 A	10	27	34,0	13,0	14,0	28	27	22	67	**GE12LR1/2EDOMD**	400	315	200
	12	G 3/4 A	10	32	37,0	14,0	16,0	29	32	22	118	**GE12LR3/4EDOMD**	250	160	100
	15	G 1/2 A	11	27	35,0	14,0	14,0	29	27	27	72	**GE15LREDOMD**	400	315	200
	15	G 3/8 A	9	22	32,5	13,5	12,0	29	24	27	54	**GE15LR3/8EDOMD**	400	315	200
	15	G 3/4 A	12	32	38,0	15,0	16,0	30	32	27	116	**GE15LR3/4EDOMD**	250	160	100
	18	G 1/2 A	14	27	36,0	14,5	14,0	31	27	32	71	**GE18LREDOMD**	400	315	200
	18	G 3/8 A	9	22	33,5	14,0	12,0	30	27	32	66	**GE18LR3/8EDOMD**	400	315	200
	18	G 3/4 A	15	32	38,0	14,5	16,0	31	32	32	110	**GE18LR3/4EDOMD**	250	160	100
	22	G 3/4 A	18	32	40,0	16,5	16,0	33	32	36	102	**GE22LREDOMD**	250	160	100
	22	G 1/2 A	14	27	38,0	16,5	14,0	33	32	36	91	**GE22LR1/2EDOMD**	250	160	100
	22	G 1 A	19	40	43,0	17,5	18,0	34	41	36	189	**GE22LR1EDOMD**	250	160	100
	28	G 1 A	23	40	43,0	17,5	18,0	34	41	41	170	**GE28LREDOMD**	250	160	100
	28	G 3/4 A	18	32	41,0	17,5	16,0	34	41	41	159	**GE28LR3/4EDOMD**	250	160	100
	28	G 1 1/4 A	24	50	46,0	18,5	20,0	35	50	41	316	**GE28LR11/4EDOMD**	250	160	100
	35	G 1 1/4 A	30	50	48,0	17,5	20,0	39	50	50	272	**GE35LREDOMD**	250	160	100
	35	G 1 A	23	40	46,0	17,5	18,0	39	46	50	226	**GE35LR1EDOMD**	250	160	100
	35	G 1 1/2 A	30	55	52,0	19,5	22,0	41	55	50	423	**GE35LR11/2EDOMD**	250	160	100
	42	G 1 1/2 A	36	55	52,0	19,0	22,0	42	55	60	343	**GE42LREDOMD**	250	160	100
	42	G 1 A	23	40	48,0	19,0	18,0	42	55	60	324	**GE42LR1EDOMD**	250	160	100
	42	G 1 1/4 A	30	50	50,0	19,0	20,0	42	55	60	348	**GE42LR11/4EDOMD**	250	160	100

[1]) Pressione indicata = Articolo disponibile

[2]) LL = Serie ultraleggera; [3]) L = Serie leggera

$\frac{\text{PN (bar)}}{10}$ = PN (MPa)

Consegna senza dado né anello. Per informazioni sull'ordinazione di raccordi completi o sui materiali di tenuta alternativi vedere pag. I7.

*Aggiungere i **suffissi** qui di seguito in base al materiale e alla superficie richiesti.

Suffissi codice di ordinazione			
Materiale	Suffisso superficie e materiale	Esempio	Materiale di tenuta standard (non occorre suffisso aggiuntivo)
Acciaio, zincato, esente da CromoVI	CF	GE18LREDOMDCF	NBR
Acciaio inossidabile	71	GE18LREDOMD71	VIT
Ottone	MS	GE18LREDOMDMS	NBR

GE-R-ED Terminale maschio diritto

Filettatura maschio BSPP – Guarnizione ED (ISO 1179) / Estremità conica EO 24°

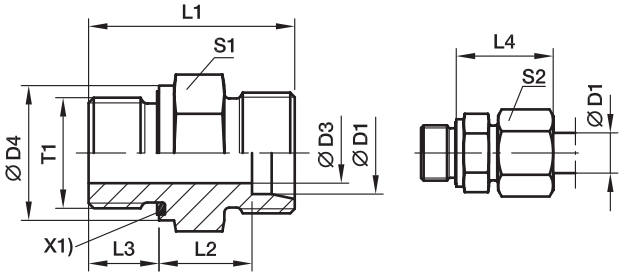

X1) Guarnizione Eolastic ED

Serie	D1	T1	D3	D4	L1	L2	L3	L4	S1	S2	Peso g/1 pezzo	Codice di ordinazione*	PN (bar)[1] CF	71	MS
S[4])	06	G 1/4 A	4	19	32,0	13,0	12	28	19	17	35	**GE06SREDOMD**	800	630	400
	06	G 1/8 A	4	14	27,5	12,5	8	27	14	17	21	**GE06SR1/8EDOMD**	500	315	
	06	G 3/8 A	4	22	34,5	15,5	12	30	22	17	52	**GE06SR3/8EDOMD**	630	630	
	06	G 1/2 A	4	27	39,0	18,0	14	33	27	17	83	**GE06SR1/2EDOMD**	630	400	
	08	G 1/4 A	5	19	34,0	15,0	12	30	19	19	41	**GE08SREDOMD**	800	630	400
	08	G 3/8 A	5	22	34,5	15,5	12	30	22	19	57	**GE08SR3/8EDOMD**	800	630	
	08	G 1/2 A	5	27	39,0	18,0	14	33	27	19	89	**GE08SR1/2EDOMD**	630	400	
	10	G 3/8 A	7	22	34,5	15,0	12	31	22	22	55	**GE10SREDOMD**	800	630	400
	10	G 1/4 A	5	19	34,0	14,5	12	31	19	22	42	**GE10SR1/4EDOMD**	800	630	
	10	G 1/2 A	7	27	39,0	17,5	14	34	27	22	97	**GE10SR1/2EDOMD**	630	630	
	12	G 3/8 A	8	22	36,5	17,0	12	33	22	24	62	**GE12SREDOMD**	630	630	400
	12	G 1/4 A	5	19	36,0	16,5	12	33	22	24	61	**GE12SR1/4EDOMD**	630	630	
	12	G 1/2 A	8	27	39,0	17,5	14	34	27	24	99	**GE12SR1/2EDOMD**	630	630	
	14	G 1/2 A	10	27	41,0	19,0	14	37	27	27	96	**GE14SREDOMD**	630	630	400
	14	G 3/8 A	8	22	38,5	18,5	12	36	24	27	74	**GE14SR3/8EDOMD**	630	630	
	14	G 3/4 A	10	32	45,0	21,0	16	39	32	27	138	**GE14SR3/4EDOMD**	420	400	
	16	G 1/2 A	12	27	41,0	18,5	14	37	27	30	91	**GE16SREDOMD**	630	400	250
	16	G 3/8 A	8	22	38,5	18,0	12	36	27	30	83	**GE16SR3/8EDOMD**	630	400	
	16	G 3/4 A	12	32	45,0	20,5	16	39	32	30	152	**GE16SR3/4EDOMD**	420	400	
	20	G 3/4 A	16	32	47,0	20,5	16	42	32	36	149	**GE20SREDOMD**	420	400	250
	20	G 1/2 A	12	27	45,0	20,5	14	42	32	36	142	**GE20SR1/2EDOMD**	420	400	
	20	G 1 A	16	40	51,0	22,5	18	44	41	36	265	**GE20SR1EDOMD**	420	400	
	20	G 1 1/4 A	16	50	53,0	22,5	20	44	50	36	404	**GE20SR11/4EDOMD**	420	400	
	25	G 1 A	20	40	53,0	23,0	18	47	41	46	266	**GE25SREDOMD**	420	400	250
	25	G 1/2 A	12	27	49,0	23,0	14	47	41	46	228	**GE25SR1/2EDOMD**	420	400	
	25	G 3/4 A	16	32	51,0	23,0	16	47	41	46	255	**GE25SR3/4EDOMD**	420	400	
	25	G 1 1/4 A	20	50	55,0	23,0	20	47	50	46	411	**GE25SR11/4EDOMD**	420	400	
	25	G 1 1/2 A	20	55	60,0	26,0	22	50	55	46	549	**GE25SR11/2EDOMD**	315	315	
	30	G 1 1/4 A	25	50	57,0	23,5	20	50	50	50	418	**GE30SREDOMD**	420	400	250
	30	G 1 A	20	40	55,0	23,5	18	50	46	50	344	**GE30SR1EDOMD**	420	400	
	30	G 1 1/2 A	25	55	62,0	26,5	22	53	55	50	530	**GE30SR11/2EDOMD**	315	315	
	38	G 1 1/2 A	32	55	64,0	26,0	22	57	55	60	563	**GE38SREDOMD**	420	315	200
	38	G 1 1/4 A	25	50	62,0	26,0	20	57	55	60	575	**GE38SR11/4EDOMD**	420	315	

[1]) Pressione indicata = Articolo disponibile

[4]) S = Serie pesante

$\frac{\text{PN (bar)}}{10}$ = PN (MPa)

Consegna senza dado né anello. Per informazioni sull'ordinazione di raccordi completi o sui materiali di tenuta alternativi vedere pag. I7.

*Aggiungere i **suffissi** qui di seguito in base al materiale e alla superficie richiesti.

Suffissi codice di ordinazione			
Materiale	Suffisso superficie e materiale	Esempio	Materiale di tenuta standard (non occorre suffisso aggiuntivo)
Acciaio, zincato, esente da CromoVI	CF	GE16SREDOMDCF	NBR
Acciaio inossidabile	71	GE16SREDOMD71	VIT
Ottone	MS	GE16SREDOMDMS	NBR

GE-R Terminale maschio diritto

Filettatura maschio BSPP – bordo di tenuta metallico ED (ISO 1179) / Estremità conica EO 24°

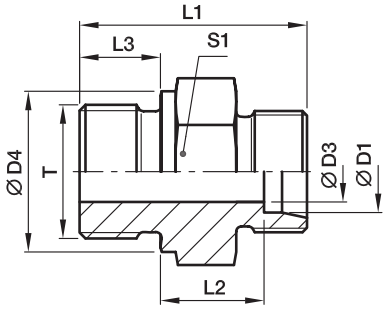

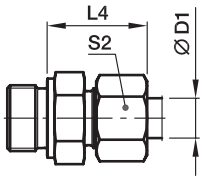

Serie	D1	T	D3	D4	L1	L2	L3	L4	S1	S2	Peso g/1 pezzo	Codice di ordinazione*	PN (bar)[1] CF	71	MS
L[3])	06	G 1/8 A	4	14	23,5	8,5	8	23,0	14	14	14	**GE06LR**	315	315	200
	06	G 1/4 A	4	18	29,0	10,0	12	25,0	19	14	60	**GE06LR1/4**	315	315	200
	06	G 3/8 A	4	22	30,5	11,5	12	26,0	22	14	45	**GE06LR3/8**	315	315	200
	06	G 1/2 A	4	26	33,0	12,0	14	27,0	27	14	60	**GE06LR1/2**	315	315	
	08	G 1/4 A	6	18	29,0	10,0	12	25,0	19	17	26	**GE08LR**	315	315	200
	08	G 1/8 A	4	14	24,5	8,5	8	23,0	14	17	16	**GE08LR1/8**	315	315	
	08	G 3/8 A	6	22	30,5	11,5	12	26,0	22	17	44	**GE08LR3/8**	315	315	200
	08	G 1/2 A	6	26	33,0	12,0	14	27,0	27	17	74	**GE08LR1/2**	315	315	200
	10	G 1/4 A	6	18	30,0	11,0	12	26,0	19	19	31	**GE10LR**	315	315	200
	10	G 1/8 A	4	14	25,5	10,5	8	25,0	17	19	21	**GE10LR1/8**	315	315	
	10	G 3/8 A	8	22	31,5	12,5	12	27,0	22	19	44	**GE10LR3/8**	315	315	200
	10	G 1/2 A	8	26	34,0	13,0	14	28,0	27	19	72	**GE10LR1/2**	315	315	200
	12	G 3/8 A	9	22	31,5	12,5	12	27,0	22	22	43	**GE12LR**	315	315	200
	12	G 1/8 A	4	14	26,5	11,5	8	26,0	19	22	27	**GE12LR1/8**	315	315	
	12	G 1/4 A	6	18	31,0	12,0	12	27,0	19	22	32	**GE12LR1/4**	315	315	200
	12	G 1/2 A	10	26	34,0	13,0	14	28,0	27	22	67	**GE12LR1/2**	315	315	200
	12	G 3/4 A	10	32	37,0	14,0	16	29,0	32	22	120	**GE12LR3/4**	315	315	
	15	G 1/2 A	11	26	35,0	14,0	14	29,0	27	27	72	**GE15LR**	250	250	160
	15	G 3/8 A	9	22	32,5	13,5	12	29,0	24	27	56	**GE15LR3/8**	250	250	160
	15	G 3/4 A	12	32	38,0	15,0	16	30,0	32	27	118	**GE15LR3/4**	250	250	
	18	G 1/2 A	14	26	36,0	14,5	14	31,0	27	32	72	**GE18LR**	250	250	160
	18	G 3/8 A	9	22	33,5	14,0	12	29,5	27	32	69	**GE18LR3/8**	250	250	
	18	G 3/4 A	15	32	38,0	14,5	16	30,0	32	32	112	**GE18LR3/4**	250	250	
	22	G 3/4 A	18	32	40,0	16,5	16	33,0	32	36	103	**GE22LR**	160	160	100
	22	G 1/2 A	14	26	38,0	16,5	14	33,0	32	36	91	**GE22LR1/2**	160	160	100
	22	G 1 A	19	39	43,0	17,5	18	33,5	41	36	184	**GE22LR1**	160	160	
	28	G 1 A	23	39	43,0	17,5	18	34,0	41	41	168	**GE28LR**	160	160	100
	28	G 1/2 A	14	26	39,0	17,5	14	34,0	41	41	141	**GE28LR1/2**	160	160	
	28	G 3/4 A	18	32	41,0	17,5	16	34,0	41	41	156	**GE28LR3/4**	160	160	
	28	G 1 1/4 A	24	50	46,0	18,3	20	35,0	50	41	314	**GE28LR11/4**	160	160	
	35	G 1 1/4 A	30	49	48,0	17,5	20	39,0	50	50	276	**GE35LR**	160	160	100
	35	G 1/2 A	14	26	42,0	17,5	14	39,0	46	50	194	**GE35LR1/2**	160	160	
	35	G 3/4 A	18	32	44,0	17,5	16	39,0	46	50	202	**GE35LR3/4**	160	160	
	35	G 1 A	23	39	46,0	17,5	18	39,0	46	50	234	**GE35LR1**	160	160	
	35	G 1 1/2 A	30	55	52,0	19,5	22	41,0	55	50	355	**GE35LR11/2**	160	160	
	42	G 1 1/2 A	36	55	52,0	19,0	22	42,0	55	60	349	**GE42LR**	160	160	100
	42	G 1 A	23	39	48,0	19,0	18	42,0	55	60	327	**GE42LR1**	160	160	
	42	G 1 1/4 A	30	49	50,0	19,0	20	42,0	55	60	336	**GE42LR11/4**	160	160	

[1]) Pressione indicata = Articolo disponibile

[3]) L = Serie leggera

$\frac{\text{PN (bar)}}{10}$ = PN (MPa)

Consegna senza dado né anello. Per informazioni sull'ordinazione di raccordi completi vedere pag. I7.

*Aggiungere i **suffissi** qui di seguito in base al materiale e alla superficie richiesti.

Suffissi codice di ordinazione		
Materiale	Suffisso superficie e materiale	Esempio
Acciaio, zincato, esente da CromoVI	CFX	GE18LRCFX
Acciaio inossidabile	71X	GE18LR71X
Ottone	MSX	GE18LRMSX

GE-R Terminale maschio diritto

Filettatura maschio BSPP – bordo di tenuta metallico ED (ISO 1179) / Estremità conica EO 24°

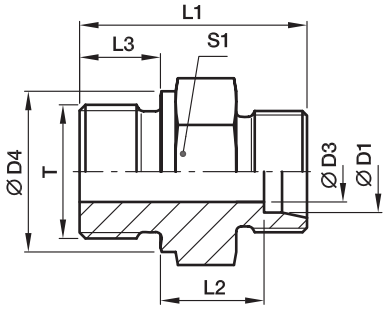

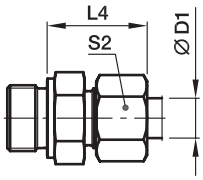

Serie	D1	T	D3	D4	L1	L2	L3	L4	S1	S2	Peso g/1 pezzo	Codice di ordinazione*	PN (bar)[1] CF	71	MS
S[4])	06	G 1/4 A	4	18	32,0	13,0	12	28	19	17	35	**GE06SR**	400	400	250
	06	G 1/8 A	3	14	27,5	12,5	8	27	14	17	22	**GE06SR1/8**	400	400	
	06	G 3/8 A	4	22	34,5	15,5	12	30	22	17	57	**GE06SR3/8**	400	400	
	06	G 1/2 A	4	26	39,0	18,0	14	33	27	17	83	**GE06SR1/2**	400	400	
	08	G 1/4 A	5	18	34,0	15,0	12	30	19	19	41	**GE08SR**	400	400	250
	08	G 3/8 A	5	22	34,5	15,5	12	30	22	19	59	**GE08SR3/8**	400	400	
	08	G 1/2 A	5	26	39,0	18,0	14	33	27	19	100	**GE08SR1/2**	400	400	
	10	G 3/8 A	7	22	34,5	15,0	12	31	22	22	56	**GE10SR**	400	400	250
	10	G 1/4 A	5	18	34,0	14,5	12	31	19	22	43	**GE10SR1/4**	400	400	
	10	G 1/2 A	7	26	39,0	17,5	14	34	27	22	97	**GE10SR1/2**	400	400	
	12	G 3/8 A	8	22	36,5	17,0	12	33	22	24	62	**GE12SR**	400	400	250
	12	G 1/4 A	5	18	36,0	16,5	12	33	22	24	57	**GE12SR1/4**	400	400	
	12	G 1/2 A	8	26	39,0	17,5	14	34	27	24	57	**GE12SR1/2**	400	400	
	14	G 1/2 A	10	26	41,0	19,0	14	37	27	27	96	**GE14SR**	400	400	250
	14	G 3/8 A	8	22	38,5	18,5	12	36	24	27	74	**GE14SR3/8**	400	400	
	16	G 1/2 A	12	26	41,0	18,5	14	37	27	30	92	**GE16SR**	400	400	250
	16	G 3/8 A	8	22	38,5	18,0	12	36	27	30	83	**GE16SR3/8**	400	400	
	16	G 3/4 A	12	32	45,0	20,5	16	39	32	30	157	**GE16SR3/4**	400	400	
	20	G 3/4 A	16	32	47,0	20,5	16	42	32	36	151	**GE20SR**	400	400	250
	20	G 1/2 A	12	26	45,0	20,5	14	42	32	36	142	**GE20SR1/2**	400	400	
	20	G 1 A	16	39	51,0	22,5	18	44	41	36	273	**GE20SR1**	250	250	
	20	G 1 1/4 A	16	49	53,0	22,5	20	44	50	36	387	**GE20SR11/4**	160	160	
	25	G 1 A	20	39	53,0	23,0	18	47	41	46	267	**GE25SR**	250	250	160
	25	G 3/4 A	16	32	51,0	23,0	16	47	41	46	245	**GE25SR3/4**	250	250	
	25	G 1 1/4 A	20	49	55,0	23,0	20	47	50	46	422	**GE25SR11/4**	160	160	
	30	G 1 1/4 A	25	49	57,0	23,5	20	50	50	50	422	**GE30SR**	160	160	100
	30	G 1 A	20	39	55,0	23,5	18	50	46	50	337	**GE30SR1**	160	160	
	38	G 1 1/2 A	32	55	64,0	26,0	22	57	55	60	560	**GE38SR**	160	160	100
	38	G 1 1/4 A	25	49	62,0	26,0	20	57	55	60	578	**GE38SR11/4**	160	160	

[1]) Pressione indicata = Articolo disponibile

[4]) S = Serie pesante

$\frac{\text{PN (bar)}}{10}$ = PN (MPa)

Consegna senza dado né anello. Per informazioni sull'ordinazione di raccordi completi vedere pag. I7.

Suffissi codice di ordinazione		
Materiale	Suffisso superficie e materiale	Esempio
Acciaio, zincato, esente da CromoVI	CFX	GE16SRCFX
Acciaio inossidabile	71X	GE16SR71X
Ottone	MSX	GE16SRMSX

*Aggiungere i **suffissi** qui di seguito in base al materiale e alla superficie richiesti.

GE-R(KEG) Terminale maschio diritto

Filettatura maschio BSPT conica corta (DIN 3852-2, tipo C) / Estremità conica EO 24°

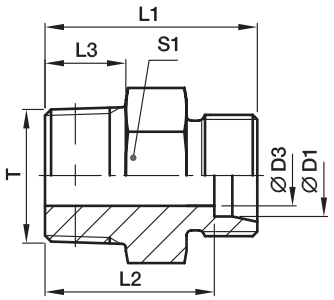

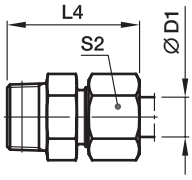

Serie	D1	T	D3	L1	L2	L3	L4	S1	S2	Peso g/1 pezzo	Codice di ordinazione*	PN (bar)[1] CF	71	MS
LL[2])	04	R 1/8 keg.	3,0	20	16,0	8	26	11*	10	8	**GE04LLR**	100	100	63
	06	R 1/8 keg.	4,5	20	14,5	8	26	11*	12	8	**GE06LLR**	100	100	63
	08	R 1/8 keg.	6,0	22	16,5	8	28	12	14	10	**GE08LLR**	100	100	63
	08	R 1/4 keg.	6,0	26	20,5	12	32	14	14	18	**GE08LLR1/4**	100	100	63
	10	R 1/4 keg.	8,0	26	20,5	12	32	14	17	15	**GE10LLR**	100		63
	12	R 1/4 keg.	8,0	26	20,0	12	32	17	19	18	**GE12LLR**	100		63
	12	R 3/8 keg.	10,0	26	20,0	12	32	17	19	23	**GE12LLR3/8**	100		63
L[3])	06	R 1/8 keg.	4,0	22	15,0	8	30	12	14	11	**GE06LR1/8KEG**	315	315	
	06	R 1/4 keg.	4,0	27	20,0	12	35	17	14	24	**GE06LR1/4KEG**	315	315	200
	08	R 1/8 keg.	4,0	23	16,0	8	31	14	17	15	**GE08LR1/8KEG**	315	315	200
	08	R 1/4 keg.	6,0	27	20,0	12	35	17	17	22	**GE08LR1/4KEG**	315	315	
	10	R 1/4 keg.	7,0	28	21,0	12	36	17	19	24	**GE10LR1/4KEG**	315	315	
	12	R 1/4 keg.	7,0	29	22,0	12	37	19	22	53	**GE12LR1/4KEG**	315	315	200
	12	R 3/8 keg.	9,0	29	22,0	12	37	19	22	33	**GE12LR3/8KEG**	315	315	
	12	R 1/2 keg.	10,0	31	24,0	14	39	24	22	53	**GE12LR1/2KEG**	315	315	200
	15	R 3/8 keg.	9,0	30	23,0	12	38	24	27	49	**GE15LR3/8KEG**	315	315	200
	15	R 1/2 keg.	11,0	32	25,0	14	40	24	27	59	**GE15LR1/2KEG**	315	315	
	18	R 1/2 keg.	14,0	33	25,5	14	42	27	32	64	**GE18LR1/2KEG**	315	315	
	22	R 3/4 keg.	17,0	37	29,5	16	46	32	36	99	**GE22LR3/4KEG**	160	160	
	28	R 1 keg.	23,0	40	32,5	18	49	41	41	154	**GE28LR1KEG**	160	160	
	35	R 1 1/4 keg.	30,0	45	34,5	20	56	46	50	238	**GE35LR11/4KEG**	160	160	
	42	R 1 1/2 keg.	36,0	49	38,0	22	61	55	60	335	**GE42LR11/2KEG**	160	160	

[1]) Pressione indicata = Articolo disponibile

[2]) LL = Serie ultraleggera; [3]) L = Serie leggera

$\frac{\text{PN (bar)}}{10}$ = PN (MPa)

Consegna senza dado né anello. Per informazioni sull'ordinazione di raccordi completi vedere pag. I7.

*) S1 = 12 per 1.4571

*Aggiungere i **suffissi** qui di seguito in base al materiale e alla superficie richiesti.

Suffissi codice di ordinazione		
Materiale	Suffisso superficie e materiale	Esempio
Acciaio, zincato, esente da CromoVI	CFX	GE06LR1/4KEGCFX
Acciaio inossidabile	71X	GE06LR1/4KEG71X
Ottone	MSX	GE06LR1/4KEGMSX

GE-M Terminale maschio diritto

Filettatura maschio metrica – bordo di tenuta metallico (ISO 9974) / Estremità conica EO 24°

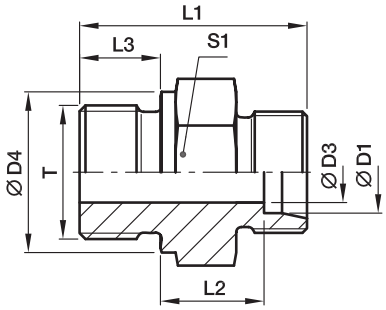

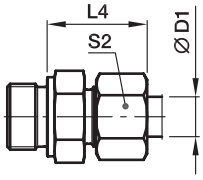

Serie	D1	T	D3	D4	L1	L2	L3	L4	S1	S2	Peso g/1 pezzo	Codice di ordinazione*	PN (bar)[1] CF	71	MS
L[3])	06	M 10×1,0	4	14	23,5	8,5	8	23	14	14	13	**GE06LM**	315	315	200
	08	M 12×1,5	6	17	29,0	10,0	12	25	17	17	22	**GE08LM**	315	315	200
	10	M 14×1,5	7	19	30,0	11,0	12	26	19	19	31	**GE10LM**	315	315	200
	10	M 10×1,0	4	14	25,5	10,5	8	25	17	19	20	**GE10LM10X1**	315	315	
	10	M 12×1,5	6	17	30,0	11,0	12	26	17	19	25	**GE10LM12X1,5**	315	315	
	10	M 16×1,5	8	21	31,5	12,0	12	27	22	19	41	**GE10LM16X1,5**	315	315	
	10	M 18×1,5	8	23	31,5	12,5	12	27	24	19	50	**GE10LM18X1,5**	315	315	
	10	M 22×1,5	8	27	35,0	14,0	14	29	27	19	72	**GE10LM22X1,5**	315	315	
	12	M 14×1,5	7	19	30,0	11,0	12	26	19	22	30	**GE12LM14X1,5**	315	315	
	12	M 16×1,5	9	21	31,5	12,5	12	27	22	22	40	**GE12LM**	315	315	
	12	M 18×1,5	10	23	31,5	12,5	12	27	24	22	47	**GE12LM18X1,5**	315	315	
	12	M 22×1,5	10	27	35,0	14,0	14	29	27	22	76	**GE12LM22X1,5**	315	315	
	15	M 16×1,5	9	21	32,0	13,0	12	28	24	27	50	**GE15LM16X1,5**	250	250	
	15	M 18×1,5	11	23	32,5	13,5	12	29	24	27	52	**GE15LM**	250	250	160
	15	M 22×1,5	12	27	36,0	15,0	14	30	27	27	77	**GE15LM22X1,5**	250	250	
	18	M 18×1,5	11	23	33,5	14,0	12	30	27	32	68	**GE18LM18X1,5**	250	250	
	18	M 22×1,5	14	27	36,0	14,5	14	31	27	32	77	**GE18LM**	250	250	160
	22	M 22×1,5	14	27	38,0	16,5	14	33	32	36	92	**GE22LM22X1,5**	160	160	
	22	M 26×1,5	18	31	40,0	16,5	16	33	32	36	102	**GE22LM**	160	160	100
	28	M 33×2,0	23	39	43,0	17,5	18	34	41	41	168	**GE28LM**	160	160	100
	35	M 42×2,0	30	49	48,0	17,5	20	39	50	50	280	**GE35LM**	160	160	100
	42	M 48×2,0	36	55	52,0	19,0	22	42	55	60	354	**GE42LM**	160	160	100
S[4])	06	M 12×1,5	4	17	32,0	13,0	12	28	17	17	30	**GE06SM**	400	400	250
	06	M 14×1,5	4	19	34,0	15,0	12	30	19	17	42	**GE06SM14X1,5**	400	400	
	08	M 14×1,5	5	19	34,0	15,0	12	30	19	19	43	**GE08SM**	400	400	250
	10	M 16×1,5	7	21	34,5	15,0	12	31	22	22	54	**GE10SM**	400	400	250
	12	M 18×1,5	8	23	36,5	17,0	12	33	24	24	72	**GE12SM**	400	400	250
	12	M 14×1,5	5	19	36,0	16,5	12	33	22	24	60	**GE12SM14X1,5**	400	400	
	12	M 22×1,5	8	27	39,0	17,5	14	34	27	24	103	**GE12SM22X1,5**	400	400	
	14	M 20×1,5	10	25	41,0	19,0	14	37	27	27	95	**GE14SM**	400	400	250
	16	M 18×1,5	8	23	38,5	18,0	12	36	27	30	88	**GE16SM18X1,5**	400	400	
	16	M 22×1,5	12	27	41,0	18,5	14	37	27	30	97	**GE16SM**	400	400	250
	20	M 27×2,0	16	32	47,0	20,5	16	42	32	36	155	**GE20SM**	400	400	250
	25	M 33×2,0	20	39	53,0	23,0	18	47	41	46	268	**GE25SM**	250	250	160
	30	M 42×2,0	25	49	57,0	23,5	20	50	50	50	421	**GE30SM**	160	160	100
	38	M 48×2,0	32	55	64,0	26,0	22	57	55	60	568	**GE38SM**	160	160	100

[1]) Pressione indicata = Articolo disponibile

[3]) L = Serie leggera; [4]) S = Serie pesante

$\frac{\text{PN (bar)}}{10}$ = PN (MPa)

Consegna senza dado né anello. Per informazioni sull'ordinazione di raccordi completi vedere pag. I7.

*Aggiungere i **suffissi** qui di seguito in base al materiale e alla superficie richiesti.

Suffissi codice di ordinazione		
Materiale	Suffisso superficie e materiale	Esempio
Acciaio, zincato, esente da CromoVI	CFX	GE16SMCFX
Acciaio inossidabile	71X	GE16SM71X
Ottone	MSX	GE16SMMSX

GE-M(KEG) Terminale maschio diritto

Filettatura maschio metrica conica corta (DIN 3852-1, tipo C) / Estremità conica EO 24°

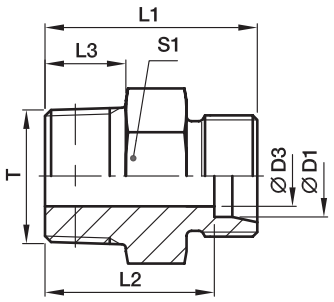

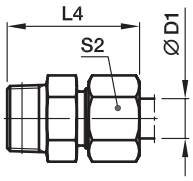

Serie	D1	T	D3	L1	L2	L3	L4	S1	S2	Peso g/1 pezzo	Codice di ordinazione*	PN (bar)[1] CF	71	MS
LL[2])	04	M 06×1,0 keg.	2,0	20	16,0	8	26	9	10	5	**GE04LLM6X1KEG**	100		
	04	M 08×1,0 keg.	3,0	20	16,0	8	26	10	10	7	**GE04LLM**	100	100	63
	06	M 10×1,0 keg.	4,5	20	14,5	8	26	11	12	9	**GE06LLM**	100	100	63
	06	M 08×1,0 keg.	3,5	20	14,5	8	26	11	12	9	**GE06LLM8X1KEG**	100		
	08	M 10×1,0 keg.	6,0	22	16,5	8	28	12	14	10	**GE08LLM**	100	100	63

[1]) Pressione indicata = Articolo disponibile

[2]) LL = Serie ultraleggera

$\frac{\text{PN (bar)}}{10}$ = PN (MPa)

Consegna senza dado né anello. Per informazioni sull'ordinazione di raccordi completi vedere pag. I7.

Suffissi codice di ordinazione		
Materiale	Suffisso superficie e materiale	Esempio
Acciaio, zincato, esente da CromoVI	CFX	GE06LLMCFX
Acciaio inossidabile	71X	GE06LLM71X
Ottone	MSX	GE06LLMMSX

*Aggiungere i **suffissi** qui di seguito in base al materiale e alla superficie richiesti.

GE-UNF/UN Terminale maschio diritto

Filettatura maschio UNF/UN – O-ring (ISO 11926) / Estremità conica EO 24°

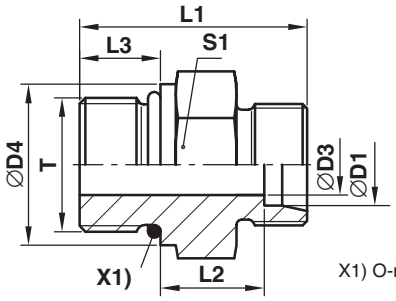

X1) O-ring OR

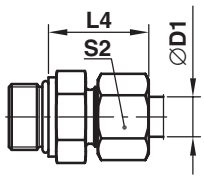

Serie	D1	T	D3	D4	L1	L2	L3	L4	S1	S2	Peso g/1 pezzo	Codice di ordinazione*	PN (bar)[1] CF	PN (bar)[1] 71
L[3])	08	7/16-20UNF-2A	5,0	–	26	10,0	9,0	25	17	17	21	**GE08L7/16UNFOMD**	315	315
	10	7/16-20UNF-2A	5,0	–	27	11,0	9,0	26	17	19	23	**GE10L7/16UNFOMD**	315	315
	12	9/16-18UNF-2A	7,0	–	28	11,0	10,0	26	19	22	32	**GE12L9/16UNFOMD**	315	315
	12	3/4-16UNF-2A	10,0	–	31	13,0	11,0	28	24	22	52	**GE12L3/4UNFOMD**	315	315
	12	7/8-14UNF-2A	10,0	–	34	14,3	12,7	29	27	22	77	**GE12L7/8UNFOMD**	315	315
	15	3/4-16UNF-2A	11,0	–	32	14,0	11,0	29	24	27	57	**GE15L3/4UNFOMD**	315	315
	15	7/8-14UNF-2A	12,0	–	35	15,3	12,7	30	27	27	81	**GE15L7/8UNFOMD**	315	315
	18	3/4-16UNF-2A	11,0	23,9	33	14,5	11,0	31	27	32	68	**GE18L3/4UNFOMD**	315	315
	18	7/8-14UNF-2A	14,0	–	35	14,8	12,7	31	27	32	72	**GE18L7/8UNFOMD**	315	315
	22	7/8-14UNF-2A	14,0	26,9	37	16,8	12,7	33	32	36	94	**GE22L7/8UNFOMD**	160	160
	22	1 1/16-12UN-2A	18,0	–	39	16,5	15,0	33	32	36	103	**GE22L11/16UNOMD**	160	160
	22	1 5/16-12UN-2A	19,0	–	40	17,5	15,0	34	41	36	163	**GE22L15/16UNOMD**	160	160
	28	1 1/16-12UN-2A	18,0	33,3	40	17,5	15,0	34	41	41	152	**GE28L11/16UNOMD**	160	160
	28	1 5/16-12UN-2A	23,0	–	40	17,5	15,0	34	41	41	163	**GE28L15/16UNOMD**	160	160
	35	1 5/16-12UN-2A	23,0	39,6	43	17,5	15,0	39	46	50	222	**GE35L15/16UNOMD**	160	160
	35	1 5/8-12UN-2A	29,0	–	43	17,5	15,0	39	50	50	257	**GE35L15/8UNOMD**	160	160
	42	1 5/8-12UN-2A	29,0	47,7	45	19,0	15,0	42	55	60	339	**GE42L15/8UNOMD**	160	160
S[4])	08	7/16-20UNF-2A	4,0	–	31	13,0	11,0	30	17	19	33	**GE08S7/16UNFOMD**	630	630
	10	9/16-18UNF-2A	6,0	–	32	12,5	12,0	31	19	22	42	**GE10S9/16UNFOMD**	630	630
	12	9/16-18UNF-2A	6,0	19,0	32	12,5	12,0	31	22	24	50	**GE12S9/16UNFOMD**	630	630
	12	3/4-16UNF-2A	8,0	–	36	14,5	14,0	34	24	24	73	**GE12S3/4UNFOMD**	630	630
	16	3/4-16UNF-2A	10,0	–	35	12,5	14,0	34	24	30	90	**GE16S3/4UNFOMD**	400	400
	16	7/8-14UNF-2A	12,0	–	40	15,5	16,0	37	27	30	95	**GE16S7/8UNFOMD**	400	400
	20	3/4-16UNF-2A	10,0	23,9	42	17,5	14,0	42	32	36	132	**GE20S3/4UNFOMD**	400	400
	20	7/8-14UNF-2A	12,0	26,9	44	17,5	16,0	42	32	36	141	**GE20S7/8UNFOMD**	400	400
	20	1 1/16-12UN-2A	16,0	–	46	17,0	18,5	42	32	36	163	**GE20S11/16UNOMD**	400	400
	25	1 1/16-12UN-2A	16,0	33,3	50	19,5	18,5	47	36	46	206	**GE25S11/16UNOMD**	400	400
	25	1 5/16-12UN-2A	20,0	–	50	19,5	18,5	47	41	46	258	**GE25S15/16UNOMD**	400	400
	30	1 5/16-12UN-2A	20,0	39,6	52	20,0	18,5	50	46	50	327	**GE30S15/16UNOMD**	400	400
	30	1 5/8-12UN-2A	24,0	–	52	20,0	18,5	50	50	50	422	**GE30S15/8UNOMD**	400	400
	38	1 5/8-12UN-2A	24,0	47,7	57	22,5	18,5	57	55	60	554	**GE38S15/8UNOMD**	315	315

[1]) Pressione indicata = Articolo disponibile

[3]) L = Serie leggera; [4]) S = Serie pesante

$\frac{\text{PN (bar)}}{10}$ = PN (MPa)

Consegna senza dado né anello. Per informazioni sull'ordinazione di raccordi completi o sui materiali di tenuta alternativi vedere pag. I7.

Suffissi codice di ordinazione			
Materiale	Suffisso superficie e materiale	Esempio	Materiale di tenuta standard (non occorre suffisso aggiuntivo)
Acciaio, zincato, esente da CromoVI	CF	GE16S3/4UNFOMDCF	NBR
Acciaio inossidabile	71	GE16S3/4UNFOMD71	VIT

*Aggiungere i **suffissi** qui di seguito in base al materiale e alla superficie richiesti.

GE-NPT Terminale maschio diritto

Filettatura maschio NPT (SAE J476) / Estremità conica EO 24°

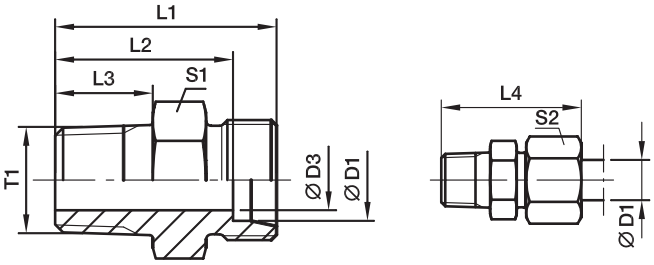

Serie	D1	T1	D3	L1	L2	L3	L4	S1	S2	Peso g/1 pezzo	Codice di ordinazione*	PN (bar)[1] CF	71	MS
LL[2])	04	1/8-27 NPT	3,0	22,0	18,0	10,0	28	11	10	9	**GE04LL1/8NPT**	100	100	
	06	1/8-27 NPT	4,5	22,0	16,5	10,0	28	11	12	9	**GE06LL1/8NPT**	100	100	63
	08	1/8-27 NPT	5,0	24,0	18,5	10,0	30	12	14	11	**GE08LL1/8NPT**	100	100	63
L[3])	06	1/8-27 NPT	4,0	24,0	17,0	10,0	32	12	14	12	**GE06L1/8NPT**	315	315	200
	06	1/4-18 NPT	4,0	30,0	23,0	14,5	38	17	14	27	**GE06L1/4NPT**	315	315	200
	06	3/8-18 NPT	4,0	30,0	23,0	14,5	38	19	14	32	**GE06L3/8NPT**	315	315	
	06	1/2-14 NPT	4,0	36,0	29,0	19,5	44	22	14	53	**GE06L1/2NPT**	315	315	
	08	1/8-27 NPT	4,0	25,0	18,0	10,0	33	14	17	16	**GE08L1/8NPT**	315	315	
	08	1/4-18 NPT	6,0	30,0	23,0	14,5	38	17	17	25	**GE08L1/4NPT**	315	315	200
	08	3/8-18 NPT	6,0	30,0	23,0	14,5	38	19	17	34	**GE08L3/8NPT**	315	315	
	08	1/2-14 NPT	6,0	36,0	29,0	19,5	44	22	17	54	**GE08L1/2NPT**	315	315	
	10	1/8-27 NPT	4,0	25,0	18,0	10,0	33	17	19	19	**GE10L1/8NPT**	315	315	
	10	1/4-18 NPT	7,0	31,0	24,0	14,5	39	17	19	25	**GE10L1/4NPT**	315	315	200
	10	3/8-18 NPT	7,0	32,0	25,0	14,5	40	19	19	40	**GE10L3/8NPT**	315	315	
	10	1/2-14 NPT	8,0	37,0	30,0	19,5	45	22	19	54	**GE10L1/2NPT**	315	315	
	10	3/4-14 NPT	8,0	38,0	31,0	19,5	46	30	19	93	**GE10L3/4NPT**	315	315	
	12	1/8-27 NPT	4,0	26,0	19,0	10,0	34	19	22	52	**GE12L1/8NPT**	315	315	
	12	1/4-18 NPT	7,0	32,0	25,0	14,5	40	19	22	31	**GE12L1/4NPT**	315	315	200
	12	3/8-18 NPT	8,0	32,0	25,0	14,5	40	19	22	37	**GE12L3/8NPT**	315	315	200
	12	1/2-14 NPT	10,0	37,0	30,0	19,5	45	22	22	62	**GE12L1/2NPT**	315	315	200
	15	3/8-18 NPT	8,0	33,0	26,0	14,5	41	24	27	53	**GE15L3/8NPT**	315	315	
	15	1/2-14 NPT	12,0	38,0	31,0	19,5	46	24	27	63	**GE15L1/2NPT**	315	315	200
	15	3/4-14 NPT	12,0	39,0	32,0	19,5	47	30	27	112	**GE15L3/4NPT**	315	315	
	15	1-11,5 NPT	12,0	45,0	38,0	24,5	53	36	27	158	**GE15L1NPT**	315	315	
	18	3/8-18 NPT	8,0	34,0	26,5	14,5	43	27	32	69	**GE18L3/8NPT**	315	315	
	18	1/2-14 NPT	12,0	39,0	31,5	19,5	48	27	32	79	**GE18L1/2NPT**	315	315	200
	18	3/4-14 NPT	15,0	39,0	31,5	19,5	48	30	32	104	**GE18L3/4NPT**	315	315	
	18	1-11,5 NPT	15,0	45,0	37,5	24,5	54	36	32	159	**GE18L1NPT**	315	315	
	22	3/8-18 NPT	8,0	36,5	29,0	14,5	45	32	36	91	**GE22L3/8NPT**	160	160	
	22	1/2-14 NPT	12,0	41,0	33,5	19,5	50	32	36	96	**GE22L1/2NPT**	160	160	
	22	3/4-14 NPT	16,0	41,0	33,5	19,5	50	32	36	108	**GE22L3/4NPT**	160	160	100
	22	1-11,5 NPT	19,0	47,0	39,5	24,5	56	36	36	174	**GE22L1NPT**	160	160	
	28	3/4-14 NPT	16,0	42,0	34,5	19,5	51	41	41	157	**GE28L3/4NPT**	160	160	
	28	1-11,5 NPT	21,0	47,0	39,5	24,5	56	41	41	197	**GE28L1NPT**	160	160	100
	28	1 1/4-11,5 NPT	24,0	49,0	41,5	25,0	58	46	41	266	**GE28L11/4NPT**	160	160	
	35	1-11,5 NPT	22,0	50,0	39,5	24,5	61	46	50	280	**GE35L1NPT**	160	160	
	35	1 1/4-11,5 NPT	28,0	51,0	40,5	25,0	62	46	50	285	**GE35L11/4NPT**	160	160	
	42	1 1/4-11,5 NPT	28,0	53,0	42,0	25,0	65	55	60	382	**GE42L11/4NPT**	160	160	
	42	1 1/2-11,5 NPT	36,0	53,0	42,0	26,0	65	55	60	377	**GE42L11/2NPT**	160	160	

[1]) Pressione indicata = Articolo disponibile

[2]) LL = Serie ultraleggera; [3]) L = Serie leggera

$\frac{\text{PN (bar)}}{10}$ = PN (MPa)

Consegna senza dado né anello. Per informazioni sull'ordinazione di raccordi completi vedere pag. I7.

*Aggiungere i **suffissi** qui di seguito in base al materiale e alla superficie richiesti.

Suffissi codice di ordinazione		
Materiale	Suffisso superficie e materiale	Esempio
Acciaio, zincato, esente da CromoVI	CFX	GE18L1/2NPTCFX
Acciaio inossidabile	71X	GE18L1/2NPT71X
Ottone	MSX	GE18L1/2NPTMSX

GE-NPT Terminale maschio diritto

Filettatura maschio NPT (SAE J476) / Estremità conica EO 24°

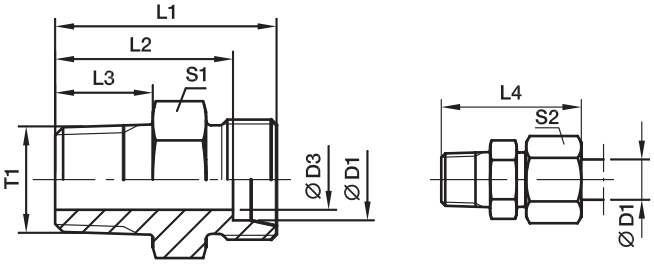

Serie	D1	T1	D3	L1	L2	L3	L4	S1	S2	Peso g/1 pezzo	Codice di ordinazione*	PN (bar)[1] CF	71	MS
S[4])	06	1/8-27 NPT	4	28	21,0	10,0	36	14	17	21	**GE06S1/8NPT**	630	630	
	06	1/4-18 NPT	4	35	28,0	14,5	43	17	17	37	**GE06S1/4NPT**	630	630	400
	06	3/8-18 NPT	4	33	26,0	14,5	41	19	17	40	**GE06S3/8NPT**	630	630	
	06	1/2-14 NPT	4	42	35,0	19,5	50	22	17	71	**GE06S1/2NPT**	630	630	
	08	1/4-18 NPT	5	35	28,0	14,5	43	17	19	38	**GE08S1/4NPT**	630	630	400
	08	3/8-18 NPT	5	35	28,0	14,5	43	19	19	46	**GE08S3/8NPT**	630	630	
	08	1/2-14 NPT	5	42	35,0	19,5	50	22	19	73	**GE08S1/2NPT**	630	630	400
	10	1/4-18 NPT	5	35	27,5	14,5	44	19	22	45	**GE10S1/4NPT**	630	630	
	10	3/8-18 NPT	7	35	27,5	14,5	44	19	22	49	**GE10S3/8NPT**	630	630	400
	10	1/2-14 NPT	7	42	34,5	19,5	51	22	22	73	**GE10S1/2NPT**	630	630	400
	10	3/4-14 NPT	7	44	36,5	19,5	53	30	22	125	**GE10S3/4NPT**	630	630	
	12	1/4-18 NPT	5	37	29,5	14,5	46	22	24	57	**GE12S1/4NPT**	630	630	
	12	3/8-18 NPT	8	37	29,5	14,5	46	22	24	62	**GE12S3/8NPT**	630	630	400
	12	1/2-14 NPT	8	42	34,5	19,5	51	22	24	83	**GE12S1/2NPT**	630	630	400
	12	3/4-14 NPT	8	44	36,5	19,5	53	30	24	126	**GE12S3/4NPT**	630	630	
	14	3/8-18 NPT	8	39	31,0	14,5	49	24	27	77	**GE14S3/8NPT**	630	630	
	14	1/2-14 NPT	10	44	36,0	19,5	54	24	27	89	**GE14S1/2NPT**	630	630	400
	14	3/4-14 NPT	10	46	38,0	19,5	56	30	27	130	**GE14S3/4NPT**	630	630	
	14	1-11,5 NPT	10	51	43,0	24,5	61	36	27	180	**GE14S1NPT**	630	630	
	16	3/8-18 NPT	8	39	30,5	14,5	49	27	30	84	**GE16S3/8NPT**	400	400	
	16	1/2-14 NPT	12	48	39,5	19,5	58	32	30	97	**GE16S1/2NPT**	400	400	250
	16	3/4-14 NPT	12	46	37,5	19,5	56	30	30	130	**GE16S3/4NPT**	400	400	
	16	1-11,5 NPT	12	51	42,5	24,5	61	36	30	178	**GE16S1NPT**	400	400	
	20	1/2-14 NPT	12	48	37,5	19,5	59	32	36	144	**GE20S1/2NPT**	400	400	
	20	3/4-14 NPT	16	48	37,5	19,5	59	32	36	149	**GE20S3/4NPT**	400	400	250
	20	1-11,5 NPT	16	55	44,5	24,5	66	36	36	243	**GE20S1NPT**	400	400	
	25	3/4-14 NPT	16	52	40,0	19,5	64	41	46	240	**GE25S3/4NPT**	400	400	
	25	1-11,5 NPT	20	57	45,0	24,5	69	41	46	278	**GE25S1NPT**	400	400	
	25	1 1/4-11,5 NPT	20	58	46,0	25,0	70	46	46	396	**GE25S11/4NPT**	400	400	
	25	1 1/2-11,5 NPT	20	61	49,0	26,0	73	50	46	469	**GE25S11/2NPT**	400	400	
	30	3/4-14 NPT	16	54	40,5	19,5	67	46	50	307	**GE30S3/4NPT**	400	400	
	30	1-11,5 NPT	20	59	45,5	24,5	72	46	50	343	**GE30S1NPT**	400	400	100
	30	1 1/4-11,5 NPT	25	60	46,5	25,0	73	46	50	397	**GE30S11/4NPT**	400	400	
	30	1 1/2-11,5 NPT	25	60	46,5	26,0	73	50	50	440	**GE30S11/2NPT**	400	400	
	38	1-11,5 NPT	22	64	48,0	24,5	79	55	60	510	**GE38S1NPT**	315	315	
	38	1 1/4-11,5 NPT	25	65	49,0	25,0	80	55	60	535	**GE38S11/4NPT**	315	315	
	38	1 1/2-11,5 NPT	32	65	49,0	26,0	80	55	60	571	**GE38S11/2NPT**	315	315	

[1]) Pressione indicata = Articolo disponibile

[4]) S = Serie pesante

$\frac{\text{PN (bar)}}{10}$ = PN (MPa)

Consegna senza dado né anello. Per informazioni sull'ordinazione di raccordi completi vedere pag. I7.

*Aggiungere i **suffissi** qui di seguito in base al materiale e alla superficie richiesti.

Suffissi codice di ordinazione		
Materiale	Suffisso superficie e materiale	Esempio
Acciaio, zincato, esente da CromoVI	CFX	GE16S1/2NPTCFX
Acciaio inossidabile	71X	GE16S1/2NPT71X
Ottone	MSX	GE16S1/2NPTMSX

EGEO Raccordo con dado girevole

Filettatura maschio metrica – O-ring (ISO 6149) / Dado girevole EO 24° DKO

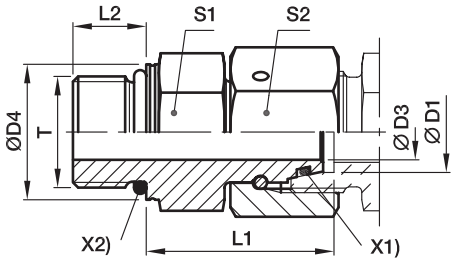

X2) O-ring OR X1) O-ring OR

Serie	D1	T	D3	D4	L1	L2	S1	S2	Peso g/1 pezzo	Codice di ordinazione*	PN (bar)[1]) CF
L[3])	06	M 10×1,0	2,5	13,8	24,5	8,5	14	14	29	**EGEO06LM**	500
	08	M 12×1,5	4,0	16,8	26,5	11,0	17	17	43	**EGEO08LM**	500
	10	M 14×1,5	6,0	18,8	27,5	11,0	19	19	57	**EGEO10LM**	500
	12	M 16×1,5	8,0	21,8	30,5	11,5	22	22	85	**EGEO12LM**	400
	15	M 18×1,5	10,0	23,8	31,5	12,5	24	27	115	**EGEO15LM**	400
	18	M 22×1,5	13,0	26,8	31,5	13,0	27	32	152	**EGEO18LM**	400
	22	M 27×2,0	17,0	31,8	32,5	16,0	32	36	207	**EGEO22LM27X2**	250
	28	M 33×2,0	22,0	40,8	35,0	16,0	41	41	294	**EGEO28LM**	250
	35	M 42×2,0	28,0	49,8	42,5	16,0	50	50	516	**EGEO35LM**	250
	42	M 48×2,0	34,0	54,8	46,5	17,5	55	60	718	**EGEO42LM**	250
S[4])	06	M 12×1,5	2,5	16,8	27,0	11,0	17	17	49	**EGEO06SM**	800
	08	M 14×1,5	4,0	18,8	29,5	11,0	19	19	69	**EGEO08SM**	800
	10	M 16×1,5	6,0	21,8	32,0	12,5	22	22	96	**EGEO10SM**	800
	12	M 18×1,5	8,0	23,8	34,0	14,0	24	24	116	**EGEO12SM**	630
	16	M 22×1,5	11,0	26,8	37,0	15,0	27	30	179	**EGEO16SM**	630
	20	M 27×2,0	14,0	31,8	43,0	18,5	32	36	280	**EGEO20SM**	420
	25	M 33×2,0	18,0	40,8	48,0	18,5	41	46	502	**EGEO25SM**	420
	30	M 42×2,0	23,0	49,8	51,0	19,0	50	50	697	**EGEO30SM**	420
	38	M 48×2,0	30,0	54,8	60,0	21,5	55	60	965	**EGEO38SM**	420

[1]) Pressione indicata = Articolo disponibile

[3]) L = Serie leggera; [4]) S = Serie pesante

$\frac{\text{PN (bar)}}{10}$ = PN (MPa)

Per informazioni sull'ordinazione di raccordi completi vedere pag. I7.

*Aggiungere i **suffissi** qui di seguito in base al materiale e alla superficie richiesti.

Suffissi codice di ordinazione			
Materiale	Suffisso superficie e materiale	Esempio	Materiale di tenuta standard (non occorre suffisso aggiuntivo)
Acciaio, zincato, esente da CromoVI	CF	EGEO16SMCF	NBR

EGE-M-ED Raccordo con dado girevole

Filettatura maschio metrica – Guarnizione ED (ISO 9974) / Dado girevole EO 24° DKO

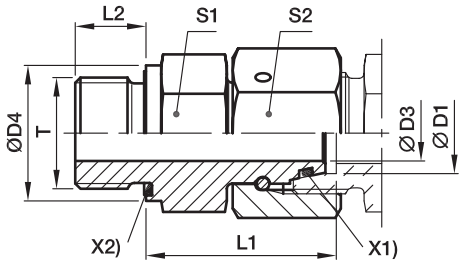

X2) Guarnizione Eolastic ED X1) O-ring OR

Serie	D1	T	D3	D4	L1	L2	S1	S2	Peso g/1 pezzo	Codice di ordinazione*	PN (bar)[1] CF	PN (bar)[1] 71
L[3])	06	M 10×1,0	2,5	14	24,5	8	14	14	27	**EGE06LMED**	500	315
	08	M 12×1,5	4,0	17	26,5	12	17	17	45	**EGE08LMED**	500	315
	10	M 14×1,5	6,0	19	27,5	12	19	19	57	**EGE10LMED**	500	315
	12	M 16×1,5	8,0	22	30,5	12	22	22	82	**EGE12LMED**	400	315
	12	M 22×1,5	8,0	27	27,0	14	27	22	92	**EGE12LM22X1,5ED**	400	315
	15	M 18×1,5	10,0	24	31,5	12	24	27	113	**EGE15LMED**	400	315
	15	M 22×1,5	10,0	27	32,0	14	27	27	142	**EGE15LM22X1,5ED**	400	315
	18	M 22×1,5	13,0	27	31,5	14	27	32	148	**EGE18LMED**	400	315
	22	M 26×1,5	17,0	32	32,5	16	32	36	203	**EGE22LMED**	250	160
	28	M 33×2,0	22,0	40	35,0	18	41	41	289	**EGE28LMED**	250	160
	35	M 42×2,0	28,0	50	42,5	20	50	50	511	**EGE35LMED**	250	160
	42	M 48×2,0	34,0	55	46,5	22	55	60	711	**EGE42LMED**	250	160
S[4])	06	M 12×1,5	2,5	17	27,0	12	17	17	47	**EGE06SMED**	800	630
	08	M 14×1,5	4,0	19	29,5	12	19	19	65	**EGE08SMED**	800	630
	10	M 16×1,5	6,0	22	32,0	12	22	22	91	**EGE10SMED**	800	630
	12	M 18×1,5	8,0	24	34,0	12	24	24	112	**EGE12SMED**	630	630
	14	M 20×1,5	9,0	26	36,5	14	27	27	153	**EGE14SMED**	630	630
	16	M 22×1,5	11,0	27	37,0	14	27	30	174	**EGE16SMED**	630	400
	20	M 27×2,0	14,0	32	43,0	16	32	36	274	**EGE20SMED**	420	400
	25	M 33×2,0	18,0	40	48,0	18	41	46	497	**EGE25SMED**	420	400
	30	M 42×2,0	23,0	50	51,0	20	50	50	691	**EGE30SMED**	420	400
	38	M 48×2,0	30,0	55	60,0	22	55	60	957	**EGE38SMED**	420	315

[1]) Pressione indicata = Articolo disponibile

[3]) L = Serie leggera; [4]) S = Serie pesante

$$\frac{\text{PN (bar)}}{10} = \text{PN (MPa)}$$

Per informazioni sull'ordinazione di raccordi completi vedere pag. I7.

*Aggiungere i **suffissi** qui di seguito in base al materiale e alla superficie richiesti.

Suffissi codice di ordinazione			
Materiale	Suffisso superficie e materiale	Esempio	Materiale di tenuta standard (non occorre suffisso aggiuntivo)
Acciaio, zincato, esente da CromoVI	CF	EGE16SMEDCF	NBR
Acciaio inossidabile	71	EGE16SMED71	VIT

EGE-R-ED Raccordo con dado girevole

Filettatura maschio BSPP – Guarnizione ED (ISO 1179) / Dado girevole EO 24° DKO

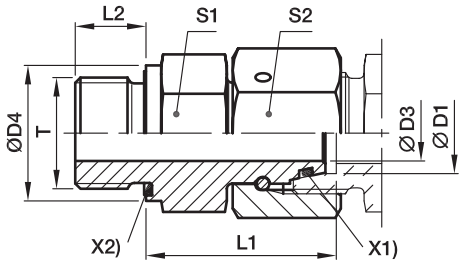

X2) Guarnizione Eolastic ED X1) O-ring OR

Serie	D1	T	D3	D4	L1	L2	S1	S2	Peso g/1 pezzo	Codice di ordinazione*	PN (bar)[1] CF	PN (bar)[1] 71
L[3])	06	G 1/8 A	2,5	14	24,5	8	14	14	27	**EGE06LRED**	500	315
	08	G 1/4 A	4,0	19	29,5	12	19	17	28	**EGE08LRED**	500	315
	10	G 1/4 A	6,0	19	27,5	12	19	19	54	**EGE10LRED**	500	315
	10	G 3/8 A	6,0	22	29,0	12	22	19	70	**EGE10LR3/8ED**	400	
	12	G 3/8 A	8,0	22	34,0	12	22	22	95	**EGE12LRED**	400	315
	12	G 1/4 A	6,0	19	27,5	12	19	22	65	**EGE12LR1/4ED**	400	
	12	G 1/2 A	8,0	27	29,5	14	27	22	114	**EGE12LR1/2ED**	400	
	15	G 1/2 A	10,0	27	32,0	14	27	27	137	**EGE15LRED**	400	315
	18	G 1/2 A	13,0	27	31,5	14	27	32	143	**EGE18LRED**	400	315
	18	G 3/4 A	13,0	32	29,5	16	32	32	182	**EGE18LR3/4ED**	250	
	22	G 3/4 A	17,0	32	32,5	16	32	36	200	**EGE22LRED**	250	160
	28	G 1 A	22,0	40	35,0	18	41	41	289	**EGE28LRED**	250	160
	35	G 1 1/4 A	28,0	50	42,5	20	50	50	500	**EGE35LRED**	250	160
	42	G 1 1/2 A	34,0	55	46,5	22	55	60	718	**EGE42LRED**	250	160
S[4])	06	G 1/4 A	2,5	19	27,0	12	19	17	53	**EGE06SRED**	800	630
	08	G 1/4 A	4,0	19	29,5	12	19	19	64	**EGE08SRED**	800	630
	10	G 3/8 A	6,0	22	32,0	12	22	22	93	**EGE10SRED**	800	630
	12	G 3/8 A	8,0	22	34,0	12	22	24	100	**EGE12SRED**	630	630
	12	G 1/4 A	5,0	19	31,5	12	19	24	140	**EGE12SR1/4ED**	630	
	12	G 1/2 A	8,0	27	35,0	14	27	24	140	**EGE12SR1/2ED**	630	630
	14	G 1/2 A	9,0	27	36,5	14	27	27	157	**EGE14SRED**	630	630
	16	G 1/2 A	11,0	27	37,0	14	27	30	170	**EGE16SRED**	630	400
	20	G 3/4 A	14,0	32	43,0	16	32	36	273	**EGE20SRED**	420	400
	25	G 1 A	18,0	40	48,0	18	41	46	493	**EGE25SRED**	420	400
	30	G 1 1/4 A	23,0	50	51,0	20	50	50	691	**EGE30SRED**	420	
	38	G 1 1/2 A	30,0	55	60,0	22	55	60	934	**EGE38SRED**	420	315

[1]) Pressione indicata = Articolo disponibile

[3]) L = Serie leggera; [4]) S = Serie pesante

$$\frac{\text{PN (bar)}}{10} = \text{PN (MPa)}$$

Per informazioni sull'ordinazione di raccordi completi vedere pag. I7.

*Aggiungere i **suffissi** qui di seguito in base al materiale e alla superficie richiesti.

Suffissi codice di ordinazione			
Materiale	Suffisso superficie e materiale	Esempio	Materiale di tenuta standard (non occorre suffisso aggiuntivo)
Acciaio, zincato, esente da CromoVI	CF	EGE16SREDCF	NBR
Acciaio inossidabile	71	EGE16SRED71	VIT

EVGE-M-ED Raccordo per codolo

Filettatura maschio metrica – ED (ISO 9974) / Codolo EO orientabile

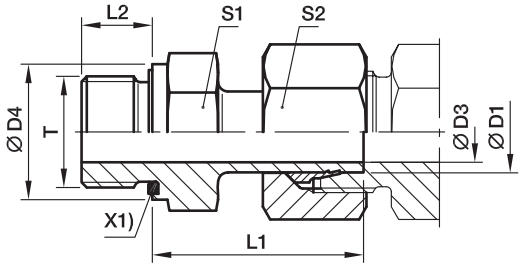

Con dado e anello premontati. Montaggio finale (in apposito corpo) almeno 1/4 di giro oltre il punto di resistenza chiaramente percepibile.

X1) Guarnizione Eolastic ED

Serie	D1	T	D3	D4	L1	L2	S1	S2	Peso g/1 pezzo	Codice di ordinazione*	PN (bar)[1] CF	PN (bar)[1] 71
L[3])	06	M 10×1,0	3,5	14	24,5	8	14	14	24	**EVGE06LMED**	315	315
	08	M 12×1,5	5,5	17	26,5	12	17	17	38	**EVGE08LMED**	315	315
	10	M 14×1,5	7,0	19	27,5	12	19	19	49	**EVGE10LMED**	315	315
	12	M 16×1,5	9,0	22	30,0	12	22	22	67	**EVGE12LMED**	315	315
	15	M 18×1,5	11,0	24	30,5	12	24	27	95	**EVGE15LMED**	315	315
	18	M 22×1,5	14,0	27	31,5	14	27	32	137	**EVGE18LMED**	315	315
	22	M 26×1,5	18,0	32	32,5	16	32	36	183	**EVGE22LMED**	160	160
	28	M 33×2,0	23,0	40	35,0	18	41	41	264	**EVGE28LMED**	160	160
	35	M 42×2,0	29,5	50	42,5	20	50	50	444	**EVGE35LMED**	160	160
	42	M 48×2,0	35,5	55	46,5	22	55	60	614	**EVGE42LMED**	160	160
S[4])	06	M 12×1,5	3,5	17	27,0	12	17	17	43	**EVGE06SMED**	630	630
	08	M 14×1,5	4,5	19	29,5	12	19	19	59	**EVGE08SMED**	630	630
	10	M 16×1,5	6,5	22	32,0	12	22	22	82	**EVGE10SMED**	630	630
	12	M 18×1,5	7,5	24	34,0	12	24	24	104	**EVGE12SMED**	630	630
	14	M 20×1,5	9,5	26	36,5	14	27	27	144	**EVGE14SMED**	630	630
	16	M 22×1,5	11,5	27	37,0	14	27	30	162	**EVGE16SMED**	400	400
	20	M 27×2,0	15,5	32	43,0	16	32	36	254	**EVGE20SMED**	400	400
	25	M 33×2,0	18,0	40	48,0	18	41	46	493	**EVGE25SMED**	400	400
	30	M 42×2,0	23,5	50	51,0	20	50	50	654	**EVGE30SMED**	400	400
	38	M 48×2,0	29,0	55	60,0	22	55	60	962	**EVGE38SMED**	315	315

[1]) Pressione indicata = Articolo disponibile

[3]) L = Serie leggera; [4]) S = Serie pesante

$$\frac{\text{PN (bar)}}{10} = \text{PN (MPa)}$$

Per informazioni sull'ordinazione di raccordi completi vedere pag. I7.

*Aggiungere i **suffissi** qui di seguito in base al materiale e alla superficie richiesti.

Suffissi codice di ordinazione			
Materiale	Suffisso superficie e materiale	Esempio	Materiale di tenuta standard (non occorre suffisso aggiuntivo)
Acciaio, zincato, esente da CromoVI	CF	EGE16SMEDCF	NBR
Acciaio inossidabile	71	EGE16SMED71	VIT

EVGE-R-ED Raccordo per codolo

Filettatura maschio BSPP – Guarnizione ED (ISO 1179) / Codolo EO orientabile

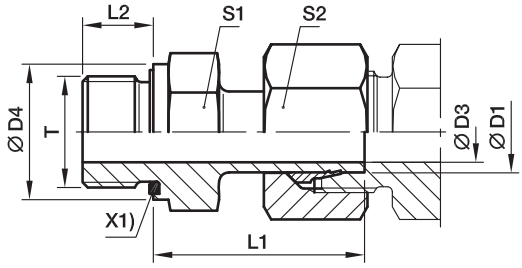

Con dado e anello premontati. Montaggio finale (in apposito corpo) almeno 1/4 di giro oltre il punto di resistenza chiaramente percepibile.

X1) Guarnizione Eolastic ED

Serie	D1	T	D3	D4	L1	L2	S1	S2	Peso g/1 pezzo	Codice di ordinazione*	PN (bar)[1] CF	71	MS
L[3])	06	G 1/8 A	3,5	14	24,5	8	14	14	24	**EVGE06LRED**	315	315	200
	08	G 1/4 A	4,5	19	29,5	12	19	17	52	**EVGE08LRED**	315	315	200
	10	G 1/4 A	7,0	19	27,5	12	19	19	47	**EVGE10LRED**	315	315	200
	12	G 3/8 A	7,5	22	34,0	12	22	22	87	**EVGE12LRED**	315	315	200
	12	G 1/4 A	7,0	19	28,5	12	19	22	61	**EVGE12LR1/4ED**	315		
	12	G 1/2 A	7,5	27	34,5	14	27	22	121	**EVGE12LR1/2ED**	315	315	
	15	G 1/2 A	11,0	27	31,0	14	27	27	114	**EVGE15LRED**	315	315	200
	18	G 1/2 A	14,0	27	31,5	14	27	32	132	**EVGE18LRED**	315	315	200
	22	G 3/4 A	18,0	32	32,5	16	32	36	183	**EVGE22LRED**	160	160	100
	28	G 1 A	23,0	40	35,0	18	41	41	262	**EVGE28LRED**	160	160	
	35	G 1 1/4 A	29,5	50	42,5	20	50	50	436	**EVGE35LRED**	160	160	
	42	G 1 1/2 A	35,5	55	46,5	22	55	60	615	**EVGE42LRED**	160	160	
S[4])	06	G 1/4 A	3,5	19	27,0	12	19	17	48	**EVGE06SRED**	630	630	
	08	G 1/4 A	4,5	19	29,5	12	19	19	57	**EVGE08SRED**	630	630	
	10	G 3/8 A	6,5	22	32,0	12	22	22	84	**EVGE10SRED**	630	630	
	12	G 3/8 A	7,5	22	34,0	12	22	24	95	**EVGE12SRED**	630	630	
	12	G 1/2 A	7,5	27	34,5	14	27	24	130	**EVGE12SR1/2ED**	630	630	
	14	G 1/2 A	9,5	27	36,5	14	27	27	149	**EVGE14SRED**	630	630	
	16	G 1/2 A	11,5	27	37,0	14	27	30	158	**EVGE16SRED**	400	400	
	16	G 3/4 A	11,5	32	39,0	16	32	30	222	**EVGE16SR3/4ED**	400		
	20	G 3/4 A	15,5	32	43,0	16	32	36	254	**EVGE20SRED**	400	400	
	25	G 1 A	18,0	40	48,0	18	41	46	485	**EVGE25SRED**	400	400	
	30	G 1 1/4 A	23,5	50	51,0	20	50	50	661	**EVGE30SRED**	400	400	
	38	G 1 1/2 A	29,0	55	60,0	22	55	60	962	**EVGE38SRED**	315	315	

[1]) Pressione indicata = Articolo disponibile

[3]) L = Serie leggera; [4]) S = Serie pesante

$\frac{\text{PN (bar)}}{10} = \text{PN (MPa)}$

Per informazioni sull'ordinazione di raccordi completi vedere pag. I7.

Suffissi codice di ordinazione			
Materiale	Suffisso superficie e materiale	Esempio	Materiale di tenuta standard (non occorre suffisso aggiuntivo)
Acciaio, zincato, esente da CromoVI	CF	EVGE16SREDCF	NBR
Acciaio inossidabile	71	EVGE16SRED71	VIT
Ottone	MS	EVGE16SREDMS	NBR

*Aggiungere i **suffissi** qui di seguito in base al materiale e alla superficie richiesti.

EGE-NPT Raccordo con dado girevole

Filettatura maschio NPT (SAE J476) / Dado girevole EO 24° DKO

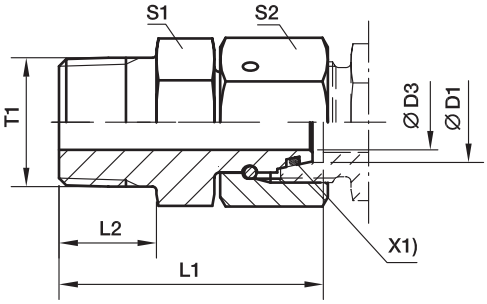

X1) O-ring OR

Serie	D1	T1	D3	L1	L2	S1	S2	Peso g/1 pezzo	Codice di ordinazione*	PN (bar)[1] CF
L[3])	06	1/8-27 NPT	2,5	31,5	10,0	11	14	23	**EGE06L1/8NPT**	315
	08	1/4-18 NPT	4,0	37,5	14,5	14	17	41	**EGE08L1/4NPT**	315
	10	1/4-18 NPT	6,0	38,0	14,5	14	19	44	**EGE10L1/4NPT**	315
	12	3/8-18 NPT	8,0	40,0	14,5	19	22	69	**EGE12L3/8NPT**	315
	15	1/2-14 NPT	10,0	49,5	19,5	22	27	127	**EGE15L1/2NPT**	315
	18	1/2-14 NPT	12,0	49,0	19,5	24	32	142	**EGE18L1/2NPT**	315
	22	3/4-14 NPT	16,0	52,0	19,5	27	36	200	**EGE22L3/4NPT**	160
	28	1-11,5 NPT	22,0	61,0	24,5	36	41	306	**EGE28L1NPT**	160
	35	1 1/4-11,5 NPT	28,0	65,5	25,0	46	50	486	**EGE35L11/4NPT**	160
	42	1 1/2-11,5 NPT	34,0	68,5	26,0	50	60	662	**EGE42L11/2NPT**	160
S[4])	06	1/4-18 NPT	2,5	37,5	14,5	14	17	42	**EGE06S1/4NPT**	630
	08	1/4-18 NPT	4,0	38,0	14,5	14	19	47	**EGE08S1/4NPT**	630
	10	3/8-18 NPT	6,0	40,5	14,5	19	22	75	**EGE10S3/8NPT**	630
	12	3/8-18 NPT	8,0	42,0	14,5	19	24	81	**EGE12S3/8NPT**	630
	14	1/2-14 NPT	9,0	50,5	19,5	22	27	131	**EGE14S1/2NPT**	630
	16	1/2-14 NPT	11,0	51,0	19,5	22	30	145	**EGE16S1/2NPT**	400
	20	3/4-14 NPT	14,0	54,0	19,5	27	36	221	**EGE20S3/4NPT**	400
	25	1-11,5 NPT	18,0	63,5	24,5	36	46	422	**EGE25S1NPT**	400
	30	1 1/4-11,5 NPT	23,0	70,5	25,0	46	50	628	**EGE30S11/4NPT**	400
	38	1 1/2-11,5 NPT	30,0	73,5	26,0	50	60	770	**EGE38S11/2NPT**	315

[1]) Pressione indicata = Articolo disponibile

[3]) L = Serie leggera; [4]) S = Serie pesante

$$\frac{\text{PN (bar)}}{10} = \text{PN (MPa)}$$

Per informazioni sull'ordinazione di raccordi completi vedere pag. I7.

Suffissi codice di ordinazione			
Materiale	Suffisso superficie e materiale	Esempio	Materiale di tenuta standard (non occorre suffisso aggiuntivo)
Acciaio, zincato, esente da CromoVI	CF	EGE16S1/2NPTCF	NBR

*Aggiungere i **suffissi** qui di seguito in base al materiale e alla superficie richiesti.

EW-M-ED Gomito orientabile con dado girevole assemblato

Estremità conica EO 24° / Filettatura maschio metrica – Guarnizione ED (ISO 9974)

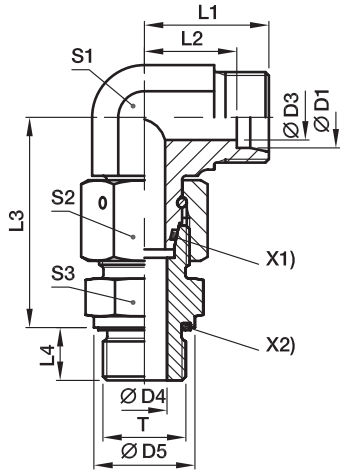

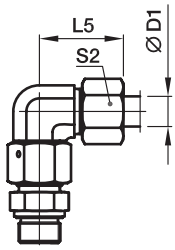

X1) O-ring OR
X2) Guarnizione Eolastic ED

Serie	D1	T	D3	D4	D5	L1	L2	L3	L4	L5	S1	S2	S3	Peso g/1 pezzo	Codice di ordinazione*	PN (bar)[1] CF	PN (bar)[1] 71
L[3])	06	M 10×1,0	4	4	14	19	12.0	34.5	8	27	12	14	14	47	**EW06LMEDOMD**	500	315
	08	M 12×1,5	6	6	17	21	14,0	37,5	12	29	12	17	17	69	**EW08LMEDOMD**	500	315
	10	M 14×1,5	8	7	19	22	15,0	40,0	12	30	14	19	19	87	**EW10LMEDOMD**	500	315
	12	M 16×1,5	10	9	22	24	17,0	42,0	12	32	17	22	22	111	**EW12LMEDOMD**	400	315
	15	M 18×1,5	12	11	24	28	21,0	46,0	12	36	19	27	24	179	**EW15LMEDOMD**	400	315
	18	M 22×1,5	15	14	27	31	23,5	50,0	14	40	24	32	27	272	**EW18LMEDOMD**	400	315
	22	M 26×1,5	19	18	32	35	27,5	55,0	16	44	27	36	32	360	**EW22LMEDOMD**	250	160
	28	M 33×2,0	24	23	40	38	30,5	59,0	18	47	36	41	41	538	**EW28LMEDOMD**	250	160
	35	M 42×2,0	30	30	50	45	34,5	68,5	20	56	41	50	50	843	**EW35LMEDOMD**	250	160
	42	M 48×2,0	36	36	55	51	40,0	75,0	22	63	50	60	55	1353	**EW42LMEDOMD**	250	160
S[4])	06	M 12×1,5	4	4	17	23	16,0	40,0	12	31	12	17	17	77	**EW06SMEDOMD**	800	630
	08	M 14×1,5	5	5	19	24	17,0	42,5	12	32	14	19	19	107	**EW08SMEDOMD**	800	630
	10	M 16×1,5	6	7	22	25	17,5	45,0	12	34	17	22	22	146	**EW10SMEDOMD**	800	630
	12	M 18×1,5	8	8	24	29	21,5	48,0	12	38	17	24	24	178	**EW12SMEDOMD**	630	630
	14	M 20×1,5	9	10	26	30	22,0	54,0	14	40	19	27	27	203	**EW14SMEDOMD**	630	630
	16	M 22×1,5	12	12	27	33	24,5	55,0	14	43	24	30	27	307	**EW16SMEDOMD**	630	400
	20	M 27×2,0	16	16	32	37	26,5	65,0	16	48	27	36	32	459	**EW20SMEDOMD**	420	400
	25	M 33×2,0	20	20	40	42	30,0	73,0	18	54	36	46	41	812	**EW25SMEDOMD**	420	400
	30	M 42×2,0	25	25	50	49	35,5	78,5	20	62	41	50	50	1167	**EW30SMEDOMD**	420	400
	38	M 48×2,0	32	32	55	57	41,0	89,0	22	72	50	60	55	1790	**EW38SMEDOMD**	420	315

[1]) Pressione indicata = Articolo disponibile

[3]) L = Serie leggera; [4]) S = Serie pesante

$\frac{\text{PN (bar)}}{10}$ = PN (MPa)

Consegna senza dado né anello. Per informazioni sull'ordinazione di raccordi completi o sui materiali di tenuta alternativi vedere pag. I7.

Suffissi codice di ordinazione			
Materiale	Suffisso superficie e materiale	Esempio	Materiale di tenuta standard (non occorre suffisso aggiuntivo)
Acciaio, zincato, esente da CromoVI	CF	EW16SMEDOMDCF	NBR
Acciaio inossidabile	71	EW16SMEDOMD71	VIT

*Aggiungere i **suffissi** qui di seguito in base al materiale e alla superficie richiesti.

EW-R-ED Gomito orientabile con dado girevole assemblato

Estremità conica EO 24° / Filettatura maschio BSPP – Guarnizione ED (ISO 1179)

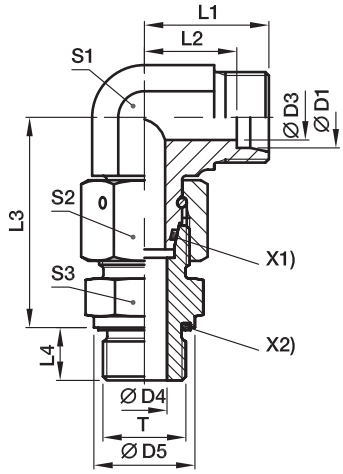

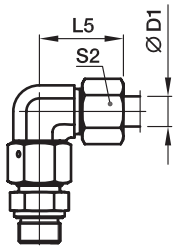

X1) O-ring OR
X2) Guarnizione Eolastic ED

Serie	D1	T	D3	D4	D5	L1	L2	L3	L4	L5	S1	S2	S3	Peso g/1 pezzo	Codice di ordinazione*	PN (bar)[1] CF	PN (bar)[1] 71
L3)	06	G 1/8 A	4	4	14	19	12,0	34,5	8	27	12	14	14	47	**EW06LREDOMD**	500	315
	08	G 1/4 A	6	6	19	21	14,0	37,5	12	29	12	17	19	69	**EW08LREDOMD**	500	315
	10	G 1/4 A	8	6	19	22	15,0	40,0	12	30	14	19	19	87	**EW10LREDOMD**	500	315
	12	G 3/8 A	10	9	22	24	17,0	42,0	12	32	17	22	22	122	**EW12LREDOMD**	400	315
	15	G 1/2 A	12	11	27	28	21,0	46,5	14	36	19	27	27	199	**EW15LREDOMD**	400	315
	18	G 1/2 A	15	14	27	31	23,5	50,0	14	40	24	32	27	268	**EW18LREDOMD**	400	315
	22	G 3/4 A	19	18	32	35	27,5	55,0	16	44	27	36	32	360	**EW22LREDOMD**	250	160
	28	G 1 A	24	23	40	38	30,5	59,0	18	47	36	41	41	539	**EW28LREDOMD**	250	160
	35	G 1 1/4 A	30	30	50	45	34,5	68,5	20	56	41	50	50	834	**EW35LREDOMD**	250	160
	42	G 1 1/2 A	36	36	55	51	40,0	75,0	22	63	50	60	55	1341	**EW42LREDOMD**	250	160
S4)	06	G 1/4 A	4	4	19	23	16,0	40,0	12	31	12	17	19	83	**EW06SREDOMD**	800	630
	08	G 1/4 A	5	5	19	24	17,0	42,5	12	32	14	19	19	106	**EW08SREDOMD**	800	630
	10	G 3/8 A	6	7	22	25	17,5	45,0	12	34	17	22	22	148	**EW10SREDOMD**	800	630
	12	G 3/8 A	8	8	22	29	21,5	48,0	12	38	17	24	22	170	**EW12SREDOMD**	630	630
	14	G 1/2 A	9	10	27	30	22,0	54,0	14	40	19	27	27	242	**EW14SREDOMD**	630	630
	16	G 1/2 A	12	12	27	33	24,5	55,0	14	43	24	30	27	303	**EW16SREDOMD**	630	400
	20	G 3/4 A	16	16	32	37	26,5	65,0	16	48	27	36	32	458	**EW20SREDOMD**	420	400
	25	G 1 A	20	20	40	42	30,0	73,0	18	54	36	46	41	813	**EW25SREDOMD**	420	400
	30	G 1 1/4 A	25	25	50	49	35,5	78,5	20	62	41	50	50	1163	**EW30SREDOMD**	420	400
	38	G 1 1/2 A	32	32	55	57	41,0	89,0	22	72	50	60	55	1784	**EW38SREDOMD**	420	315

[1]) Pressione indicata = Articolo disponibile

[3]) L = Serie leggera; [4]) S = Serie pesante

$\frac{\text{PN (bar)}}{10} = \text{PN (MPa)}$

Consegna senza dado né anello. Per informazioni sull'ordinazione di raccordi completi o sui materiali di tenuta alternativi vedere pag. I7.

Suffissi codice di ordinazione			
Materiale	Suffisso superficie e materiale	Esempio	Materiale di tenuta standard (non occorre suffisso aggiuntivo)
Acciaio, zincato, esente da CromoVI	CF	EW16SREDOMDCF	NBR
Acciaio inossidabile	71	EW16SREDOMD71	VIT

*Aggiungere i **suffissi** qui di seguito in base al materiale e alla superficie richiesti.

EV-M-ED Gomito 45° orientabile con dado girevole assemblato

Estremità conica EO 24° / Filettatura maschio metrica – Guarnizione ED (ISO 9974)

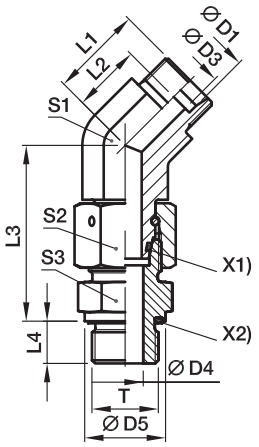

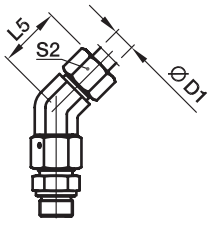

X1) O-ring OR
X2) Guarnizione Eolastic ED

Serie	D1	T	D3	D4	D5	L1	L2	L3	L4	L5	S1	S2	S3	Peso g/1 pezzo	Codice di ordinazione*	PN (bar)[1] CF	PN (bar)[1] 71
L[3])	06	M 10×1,0	4	4	14	16,0	9,0	34,5	8	24	14	14	14	44	**EV06LMEDOMD**	315	315
	08	M 12×1,5	6	6	17	19,0	12,0	37,5	12	27	14	17	17	62	**EV08LMEDOMD**	315	315
	10	M 14×1,5	8	7	19	19,0	12,0	40,0	12	27	19	19	19	80	**EV10LMEDOMD**	315	315
	12	M 16×1,5	10	9	22	21,0	14,0	42,0	12	29	19	22	22	110	**EV12LMEDOMD**	315	315
	15	M 18×1,5	12	11	24	24,0	17,0	46,0	12	32	22	27	24	171	**EV15LMEDOMD**	315	315
	18	M 22×1,5	15	14	27	24,0	16,5	50,0	14	33	27	32	27	245	**EV18LMEDOMD**	315	315
	22	M 26×1,5	19	18	32	26,0	18,5	55,0	16	35	30	36	32	339	**EV22LMEDOMD**	160	160
	28	M 33×2,0	24	23	40	30,5	23,0	59,0	18	40	36	41	41	517	**EV28LMEDOMD**	160	160
	35	M 42×2,0	30	30	50	37,0	26,5	68,5	20	48	50	50	50	810	**EV35LMEDOMD**	160	160
	42	M 48×2,0	36	36	55	37,0	26,0	75,0	22	49	50	60	55	1193	**EV42LMEDOMD**	160	160
S[4])	06	M 12×1,5	4	4	17	16,0	9,0	40,0	12	24	14	17	17	72	**EV06SMEDOMD**	630	630
	08	M 14×1,5	5	5	19	19,0	12,0	42,5	12	27	19	19	19	102	**EV08SMEDOMD**	630	630
	10	M 16×1,5	7	7	22	21,0	13,5	45,0	12	30	19	22	22	132	**EV10SMEDOMD**	630	630
	12	M 18×1,5	8	8	24	24,0	16,5	48,0	12	33	22	24	24	173	**EV12SMEDOMD**	630	630
	16	M 22×1,5	12	12	27	24,0	15,5	55,0	14	34	27	30	27	284	**EV16SMEDOMD**	400	400
	20	M 27×2,0	16	16	32	26,5	16,0	65,0	16	38	30	36	32	435	**EV20SMEDOMD**	400	400
	25	M 33×2,0	20	20	40	30,5	18,5	73,0	18	43	36	46	41	790	**EV25SMEDOMD**	400	400
	30	M 42×2,0	25	25	50	37,0	23,5	78,5	20	50	50	50	50	1132	**EV30SMEDOMD**	400	400
	38	M 48×2,0	32	32	55	37,0	21,0	89,0	22	52	50	60	55	1631	**EV38SMEDOMD**	315	315

[1]) Pressione indicata = Articolo disponibile

[3]) L = Serie leggera; [4]) S = Serie pesante

$\frac{\text{PN (bar)}}{10}$ = PN (MPa)

Consegna senza dado né anello. Per informazioni sull'ordinazione di raccordi completi o sui materiali di tenuta alternativi vedere pag. I7.

Suffissi codice di ordinazione			
Materiale	Suffisso superficie e materiale	Esempio	Materiale di tenuta standard (non occorre suffisso aggiuntivo)
Acciaio, zincato, esente da CromoVI	CF	EV16SMEDOMDCF	NBR
Acciaio inossidabile	71	EV16SMEDOMD71	VIT

*Aggiungere i **suffissi** qui di seguito in base al materiale e alla superficie richiesti.

EV-R-ED Gomito 45° orientabile con dado girevole assemblato

Estremità conica EO 24° / Filettatura maschio BSPP – Guarnizione ED (ISO 1179)

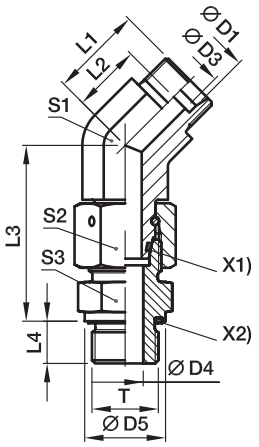

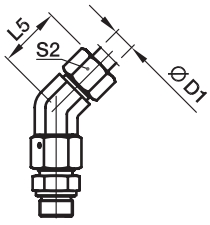

X1) O-ring OR
X2) Guarnizione Eolastic ED

Serie	D1	T	D3	D4	D5	L1	L2	L3	L4	L5	S1	S2	S3	Peso g/1 pezzo	Codice di ordinazione*	PN (bar)[1] CF	PN (bar)[1] 71
L[3])	06	G 1/8 A	4	4	14	16,0	9,0	34,5	8	24	14	14	14	44	**EV06LREDOMD**	315	315
	08	G 1/4 A	6	6	19	19,0	12,0	37,5	12	27	14	17	19	67	**EV08LREDOMD**	315	315
	10	G 1/4 A	8	6	19	19,0	12,0	40,0	12	27	19	19	19	78	**EV10LREDOMD**	315	315
	12	G 3/8 A	10	9	22	21,0	14,0	42,0	12	29	19	22	22	112	**EV12LREDOMD**	315	315
	15	G 1/2 A	12	11	27	24,0	17,0	46,5	14	32	22	27	27	192	**EV15LREDOMD**	315	315
	18	G 1/2 A	15	14	27	24,0	16,5	50,0	14	33	27	32	27	242	**EV18LREDOMD**	315	315
	22	G 3/4 A	19	18	32	26,0	18,5	55,0	16	35	30	36	32	338	**EV22LREDOMD**	160	160
	28	G 1 A	24	23	40	30,5	23,0	59,0	18	40	36	41	41	518	**EV28LREDOMD**	160	160
	35	G 1 1/4 A	30	30	50	37,0	26,5	68,5	20	48	50	50	50	801	**EV35LREDOMD**	160	160
	42	G 1 1/2 A	36	36	55	37,0	26,0	75,0	22	49	50	60	55	1181	**EV42LREDOMD**	160	160
S[4])	06	G 1/4 A	4	4	19	16,0	9,0	40,0	12	24	14	17	19	78	**EV06SREDOMD**	630	630
	08	G 1/4 A	5	5	19	19,0	12,0	42,5	12	27	19	19	19	101	**EV08SREDOMD**	630	630
	10	G 3/8 A	7	7	22	21,0	13,5	45,0	12	30	19	22	22	134	**EV10SREDOMD**	630	630
	12	G 3/8 A	8	8	22	24,0	16,5	48,0	12	33	22	24	22	165	**EV12SREDOMD**	630	630
	16	G 1/2 A	12	12	27	24,0	15,5	55,0	14	34	27	30	27	280	**EV16SREDOMD**	400	400
	20	G 3/4 A	16	16	32	26,5	16,0	65,0	16	38	30	36	32	434	**EV20SREDOMD**	400	400
	25	G 1 A	20	20	40	30,5	18,5	73,0	18	43	36	46	41	792	**EV25SREDOMD**	400	400
	30	G 1 1/4 A	25	25	50	37,0	23,5	78,5	20	50	50	50	50	1128	**EV30SREDOMD**	400	400
	38	G 1 1/2 A	32	32	55	37,0	21,0	89,0	22	52	50	60	55	1625	**EV38SREDOMD**	315	315

[1]) Pressione indicata = Articolo disponibile

[3]) L = Serie leggera; [4]) S = Serie pesante

$\frac{\text{PN (bar)}}{10}$ = PN (MPa)

Consegna senza dado né anello. Per informazioni sull'ordinazione di raccordi completi o sui materiali di tenuta alternativi vedere pag. I7.

Suffissi codice di ordinazione			
Materiale	Suffisso superficie e materiale	Esempio	Materiale di tenuta standard (non occorre suffisso aggiuntivo)
Acciaio, zincato, esente da CromoVI	CF	EV16SREDOMDCF	NBR
Acciaio inossidabile	71	EV16SREDOMD71	VIT

*Aggiungere i **suffissi** qui di seguito in base al materiale e alla superficie richiesti.

ET-M-ED T di linea orientabile con dado girevole assemblato

Estremità conica EO 24° / Filettatura metrica maschio – Guarnizione ED (ISO 9974)

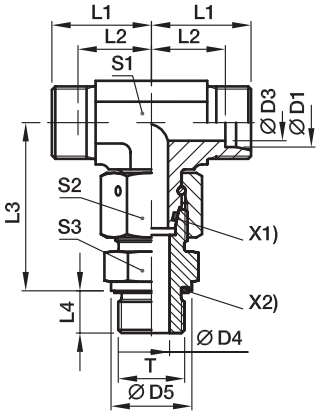

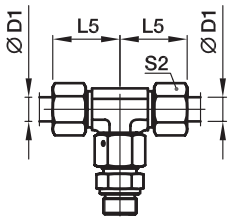

X1) O-ring OR
X2) Guarnizione Eolastic ED

Serie	D1	T	D3	D4	D5	L1	L2	L3	L4	L5	S1	S2	S3	Peso g/1 pezzo	Codice di ordinazione*	PN (bar)[1] CF	PN (bar)[1] 71
L[3])	06	M 10×1,0	4	4	14	19	12,0	34,5	8	27	12	14	14	55	**ET06LMEDOMD**	500	315
	08	M 12×1,5	6	6	17	21	14,0	37,5	12	29	12	17	17	75	**ET08LMEDOMD**	500	315
	10	M 14×1,5	8	7	19	22	15,0	40,0	12	30	14	19	19	98	**ET10LMEDOMD**	500	315
	12	M 16×1,5	10	9	22	24	17,0	42,0	12	32	17	22	22	135	**ET12LMEDOMD**	400	315
	15	M 18×1,5	12	11	24	28	21,0	46,0	12	36	19	27	24	203	**ET15LMEDOMD**	400	315
	18	M 22×1,5	15	14	27	31	23,5	50,0	14	40	24	32	27	310	**ET18LMEDOMD**	400	315
	22	M 26×1,5	19	18	32	35	27,5	55,0	16	44	27	36	32	377	**ET22LMEDOMD**	250	160
	28	M 33×2,0	24	23	40	38	30,5	59,0	18	47	36	41	41	607	**ET28LMEDOMD**	250	160
	35	M 42×2,0	30	30	50	45	34,5	68,5	20	56	41	50	50	929	**ET35LMEDOMD**	250	160
	42	M 48×2,0	36	36	55	51	40,0	75,0	22	63	50	60	55	1478	**ET42LMEDOMD**	250	160
S[4])	06	M 12×1,5	4	4	17	23	16,0	40,0	12	31	12	17	17	92	**ET06SMEDOMD**	800	630
	08	M 14×1,5	5	5	19	24	17,0	42,5	12	32	14	19	19	126	**ET08SMEDOMD**	800	630
	10	M 16×1,5	6	7	22	25	17,5	45,0	12	34	17	22	22	167	**ET10SMEDOMD**	800	630
	12	M 18×1,5	8	8	24	29	21,5	48,0	12	38	17	24	24	207	**ET12SMEDOMD**	630	630
	14	M 20×1,5	9	10	26	30	22,0	54,0	14	40	19	27	27	287	**ET14SMEDOMD**	630	630
	16	M 22×1,5	12	12	27	33	24,5	55,0	14	43	24	30	27	352	**ET16SMEDOMD**	630	400
	20	M 27×2,0	16	16	32	37	26,5	65,0	16	48	27	36	32	498	**ET20SMEDOMD**	420	400
	25	M 33×2,0	20	20	40	42	30,0	73,0	18	54	36	46	41	916	**ET25SMEDOMD**	420	400
	30	M 42×2,0	25	25	50	49	35,5	78,5	20	62	41	50	50	1328	**ET30SMEDOMD**	420	400
	38	M 48×2,0	32	32	55	57	41,0	89,0	22	72	50	60	55	2031	**ET38SMEDOMD**	420	315

[1]) Pressione indicata = Articolo disponibile

[3]) L = Serie leggera; [4]) S = Serie pesante

$\frac{\text{PN (bar)}}{10}$ = PN (MPa)

Consegna senza dado né anello. Per informazioni sull'ordinazione di raccordi completi o sui materiali di tenuta alternativi vedere pag. I7.

Suffissi codice di ordinazione			
Materiale	Suffisso superficie e materiale	Esempio	Materiale di tenuta standard (non occorre suffisso aggiuntivo)
Acciaio, zincato, esente da CromoVI	CF	ET16SMEDOMDCF	NBR
Acciaio inossidabile	71	ET16SMEDOMD71	VIT

*Aggiungere i **suffissi** qui di seguito in base al materiale e alla superficie richiesti.

ET-R-ED T di linea orientabile con dado girevole assemblato

Estremità conica EO 24° / Filettatura maschio BSPP – Guarnizione ED (ISO 1179)

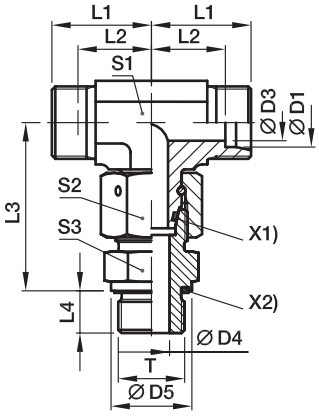

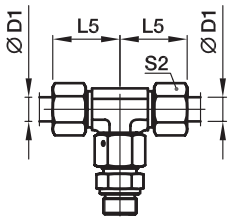

X1) O-ring OR
X2) Guarnizione Eolastic ED

Serie	D1	T	D3	D4	D5	L1	L2	L3	L4	L5	S1	S2	S3	Peso g/1 pezzo	Codice di ordinazione*	PN (bar)[1] CF	PN (bar)[1] 71
L[3])	06	G 1/8 A	4	4	14	19	12,0	34,5	8	27	12	14	14	55	**ET06LREDOMD**	500	315
	08	G 1/4 A	6	6	19	21	14,0	37,5	12	29	12	17	19	80	**ET08LREDOMD**	500	315
	10	G 1/4 A	8	6	19	22	15,0	40,0	12	30	14	19	19	98	**ET10LREDOMD**	500	315
	12	G 3/8 A	10	9	22	24	17,0	42,0	12	32	17	22	22	136	**ET12LREDOMD**	400	315
	15	G 1/2 A	12	11	27	28	21,0	46,5	14	36	19	27	27	224	**ET15LREDOMD**	400	315
	18	G 1/2 A	15	14	27	31	23,5	50,0	14	40	24	32	27	306	**ET18LREDOMD**	400	315
	22	G 3/4 A	19	18	32	35	27,5	55,0	16	44	27	36	32	423	**ET22LREDOMD**	250	160
	28	G 1 A	24	23	40	38	30,5	59,0	18	47	36	41	41	608	**ET28LREDOMD**	250	160
	35	G 1 1/4 A	30	30	50	45	34,5	68,5	20	56	41	50	50	920	**ET35LREDOMD**	250	160
	42	G 1 1/2 A	36	36	55	51	40,0	75,0	22	63	50	60	55	1466	**ET42LREDOMD**	250	160
S[4])	06	G 1/4 A	4	4	19	23	16,0	40,0	12	31	12	17	19	98	**ET06SREDOMD**	800	630
	08	G 1/4 A	5	5	19	24	17,0	42,5	12	32	14	19	19	125	**ET08SREDOMD**	800	630
	10	G 3/8 A	6	7	22	25	17,5	45,0	12	34	17	22	22	169	**ET10SREDOMD**	800	630
	12	G 3/8 A	8	8	22	29	21,5	48,0	12	38	17	24	22	198	**ET12SREDOMD**	630	630
	14	G 1/2 A	9	10	27	30	22,0	54,0	14	40	19	27	27	287	**ET14SREDOMD**	630	630
	16	G 1/2 A	12	12	27	33	24,5	55,0	14	43	24	30	27	348	**ET16SREDOMD**	630	400
	20	G 3/4 A	16	16	32	37	26,5	65,0	16	48	27	36	32	498	**ET20SREDOMD**	420	400
	25	G 1 A	20	20	40	42	30,0	73,0	18	54	36	46	41	918	**ET25SREDOMD**	420	400
	30	G 1 1/4 A	25	25	50	49	35,5	78,5	20	62	41	50	50	1324	**ET30SREDOMD**	420	400
	38	G 1 1/2 A	32	32	55	57	41,0	89,0	22	72	50	60	55	2025	**ET38SREDOMD**	420	315

[1]) Pressione indicata = Articolo disponibile

[3]) L = Serie leggera; [4]) S = Serie pesante

$\frac{\text{PN (bar)}}{10}$ = PN (MPa)

Consegna senza dado né anello. Per informazioni sull'ordinazione di raccordi completi o sui materiali di tenuta alternativi vedere pag. I7.

Suffissi codice di ordinazione			
Materiale	Suffisso superficie e materiale	Esempio	Materiale di tenuta standard (non occorre suffisso aggiuntivo)
Acciaio, zincato, esente da CromoVI	CF	ET16SREDOMDCF	NBR
Acciaio inossidabile	71	ET16SREDOMD71	VIT

*Aggiungere i **suffissi** qui di seguito in base al materiale e alla superficie richiesti.

EL-M-ED T di derivazione orientabile con dado girevole assemblato

Estremità conica EO 24° / Filettatura maschio metrica – Guarnizione ED (ISO 9974)

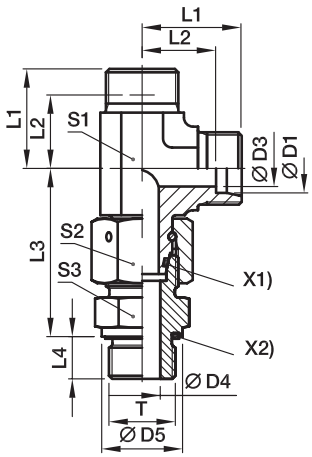

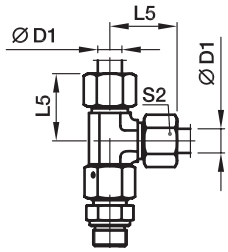

X1) O-ring OR
X2) Guarnizione Eolastic ED

Serie	D1	T	D3	D4	D5	L1	L2	L3	L4	L5	S1	S2	S3	Peso g/1 pezzo	Codice di ordinazione*	PN (bar)[1] CF	PN (bar)[1] 71
L[3])	06	M 10×1,0	4	4	14	19	12,0	34,5	8	27	12	14	14	55	**EL06LMEDOMD**	500	315
	08	M 12×1,5	6	6	17	21	14,0	37,5	12	29	12	17	17	75	**EL08LMEDOMD**	500	315
	10	M 14×1,5	8	7	19	22	15,0	40,0	12	30	14	19	19	97	**EL10LMEDOMD**	500	315
	12	M 16×1,5	10	9	22	24	17,0	42,0	12	32	17	22	22	135	**EL12LMEDOMD**	400	315
	15	M 18×1,5	12	11	24	28	21,0	46,0	12	36	19	27	24	201	**EL15LMEDOMD**	400	315
	18	M 22×1,5	15	14	27	31	23,5	50,0	14	40	24	32	27	308	**EL18LMEDOMD**	400	315
	22	M 26×1,5	19	18	32	35	27,5	55,0	16	44	27	36	32	404	**EL22LMEDOMD**	250	160
	28	M 33×2,0	24	23	40	38	30,5	59,0	18	47	36	41	41	605	**EL28LMEDOMD**	250	160
	35	M 42×2,0	30	30	50	45	34,5	68,5	20	56	41	50	50	947	**EL35LMEDOMD**	250	160
	42	M 48×2,0	36	36	55	51	40,0	75,0	22	63	50	60	55	1497	**EL42LMEDOMD**	250	160
S[4])	06	M 12×1,5	4	4	17	23	16,0	40,0	12	31	12	17	17	91	**EL06SMEDOMD**	800	630
	08	M 14×1,5	5	5	19	24	17,0	42,5	12	32	14	19	19	126	**EL08SMEDOMD**	800	630
	10	M 16×1,5	6	7	22	25	17,5	45,0	12	34	17	22	22	169	**EL10SMEDOMD**	800	630
	12	M 18×1,5	8	8	24	29	21,5	48,0	12	38	17	24	24	206	**EL12SMEDOMD**	630	630
	14	M 20×1,5	9	10	26	30	22,0	54,0	14	40	19	27	27	275	**EL14SMEDOMD**	630	630
	16	M 22×1,5	12	12	27	33	24,5	55,0	14	43	24	30	27	354	**EL16SMEDOMD**	630	400
	20	M 27×2,0	16	16	32	37	26,5	65,0	16	48	27	36	32	526	**EL20SMEDOMD**	420	400
	25	M 33×2,0	20	20	40	42	30,0	73,0	18	54	36	46	41	919	**EL25SMEDOMD**	420	400
	30	M 42×2,0	25	25	50	49	35,5	78,5	20	62	41	50	50	1328	**EL30SMEDOMD**	420	400
	38	M 48×2,0	32	32	55	57	41,0	89,0	22	72	50	60	55	2039	**EL38SMEDOMD**	420	315

[1]) Pressione indicata = Articolo disponibile

[3]) L = Serie leggera; [4]) S = Serie pesante

$\frac{\text{PN (bar)}}{10}$ = PN (MPa)

Consegna senza dado né anello. Per informazioni sull'ordinazione di raccordi completi o sui materiali di tenuta alternativi vedere pag. I7.

Suffissi codice di ordinazione			
Materiale	Suffisso superficie e materiale	Esempio	Materiale di tenuta standard (non occorre suffisso aggiuntivo)
Acciaio, zincato, esente da CromoVI	CF	EL16SMEDOMDCF	NBR
Acciaio inossidabile	71	EL16SMEDOMD71	VIT

*Aggiungere i **suffissi** qui di seguito in base al materiale e alla superficie richiesti.

EL-R-ED T di derivazione orientabile con dado girevole assemblato

Estremità conica EO 24° / Filettatura metrica BSPP – Guarnizione ED (ISO 1179)

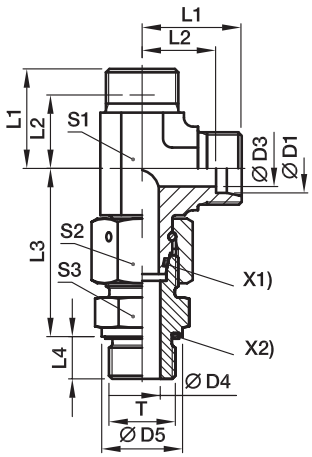

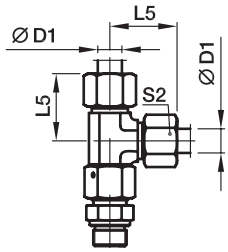

X1) O-ring OR
X2) Guarnizione Eolastic ED

Serie	D1	T	D3	D4	D5	L1	L2	L3	L4	L5	S1	S2	S3	Peso g/1 pezzo	Codice di ordinazione*	PN (bar)[1] CF	PN (bar)[1] 71
L3)	06	G 1/8 A	4	4	14	19	12,0	34,5	8	27	12	14	14	55	**EL06LREDOMD**	500	315
	08	G 1/4 A	6	6	19	21	14,0	37,5	12	29	12	17	19	80	**EL08LREDOMD**	500	315
	10	G 1/4 A	8	6	19	22	15,0	40,0	12	30	14	19	19	97	**EL10LREDOMD**	500	315
	12	G 3/8 A	10	9	22	24	17,0	42,0	12	32	17	22	22	137	**EL12LREDOMD**	400	315
	15	G 1/2 A	12	11	27	28	21,0	46,5	14	36	19	27	27	222	**EL15LREDOMD**	400	315
	18	G 1/2 A	15	14	27	31	23,5	50,0	14	40	24	32	27	304	**EL18LREDOMD**	400	315
	22	G 3/4 A	19	18	32	35	27,5	55,0	16	44	27	36	32	404	**EL22LREDOMD**	250	160
	28	G 1 A	24	23	40	38	30,5	59,0	18	47	36	41	41	606	**EL28LREDOMD**	250	160
	35	G 1 1/4 A	30	30	50	45	34,5	68,5	20	56	41	50	50	938	**EL35LREDOMD**	250	160
	42	G 1 1/2 A	36	36	55	51	40,0	75,0	22	63	50	60	55	1485	**EL42LREDOMD**	250	160
S4)	06	G 1/4 A	4	4	19	23	16,0	40,0	12	31	12	17	19	97	**EL06SREDOMD**	800	630
	08	G 1/4 A	5	5	19	24	17,0	42,5	12	32	14	19	19	125	**EL08SREDOMD**	800	630
	10	G 3/8 A	6	7	22	25	17,5	45,0	12	34	17	22	22	171	**EL10SREDOMD**	800	630
	12	G 3/8 A	8	8	22	29	21,5	48,0	12	38	17	24	22	198	**EL12SREDOMD**	630	630
	14	G 1/2 A	9	10	27	30	22,0	54,0	14	40	19	27	27	269	**EL14SREDOMD**	630	630
	16	G 1/2 A	12	12	27	33	24,5	55,0	14	43	24	30	27	350	**EL16SREDOMD**	630	400
	20	G 3/4 A	16	16	32	37	26,5	65,0	16	48	27	36	32	524	**EL20SREDOMD**	420	400
	25	G 1 A	20	20	40	42	30,0	73,0	18	54	36	46	41	921	**EL25SREDOMD**	420	400
	30	G 1 1/4 A	25	25	50	49	35,5	78,5	20	62	41	50	50	1324	**EL30SREDOMD**	420	400
	38	G 1 1/2 A	32	32	55	57	41,0	89,0	22	72	50	60	55	2033	**EL38SREDOMD**	420	315

[1]) Pressione indicata = Articolo disponibile

[3]) L = Serie leggera; [4]) S = Serie pesante

$\frac{\text{PN (bar)}}{10}$ = PN (MPa)

Consegna senza dado né anello. Per informazioni sull'ordinazione di raccordi completi o sui materiali di tenuta alternativi vedere pag. I7.

Suffissi codice di ordinazione			
Materiale	Suffisso superficie e materiale	Esempio	Materiale di tenuta standard (non occorre suffisso aggiuntivo)
Acciaio, zincato, esente da CromoVI	CF	EL16SREDOMDCF	NBR
Acciaio inossidabile	71	EL16SREDOMD71	VIT

*Aggiungere i **suffissi** qui di seguito in base al materiale e alla superficie richiesti.

EVW-M Gomito codolo orientabile assemblato

Estremità conica EO 24° / Filettatura maschio metrica – bordo di tenuta metallico (ISO 9974)

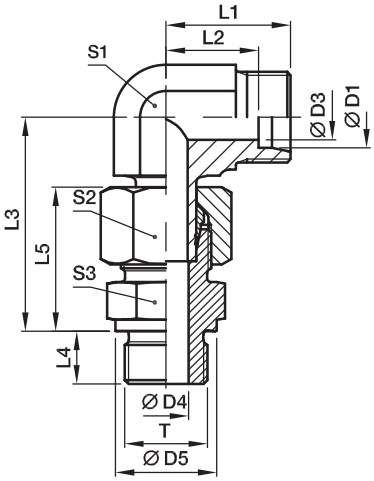

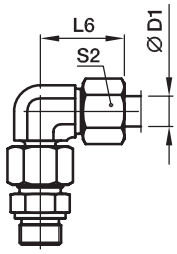

Premontato, completo di terminale maschio diritto (con superficie tagliente DIN 3852, tipo B). Montaggio finale (in apposito corpo) almeno 1/4 di giro oltre il punto di resistenza chiaramente percepibile.

Serie	D1	T	D3	D4	D5	L1	L2	L3	L4	L5	L6	S1	S2	S3	Peso g/1 pezzo	Codice di ordinazione*	PN (bar)[1] CF	PN (bar)[1] 71
L[3])	06	M 10×1,0	4	4	14	19	12,0	34,5	8	23	27	12	14	14	41	**EVW06LMOMD**	315	315
	08	M 12×1,5	6	6	17	21	14,0	37,5	12	25	29	12	17	17	63	**EVW08LMOMD**	315	315
	10	M 14×1,5	8	7	19	22	15,0	40,0	12	26	30	14	19	19	83	**EVW10LMOMD**	315	315
	12	M 16×1,5	10	9	21	24	17,0	42,0	12	27	32	17	22	22	107	**EVW12LMOMD**	315	315
	15	M 18×1,5	12	11	23	28	21,0	46,0	12	29	36	19	27	24	170	**EVW15LMOMD**	250	250
	18	M 22×1,5	15	14	27	31	23,5	50,0	14	31	40	24	32	27	265	**EVW18LMOMD**	250	250
	22	M 26×1,5	19	18	31	35	27,5	55,0	16	33	44	27	36	32	355	**EVW22LMOMD**	160	160
	28	M 33×2,0	24	23	39	38	30,5	59,5	18	34	47	36	41	41	514	**EVW28LMOMD**	160	160
	35	M 42×2,0	30	30	49	45	34,5	68,5	20	39	56	41	50	50	791	**EVW35LMOMD**	160	160
	42	M 48×2,0	36	36	55	51	40,0	79,0	22	42	63	50	60	55	1153	**EVW42LMOMD**	160	160
S[4])	06	M 12×1,5	4	4	17	23	16,0	40,0	12	28	31	12	17	17	73	**EVW06SMOMD**	400	400
	08	M 14×1,5	5	5	19	24	17,0	42,5	12	30	32	14	19	19	100	**EVW08SMOMD**	400	400
	10	M 16×1,5	7	7	21	25	17,5	46,0	12	31	34	17	22	22	133	**EVW10SMOMD**	400	400
	12	M 18×1,5	8	8	23	29	21,5	48,0	12	33	38	17	24	24	174	**EVW12SMOMD**	400	400
	14	M 20×1,5	10	10	25	30	22,0	54,0	14	37	40	19	27	27	229	**EVW14SMOMD**	400	400
	16	M 22×1,5	12	12	27	33	24,5	56,0	14	37	43	24	30	27	309	**EVW16SMOMD**	400	400
	20	M 27×2,0	16	16	32	37	26,5	65,0	16	42	48	27	36	32	429	**EVW20SMOMD**	400	400
	25	M 33×2,0	20	20	39	42	30,0	73,0	18	47	54	36	46	41	826	**EVW25SMOMD**	250	250
	30	M 42×2,0	25	25	49	49	35,5	78,5	20	50	62	41	50	50	1132	**EVW30SMOMD**	160	160
	38	M 48×2,0	32	32	55	57	41,0	92,5	22	57	72	50	60	55	1874	**EVW38SMOMD**	160	160

[1]) Pressione indicata = Articolo disponibile

[3]) L = Serie leggera; [4]) S = Serie pesante

$\frac{\text{PN (bar)}}{10}$ = PN (MPa)

Consegna senza dado né anello. Per informazioni sull'ordinazione di raccordi completi vedere pag. I7.

*Aggiungere i **suffissi** qui di seguito in base al materiale e alla superficie richiesti.

Suffissi codice di ordinazione		
Materiale	Suffisso superficie e materiale	Esempio
Acciaio, zincato, esente da CromoVI	CF	EVW16SMOMDCF
Acciaio inossidabile	71	EVW16SMOMD71

EVW-R Gomito codolo orientabile assemblato

Estremità conica EO 24° / Filettatura maschio BSPP – bordo di tenuta metallico (ISO 9974)

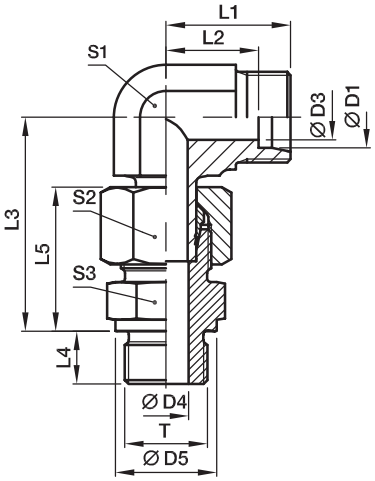

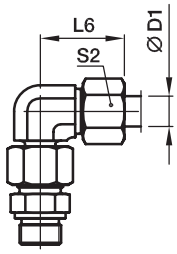

Premontato, completo di terminale maschio diritto (con superficie tagliente DIN 3852, tipo B). Montaggio finale (in apposito corpo) almeno 1/4 di giro oltre il punto di resistenza chiaramente percepibile.

Serie	D1	T	D3	D4	D5	L1	L2	L3	L4	L5	L6	S1	S2	S3	Peso g/1 pezzo	Codice di ordinazione*	PN (bar)[1] CF	PN (bar)[1] 71
L[3])	06	G 1/8 A	4	4	14	19	12,0	34,5	8	23	27	12	14	14	47	**EVW06LROMD**	315	315
	08	G 1/4 A	6	6	18	21	14,0	37,5	12	25	29	12	17	19	68	**EVW08LROMD**	315	315
	10	G 1/4 A	8	6	18	22	15,0	40,0	12	26	30	14	19	19	84	**EVW10LROMD**	315	315
	12	G 3/8 A	10	9	22	24	17,0	42,0	12	27	32	17	22	22	118	**EVW12LROMD**	315	315
	15	G 1/2 A	12	11	26	28	21,0	46,5	14	29	36	19	27	27	191	**EVW15LROMD**	250	250
	18	G 1/2 A	15	14	26	31	23,5	50,0	14	31	40	24	32	27	260	**EVW18LROMD**	250	250
	22	G 3/4 A	19	18	32	35	27,5	55,0	16	33	44	27	36	32	355	**EVW22LROMD**	160	160
	28	G 1 A	24	23	39	38	30,5	59,5	18	34	47	36	41	41	542	**EVW28LROMD**	160	160
	35	G 1 1/4 A	30	30	49	45	34,5	68,5	20	39	56	41	50	50	832	**EVW35LROMD**	160	160
	42	G 1 1/2 A	36	36	55	51	40,0	79,0	22	42	63	50	60	55	1303	**EVW42LROMD**	160	160
S[4])	06	G 1/4 A	4	4	18	23	16,0	40,0	12	28	31	12	17	19	79	**EVW06SROMD**	400	400
	08	G 1/4 A	5	5	18	24	17,0	42,5	12	30	32	14	19	19	98	**EVW08SROMD**	400	400
	10	G 3/8 A	7	7	22	25	17,5	46,0	12	31	34	17	22	22	148	**EVW10SROMD**	400	400
	12	G 3/8 A	8	8	22	29	21,5	48,0	12	33	38	17	24	22	169	**EVW12SROMD**	400	400
	14	G 1/2 A	10	10	26	30	22,0	54,0	14	37	40	19	27	27	230	**EVW14SROMD**	400	400
	16	G 1/2 A	12	12	26	33	24,5	56,0	14	37	43	24	30	27	304	**EVW16SROMD**	400	400
	20	G 3/4 A	16	16	32	37	26,5	65,0	16	42	48	27	36	32	428	**EVW20SROMD**	400	400
	25	G 1 A	20	20	39	42	30,0	73,0	18	47	54	36	46	41	825	**EVW25SROMD**	250	250
	30	G 1 1/4 A	25	25	49	49	35,5	78,5	20	50	62	41	50	50	1134	**EVW30SROMD**	160	160
	38	G 1 1/2 A	32	32	55	57	41,0	92,5	22	57	72	50	60	55	1713	**EVW38SROMD**	160	160

[1]) Pressione indicata = Articolo disponibile

[3]) L = Serie leggera; [4]) S = Serie pesante

$\frac{\text{PN (bar)}}{10}$ = PN (MPa)

Consegna senza dado né anello. Per informazioni sull'ordinazione di raccordi completi vedere pag. I7.

*Aggiungere i **suffissi** qui di seguito in base al materiale e alla superficie richiesti.

Suffissi codice di ordinazione		
Materiale	Suffisso superficie e materiale	Esempio
Acciaio, zincato, esente da CromoVI	CF	EVW16SROMDCF
Acciaio inossidabile	71	EVW16SROMD71

EVT-M T di linea codolo orientabile assemblato

Estremità conica EO 24° / Filettatura maschio metrica – bordo di tenuta metallico (ISO 9974)

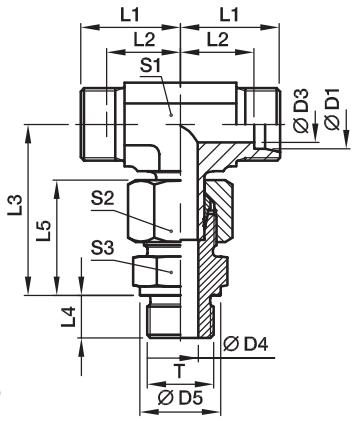

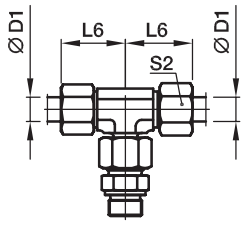

Premontato, completo di terminale maschio diritto (con superficie tagliente).
Montaggio finale (in apposito corpo) almeno 1/4 di giro oltre il punto di resistenza chiaramente percepibile.

Serie	D1	T	D3	D4	D5	L1	L2	L3	L4	L5	L6	S1	S2	S3	Peso g/1 pezzo	Codice di ordinazione*	PN (bar)[1] CF	PN (bar)[1] 71
L[3])	06	M 10×1,0	4	4	14	19	12,0	34,5	8	23	27	12	14	14	48	**EVT06LMOMD**	315	315
	08	M 12×1,5	6	6	17	21	14,0	37,5	12	25	29	12	17	17	68	**EVT08LMOMD**	315	315
	10	M 14×1,5	8	7	19	22	15,0	40,0	12	26	30	14	19	19	88	**EVT10LMOMD**	315	315
	12	M 16×1,5	10	9	21	24	17,0	43,0	12	27	32	17	22	22	116	**EVT12LMOMD**	315	315
	15	M 18×1,5	12	11	23	28	21,0	46,0	12	29	36	19	27	24	185	**EVT15LMOMD**	250	250
	18	M 22×1,5	15	14	27	31	23,5	50,0	14	31	40	24	32	27	272	**EVT18LMOMD**	250	250
	22	M 26×1,5	19	18	31	35	27,5	55,5	16	33	44	27	36	32	367	**EVT22LMOMD**	160	160
	28	M 33×2,0	24	23	39	38	30,5	61,0	18	34	47	36	41	41	565	**EVT28LMOMD**	160	160
	35	M 42×2,0	30	30	49	45	34,5	72,0	20	39	56	41	50	50	905	**EVT35LMOMD**	160	160
	42	M 48×2,0	36	36	55	51	40,0	79,0	22	42	63	50	60	55	1282	**EVT42LMOMD**	160	160
S[4])	06	M 12×1,5	4	4	17	23	16,0	40,0	12	28	31	12	17	17	85	**EVT06SMOMD**	400	400
	08	M 14×1,5	5	5	19	24	17,0	44,0	12	30	32	14	19	19	118	**EVT08SMOMD**	400	400
	10	M 16×1,5	7	7	21	25	17,5	47,0	12	31	34	17	22	22	149	**EVT10SMOMD**	400	400
	12	M 18×1,5	8	8	23	29	21,5	50,0	12	33	38	17	24	24	200	**EVT12SMOMD**	400	400
	14	M 20×1,5	10	10	25	30	22,0	54,0	14	37	40	19	27	27	264	**EVT14SMOMD**	400	400
	16	M 22×1,5	12	12	27	33	24,5	55,0	14	37	43	24	30	27	327	**EVT16SMOMD**	400	400
	20	M 27×2,0	16	16	32	37	26,5	65,0	16	42	48	27	36	32	482	**EVT20SMOMD**	400	400
	25	M 33×2,0	20	20	39	42	30,0	73,5	18	47	54	36	46	41	906	**EVT25SMOMD**	250	250
	30	M 42×2,0	25	25	49	49	35,5	80,0	20	50	62	41	50	50	1274	**EVT30SMOMD**	160	160
	38	M 48×2,0	32	32	55	57	41,0	92,5	22	57	72	50	60	55	1928	**EVT38SMOMD**	160	160

[1]) Pressione indicata = Articolo disponibile

[3]) L = Serie leggera; [4]) S = Serie pesante

$$\frac{\text{PN (bar)}}{10} = \text{PN (MPa)}$$

Consegna senza dado né anello. Per informazioni sull'ordinazione di raccordi completi vedere pag. I7.

*Aggiungere i **suffissi** qui di seguito in base al materiale e alla superficie richiesti.

Suffissi codice di ordinazione		
Materiale	Suffisso superficie e materiale	Esempio
Acciaio, zincato, esente da CromoVI	CF	EVT16SMOMDCF
Acciaio inossidabile	71	EVT16SMOMD71

EVT-R T di linea codolo orientabile assemblato

Estremità conica EO 24° / Filettatura maschio BSPP – bordo di tenuta metallico (ISO 1179)

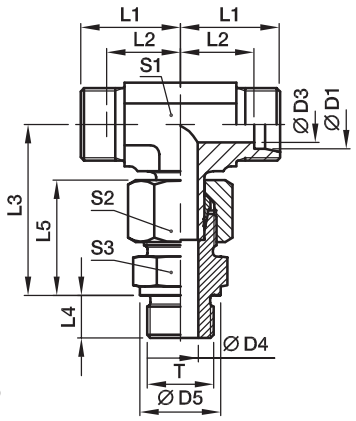

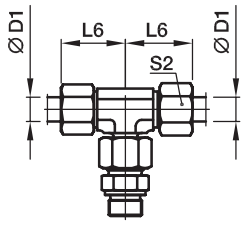

Premontato, completo di terminale maschio diritto (con superficie tagliente).
Montaggio finale (in apposito corpo) almeno 1/4 di giro oltre il punto di resistenza chiaramente percepibile.

Serie	D1	T	D3	D4	D5	L1	L2	L3	L4	L5	L6	S1	S2	S3	Peso g/1 pezzo	Codice di ordinazione*	PN (bar)[1] CF	PN (bar)[1] 71
L[3])	06	G 1/8 A	4	4	14	19	12,0	34,5	8	23	27	12	14	14	48	**EVT06LROMD**	315	315
	08	G 1/4 A	6	6	18	21	14,0	37,5	12	25	29	12	17	19	73	**EVT08LROMD**	315	315
	10	G 1/4 A	8	6	18	22	15,0	40,0	12	26	30	14	19	19	85	**EVT10LROMD**	315	315
	12	G 3/8 A	10	9	22	24	17,0	43,0	12	27	32	17	22	22	118	**EVT12LROMD**	315	315
	15	G 1/2 A	12	11	26	28	21,0	46,5	14	29	36	19	27	27	206	**EVT15LROMD**	250	250
	18	G 1/2 A	15	14	26	31	23,5	50,0	14	31	40	24	32	27	267	**EVT18LROMD**	250	250
	22	G 3/4 A	19	18	32	35	27,5	55,5	16	33	44	27	36	32	367	**EVT22LROMD**	160	160
	28	G 1 A	24	23	39	38	30,5	61,0	18	34	47	36	41	41	565	**EVT28LROMD**	160	160
	35	G 1 1/4 A	30	30	49	45	34,5	72,0	20	39	56	41	50	50	901	**EVT35LROMD**	160	160
	42	G 1 1/2 A	36	36	55	51	40,0	79,0	22	42	63	50	60	55	1277	**EVT42LROMD**	160	160
S[4])	06	G 1/4 A	4	4	18	23	16,0	40,0	12	28	31	12	17	19	90	**EVT06SROMD**	400	400
	08	G 1/4 A	5	5	18	24	17,0	44,0	12	30	32	14	19	19	116	**EVT08SROMD**	400	400
	10	G 3/8 A	7	7	22	25	17,5	47,0	12	31	34	17	22	22	151	**EVT10SROMD**	400	400
	12	G 3/8 A	8	8	22	29	21,5	50,0	12	33	38	17	24	22	190	**EVT12SROMD**	400	400
	14	G 1/2 A	10	10	26	30	22,0	54,0	14	37	40	19	27	27	265	**EVT14SROMD**	400	400
	16	G 1/2 A	12	12	26	33	24,5	55,0	14	37	43	24	30	27	322	**EVT16SROMD**	400	400
	20	G 3/4 A	16	16	32	37	26,5	65,0	16	42	48	27	36	32	500	**EVT20SROMD**	400	400
	25	G 1 A	20	20	39	42	30,0	73,5	18	47	54	36	46	41	905	**EVT25SROMD**	250	250
	30	G 1 1/4 A	25	25	49	49	35,5	80,0	20	50	62	41	50	50	1275	**EVT30SROMD**	160	160
	38	G 1 1/2 A	32	32	55	57	41,0	92,5	22	57	72	50	60	55	1920	**EVT38SROMD**	160	160

[1]) Pressione indicata = Articolo disponibile

[3]) L = Serie leggera; [4]) S = Serie pesante

$\frac{\text{PN (bar)}}{10}$ = PN (MPa)

Consegna senza dado né anello. Per informazioni sull'ordinazione di raccordi completi vedere pag. I7.

*Aggiungere i **suffissi** qui di seguito in base al materiale e alla superficie richiesti.

Suffissi codice di ordinazione		
Materiale	Suffisso superficie e materiale	Esempio
Acciaio, zincato, esente da CromoVI	CF	EVT16SROMDCF
Acciaio inossidabile	71	EVT16SROMD71

EVL-M T di derivazione codolo orientabile assemblato

Estremità conica EO 24° / Filettatura maschio metrica – bordo di tenuta metallico (ISO 9974)

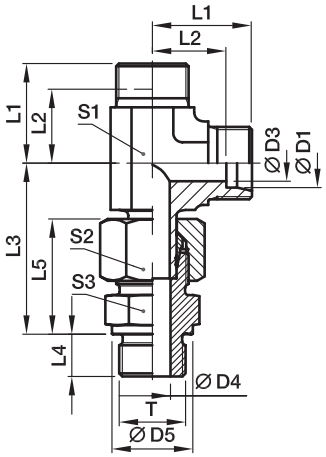

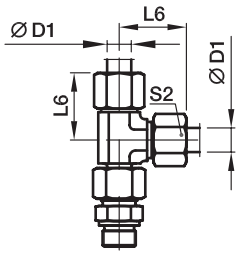

Premontato, completo di terminale maschio diritto (con superficie tagliente).
Montaggio finale (in apposito corpo) almeno 1/4 di giro oltre il punto di resistenza chiaramente percepibile.

Serie	D1	T	D3	D4	D5	L1	L2	L3	L4	L5	L6	S1	S2	S3	Peso g/1 pezzo	Codice di ordinazione*	PN (bar)[1] CF	PN (bar)[1] 71
L[3])	06	M 10×1,0	4	4	14	19	12,0	34,5	8	23	27	12	14	14	48	**EVL06LMOMD**	315	315
	08	M 12×1,5	6	6	17	21	14,0	37,5	12	25	29	12	17	17	73	**EVL08LMOMD**	315	315
	10	M 14×1,5	8	7	19	22	15,0	40,0	12	26	30	14	19	19	89	**EVL10LMOMD**	315	315
	12	M 16×1,5	10	9	21	24	17,0	43,0	12	27	32	17	22	22	118	**EVL12LMOMD**	315	315
	15	M 18×1,5	12	11	23	28	21,0	46,0	12	29	36	19	27	24	186	**EVL15LMOMD**	250	250
	18	M 22×1,5	15	14	27	31	23,5	50,0	14	31	40	24	32	27	269	**EVL18LMOMD**	250	250
	22	M 26×1,5	19	18	31	35	27,5	55,5	16	33	44	27	36	32	364	**EVL22LMOMD**	160	160
	28	M 33×2,0	24	23	39	38	30,5	61,0	18	34	47	36	41	41	556	**EVL28LMOMD**	160	160
	35	M 42×2,0	30	30	49	45	34,5	72,0	20	39	56	41	50	50	900	**EVL35LMOMD**	160	160
	42	M 48×2,0	36	36	55	51	40,0	79,0	22	42	63	50	60	55	1323	**EVL42LMOMD**	160	160
S[4])	06	M 12×1,5	4	4	17	23	16,0	40,0	12	28	31	12	17	17	85	**EVL06SMOMD**	400	400
	08	M 14×1,5	5	5	19	24	17,0	44,0	12	30	32	14	19	19	119	**EVL08SMOMD**	400	400
	10	M 16×1,5	7	7	21	25	17,5	47,0	12	31	34	17	22	22	151	**EVL10SMOMD**	400	400
	12	M 18×1,5	8	8	23	29	21,5	50,0	12	33	38	17	24	24	202	**EVL12SMOMD**	400	400
	14	M 20×1,5	10	10	25	30	22,0	54,0	14	37	40	19	27	27	264	**EVL14SMOMD**	400	400
	16	M 22×1,5	12	12	27	33	24,5	56,0	14	37	43	24	30	27	326	**EVL16SMOMD**	400	400
	20	M 27×2,0	16	16	32	37	26,5	65,0	16	42	48	27	36	32	481	**EVL20SMOMD**	400	400
	25	M 33×2,0	20	20	39	42	30,0	73,5	18	47	54	36	46	41	904	**EVL25SMOMD**	250	250
	30	M 42×2,0	25	25	49	49	35,5	80,0	20	50	62	41	50	50	1263	**EVL30SMOMD**	160	160
	38	M 48×2,0	32	32	55	57	41,0	92,5	22	57	72	50	60	55	1936	**EVL38SMOMD**	160	160

[1]) Pressione indicata = Articolo disponibile

[3]) L = Serie leggera; [4]) S = Serie pesante

$$\frac{\text{PN (bar)}}{10} = \text{PN (MPa)}$$

Consegna senza dado né anello. Per informazioni sull'ordinazione di raccordi completi vedere pag. I7.

*Aggiungere i **suffissi** qui di seguito in base al materiale e alla superficie richiesti.

Suffissi codice di ordinazione		
Materiale	Suffisso superficie e materiale	Esempio
Acciaio, zincato, esente da CromoVI	CF	EVL16SMOMDCF
Acciaio inossidabile	71	EVL16SMOMD71

EVL-R T di derivazione codolo orientabile assemblato

Estremità conica EO 24° / Filettatura maschio BSPP – bordo di tenuta metallico (ISO 1179)

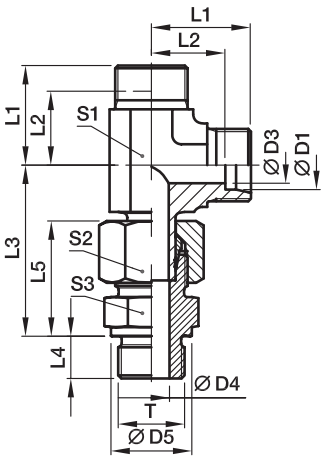

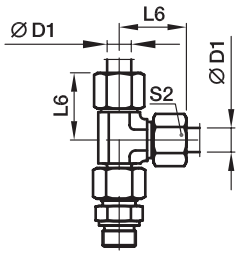

Premontato, completo di terminale maschio diritto (con superficie tagliente).
Montaggio finale (in apposito corpo) almeno 1/4 di giro oltre il punto di resistenza chiaramente percepibile.

Serie	D1	T	D3	D4	D5	L1	L2	L3	L4	L5	L6	S1	S2	S3	Peso g/1 pezzo	Codice di ordinazione*	PN (bar)[1] CF	PN (bar)[1] 71
L3)	06	G 1/8 A	4	4	14	19	12,0	34,5	8	23	27	12	14	14	48	**EVL06LROMD**	315	315
	08	G 1/4 A	6	6	18	21	14,0	37,5	12	25	29	12	17	19	73	**EVL08LROMD**	315	315
	10	G 1/4 A	8	6	18	22	15,0	40,0	12	26	30	14	19	19	87	**EVL10LROMD**	315	315
	12	G 3/8 A	10	9	22	24	17,0	43,0	12	27	32	17	22	22	120	**EVL12LROMD**	315	315
	15	G 1/2 A	12	11	26	28	21,0	46,5	14	29	36	19	27	27	207	**EVL15LROMD**	250	250
	18	G 1/2 A	15	14	26	31	23,5	50,0	14	31	40	24	32	27	264	**EVL18LROMD**	250	250
	22	G 3/4 A	19	18	32	35	27,5	55,5	16	33	44	27	36	32	365	**EVL22LROMD**	160	160
	28	G 1 A	24	23	39	38	30,5	61,0	18	34	47	36	41	41	556	**EVL28LROMD**	160	160
	35	G 1 1/4 A	30	30	49	45	34,5	72,0	20	39	56	41	50	50	895	**EVL35LROMD**	160	160
	42	G 1 1/2 A	36	36	55	51	40,0	79,0	22	42	63	50	60	55	1318	**EVL42LROMD**	160	160
S4)	06	G 1/4 A	4	4	18	23	16,0	40,0	12	28	31	12	17	19	90	**EVL06SROMD**	400	400
	08	G 1/4 A	5	5	18	24	17,0	44,0	12	30	32	14	19	19	117	**EVL08SROMD**	400	400
	10	G 3/8 A	7	7	22	25	17,5	47,0	12	31	34	17	22	22	153	**EVL10SROMD**	400	400
	12	G 3/8 A	8	8	22	29	21,5	50,0	12	33	38	17	24	22	192	**EVL12SROMD**	400	400
	14	G 1/2 A	10	10	26	30	22,0	54,0	14	37	40	19	27	27	266	**EVL14SROMD**	400	400
	16	G 1/2 A	12	12	26	33	24,5	56,0	14	37	43	24	30	27	321	**EVL16SROMD**	400	400
	20	G 3/4 A	16	16	32	37	26,5	65,0	16	42	48	27	36	32	480	**EVL20SROMD**	400	400
	25	G 1 A	20	20	39	42	30,0	73,5	18	47	54	36	46	41	903	**EVL25SROMD**	250	250
	30	G 1 1/4 A	25	25	49	49	35,5	80,0	20	50	62	41	50	50	1265	**EVL30SROMD**	160	160
	38	G 1 1/2 A	32	32	55	57	41,0	92,5	22	57	72	50	60	55	1928	**EVL38SROMD**	160	160

[1]) Pressione indicata = Articolo disponibile

[3]) L = Serie leggera; [4]) S = Serie pesante

$\frac{\text{PN (bar)}}{10}$ = PN (MPa)

Consegna senza dado né anello. Per informazioni sull'ordinazione di raccordi completi vedere pag. I7.

*Aggiungere i **suffissi** qui di seguito in base al materiale e alla superficie richiesti.

Suffissi codice di ordinazione		
Materiale	Suffisso superficie e materiale	Esempio
Acciaio, zincato, esente da CromoVI	CF	EVL16SROMDCF
Acciaio inossidabile	71	EVL16SROMD71

WEE-R Gomito orientabile con dado di bloccaggio

Estremità conica EO 24° / Filettatura BSPP orientabile – O-ring + anello di ritenzione (ISO 1179) per connessioni con lamatura ampia o ridotta; le differenze in D5 in acciaio inossidabile riguardano solo le connessioni con lamatura ampia (es. WEE16SRBOMD71)

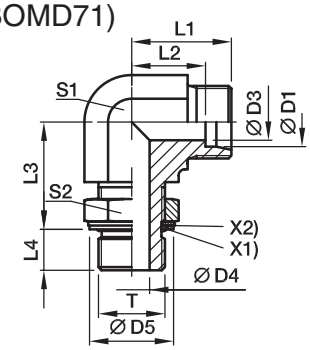

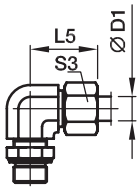

X1) O-ring OR
X2) anello di ritenzione

Serie	D1	T	D3	D4	D5[5])	D5[6])	L1	L2	L3	L4	L5	S1	S2	S3	Peso g/1 pezzo	Codice di ordinazione*	PN (bar)[1]) CF	PN (bar)[1]) 71
LL[2])	04	G 1/8 A	3,0	4,5	15		15	11,3	20	7,1	21	11	14	10	27	**WEE04LLROMD**	250	
	06	G 1/8 A	4,5	4,5	15		15	11,3	20	7,1	21	11	14	12	27	**WEE06LLROMD**	250	
L[3])	06	G 1/8 A	4,0	4,5	15	15,0	21	14,0	19	7,0	29	14	14	14	40	**WEE06LROMD**	315	315
	08	G 1/4 A	6,0	7,5	20	19,5	23	16,0	23	9,0	31	14	19	17	59	**WEE08LROMD**	315	315
	10	G 1/4 A	8,0	7,5	20	19,5	24	17,0	25	9,0	32	19	19	19	82	**WEE10LROMD**	315	315
	12	G 3/8 A	10,0	10,0	23	23,5	26	19,0	28	9,0	34	19	22	22	96	**WEE12LROMD**	250	250
	15	G 1/2 A	12,0	12,5	28	28,5	28	21,0	30	13,0	36	22	27	27	149	**WEE15LROMD**	250	250
	18	G 1/2 A	15,0	12,5	28	28,5	31	24,0	36	13,0	40	27	27	32	221	**WEE18LROMD**	250	250
	22	G 3/4 A	19,0	15,5	33	34,5	35	28,0	36	13,0	44	30	36	36	310	**WEE22LROMD**	160	160
	28	G 1 A	24,0	21,5	41	43,5	38	31,0	44	15,0	47	36	41	41	455	**WEE28LROMD**	160	160
	35	G 1 1/4 A	30,0	27,5	51	52,5	48	38,0	50	15,0	59	50	50	50	1043	**WEE35LROMD**	160	160
	42	G 1 1/2 A	36,0	33,0	56	60,0	49	38,0	52	15,0	61	50	55	60	994	**WEE42LROMD**	160	160
S[4])	06	G 1/4 A	4,0	7,5	20	19,5	22	15,0	23	9,0	30	14	19	17	56	**WEE06SROMD**	315	315
	08	G 1/4 A	5,0	7,5	20	19,5	24	17,0	27	9,0	32	19	19	19	88	**WEE08SROMD**	315	315
	10	G 3/8 A	7,0	10,0	23	23,5	25	18,0	29	9,0	34	19	22	22	98	**WEE10SROMD**	250	250
	12	G 3/8 A	8,0	10,0	23	23,5	29	22,0	29	9,0	38	22	22	24	128	**WEE12SROMD**	250	250
	16	G 1/2 A	12,0	12,5	28	28,5	33	25,0	36	13,0	43	27	27	30	234	**WEE16SROMD**	250	250
	20	G 3/4 A	16,0	15,5	33	34,5	38	28,0	39	12,0	49	30	36	36	344	**WEE20SROMD**	250	250
	25	G 1 A	20,0	21,5	41	43,5	42	30,0	44	14,0	54	36	41	46	533	**WEE25SROMD**	250	250
	30	G 1 1/4 A	25,0	27,5	51	52,5	49	36,0	49	15,0	62	50	50	50	1085	**WEE30SROMD**	160	160
	38	G 1 1/2 A	32,0	33,0	56	60,0	50	34,0	55	15,0	65	50	55	60	1116	**WEE38SROMD**	160	160

[1]) Pressione indicata = Articolo disponibile

[2]) LL = Serie ultraleggera; [3]) L = Serie leggera; [4]) S = Serie pesante

$\frac{\text{PN (bar)}}{10}$ = PN (MPa)

Consegna senza dado né anello. Per informazioni sull'ordinazione di raccordi completi o sui materiali di tenuta alternativi vedere pag. I7.

[5]) Acciaio; [6]) Acciaio inossidabile

Suffissi codice di ordinazione			
Materiale	Suffisso superficie e materiale	Esempio	Materiale di tenuta standard (non occorre suffisso aggiuntivo)
Acciaio, zincato, esente da CromoVI	CF	WEE16SROMDCF	NBR
Acciaio inossidabile	71	WEE16SRBOMD71	VIT

*Aggiungere i **suffissi** qui di seguito in base al materiale e alla superficie richiesti.

Gomito orientabile con dado di bloccaggio, Tee o 45°

Su richiesta del cliente

WEE gomito orientabile con dado di bloccaggio
EO24°/filettatura orientabile

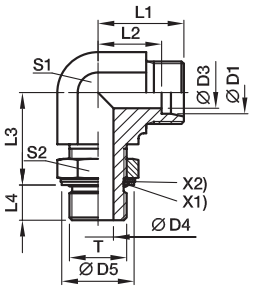

T	Cod. di ordinazione	Superficie
filettatura metrica – O-ring + anello di ritenzione	WEE…MOMD	CF
filettatura metrica – O-ring (ISO 6149)	WEE…MOROMD	CF
filettatura UN/UNF – O-ring (ISO 11926)	WEE…UNFOMD	CF

TEE gomito orientabile con dado di bloccaggio
EO24°/filettatura orientabile

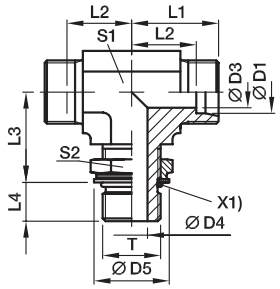

T	Cod. di ordinazione	Superficie
filettatura metrica – O-ring + anello di ritenzione	TEE…MOMD	CF
filettatura metrica – O-ring (ISO 6149)	TEE…MOROMD	CF
filettatura UN/UNF – O-ring (ISO 11926)	TEE…UNFOMD	CF
filett. BSPP – O-ring + anello di ritenzione (ISO 1179)	TEE…ROMD	CF

LEE gomito orientabile con dado di bloccaggio
EO24°/filettatura orientabile

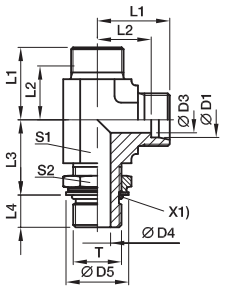

T	Cod. di ordinazione	Superficie
filettatura metrica – O-ring + anello di ritenzione	LEE…MOMD	CF
filettatura metrica – O-ring (ISO 6149)	LEE…MOROMD	CF
filettatura UN/UNF – O-ring (ISO 11926)	LEE…UNFOMD	CF
filett. BSPP – O-ring + anello di ritenzione (ISO 1179)	LEE…ROMD	CF

VEE gomito orientabile con dado di bloccaggio
EO24°/filettatura orientabile

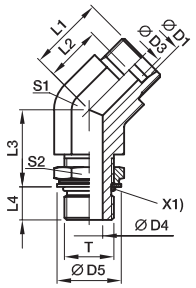

T	Cod. di ordinazione	Superficie
filettatura metrica – O-ring + anello di ritenzione	VEE…MOMD	CF
filettatura metrica – O-ring (ISO 6149)	VEE…MOROMD	CF
filettatura UN/UNF – O-ring (ISO 11926)	VEE…UNFOMD	CF
filett. BSPP – O-ring + anello di ritenzione (ISO 1179)	VEE…ROMD	CF

WH-M-KDS Gomito banjo per alte pressioni

Estremità conica EO 24° / Filettatura maschio metrica con anello di tenuta in gomma

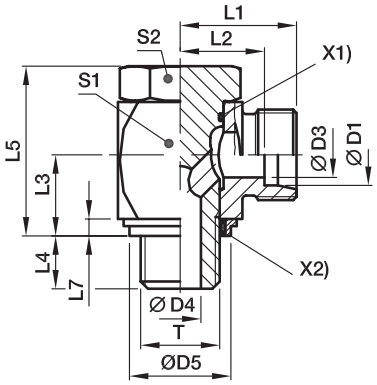

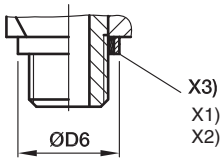

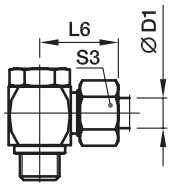

X1) O-ring OR
X2) Anello di tenuta KDS (per connessioni con lamatura ridotta, ISO 9974)
X3) Anello di tenuta KD (per connessioni con lamatura ampia, ISO 9974)

Serie	D1	T	D3	D4	D5 KDS	D6 KD	L1	L2	L3	L4	L5	L6	L7	S1	S2	S3	Peso g/1 pezzo	Codice di ordinazione*	PN (bar)[1] CF	PN (bar)[1] 71
L[3])	06	M 10×1,0	4	4,5	14,9	17,0	19,0	12,0	10,5	8	24,0	27	2,5	17	17	14	54	**WH06LMKDSOMD**	315	315
	08	M 12×1,5	6	6,0	17,0	22,0	21,5	14,5	14,0	12	30,0	29	3,0	22	19	17	97	**WH08LMKDSOMD**	315	315
	10	M 14×1,5	8	6,0	18,9	22,5	22,5	15,5	14,0	12	30,0	30	3,0	22	19	19	104	**WH10LMKDSOMD**	315	315
	12	M 16×1,5	10	7,5	21,9	27,0	25,0	18,0	16,5	12	36,0	33	3,0	27	24	22	180	**WH12LMKDSOMD**	315	315
	15	M 18×1,5	11	9,0	23,9	29,0	27,5	21,5	18,5	12	39,5	37	3,0	30	30	27	244	**WH15LMKDSOMD**	315	315
	18	M 22×1,5	15	12,0	26,9	32,0	28,5	21,0	21,5	14	45,0	37	4,5	32	30	32	327	**WH18LMKDSOMD**	315	315
	22	M 26×1,5	19	17,0	31,9	41,0	35,0	27,5	24,0	16	53,0	44	3,5	41	36	36	573	**WH22LMKDSOMD**	160	160
	28	M 33×2,0	24	21,0	39,9	46,0	39,5	32,0	30,5	18	66,0	49	3,5	50	46	41	1017	**WH28LMKDSOMD**	160	160
	35	M 42×2,0	30	27,0	49,9	57,0	46,5	36,0	35,5	20	76,0	58	3,5	60	55	50	1512	**WH35LMKDSOMD**	160	160
	42	M 48×2,0	36	34,0	55,9	64,0	51,5	40,5	40,5	22	87,0	63	3,5	70	60	60	2217	**WH42LMKDSOMD**	160	160
S[4])	06	M 12×1,5	4	6,0	17,0	22,0	23,5	16,5	14,0	12	30,0	31	3,0	22	19	17	104	**WH06SMKDSOMD**	400	400
	08	M 14×1,5	5	6,0	18,9	22,5	23,5	16,5	14,0	12	30,0	31	3,0	22	19	19	110	**WH08SMKDSOMD**	400	400
	10	M 16×1,5	7	7,5	21,9	27,0	26,0	18,5	16,5	12	36,0	35	3,0	27	24	22	186	**WH10SMKDSOMD**	400	400
	12	M 18×1,5	8	9,0	23,9	29,0	27,5	20,0	18,5	12	39,5	36	3,0	27	27	24	246	**WH12SMKDSOMD**	400	400
	14	M 20×1,5	10	10,0		32,0	30,5	22,5	20,0	14	43,5	40	3,0	32	30	27	322	**WH14SMKDOMD**		400
	16	M 22×1,5	12	12,0	26,9	32,0	30,5	22,0	21,5	14	45,0	40	4,5	32	30	30	327	**WH16SMKDSOMD**	315	315
	20	M 27×2,0	16	16,0	32,9	41,0	37,0	26,5	24,0	16	53,0	48	3,5	41	36	36	598	**WH20SMKDSOMD**	315	315
	25	M 33×2,0	20	21,0	39,9	46,0	43,5	31,5	30,5	18	66,0	56	3,5	50	46	46	1055	**WH25SMKDSOMD**	250	250
	30	M 42×2,0	25	27,0	49,9	57,0	50,5	37,0	35,5	20	76,0	64	3,5	60	55	50	1572	**WH30SMKDSOMD**	160	160
	38	M 48×2,0	32	34,0	55,9	64,0	57,5	41,5	40,5	22	87,0	72	3,5	70	60	60	2317	**WH38SMKDSOMD**	160	160

[1]) Pressione indicata = Articolo disponibile

[3]) L = Serie leggera; [4]) S = Serie pesante

$$\frac{\text{PN (bar)}}{10} = \text{PN (MPa)}$$

Consegna senza dado né anello. Per informazioni sull'ordinazione di raccordi completi o sui materiali di tenuta alternativi vedere pag. I7.

*Aggiungere i **suffissi** qui di seguito in base al materiale e alla superficie richiesti.

Suffissi codice di ordinazione			
Materiale	Suffisso superficie e materiale	Esempio	Materiale di tenuta standard (non occorre suffisso aggiuntivo)
Acciaio, zincato, esente da CromoVI	CF	WH16SMKDSOMDCF	NBR
Acciaio inossidabile	71	WH16SMKDOMD71	VIT/PTFE

Acciaio inossidabile disponibile solo con anello di tenuta KD!
Sostituire KDS con KD nel codice di ordinazione.

WH-M Gomito banjo per alte pressioni

Estremità conica EO 24° / Filettatura maschio metrica con anello di tenuta metallico

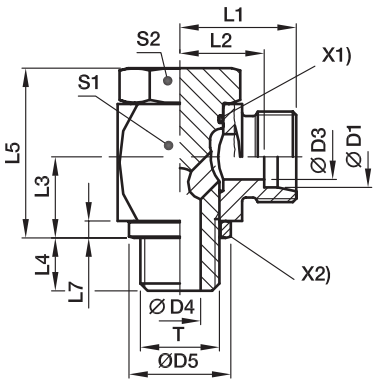

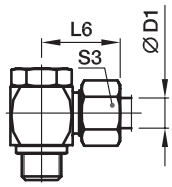

X1) O-ring OR
X2) Anello di tenuta DKA

Serie	D1	T	D3	D4	D5	L1	L2	L3	L4	L5	L6	L7	S1	S2	S3	Peso g/1 pezzo	Codice di ordinazione*	PN (bar)[1] CF	PN (bar)[1] 71
L[3])	06	M 10×1,0	4	4,5	14	19,0	12,0	10,5	8	24,0	27	2,5	17	17	14	54	**WH06LMOMD**	250	250
	08	M 12×1,5	6	6,0	17	21,5	14,5	14,0	12	30,0	29	3,0	22	19	17	97	**WH08LMOMD**	250	250
	10	M 14×1,5	8	6,0	19	22,5	15,5	14,0	12	30,0	30	3,0	22	19	19	104	**WH10LMOMD**	250	250
	12	M 16×1,5	10	7,5	21	25,0	18,0	16,5	12	36,0	33	3,0	27	24	22	180	**WH12LMOMD**	250	250
	15	M 18×1,5	11	9,0	23	27,5	21,5	18,5	12	39,5	37	3,0	30	27	27	243	**WH15LMOMD**	250	250
	18	M 22×1,5	15	12,0	27	28,5	21,0	21,5	14	45,0	37	4,5	32	30	32	326	**WH18LMOMD**	250	250
	22	M 26×1,5	19	17,0	31	35,0	27,5	24,0	16	53,0	44	3,5	41	36	36	574	**WH22LMOMD**	160	160
	28	M 33×2,0	24	21,0	39	39,5	32,0	30,5	18	66,0	49	3,5	50	46	41	1016	**WH28LMOMD**	160	160
	35	M 42×2,0	30	27,0	49	46,5	36,0	35,5	20	76,0	58	3,5	60	55	50	1512	**WH35LMOMD**	160	160
	42	M 48×2,0	36	34,0	55	51,5	40,5	40,5	22	87,0	63	3,5	70	60	60	2216	**WH42LMOMD**	160	160
S[4])	06	M 12×1,5	4	6,0	17	23,5	16,5	14,0	12	30,0	31	3,0	22	19	17	104	**WH06SMOMD**	315	315
	08	M 14×1,5	5	6,0	19	23,5	16,5	14,0	12	30,0	31	3,0	22	19	19	111	**WH08SMOMD**	315	315
	10	M 16×1,5	7	7,5	21	26,0	18,5	16,5	12	36,0	35	3,0	27	24	22	186	**WH10SMOMD**	315	315
	12	M 18×1,5	8	9,0	23	27,5	20,0	18,5	12	39,5	36	3,0	27	27	24	246	**WH12SMOMD**	315	315
	14	M 20×1,5	10	10,0	25	30,5	22,5	20,0	14	43,5	40	3,0	32	30	27	320	**WH14SMOMD**	315	315
	16	M 22×1,5	12	12,0	27	30,5	22,0	21,5	14	45,0	40	4,5	32	30	30	326	**WH16SMOMD**	315	315
	20	M 27×2,0	16	16,0	32	37,0	26,5	24,0	16	53,0	48	3,5	41	36	36	596	**WH20SMOMD**	160	160
	25	M 33×2,0	20	21,0	39	43,5	31,5	30,5	18	66,0	56	3,5	50	46	46	1055	**WH25SMOMD**	160	160
	30	M 42×2,0	25	27,0	49	50,5	37,0	35,5	20	76,0	64	3,5	60	55	50	1572	**WH30SMOMD**	160	160
	38	M 48×2,0	32	34,0	55	57,5	41,5	40,5	22	87,0	72	3,5	70	60	60	2316	**WH38SMOMD**	160	160

[1]) Pressione indicata = Articolo disponibile
[3]) L = Serie leggera; [4]) S = Serie pesante

$$\frac{\text{PN (bar)}}{10} = \text{PN (MPa)}$$

Consegna senza dado né anello. Per informazioni sull'ordinazione di raccordi completi o sui materiali di tenuta alternativi vedere pag. I7.

Suffissi codice di ordinazione			
Materiale	Suffisso superficie e materiale	Esempio	Materiale di tenuta standard (non occorre suffisso aggiuntivo)
Acciaio, zincato, esente da CromoVI	CF	WH16SMOMDCF	NBR
Acciaio inossidabile	71	WH16SMOMD71	VIT

*Aggiungere i **suffissi** qui di seguito in base al materiale e alla superficie richiesti.

WH-R-KDS Gomito banjo per alte pressioni

Estremità conica EO 24° / Filettatura maschio BSPP con anello di tenuta in gomma

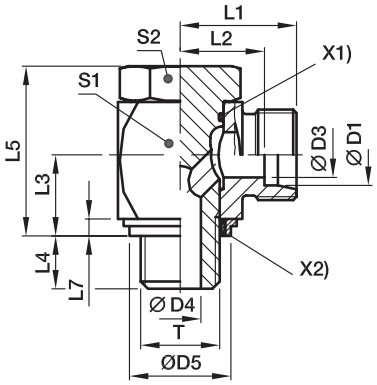

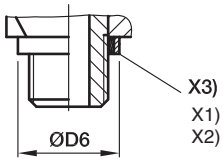

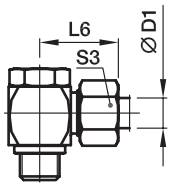

X1) O-ring OR
X2) Anello di tenuta KDS (per connessioni con lamatura ridota, ISO 9974)
X3) Anello di tenuta KD (per connessioni con lamatura ampia, ISO 9974)

Serie	D1	T	D3	D4	D5 KDS	D6 KD	L1	L2	L3	L4	L5	L6	L7	S1	S2	S3	Peso g/1 pezzo	Codice di ordinazione*	PN (bar)[1] CF	PN (bar)[1] 71
L[3])	06	G 1/8 A	4	4,5	14,9	17	19,0	12,0	10,5	8	24	27	2,5	17	17	14	53	**WH06LRKDSOMD**	315	315
	08	G 1/4 A	6	6,0	18,9	22	21,5	14,5	14,0	12	30	29	3,0	22	19	17	101	**WH08LRKDSOMD**	315	315
	10	G 1/4 A	8	6,0	18,9	22	22,5	15,5	14,0	12	30	30	3,0	22	19	19	102	**WH10LRKDSOMD**	315	315
	12	G 3/8 A	10	7,5	21,9	27	25,0	18,0	16,5	12	36	33	3,0	27	24	22	181	**WH12LRKDSOMD**	315	315
	15	G 1/2 A	12	11,0	26,9	32	28,5	21,5	21,5	14	45	37	4,5	32	30	27	312	**WH15LRKDSOMD**	315	315
	18	G 1/2 A	15	11,0	26,9	32	28,5	21,0	21,5	14	45	37	4,5	32	30	32	319	**WH18LRKDSOMD**	315	315
	22	G 3/4 A	19	17,0	32,9	41	35,0	27,5	24,0	16	53	44	3,5	41	36	36	578	**WH22LRKDSOMD**	160	160
	28	G 1 A	24	21,0	39,9	46	39,5	32,0	30,5	18	66	49	3,5	50	46	41	1035	**WH28LRKDSOMD**	160	160
	35	G 1 1/4 A	30	27,0	49,9	57	46,5	36,0	35,5	20	76	58	3,5	60	55	50	1499	**WH35LRKDSOMD**	160	160
	42	G 1 1/2 A	36	34,0	55,9	64	51,5	40,5	40,5	22	87	63	3,5	70	60	60	2196	**WH42LRKDSOMD**	160	160
S[4])	06	G 1/4 A	4	6,0	18,9	22	23,5	16,5	14,0	12	30	31	3,0	22	19	17	107	**WH06SRKDSOMD**	400	400
	08	G 1/4 A	5	6,0	18,9	22	23,5	16,5	14,0	12	30	31	3,0	22	19	19	107	**WH08SRKDSOMD**	400	400
	10	G 3/8 A	7	7,5	21,9	27	26,0	18,5	16,5	12	36	35	3,0	27	24	22	188	**WH10SRKDSOMD**	400	400
	12	G 3/8 A	8	7,5	21,9	27	26,0	18,5	16,5	12	36	35	3,0	27	24	24	190	**WH12SRKDSOMD**	400	400
	14	G 1/2 A	10	11,0	26,9	32	30,5	22,5	21,5	15	45	40	4,5	32	30	27	320	**WH14SRKDSOMD**	400	400
	16	G 1/2 A	12	11,0	26,9	32	30,5	22,0	21,5	14	45	40	4,5	32	30	30	324	**WH16SRKDSOMD**	315	315
	20	G 3/4 A	16	17,0	32,9	41	37,0	26,5	24,0	16	53	48	3,5	41	36	36	588	**WH20SRKDSOMD**	315	315
	25	G 1 A	20	21,0	39,9	46	43,5	31,5	30,5	18	66	56	3,5	50	46	46	1073	**WH25SRKDSOMD**	250	250
	30	G 1 1/4 A	25	27,0	49,9	57	50,5	37,0	35,5	20	76	64	3,5	60	55	50	1559	**WH30SRKDSOMD**	160	160
	38	G 1 1/2 A	32	34,0	55,9	64	57,5	41,5	40,5	22	87	72	3,5	70	60	60	2296	**WH38SRKDSOMD**	160	160

[1]) Pressione indicata = Articolo disponibile
[3]) L = Serie leggera; [4]) S = Serie pesante

$$\frac{\text{PN (bar)}}{10} = \text{PN (MPa)}$$

Consegna senza dado né anello. Per informazioni sull'ordinazione di raccordi completi o sui materiali di tenuta alternativi vedere pag. I7.

*Aggiungere i **suffissi** qui di seguito in base al materiale e alla superficie richiesti.

Suffissi codice di ordinazione			
Materiale	Suffisso superficie e materiale	Esempio	Materiale di tenuta standard (non occorre suffisso aggiuntivo)
Acciaio, zincato, esente da CromoVI	CF	WH16SRKDSOMDCF	NBR
Acciaio inossidabile	71	WH16SRKDOMD71	VIT/PTFE

Acciaio inossidabile disponibile solo con anello di tenuta KD!
Sostituire KDS con KD nel codice di ordinazione.

WH-R Gomito banjo per alte pressioni

Estremità conica EO 24° / Filettatura maschio BSPP con anello di tenuta metallico

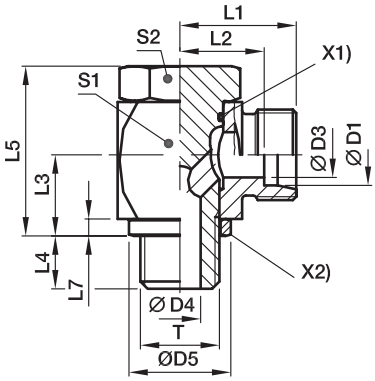

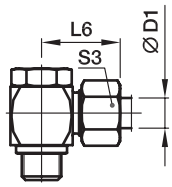

X1) O-ring OR
X2) Anello di tenuta DKA

Serie	D1	T	D3	D4	D5	L1	L2	L3	L4	L5	L6	L7	S1	S2	S3	Peso g/1 pezzo	Codice di ordinazione*	PN (bar)[1] CF	71	MS
L[3])	06	G 1/8 A	4	4,5	14	19,0	12,0	10,5	8	24	27	2,5	17	17	14	53	**WH06LROMD**	250	250	160
	08	G 1/4 A	6	6,0	18	21,5	14,5	14,0	12	30	29	3,0	22	19	17	101	**WH08LROMD**	250	250	160
	10	G 1/4 A	8	6,0	18	22,5	15,5	14,0	12	30	30	3,0	22	19	19	102	**WH10LROMD**	250	250	160
	12	G 3/8 A	10	7,5	22	25,0	18,0	16,5	12	36	33	3,0	27	24	22	181	**WH12LROMD**	250	250	160
	15	G 1/2 A	12	11,0	26	28,5	21,5	21,5	14	45	37	4,5	32	30	27	311	**WH15LROMD**	250	250	160
	18	G 1/2 A	15	11,0	26	28,5	21,0	21,5	14	45	37	4,5	32	30	32	319	**WH18LROMD**	250	250	160
	22	G 3/4 A	19	17,0	32	35,0	27,5	24,0	16	53	44	3,5	41	36	36	577	**WH22LROMD**	160	160	
	28	G 1 A	24	21,0	39	39,5	32,0	30,5	18	66	49	3,5	50	46	41	1034	**WH28LROMD**	160	160	
	35	G 1 1/4 A	30	27,0	57	46,5	36,0	35,5	20	76	58	3,5	60	55	50	1500	**WH35LROMD**	160	160	
	42	G 1 1/2 A	36	34,0	55	51,5	40,5	40,5	22	87	63	3,5	70	60	60	2195	**WH42LROMD**	160	160	
S[4])	06	G 1/4 A	4	6,0	18	23,5	16,5	14,0	12	30	31	3,0	22	19	17	107	**WH06SROMD**	315	315	200
	08	G 1/4 A	5	6,0	18	23,5	16,5	14,0	12	30	31	3,0	22	19	19	107	**WH08SROMD**	315	315	200
	10	G 3/8 A	7	7,5	22	26,0	18,5	16,5	12	36	35	3,0	27	24	22	188	**WH10SROMD**	315	315	200
	12	G 3/8 A	8	7,5	22	26,0	18,5	16,5	12	36	35	3,0	27	24	24	190	**WH12SROMD**	315	315	200
	14	G 1/2 A	10	11,0	26	30,5	22,5	21,5	14	45	40	4,5	32	30	27	320	**WH14SROMD**	315	315	
	16	G 1/2 A	12	11,0	26	30,5	22,0	21,5	14	45	40	4,5	32	30	30	317	**WH16SROMD**	315	315	
	20	G 3/4 A	16	17,0	32	37,0	26,5	24,0	16	53	48	3,5	41	36	36	587	**WH20SROMD**	160	160	
	25	G 1 A	20	21,0	39	43,5	31,5	30,5	18	66	56	3,5	50	46	46	1072	**WH25SROMD**	160	160	
	30	G 1 1/4 A	25	27,0	49	50,5	37,0	35,5	20	76	64	3,5	60	55	50	1560	**WH30SROMD**	160	160	
	38	G 1 1/2 A	32	34,0	55	57,5	41,5	40,5	22	87	72	3,5	70	60	60	2295	**WH38SROMD**	160	160	

[1]) Pressione indicata = Articolo disponibile
[3]) L = Serie leggera; [4]) S = Serie pesante

$$\frac{\text{PN (bar)}}{10} = \text{PN (MPa)}$$

Consegna senza dado né anello. Per informazioni sull'ordinazione di raccordi completi o sui materiali di tenuta alternativi vedere pag. I7.

Suffissi codice di ordinazione			
Materiale	Suffisso superficie e materiale	Esempio	Materiale di tenuta standard (non occorre suffisso aggiuntivo)
Acciaio, zincato, esente da CromoVI	CF	WH16SROMDCF	NBR
Acciaio inossidabile	71	WH16SROMD71	VIT
Ottone	MS	WH18LROMDMS	NBR

*Aggiungere i **suffissi** qui di seguito in base al materiale e alla superficie richiesti.

TH-M-KDS T banjo per alte pressioni

Estremità conica EO 24° / Filettatura maschio metrica con anello di tenuta in gomma

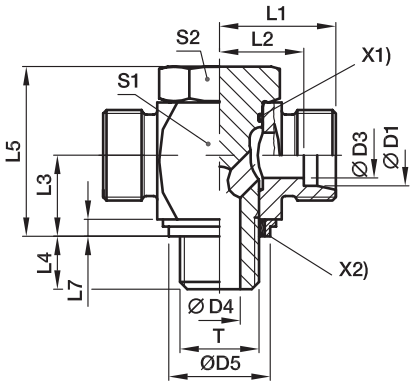

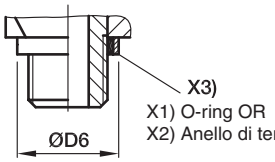

X1) O-ring OR
X2) Anello di tenuta KDS
X3) Anello di tenuta KD

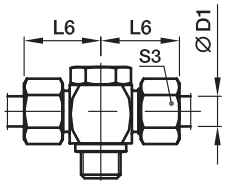

(per connessioni con lamatura ridota, ISO 9974)
(per connessioni con lamatura ampia, ISO 9974)

Serie	D1	T	D3	D4	D5 KDS	D6 KD	L1	L2	L3	L4	L5	L6	L7	S1	S2	S3	Peso g/1 pezzo	Codice di ordinazione*	PN (bar)[1] CF	PN (bar)[1] 71
L[3])	06	M 10×1,0	4	4,5	14,9	17,0	19,0	12,0	10,5	8	24,0	27	2,5	17	17	14	59	**TH06LMKDSOMD**	315	315
	08	M 12×1,5	6	6,0	17,0	22,0	21,5	14,5	14,0	12	30,0	29	3,0	22	19	17	104	**TH08LMKDSOMD**	315	315
	10	M 14×1,5	8	6,0	18,9	22,5	22,5	15,5	14,0	12	30,0	30	3,0	22	19	19	112	**TH10LMKDSOMD**	315	315
	12	M 16×1,5	10	7,5	21,9	27,0	25,0	18,0	16,5	12	36,0	33	3,0	27	24	22	192	**TH12LMKDSOMD**	315	315
	15	M 18×1,5	11	9,0	23,9	29,0	27,5	21,5	18,5	12	39,5	37	3,0	30	27	27	258	**TH15LMKDSOMD**	315	315
	18	M 22×1,5	15	12,0	26,9	32,0	28,5	21,0	21,5	14	45,0	37	4,5	32	30	32	337	**TH18LMKDSOMD**	315	315
	22	M 26×1,5	19	17,0	31,9	41,0	35,0	27,5	24,0	16	53,0	44	3,5	41	36	36	589	**TH22LMKDSOMD**	160	160
	28	M 33×2,0	24	21,0	39,9	46,0	39,5	32,0	30,5	18	66,0	49	3,5	50	46	41	1072	**TH28LMKDSOMD**	160	160
	35	M 42×2,0	30	27,0	49,9	57,0	46,5	36,0	35,5	20	76,0	58	3,5	60	55	50	1778	**TH35LMKDSOMD**	160	160
	42	M 48×2,0	36	34,0	55,9	64,0	51,5	40,5	40,5	22	87,0	63	3,5	70	60	60	2566	**TH42LMKDSOMD**	160	160
S[4])	06	M 12×1,5	4	6,0	17,0	22,0	23,5	16,5	14,0	12	30,0	31	3,0	22	19	17	112	**TH06SMKDSOMD**	400	400
	08	M 14×1,5	5	6,0	18,9	22,5	23,5	16,5	14,0	12	30,0	31	3,0	22	19	19	123	**TH08SMKDSOMD**	400	400
	10	M 16×1,5	7	7,5	21,9	27,0	26,0	18,5	16,5	12	36,0	35	3,0	27	24	22	200	**TH10SMKDSOMD**	400	400
	12	M 18×1,5	8	9,0	23,9	29,0	27,5	20,0	18,5	12	39,5	36	3,0	27	27	24	261	**TH12SMKDSOMD**	400	400
	14	M 20×1,5	10	10,0		32,0	30,5	22,5	20,0	14	43,5	40	3,0	32	30	27	334	**TH14SMKDOMD**		400
	16	M 22×1,5	12	12,0	26,9	32,0	30,5	22,0	21,5	14	45,0	40	4,5	32	30	30	351	**TH16SMKDSOMD**	315	315
	20	M 27×2,0	16	16,0	32,9	41,0	37,0	26,5	24,0	16	53,0	48	3,5	41	36	36	629	**TH20SMKDSOMD**	315	315
	25	M 33×2,0	20	21,0	39,9	46,0	43,5	31,5	30,5	18	66,0	56	3,5	50	46	46	1106	**TH25SMKDSOMD**	250	250
	30	M 42×2,0	25	27,0	49,9	57,0	50,5	37,0	35,5	20	76,0	64	3,5	60	55	50	1843	**TH30SMKDSOMD**	160	160
	38	M 48×2,0	32	34,0	55,9	64,0	57,5	41,5	40,5	22	87,0	72	3,5	70	60	60	2744	**TH38SMKDSOMD**	160	160

[1]) Pressione indicata = Articolo disponibile
[3]) L = Serie leggera; [4]) S = Serie pesante

$$\frac{\text{PN (bar)}}{10} = \text{PN (MPa)}$$

Consegna senza dado né anello. Per informazioni sull'ordinazione di raccordi completi o sui materiali di tenuta alternativi vedere pag. I7.

*Aggiungere i **suffissi** qui di seguito in base al materiale e alla superficie richiesti.

Suffissi codice di ordinazione			
Materiale	Suffisso superficie e materiale	Esempio	Materiale di tenuta standard (non occorre suffisso aggiuntivo)
Acciaio, zincato, esente da CromoVI	CF	TH16SMKDSOMDCF	NBR
Acciaio inossidabile	71	TH16SMKDOMD71	VIT/PTFE

Acciaio inossidabile disponibile solo con anello di tenuta KD!
Sostituire KDS con KD nel codice di ordinazione.

TH-M T banjo per alte pressioni

Estremità conica EO 24° / Filettatura maschio metrica con anello di tenuta metallico

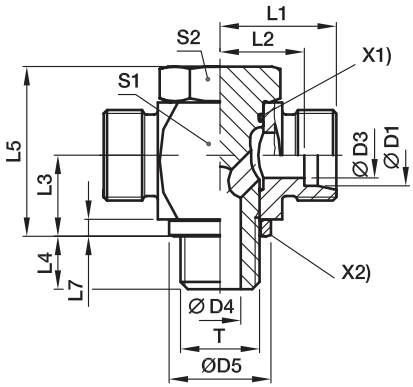

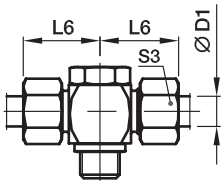

X1) O-ring OR
X2) Anello di tenuta DKA

Serie	D1	T	D3	D4	D5	L1	L2	L3	L4	L5	L6	L7	S1	S2	S3	Peso g/1 pezzo	Codice di ordinazione*	PN (bar)[1]) CF	PN (bar)[1]) 71
L[3])	06	M 10×1,0	4	4,5	14	19,0	12,0	10,5	8	24,0	27	2,5	17	17	14	58	**TH06LMOMD**	250	250
	08	M 12×1,5	6	6,0	17	21,5	14,5	14,0	12	30,0	29	3,0	22	19	17	104	**TH08LMOMD**	250	250
	10	M 14×1,5	8	6,0	19	22,5	15,5	14,0	12	30,0	30	3,0	22	19	19	112	**TH10LMOMD**	250	250
	12	M 16×1,5	10	7,5	21	25,0	18,0	16,5	12	36,0	33	3,0	27	24	22	191	**TH12LMOMD**	250	250
	15	M 18×1,5	11	9,0	23	27,5	21,5	18,5	12	39,5	37	3,0	30	27	27	258	**TH15LMOMD**	250	250
	18	M 22×1,5	15	12,0	27	28,5	21,0	21,5	14	45,0	37	4,5	32	30	32	337	**TH18LMOMD**	250	250
	22	M 26×1,5	19	17,0	31	35,0	27,5	24,0	16	53,0	44	3,5	41	36	36	590	**TH22LMOMD**	160	160
	28	M 33×2,0	24	21,0	39	39,5	32,0	30,5	18	66,0	49	3,5	50	46	41	1072	**TH28LMOMD**	160	160
	35	M 42×2,0	30	27,0	49	46,5	36,0	35,5	20	76,0	58	3,5	60	55	50	1778	**TH35LMOMD**	160	160
	42	M 48×2,0	36	34,0	55	51,5	40,5	40,5	22	87,0	63	3,5	70	60	60	2565	**TH42LMOMD**	160	160
S[4])	06	M 12×1,5	4	6,0	17	23,5	16,5	14,0	12	30,0	31	3,0	22	19	17	112	**TH06SMOMD**	315	315
	08	M 14×1,5	5	6,0	19	23,5	16,5	14,0	12	30,0	31	3,0	22	19	19	124	**TH08SMOMD**	315	315
	10	M 16×1,5	7	7,5	21	26,0	18,5	16,5	12	36,0	35	3,0	27	24	22	200	**TH10SMOMD**	315	315
	12	M 18×1,5	8	9,0	23	27,5	20,0	18,5	12	39,5	36	3,0	27	27	24	261	**TH12SMOMD**	315	315
	14	M 20×1,5	10	10,0	25	30,5	22,5	20,0	14	43,5	40	3,0	32	30	27	334	**TH14SMOMD**	315	315
	16	M 22×1,5	12	12,0	27	30,5	22,0	21,5	14	45,0	40	4,5	32	30	30	350	**TH16SMOMD**	315	315
	20	M 27×2,0	16	16,0	32	37,0	26,5	24,0	16	53,0	48	3,5	41	36	36	628	**TH20SMOMD**	160	160
	25	M 33×2,0	20	21,0	39	43,5	31,5	30,5	18	66,0	56	3,5	50	46	46	1106	**TH25SMOMD**	160	
	30	M 42×2,0	25	27,0	49	50,5	37,0	35,5	20	76,0	64	3,5	60	55	50	1843	**TH30SMOMD**	160	160
	38	M 48×2,0	32	34,0	55	57,5	41,5	40,5	22	87,0	72	3,5	70	60	60	2741	**TH38SMOMD**	160	160

[1]) Pressione indicata = Articolo disponibile
[3]) L = Serie leggera; [4]) S = Serie pesante

$$\frac{\text{PN (bar)}}{10} = \text{PN (MPa)}$$

Consegna senza dado né anello. Per informazioni sull'ordinazione di raccordi completi o sui materiali di tenuta alternativi vedere pag. I7.

Suffissi codice di ordinazione			
Materiale	Suffisso superficie e materiale	Esempio	Materiale di tenuta standard (non occorre suffisso aggiuntivo)
Acciaio, zincato, esente da CromoVI	CF	TH16SMOMDCF	NBR
Acciaio inossidabile	71	TH16SMOMD71	VIT

*Aggiungere i **suffissi** qui di seguito in base al materiale e alla superficie richiesti.

TH-R-KDS T banjo per alte pressioni

Estremità conica EO 24° / Filettatura maschio BSPP con anello di tenuta in gomma

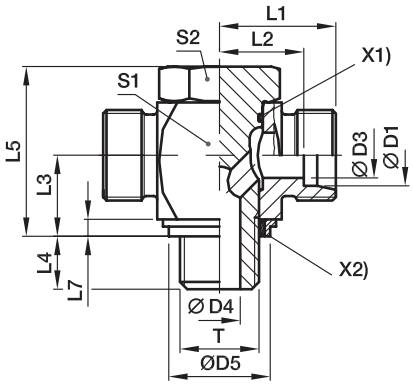

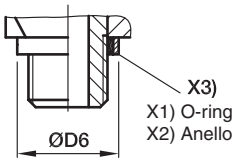

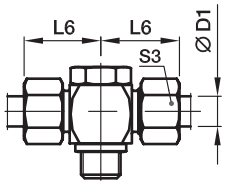

X1) O-ring OR
X2) Anello di tenuta KDS (per connessioni con lamatura ridota, ISO 1179)
X3) Anello di tenuta KD (per connessioni con lamatura ampia, ISO 1179)

Serie	D1	T	D3	D4	D5 KDS	D6 KD	L1	L2	L3	L4	L5	L6	L7	S1	S2	S3	Peso g/1 pezzo	Codice di ordinazione*	PN (bar)[1] CF	PN (bar)[1] 71
L[3])	06	G 1/8 A	4	4,5	14,9	17	19,0	12,0	10,5	8	24	27	2,5	17	17	14	58	**TH06LRKDSOMD**	315	315
	08	G 1/4 A	6	6,0	18,9	22	21,5	14,5	14,0	12	30	29	3,0	22	19	17	108	**TH08LRKDSOMD**	315	315
	10	G 1/4 A	8	6,0	18,9	22	22,5	15,5	14,0	12	30	30	3,0	22	19	19	110	**TH10LRKDSOMD**	315	315
	12	G 3/8 A	10	7,5	21,9	27	25,0	18,0	16,5	12	36	33	3,0	27	24	22	193	**TH12LRKDSOMD**	315	315
	15	G 1/2 A	12	11,0	26,9	32	28,5	21,5	21,5	14	45	37	4,5	32	30	27	321	**TH15LRKDSOMD**	315	315
	18	G 1/2 A	15	11,0	26,9	32	28,5	21,0	21,5	14	45	37	4,5	32	30	32	329	**TH18LRKDSOMD**	315	315
	22	G 3/4 A	19	17,0	32,9	41	35,0	27,5	24,0	16	53	44	3,5	41	36	36	585	**TH22LRKDSOMD**	160	160
	28	G 1 A	24	21,0	39,9	46	39,5	32,0	30,5	18	66	49	3,5	50	46	41	1090	**TH28LRKDSOMD**	160	160
	35	G 1 1/4 A	30	27,0	49,9	57	46,5	36,0	35,5	20	76	58	3,5	60	55	50	1765	**TH35LRKDSOMD**	160	160
	42	G 1 1/2 A	36	34,0	55,9	64	51,5	40,5	40,5	22	87	63	3,5	70	60	60	2545	**TH42LRKDSOMD**	160	160
S[4])	06	G 1/4 A	4	6,0	18,9	22	23,5	16,5	14,0	12	30	31	3,0	22	19	17	116	**TH06SRKDSOMD**	400	400
	08	G 1/4 A	5	6,0	18,9	22	23,5	16,5	14,0	12	30	31	3,0	22	19	19	121	**TH08SRKDSOMD**	400	400
	10	G 3/8 A	7	7,5	21,9	27	26,0	18,5	16,5	12	36	35	3,0	27	24	22	201	**TH10SRKDSOMD**	400	400
	12	G 3/8 A	8	7,5	21,9	27	26,0	18,5	16,5	12	36	35	3,0	27	24	24	207	**TH12SRKDSOMD**	400	400
	14	G 1/2 A	10	11,0	26,9	32	30,5	22,5	21,5	15	45	40	4,5	32	30	27	338	**TH14SRKDSOMD**	400	400
	16	G 1/2 A	12	11,0	26,9	32	30,5	22,0	21,5	14	45	40	4,5	32	30	30	350	**TH16SRKDSOMD**	315	315
	20	G 3/4 A	16	17,0	32,9	41	37,0	26,5	24,0	16	53	48	3,5	41	36	36	620	**TH20SRKDSOMD**	315	315
	25	G 1 A	20	21,0	39,9	46	43,5	31,5	30,5	18	66	56	3,5	50	46	46	1124	**TH25SRKDSOMD**	250	250
	30	G 1 1/4 A	25	27,0	49,9	57	50,5	37,0	35,5	20	76	64	3,5	60	55	50	1830	**TH30SRKDSOMD**	160	160
	38	G 1 1/2 A	32	34,0	55,9	64	57,5	41,5	40,5	22	87	72	3,5	70	60	60	2721	**TH38SRKDSOMD**	160	160

[1]) Pressione indicata = Articolo disponibile
[3]) L = Serie leggera; [4]) S = Serie pesante

$$\frac{\text{PN (bar)}}{10} = \text{PN (MPa)}$$

Consegna senza dado né anello. Per informazioni sull'ordinazione di raccordi completi o sui materiali di tenuta alternativi vedere pag. I7.

*Aggiungere i **suffissi** qui di seguito in base al materiale e alla superficie richiesti.

Suffissi codice di ordinazione			
Materiale	Suffisso superficie e materiale	Esempio	Materiale di tenuta standard (non occorre suffisso aggiuntivo)
Acciaio, zincato, esente da CromoVI	CF	TH16SRKDSOMDCF	NBR
Acciaio inossidabile	71	TH16SRKDOMD71	VIT/PTFE

Acciaio inossidabile disponibile solo con anello di tenuta KD!
Sostituire KDS con KD nel codice di ordinazione.

TH-R T banjo per alte pressioni

Estremità conica EO 24° / Filettatura maschio BSPP con anello di tenuta metallico

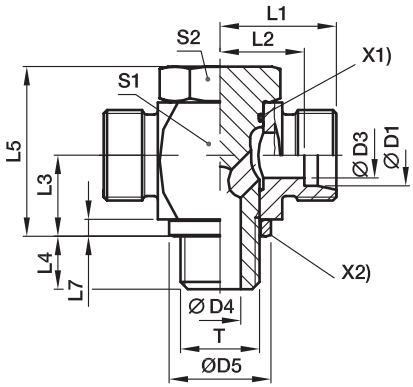

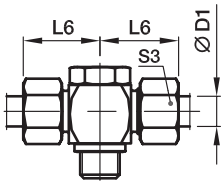

X1) O-ring OR
X2) Anello di tenuta DKA

Serie	D1	T	D3	D4	D5	L1	L2	L3	L4	L5	L6	L7	S1	S2	S3	Peso g/1 pezzo	Codice di ordinazione*	PN (bar)[1]) CF	71
L[3])	06	G 1/8 A	4	4,5	14	19,0	12,0	10,5	8	24	27	2,5	17	17	14	58	**TH06LROMD**	250	250
	08	G 1/4 A	6	6,0	18	21,5	14,5	14,0	12	30	29	3,0	22	19	17	108	**TH08LROMD**	250	250
	10	G 1/4 A	8	6,0	18	22,5	15,5	14,0	12	30	30	3,0	22	19	19	110	**TH10LROMD**	250	250
	12	G 3/8 A	10	7,5	22	25,0	18,0	16,5	12	36	33	3,0	27	24	22	193	**TH12LROMD**	250	250
	15	G 1/2 A	12	11,0	26	28,5	21,5	21,5	14	45	37	4,5	32	30	27	321	**TH15LROMD**	250	250
	18	G 1/2 A	15	11,0	26	28,5	21,0	21,5	14	45	37	4,5	32	30	32	329	**TH18LROMD**	250	250
	22	G 3/4 A	19	17,0	32	35,0	27,5	24,0	16	53	44	3,5	41	36	36	584	**TH22LROMD**	160	160
	28	G 1 A	24	21,0	39	39,5	32,0	30,5	18	66	49	3,5	50	46	41	1090	**TH28LROMD**	160	160
	35	G 1 1/4 A	30	27,0	57	46,5	36,0	35,5	20	76	58	3,5	60	55	50	1766	**TH35LROMD**	160	160
	42	G 1 1/2 A	36	34,0	55	51,5	40,5	40,5	22	87	63	3,5	70	60	60	2544	**TH42LROMD**	160	160
S[4])	06	G 1/4 A	4	6,0	18	23,5	16,5	14,0	12	30	31	3,0	22	19	17	116	**TH06SROMD**	315	315
	08	G 1/4 A	5	6,0	18	23,5	16,5	14,0	12	30	31	3,0	22	19	19	121	**TH08SROMD**	315	315
	10	G 3/8 A	7	7,5	22	26,0	18,5	16,5	12	36	35	3,0	27	24	22	201	**TH10SROMD**	315	315
	12	G 3/8 A	8	7,5	22	26,0	18,5	16,5	12	36	35	3,0	27	24	24	207	**TH12SROMD**	315	315
	14	G 1/2 A	10	11,0	26	30,5	22,5	21,5	14	45	40	4,5	32	30	27	343	**TH14SROMD**	315	315
	16	G 1/2 A	12	11,0	26	30,5	22,0	21,5	14	45	40	4,5	32	30	30	350	**TH16SROMD**	315	315
	20	G 3/4 A	16	17,0	32	37,0	26,5	24,0	16	53	48	3,5	41	36	36	618	**TH20SROMD**	160	160
	25	G 1 A	20	21,0	39	43,5	31,5	30,5	18	66	56	3,5	50	46	46	1124	**TH25SROMD**	160	160
	30	G 1 1/4 A	25	27,0	49	50,5	37,0	35,5	20	76	64	3,5	60	55	50	1831	**TH30SROMD**	160	160
	38	G 1 1/2 A	32	34,0	55	57,5	41,5	40,5	22	87	72	3,5	70	60	60	2720	**TH38SROMD**	160	160

[1]) Pressione indicata = Articolo disponibile
[3]) L = Serie leggera; [4]) S = Serie pesante

$$\frac{\text{PN (bar)}}{10} = \text{PN (MPa)}$$

Consegna senza dado né anello. Per informazioni sull'ordinazione di raccordi completi o sui materiali di tenuta alternativi vedere pag. I7.

Suffissi codice di ordinazione			
Materiale	Suffisso superficie e materiale	Esempio	Materiale di tenuta standard (non occorre suffisso aggiuntivo)
Acciaio, zincato, esente da CromoVI	CF	TH16SROMDCF	NBR
Acciaio inossidabile	71	TH16SROMD71	VIT

*Aggiungere i **suffissi** qui di seguito in base al materiale e alla superficie richiesti.

SWVE-M Gomito banjo

Estremità conica EO 24° / Filettatura maschio metrica

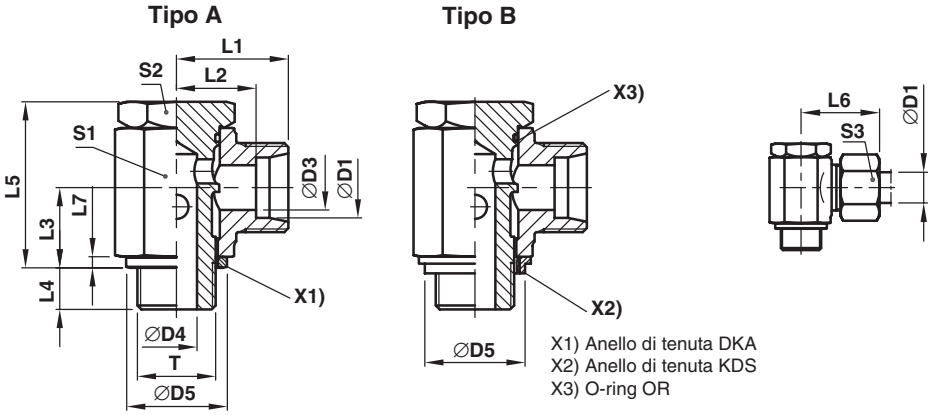

X1) Anello di tenuta DKA
X2) Anello di tenuta KDS
X3) O-ring OR

Serie	D1	T	D3	D4	DKA D5	KDS D5	L1	L2	L3	L4	L5	L6	L7	S1	S2	S3	Peso g/1 pezzo	Type A ordinazione* guarniz. metallica	Type B ordinazione* guarnizione morbida	PN (bar)[1]) CF
LL[2])	04	M 08×1,0	3,0	3,0	12,5		14,5	10,5	8,0	6	17,0	20	2,5	12	12	10	18	**SWVE04LLMOMD**	—	63
	06	M 10×1,0	4,5	5,0	14,0	15	15,5	10,0	10,0	6	21,0	22	2,5	14	14	12	29	**SWVE06LLMOMD**	**SWVE06LLMKDSOMD**	63
	08	M 10×1,0	6,0	5,0	14,0	15	16,5	11,0	10,0	6	21,0	23	2,5	14	14	14	31	**SWVE08LLMOMD**	**SWVE08LLMKDSOMD**	63
L[3])	06	M 10×1,0	4,5	5,0	14,0	15	15,5	10,5	10,0	6	21,5	25	2,5	14	14	14	31	**SWVE06LMOMD**	**SWVE06LMKDSOMD**	160
	08	M 12×1,5	6,0	6,0	17,0	17	19,0	12,0	12,0	9	25,0	27	3,0	17	17	17	51	**SWVE08LMOMD**	**SWVE08LMKDSOMD**	160
	10	M 14×1,5	8,0	6,5	19,0	19	21,0	14,0	13,0	9	27,0	29	3,0	19	19	19	68	**SWVE10LMOMD**	**SWVE10LMKDSOMD**	160
	12	M 16×1,5	10,0	8,5	21,0	22	22,5	15,5	15,0	9	32,0	30	3,0	22	21	22	100	**SWVE12LMOMD**	**SWVE12LMKDSOMD**	100
	15	M 18×1,5	12,0	11,0	23,0	24	24,5	17,5	18,0	9	37,5	33	3,0	24	24	27	138	**SWVE15LMOMD**	**SWVE15LMKDSOMD**	100
	18	M 22×1,5	15,0	13,0	27,0	27	28,0	20,5	21,5	11	44,5	37	4,5	30	27	32	241	**SWVE18LMOMD**	**SWVE18LMKDSOMD**	100
	22	M 26×1,5	19,0	18,0	31,0	32	33,0	25,5	24,0	13	49,0	42	3,5	36	32	36	351	**SWVE22LMOMD**	**SWVE22LMKDSOMD**	100
	28	M 33×2,0	24,0	22,0	39,0	40	39,5	32,0	30,5	14	66,5	49	3,5	50	46	41		**SWVE28LMOMD**	**SWVE28LMKDSOMD**	100
	35	M 42×2,0	30,0	29,0	49,0	50	46,5	36,0	35,5	16	76,0	58	3,5	60	55	50		**SWVE35LMOMD**	**SWVE35LMKDSOMD**	100
	42	M 48×2,0	36,0	35,0	55,0	56	51,5	40,5	40,5	18	86,0	63	3,5	70	60	60		**SWVE42LMOMD**	**SWVE42LMKDSOMD**	100
S[4])	06	M 12×1,5	4,0	6,0	17,0	17	21,0	14,0	12,0	9	25,0	29	3,0	17	17	17	55	**SWVE06SMOMD**	**SWVE06SMKDSOMD**	160
	08	M 14×1,5	5,0	6,5	19,0	19	22,0	15,0	13,0	9	27,0	30	3,0	19	19	19	75	**SWVE08SMOMD**	**SWVE08SMKDSOMD**	160
	10	M 16×1,5	7,0	8,5	21,0	22	23,5	16,0	15,0	9	32,0	32	3,0	22	22	22	106	**SWVE10SMOMD**	**SWVE10SMKDSOMD**	100
	12	M 18×1,5	8,0	11,0	23,0	24	24,5	17,0	18,0	9	37,0	33	3,0	24	24	24	134	**SWVE12SMOMD**	**SWVE12SMKDSOMD**	100
	14	M 20×1,5	10,0	10,0	25,0		28,0	20,0	18,0	11	37,0	38	3,0	27	27	27	179	**SWVE14SMOMD**	—	100
	16	M 22×1,5	12,0	13,0	27,0	27	30,0	21,5	21,5	11	44,5	40	4,5	30	27	30	252	**SWVE16SMOMD**	**SWVE16SMKDSOMD**	100
	20	M 27×2,0	16,0	18,0	32,0	33	35,0	24,5	24,0	13	49,0	46	3,5	36	32	36	363	**SWVE20SMOMD**	**SWVE20SMKDSOMD**	100
	25	M 33×2,0	20,0	22,0	39,0	40	43,5	31,5	30,5	14	66,5	56	3,5	50	46	46		**SWVE25SMOMD**	**SWVE25SMKDSOMD**	100
	30	M 42×2,0	25,0	29,0	49,0	50	50,5	37,0	35,5	16	76,0	64	3,5	60	55	50		**SWVE30SMOMD**	**SWVE30SMKDSOMD**	100
	38	M 48×2,0	32,0	35,0	55,0	56	57,5	41,5	40,5	18	86,0	72	3,5	70	60	60		**SWVE38SMOMD**	**SWVE38SMKDSOMD**	100

[1]) Pressione indicata = Articolo disponibile

[2]) LL = Serie ultraleggera; [3]) L = Serie leggera; [4]) S = Serie pesante

$$\frac{\text{PN (bar)}}{10} = \text{PN (MPa)}$$

Consegna senza dado né anello. Per informazioni sull'ordinazione di raccordi completi vedere pag. I7.

Suffissi codice di ordinazione			
Materiale	Suffisso superficie e materiale	Esempio	Materiale di tenuta standard (non occorre suffisso aggiuntivo)
Acciaio, zincato, esente da CromoVI	CF	SWVE16SMOMDCF	NBR
Acciaio, zincato, esente da CromoVI	CF	SWVE16SMKDSOMDCF	NBR

*Aggiungere i **suffissi** qui di seguito in base al materiale e alla superficie richiesti.

SWVE-R Gomito banjo

Estremità conica EO 24° / Filettatura maschio BSPP

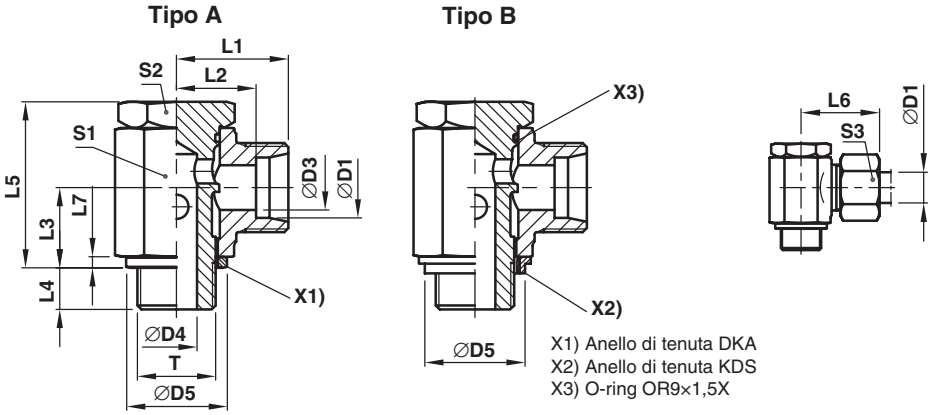

X1) Anello di tenuta DKA
X2) Anello di tenuta KDS
X3) O-ring OR9×1,5X

Serie	D1	T	D3	D4	DKA D5	KDS D5	L1	L2	L3	L4	L5	L6	L7	S1	S2	S3	Peso g/1 pezzo	Type A ordinazione* guarniz. metallica	Type B ordinazione* guarnizione morbida	PN (bar)[1]) CF
LL[2])	04	G 1/8 A	3,0	5,0	14	15	15,5	11,5	10,0	6	21,0	21	2,5	14	14	10	28	**SWVE04LLROMD**	**SWVE04LLRKDSOMD**	63
	06	G 1/8 A	4,5	5,0	14	15	15,5	10,0	10,0	6	21,5	22	2,5	14	14	12	28	**SWVE06LLROMD**	**SWVE06LLRKDSOMD**	63
	08	G 1/8 A	6,0	5,0	14	15	16,5	11,0	10,0	6	21,0	23	2,5	14	14	14	30	**SWVE08LLROMD**	**SWVE08LLRKDSOMD**	63
L[3])	06	G 1/8 A	4,0	5,0	14	15	17,5	10,5	10,0	6	21,0	25	2,5	14	14	14	31	**SWVE06LROMD**	**SWVE06LRKDSOMD**	160
	08	G 1/4 A	6,0	6,5	18	19	20,0	13,0	13,0	9	27,0	28	3,0	19	19	17	65	**SWVE08LROMD**	**SWVE08LRKDSOMD**	160
	10	G 1/4 A	8,0	6,5	18	19	21,0	14,0	13,0	9	27,0	29	3,0	19	19	19	66	**SWVE10LROMD**	**SWVE10LRKDSOMD**	160
	12	G 3/8 A	10,0	8,5	22	22	22,5	15,5	15,0	9	32,0	30	3,0	22	22	22	102	**SWVE12LROMD**	**SWVE12LRKDSOMD**	100
	15	G 1/2 A	12,0	11,0	26	27	26,0	19,0	18,0	11	37,5	34	4,5	27	27	27	171	**SWVE15LROMD**	**SWVE15LRKDSOMD**	100
	18	G 1/2 A	15,0	13,0	26	27	28,0	20,5	21,5	11	44,5	37	4,5	30	27	32	249	**SWVE18LROMD**	**SWVE18LRKDSOMD**	100
	22	G 3/4 A	19,0	18,0	32	33	33,0	25,5	24,0	13	49,0	42	3,5	36	32	36	349	**SWVE22LROMD**	**SWVE22LRKDSOMD**	100
	28	G 1 A	24,0	22,0	39	40	39,5	32,0	30,5	14	66,5	49	3,5	50	46	41		**SWVE28LROMD**	**SWVE28LRKDSOMD**	100
	35	G 1 1/4 A	30,0	29,0	49	50	46,5	36,0	35,5	16	76,0	58	3,5	60	55	50		**SWVE35LROMD**	**SWVE35LRKDSOMD**	100
	42	G 1 1/2 A	36,0	35,0	55	56	51,5	40,5	40,5	18	86,0	63	3,5	70	60	60		**SWVE42LROMD**	**SWVE42LRKDSOMD**	100
S[4])	06	G 1/4 A	4,0	6,5	18	19	22,0	15,0	13,0	9	27,0	30	3,0	19	19	17	69	**SWVE06SROMD**	**SWVE06SRKDSOMD**	160
	08	G 1/4 A	5,0	6,5	18	19	22,0	15,0	13,0	9	27,0	30	3,0	19	19	19	73	**SWVE08SROMD**	**SWVE08SRKDSOMD**	160
	10	G 3/8 A	7,0	8,5	22	22	23,5	16,0	15,0	9	32,0	32	3,0	22	22	22	108	**SWVE10SROMD**	**SWVE10SRKDSOMD**	100
	12	G 3/8 A	8,0	8,0	22	22	24,5	17,0	18,0	9	37,0	33	3,0	24	24	24	147	**SWVE12SROMD**	**SWVE12SRKDSOMD**	100
	14	G 1/2 A	10,0	11,0	26	27	28,0	20,0	18,0	11	37,5	38	4,5	27	27	27	177	**SWVE14SROMD**	**SWVE14SRKDSOMD**	100
	16	G 1/2 A	12,0	13,0	26	27	30,0	21,5	21,5	11	44,5	40	4,5	30	27	30	249	**SWVE16SROMD**	**SWVE16SRKDSOMD**	100
	20	G 3/4 A	16,0	18,0	32	33	35,0	24,5	24,0	13	49,0	46	3,5	36	32	36	359	**SWVE20SROMD**	**SWVE20SRKDSOMD**	100
	25	G 1 A	20.0	22.0	39	40	43,5	31,5	30,5	14	66,5	56	3,5	50	46	46		**SWVE25SROMD**	**SWVE25SRKDSOMD**	100
	30	G 1 1/4 A	25.0	29.0	49	50	50,5	37,0	35,5	16	76,0	64	3,5	60	55	50		**SWVE30SROMD**	**SWVE30SRKDSOMD**	100
	38	G 1 1/2 A	32.0	35.0	55	56	57,5	41,5	40,5	18	86,0	72	3,5	70	60	60		**SWVE38SROMD**	**SWVE38SRKDSOMD**	100

[1]) Pressione indicata = Articolo disponibile

[2]) LL = Serie ultraleggera; [3]) L = Serie leggera; [4]) S = Serie pesante

$$\frac{\text{PN (bar)}}{10} = \text{PN (MPa)}$$

Consegna senza dado né anello. Per informazioni sull'ordinazione di raccordi completi o sui materiali di tenuta alternativi vedere pag. I7.

Suffissi codice di ordinazione			
Materiale	Suffisso superficie e materiale	Esempio	Materiale di tenuta standard (non occorre suffisso aggiuntivo)
Acciaio, zincato, esente da CromoVI	CF	SWVE16SROMDCF	NBR
Acciaio, zincato, esente da CromoVI	CF	SWVE16SRKDSOMDCF	NBR

*Aggiungere i **suffissi** qui di seguito in base al materiale e alla superficie richiesti.

DSVW-M Gomito banjo per basse pressioni

Estremità conica EO 24° / Filettatura maschio metrica

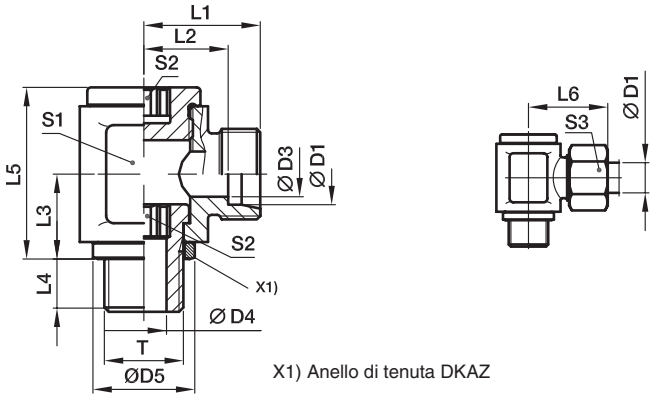

X1) Anello di tenuta DKAZ

Serie	D1	T	D3	D4	D5	L1	L2	L3	L4	L5	L6	S1	S2	S3	Peso g/1 pezzo	Codice di ordinazione*	PN (bar)[1]) 71
L[3])	06	M 10×1,0	4	4,0	14	19,5	12,5	12	8	24	27	18	6	14	51	**DSVW06LMOMD**	160
	08	M 12×1,5	6	5,5	17	21,5	14,5	15	12	30	29	22	6	17	86	**DSVW08LMOMD**	160
	10	M 14×1,5	8	7,0	19	22,5	15,5	16	12	30	30	22	8	19	87	**DSVW10LMOMD**	100
	12	M 16×1,5	10	8,0	21	25,0	18,0	18	12	37	33	27	10	22	145	**DSVW12LMOMD**	100
	15	M 18×1,5	12	10,0	23	28,0	21,0	20	12	40	36	30	12	27	197	**DSVW15LMOMD**	100
	18	M 22×1,5	15	14,0	27	29,0	21,5	23	14	46	38	36	14	32	264	**DSVW18LMOMD**	100
	22	M 26×1,5	19	17,5	31	33,5	26,0	25	16	51	42	41	17	36	379	**DSVW22LMOMD**	100
	28	M 33×2,0	24	22,0	39	39,0	31,5	32	18	64	48	50	22	41	682	**DSVW28LMOMD**	100
	35	M 42×2,0	30	27,5	49	46,0	35,5	37	20	76	57	60	27	50	1146	**DSVW35LMOMD**	63
	42	M 48×2,0	36	32,5	55	51,0	40,0	42	22	85	63	70	32	60	1706	**DSVW42LMOMD**	63
S[4])	06	M 12×1,5	4	5,5	17	23,5	16,5	15	12	30	31	22	6	17	90	**DSVW06SMOMD**	160
	08	M 14×1,5	5	7,0	19	23,5	16,5	16	12	30	31	22	8	19	90	**DSVW08SMOMD**	160
	10	M 16×1,5	7	8,0	21	26,0	18,5	18	12	37	35	27	10	22	154	**DSVW10SMOMD**	100
	12	M 18×1,5	8	10,0	23	28,0	20,5	20	12	41	37	30	12	24	199	**DSVW12SMOMD**	100
	14	M 20×1,5	10	12,0	25	31,0	23,0	21	14	42	41	32	12	27	239	**DSVW14SMOMD**	100
	16	M 22×1,5	12	14,0	27	31,0	22,5	23	14	46	41	36	14	30	268	**DSVW16SMOMD**	100
	20	M 27×2,0	16	17,5	32	38,0	27,5	28	16	58	49	46	17	36	532	**DSVW20SMOMD**	100
	25	M 33×2,0	20	22,0	39	43,0	31,0	32	18	64	55	50	22	46	728	**DSVW25SMOMD**	100
	30	M 42×2,0	25	27,5	49	50,0	36,5	37	20	76	63	60	27	50	1222	**DSVW30SMOMD**	63
	38	M 48×2,0	32	32,5	55	56,0	41,0	42	22	85	72	70	32	60	1820	**DSVW38SMOMD**	63

[1]) Pressione indicata = Articolo disponibile

[3]) L = Serie leggera; [4]) S = Serie pesante

$$\frac{\text{PN (bar)}}{10} = \text{PN (MPa)}$$

Consegna senza dado né anello. Per informazioni sull'ordinazione di raccordi completi vedere pag. I7.

*Aggiungere i **suffissi** qui di seguito in base al materiale e alla superficie richiesti.

Suffissi codice di ordinazione		
Materiale	Suffisso superficie e materiale	Esempio
Acciaio, zincato, esente da CromoVI	CF	DSVW16SMOMDCF

DSVW-R Gomito banjo per basse pressioni

Estremità conica EO 24° / Filettatura maschio BSPP

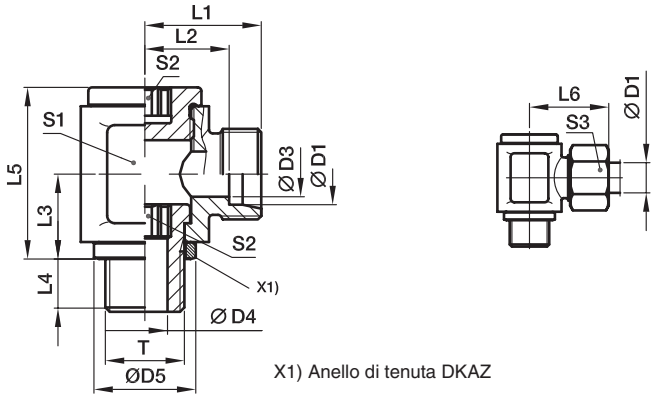

X1) Anello di tenuta DKAZ

Serie	D1	T	D3	D4	D5	L1	L2	L3	L4	L5	L6	S1	S2	S3	Peso g/1 pezzo	Codice di ordinazione*	PN (bar)[1] CF
L[3]	06	G 1/8 A	4	4,0	14	19,5	12,5	12	8	24	27	18	6	14	51	**DSVW06LROMD**	160
	08	G 1/4 A	6	6,0	18	21,5	14,5	16	12	30	29	22	8	17	85	**DSVW08LROMD**	160
	10	G 1/4 A	8	6,0	18	22,5	15,5	16	12	30	30	22	8	19	88	**DSVW10LROMD**	100
	12	G 3/8 A	10	8,5	22	25,0	18,0	18	12	37	33	27	10	22	147	**DSVW12LROMD**	100
	15	G 1/2 A	12	12,0	26	29,0	22,0	21	14	42	37	32	12	27	228	**DSVW15LROMD**	100
	18	G 1/2 A	15	12,0	26	29,0	21,5	23	14	46	38	36	12	32	276	**DSVW18LROMD**	100
	22	G 3/4 A	19	17,5	32	36,0	28,5	28	16	58	45	46	17	36	516	**DSVW22LROMD**	100
	28	G 1 A	24	22,0	39	39,0	31,5	32	18	64	48	50	22	41	688	**DSVW28LROMD**	100
	35	G 1 1/4 A	30	27,5	49	46,0	35,5	37	20	76	57	60	27	50	1147	**DSVW35LROMD**	63
	42	G 1 1/2 A	36	32,5	55	51,5	40,0	42	22	85	63	70	32	60	1696	**DSVW42LROMD**	63
S[4]	06	G 1/4 A	4	6,0	18	23,5	16,5	16	12	30	31	22	8	17	89	**DSVW06SROMD**	160
	08	G 1/4 A	5	6,0	18	23,5	16,5	16	12	30	31	22	8	19	92	**DSVW08SROMD**	160
	10	G 3/8 A	7	8,5	22	26,0	18,5	18	12	37	35	27	10	22	150	**DSVW10SROMD**	100
	12	G 3/8 A	8	8,5	22	26,0	18,5	18	12	37	35	27	10	24	156	**DSVW12SROMD**	100
	14	G 1/2 A	10	12,0	26	31,0	23,0	21	14	42	41	32	12	27	235	**DSVW14SROMD**	100
	16	G 1/2 A	12	12,0	26	31,0	22,5	23	14	46	41	36	12	30	275	**DSVW16SROMD**	100
	20	G 3/4 A	16	17,5	32	38,0	27,5	28	16	58	49	46	17	36	530	**DSVW20SROMD**	100
	25	G 1 A	20	22,0	39	43,0	31,0	32	18	64	55	50	22	46	734	**DSVW25SROMD**	100
	30	G 1 1/4 A	25	27,5	49	50,0	36,5	37	20	76	63	60	27	50	1224	**DSVW30SROMD**	63
	38	G 1 1/2 A	32	32,5	55	57,5	41,0	42	22	85	72	70	32	60	1810	**DSVW38SROMD**	63

[1]) Pressione indicata = Articolo disponibile

[3]) L = Serie leggera; [4]) S = Serie pesante

$$\frac{\text{PN (bar)}}{10} = \text{PN (MPa)}$$

Consegna senza dado né anello. Per informazioni sull'ordinazione di raccordi completi vedere pag. I7.

*Aggiungere i **suffissi** qui di seguito in base al materiale e alla superficie richiesti.

Suffissi codice di ordinazione		
Materiale	Suffisso superficie e materiale	Esempio
Acciaio, zincato, esente da CromoVI	CF	DSVW16SROMDCF

WE-NPT Gomito con terminale maschio

Estremità conica EO 24° / Filettatura maschio NPT (SAEJ476)

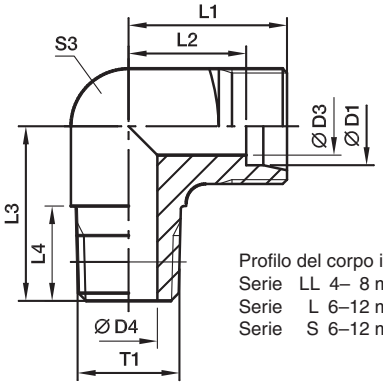

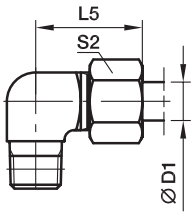

Profilo del corpo in acciaio e ottone (S3)
Serie LL 4– 8 mm D1
Serie L 6–12 mm D1
Serie S 6–12 mm D1

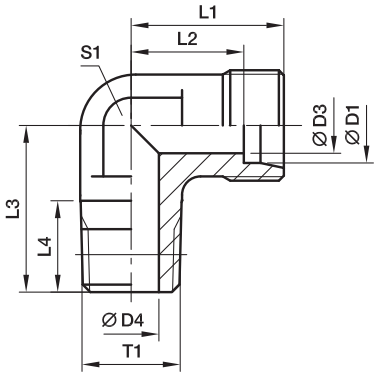

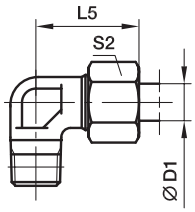

Serie	D1	T1	D3	D4	L1	L2	L3	L4	L5	S1	S2	S3	Peso g/1 pezzo	Codice di ordinazione*	PN (bar)[1] CF	71	MS
LL[2])	04	1/8-27 NPT	3,0	4,0	15	11,0	17	10,0	21	9	10	11	18	**WE04LL1/8NPT**	100		
	06	1/8-27 NPT	4,5	4,5	15	9,5	17	10,0	21	9	12	11	17	**WE06LL1/8NPT**	100		
	08	1/8-27 NPT	6,0	5,0	17	11,5	20	10,0	23	12	14	12	25	**WE08LL1/8NPT**	100		
L[3])	06	1/8-27 NPT	4,0	4,0	19	12,0	20	10,0	27	12	14	12	29	**WE06L1/8NPT**	315	315	200
	06	1/4-18 NPT	4,0	7,0	21	14,0	26	14,5	29	12	14	14	44	**WE06L1/4NPT**	315	315	200
	06	3/8-18 NPT	4,0	8,0	25	18,0	28	14,5	33	17	14	19	55	**WE06L3/8NPT**	315	315	200
	08	1/8-27 NPT	6,0	4,0	21	14,0	26	10,0	29	12	17	14	48	**WE08L1/8NPT**	315	315	200
	08	1/4-18 NPT	6,0	6,0	21	14,0	26	14,5	29	12	17	14	47	**WE08L1/4NPT**	315	315	200
	10	1/4-18 NPT	8,0	7,0	22	15,0	27	14,5	30	14	19	17	61	**WE10L1/4NPT**	315	315	200
	10	3/8-18 NPT	8,0	8,0	24	17,0	28	14,5	32	17	19	19	92	**WE10L3/8NPT**	315	315	200
	12	1/4-18 NPT	10,0	7,0	24	17,0	28	14,5	32	17	22	19	82	**WE12L1/4NPT**	315	315	200
	12	3/8-18 NPT	10,0	8,0	24	17,0	28	14,5	32	17	22	19	92	**WE12L3/8NPT**	315	315	200
	12	1/2-14 NPT	10,0	11,0	28	21,0	34	19,5	36	19	22		90	**WE12L1/2NPT**	315	315	200
	15	1/2-14 NPT	12,0	11,0	28	21,0	34	19,5	36	19	27		89	**WE15L1/2NPT**	315	315	200
	18	1/2-14 NPT	15,0	12,0	31	23,5	36	19,5	40	24	32		150	**WE18L1/2NPT**	315	315	200
	22	3/4-14 NPT	19,0	16,0	35	27,5	42	19,5	44	27	36		176	**WE22L3/4NPT**	160	160	100
	28	1-11,5 NPT	24,0	21,0	38	30,5	48	24,5	47	36	41		314	**WE28L1NPT**	160	160	100
	35	1 1/4-11,5 NPT	30,0	28,0	45	34,5	54	25,0	56	41	50		465	**WE35L11/4NPT**	160	160	100
	42	1 1/2-11,5 NPT	36,0	34,0	51	40,0	61	26,0	63	50	60		849	**WE42L11/2NPT**	160	160	100
S[4])	06	1/4-18 NPT	4,0	4,0	23	16,0	26	14,5	31	12	17	14	56	**WE06S1/4NPT**	630	630	400
	08	1/4-18 NPT	5,0	5,0	24	17,0	27	14,5	32	14	19	17	73	**WE08S1/4NPT**	630	630	400
	08	3/8-18 NPT	5,0	8,0	25	18,0	28	14,5	33	17	19	19	77	**WE08S3/8NPT**	630	630	400
	08	1/2-14 NPT	5,0	10,0	30	23,0	34	19,5	38	19	19		75	**WE08S1/2NPT**	630	630	400
	10	1/4-18 NPT	7,0	5,0	25	17,5	28	14,5	34	17	22	19	96	**WE10S1/4NPT**	630	630	400
	10	3/8-18 NPT	7,0	7,0	25	17,5	28	14,5	34	17	22	19	98	**WE10S3/8NPT**	630	630	400
	12	1/4-18 NPT	8,0	5,0	29	21,5	29	14,5	38	17	24	22	73	**WE12S1/4NPT**	630	630	400
	12	3/8-18 NPT	8,0	8,0	29	22,5	28	14,5	38	17	24	22	123	**WE12S3/8NPT**	630	630	400
	12	1/2-14 NPT	8,0	10,0	30	22,5	34	19,5	39	19	24		107	**WE12S1/2NPT**	630	630	400
	14	1/2-14 NPT	10,0	10,0	30	22,0	34	19,5	40	19	27		103	**WE14S1/2NPT**	630	630	400
	16	1/2-14 NPT	12,0	12,0	33	24,5	36	19,5	43	24	30		157	**WE16S1/2NPT**	400	400	250
	20	3/4-14 NPT	16,0	16,0	37	26,5	42	19,5	48	27	36		205	**WE20S3/4NPT**	400	400	250
	25	1-11,5 NPT	20,0	20,0	42	30,0	48	24,5	54	36	46		381	**WE25S1NPT**	400	400	250
	30	1 1/4-11,5 NPT	25,0	25,0	49	35,5	54	25,0	62	41	50		598	**WE30S11/4NPT**	400	400	250
	38	1 1/2-11,5 NPT	32,0	32,0	57	41,0	61	26,0	72	50	60		1029	**WE38S11/2NPT**	315	315	200

[1]) Pressione indicata = Articolo disponibile
[2]) LL = Serie ultraleggera; [3]) L = Serie leggera;
[4]) S = Serie pesante

$$\frac{\text{PN (bar)}}{10} = \text{PN (MPa)}$$

Consegna senza dado né anello. Per informazioni sull'ordinazione di raccordi completi vedere pag. I7.

*Aggiungere i **suffissi** qui di seguito in base al materiale e alla superficie richiesti.

Suffissi codice di ordinazione		
Materiale	Suffisso superficie e materiale	Esempio
Acciaio, zincato, esente da CromoVI	CFX	WE16S1/2NPTCFX
Acciaio inossidabile	71X	WE16S1/2NPT71X
Ottone	MSX	WE16S1/2NPTMSX

WE-M(KEG) Gomito con terminale maschio

Estremità conica EO 24° / Filettatura maschio metrica conica (DIN 3852-1, tipo C)

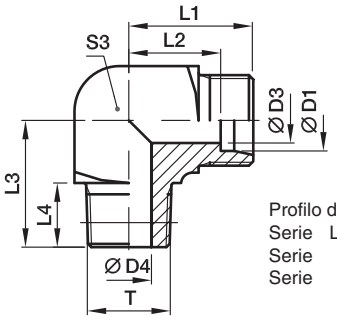

Profilo del corpo in acciaio e ottone (S3)
Serie LL 4– 8 mm D1
Serie L 6–12 mm D1
Serie S 6–12 mm D1

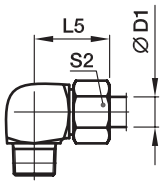

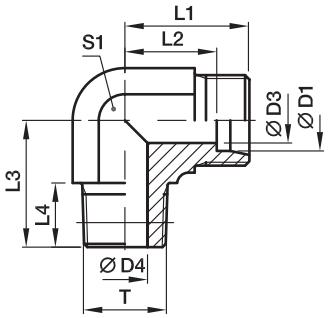

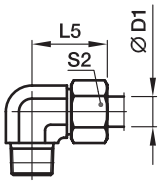

Serie	D1	T	D3	D4	L1	L2	L3	L4	L5	S1	S2	S3	Peso g/1 pezzo	Codice di ordinazione*	PN (bar)[1]) CF	71	MS
LL[2])	04	M 08×1,0 keg.	3,0	3,5	15	11,0	17	8	21	9	10	9	14	**WE04LLM**	100	100	63
	06	M 10×1,0 keg.	4,5	4,5	15	9,5	17	8	21	9	12	11	17	**WE06LLM**	100	100	63
	08	M 10×1,0 keg.	6,0	6,0	17	11,5	20	8	23	12	14	12	25	**WE08LLM**	100	100	63
L[3])	06	M 10×1,0 keg.	4,0	4,0	19	12,0	20	8	27	12	14	12	29	**WE06LM**	315	315	200
	08	M 12×1,5 keg.	6,0	6,0	21	14,0	26	12	29	12	17	14	46	**WE08LM**	315	315	200
	10	M 14×1,5 keg.	8,0	7,0	22	15,0	27	12	30	14	19	17	62	**WE10LM**	315	315	200
	12	M 16×1,5 keg.	10,0	9,0	24	17,0	28	12	32	17	22	19	89	**WE12LM**	315	315	200
	15	M 18×1,5 keg.	12,0	11,0	28	21,0	32	12	36	19	27		78	**WE15LM**	315	315	200
	18	M 22×1,5 keg.	15,0	14,0	31	23,0	36	14	40	24	32		148	**WE18LM**	315	315	200
S[4])	06	M 12×1,5 keg.	4,0	4,0	23	16,0	26	12	31	12	17	14	53	**WE06SM**	400	400	250
	08	M 14×1,5 keg.	5,0	5,0	24	17,0	27	12	32	14	19	17	78	**WE08SM**	400	400	250
	10	M 16×1,5 keg.	7,0	7,0	25	17,5	28	12	34	17	22	19	102	**WE10SM**	400	400	250
	12	M 18×1,5 keg.	8,0	8,0	29	21,5	28	12	38	17	24	22	134	**WE12SM**	400	400	250
	14	M 20×1,5 keg.	10,0	10,0	30	22,0	32	14	40	19	27		99	**WE14SM**	400	400	
	16	M 22×1,5 keg.	12,0	12,0	33	24,5	32	14	43	24	30		161	**WE16SM**	400	400	250

[1]) Pressione indicata = Articolo disponibile

[2]) LL = Serie ultraleggera; [3]) L = Serie leggera; [4]) S = Serie pesante

$\frac{\text{PN (bar)}}{10}$ = PN (MPa)

Consegna senza dado né anello. Per informazioni sull'ordinazione di raccordi completi vedere pag. I7.

Suffissi codice di ordinazione		
Materiale	Suffisso superficie e materiale	Esempio
Acciaio, zincato, esente da CromoVI	CFX	WE16SMCFX
Acciaio inossidabile	71X	WE16SM71X
Ottone	MSX	WE16SMMSX

*Aggiungere i **suffissi** qui di seguito in base al materiale e alla superficie richiesti.

WE-M Gomito con terminale maschio

Estremità conica EO 24° / Filettatura maschio metrica – bordo di tenuta metallico (ISO 9974)

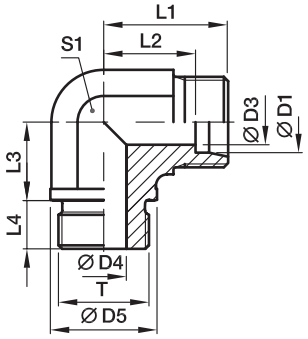

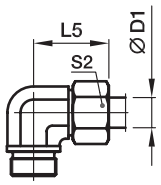

Serie	D1	T	D3	D4	D5	L1	L2	L3	L4	L5	S1	S2	Peso g/1 pezzo	Codice di ordinazione*	PN (bar)[1] CF	PN (bar)[1] 71
L[3]	22	M 26×1,5	19	18	31	35	27,5	26	16	44	27	36	173	**WE22LM**	160	160
	28	M 33×2,0	24	23	39	38	30,5	30	18	47	36	41	303	**WE28LM**	160	160
	35	M 42×2,0	30	30	49	45	34,5	34	20	56	41	50	469	**WE35LM**	160	160
	42	M 48×2,0	36	36	55	51	40,0	39	22	63	50	60	661	**WE42LM**	160	160
S[4]	20	M 27×2,0	16	16	32	37	26,5	26	16	48	27	36	208	**WE20SM**	400	400
	25	M 33×2,0	20	20	39	42	30,0	30	18	54	36	46	396	**WE25SM**	250	250
	30	M 42×2,0	25	25	49	49	35,5	34	20	62	41	50	632	**WE30SM**	160	160
	38	M 48×2,0	32	32	55	57	41,0	39	22	72	50	60	907	**WE38SM**	160	160

[1]) Pressione indicata = Articolo disponibile

[3]) L = Serie leggera; [4]) S = Serie pesante

$\frac{\text{PN (bar)}}{10}$ = PN (MPa)

Consegna senza dado né anello. Per informazioni sull'ordinazione di raccordi completi vedere pag. I7.

*Aggiungere i **suffissi** qui di seguito in base al materiale e alla superficie richiesti.

Suffissi codice di ordinazione		
Materiale	Suffisso superficie e materiale	Esempio
Acciaio, zincato, esente da CromoVI	CFX	WE20SMCFX
Acciaio inossidabile	71X	WE20SM71X

WE-R Gomito con terminale maschio

Estremità conica EO 24° / Filettatura maschio BSPP – bordo di tenuta metallico (ISO 1179)

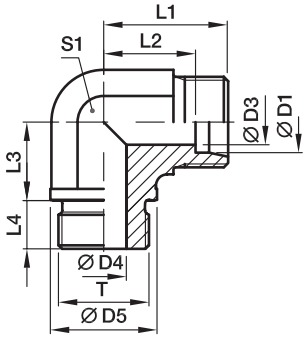

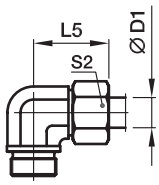

Serie	D1	T	D3	D4	D5	L1	L2	L3	L4	L5	S1	S2	Peso g/1 pezzo	Codice di ordinazione*	PN (bar)[1] CF	71	MS
L[3])	22	G 3/4 A	19	18	32	35	27,5	26	16	44	27	36	168	**WE22LR**	160	160	100
	28	G 1 A	24	23	39	38	30,5	30	18	47	36	41	305	**WE28LR**	160	160	100
	35	G 1 1/4 A	30	30	49	45	34,5	34	20	56	41	50	465	**WE35LR**	160	160	100
	42	G 1 1/2 A	36	36	55	51	40,0	39	22	63	50	60	706	**WE42LR**	160	160	100
S[4])	20	G 3/4 A	16	16	32	37	26,5	26	16	48	27	36	210	**WE20SR**	400	400	250
	25	G 1 A	20	20	39	42	30,0	30	18	54	36	46	388	**WE25SR**	250	250	160
	30	G 1 1/4 A	25	25	49	49	35,5	34	20	62	41	50	630	**WE30SR**	160	160	100
	38	G 1 1/2 A	32	32	55	57	41,0	39	22	72	50	60	888	**WE38SR**	160	160	100

[1]) Pressione indicata = Articolo disponibile

[3]) L = Serie leggera; [4]) S = Serie pesante

$\frac{\text{PN (bar)}}{10}$ = PN (MPa)

Consegna senza dado né anello. Per informazioni sull'ordinazione di raccordi completi vedere pag. I7.

Suffissi codice di ordinazione		
Materiale	Suffisso superficie e materiale	Esempio
Acciaio, zincato, esente da CromoVI	CFX	WE20SRCFX
Acciaio inossidabile	71X	WE20SR71X
Ottone	MSX	WE20SRMSX

*Aggiungere i **suffissi** qui di seguito in base al materiale e alla superficie richiesti.

WE-R (KEG) Gomito con terminale maschio

Estremità conica EO 24° / Filettatura maschio BSP conica corta (DIN 3852-2, tipo C)

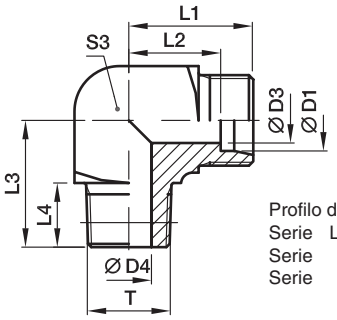

Profilo del corpo in acciaio e ottone (S3)
Serie LL 4– 8 mm D1
Serie L 6–12 mm D1
Serie S 6–12 mm D1

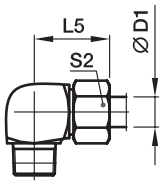

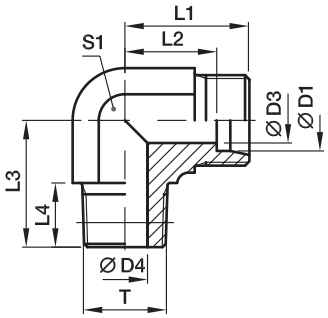

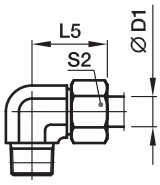

Serie	D1	T	D3	D4	L1	L2	L3	L4	L5	S1	S2	S3	Peso g/1 pezzo	Codice di ordinazione*	PN (bar)[1] CF	71	MS
LL[2])	04	R 1/8 keg.	3,0	4,0	15	11,0	17	8	21	9	10	11	17	**WE04LLR**	100	100	63
	06	R 1/8 keg.	4,5	4,5	15	9,5	17	8	21	9	12	11	17	**WE06LLR**	100	100	63
	08	R 1/8 keg.	6,0	6,0	17	11,5	20	8	23	12	14	12	24	**WE08LLR**	100	100	63
	10	R 1/4 keg.	8,0	7,0	18	12,5	23	12	24	12	17	14	36	**WE10LLR**	100		
	12	R 1/4 keg.	10,0	7,0	19	13,0	23	12	25	14	19	17	46	**WE12LLR**	100		
L[3])	06	R 1/8 keg.	4,0	4,0	19	12,0	20	8	27	12	14	12	30	**WE06LR**	315	315	200
	06	R 1/4 keg.	4,0	6,0	21	14,0	26	12	29	12	14	14	47	**WE06LR1/4**	315	315	
	08	R 1/4 keg.	6,0	6,0	21	14,0	26	12	29	12	17	14	46	**WE08LR**	315	315	200
	08	R 1/8 keg.	6,0	4,0	21	14,0	26	8	29	12	17	14	49	**WE08LR1/8**	315	315	
	08	R 3/8 keg.	6,0	9,0	24	17,0	28	12	32	17	17	19	94	**WE08LR3/8**	315	315	
	10	R 1/4 keg.	8,0	7,0	22	15,0	27	12	30	14	19	17	61	**WE10LR**	315	315	200
	10	R 3/8 keg.	8,0	9,0	24	17,0	28	12	32	17	19	19	87	**WE10LR3/8**	315	315	
	12	R 3/8 keg.	10,0	9,0	24	17,0	28	12	32	17	22	19	88	**WE12LR**	315	315	200
	12	R 1/4 keg.	10,0	7,0	24	17,0	27	12	32	17	22	19	80	**WE12LR1/4**	315	315	
	12	R 1/2 keg.	10,0	11,0	28	21,0	34	14	36	19	22		89	**WE12LR1/2**	315	315	
	15	R 1/2 keg.	12,0	11,0	28	21,0	34	14	36	19	27		94	**WE15LR**	315	315	200
	18	R 1/2 keg.	15,0	14,0	31	23,5	36	14	40	24	32		141	**WE18LR**	315	315	200
S[4])	06	R 1/4 keg.	4,0	4,0	23	16,0	26	12	31	12	17	14	56	**WE06SR**	400	400	250
	06	R 3/8 keg.	4,0	7,0	25	18,0	28	12	33	17	17	19	61	**WE06SR3/8**	400	400	
	08	R 1/4 keg.	5,0	5,0	24	17,0	27	12	32	14	19	17	73	**WE08SR**	400	400	250
	08	R 3/8 keg.	5,0	7,0	25	18,0	28	12	33	17	19	19	63	**WE08SR3/8**	400	400	
	10	R 3/8 keg.	7,0	7,0	25	17,5	28	12	34	17	22	19	104	**WE10SR**	400	400	250
	10	R 1/4 keg.	7,0	5,0	25	17,5	28	12	34	17	22	19	59	**WE10SR1/4**	400	400	
	10	R 1/2 keg.	7,0	10,0	30	22,5	32	14	39	19	22		98	**WE10SR1/2**	400	400	
	12	R 3/8 keg.	8,0	8,0	29	21,5	28	12	38	17	24	22	126	**WE12SR**	400	400	250
	12	R 1/2 keg.	8,0	11,0	30	22,5	32	14	39	19	24		97	**WE12SR1/2**	400	400	
	14	R 1/2 keg.	10,0	10,0	30	22,0	32	14	40	19	27		101	**WE14SR**	400	400	250
	16	R 1/2 keg.	12,0	12,0	33	24,5	32	14	43	24	30		150	**WE16SR**	400	400	250

[1]) Pressione indicata = Articolo disponibile
[2]) LL = Serie ultraleggera; [3]) L = Serie leggera;
[4]) S = Serie pesante

$$\frac{\text{PN (bar)}}{10} = \text{PN (MPa)}$$

Consegna senza dado né anello. Per informazioni sull'ordinazione di raccordi completi vedere pag. I7.

*Aggiungere i **suffissi** qui di seguito in base al materiale e alla superficie richiesti.

Suffissi codice di ordinazione		
Materiale	Suffisso superficie e materiale	Esempio
Acciaio, zincato, esente da CromoVI	CFX	WE16SRCFX
Acciaio inossidabile	71X	WE16SR71X
Ottone	MSX	WE16SRMSX

TE-M T di linea con terminale maschio

Estremità conica EO 24° / Filettatura maschio metrica – bordo di tenuta metallico (ISO 9974)

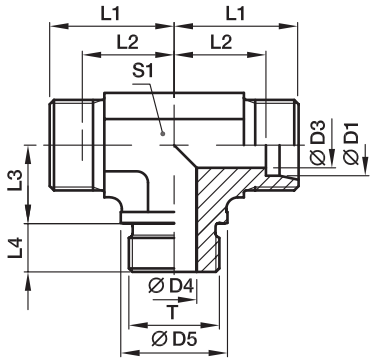

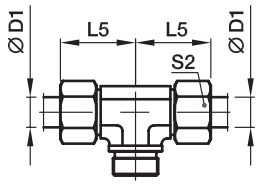

Serie	D1	T	D3	D4	D5	L1	L2	L3	L4	L5	S1	S2	Peso g/1 pezzo	Codice di ordinazione*	PN (bar)[1]) CF	71
L[3])	22	M 26×1,5	19	18	31	35	27,5	26	16	44	27	36	208	**TE22LM**	160	160
	28	M 33×2,0	24	23	39	38	30,5	30	18	47	36	41	352	**TE28LM**	160	160
	35	M 42×2,0	30	30	49	45	34,5	34	20	56	41	50	554	**TE35LM**	160	160
	42	M 48×2,0	36	36	55	51	40,0	39	22	63	50	60	847	**TE42LM**	160	160
S[4])	20	M 27×2,0	16	16	32	37	26,5	26	16	48	27	36	265	**TE20SM**	400	400
	25	M 33×2,0	20	20	39	42	30,0	30	18	54	36	46	482	**TE25SM**	250	250
	30	M 42×2,0	25	25	49	49	35,5	34	20	62	41	50	772	**TE30SM**	160	160
	38	M 48×2,0	32	32	55	57	41,0	39	22	72	50	60	1121	**TE38SM**	160	160

[1]) Pressione indicata = Articolo disponibile

[3]) L = Serie leggera; [4]) S = Serie pesante

$\frac{\text{PN (bar)}}{10}$ = PN (MPa)

Consegna senza dado né anello. Per informazioni sull'ordinazione di raccordi completi vedere pag. I7.

*Aggiungere i **suffissi** qui di seguito in base al materiale e alla superficie richiesti.

Suffissi codice di ordinazione		
Materiale	Suffisso superficie e materiale	Esempio
Acciaio, zincato, esente da CromoVI	CFX	TE20SMCFX
Acciaio inossidabile	71X	TE20SM71X

TE-R T di linea con terminale maschio

Estremità conica EO 24° / Filettatura maschio BSPP – bordo di tenuta metallico (ISO 1179)

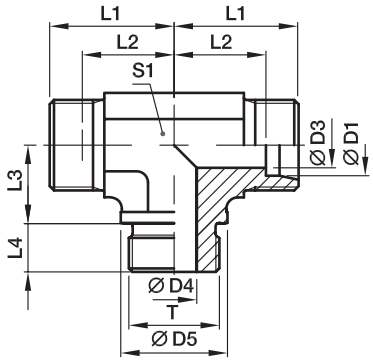

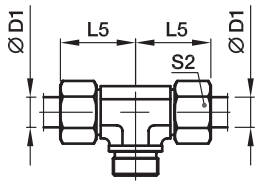

Serie	D1	T	D3	D4	D5	L1	L2	L3	L4	L5	S1	S2	Peso g/1 pezzo	Codice di ordinazione*	PN (bar)[1] CF	71	MS
L[3])	22	G 3/4 A	19	18	32	35	27,5	26	16	44	27	36	208	**TE22LR**	160	160	100
	28	G 1 A	24	23	39	38	30,5	30	18	47	36	41	378	**TE28LR**	160	160	100
	35	G 1 1/4 A	30	30	49	45	34,5	34	20	56	41	50	554	**TE35LR**	160	160	100
	42	G 1 1/2 A	36	36	55	51	40,0	39	22	63	50	60	847	**TE42LR**	160	160	100
S[4])	20	G 3/4 A	16	16	32	37	26,5	26	16	48	27	36	267	**TE20SR**	400	400	250
	25	G 1 A	20	20	39	42	30,0	30	18	54	36	46	485	**TE25SR**	250	250	
	30	G 1 1/4 A	25	25	49	49	35,5	34	20	62	41	50	762	**TE30SR**	160	160	
	38	G 1 1/2 A	32	32	55	57	41,0	39	22	72	50	60	1121	**TE38SR**	160	160	

[1]) Pressione indicata = Articolo disponibile

[3]) L = Serie leggera; [4]) S = Serie pesante

$$\frac{\text{PN (bar)}}{10} = \text{PN (MPa)}$$

Consegna senza dado né anello. Per informazioni sull'ordinazione di raccordi completi vedere pag. I7.

Suffissi codice di ordinazione		
Materiale	Suffisso superficie e materiale	Esempio
Acciaio, zincato, esente da CromoVI	CFX	TE20SRCFX
Acciaio inossidabile	71X	TE20SR71X
Ottone	MSX	TE20SRMSX

*Aggiungere i **suffissi** qui di seguito in base al materiale e alla superficie richiesti.

TE-R (KEG) T di linea con terminale maschio

Estremità conica EO 24° / Filettatura maschio BSP conica corta (DIN 3852-2, tipo C)

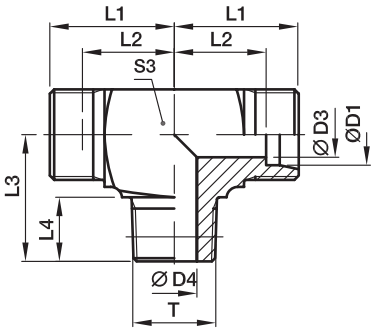

Profilo del corpo in acciaio e ottone (S3)
Serie LL 4–8 mm D1
Serie L 6+8 mm D1
Serie S 6 mm D1

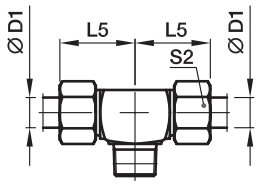

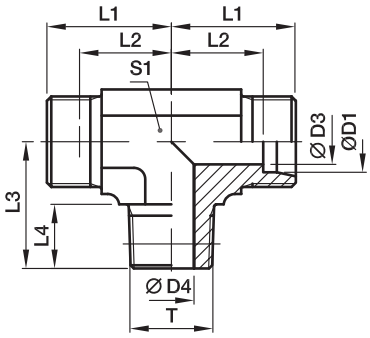

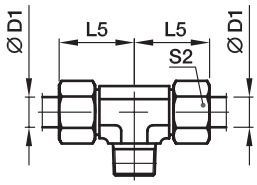

Serie	D1	T	D3	D4	L1	L2	L3	L4	L5	S1	S2	S3	Peso g/1 pezzo	Codice di ordinazione*	PN (bar)[1] CF	71	MS
LL[2])	04	R 1/8 keg.	3,0	4,0	15	11,0	17	8	21	9	10	11	21	**TE04LLR**	100	100	63
	06	R 1/8 keg.	4,5	4,5	15	9,5	17	8	21	9	12	11	21	**TE06LLR**	100	100	63
	08	R 1/8 keg.	6,0	6,0	17	11,5	20	8	23	12	14	12	29	**TE08LLR**	100	100	63
L[3])	06	R 1/8 keg.	4,0	4,0	19	12,0	20	8	27	12	14	12	38	**TE06LR**	315	315	200
	08	R 1/4 keg.	6,0	6,0	21	14,0	26	12	29	12	17	14	58	**TE08LR**	315	315	200
	10	R 1/4 keg.	8,0	7,0	22	15,0	27	12	30	14	19		43	**TE10LR**	315	315	200
	12	R 3/8 keg.	10,0	9,0	24	17,0	28	12	32	17	22		61	**TE12LR**	315	315	200
	15	R 1/2 keg.	12,0	11,0	28	21,0	34	14	36	19	27		113	**TE15LR**	315	315	200
	18	R 1/2 keg.	15,0	14,0	31	23,5	36	14	40	24	32		149	**TE18LR**	315	315	200
S[4])	06	R 1/4 keg.	4,0	4,0	23	16,0	26	12	31	12	17	14	73	**TE06SR**	400	400	250
	08	R 1/4 keg.	5,0	5,0	24	17,0	27	12	32	14	19		61	**TE08SR**	400	400	250
	10	R 3/8 keg.	7,0	7,0	25	17,5	28	12	34	17	22		82	**TE10SR**	400	400	250
	12	R 3/8 keg.	8,0	8,0	29	21,5	28	12	38	17	24		105	**TE12SR**	400	400	250
	14	R 1/2 keg.	10,0	10,0	30	22,0	32	14	40	19	27		134	**TE14SR**	400	400	250
	16	R 1/2 keg.	12,0	12,0	33	24,5	32	14	43	24	30		175	**TE16SR**	400	400	250

[1]) Pressione indicata = Articolo disponibile

[2]) LL = Serie ultraleggera; [3]) L = Serie leggera; [4]) S = Serie pesante

$\frac{\text{PN (bar)}}{10}$ = PN (MPa)

Consegna senza dado né anello. Per informazioni sull'ordinazione di raccordi completi vedere pag. I7.

Suffissi codice di ordinazione		
Materiale	Suffisso superficie e materiale	Esempio
Acciaio, zincato, esente da CromoVI	CFX	TE16SRCFX
Acciaio inossidabile	71X	TE16SR71X
Ottone	MSX	TE16SRMSX

*Aggiungere i **suffissi** qui di seguito in base al materiale e alla superficie richiesti.

TE-M(KEG) T di linea con terminale maschio

Estremità conica EO 24° / Filettatura maschio metrica conica corta (DIN 3852-1, tipo C)

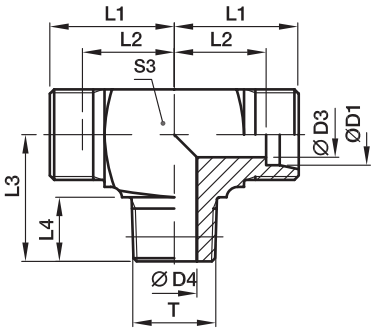

Profilo del corpo in acciaio e ottone (S3)
Serie LL 4–8 mm D1
Serie L 6+8 mm D1
Serie S 6 mm D1

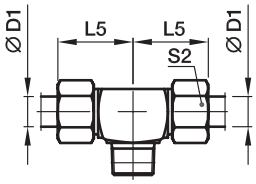

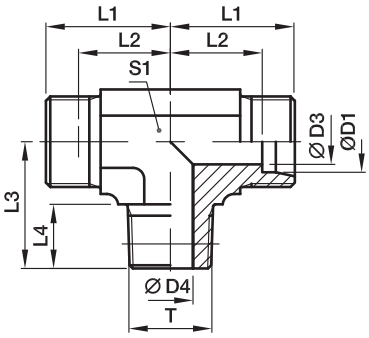

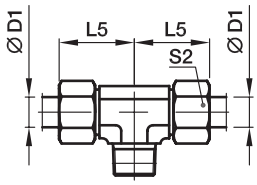

Serie	D1	T	D3	D4	L1	L2	L3	L4	L5	S1	S2	S3	Peso g/1 pezzo	Codice di ordinazione*	PN (bar)[1] CF	PN (bar)[1] 71
LL[2])	04	M 08×1.0 keg.	3,0	3,5	15	11,0	17	8	21	9	10	9	17	**TE04LLM**	100	100
	06	M 10×1.0 keg.	4,5	4,5	15	9,5	17	8	21	9	12	11	20	**TE06LLM**	100	100
	08	M 10×1.0 keg.	6,0	6,0	17	11,5	20	8	23	12	14	12	29	**TE08LLM**	100	100
L[3])	06	M 10×1.0 keg.	4,0	4,0	19	12,0	20	8	27	12	14	12	38	**TE06LM**	315	315
	08	M 12×1.5 keg.	6,0	6,0	21	14,0	26	12	29	12	17	14	54	**TE08LM**	315	315
	10	M 14×1.5 keg.	8,0	7,0	22	15,0	27	12	30	14	19		45	**TE10LM**	315	315
	12	M 16×1.5 keg.	10,0	9,0	24	17,0	28	12	32	17	22		60	**TE12LM**	315	315
	15	M 18×1.5 keg.	12,0	11,0	28	21,0	32	12	36	19	27		100	**TE15LM**	315	315
	18	M 22×1.5 keg.	15,0	14,0	31	23,5	36	14	40	24	32		149	**TE18LM**	315	315
S[4])	06	M 12×1.5 keg.	4,0	4,0	23	16,0	26	12	31	12	17	14	69	**TE06SM**	400	400
	08	M 14×1.5 keg.	5,0	5,0	24	17,0	27	12	32	14	19		98	**TE08SM**	400	400
	10	M 16×1.5 keg.	7,0	7,0	25	17,5	28	12	34	17	22		82	**TE10SM**	400	400
	12	M 18×1.5 keg.	8,0	8,0	29	21,5	28	12	38	17	24		106	**TE12SM**	400	400
	14	M 20×1.5 keg.	10,0	10,0	30	22,0	32	14	40	19	27		126	**TE14SM**	400	400
	16	M 22×1.5 keg.	12,0	12,0	33	24,5	32	14	43	24	30		177	**TE16SM**	400	400

[1]) Pressione indicata = Articolo disponibile

[2]) LL = Serie ultraleggera; [3]) L = Serie leggera; [4]) S = Serie pesante

$\frac{\text{PN (bar)}}{10}$ = PN (MPa)

Consegna senza dado né anello. Per informazioni sull'ordinazione di raccordi completi vedere pag. I7.

*Aggiungere i **suffissi** qui di seguito in base al materiale e alla superficie richiesti.

Suffissi codice di ordinazione		
Materiale	Suffisso superficie e materiale	Esempio
Acciaio, zincato, esente da CromoVI	CFX	TE16SMCFX
Acciaio inossidabile	71X	TE16SM71X

LE-M T di derivazione con terminale maschio

Estremità conica EO 24° / Filettatura maschio metrica – bordo di tenuta metallico (ISO 9974)

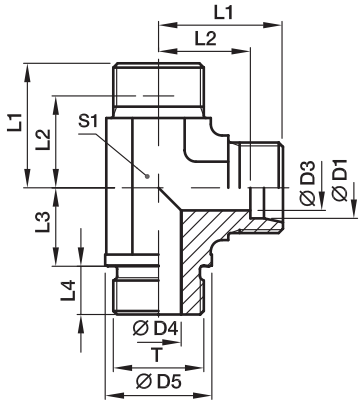

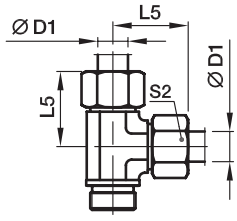

Serie	D1	T	D3	D4	D5	L1	L2	L3	L4	L5	S1	S2	Peso g/1 pezzo	Codice di ordinazione*	PN (bar)[1]) CF	71
L[3])	22	M 26×1,5	19	18	31	35	27,5	26	16	44	27	36	225	**LE22LM**	160	160
	28	M 33×2,0	24	23	39	38	30,5	30	18	47	36	41	382	**LE28LM**	160	160
	35	M 42×2,0	30	30	49	45	34,5	34	20	56	41	50	583	**LE35LM**	160	160
	42	M 48×2,0	36	36	55	51	40,0	39	22	63	50	60	821	**LE42LM**	160	160
S[4])	20	M 27×2,0	16	16	32	37	26,5	26	16	48	27	36	264	**LE20SM**	400	400
	25	M 33×2,0	20	20	39	42	30,0	30	18	54	36	46	497	**LE25SM**	250	250
	30	M 42×2,0	25	25	49	49	35,5	34	20	62	41	50	744	**LE30SM**	160	160
	38	M 48×2,0	32	32	55	57	41,0	39	22	72	50	60	1111	**LE38SM**	160	160

[1]) Pressione indicata = Articolo disponibile

[3]) L = Serie leggera; [4]) S = Serie pesante

$$\frac{\text{PN (bar)}}{10} = \text{PN (MPa)}$$

Consegna senza dado né anello. Per informazioni sull'ordinazione di raccordi completi vedere pag. I7.

*Aggiungere i **suffissi** qui di seguito in base al materiale e alla superficie richiesti.

Suffissi codice di ordinazione		
Materiale	Suffisso superficie e materiale	Esempio
Acciaio, zincato, esente da CromoVI	CFX	LE20SMCFX
Acciaio inossidabile	71X	LE20SM71X

LE-R T di derivazione con terminale maschio

Estremità conica EO 24° / Filettatura maschio BSPP – bordo di tenuta metallico (ISO 1179)

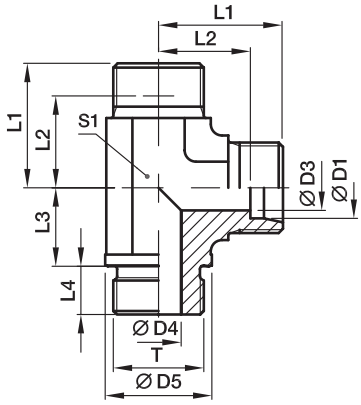

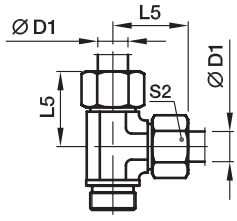

Serie	D1	T	D3	D4	D5	L1	L2	L3	L4	L5	S1	S2	Peso g/1 pezzo	Codice di ordinazione*	PN (bar)[1]) CF	71
L[3])	22	G 3/4 A	19	18	32	35	27,5	26	16	44	27	36	225	**LE22LR**	160	160
	28	G 1 A	24	23	39	38	30,5	30	18	47	36	41	358	**LE28LR**	160	160
	35	G 1 1/4 A	30	30	49	45	34,5	34	20	56	41	50	583	**LE35LR**	160	160
	42	G 1 1/2 A	36	36	55	51	40,0	39	22	63	50	60	821	**LE42LR**	160	160
S[4])	20	G 3/4 A	16	16	32	37	26,5	26	16	48	27	36	259	**LE20SR**	400	400
	25	G 1 A	20	20	39	42	30,0	30	18	54	36	46	495	**LE25SR**	250	250
	30	G 1 1/4 A	25	25	49	49	35,5	34	20	62	41	50	744	**LE30SR**	160	160
	38	G 1 1/2 A	32	32	55	57	41,0	39	22	72	50	60	1111	**LE38SR**	160	160

[1]) Pressione indicata = Articolo disponibile

[3]) L = Serie leggera; [4]) S = Serie pesante

$\frac{\text{PN (bar)}}{10}$ = PN (MPa)

Consegna senza dado né anello. Per informazioni sull'ordinazione di raccordi completi vedere pag. I7.

*Aggiungere i **suffissi** qui di seguito in base al materiale e alla superficie richiesti.

Suffissi codice di ordinazione		
Materiale	Suffisso superficie e materiale	Esempio
Acciaio, zincato, esente da CromoVI	CFX	LE20SRCFX
Acciaio inossidabile	71X	LE20SR71X

LE-R (KEG) T di derivazione con terminale maschio

Estremità conica EO 24° / Filettatura maschio BSP conica corta (DIN 3852-2, tipo C)

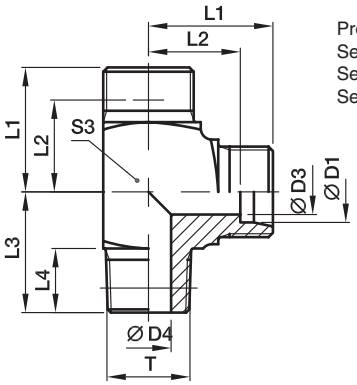

Profilo del corpo in acciaio (S3)
Serie LL 4–8 mm D1
Serie L 6+8 mm D1
Serie S 6 mm D1

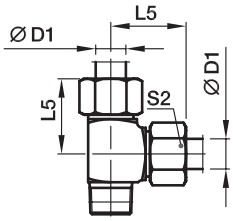

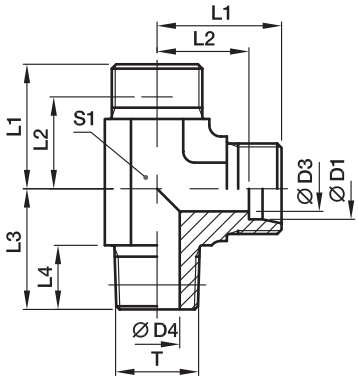

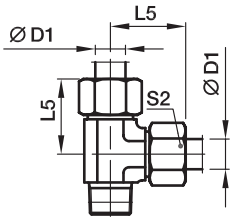

Serie	D1	T	D3	D4	L1	L2	L3	L4	L5	S1	S2	S3	Peso g/1 pezzo	Codice di ordinazione*	PN (bar)[1] CF	PN (bar)[1] 71
LL[2])	04	R 1/8 keg.	3,0	4,0	15	11,0	17	8	21	9	10	11	20	**LE04LLR**	100	100
	06	R 1/8 keg.	4,5	4,5	15	9,5	17	8	21	9	12	11	21	**LE06LLR**	100	100
	08	R 1/8 keg.	6,0	6,0	17	11,5	20	8	23	12	14	12	28	**LE08LLR**	100	100
L[3])	06	R 1/8 keg.	4,0	4,0	19	12,0	20	8	27	12	14	12	40	**LE06LR**	315	315
	08	R 1/4 keg.	6,0	6,0	21	14,0	26	12	29	12	17	14	57	**LE08LR**	315	315
	10	R 1/4 keg.	8,0	7,0	22	15,0	27	12	30	14	19		50	**LE10LR**	315	315
	12	R 3/8 keg.	10,0	9,0	24	17,0	28	12	32	17	22		60	**LE12LR**	315	315
	15	R 1/2 keg.	12,0	11,0	28	21,0	34	14	36	19	27		115	**LE15LR**	315	315
	18	R 1/2 keg.	15,0	14,0	31	23,5	36	14	40	24	32		145	**LE18LR**	315	315
S[4])	06	R 1/4 keg.	4,0	4,0	23	16,0	26	12	31	12	17	14	71	**LE06SR**	400	400
	08	R 1/4 keg.	5,0	5,0	24	17,0	27	12	32	14	19		62	**LE08SR**	400	400
	10	R 3/8 keg.	7,0	7,0	25	17,5	28	12	34	17	22		82	**LE10SR**	400	400
	12	R 3/8 keg.	8,0	8,0	29	21,5	28	12	38	17	24		102	**LE12SR**	400	400
	14	R 1/2 keg.	10,0	10,0	30	22,0	32	14	40	19	27		130	**LE14SR**	400	400
	16	R 1/2 keg.	12,0	12,0	33	24,5	32	14	43	24	30		193	**LE16SR**	400	400

[1]) Pressione indicata = Articolo disponibile

[2]) LL = Serie ultraleggera; [3]) L = Serie leggera; [4]) S = Serie pesante

$\frac{\text{PN (bar)}}{10}$ = PN (MPa)

Consegna senza dado né anello. Per informazioni sull'ordinazione di raccordi completi vedere pag. I7.

*Aggiungere i **suffissi** qui di seguito in base al materiale e alla superficie richiesti.

Suffissi codice di ordinazione		
Materiale	Suffisso superficie e materiale	Esempio
Acciaio, zincato, esente da CromoVI	CFX	LE16SRCFX
Acciaio inossidabile	71X	LE16SR71X

LE-M(KEG) T di derivazione con terminale maschio

Estremità conica EO 24° / Filettatura maschio metrica conica corta (DIN 3852-1, Configurazione C)

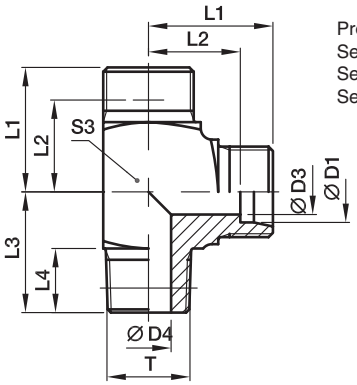

Profilo del corpo in acciaio (S3)
Serie LL 4–8 mm D1
Serie L 6+8 mm D1
Serie S 6 mm D1

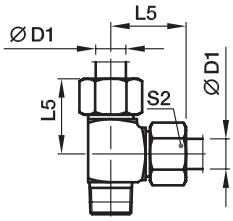

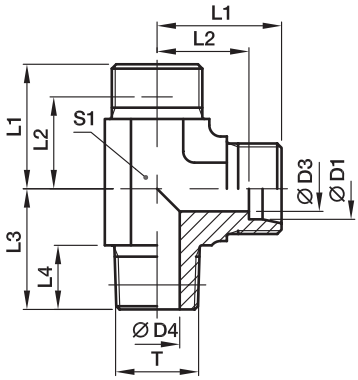

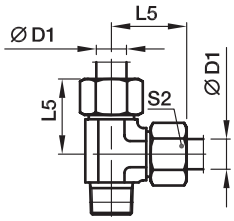

Serie	D1	T	D3	D4	L1	L2	L3	L4	L5	S1	S2	S3	Peso g/1 pezzo	Codice di ordinazione*	PN (bar)[1] CF	PN (bar)[1] 71
LL[2])	04	M 08×1.0 keg.	3,0	3,5	15	11,0	17	8	21	9	10	9	17	**LE04LLM**	100	100
	06	M 10×1.0 keg.	4,5	4,5	15	9,5	17	8	21	9	12	11	21	**LE06LLM**	100	100
	08	M 10×1.0 keg.	6,0	6,0	17	11,5	20	8	23	12	14	12	29	**LE08LLM**	100	100
L[3])	06	M 10×1.0 keg.	4,0	4,0	19	12,0	20	8	27	12	14	12	38	**LE06LM**	315	315
	08	M 12×1.5 keg.	6,0	6,0	21	14,0	26	12	29	12	17	14	56	**LE08LM**	315	315
	10	M 14×1.5 keg.	8,0	7,0	22	15,0	27	12	30	14	19		47	**LE10LM**	315	315
	12	M 16×1.5 keg.	10,0	9,0	24	17,0	28	12	32	17	22		58	**LE12LM**	315	315
	15	M 18×1.5 keg.	12,0	11,0	28	21,0	32	12	36	19	27		98	**LE15LM**	315	315
	18	M 22×1.5 keg.	15,0	14,0	31	23,5	36	14	40	24	32		156	**LE18LM**	315	315
S[4])	06	M 12×1.5 keg.	4,0	4,0	23	16,0	26	12	31	12	17	14	70	**LE06SM**	400	400
	08	M 14×1.5 keg.	5,0	5,0	24	17,0	27	12	32	14	19		66	**LE08SM**	400	400
	10	M 16×1.5 keg.	7,0	7,0	25	17,5	28	12	34	17	22		123	**LE10SM**	400	400
	12	M 18×1.5 keg.	8,0	8,0	29	21,5	28	12	38	17	24		169	**LE12SM**	400	400
	14	M 20×1.5 keg.	10,0	10,0	30	22,0	32	14	40	19	27		174	**LE14SM**	400	400
	16	M 22×1.5 keg.	12,0	12,0	33	24,5	32	14	43	24	30		178	**LE16SM**	400	400

[1]) Pressione indicata = Articolo disponibile

[2]) LL = Serie ultraleggera; [3]) L = Serie leggera; [4]) S = Serie pesante

$$\frac{\text{PN (bar)}}{10} = \text{PN (MPa)}$$

Consegna senza dado né anello. Per informazioni sull'ordinazione di raccordi completi vedere pag. I7.

Suffissi codice di ordinazione		
Materiale	Suffisso superficie e materiale	Esempio
Acciaio, zincato, esente da CromoVI	CFX	LE16SMCFX
Acciaio inossidabile	71X	LE16SM71X

*Aggiungere i **suffissi** qui di seguito in base al materiale e alla superficie richiesti.

GAI-M Terminale diritto femmina

Filettatura femmina metrica (ISO 9974-1) / Estremità conica EO 24°

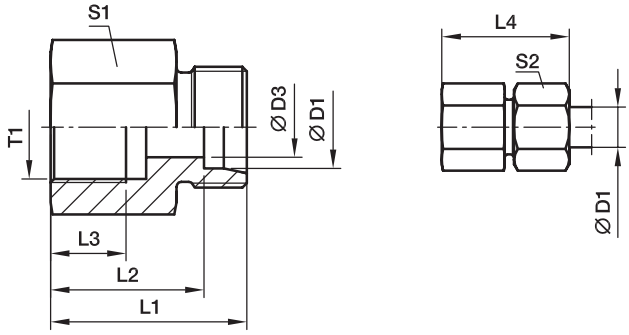

Serie	D1	T1	D3	L1	L2	L3	L4	S1	S2	Peso g/1 pezzo	Codice di ordinazione*	PN (bar)[1] CF	PN (bar)[1] 71
L[3])	06	M 10×1,0	4	26,5	19,5	8,0	34	14	14	18	**GAI06LM**	315	315
	08	M 12×1,5	6	31,0	24,0	12,0	39	17	17	32	**GAI08LM**	315	315
	10	M 14×1,5	8	32,0	25,0	12,0	40	19	19	39	**GAI10LM**	315	315
	12	M 16×1,5	10	33,0	26,0	12,0	41	22	22	52	**GAI12LM**	315	315
	15	M 18×1,5	12	35,0	28,0	12,0	43	24	27	68	**GAI15LM**	315	315
	18	M 22×1,5	15	37,0	29,5	14,0	46	30	32	111	**GAI18LM**	315	315
	22	M 26×1,5	19	42,0	34,5	16,0	51	32	36	123	**GAI22LM**	160	160
	28	M 33×2,0	24	45,0	37,5	18,0	54	41	41	211	**GAI28LM**	160	160
	35	M 42×2,0	30	51,0	40,5	20,0	62	55	50	459	**GAI35LM**	160	160
	42	M 48×2,0	36	53,0	42,0	22,0	65	60	60	522	**GAI42LM**	160	160
S[4])	06	M 12×1,5	4	33,0	26,0	12,0	41	17	17	35	**GAI06SM**	400	400
	08	M 14×1,5	5	33,0	26,0	12,0	41	17	19	42	**GAI08SM**	400	400
	10	M 16×1,5	7	34,0	26,5	12,0	43	22	22	58	**GAI10SM**	400	400
	12	M 18×1,5	8	35,0	27,5	12,0	44	24	24	70	**GAI12SM**	400	400
	14	M 20×1,5	10	39,0	31,0	14,0	49	27	27	95	**GAI14SM**	400	400
	16	M 22×1,5	12	39,0	30,5	14,0	49	30	30	114	**GAI16SM**	400	400
	20	M 27×2,0	16	45,0	34,5	16,0	56	36	36	189	**GAI20SM**	315	315
	25	M 33×2,0	20	49,0	37,0	18,0	61	41	46	235	**GAI25SM**	315	315
	30	M 42×2,0	25	55,0	41,5	20,0	68	55	50	490	**GAI30SM**	315	315
	38	M 48×2,0	32	59,0	43,0	22,0	74	60	60	597	**GAI38SM**	250	250

[1]) Pressione indicata = Articolo disponibile

[3]) L = Serie leggera; [4]) S = Serie pesante

$$\frac{\text{PN (bar)}}{10} = \text{PN (MPa)}$$

Consegna senza dado né anello. Per informazioni sull'ordinazione di raccordi completi vedere pag. I7.

*Aggiungere i **suffissi** qui di seguito in base al materiale e alla superficie richiesti.

Suffissi codice di ordinazione		
Materiale	Suffisso superficie e materiale	Esempio
Acciaio, zincato, esente da CromoVI	CFX	GAI16SMCFX
Acciaio inossidabile	71X	GAI16SM71X

GAI-R Terminale diritto femmina

Fillettatura femmina BSPP (ISO 1179-1) / Estremità conica EO 24°

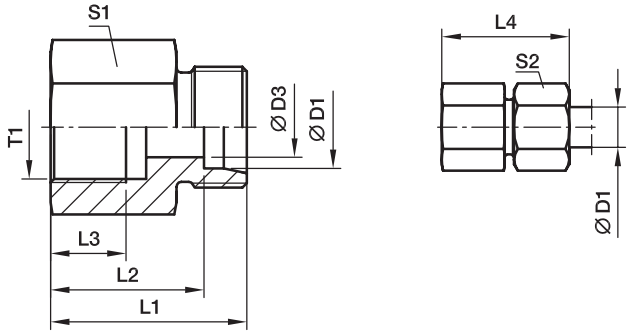

Serie	D1	T1	D3	L1	L2	L3	L4	S1	S2	Peso g/1 pezzo	Codice di ordinazione*	PN (bar)[1]) CF	71	MS
L[3])	06	G 1/8	4	26,0	19,0	8,0	34	14	14	18	**GAI06LR**	315	315	200
	06	G 1/4	4	31,0	24,0	12,0	39	19	14	39	**GAI06LR1/4**	315	315	200
	08	G 1/4	6	31,0	24,0	12,0	39	19	17	39	**GAI08LR**	315	315	200
	08	G 3/8	6	32,0	25,0	12,0	40	24	17	61	**GAI08LR3/8**	315	315	200
	08	G 1/2	6	36,0	29,0	14,0	44	27	17	80	**GAI08LR1/2**	315	315	200
	10	G 1/4	8	32,0	25,0	12,0	40	19	19	40	**GAI10LR**	315	315	200
	10	G 3/8	8	33,0	26,0	12,0	41	24	19	63	**GAI10LR3/8**	315	315	200
	10	G 1/2	8	37,0	30,0	14,0	45	27	19	81	**GAI10LR1/2**	315	315	200
	12	G 3/8	10	33,0	26,0	12,0	41	24	22	64	**GAI12LR**	315	315	200
	12	G 1/2	10	37,0	30,0	14,0	45	27	22	83	**GAI12LR1/2**	315	315	200
	15	G 1/2	12	38,0	31,0	14,0	46	27	27	87	**GAI15LR**	315	315	200
	18	G 1/2	15	38,0	30,5	14,0	47	27	32	89	**GAI18LR**	315	315	200
	18	G 3/8	15	34,0	26,5	12,0	43	27	32	95	**GAI18LR3/8**	315	315	200
	22	G 3/4	19	43,0	35,5	16,0	52	36	36	173	**GAI22LR**	160	160	100
	28	G 1	24	45,5	38,0	18,0	55	41	41	211	**GAI28LR**	160	160	100
	35	G 1 1/4	30	51,5	41,0	20,0	63	55	50	469	**GAI35LR**	160	160	100
	42	G 1 1/2	36	53,5	42,5	22,0	65	60	60	540	**GAI42LR**	160	160	100
S[4])	06	G 1/4	4	33,0	26,0	12,0	41	19	17	43	**GAI06SR**	400	400	
	08	G 1/4	5	33,0	26,0	12,0	41	19	19	47	**GAI08SR**	400	400	
	10	G 3/8	7	34,0	26,5	12,0	43	24	22	68	**GAI10SR**	400	400	
	12	G 3/8	8	34,0	26,5	12,0	43	24	24	71	**GAI12SR**	400	400	
	12	G 1/2	8	38,0	30,5	14,0	47	30	24	121	**GAI12SR1/2**	400	400	
	14	G 1/2	10	40,0	32,0	14,0	50	30	27	125	**GAI14SR**	400	400	
	16	G 1/2	12	40,0	31,5	14,0	50	30	30	126	**GAI16SR**	400	400	
	20	G 3/4	16	45,0	34,5	16,0	56	36	36	196	**GAI20SR**	315	315	
	25	G 1	20	49,5	37,5	18,0	62	41	46	246	**GAI25SR**	315	315	
	30	G 1 1/4	25	55,5	42,0	22,0	69	55	50	537	**GAI30SR**	315	315	
	38	G 1 1/2	32	59,5	43,5	22,0	74	60	60	649	**GAI38SR**	250	250	

[1]) Pressione indicata = Articolo disponibile

[3]) L = Serie leggera; [4]) S = Serie pesante

$\frac{\text{PN (bar)}}{10}$ = PN (MPa)

Consegna senza dado né anello. Per informazioni sull'ordinazione di raccordi completi vedere pag. I7.

Suffissi codice di ordinazione		
Materiale	Suffisso superficie e materiale	Esempio
Acciaio, zincato, esente da CromoVI	CFX	GAI16SRCFX
Acciaio inossidabile	71X	GAI16SR71X
Ottone	MSX	GAI16SRMSX

*Aggiungere i **suffissi** qui di seguito in base al materiale e alla superficie richiesti.

GAI-NPT Terminale diritto femmina

Filettatura femmina NPT (SAE 476) / Estremità conica EO 24°

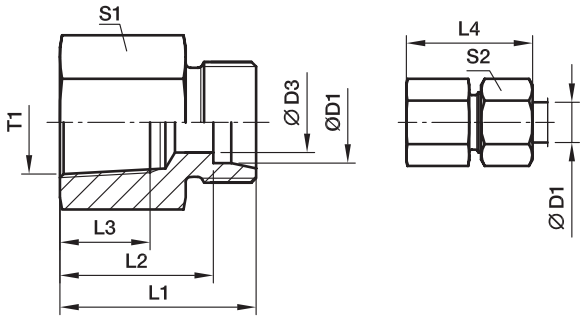

Serie	D1	T1	D3	L1	L2	L3	L4	S1	S2	Peso g/1 pezzo	Codice di ordinazione*	PN (bar)[1] CF	PN (bar)[1] 71
L[3])	06	1/8-27 NPT	4	26,0	19,0	11,6	34	14	14	19	**GAI06L1/8NPT**	315	315
	06	1/4-18 NPT	4	30,5	23,5	16,4	38	19	14	38	**GAI06L1/4NPT**	315	315
	08	1/4-18 NPT	6	30,5	23,5	16,4	38	19	17	39	**GAI08L1/4NPT**	315	315
	10	1/4-18 NPT	8	31,0	24,0	16,4	39	19	19	40	**GAI10L1/4NPT**	315	315
	12	3/8-18 NPT	10	34,0	27,0	17,4	42	24	22	69	**GAI12L3/8NPT**	315	315
	12	1/2-14 NPT	10	39,0	32,0	22,6	47	27	22	91	**GAI12L1/2NPT**	315	315
	15	1/2-14 NPT	12	40,0	33,0	22,6	48	27	27	96	**GAI15L1/2NPT**	315	315
	18	1/2-14 NPT	15	40,0	32,5	22,6	49	27	32	99	**GAI18L1/2NPT**	315	315
	22	3/4-14 NPT	19	43,0	35,5	23,1	52	36	36	184	**GAI22L3/4NPT**	160	160
	28	1-11,5 NPT	24	48,0	40,5	27,8	57	41	41	238	**GAI28L1NPT**	160	160
	35	1 1/4-11,5 NPT	30	51,0	40,5	28,3	62	55	50	424	**GAI35L11/4NPT**	160	160
	42	1 1/2-11,5 NPT	36	53,0	42,0	28,3	65	60	60	547	**GAI42L11/2NPT**	160	160
S[4])	06	1/8-27 NPT	4	29,0	22,0	11,6	36	14	17	25	**GAI06S1/8NPT**	400	400
	06	1/4-18 NPT	4	33,0	26,0	16,4	41	19	17	41	**GAI06S1/4NPT**	400	400
	08	1/4-18 NPT	5	33,0	26,0	16,4	41	19	19	42	**GAI08S1/4NPT**	400	400
	10	3/8-18 NPT	7	35,0	27,0	17,4	44	24	22	74	**GAI10S3/8NPT**	400	400
	12	1/4-18 NPT	8	32,5	25,0	16,4	41	22	24	81	**GAI12S1/4NPT**	400	400
	12	3/8-18 NPT	8	35,0	27,5	17,4	44	24	24	76	**GAI12S3/8NPT**	400	400
	12	1/2-14 NPT	8	41,0	33,5	22,6	50	27	24	101	**GAI12S1/2NPT**	400	400
	14	1/2-14 NPT	10	43,0	35,0	22,6	53	27	27	108	**GAI14S1/2NPT**	400	400
	16	1/2-14 NPT	12	43,0	34,5	22,6	50	27	30	111	**GAI16S1/2NPT**	400	400
	20	1/2-14 NPT	16	44,0	33,5	22,6	55	32	36	129	**GAI20S1/2NPT**	315	315
	20	3/4-14 NPT	16	46,0	35,5	23,1	57	36	36	214	**GAI20S3/4NPT**	315	315
	25	1-11,5 NPT	20	53,0	41,0	27,8	65	41	46	288	**GAI25S1NPT**	315	315
	30	1 1/4-11,5 NPT	25	57,0	43,5	28,3	70	55	50	559	**GAI30S11/4NPT**	315	315
	38	1 1/2-11,5 NPT	32	59,0	43,0	28,3	74	60	60	632	**GAI38S11/2NPT**	250	250

[1]) Pressione indicata = Articolo disponibile

[3]) L = Serie leggera; [4]) S = Serie pesante

$$\frac{\text{PN (bar)}}{10} = \text{PN (MPa)}$$

Consegna senza dado né anello. Per informazioni sull'ordinazione di raccordi completi vedere pag. I7.

*Aggiungere i **suffissi** qui di seguito in base al materiale e alla superficie richiesti.

Suffissi codice di ordinazione		
Materiale	Suffisso superficie e materiale	Esempio
Acciaio, zincato, esente da CromoVI	CFX	GAI16S1/2NPTCFX
Acciaio inossidabile	71X	GAI16S1/2NPT71X

RI-ED Raccordo riduzione/espansione filettatura

Filettatura maschio BSPP – Guarnizione ED (ISO 1179) / Filettatura femmina BSPP (ISO 1179-1)

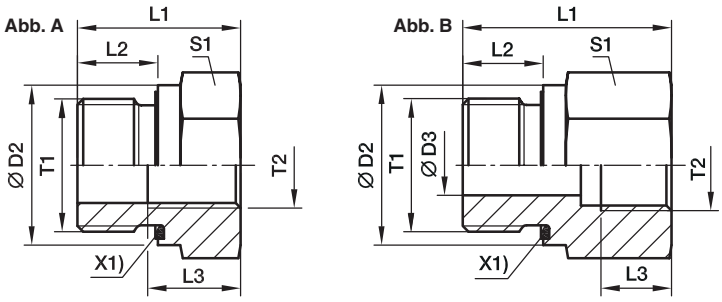

X1) Guarnizione Eolastic ED

Terminale maschio T1	Terminale femmina T2	D2	D3	L1	L2	L3	S1	Fig.	Peso g/1 pezzo	Codice di ordinazione*	PN (bar)[1] CF	PN (bar)[1] 71
G 1/8 A	G 1/4	14	4	31,0	8	12,0	19	B	41	**RI1/8EDX1/4**	400	400
G 1/8 A	G 3/8	14	4	32,0	8	12,0	24	B	63	**RI1/8EDX3/8**	400	400
G 1/4 A	G 1/8	19	5	29,0	12	8,0	19	B	41	**RI1/4EDX1/8**	400	400
G 1/4 A	G 3/8	19	5	36,0	12	12,0	24	B	69	**RI1/4EDX3/8**	400	400
G 1/4 A	G 1/2	19	5	40,0	12	14,0	30	B	120	**RI1/4EDX1/2**	400	400
G 1/4 A	G 3/4	19	5	43,0	12	16,0	36	B	171	**RI1/4EDX3/4**	400	400
G 3/8 A	G 1/8	22		22,5	12	8,0	22	A	38	**RI3/8EDX1/8**	400	400
G 3/8 A	G 1/4	22	8	36,0	12	12,0	22	B	68	**RI3/8EDX1/4**	400	400
G 3/8 A	G 1/2	22	8	41,0	12	14,0	30	B	124	**RI3/8EDX1/2**	400	400
G 3/8 A	G 3/4	22	8	44,0	12	16,0	36	B	182	**RI3/8EDX3/4**	315	315
G 1/2 A	G 1/8	27		24,0	14	8,0	27	A	65	**RI1/2EDX1/8**	400	400
G 1/2 A	G 1/4	27		24,0	14	12,0	27	A	56	**RI1/2EDX1/4**	400	400
G 1/2 A	G 3/8	27	12	37,0	14	12,0	27	B	95	**RI1/2EDX3/8**	400	400
G 1/2 A	G 3/4	27	12	46,0	14	16,0	36	B	183	**RI1/2EDX3/4**	315	315
G 1/2 A	G 1	27	12	49,0	14	18,0	41	B	232	**RI1/2EDX1**	315	315
G 1/2 A	G 1 1/4	27	10	53,0	14	20,0	55	B	481	**RI1/2EDX11/4**	315	315
G 3/4 A	G 1/4	32		26,0	16	12,0	32	A	103	**RI3/4EDX1/4**	315	315
G 3/4 A	G 3/8	32		26,0	16	12,0	32	A	86	**RI3/4EDX3/8**	315	315
G 3/4 A	G 1/2	32	16	43,0	16	14,0	32	B	156	**RI3/4EDX1/2**	315	315
G 3/4 A	G 1	32	16	51,0	16	18,0	41	B	237	**RI3/4EDX1**	315	315
G 3/4 A	G 1 1/4	32	16	55,0	16	20,0	55	B	486	**RI3/4EDX11/4**	315	315
G 3/4 A	G 1 1/2	32	16	57,0	16	22,0	60	B	561	**RI3/4EDX11/2**	250	250
G 1 A	G 1/4	40		29,0	18	12,0	41	A	197	**RI1EDX1/4**	315	315
G 1 A	G 3/8	40		29,0	18	12,0	41	A	179	**RI1EDX3/8**	315	315
G 1 A	G 1/2	40		29,0	18	14,0	41	A	153	**RI1EDX1/2**	315	315
G 1 A	G 3/4	40	20	49,0	18	16,0	41	B	290	**RI1EDX3/4**	315	315
G 1 A	G 1 1/4	40	20	57,0	18	20,0	55	B	503	**RI1EDX11/4**	315	315
G 1 A	G 1 1/2	40	20	59,0	18	22,0	60	B	585	**RI1EDX11/2**	250	250
G 1 1/4 A	G 1/2	50		32,0	20	14,0	50	A	313	**RI11/4EDX1/2**	315	315
G 1 1/4 A	G 3/4	50		32,0	20	16,0	50	A	393	**RI11/4EDX3/4**	315	315
G 1 1/4 A	G 1	50	25	52,0	20	18,0	50	B	469	**RI11/4EDX1**	315	315
G 1 1/4 A	G 1 1/2	50	25	60,0	20	22,0	60	B	624	**RI11/4EDX11/2**	250	250
G 1 1/2 A	G 1/2	55		36,0	22	14,0	55	A	470	**RI11/2EDX1/2**	250	250
G 1 1/2 A	G 3/4	55		36,0	22	16,0	55	A	415	**RI11/2EDX3/4**	250	250
G 1 1/2 A	G 1	55		36,0	22	18,0	55	A	338	**RI11/2EDX1**	250	250
G 1 1/2 A	G 1 1/4	55	32	58,0	22	20,0	55	B	542	**RI11/2EDX11/4**	250	250
G 2 A	G 1 1/2	75	40	65,0	24	22,0	75	B	1309	**RI2EDX11/2**	160	

[1]) Pressione indicata = Articolo disponibile

$\frac{\text{PN (bar)}}{10}$ = PN (MPa)

Per informazioni sui materiali di tenuta alternativi vedere pag. I7.

*Aggiungere i **suffissi** qui di seguito in base al materiale e alla superficie richiesti.

Suffissi codice di ordinazione			
Materiale	Suffisso superficie e materiale	Esempio	Materiale di tenuta standard (non occorre suffisso aggiuntivo)
Acciaio, zincato, esente da CromoVI	CF	RI1EDX1/2CF	NBR
Acciaio inossidabile	71	RI1EDX1/271	VIT

RI Raccordo riduzione/espansione filettatura

Filettatura maschio BSPP – bordo di tenuta metallico (ISO 1179) /
Filettatura femmina BSPP (ISO 1179-1)

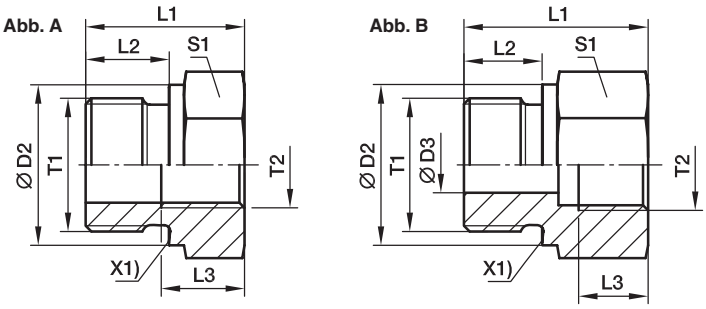

X1) Bordo di tenuta metallico

Terminale maschio T1	Terminale femmina T2	D2	D3	L1	L2	L3	S1	Fig.	Peso g/1 pezzo	Codice di ordinazione*	PN (bar)[1] CF	71	MS
G 1/8 A	G 1/4	14	4	31,0	8	12,0	19	B	42	**RI1/8X1/4**	400	400	250
G 1/8 A	G 3/8	14	4	32,0	8	12,0	24	B	63	**RI1/8X3/8**	400	400	250
G 1/4 A	G 1/8	18	5	28,0	12	8,0	19	B	38	**RI1/4X1/8**	400	400	250
G 1/4 A	G 3/8	18	5	36,0	12	12,0	24	B	69	**RI1/4X3/8**	400	400	250
G 1/4A	G 1/2	18	5	40,0	12	14,0	30	B	116	**RI1/4X1/2**	400	400	250
G 1/4 A	G 3/4	18	5	43,0	12	16,0	36	B	170	**RI1/4X3/4**	315	315	200
G 3/8 A	G 1/8	22		22,5	12	8,0	22	A	39	**RI3/8X1/8**	400	400	250
G 3/8 A	G 1/4	22	8	36,0	12	12,0	22	B	68	**RI3/8X1/4**	400	400	250
G 3/8 A	G 1/2	22	8	41,0	12	14,0	30	B	125	**RI3/8X1/2**	400	400	250
G 3/8 A	G 3/4	22	8	44,0	12	16,0	36	B	183	**RI3/8X3/4**	315	315	200
G 1/2 A	G 1/8	26		24,0	14	8,0	27	A	66	**RI1/2X1/8**	400	400	250
G 1/2 A	G 1/4	26		24,0	14	12,0	27	A	56	**RI1/2X1/4**	315	315	200
G 1/2 A	G 3/8	26	12	37,0	14	12,0	27	B	94	**RI1/2X3/8**	315	315	200
G 1/2 A	G 3/4	26	12	46,0	14	16,0	36	B	182	**RI1/2X3/4**	315	315	200
G 1/2 A	G 1	26	12	49,0	14	18,0	41	B	221	**RI1/2X1**	315	315	200
G 1/2 A	G 1 1/4	26	10	53,0	14	20,0	55	B	482	**RI1/2X11/4**	160	160	
G 3/4 A	G 1/4	32		26,0	16	12,0	32	A	103	**RI3/4X1/4**	315	315	200
G 3/4 A	G 3/8	32		26,0	16	12,0	32	A	87	**RI3/4X3/8**	315	315	200
G 3/4 A	G 1/2	32	16	40,0	16	14,0	32	B	143	**RI3/4X1/2**	315	315	200
G 3/4 A	G 1	32	16	51,0	16	18,0	41	B	235	**RI3/4X1**	315	315	200
G 3/4 A	G 1 1/4	32	16	55,0	16	20,0	55	B	481	**RI3/4X11/4**	160	160	
G 3/4 A	G 1 1/2	32	16	57,0	16	22,0	60	B	560	**RI3/4X11/2**	160	160	
G 1 A	G 1/4	39		29,0	18	12,0	41	A	195	**RI1X1/4**	315	315	
G 1 A	G 3/8	39		29,0	18	12,0	41	A	179	**RI1X3/8**	315	315	200
G 1 A	G 1/2	39		29,0	18	14,0	41	A	157	**RI1X1/2**	315	315	200
G 1 A	G 3/4	39	20	47,0	18	16,0	41	B	278	**RI1X3/4**	315	315	200
G 1 A	G 1 1/4	39	20	57,0	18	20,0	55	B	530	**RI1X11/4**	160	160	100
G 1 A	G 1 1/2	39	20	59,0	18	22,0	60	B	585	**RI1X11/2**	160	160	100
G 1 1/4 A	G 1/2	49		32,0	20	14,0	50	A	308	**RI11/4X1/2**	160	160	100
G 1 1/4 A	G 3/4	49		32,0	20	16,0	50	A	267	**RI11/4X3/4**	160	160	100
G 1 1/4 A	G 1	49	25	52,0	20	18,0	50	B	458	**RI11/4X1**	160	160	100
G 1 1/4 A	G 1 1/2	49	25	60,0	20	22,0	60	B	616	**RI11/4X11/2**	160	160	100
G 1 1/2 A	G 1/2	55		36,0	22	14,0	55	A	477	**RI11/2X1/2**	160	160	100
G 1 1/2 A	G 3/4	55		36,0	22	16,0	55	A	402	**RI11/2X3/4**	160	160	100
G 1 1/2 A	G 1	55		36,0	22	18,0	55	A	337	**RI11/2X1**	160	160	100
G 1 1/2 A	G 1 1/4	55	32	58,0	22	20,0	55	B	542	**RI11/2X11/4**	160	160	100
G 2 A	G 1 1/2	68	40	62,0	24	22,0	70	B	990	**RI2X11/2**	160		

[1]) Pressione indicata = Articolo disponibile

$\frac{\text{PN (bar)}}{10}$ = PN (MPa)

*Aggiungere i **suffissi** qui di seguito in base al materiale e alla superficie richiesti.

Suffissi codice di ordinazione		
Materiale	Suffisso superficie e materiale	Esempio
Acciaio, zincato, esente da CromoVI	CFX	RI1X1/2CFX
Acciaio inossidabile	71X	RI1X1/271X
Ottone	MSX	RI1X1/2MSX

MAV Connettore per manometro

Filettatura femmina BSPP / Estremità conica EO 24°

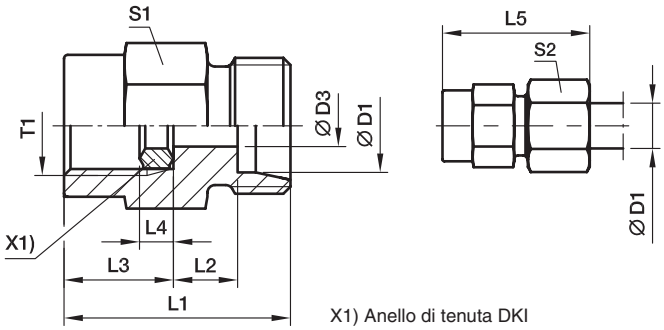

X1) Anello di tenuta DKI

Serie	D1	T1	D3	L1	L2	L3	L4	L5	S1	S2	Peso g/1 pezzo	Codice di ordinazione*	PN (bar)[1]) CF	71	MS
LL[2])	04	G 1/4	2,5	27	8,5	14,5	4,5	33	19	10	33	**MAV04LLROMD**	100		
L[3])	06	G 1/4	2,5	29	7,5	14,5	4,5	37	19	14	37	**MAV06LROMD**	315	315	200
	08	G 1/4	5,5	29	7,5	14,5	4,5	37	19	17	38	**MAV08LROMD**	315	315	200
	10	G 1/4	5,5	30	8,5	14,5	4,5	38	19	19	41	**MAV10LROMD**	315	315	200
	12	G 1/4	5,5	30	8,5	14,5	4,5	38	19	22	43	**MAV12LROMD**	315	315	200
S[4])	06	G 1/2	3,5	38	11,0	20,0	5,0	46	27	17	86	**MAV06SROMD**	630	630	400
	08	G 1/2	3,5	38	11,0	20,0	5,0	46	27	19	86	**MAV08SROMD**	630	630	400
	10	G 1/2	7,5	38	10,5	20,0	5,0	47	27	22	88	**MAV10SROMD**	630	630	400
	12	G 1/2	7,5	38	10,5	20,0	5,0	47	27	24	93	**MAV12SROMD**	630	630	400

[1]) Pressione indicata = Articolo disponibile

[2]) LL = Serie ultraleggera; [3]) L = Serie leggera; [4]) S = Serie pesante

$\frac{\text{PN (bar)}}{10}$ = PN (MPa)

Consegna senza dado né anello. Per informazioni sull'ordinazione di raccordi completi vedere pag. I7.

*Aggiungere i **suffissi** qui di seguito in base al materiale e alla superficie richiesti.

Suffissi codice di ordinazione		
Materiale	Suffisso superficie e materiale	Esempio
Acciaio, zincato, esente da CromoVI	CF	MAV10SROMDCF
Acciaio inossidabile	71	MAV10SROMD71
Ottone	MS	MAV10SROMDMS

MAVE Connettore per manometro con dado girevole

Filettatura femmina BSPP / Dado girevole EO 24° DKO

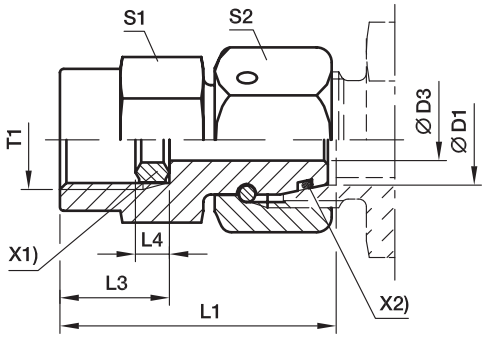

X1) Anello di tenuta DKI
X2) O-ring OR

Serie	D1	T1	D3	L1	L3	L4	S1	S2	Peso g/1 pezzo	Codice di ordinazione*	PN (bar)[1] CF	PN (bar)[1] 71
L[3])	06	G 1/4	2,5	35,5	14,5	4,5	19	14	46	**MAVE06LR**	315	315
	08	G 1/4	4,0	35,5	14,5	4,5	19	17	52	**MAVE08LR**	315	315
	10	G 1/4	5,5	36,0	14,5	4,5	19	19	59	**MAVE10LR**	315	315
	12	G 1/4	5,5	36,0	14,5	4,5	19	22	70	**MAVE12LR**	315	315
S[4])	06	G 1/2	2,5	42,5	20,0	5,0	27	17	95	**MAVE06SR**	630	630
	06	G 1/4	2,5	35,5	14,5	4,5	19	17	52	**MAVE06SR1/4**	630	630
	08	G 1/2	4,0	43,0	20,0	5,0	27	19	100	**MAVE08SR**	630	630
	08	G 1/4	4,0	35,5	14,5	4,5	19	19	58	**MAVE08SR1/4**	630	630
	10	G 1/2	6,0	43,5	20,0	5,0	27	22	109	**MAVE10SR**	630	630
	10	G 1/4	7,0	39,0	14,5	4,5	19	22	67	**MAVE10SR1/4**	630	630
	12	G 1/2	7,0	45,0	20,0	5,0	27	24	125	**MAVE12SR**	630	630
	12	G 1/4	7,0	39,0	14,5	4,5	19	24	83	**MAVE12SR1/4**	630	630

[1]) Pressione indicata = Articolo disponibile

[3]) L = Serie leggera; [4]) S = Serie pesante

$\frac{\text{PN (bar)}}{10}$ = PN (MPa)

Per informazioni sull'ordinazione di materiali di tenuta alternativi vedere pag. I7.

*Aggiungere i **suffissi** qui di seguito in base al materiale e alla superficie richiesti.

Suffissi codice di ordinazione			
Materiale	Suffisso superficie e materiale	Esempio	Materiale di tenuta standard (non occorre suffisso aggiuntivo)
Acciaio, zincato, esente da CromoVI	CF	MAVE10SRCF	NBR
Acciaio inossidabile	71	MAVE10SR71	VIT

ROV Tappo protettivo per estremità tubi

Estremità conica EO 24°

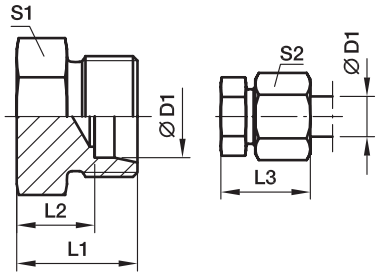

Serie	D1	L1	L2	L3	S1	S2	Peso g/1 pezzo	Codice di ordinazione*	PN (bar)[1]) CF	PN (bar)[1]) 71
L[3])	06	14	7,0	22	12	14	8	**ROV06L**	315	315
	08	15	8,0	23	14	17	13	**ROV08L**	315	315
	10	16	9,0	24	17	19	17	**ROV10L**	315	315
	12	17	10,0	25	19	22	24	**ROV12L**	315	315
	15	18	11,0	26	24	27	41	**ROV15L**	315	315
	18	19	11,5	28	27	32	56	**ROV18L**	315	315
	22	21	13,5	30	32	36	84	**ROV22L**	160	160
	28	22	14,5	31	41	41	138	**ROV28L**	160	160
	35	25	14,5	36	46	50	203	**ROV35L**	160	160
	42	27	16,0	39	55	60	318	**ROV42L**	160	160
S[4])	06	18	11,0	26	14	17	17	**ROV06S**	630	630
	08	20	13,0	28	17	19	28	**ROV08S**	630	630
	10	20	12,5	29	19	22	33	**ROV10S**	630	630
	12	22	14,5	31	22	24	50	**ROV12S**	630	630
	14	24	16,0	34	24	27	62	**ROV14S**	630	630
	16	24	15,5	34	27	30	75	**ROV16S**	400	400
	20	28	17,5	39	32	36	125	**ROV20S**	400	400
	25	32	20,0	44	41	46	229	**ROV25S**	400	400
	30	34	20,5	47	46	50	310	**ROV30S**	400	400
	38	39	23,0	54	55	60	508	**ROV38S**	315	315

[1]) Pressione indicata = Articolo disponibile

[3]) L = Serie leggera: [4]) S = Serie pesante

$\frac{\text{PN (bar)}}{10}$ = PN (MPa)

Consegna senza dado né anello. Per informazioni sull'ordinazione di raccordi completi vedere pag. I7.

*Aggiungere i **suffissi** qui di seguito in base al materiale e alla superficie richiesti.

Suffissi codice di ordinazione		
Materiale	Suffisso superficie e materiale	Esempio
Acciaio, zincato, esente da CromoVI	CFX	ROV16SCFX
Acciaio inossidabile	71X	ROV16S71X

VSTI M-OR Tappo protettivo per connessioni

Filettatura maschio metrica – O-ring (ISO 6149)

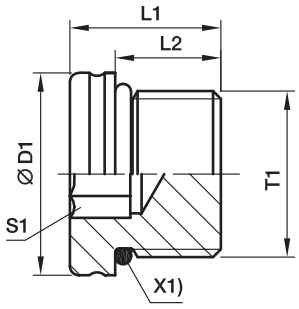

X1) O-ring OR

T1	D1	L1	L2	S1	Peso g/1 pezzo	Codice di ordinazione*	PN (bar)[1] CF
M 08×1,0	12	13,0	9,5	4	6	**VSTI8X1OR**	630
M 10×1,0	13	13,5	9,5	5	8	**VSTI10X1OR**	630
M 12×1,5	17	15,0	11,0	6	14	**VSTI12X1.5OR**	630
M 14×1,5	19	16,0	11,0	6	20	**VSTI14X1.5OR**	630
M 16×1,5	21	17,5	12,5	8	26	**VSTI16X1.5OR**	630
M 18×1,5	23	19,0	14,0	8	37	**VSTI18X1.5OR**	630
M 22×1,5	27	20,0	15,0	10	58	**VSTI22X1.5OR**	630
M 26×1,5	31	21,0	16,0	12	77	**VSTI26X1.5OR**	400
M 27×2,0	32	23,5	18,5	12	95	**VSTI27X2OR**	400
M 33×2,0	38	25,0	18,5	14	148	**VSTI33X2OR**	400
M 42×2,0	48	25,5	19,0	22	233	**VSTI42X2OR**	400
M 48×2,0	55	28,0	21,5	24	336	**VSTI48X2OR**	400

[1]) Pressione indicata = Articolo disponibile

$\frac{\text{PN (bar)}}{10}$ = PN (MPa)

Per informazioni sull'ordinazione di materiali di tenuta alternativi vedere pag. I7.

*Aggiungere i **suffissi** qui di seguito in base al materiale e alla superficie richiesti.

Suffissi codice di ordinazione			
Materiale	Suffisso superficie e materiale	Esempio	Materiale di tenuta standard (non occorre suffisso aggiuntivo)
Acciaio, zincato, esente da CromoVI	CF	VSTI18X1.5ORCF	NBR

VSTI M/R-ED Tappo protettivo per connessioni

Filettatura maschio metrica – Guarnizione ED (ISO 9974)
Filettatura maschio BSPP – Guarnizione ED (ISO 1179)

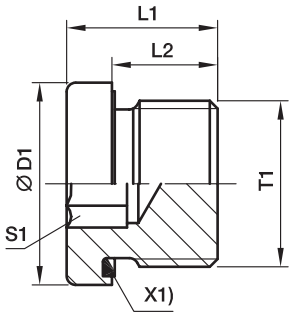

X1) Guarnizione Eolastic ED

Filett. maschio metrica parallela T1	Filettatura BSP terminale maschio T1	D1	L1	L2	S1	Peso g/1 pezzo	Codice di ordinazione*	Codice di ordinazione*	PN (bar)[1]) CF	PN (bar)[1]) 71
M 10×1,0	G 1/8 A	14,0	12,3	8	5	8	**VSTI10X1ED**	**VSTI1/8ED**	400	400
M 12×1,5		17,0	17,3	12	6	14	**VSTI12X1.5ED**		400	400
M 14×1,5	G 1/4 A	19,0	17,3	12	6	20	**VSTI14X1.5ED**	**VSTI1/4ED**	400	400
M 16×1,5	G 3/8 A	22,0	17,3	12	8	25	**VSTI16X1.5ED**	**VSTI3/8ED**	400	400
M 18×1,5		24,0	17,3	12	8	32	**VSTI18X1.5ED**		400	400
M 20×1,5		26,0	19,3	14	10	42	**VSTI20X1.5ED**		400	400
M 22×1,5	G 1/2 A	27,0	19,3	14	10	51	**VSTI22X1.5ED**	**VSTI1/2ED**	400	400
M 26×1,5		32,0	21,3	16	12	78	**VSTI26X1.5ED**		400	400
M 27×2,0	G 3/4 A	32,0	21,3	16	12	79	**VSTI27X2ED**	**VSTI3/4ED**	400	400
M 33×2,0	G 1 A	40,0	22,8	16	17	130	**VSTI33X2ED**	**VSTI1ED**	400	400
M 42×2,0	G 1 1/4 A	50,0	22,8	16	22	198	**VSTI42X2ED**	**VSTI11/4ED**	315	315
M 48×2,0	G 1 1/2 A	55,0	22,8	16	24	263	**VSTI48X2ED**	**VSTI11/2ED**	315	315

[1]) Pressione indicata = Articolo disponibile

$$\frac{\text{PN (bar)}}{10} = \text{PN (MPa)}$$

Per informazioni sull'ordinazione di materiali di tenuta alternativi vedere pag. I7.

*Aggiungere i **suffissi** qui di seguito in base al materiale e alla superficie richiesti.

Suffissi codice di ordinazione			
Materiale	Suffisso superficie e materiale	Esempio	Materiale di tenuta standard (non occorre suffisso aggiuntivo)
Acciaio, zincato, esente da CromoVI	CF	VSTI1/2EDCF	NBR
Acciaio inossidabile	71	VSTI1/2ED71	VIT

VKA Tappo protettivo per coni

Dado girevole EO 24° DKO

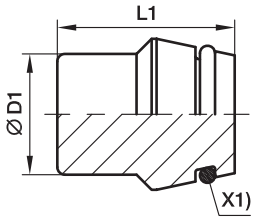

X1) O-ring OR

Serie	D1	L1	Peso g/1 pezzo	Codice di ordinazione*	PN (bar)[1] CF	71	MS
L[3])	06	18,5	6	**VKA06**	500	315	200
	08	18,5	9	**VKA08**	500	315	200
	10	20,0	15	**VKA10**	500	315	200
	12	20,5	21	**VKA12**	400	315	200
	15	20,5	32	**VKA15**	400	315	200
	18	22,5	49	**VKA18**	400	315	200
	22	25,0	80	**VKA22**	250	160	100
	28	25,5	131	**VKA28**	250	160	100
	35	30,0	240	**VKA35**	250	160	100
	42	30,0	343	**VKA42**	250	160	100
S[4])	06	18,5	6	**VKA06**	800	630	400
	08	18,5	9	**VKA08**	800	630	400
	10	20,0	15	**VKA10**	800	630	400
	12	20,5	21	**VKA12**	630	630	400
	14	22,5	30	**VKA14**	630	630	400
	16	23,5	40	**VKA16**	630	400	250
	20	28,5	78	**VKA20**	420	400	250
	25	29,0	120	**VKA25**	420	400	250
	30	30,5	180	**VKA30**	420	400	250
	38	33,0	309	**VKA38**	420	315	200

[1]) Pressione indicata = Articolo disponibile

[3]) L = Serie leggera; [4]) S = Serie pesante

$\frac{\text{PN (bar)}}{10}$ = PN (MPa)

Per informazioni sull'ordinazione di materiali di tenuta alternativi vedere pag. I7.

Suffissi codice di ordinazione			
Materiale	Suffisso superficie e materiale	Esempio	Materiale di tenuta standard (non occorre suffisso aggiuntivo)
Acciaio, zincato, esente da CromoVI	CF	VKA16CF	NBR
Acciaio inossidabile	71	VKA1671	VIT
Ottone	MS	VKA16MS	NBR

*Aggiungere i **suffissi** qui di seguito in base al materiale e alla superficie richiesti.

VKAM Tappo protettivo con dado per coni

Dado girevole EO 24° DKO

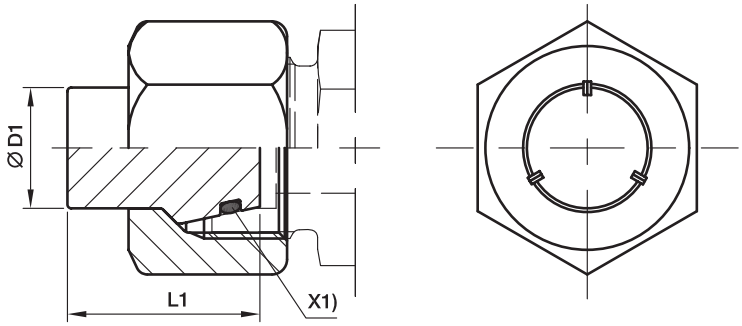

X1) O-ring OR

Serie	D1	L1	Peso g/1 pezzo	Codice di ordinazione*	PN (bar)[1] CF	PN (bar)[1] 71
L[3])	06	18,5	15	**VKAM06L**	500	315
	08	18,5	24	**VKAM08L**	500	315
	10	20,0	33	**VKAM10L**	500	315
	12	20,5	46	**VKAM12L**	400	315
	15	20,5	73	**VKAM15L**	400	315
	18	22,5	111	**VKAM18L**	400	315
	22	25,0	162	**VKAM22L**	250	160
	28	25,5	220	**VKAM28L**	250	160
	35	30,0	376	**VKAM35L**	250	160
	42	30,0	558	**VKAM42L**	250	160
S[4])	06	18,5	23	**VKAM06S**	800	630
	08	18,5	29	**VKAM08S**	800	630
	10	20,0	46	**VKAM10S**	800	630
	12	20,5	55	**VKAM12S**	630	630
	14	22,5	83	**VKAM14S**	630	630
	16	23,5	106	**VKAM16S**	630	400
	20	28,5	180	**VKAM20S**	420	400
	25	29,0	322	**VKAM25S**	420	400
	30	30,5	398	**VKAM30S**	420	400
	38	33,0	647	**VKAM38S**	420	315

[1]) Pressione indicata = Articolo disponibile

[3]) L = Serie leggera; [4]) S = Serie pesante

$$\frac{\text{PN (bar)}}{10} = \text{PN (MPa)}$$

Per informazioni sull'ordinazione di materiali di tenuta alternativi vedere pag. I7.

*Aggiungere i **suffissi** qui di seguito in base al materiale e alla superficie richiesti.

Suffissi codice di ordinazione			
Materiale	Suffisso superficie e materiale	Esempio	Materiale di tenuta standard (non occorre suffisso aggiuntivo)
Acciaio, zincato, esente da CromoVI	CF	VKAM16SCF	NBR
Acciaio inossidabile	71	VKAM16S71	VIT

BUZ Tappo protettivo per coni

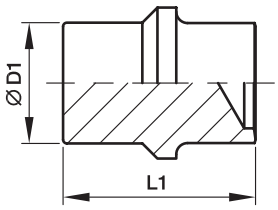

Serie	D1	L1	Peso g/1 pezzo	Codice di ordinazione*	PN (bar)[1]) CF	71	MS
L[3])	06	19,5	5	**BUZ06L**	315	315	200
	08	19,5	8	**BUZ08L**	315	315	200
	10	21,0	13	**BUZ10L**	315	315	200
	12	21,8	20	**BUZ12L**	315	315	200
	15	22,0	30	**BUZ15L**	315	315	200
	18	24,0	45	**BUZ18L**	315	315	200
	22	26,0	74	**BUZ22L**	160	160	100
	28	26,5	117	**BUZ28L**	160	160	100
	35	32,0	217	**BUZ35L**	160	160	100
	42	32,5	308	**BUZ42L**	160	160	100
S[4])	06	19,5	5	**BUZ06L**	630	630	400
	08	19,5	8	**BUZ08L**	630	630	400
	10	21,0	13	**BUZ10L**	630	630	400
	12	21,8	20	**BUZ12L**	630	630	400
	14	23,5	28	**BUZ14S**	630	630	400
	16	25,5	39	**BUZ16S**	400	400	250
	20	30,5	73	**BUZ20S**	400	400	250
	25	32,5	119	**BUZ25S**	400	400	250
	30	35,5	181	**BUZ30S**	400	400	250
	38	40,0	325	**BUZ38S**	315	315	200

[1]) Pressione indicata = Articolo disponibile
[3]) L = Serie leggera; [4]) S = Serie pesante

$\frac{\text{PN (bar)}}{10} = \text{PN (MPa)}$

*Aggiungere i **suffissi** qui di seguito in base al materiale e alla superficie richiesti.

Suffissi codice di ordinazione		
Materiale	Suffisso superficie e materiale	Esempio
Acciaio, zincato, esente da CromoVI	CFX	BUZ16SCFX
Acciaio inossidabile	71X	BUZ16S71X
Ottone	MSX	BUZ16SMSX

BUZM Tappo protettivo con dado per coni

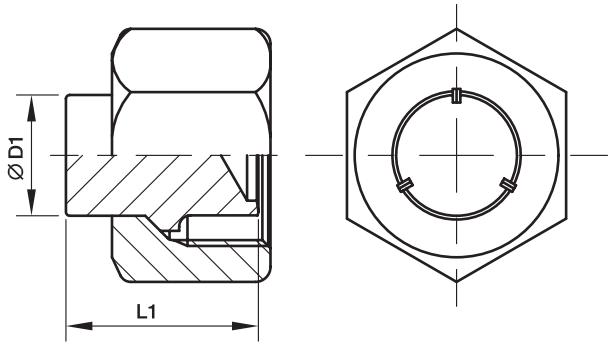

Serie	D1	L1	Peso g/1 pezzo	Codice di ordinazione*	PN (bar)[1] CF	PN (bar)[1] 71
L[3])	06	19,5	15	**BUZM06L**	315	315
	08	19,5	23	**BUZM08L**	315	315
	10	21,0	31	**BUZM10L**	315	315
	12	21,8	45	**BUZM12L**	315	315
	15	22,0	71	**BUZM15L**	315	315
	18	24,0	107	**BUZM18L**	315	315
	22	26,0	156	**BUZM22L**	160	160
	28	26,5	206	**BUZM28L**	160	160
	35	32,0	354	**BUZM35L**	160	160
	42	32,5	524	**BUZM42L**	160	160
S[4])	06	19,5	23	**BUZM06S**	630	630
	08	19,5	28	**BUZM08S**	630	630
	10	21,0	44	**BUZM10S**	630	630
	12	21,8	54	**BUZM12S**	630	630
	14	23,5	81	**BUZM14S**	630	630
	16	25,5	105	**BUZM16S**	400	400
	20	30,5	176	**BUZM20S**	400	400
	25	32,5	321	**BUZM25S**	400	400
	30	35,5	399	**BUZM30S**	400	400
	38	40,0	664	**BUZM38S**	315	315

[1]) Pressione indicata = Articolo disponibile

[3]) L = Serie leggera; [4]) S = Serie pesante

$\frac{\text{PN (bar)}}{10} = \text{PN (MPa)}$

*Aggiungere i **suffissi** qui di seguito in base al materiale e alla superficie richiesti.

Suffissi codice di ordinazione		
Materiale	Suffisso superficie e materiale	Esempio
Acciaio, zincato, esente da CromoVI	CF	BUZM16SCF
Acciaio inossidabile	71	BUZM16S71

GM Dado di bloccaggio per raccordi passaparatia

Per raccordi passaparatia SV e WSV

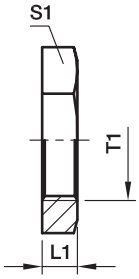

Serie	Diam. est. tubo	T1	L1	S1	Peso g/1 pezzo	Codice di ordinazione Acciaio CF	Acciaio inossidabile 71	Ottone MS
L[3])	06	M 12×1,5	6	17	7	**GM06LCFX**	**GM06L71X**	**GM06LMSX**
	08	M 14×1,5	6	19	8	**GM08LCFX**	**GM08L71X**	**GM08LMSX**
	10	M 16×1,5	6	22	11	**GM10LCFX**	**GM10L71X**	**GM10LMSX**
	12	M 18×1,5	6	24	12	**GM12LCFX**	**GM12L71X**	**GM12LMSX**
	15	M 22×1,5	7	30	23	**GM15LCFX**	**GM15L71X**	**GM15LMSX**
	18	M 26×1,5	8	36	37	**GM18LCFX**	**GM18L71X**	**GM18LMSX**
	22	M 30×2,0	8	41	46	**GM22LCFX**	**GM22L71X**	**GM22LMSX**
	28	M 36×2,0	9	46	58	**GM28LCFX**	**GM28L71X**	**GM28LMSX**
	35	M 45×2,0	9	55	71	**GM35LCFX**	**GM35L71X**	**GM35LMSX**
	42	M 52×2,0	10	65	123	**GM42LCFX**	**GM42L71X**	**GM42LMSX**
S[4])	06	M 14×1,5	6	19	8	**GM08LCFX**	**GM08L71X**	**GM06LMSX**
	08	M 16×1,5	6	22	11	**GM10LCFX**	**GM10L71X**	**GM10LMSX**
	10	M 18×1,5	6	24	12	**GM12LCFX**	**GM12L71X**	**GM12LMSX**
	12	M 20×1,5	6	27	15	**GM12SCFX**	**GM12S71X**	**GM12SMSX**
	14	M 22×1,5	7	30	23	**GM15LCFX**	**GM15L71X**	**GM15LMSX**
	16	M 24×1,5	7	32	24	**GM16SCFX**	**GM16S71X**	**GM16SMSX**
	20	M 30×2,0	8	41	46	**GM22LCFX**	**GM22L71X**	**GM22LMSX**
	25	M 36×2,0	9	46	58	**GM28LCFX**	**GM28L71X**	**GM28LMSX**
	30	M 42×2,0	9	50	58	**GM30SCFX**	**GM30S71X**	**GM30SMSX**
	38	M 52×2,0	10	65	123	**GM42LCFX**	**GM42L71X**	**GM42LMSX**

[3]) L = Serie leggera: [4]) S = Serie pesante

VH Ghiera di rinforzo

Per tubature metalliche con pareti sottili

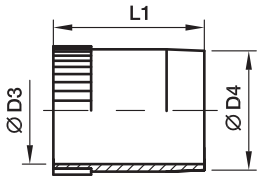

Diam. int. tubo	D3	D4	L1	Peso g/1 pezzo	Codice di ordinazione Acciaio CF	Acciaio inossidabile 71	Ottone MS
4,00	2,6	3,8	14,0	0,7	**VH04CFX**	**VH0471X**	**VH04MSX**
4,50	3,1	4,3	14,0	0,8	**VH04.5CFX**	**VH04.571X**	**VH04.5MSX**
5,00	3,6	4,8	14,0	0,8	**VH05CFX**	**VH0571X**	**VH05MSX**
6,00	4,6	5,8	14,0	1,0	**VH06CFX**	**VH0671X**	**VH06MSX**
6,50	5,1	6,3	14,0	1,0	**VH06.5CFX**	**VH06.571X**	**VH06.5MSX**
7,00	5,6	6,8	15,5	1,3	**VH07CFX**	**VH0771X**	**VH07MSX**
8,00	6,6	7,8	15,5	1,6	**VH08CFX**	**VH0871X**	**VH08MSX**
9,00	7,6	8,8	15,5	1,8	**VH09CFX**	**VH0971X**	**VH09MSX**
10,00	8,6	9,8	15,5	2,1	**VH10CFX**	**VH1071X**	**VH10MSX**
10,05	8,6	9,8	15,5	2,1	**VH10.05CFX**	**VH10.0571X**	**VH10.05MSX**
10,50	9,1	10,3	15,5	2,3	**VH10.5CFX**	**VH10.571X**	**VH10.5MSX**
11,00	9,6	10,8	15,5	2,6	**VH11CFX**	**VH1171X**	**VH11MSX**
12,00	10,2	11,8	17,0	3,7	**VH12CFX**	**VH1271X**	**VH12MSX**
12,95	11,2	12,8	17,0	3,9	**VH12.95CFX**	**VH12.9571X**	**VH12.95MXS**
13,00	11,2	12,8	17,0	3,9	**VH13CFX**	**VH1371X**	**VH13MSX**
14,00	12,2	13,8	17,0	4,3	**VH14CFX**	**VH1471X**	**VH14MSX**
15,00	13,2	14,8	20,0	5,7	**VH15CFX**	**VH1571X**	**VH15MSX**
16,00	14,2	15,8	20,0	5,8	**VH16.00CFX**	**VH16.0071X**	**VH16.00MSX**
16,20	14,2	15,8	20,0	5,8	**VH16CFX**	**VH1671X**	**VH16MSX**
17,00	15,2	16,8	20,0	6,3	**VH17CFX**	**VH1771X**	**VH17MSX**
18,00	16,2	17,8	20,0	6,3	**VH18CFX**	**VH1871X**	**VH18MSX**
19,00	17,2	18,8	16,0	5,8	**VH19CFX**	**VH1971X**	**VH19MSX**
19,90	18,2	19,8	21,5	7,9	**VH19.90CFX**	**VH19.9071X**	**VH19.90MSX**
20,00	18,2	19,8	21,5	7,9	**VH20CFX**	**VH2071X**	**VH20MSX**
21,00	19,2	20,8	21,5	8,0	**VH21CFX**	**VH2171X**	**VH21MSX**
22,00	20,2	21,8	23,5	9,7	**VH22CFX**	**VH2271X**	**VH22MSX**
23,00	21,2	22,8	23,5	10,6	**VH23CFX**	**VH2371X**	**VH23MSX**
24,00	22,2	23,8	23,5	11,1	**VH24CFX**	**VH2471X**	**VH24MSX**
24,90	23,3	24,8	23,5	10,8	**VH24.90CFX**	**VH24.9071X**	**VH2490MSX**
25,00	23,2	24,8	23,5	10,8	**VH25CFX**	**VH2571X**	**VH25MSX**
26,00	24,2	25,8	23,5	12,7	**VH26CFX**	**VH2671X**	**VH26MSX**
27,00	25,2	26,8	23,5	12,2	**VH27CFX**	**VH2771X**	**VH27MSX**
30,00	27,8	29,8	26,5	18,7	**VH30CFX**	**VH3071X**	**VH30MSX**
31,00	28,8	30,8	26,5	20,7	**VH31CFX**	**VH3171X**	**VH31MSX**
32,00	29,8	31,8	26,5	19,2	**VH32CFX**	**VH3271X**	**VH32MSX**
32,10	29,8	31,8	26,5	19,2	**VH32.10CFX**	**VH32.1071X**	**VH32.10MSX**
33,00	30,8	32,8	26,5	19,9	**VH33CFX**	**VH3371X**	**VH33MSX**
34,00	31,8	33,8	26,5	26,5	**VH34CFX**	**VH3471X**	**VH34MSX**
37,80	35,8	37,7	31,0	19,5	**VH37.8CFX**	**VH37.871X**	**VH37.8MSX**
38,00	35,8	37,8	21,0	19,7	**VH38CFX**	**VH3871X**	**VH38MSX**
39,00	36,8	38,8	21,0	19,5	**VH39CFX**	**VH3971X**	**VH39MSX**

E Inserto di rinforzo tubo

Per tubature in plastica

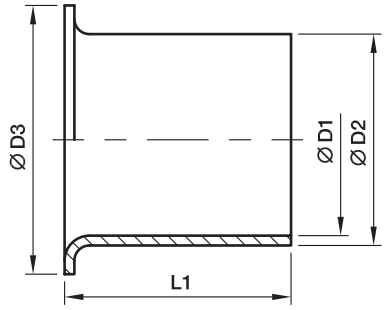

Diam. est. tubo	Diam. int. tubo	D1	D2	D3	L1	Peso g/1 pezzo	Codice di ordinazione Ottone
04	2,0	1,3	2,0	3,5	8	1	**E04/02X**
04	2,5	1,7	2,5	4,0	8	1	**E04/2.5X**
05	3,0	2,2	3,0	5,0	14	1	**E0506/03X**
06	3,0	2,2	3,0	5,0	14	1	**E0506/03X**
05	4,0	3,2	4,0	5,0	14	1	**E0506/04X**
06	4,0	3,2	4,0	5,0	14	1	**E0506/04X**
08	4,0	3,2	4,0	6,6	14	1	**E08/04X**
06	5,0	4,0	5,0	6,0	14	1	**E06/05X**
08	5,0	4,0	5,0	6,0	14	1	**E08/05X**
10	6,0	5,0	6,0	8,0	15	1	**E0810/06X**
08	6,0	5,0	6,0	8,0	15	1	**E0810/06X**
10	8,0	6,7	8,0	10,0	15	1	**E10/08X**
12	8,0	6,7	8,0	12,0	15	2	**E12/08X**
12	9,0	7,7	9,0	12,0	15	2	**E12/09X**
12	10,0	8,7	10,0	12,0	15	2	**E1215/10X**
15	12,0	10,7	12,0	14,8	15	3	**E15/12X**
15	12,5	11,2	12,5	14,8	15	3	**E1516/12.5X**
16	12,5	11,2	12,5	14,8	15	3	**E1516/12.5X**
18	14,0	12,7	14,0	17,8	15	4	**E18/14X**
18	16,0	14,7	16,0	17,8	20	4	**E1820/16X**
20	16,0	14,7	16,0	17,8	20	4	**E1820/16X**
22	18,0	16,7	18,0	21,8	16	5	**E22/18X**

DOZ Anello di tenuta in gomma EO-2

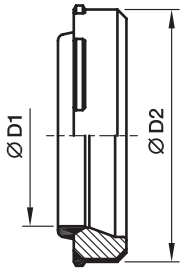

Direzione di assemblaggio:
il labbro di tenuta orientato verso l'estremità del tubo

Serie	D1	D2	Peso g/1 pezzo	Codice di ordinazione Acciaio NBR	Acciaio FKM	Acciaio inossidabile FKM	Acciaio inossidabile NBR
LL[2])	04	6,8	1	**DOZ04LL**	—	—	—
	06	8,8	1	**DOZ06LL**	—	—	—
L[3])	06	10,3	1	**DOZ06L**	**DOZ06LVIT**	**DOZ06L71**	**DOZ06LNBR71**
	08	12,3	1	**DOZ08L**	**DOZ08LVIT**	**DOZ08L71**	**DOZ08LNBR71**
	10	14,3	2	**DOZ10L**	**DOZ10LVIT**	**DOZ10L71**	**DOZ10LNBR71**
	12	16,3	2	**DOZ12L**	**DOZ12LVIT**	**DOZ12L71**	**DOZ12LNBR71**
	15	20,3	3	**DOZ15L**	**DOZ15LVIT**	**DOZ15L71**	**DOZ15LNBR71**
	18	24,3	5	**DOZ18L**	**DOZ18LVIT**	**DOZ18L71**	**DOZ18LNBR71**
	22	27,7	6	**DOZ22L**	**DOZ22LVIT**	**DOZ22L71**	**DOZ22LNBR71**
	28	33,7	7	**DOZ28L**	**DOZ28LVIT**	**DOZ28L71**	**DOZ28LNBR71**
	35	42,7	14	**DOZ35L**	**DOZ35LVIT**	**DOZ35L71**	**DOZ35LNBR71**
	42	49,7	17	**DOZ42L**	**DOZ42LVIT**	**DOZ42L71**	**DOZ42LNBR71**
S[4])	06	12,3	2	**DOZ06S**	**DOZ06SVIT**	**DOZ06S71**	**DOZ06SNBR71**
	08	14,3	2	**DOZ08S**	**DOZ08SVIT**	**DOZ08S71**	**DOZ08SNBR71**
	10	16,3	3	**DOZ10S**	**DOZ10SVIT**	**DOZ10S71**	**DOZ10SNBR71**
	12	18,3	4	**DOZ12S**	**DOZ12SVIT**	**DOZ12S71**	**DOZ12SNBR71**
	14	20,3	4	**DOZ14S**	**DOZ14SVIT**	**DOZ14S71**	**DOZ14SNBR71**
	16	22,3	5	**DOZ16S**	**DOZ16SVIT**	**DOZ16S71**	**DOZ16SNBR71**
	20	27,7	9	**DOZ20S**	**DOZ20SVIT**	**DOZ20S71**	**DOZ20SNBR71**
	25	33,7	13	**DOZ25S**	**DOZ25SVIT**	**DOZ25S71**	**DOZ25SNBR71**
	30	39,7	18	**DOZ30S**	**DOZ30SVIT**	**DOZ30S71**	**DOZ30SNBR71**
	38	49,7	27	**DOZ38S**	**DOZ38SVIT**	**DOZ38S71**	**DOZ38SNBR71**

[2]) LL = Serie ultraleggera; [3]) L = Serie leggera; [4]) S = Serie pesante

ED Guarnizione in gomma Eolastic (per filettature metriche e BSPP parallele)

Per Tipo: GE…ED, EGE…ED, EVGE…ED, EW…ED, EV…ED, ET…ED, EL…ED, VSTI…ED,RI…ED

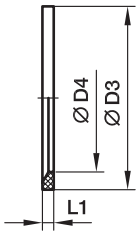

Terminale maschio Filettatura metrico T1	Terminale maschio Filettatura BSPP T1	D3	D4	L1	Peso g/1 pezzo	Codice di ordinazione NBR	Codice di ordinazione FKM
M 08×1,0		9,9	6,5	1,0	0,1	**ED8X1X**	**ED8X1VITX**
M 10×1,0	G 1/8 A	11,9	8,4	1,0	0,1	**ED10X1X**	**ED10X1VITX**
M 12×1,5		14,4	9,8	1,5	0,2	**ED12X1.5X**	**ED12X1.5VITX**
M 14×1,5	G 1/4 A	16,5	11,6	1,5	0,2	**ED14X1.5X**	**ED14X1.5VITX**
M 16×1,5		18,9	13,8	1,5	0,1	**ED16X1.5X**	**ED16X1.5VITX**
	G 3/8 A	18,9	14,7	1,5	0,2	**ED3/8X**	**ED3/8VITX**
M 18×1,5		20,9	15,7	1,5	0,1	**ED18X1.5X**	**ED18X1.5VITX**
M 20×1,5		22,9	17,8	1,5	0,2	**ED20X1.5X**	**ED20X1.5VITX**
	G 1/2 A	23,9	18,5	1,5	0,3	**ED1/2X**	**ED1/2VITX**
M 22×1,5		24,3	19,6	1,5	0,2	**ED22X1.5X**	**ED22X1.5VITX**
M 26×1,5	G 3/4 A	29,2	23,9	1,5	0,4	**ED26X1.5X**	**ED26X1.5VITX**
M 27×2,0	G 3/4 A	29,2	23,9	1,5	0,4	**ED26X1.5X**	**ED26X1.5VITX**
M 33×2,0	G 1 A	35,7	29,7	2,0	0,7	**ED33X2X**	**ED33X2VITX**
M 42×2,0	G 1 1/4 A	45,8	38,8	2,0	0,9	**ED42X2X**	**ED42X2VITX**
M 48×2,0	G 1 1/2 A	50,7	44,7	2,0	1,0	**ED48X2X**	**ED48X2VITX**

OR O-ring per raccordi con dado girevole EO 24° DKO

Per Tipo:
DA, EGE, EGEO, MAVE, EW, EV, ET, EL, RED, GZ, GZR, VKA, VKAM

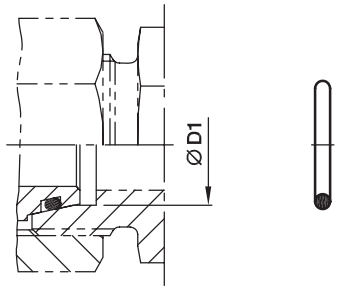

Serie	D1	O-ring NBR Durezza Shore 90 circa	O-ring FKM Durezza Shore 90 circa
L[3])	6	**OR4.5X1.5X**	**OR4.5X1.5VITX**
	8	**OR6.5X1.5X**	**OR6.5X1.5VITX**
	10	**OR8.5X1.5X**	**OR8X1.5VITX**
	12	**OR10.5X1.5X**	**OR10X1.5VITX**
	15	**OR12.5X2X**	**OR12X2VITX**
	18	**OR16X2X**	**OR15X2VITX**
	22	**OR20X2X**	**OR20X2VITX**
	28	**OR26X2X**	**OR26X2VITX**
	35	**OR32X2.5X**	**OR32X2.5VITX**
	42	**OR39X2.5X**	**OR38X2.5VITX**
S[4])	6	**OR4.5X1.5X**	**OR4.5X1.5VITX**
	8	**OR6.5X1.5X**	**OR6.5X1.5VITX**
	10	**OR8.5X1.5X**	**OR8X1.5VITX**
	12	**OR10.5X1.5X**	**OR10X1.5VITX**
	14	**OR12X2X**	**OR12X2VITX**
	16	**OR14X2X**	**OR13X2VITX**
	20	**OR17X2.5X**	**OR16.3X2.4VITX**
	25	**OR22X2.5X**	**OR20.3X2.4VITX**
	30	**OR27X2.5X**	**OR25.3X2.4VITX**
	38	**OR35X2.5X**	**OR33.3X2.4VITX**

[3]) L = Serie leggera; [4]) S = Serie pesante

OR O-ring per estremità terminale maschio

Filettatura maschio metrica – O-ring (ISO 6149)
Filettatura maschio UN/UNF – O-ring (ISO 11926)

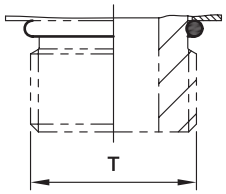

Tipi con filettatura metrica:
VSTI-OR, GEO, EGEO

Filettatura T	O-ring NBR	O-ring FKM
M 08×1,0	**OR6.1X1.6**	**OR6.1X1.6VITX**
M 10×1,0	**OR8.1X1.6**	**OR8.1X1.6VITX**
M 12×1,5	**OR9.3X2.2**	**OR9.3X2.2VITX**
M 14×1,5	**OR11.3X2.2**	**OR11.3X2.2VITX**
M 16×1,5	**OR13.3X2.2**	**OR13.3X2.2VITX**
M 18×1,5	**OR15.3X2.2**	**OR15.3X2.2VITX**
M 22×1,5	**OR19.3X2.2**	**OR19.3X2.2VITX**
M 27×2,0	**OR23.6X2.9**	**OR23.6X2.9VITX**
M 33×2,0	**OR29.6X2.9**	**OR29.6X2.9VITX**
M 42×2,0	**OR38.6X2.9**	**OR38.6X2.9VITX**
M 48×2,0	**OR44.6X2.9**	**OR44.6X2.9VITX**

Tipi con filettatura UN/UNF:
GE-UNF

Filettatura T	O-ring NBR	O-ring FKM
7/16-20 UNF	**OR8.92X1.83**	**OR8.92X1.83VITX**
9/16-18 UNF	**OR11.89X1.98**	**OR11.89X1.98VITX**
3/4-16 UNF	**OR16.36X2.21**	**OR16.36X2.21VITX**
7/8-14 UNF	**OR19.18X2.46**	**OR19X2.5VITX**
1 1/16-12 UN	**OR23.47X2.95**	**OR23.47X2.95VITX**
1 5/16-12 UN	**OR29.74X2.95**	**OR29.74X2.95VITX**
1 5/8-12 UN	**OR37.46X3**	**OR37.46X3VITX**
1 7/8-12 UN	**OR43.69X3**	**OR43.69X3VITX**

OR O-ring e anelli di ritenzione per estremità terminale maschio in acciaio

Filettatura BSPP orientabile – O-ring + anello di ritenzione (ISO 1179)

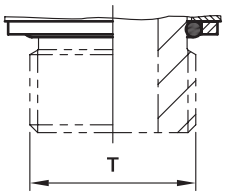

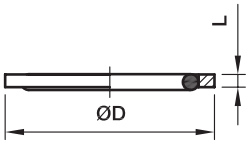

Tipi con filettatura parallela: WEE-R

Filettatura T	Acciaio O-ring NBR	Acciaio D	Acciaio L	Codice di ordinazione Anello di ritenzione CF	Acciaio inossidabile O-ring FKM	Acciaio inossidabile D	Acciaio inossidabile L	Codice di ordinazione Anello di ritenzione Acciaio inossidabile
G 1/8 A	**OR8X1.88X**	14,8	1,4	**RRS1/8CF**	***)**	15,0	1,4	**8207SS1/8**
G 1/4 A	**OR10.77X2.62X**	19,8	1,9	**RRS1/4CF**	**OR10.77X2.62VITX**	19,5	1,9	**8207SS1/4A**
G 3/8 A	**OR13.94X2.62X**	22,8	2,0	**RRS3/8CF**	***)**	23,5	1,9	**8207SS3/8A**
G 1/2 A	**OR18X3.15X**	27,8	2,6	**RRS1/2CF**	**OR17.96X2.62VITX**	28,5	1,9	**8207SS1/2**
G 3/4 A	**OR23X3X**	32,8	2,5	**RRS3/4CF**	**OR23.47X2.62VITX**	34,5	1,9	**8207SS3/4**
G 1 A	**OR29.74X3.53X**	40,8	2,5	**RRS1CF**	***)**	43,5	2,6	**8207SS1A**
G 1 1/4 A	**OR37.69X3.53X**	50,8	2,6	**RRS11/4CF**	***)**	52,5	2,6	**8207SS11/4**
G 1 1/2 A	**OR44.04X3.53X**	55,8	2,6	**RRS11/2CF**	***)**	60,0	2,6	**8207SS11/2**

***) come per la versione in acciaio**

Suffissi codice di ordinazione	
Materiale	Esempio
NBR	OR10.77X2.62X
FKM	OR10.77X2.62VITX

OR O-ring per raccordi banjo WH/TH

Per WH / TH	Per WH / TH	O-ring NBR	O-ring FKM
06LM/LR		**OR9.3X1.5X**	**OR9.3X1.5VITX**
08LM/LR	06SM/SR	**OR12.5X1.5X**	**OR12.5X1.5VITX**
10LM/LR	08SM/SR	**OR12.5X1.5X**	**OR12.5X1.5VITX**
12LM/LR	10SM/SR	**OR16X1.5X**	**OR16X1.5VITX**
	12SR	**OR16X1.5X**	**OR16X1.5VITX**
15LM	12SM	**OR18X1.5X**	**OR18X1.5VITX**
15LR	14SM/SR	**OR20X1.5X**	**OR20X1.5VITX**
18LM/LR	16SM/SR	**OR20X1.5X**	**OR20X1.5VITX**
22LM/LR	20SM/SR	**OR25X2X**	**OR25X2VITX**
28LM/LR	25SM/SR	**OR33X2.5X**	**OR33X2.5VITX**
35LM/LR	30SM/SR	**OR41X2.5X**	**OR41X2.5VITX**
42LM/LR	38SM/SR	**OR46X3X**	**OR46X3VITX**

OR O-ring per raccordi banjo a gomito SWVE..M/R KDSOMD

Per SWVE..M/R KDSOMD	O-ring NBR
04LLR/- | 06LLR/LLM | 08LLR/LLM | 06LR/LM	**OR9X1.2X**
08LM | 06SM	**OR10X1.5X**
08LR | 06SR | 10LR/LM | 08SR/LM	**OR12.5X1.5X**
12LR/LM | 10SR/LM | 12SR	**OR15X1.5X**
15LM | 12SM	**OR16X1.5X**
15LR | 14SR/-	**OR19X1.5X**
18LR/LM | 16SR/SM	**OR20X1.5X**
22LR/LM | 20SR/SM	**OR25.12X1.78X**
28LR/LM | 25SR/SM	**OR33X2.5X**
35LR/LM | 30SR/SM	**OR41X2.5X**
42LR/LM | 38SR/SM	**OR46X3.0X**

DKI Anello di tenuta per connettori portamanometri

Filettatura femmina	D1	D2	L1	Peso g/1 pezzo	Codice di ordinazione Acciaio CF	Codice di ordinazione Acciaio inossidabile 71
G 1/4	6	11,3	4,5	2,5	**DKI1/4CFX**	**DKI1/471X**
G 1/2	12	18,5	5,0	5,0	**DKI1/2CFX**	**DKI1/271X**

KDS Anello di tenuta in gomma per raccordi banjo WH/TH in acciaio

Per connessioni con lamatura ampia e ridotta

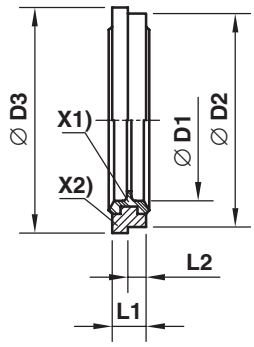

X1) Guarnizione NBR
X2) Anello di supporto (acciaio)

Filettatura maschio metrica	Filettatura maschio BSPP	D1	D2	D3	L1	L2	Peso g/1 pezzo	Codice di ordinazione Acciaio/NBR	Codice di ordinazione Acciaio/FKM
M 10×1,0	G 1/8 A	10,3	14,9	16,0	2,5	1,1	2	**KDS10X**	**KDS10VITX**
M 12×1,5		12,3	17,0	18,0	3,0	1,6	2	**KDS12X**	**KDS12VITX**
M 14×1,5	G 1/4 A	14,3	18,9	20,0	3,0	1,6	2	**KDS14X**	**KDS14VITX**
M 16×1,5	G 3/8 A	17,0	21,9	24,0	3,0	2,1	3	**KDS16X**	**KDS16VITX**
M 18×1,5		18,3	23,9	23,9	3,0		4	**KDS18X**	**KDS18VITX**
M 22×1,5	G 1/2 A	22,3	26,9	30,0	4,5	2,6	7	**KDS22X**	**KDS22VITX**
M 26×1,5		26,3	31,9	35,0	3,5	2,6	7	**KDS26X**	**KDS26VITX**
M 27×2,0	G 3/4 A	27,3	32,9	38,0	3,5	2,6	8	**KDS27X**	**KDS27VITX**
M 33×2,0	G 1 A	33,6	39,9	42,0	3,5	2,6	10	**KDS33X**	**KDS33VITX**
M 42×2,0	G 1 1/4 A	42,4	49,9	49,9	3,5		12	**KDS42X**	**KDS42VITX**
M 48×2,0	G 1 1/2 A	48,4	55,9	60,0	3,5	2,6	16	**KDS48X**	**KDS48VITX**

KD Anello di tenuta in gomma per racordi banjo WH/TH in acciaio inossidabile

Per connessioni con lamatura ampia

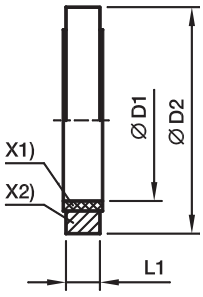

X1) Guarnizione PTFE
X2) Anello di supporto (acciaio inossidabile)

Per WH e TH	Per filettatura	D1	D2	L1	Peso g/1 pezzo	Codice di ordinazione
06LRKD71	G 1/8 A	10,0	17,0	2,5	2	**KD1/871**
08LR/06SRKD71	G 1/4 A	13,5	22,0	3,0	4	**KD1/471**
10LR/08SRKD71	G 1/4 A	13,5	22,0	3,0	4	**KD1/471**
12LR/10SRKD71	G 3/8 A	17,1	27,0	3,0	6	**KD3/871**
12SRKD71	G 3/8 A	17,1	27,0	3,0	6	**KD3/871**
15LR/14SRKD71	G 1/2 A	21,4	32,0	4,5	12	**KD1/271**
18LR/16SRKD71	G 1/2 A	21,4	32,0	4,5	12	**KD1/271**
22LR/20SRKD71	G 3/4 A	26,8	41,0	3,5	17	**KD3/471**
28LR/25SRKD71	G 1 A	33,5	46,0	3,5	17	**KD171**
35LR/30SRKD71	G 1 1/4 A	42,4	57,0	3,5	26	**KD11/471**
42LR/38SRKD71	G 1 1/2 A	48,4	64,0	3,5	35	**KD11/271**
06LMKD71	M 10×1,0	10,3	17,0	2,5	2	**KD1071**
08LM/06SMKD71	M 12×1,5	12,3	22,0	3,0	5	**KD1271**
10LM/08SMKD71	M 14×1,5	14,3	22,5	3,0	5	**KD1471**
12LM/10SMKD71	M 16×1,5	16,4	27,0	3,0	9	**KD1671**
15LM/12SMKD71	M 18×1,5	18,4	29,0	3,0	9	**KD1871**
14SMKD71	M 20×1,5	20,4	32,0	3,0	9	**KD2071**
18LM/16SMKD71	M 22×1,5	22,4	32,0	4,5	12	**KD2271**
22LMKD71	M 26×1,5	26,4	41,0	3,5	18	**KD2671**
20SMKD71	M 27×2,0	27,4	41,0	3,5	18	**KD2771**
28LM/25SMKD71	M 33×2,0	33,5	46,0	3,5	17	**KD171**
35LM/30SMKD71	M 42×2,0	42,4	57,0	3,5	26	**KD11/471**
42LM/38SMKD71	M 48×2,0	48,4	64,0	3,5	35	**KD11/271**

DKAZ Anello di tenuta

Per banjo DSVW per basse pressioni

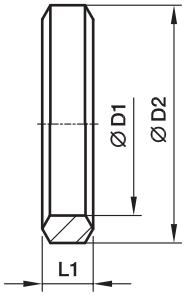

Per DSVW		Filettatura metrica parallela	D1	D2	L1	Peso g/1 pezzo	Codice di ordinazione Acciaio CF
06LM		M 10×1,0	10,1	14	3,2	2	**DKAZ10CFX**
08LM	06SM	M 12×1,5	12,1	17	4,2	3	**DKAZ12CFX**
10LM	08SM	M 14×1,5	14,1	19	4,5	4	**DKAZ14CFX**
12LM	10SM	M 16×1,5	16,1	21	4,5	4	**DKAZ16CFX**
15LM	12SM	M 18×1,5	18,1	23	4,5	5	**DKAZ18CFX**
	14SM	M 20×1,5	20,1	25	4,5	5	**DKAZ20CFX**
18LM	16SM	M 22×1,5	22,1	27	4,5	6	**DKAZ22CFX**
22LM		M 26×1,5	26,1	31	4,5	7	**DKAZ26CFX**
	20SM	M 27×2,0	27,1	32	5,0	8	**DKAZ27CFX**
28LM	25SM	M 33×2,0	33,1	39	6,0	15	**DKAZ33CFX**
35LM	30SM	M 42×2,0	42,1	49	6,5	22	**DKAZ11/4CFX**
42LM	38SM	M 48×2,0	48,1	55	6,5	25	**DKAZ11/2CFX**

Per DSVW		Filettatura BSPP parallela	D1	D2	L1	Peso g/1 pezzo	Codice di ordinazione Acciaio CF
06LR		G 1/8 A	9,8	14	3,2	2	**DKAZ1/8CFX**
08LR/10LR	06SR/08SR	G 1/4 A	13,3	18	4,5	4	**DKAZ1/4CFX**
12LR	10SR/12SR	G 3/8 A	16,8	22	4,5	5	**DKAZ3/8CFX**
15LR/18LR	14SR/16SR	G 1/2 A	21,1	26	5,0	6	**DKAZ1/2CFX**
22LR	20SR	G 3/4 A	26,6	32	5,0	11	**DKAZ3/4CFX**
28LR	25SR	G 1 A	33,4	39	6,0	14	**DKAZ1CFX**
35LR	30SR	G 1 1/4 A	42,1	49	6,5	22	**DKAZ11/4CFX**
42LR	38SR	G 1 1/2 A	48,1	55	6,5	25	**DKAZ11/2CFX**

DKA Anello di tenuta

Per raccordi banjo WH/TH e SWVE

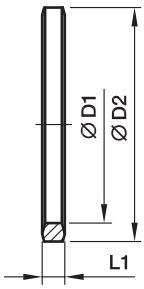

Filettatura BSPP	D1	D2	L1	Peso g/1 pezzo	Codice di ordinazione Acciaio CF	Codice di ordinazione Acciaio inossidabile 71
G 1/8 A	9,8	14	2,5	1	**DKA1/8CFX**	**DKA1/871X**
G 1/4 A	13,3	18	3,0	3	**DKA1/4CFX**	**DKA1/471X**
G 3/8 A	16,8	22	3,0	3	**DKA3/8CFX**	**DKA3/871X**
G 1/2 A	21,1	26	4,5	6	**DKA1/2X4.5CFX**	**DKA1/2X4.571X**
G 3/4 A	26,6	32	3,5	6	**DKA3/4CFX**	**DKA3/471X**
G 1 A	33,4	39	3,5	8	**DKA1CFX**	**DKA171X**
G 1 1/4 A	42,1	49	3,5	12	**DKA11/4CFX**	**DKA11/471X**
G 1 1/2 A	48,1	55	3,5	15	**DKA11/2CFX**	**DKA11/271X**

Filettatura terminale maschio	D1	D2	L1	Peso g/1 pezzo	Codice di ordinazione Acciaio CF	Codice di ordinazione Acciaio inossidabile 71
M 08×1,0	8,1	12	2,5	1	**DKA08CFX**	
M 10×1,0	10,1	14	3,0	1	**DKA10CFX**	**DKA1071X**
M 12×1,5	12,1	17	3,0	2	**DKA12CFX**	**DKA1271X**
M 14×1,5	14,1	19	3,0	3	**DKA14CFX**	**DKA1471X**
M 16×1,5	16,1	21	3,0	3	**DKA16CFX**	**DKA1671X**
M 18×1,5	18,1	23	3,0	3	**DKA18CFX**	**DKA1871X**
M 20×1,5	20,1	25	3,0	4	**DKA20CFX**	**DKA2071X**
M 22×1,5	22,1	27	4,5	6	**DKA22X4.5CFX**	**DKA22X4.571X**
M 26×1,5	26,1	31	3,5	6	**DKA26X3.5CFX**	**DKA26X3.571X**
M 27×2,0	27,1	32	3,5	6	**DKA27CFX**	**DKA2771X**
M 33×2,0	33,1	39	3,5	8	**DKA33CFX**	**DKA3371X**
M 42×2,0	42,1	49	3,5	12	**DKA11/4CFX**	**DKA11/471X**
M 48×2,0	48,1	55	3,5	15	**DKA11/2CFX**	**DKA11/271X**

O-Lok®

Raccordi per tubi a tenuta frontale con O-Ring

Indice visivo

Raccordi intermedi tubo – tubo	**HMLO** p. J9	**EMLO** p. J10	**JMLO** p. J11	**KLO** p. J12			
Raccordi intermedi passaparatia	**WMLO** p. J13	**WEMLO** p. J14	**WJJLO** p. J17	**WJLO** p. J16	**WF5OLO** p. J29	**WNLO** p. J15	**WLNML** p. J72
Raccordi per tubi filettatura UNF	**F5OMLO** p. J27	**FF5OMLO** p. J28	**C5OMLO** p. J39	**CC5OLO** p. J40	**V5OMLO** p. J45	**S5OMLO** p. J49	**R5OMLO** p. J53
Raccordi per tubi filettatura BSPP	**F42EDMLO** p. J30	**C4OMLO** p. J41	**V4OMLO** p. J46	**S4OMLO** p. J50	**R4OMLO** p. J54		
Raccordi per tubi filettatura metrica ISO 6149-2	**F87OMLO** p. J26	**C87OMLO** p. J37	**CC87OMLO** p. J38	**V87OMLO** p. J44	**S87OMLO** p. J48	**R87OMLO** p. J52	
Raccordi per tubi filettatura metrica	**F82EDMLO** p. J31	**C8OMLO** p. J42	**V8OMLO** p. J47	**S8OMLO** p. J51	**R8OMLO** p. J55		
Raccordi orientabili	**AOEL6** p. J18	**C6MLO** p. J19	**V6LO** p. J20	**S6MLO** p. J21	**R6MLO** p. J22		

Indice visivo

Raccordi a filettatura diritta con dado girevole	**BSPP F642EDML** p. J35	**Metrica F682EDML** p. J36	**ISO Metrica F687OML** p. J33	**UNF F65OL** p. J34	**HL6** p. J25
Raccordi per tubi filettatura NPTF	**FLO** p. J32	**CLO** p. J43	Le filettatura coniche non devono essere utilizzate per nuovi progetti o modelli. Parker Hannifin raccomanda componenti a tenuta elastomerica.		
Adattatori per sfiato	**FNLBA** p. J69	**PNLOBA** p. J70	**NPTF HPBA** p. J71	**UNF P5ONBA** p. J71	
Adattatori per prese di pressione	**TTP4ML** p. J60	**R6P4MLO** p. J61	**G4MLOSMO** p. J57	**TT4ML** p. J58	**TT8ML** p. J59	**G87MLO** p. J56
Bussole per tubo metrico ed in pollici	**TPL** p. J6	**TL** p. J7	**bussola di riduzione TL** p. J8	Dadi e riduzioni	**BML/BL** p. J5	**TRMLO** p. J23	**LOHL6** p. J24
Adattatori di conversione	**XHMLO** p. J65	**XHML6** p. J66	**LOHMX6** p. J67	**LOHU86** p. J68		
Accessori	**LOHB3** p. J62	**FNML** p. J63	**PNMLO** p. J64	**O-ring** p. J73–74	**anello a brasare SBR** p. J75	**TW3L** p. J72	Componenti Flange Seal **LHP** p. J76	**PLS** p. J76

J

Come ordinare i raccordi O-Lok®

Esempio di codice di ordinazione

1	2	3	4	5	6	7	8
6-8	C	5	O	M	L	O	S

1 Codice di ordinazione per tubi e estremità della filettatura della connessione

Dimen-sione	Dimensione tubo (pollici)	Dimensione tubo (mm)	Dim. filettatura connessione (pollici) BSPP/BSPT/NPT	Dim. filettatura connessione UN / UNF
4	1/4	6	1/4	7/16-20
5				1/2-20
6	3/8	8,10	3/8	9/16-18
8	1/2	12	1/2	3/4-16
10	5/8	14,15,16	5/8	7/8-14
12	3/4	18,20	3/4	1 1/6-12
14				1 3/6-12
16	1	25	1	1 5/6-12
20	1 1/4	28,30,32	1 1/4	1 5/8-12
24	1 1/2	35,38	1 1/2	1 7/8-12
32	2	50	2	2 1/2-12

Le filettature della connessione metrica vengono indicate come nell'esempio 4M12C87OMLOS

2 Codici per stili/forme di raccordo

Codice	Descrizione
AE6	Orientabile con filettatura diritta
B	Dado
C	Gomito maschio
CC	Gomito maschio lungo
C6	Gomito con maschio girevole
E	Raccordo intermedio diritto
F	Terminale maschio diritto
FF	Terminale maschio diritto lungo
F6	Terminale maschio con dado girevole
FN	Tappo
FNLBAS	Tappo con adattatore per sfiato
G	Terminale diritto femmina
H	Raccordo intermedio diritto
H6	Orientabile/Adattatore orientabile
J	„T“ femmina di derivazione
K	Raccordo intermedio a croce
LOHB3	Adattatore a saldare/O-Lok
LOHX6	Adattatore Triple-Lok/O-Lok girevole
M	„T“ femmina di derivazione
O	„T“ femmina di linea
PN	Tappo
PNLOBA	Tappo adattatore per sfiato
R	„T“ maschio di derivazione
R6	„T“ di derivazione con dado girevole
S	„T“ maschio di linea
S6	„T“ orientabile di linea
SBR	Anello a brasare
TPL	Bussola Parflange
TL	Bussola a brasare
TR	Riduttore estremità tubo
TT	Adattatore per presa di pressione
TW3	Nipplo a saldare
V	Gomito maschio a 45°
V6	Gomito con dado girevole a 45°
W	Raccordo intermedio passaparatia
WE	Raccordo intermedio passaparatia gomito
WJJ	Terminale passaparatia a „T“ di derivazione
WJT	„T“ di linea passaparatia
WLNML	Dado di bloccaggio passaparatia
WN	Raccordo intermedio a gomito a 45° passaparatia
XHL6	Adattatore Triple-Lok/O-Lok girevole
XHLO	Adattatore maschio Triple-Lok/O-Lok

3 Filettatura e metodi di tenuta

Codice	Descrizione
Senza codice	Filettatura NPT/NPTF
3	Filettatura BSPT
4	Filettatura BSPP con O-Ring & anello di ritenzione
42	Filettatura BSPP con guarnizione ‚ED' EOLASTIC
5	Filettatura UN/UNF (guarnizione O-Ring)
8	Filettatura metrica con O-Ring & anello di ritenzione
82	Filettatura metrica EOLASTIC con guarnizione ‚ED'
87	Filettatura metrica ISO 6149 (guarnizione O-Ring)
63	Estremità BSPT terminale girevole
64	Estremità BSPP terminale girevole (O-Ring & anello di ritenzione)
642	Estremità BSPP terminale girevole (guarnizione ‚ED' EOLASTIC)
65	Estremità UN/UNF terminale girevole (guarnizione O-Ring)
68	Estremità metrica terminale girevole (O-ring & anello di ritenzione)
682	Estremità metrica terminale girevole (guarnizione ‚ED' EOLASTIC)
687	Estremità metrica ISO 6149 terminale girevole

4 Guarnizione del terminale diritto

Codice	Descrizione
O	Guarnizione O-Ring (assemblata sul raccordo)
ED	Guarnizione prigioniera EOLASTIC (assemblata sul raccordo)
Senza codice	Senza guarnizione (O-Ring non assemblato sul raccordo)

5 Tipo di esagono/ apertura di chiave

Codice	Descrizione
M	Dimensione esagono metrico
Senza codice	Dimensione esagono in pollici

6 Tipo di raccordi

Codice	Descrizione
L	Parker O-Lok®

7 Guarnizione della connessione del tubo ORFS

Codice	Descrizione
O	Guarnizione O-Ring (assemblata sul raccordo)
Senza codice	Senza guarnizione/O-ring

8 Materiale raccordo

Codice	Descrizione
S	Acciaio
SS	Acciaio inossidabile
B	Ottone

BML Dado esagono metrico

Dado tubo ORFS O-Lok®
SAE 52M0110 ISO 8434-3 NA

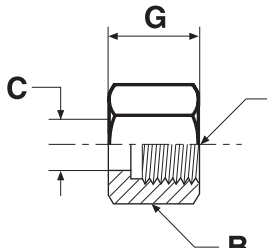

Diam. est. tubo mm	Diam. est. tubo pollici	Filettatura UN/UNF-2B T	B mm	C mm	G mm	Peso (Acciaio) g/1 pezzo	O-Lok® Acciaio	O-Lok® Acciaio inossidabile
6	1/4	9/16-18	17	11	15	14	**4BMLS**	**4BMLSS**
8, 10	5/16, 3/8	11/16-16	22	14	17	17	**6BMLS**	**6BMLSS**
12	1/2	13/16-16	24	17	20	29	**8BMLS**	**8BMLSS**
14, 15, 16	5/8	1-14	30	21	24	46	**10BMLS**	**10BMLSS**
18, 20	3/4	1 3/16-12	36	24	27	69	**12BMLS**	**12BMLSS**
22, 25	1	1 7/16-12	41	29	28	109	**16BMLS**	**16BMLSS**
28, 30, 32	1 1/4	1 11/16-12	50	36	28	126	**20BMLS**	**20BMLSS**
35, 38	1 1/2	2-12	60	44	28	195	**24BMLS**	**24BMLSS**
50	2	2 1/2-12	75	56	33	800	**32BMLS**	**32BMLSS**

I codici articoli mostrati fanno parte del nostro attuale programma di produzione.

J

BL Dado esagono in pollici

Dado tubo ORFS O-Lok®
SAE 520110

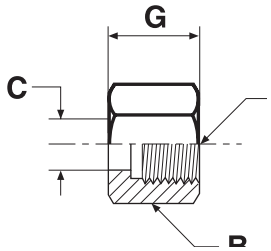

Diam. est. tubo mm	Diam. est. tubo pollici	Filettatura UN/UNF-2B T	B pollici	C mm	G mm	Peso (Acciaio) g/1 pezzo	O-Lok® Acciaio	O-Lok® Acciaio inossidabile
6	1/4	9/16-18	11/16	10	15	16	**4 BL-S**	**4 BL-SS**
8, 10	5/16, 3/8	11/16-16	13/16	14	17	24	**6 BL-S**	**6 BL-SS**
12	1/2	13/16-16	15/16	17	21	37	**8 BL-S**	**8 BL-SS**
14, 15, 16	5/8	1-14	1 1/8	21	24	52	**10 BL-S**	**10 BL-SS**
18, 20	3/4	1 3/16-12	1 3/8	24	26	89	**12 BL-S**	**12 BL-SS**
22, 25	1	1 7/16-12	1 5/8	29	28	119	**16 BL-S**	**16 BL-SS**
28, 30, 32	1 1/4	1 11/16-12	1 7/8	36	28	132	**20 BL-S**	**20 BL-SS**
35, 38	1 1/2	2-12	2 1/4	44	28	220	**24 BL-S**	**24 BL-SS**
50	2	2 1/2-12	2 7/8	56	33	700	**32 BL-S**	**32 BL-SS**

I codici articoli mostrati fanno parte del nostro attuale programma di produzione.

TPL Bussola per tubi metrici

Bussola tubo Parflange® ORFS O-Lok®

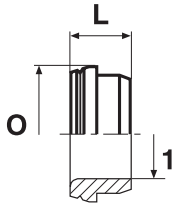

Diam. est. tubo 1 mm	L mm	O mm	Peso (Acciaio) g/1 pezzo	O-Lok® Acciaio	O-Lok® Acciaio inossidabile
6	7,5	13	4	**TPLS6**	**TPLSS6**
8	8,5	16	4	**TPLS8**	**TPLSS8**
10	8,5	16	5	**TPLS10**	**TPLSS10**
10	10,5	19	6	**TPLS12-10**	**TPLSS12-10**
12	10,5	19	6	**TPLS12**	**TPLSS12**
14	10,5	23	10	**TPLS14**	**TPLSS14**
15	10,5	23	9	**TPLS15**	**TPLSS15**
16	10,5	23	8	**TPLS16**	**TPLSS16**
18	12,0	28	14	**TPLS18**	**TPLSS18**
20	12,0	28	15	**TPLS20**	**TPLSS20**
22	13,5	34	20	**TPLS22**	**TPLSS22**
25	13,5	34	23	**TPLS25**	**TPLSS25**
28	13,0	41	24	**TPLS28**	**TPLSS28**
30	13,0	41	25	**TPLS30**	**TPLSS30**
32	13,0	41	26	**TPLS32**	**TPLSS32**
35	12,5	48	36	**TPLS35**	**TPLSS35**
38	12,5	48	44	**TPLS38**	**TPLSS38**
50	14,0	61	180	**TPLS50**	**TPLSS50**

I codici articoli mostrati fanno parte del nostro attuale programma di produzione.

TPL Bussola per tubi in pollici

Bussola tubo Parflange® ORFS O-Lok®

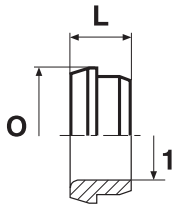

Diam. est. tubo 1 pollici	L mm	O mm	Peso (Acciaio) g/1 pezzo	O-Lok® Acciaio	O-Lok® Acciaio inossidabile
1/4	8	13	4	**4 TPL-S**	**4 TPL-SS**
3/8	9	16	5	**6 TPL-S**	**6 TPL-SS**
1/2	11	19	6	**8 TPL-S**	**8 TPL-SS**
5/8	11	23	11	**10 TPL-S**	**10 TPL-SS**
3/4	12	28	19	**12 TPL-S**	**12 TPL-SS**
7/8	14	34	19	**14 TPL-S**	**14 TPL-SS**
1	14	34	22	**16 TPL-S**	**16 TPL-SS**
1 1/4	13	41	28	**20 TPL-S**	**20 TPL-SS**
1 1/2	13	48	44	**24 TPL-S**	**24 TPL-SS**
2	14	61	180	**32 TPL-S**	**32 TPL-SS**

I codici articoli mostrati fanno parte del nostro attuale programma di produzione.

TL* Bussola a brasare per tubi metrici

Bussola per tubo a brasare in argento ORFS O-Lok®
SAE 52M0115 ISO 8434-3 BRSL
(*Parti consegnate solo con finitura immersa nell'olio – acciaio)

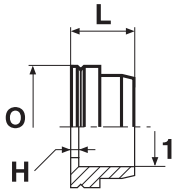

Dimensione ORFS	Diam. est. tubo 1 mm	H mm	L mm	O mm	Peso (Acciaio) g/1 pezzo	O-Lok® Acciaio	O-Lok® Acciaio inossidabile
4	6	1	10	13	5	**TLS6**	**TLSS6**
4	8	1	10	13	5	**TLS6-8**	**TLSS6-8**
6	8	2	10	16	7	**TLS10-8**	**TLSS10-8**
6	10	1	10	16	7	**TLS10**	**TLSS10**
8	12	1	10	19	10	**TLS12**	**TLSS12**
10	15	2	11	23	16	**TLS16-15**	**TLSS16-15**
10	16	2	11	23	16	**TLS16**	**TLSS16**
12	18	2	14	28	26	**TLS20-18**	**TLSS20-18**
12	20	2	14	28	21	**TLS20**	**TLSS20**
16	22	2	16	34	33	**TLS25-22**	**TLSS25-22**
16	25	2	16	34	30	**TLS25**	**TLSS25**
20	28	2	16	41	41	**TLS32-28**	**TLSS32-28**
20	30	2	16	41	42	**TLS32-30**	**TLSS32-30**
20	32	2	16	41	40	**TLS32**	**TLSS32**
24	35	2	16	49	48	**TLS38-35**	**TLSS38-35**
24	38	2	16	49	63	**TLS38**	**TLSS38**
32	50	2	16	60	210	**TLS50**	**TLSS50**

I codici articoli mostrati fanno parte del nostro attuale programma di produzione.

J

TL* Bussola a brasare per tubi in pollici

Bussola per tubo a brasare in argento ORFS O-Lok®
SAE 520115
(*Parti consegnate solo con finitura immersa nell'olio – acciaio)

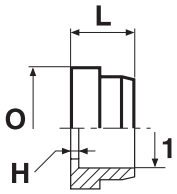

Diam. est. tubo 1 pollici	H mm	L mm	O mm	Peso (Acciaio) g/1 pezzo	O-Lok® Acciaio	O-Lok® Acciaio inossidabile
1/4	1	10	13	5	**4 TL-S**	**4 TL-SS**
3/8	1	10	16	6	**6 TL-S**	**6 TL-SS**
1/2	1	10	19	10	**8 TL-S**	**8 TL-SS**
5/8	2	11	23	18	**10 TL-S**	**10 TL-SS**
3/4	2	14	28	26	**12 TL-S**	**12 TL-SS**
1	2	16	34	33	**16 TL-S**	**16 TL-SS**
1 1/4	2	16	41	42	**20 TL-S**	**20 TL-SS**
1 1/2	2	16	49	63	**24 TL-S**	**24 TL-SS**
2	2	17	61	210	**32 TL-S**	**32 TL-SS**

I codici articoli mostrati fanno parte del nostro attuale programma di produzione.

TL* Bussola a brasare di riduzione per tubi in pollici

Bussola per tubo a brasare in argento ORFS O-Lok®
SAE 520115
(*Parti consegnate solo con finitura immersa nell'olio – acciaio)

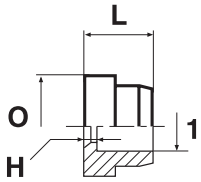

Dimensione ORFS	Diam. est. tubo 1 pollici	H mm	L mm	O mm	Peso (Acciaio) g/1 pezzo	O-Lok® Acciaio	O-Lok® Acciaio inossidabile
6	1/4	2	10	16	10	**6-4 TL-S**	**6-4 TL-SS**
8	1/4	4	12	19	17	**8-4 TL-S**	**8-4 TL-SS**
8	3/8	4	12	19	17	**8-6 TL-S**	**8-6 TL-SS**
10	1/4	5	14	23	37	**10-4 TL-S**	**10-4 TL-SS**
10	3/8	5	14	23	32	**10-6 TL-S**	**10-6 TL-SS**
10	1/2	5	14	23	28	**10-8 TL-S**	**10-8 TL-SS**
12	1/4	6	15	28	54	**12-4 TL-S**	**12-4 TL-SS**
12	3/8	6	15	28	49	**12-6 TL-S**	**12-6 TL-SS**
12	1/2	6	15	28	44	**12-8 TL-S**	**12-8 TL-SS**
12	5/8	6	15	28	39	**12-10 TL-S**	**12-10 TL-SS**
12	7/8	2	17	28	25	**12-14 TL-S**	**12-14 TL-SS**
16	1/2	7	16	34	76	**16-8 TL-S**	**16-8 TL-SS**
16	5/8	7	16	34	71	**16-10 TL-S**	**16-10 TL-SS**
16	3/4	5	17	34	66	**16-12 TL-S**	**16-12 TL-SS**
16	7/8	3	17	34	50	**16-14 TL-S**	**16-14 TL-SS**
20	3/4	7	20	41	102	**20-12 TL-S**	**20-12 TL-SS**
20	1	7	21	41	79	**20-16 TL-S**	**20-16 TL-SS**
24	1	7	21	49	141	**24-16 TL-S**	**24-16 TL-SS**
24	1 1/4	7	21	49	107	**24-20 TL-S**	**24-20 TL-SS**

I codici articoli mostrati fanno parte del nostro attuale programma di produzione.

HMLO Raccordo intermedio

Estremità tubo ORFS O-Lok®
SAE 520101

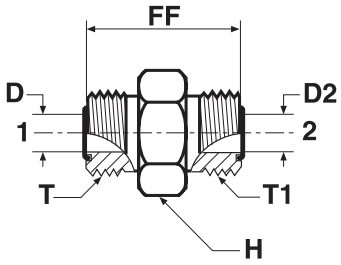

Diam. est. tubo 1 mm	Diam. est. tubo 1 pollici	Diam. est. tubo 2 mm	Diam. est. tubo 2 pollici	Filettatura UN/UNF-2A T	Filettatura UN/UNF-2A T1	D mm	D2 mm	FF mm	H mm	Peso (Acciaio) g/1 pezzo	O-Lok® Acciaio	O-Lok® Acciaio inossidabile	PN (bar) S	PN (bar) SS
6	1/4	6	1/4	9/16-18	9/16-18	5	5	27	17	26	**4 HLO-S**	**4HMLOSS**	630	630
8, 10	5/16, 3/8	8, 10	5/16, 3/8	11/16-16	11/16-16	7	7	31	19	49	**6HMLOS**	**6HMLOSS**	630	630
10	3/8	6	1/4	11/16-16	9/16-18	7	5	30	19	45	**6-4HMLOS**	**6-4HMLOSS**	630	630
12	1/2	12	1/2	13/16-16	13/16-16	10	10	35	22	77	**8HMLOS**	**8HMLOSS**	630	630
12	1/2	10	3/8	13/16-16	11/16-16	10	7	34	22	67	**8-6 HLO-S**	**8-6HMLOSS**	630	630
14, 15, 16	5/8	14, 15, 16	5/8	1-14	1-14	13	13	43	27	129	**10HMLOS**	**10HMLOSS**	420	420
16	5/8	12	1/2	1-14	13/16-16	13	10	40	27	112	**10-8 HLO-S**	**10-8HMLOSS**	420	420
18, 20	3/4	18, 20	3/4	1 3/16-12	1 3/16-12	16	16	47	32	204	**12HMLOS**	**12HMLOSS**	420	420
20	3/4	16	5/8	1 3/16-12	1-14	16	13	46	32	186	**12-10HMLOS**	**12-10HMLOSS**	420	420
22, 25	1	22, 25	1	1 7/16-12	1 7/16-12	21	21	49	41	291	**16HMLOS**	**16HMLOSS**	420	420
25	1	18, 20	3/4	1 7/16-12	1 3/16-12	21	16	49	41	285	**16-12HMLOS**	**16-12HMLOSS**	420	420
28, 30, 32	1 1/4	28, 30, 32	1 1/4	1 11/16-12	1 11/16-12	26	26	51	46	299	**20 HLO-S**	**20HMLOSS**	420	280
28, 30, 32	1 1/4	22, 25	1	1 11/16-12	1 7/16-12	26	21	51	46	280	**20-16HMLOS**	**20-16HMLOSS**	420	280
35, 38	1 1/2	35, 38	1 1/2	2-12	2-12	32	32	53	55	552	**24 HLO-S**	**24HMLOSS**	350	280
35, 38	1 1/2	28, 30, 32	1 1/4	2-12	1 11/16-12	32	26	53	55	530	**24-20HMLOS**	**24-20HMLOSS**	350	280
50	2	50	2	2 1/2-12	2 1/2-12	45	45	73	70	990	**32 HLO-S**	**32HMLOSS**	200	200

Prodotto fornito con guarnizione TRAP NBR. Per la sostituzione della guarnizione TRAP con l'O-ring standard NBR, consultare la pag. J73.

I codici articoli mostrati fanno parte del nostro attuale programma di produzione.

Le parti imperiali e metriche possono variare nelle dimensioni dell'esagono.

$$\frac{\text{PN (bar)}}{10} = \text{PN (MPa)}$$

Pressioni nominali – il PN di cui sopra si riferisce alle versioni del prodotto in acciaio e in acciaio inossidabile.

EMLO Raccordo intermedio a gomito

Estremità tubo ORFS O-Lok®
SAE 520201

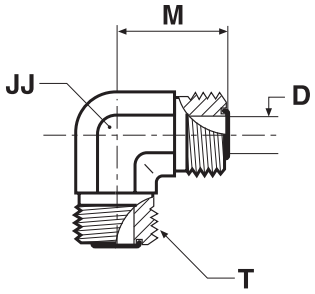

Diam. est. tubo mm	Diam. est. tubo pollici	Filettatura UN/UNF-2A T	D mm	JJ mm	M mm	Peso (Acciaio) g/1 pezzo	O-Lok® Acciaio	O-Lok® Acciaio inossidabile	PN (bar) S	PN (bar) SS
6	1/4	9/16-18	5	14	22	47	**4 ELO-S**	**4EMLOSS**	630	630
8, 10	5/16, 3/8	11/16-16	7	19	25	109	**6 ELO-S**	**6EMLOSS**	630	630
12	1/2	13/16-16	10	19	28	123	**8 ELO-S**	**8EMLOSS**	630	630
14, 15, 16	5/8	1-14	13	27	33	183	**10 ELO-S**	**10EMLOSS**	420	420
18, 20	3/4	1 3/16-12	16	30	37	255	**12 ELO-S**	**12EMLOSS**	420	420
22, 25	1	1 7/16-12	21	37	42	457	**16 ELO-S**	**16EMLOSS**	420	420
28, 30, 32	1 1/4	1 11/16-12	26	41	45	530	**20 ELO-S**	**20EMLOSS**	350	280
35, 38	1 1/2	2-12	32	48	49	687	**24 ELO-S**	**24EMLOSS**	280	280
50	2	2 1/2-12	45	64	70	1500	**32 ELO-S**		200	—

Prodotto fornito con guarnizione TRAP NBR. Per la sostituzione della guarnizione TRAP con l'O-ring standard NBR, consultare la pag. J73.

I codici articoli mostrati fanno parte del nostro attuale programma di produzione.

Le parti imperiali e metriche possono variare nelle dimensioni dell'esagono.

$$\frac{\text{PN (bar)}}{10} = \text{PN (MPa)}$$

Pressioni nominali – il PN di cui sopra si riferisce alle versioni del prodotto in acciaio e in acciaio inossidabile.

JMLO Raccordo intermedio a „T“

Estremità tubo ORFS O-Lok®
SAE 520401

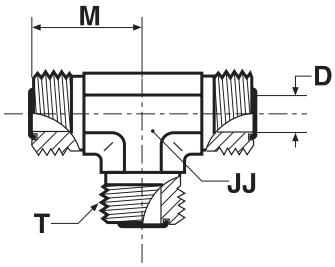

Diam. est. tubo mm	Diam. est. tubo pollici	Filettatura UN/UNF-2A T	D mm	JJ mm	M mm	Peso (Acciaio) g/1 pezzo	O-Lok® Acciaio	O-Lok® Acciaio inossidabile	PN (bar) S	PN (bar) SS
6	1/4	9/16-18	5	14	22	66	**4JMLOS**	**4JMLOSS**	630	630
8, 10	5/16, 3/8	11/16-16	7	19	25	114	**6 JLO-S**	**6JMLOSS**	630	630
12	1/2	13/16-16	10	19	28	199	**8JMLOS**	**8JMLOSS**	630	630
14, 15, 16	5/8	1-14	13	27	33	239	**10 JLO-S**	**10JMLOSS**	420	420
18, 20	3/4	1 3/16-12	16	30	37	321	**12 JLO-S**	**12JMLOSS**	420	420
22, 25	1	1 7/16-12	21	36	42	488	**16 JLO-S**	**16JMLOSS**	420	420
28, 30, 32	1 1/4	1 11/16-12	26	41	45	768	**20 JLO-S**	**20JMLOSS**	350	280
35, 38	1 1/2	2-12	32	48	49	866	**24 JLO-S**	**24JMLOSS**	280	280
50	2	2 1/2-12	45	64	70	2250	**32 JLO-S**	**32JMLOSS**	200	200

Prodotto fornito con guarnizione TRAP NBR. Per la sostituzione della guarnizione TRAP con l’O-ring standard NBR, consultare la pag. J73.

I codici articoli mostrati fanno parte del nostro attuale programma di produzione.

Le parti imperiali e metriche possono variare nelle dimensioni dell’esagono.

$$\frac{\text{PN (bar)}}{10} = \text{PN (MPa)}$$

Pressioni nominali – il PN di cui sopra si riferisce alle versioni del prodotto in acciaio e in acciaio inossidabile.

KLO Raccordo intermedio a croce

Estremità tubo ORFS O-Lok®
SAE 520501

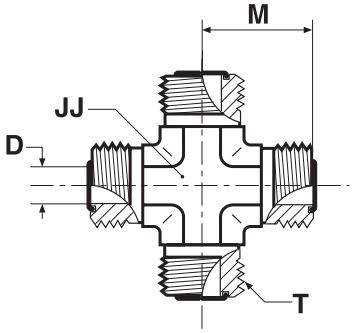

Diam. est. tubo mm	Diam. est. tubo pollici	Filettatura UN/UNF-2A T	D mm	JJ mm	M mm	Peso (Acciaio) g/1 pezzo	O-Lok® Acciaio	O-Lok® Acciaio inossidabile	PN (bar) S	PN (bar) SS
6	1/4	9/16-18	5	14	22	72	**4 KLO-S**	**4 KLO-SS**	630	630
8, 10	5/16, 3/8	11/16-16	7	19	25	140	**6 KLO-S**	**6 KLO-SS**	630	630
12	1/2	13/16-16	10	19	28	225	**8 KLO-S**	**8 KLO-SS**	630	630
14, 15, 16	5/8	1-14	13	27	33	288	**10 KLO-S**	**10 KLO-SS**	420	420
18, 20	3/4	1 3/16-12	16	30	37	415	**12 KLO-S**	**12 KLO-SS**	420	420
22, 25	1	1 7/16-12	21	37	42	967	**16 KLO-S**	**16 KLO-SS**	420	420
28, 30, 32	1 1/4	1 11/16-12	26	41	45	1247	**20 KLO-S**	**20 KLO-SS**	350	280
35, 38	1 1/2	2-12	32	48	49	1592	**24 KLO-S**	**24 KLO-SS**	280	280

Prodotto fornito con guarnizione TRAP NBR. Per la sostituzione della guarnizione TRAP con l'O-ring standard NBR, consultare la pag. J73.

I codici articoli mostrati fanno parte del nostro attuale programma di produzione.

Le parti imperiali e metriche possono variare nelle dimensioni dell'esagono.

$$\frac{\text{PN (bar)}}{10} = \text{PN (MPa)}$$

Pressioni nominali – il PN di cui sopra si riferisce alle versioni del prodotto in acciaio e in acciaio inossidabile.

WMLO Raccordo intermedio passaparatia

Estremità tubo ORFS O-Lok®
SAE 520601 ISO 8434-3 BHS

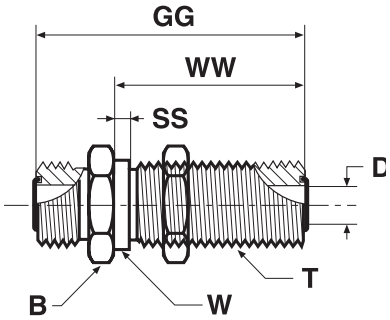

Diam. est. tubo mm	Diam. est. tubo pollici	Filettatura UN/UNF-2A T	B mm	D mm	GG mm	SS mm	W mm	WW mm	Peso (Acciaio) g/1 pezzo	O-Lok® Acciaio	O-Lok® Acciaio inossidabile	PN (bar) S	PN (bar) SS
6	1/4	9/16-18	22	5	48	2	14	32	65	**4 WLO-WLNL-S**	**4WMLOWLNMLSS**	630	630
8, 10	5/16, 3/8	11/16-16	27	7	53	2	17	34	104	**6WMLOWLNMLS**	**6WMLOWLNMLSS**	630	630
12	1/2	13/16-16	30	10	58	3	20	37	141	**8WMLOWLNMLS**	**8WMLOWLNMLSS**	630	630
14, 15, 16	5/8	1-14	32	13	67	3	25	41	285	**10WMLOWLNMLS**	**10WMLOWLNMLSS**	420	420
18, 20	3/4	1 3/16-12	41	16	69	3	30	42	322	**12WMLOWLNMLS**	**12WMLOWLNMLSS**	420	420
22, 25	1	1 7/16-12	46	21	70	3	36	42	436	**16WMLOWLNMLS**	**16WMLOWLNMLSS**	420	420
28, 30, 32	1 1/4	1 11/16-12	51	26	70	2	43	42	510	**20 WLO-WLNL-S**	**20WMLOWLNMLSS**	420	280
35, 38	1 1/2	2-12	60	32	70	2	51	42	674	**24 WLO-WLNL-S**	**24WMLOWLNMLSS**	350	280

Prodotto fornito con guarnizione TRAP NBR. Per la sostituzione della guarnizione TRAP con l'O-ring standard NBR, consultare la pag. J73.

I codici articoli mostrati fanno parte del nostro attuale programma di produzione.

Le parti imperiali e metriche possono variare nelle dimensioni dell'esagono.

Per la versione priva di dado di bloccaggio togliere „WLNML" (es.: 16WMLO)

$\frac{\text{PN (bar)}}{10}$ = PN (MPa)

Pressioni nominali – il PN di cui sopra si riferisce alle versioni del prodotto in acciaio e in acciaio inossidabile.

J

Spessore massimo di parete passaparatia

Dimensione	Diam. est. tubo pollici	Diam. est. tubo metrico	Spessore massimo raccordo intermedio passaparatia diritto mm	Spessore massimo raccordo intermedio passaparatia sagomato mm
4	1/4	6	13,5	13,5
6	3/8	10	13,5	13,5
8	1/2	12	13,5	13,5
10	5/8	14–16	13,2	13,2
12	3/4	18–20	12,7	12,7
16	1	22–25	13,0	13,0
20	1 1/4	28–32	13,0	13,0
24	1 1/2	35–38	13,0	13,0

WEMLO Raccordo intermedio passaparatia a gomito

Estremità tubo ORFS O-Lok®
SAE520701/SAE 520701 ISO 8434-3 BHE

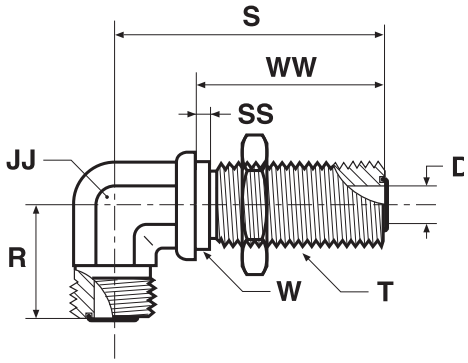

Diam. est. tubo mm	Diam. est. tubo pollici	Filettatura UN/UNF-2A T	D mm	JJ mm	R mm	S mm	SS mm	W mm	WW mm	Peso (Acciaio) g/1 pezzo	O-Lok® Acciaio	O-Lok® Acciaio inossidabile	PN (bar) S	PN (bar) SS
6	1/4	9/16-18	5	14	23	46	2	14	32	78	**4 WELO-WLNL-S**	**4 WELO-WLNL-SS**	630	630
8, 10	5/16, 3/8	11/16-16	7	19	26	52	2	17	34	146	**6WEMLOWLNMLS**	**6 WELO-WLNL-SS**	630	630
12	1/2	13/16-16	10	19	29	56	3	20	37	252	**8WEMLOWLNMLS**	**8 WELO-WLNL-SS**	630	630
14, 15, 16	5/8	1-14	13	27	35	63	3	25	41	287	**10WEMLOWLNMLS**	**10 WELO-WLNL-SS**	420	420
18, 20	3/4	1 3/16-12	16	30	39	67	3	30	42	445	**12 WELO-WLNL-S**	**12 WELO-WLNL-SS**	420	420
22, 25	1	1 7/16-12	21	37	42	71	2	37	42	639	**16 WELO-WLNL-S**	**16 WELO-WLNL-SS**	420	420
28, 30, 32	1 1/4	1 11/16-12	26	41	45	75	2	43	42	718	**20 WELO-WLNL-S**	**20 WELO-WLNL-SS**	350	280
35, 38	1 1/2	2-12	32	48	50	80	2	51	42	945	**24 WELO-WLNL-S**	**24 WELO-WLNL-SS**	280	280

Prodotto fornito con guarnizione TRAP NBR. Per la sostituzione della guarnizione TRAP con l'O-ring standard NBR, consultare la pag. J73.

I codici articoli mostrati fanno parte del nostro attuale programma di produzione.

Le parti imperiali e metriche possono variare nelle dimensioni dell'esagono.

Per la versione priva di dado di bloccaggio togliere „WLNL" (es.: 16WEMLO)

$\frac{\text{PN (bar)}}{10}$ = PN (MPa)

Pressioni nominali – il PN di cui sopra si riferisce alle versioni del prodotto in acciaio e in acciaio inossidabile.

Spessore massimo di parete passaparatia

Dimensione	Diam. est. tubo pollici	Diam. est. tubo metrico	Spessore massimo raccordo intermedio passaparatia diritto mm	Spessore massimo raccordo intermedio passaparatia sagomato mm
4	1/4	6	13,5	13,5
6	3/8	10	13,5	13,5
8	1/2	12	13,5	13,5
10	5/8	14–16	13,2	13,2
12	3/4	18–20	12,7	12,7
16	1	22–25	13,0	13,0
20	1 1/4	28–32	13,0	13,0
24	1 1/2	35–38	13,0	13,0

WNLO Raccordo intermedio a gomito a 45° passaparatia

Estremità tubo ORFS O-Lok®
SAE 520801 ISO 8434-3 BHE 45

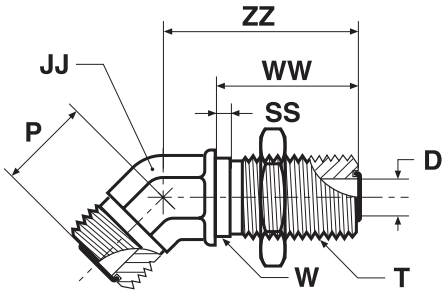

Diam. est. tubo mm	Diam. est. tubo pollici	Filettatura UN/UNF-2A T	D mm	JJ mm	P mm	SS mm	W mm	WW mm	ZZ mm	Peso (Acciaio) g/1 pezzo	O-Lok® Acciaio	PN (bar)
6	1/4	9/16-18	5	14	16	2	14	32	44	65	**4 WNLO-WLNL-S**	630
8, 10	5/16, 3/8	11/16-16	7	19	19	2	18	34	49	123	**6 WNLO-WLNL-S**	630
12	1/2	13/16-16	10	19	20	2	21	37	51	163	**8 WNLO-WLNL-S**	630
14, 15, 16	5/8	1-14	13	27	23	2	25	41	57	252	**10 WNLO-WLNL-S**	420
18, 20	3/4	1 3/16-12	16	30	26	2	30	42	61	386	**12 WNLO-WLNL-S**	420
22, 25	1	1 7/16-12	21	37	30	2	37	42	65	465	**16 WNLO-WLNL-S**	420
28, 30, 32	1 1/4	1 11/16-12	26	41	32	2	43	42	67	578	**20 WNLO-WLNL-S**	350
35, 38	1 1/2	2-12	32	48	37	2	51	42	67	770	**24 WNLO-WLNL-S**	280

Prodotto fornito con guarnizione TRAP NBR. Per la sostituzione della guarnizione TRAP con l'O-ring standard NBR, consultare la pag. J73.

I codici articoli mostrati fanno parte del nostro attuale programma di produzione.

Le parti imperiali e metriche possono variare nelle dimensioni dell'esagono.

Per la versione priva di dado di bloccaggio togliere „WLNL" (es.: 16 WNLO)

$\frac{\text{PN (bar)}}{10}$ = PN (MPa)

J

Spessore massimo di parete passaparatia

Dimensione	Diam. est. tubo pollici	Diam. est. tubo metrico	Spessore massimo raccordo intermedio passaparatia diritto mm	Spessore massimo raccordo intermedio passaparatia sagomato mm
4	1/4	6	13,5	13,5
6	3/8	10	13,5	13,5
8	1/2	12	13,5	13,5
10	5/8	14–16	13,2	13,2
12	3/4	18–20	12,7	12,7
16	1	22–25	13,0	13,0
20	1 1/4	28–32	13,0	13,0
24	1 1/2	35–38	13,0	13,0

WJLO „T“ di linea passaparatia

Estremità tubo ORFS O-Lok®

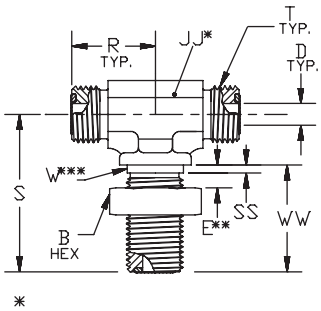

Diam. est. tubo mm	Diam. est. tubo pollici	Filettatura UN/UNF-2A T	B mm	D mm	E mm	JJ mm	R mm	S mm	SS mm	W mm	WW mm	Peso (Acciaio) g/1 pezzo	O-Lok® Acciaio	PN (bar)
6	1/4	9/16-18	18	5	14	14	23	47	2	14	32	100	**4 WJLO-WLNL-S**	630
8, 10	5/16, 3/8	11/16-16	21	7	14	19	26	52	2	18	34	178	**6 WJLO-WLNL-S**	630
12	1/2	13/16-16	24	10	14	19	29	55	2	21	37	270	**8 WJLO-WLNL-S**	630
14, 15, 16	5/8	1-14	29	13	14	27	35	63	2	25	41	370	**10 WJLO-WLNL-S**	420
18, 20	3/4	1 3/16-12	35	16	14	30	39	67	2	30	42	520	**12 WJLO-WLNL-S**	420
22, 25	1	1 7/16-12	42	21	14	36	42	71	2	37	42	680	**16 WJLO-WLNL-S**	420

Prodotto fornito con guarnizione TRAP NBR. Per la sostituzione della guarnizione TRAP con l’O-ring standard NBR, consultare la pag. J73.

I codici articoli mostrati fanno parte del nostro attuale programma di produzione.

Le parti imperiali e metriche possono variare nelle dimensioni dell’esagono.

Per la versione priva di dado di bloccaggio togliere „WLNL“ (es.: 16 WJLO)

$$\frac{\text{PN (bar)}}{10} = \text{PN (MPa)}$$

Spessore massimo di parete passaparatia

Dimensione	Diam. est. tubo pollici	Diam. est. tubo metrico	Spessore massimo raccordo intermedio passaparatia diritto mm	Spessore massimo raccordo intermedio passaparatia sagomato mm
4	1/4	6	13.5	13.5
6	3/8	10	13.5	13.5
8	1/2	12	13.5	13.5
10	5/8	14–16	13.2	13.2
12	3/4	18–20	12.7	12.7
16	1	22–25	13.0	13.0
20	1 1/4	28–32	13.0	13.0
24	1 1/2	35–38	13.0	13.0

WJJLO Terminale passaparatia a „T“ di derivazione

Estremità tubo ORFS O-Lok®
SAE 520958 ISO 8434-3 BHRT

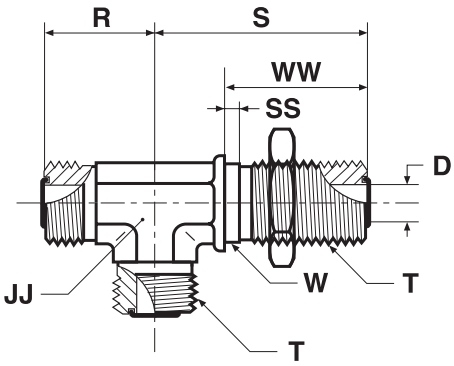

Diam. est. tubo mm	Diam. est. tubo pollici	Filettatura UN/UNF-2A T	D mm	JJ mm	R mm	S mm	SS mm	W mm	WW mm	Peso (Acciaio) g/1 pezzo	O-Lok® Acciaio	PN (bar)
6	1/4	9/16-18	5	14	23	46	2	14	32	99	**4 WJJLO-WLNL-S**	630
8, 10	5/16, 3/8	11/16-16	7	19	26	52	2	18	34	178	**6 WJJLO-WLNL-S**	630
12	1/2	13/16-16	10	19	29	55	2	21	36	270	**8 WJJLO-WLNL-S**	630
14, 15, 16	5/8	1-14	13	27	35	63	2	25	41	368	**10 WJJLO-WLNL-S**	420
18, 20	3/4	1 3/16-12	16	30	39	67	2	30	42	516	**12 WJJLO-WLNL-S**	420
22, 25	1	1 7/16-12	21	37	42	71	2	37	42	678	**16 WJJLO-WLNL-S**	420
28, 30, 32	1 1/4	1 11/16-12	26	41	45	75	2	43	42	980	**20 WJJLO-WLNL-S**	350
35, 38	1 1/2	2-12	32	48	50	80	2	51	42	1900	**24 WJJLO-WLNL-S**	280

Prodotto fornito con guarnizione TRAP NBR. Per la sostituzione della guarnizione TRAP con l’O-ring standard NBR, consultare la pag. J73.

I codici articoli mostrati fanno parte del nostro attuale programma di produzione.

Le parti imperiali e metriche possono variare nelle dimensioni dell’esagono.

Per la versione priva di dado di bloccaggio togliere „WLNL“ (es.: 16 WJJLO)

$\frac{\text{PN (bar)}}{10} = \text{PN (MPa)}$

J

Spessore massimo di parete passaparatia

Dimensione	Diam. est. tubo pollici	Diam. est. tubo metrico	Spessore massimo raccordo intermedio passaparatia diritto mm	Spessore massimo raccordo intermedio passaparatia sagomato mm
4	1/4	6	13.5	13.5
6	3/8	10	13.5	13.5
8	1/2	12	13.5	13.5
10	5/8	14–16	13.2	13.2
12	3/4	18–20	12.7	12.7
16	1	22–25	13.0	13.0
20	1 1/4	28–32	13.0	13.0
24	1 1/2	35–38	13.0	13.0

AOEL6 Terminale a gomito con dado girevole

Estremità girevole femmina ORFS O-Lok® / Filettatura UN/UNF maschio – O-ring (ISO 11926) SAE 520281

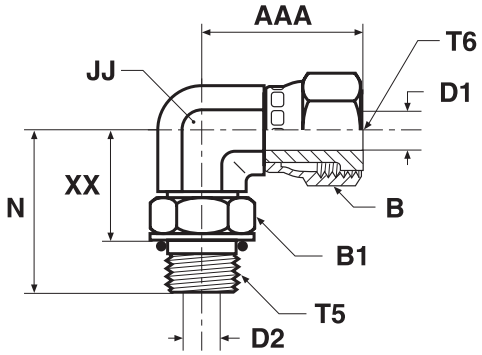

Diam. est. tubo mm	Diam. est. tubo pollici	Filettatura UN/UNF-2A T5	Filettatura UN/UNF-2B T6	AAA mm	B mm	B1 mm	D1 mm	D2 mm	JJ mm	N mm	XX mm	Peso (Acciaio) g/1 pezzo	O-Lok® Acciaio	O-Lok® Acciaio inossidabile	PN (bar) S	PN (bar) SS
6	1/4	7/16-20	9/16-18	27	18	14	4	4	14	33	22	47	**4 AOEL6-S**	**4 AOEL6-SS**	420	420
8, 10	5/16, 3/8	9/16-18	11/16-16	30	21	19	7	7	19	37	25	97	**6 AOEL6-S**	**6 AOEL6-SS**	420	420
12	1/2	3/4-16	13/16-16	38	24	24	9	10	19	41	27	104	**8 AOEL6-S**	**8 AOEL6-SS**	420	420
14, 15, 16	5/8	7/8-14	1-14	42	29	27	12	13	27	50	34	199	**10 AOEL6-S**	**10 AOEL6-SS**	420	420
18, 20	3/4	1 1/16-12	1 3/16-12	46	35	35	14	16	27	55	37	162	**12 AOEL6-S**	**12 AOEL6-SS**	420	420
22, 25	1	1 5/16-12	1 7/16-12	53	41	41	20	21	33	60	42	365	**16 AOEL6-S**	**16 AOEL6-SS**	380	380
28, 30, 32	1 1/4	1 5/8-12	1 11/16-12	58	48	48	26	26	41	62	44	480	**20 AOEL6-S**	**20 AOEL6-SS**	280	280
35, 38	1 1/2	1 7/8-12	2-12	61	57	54	32	32	48	66	47	933	**24 AOEL6-S**	**24 AOEL6-SS**	280	280

Nella versione standard O-Lok® viene fornito con guarnizioni elastomeriche NBR. Per ulteriori dettagli su altri materiali di tenuta vedi pagina J73–J74.

I codici articoli mostrati fanno parte del nostro attuale programma di produzione.

Le parti imperiali e metriche possono variare nelle dimensioni dell'esagono.

$$\frac{\text{PN (bar)}}{10} = \text{PN (MPa)}$$

Pressioni nominali – il PN di cui sopra si riferisce alle versioni del prodotto in acciaio e in acciaio inossidabile.

C6MLO Gomito con dado girevole

Estremità girevole femmina ORFS O-Lok® / estremità tubo ORFS O-Lok®
SAE 52M0221 ISO 8434-3

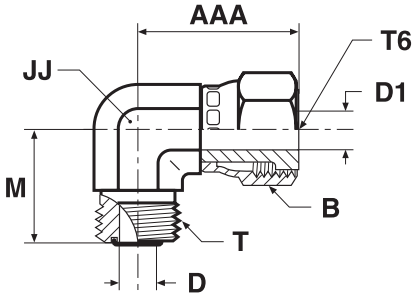

Diam. est. tubo mm	Diam. est. tubo pollici	Filettatura UN/UNF-2A T	Filettatura UN/UNF-2B T6	AAA mm	B mm	D mm	D1 mm	JJ mm	M mm	Peso (Acciaio) g/1 pezzo	O-Lok® Acciaio	O-Lok® Acciaio inossidabile	PN (bar) S	PN (bar) SS
6	1/4	9/16-18	9/16-18	26	17	5	4	14	22	45	**4C6MLOS**	**4C6MLOSS**	500	420
8, 10	5/16, 3/8	11/16-16	11/16-16	29	22	7	9	19	25	84	**6C6MLOS**	**6C6MLOSS**	630	420
12	1/2	13/16-16	13/16-16	38	24	10	9	19	28	126	**8C6MLOS**	**8C6MLOSS**	630	420
14, 15, 16	5/8	1-14	1-14	41	30	13	12	27	33	221	**10C6MLOS**	**10C6MLOSS**	420	420
18, 20	3/4	1 3/16-12	1 3/16-12	46	36	16	14	30	37	284	**12C6MLOS**	**12C6MLOSS**	420	420
22, 25	1	1 7/16-12	1 7/16-12	53	41	21	20	36	42	541	**16C6MLOS**	**16C6MLOSS**	420	420
28, 30, 32	1 1/4	1 11/16-12	1 11/16-12	58	48	26	26	41	45	557	**20 C6LO-S**	**20C6MLOSS**	350	280
35, 38	1 1/2	2-12	2-12	61	57	32	32	48	49	706	**24 C6LO-S**	**24C6MLOSS**	280	280

Prodotto fornito con guarnizione TRAP NBR. Per la sostituzione della guarnizione TRAP con l'O-ring standard NBR, consultare la pag. J73.

I codici articoli mostrati fanno parte del nostro attuale programma di produzione.

Le parti imperiali e metriche possono variare nelle dimensioni dell'esagono.

$\frac{\text{PN (bar)}}{10} = \text{PN (MPa)}$

Pressioni nominali – il PN di cui sopra si riferisce alle versioni del prodotto in acciaio e in acciaio inossidabile.

J

V6LO Gomito con dado girevole a 45°

Estremità girevole femmina ORFS O-Lok® / estremità tubo ORFS O-Lok®

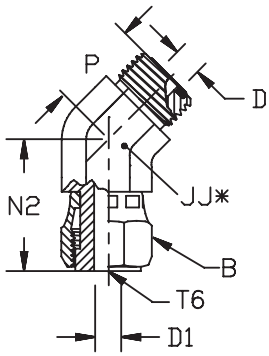

*JJ – Misura chiave esagonale

Diam. est. tubo mm	Diam. est. tubo pollici	Filettatura UN/UNF-2A T	Filettatura UN/UNF-2B T6	B mm	D mm	D1 mm	JJ mm	N2 mm	P mm	Peso (Acciaio) g/1 pezzo	O-Lok® Acciaio	PN (bar)
6	1/4	9/16-18	9/16-18	18	5	4	14	25	16	44	**4 V6LO-S**	500
8, 10	5/16, 3/8	11/16-16	11/16-16	21	7	7	19	28	19	82	**6 V6LO-S**	630
12	1/2	13/16-16	13/16-16	24	10	9	19	38	20	110	**8 V6LO-S**	630
14, 15, 16	5/8	1-14	1-14	29	13	12	27	39	23	190	**10 V6LO-S**	420
18, 20	3/4	1 3/16-12	1 3/16-12	35	16	14	30	44	26	288	**12 V6LO-S**	420
22, 25	1	1 7/16-12	1 7/16-12	42	21	20	36	48	30	300	**16 V6LO-S**	420
28, 30, 32	1 1/4	1 11/16-12	1 11/16-12	48	26	26	41	50	32	444	**20 V6LO-S**	350
35, 38	1 1/2	2-12	2-12	58	32	32	48	52	37	568	**24 V6LO-S**	280

Prodotto fornito con guarnizione TRAP NBR. Per la sostituzione della guarnizione TRAP con l'O-ring standard NBR, consultare la pag. J73.

I codici articoli mostrati fanno parte del nostro attuale programma di produzione.

Le parti imperiali e metriche possono variare nelle dimensioni dell'esagono.

$\frac{\text{PN (bar)}}{10} = \text{PN (MPa)}$

S6MLO „T“ di linea con dado girevole

Estremità girevole femmina ORFS O-Lok® / estremità tubo ORFS O-Lok®
SAE 52M0433 ISO 8434-3

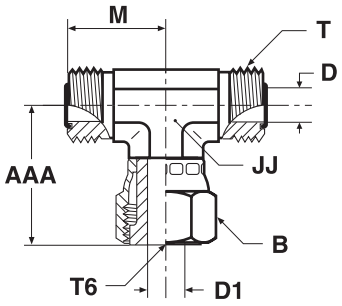

Diam. est. tubo mm	Diam. est. tubo pollici	Filettatura UN/UNF-2A T	Filettatura UN/UNF-2B T6	AAA mm	B mm	D mm	D1 mm	JJ mm	M mm	Peso (Acciaio) g/1 pezzo	O-Lok® Acciaio	O-Lok® Acciaio inossidabile	PN (bar) S	PN (bar) SS
6	1/4	9/16-18	9/16-18	26	17	5	4	14	22	66	**4S6MLOS**	**4S6MLOSS**	500	420
8, 10	5/16, 3/8	11/16-16	11/16-16	29	22	7	7	19	25	125	**6S6MLOS**	**6S6MLOSS**	630	420
12	1/2	13/16-16	13/16-16	38	24	10	9	19	28	150	**8S6MLOS**	**8S6MLOSS**	630	420
14, 15, 16	5/8	1-14	1-14	41	30	13	12	27	33	233	**10S6MLOS**	**10S6MLOSS**	420	420
18, 20	3/4	1 3/16-12	1 3/16-12	46	35	16	14	30	37	383	**12 S6LO-S**	**12S6MLOSS**	420	420
22, 25	1	1 7/16-12	1 7/16-12	53	41	21	20	37	42	518	**16 S6LO-S**	**16S6MLOSS**	420	420
28, 30, 32	1 1/4	1 11/16-12	1 11/16-12	58	48	26	26	41	45	775	**20 S6LO-S**	**20S6MLOSS**	350	280
35, 38	1 1/2	2-12	2-12	61	57	32	32	48	49	933	**24 S6LO-S**	**24S6MLOSS**	280	280

Prodotto fornito con guarnizione TRAP NBR. Per la sostituzione della guarnizione TRAP con l’O-ring standard NBR, consultare la pag. J73.

I codici articoli mostrati fanno parte del nostro attuale programma di produzione.

Le parti imperiali e metriche possono variare nelle dimensioni dell’esagono.

$$\frac{\text{PN (bar)}}{10} = \text{PN (MPa)}$$

Pressioni nominali – il PN di cui sopra si riferisce alle versioni del prodotto in acciaio e in acciaio inossidabile.

R6MLO „T“ di derivazione con dado girevole

Estremità girevole femmina ORFS O-Lok® / estremità tubo ORFS O-Lok®
SAE 52M0432 ISO 8434-3

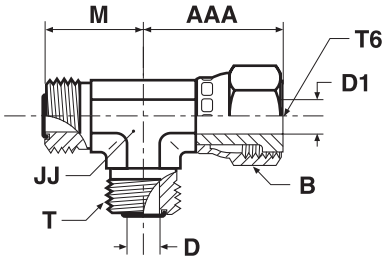

Diam. est. tubo mm	Diam. est. tubo pollici	Filettatura UN/UNF-2A T	Filettatura UN/UNF-2B T6	AAA mm	B mm	D mm	D1 mm	JJ mm	M mm	Peso (Acciaio) g/1 pezzo	O-Lok® Acciaio	O-Lok® Acciaio inossidabile	PN (bar) S	PN (bar) SS
6	1/4	9/16-18	9/16-18	26	17	5	4	14	22	66	**4R6MLOS**	**4R6MLOSS**	500	420
8, 10	5/16, 3/8	11/16-16	11/16-16	29	22	7	7	19	25	125	**6R6MLOS**	**6R6MLOSS**	630	420
12	1/2	13/16-16	13/16-16	38	24	10	9	19	28	150	**8R6MLOS**	**8R6MLOSS**	630	420
14, 15, 16	5/8	1-14	1-14	41	30	13	12	27	33	233	**10R6MLOS**	**10R6MLOSS**	420	420
18, 20	3/4	1 3/16-12	1 3/16-12	46	35	16	14	30	37	383	**12 R6LO-S**	**12R6MLOSS**	420	420
22, 25	1	1 7/16-12	1 7/16-12	53	41	21	20	37	42	518	**16 R6LO-S**	**16R6MLOSS**	420	420
28, 30, 32	1 1/4	1 11/16-12	1 11/16-12	58	48	26	26	41	45	775	**20 R6LO-S**	**20R6MLOSS**	350	280
35, 38	1 1/2	2-12	2-12	61	57	32	32	48	49	933	**24 R6LO-S**	**24R6MLOSS**	280	280

Prodotto fornito con guarnizione TRAP NBR. Per la sostituzione della guarnizione TRAP con l’O-ring standard NBR, consultare la pag. J73.

I codici articoli mostrati fanno parte del nostro attuale programma di produzione.

Le parti imperiali e metriche possono variare nelle dimensioni dell’esagono.

$$\frac{\text{PN (bar)}}{10} = \text{PN (MPa)}$$

Pressioni nominali – il PN di cui sopra si riferisce alle versioni del prodotto in acciaio e in acciaio inossidabile.

TRMLO Riduzione estremità tubo

Estremità tubo ORFS O-Lok® / estremità femmina girevole ORFS O-Lok®
SAE 520123 /A

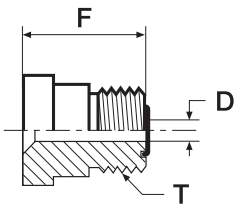

Form A

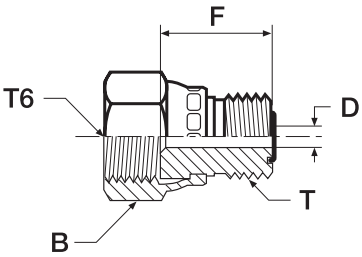

Form B**

Diam. est. tubo mm	pollici	Filettatura UN/UNF-2A T	Filettatura UN/UNF-2B T6	B mm	D mm	F mm	Peso (Acciaio) g/1 pezzo	Form	O-Lok® Acciaio	O-Lok® Acciaio inossidabile	PN (bar) S	SS
10	3/8	9/16-18	11/16-16	22	5	20	21	B	**6-4TRMLONS**	**6-4TRMLONSS**	630	420
12	1/2	9/16-18	—	—	5	22	30	A	**8-4 TRLO-S**	**8-4TRMLOSS**	630	420
12	1/2	11/16-16	13/16-16	24	7	22	33	B	**8-6TRMLONS**	**8-6TRMLONSS**	630	420
16	5/8	9/16-18	—	—	5	23	37	A	**10-4 TRLO-S**	**10-4TRMLOSS**	420	420
16	5/8	11/16-16	—	—	7	24	48	A	**10-6 TRLO-S**	**10-6TRMLOSS**	420	420
16	5/8	13/16-16	—	—	10	26	50	A	**10-8 TRLO-S**	**10-8TRMLOSS**	420	420
20	3/4	9/16-18	—	—	5	25	63	A	**12-4 TRLO-S**	**12-4TRMLOSS**	420	420
20	3/4	11/16-16	—	—	7	26	66	A	**12-6 TRLO-S**	**12-6TRMLOSS**	420	420
20	3/4	13/16-16	—	—	10	28	71	A	**12-8 TRLO-S**	**12-8TRMLOSS**	420	420
20	3/4	1-14	1 3/16-12	36	13	30	85	B	**12-10TRMLONS**	**12-10TRMLONSS**	420	420
25	1	13/16-16	—	—	10	29	103	A	**16-8 TRLO-S**	**16-8TRMLOSS**	420	420
25	1	1-14	—	—	13	32	118	A	**16-10 TRLO-S**	**16-10TRMLOSS**	420	420
25	1	1 3/16-12	1 7/16-12	41	16	33	133	B	**16-12 TRLON-S**	**16-12TRMLONSS**	420	420
32	1 1/4	1 3/16-12	—	—	16	34	169	A	**20-12 TRLO-S**	**20-12TRMLOSS**	420	280
32	1 1/4	1 7/16-12	1 11/16-12	48	21	38	183	B	**20-16 TRLON-S**	**20-16TRMLONSS**	350	280
38	1 1/2	1 7/16-12	—	—	21	31	205	A	**24-16 TRLO-S**	**24-16TRMLOSS**	350	280
38	1 1/2	1 11/16-12	—	—	26	34	209	A	**24-20 TRLO-S**	**24-20TRMLOSS**	350	280
50	2	1 11/16-12	—	—	26	36	420	A	**32-20 TRLO-S**	**32-20TRMLOSS**	200	200
50	2	2-12	—	—	32	36	420	A	**32-24 TRLO-S**	**32-24TRMLOSS**	200	200

Prodotto fornito con guarnizione TRAP NBR. Per la sostituzione della guarnizione TRAP con l'O-ring standard NBR, consultare la pag. J73.

I codici articoli mostrati fanno parte del nostro attuale programma di produzione.

Le parti imperiali e metriche possono variare nelle dimensioni dell'esagono.

$$\frac{\text{PN (bar)}}{10} = \text{PN (MPa)}$$

Pressioni nominali – il PN di cui sopra si riferisce alle versioni del prodotto in acciaio e in acciaio inossidabile.

**Queste dimensioni sono disponibili con dado aggraffato (Tipo B).

J

LOHL6 Espansore estremità tubo

Estremità tubo ORFS O-Lok® / estremità girevole femmina ORFS O-Lok®

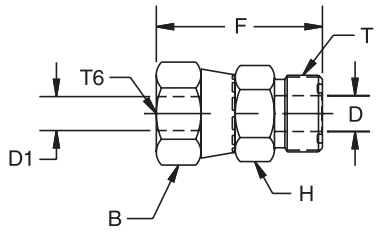

Diam. est. tubo mm	Diam. est. tubo pollici	Filettatura UN/UNF-2A T	Filettatura UN/UNF-2B T6	B mm	D mm	D1 mm	H mm	F mm	Peso (Acciaio) g/1 pezzo	O-Lok® Acciaio	PN (bar)
8, 10	5/16, 3/8	11/16-16	9/16-18	18	7	4	19	35	33	**6-4LOHL6**	630
12	1/2	13/16-16	11/16-16	21	10	7	22	39	52	**8-6LOHL6**	630
14, 15, 16	5/8	1-14	13/16-16	24	13	9	27	46	92	**10-8LOHL6**	420
18, 20	3/4	1 3/16-12	1-14	29	16	12	32	51	146	**12-10LOHL6**	420
22, 25	1	1 7/16-12	1 3/16-12	35	21	14	41	55	205	**16-12LOHL6**	420
28, 30, 32	1 1/4	1 11/16-12	1 7/16-12	42	26	20	46	58	260	**20-16LOHL6**	350
35, 38	1 1/2	2-12	1 11/16-12	48	26	26	55	60	315	**24-20LOHL6**	280

Prodotto fornito con guarnizione TRAP NBR. Per la sostituzione della guarnizione TRAP con l'O-ring standard NBR, consultare la pag. J73.

I codici articoli mostrati fanno parte del nostro attuale programma di produzione.

Le parti imperiali e metriche possono variare nelle dimensioni dell'esagono.

$$\frac{\text{PN (bar)}}{10} = \text{PN (MPa)}$$

HL6 Raccordo intermedio con dado girevole

Estremità girevole femmina ORFS O-Lok®

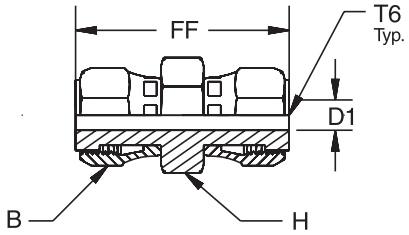

Diam. est. tubo mm	Diam. est. tubo pollici	Filettatura UN/UNF-2B T6	B mm	D1 mm	FF mm	H mm	Peso (Acciaio) g/1 pezzo	O-Lok® Acciaio	PN (bar)
6	1/4	9/16-18	18	4,0	40,4	17	53	**4 HL6-S**	500
8, 10	5/16, 3/8	11/16-16	21	6,5	45,0	19	66	**6 HL6-S**	630
12	1/2	13/16-16	24	9,0	53,8	22	110	**8 HL6-S**	630
14, 15, 16	5/8	1-14	29	11,5	61,5	27	173	**10 HL6-S**	420
18, 20	3/4	1 3/16-12	35	14,0	69,6	32	275	**12 HL6-S**	420

I codici articoli mostrati fanno parte del nostro attuale programma di produzione.

Le parti imperiali e metriche possono variare nelle dimensioni dell'esagono.

$\frac{\text{PN (bar)}}{10}$ = PN (MPa)

J

F87OMLO Terminale maschio diritto

Estremità tubo ORFS O-Lok® / filettatura metrica maschio – O-ring (ISO 6149-2)
SAE 52M0187 ISO 8434-3 SDS

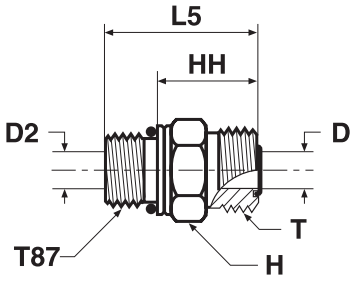

Diam. est. tubo mm	Diam. est. tubo pollici	Filettatura metr. T87	Filettatura UN/UNF-2A T	D mm	D2 mm	H mm	HH mm	L5 mm	Peso (Acciaio) g/1 pezzo	O-Lok® Acciaio	O-Lok® Acciaio inossidabile	PN (bar) S	PN (bar) SS
6	1/4	M 10×1,0	9/16-18	5	3	17	18	27	20	**4M10F87OMLOS**	**4M10F87OMLOSS**	630	630
6	1/4	M 12×1,5	9/16-18	5	4	17	18	29	24	**4M12F87OMLOS**	**4M12F87OMLOSS**	630	630
6	1/4	M 14×1,5	9/16-18	5	5	19	19	30	30	**4M14F87OMLOS**	**4M14F87OMLOSS**	630	630
8, 10	5/16, 3/8	M 12×1,5	11/16-16	6	4	19	21	32	40	**6M12F87OMLOS**	**6M12F87OMLOSS**	630	630
8, 10	5/16, 3/8	M 14×1,5	11/16-16	7	6	19	20	31	43	**6M14F87OMLOS**	**6M14F87OMLOSS**	630	630
8, 10	5/16, 3/8	M 16×1,5	11/16-16	7	7	22	21	34	43	**6M16F87OMLOS**	**6M16F87OMLOSS**	630	630
8, 10	5/16, 3/8	M 18×1,5	11/16-16	7	7	24	21	35	45	**6M18F87OMLOS**	**6M18F87OMLOSS**	630	630
8, 10	5/16, 3/8	M 22×1,5	11/16-16	7	7	27	23	38	52	**6M22F87OMLOS**	**6M22F87OMLOSS**	420	420
12	1/2	M 14×1,5	13/16-16	10	6	22	24	35	40	**8M14F87OMLOS**	**8M14F87OMLOSS**	630	630
12	1/2	M 16×1,5	13/16-16	10	7	22	20	37	58	**8M16F87OMLOS**	**8M16F87OMLOSS**	630	630
12	1/2	M 18×1,5	13/16-16	10	9	24	23	37	55	**8M18F87OMLOS**	**8M18F87OMLOSS**	630	630
12	1/2	M 22×1,5	13/16-16	10	10	27	24	39	60	**8M22F87OMLOS**	**8M22F87OMLOSS**	420	420
12	1/2	M 27×2,0	13/16-16	10	10	32	26	44	70	**8M27F87OMLOS**	**8M27F87OMLOSS**	420	420
14, 15, 16	5/8	M 18×1,5	1-14	13	9	27	27	41	120	**10M18F87OMLOS**	**10M18F87OMLOSS**	420	420
14, 15, 16	5/8	M 22×1,5	1-14	13	12	27	27	42	127	**10M22F87OMLOS**	**10M22F87OMLOSS**	420	420
18, 20	3/4	M 22×1,5	1 3/16-12	16	12	32	35	50	170	**12M22F87OMLOS**	**12M22F87OMLOSS**	420	420
18, 20	3/4	M 27×2,0	1 3/16-12	16	15	32	30	49	187	**12M27F87OMLOS**	**12M27F87OMLOSS**	420	420
18, 20	3/4	M 33×2,0	1 3/16-12	16	16	41	31	50	200	**12M33F87OMLOS**	**12M33F87OMLOSS**	420	420
22, 25	1	M 27×2,0	1 7/16-12	21	15	41	36	54	230	**16M27F87OMLOS**	**16M27F87OMLOSS**	420	420
22, 25	1	M 33×2,0	1 7/16-12	21	20	41	34	52	270	**16M33F87OMLOS**	**16M33F87OMLOSS**	420	280
28, 30, 32	1 1/4	M 33×2,0	1 11/16-12	26	20	46	36	54	370	**20M33F87OMLOS**	**20M33F87OMLOSS**	420	280
28, 30, 32	1 1/4	M 42×2,0	1 11/16-12	26	26	50	36	55	390	**20M42F87OMLOS**	**20M42F87OMLOSS**	420	280
35, 38	1 1/2	M 42×2,0	2-12	32	26	55	41	60	400	**24M42F87OMLOS**	**24M42F87OMLOSS**	350	280
35, 38	1 1/2	M 48×2,0	2-12	32	32	55	36	57	412	**24M48F87OMLOS**	**24M48F87OMLOSS**	350	280
50	2	M 60×2,0	2 1/2-12	40	40	65	41	65	800	**32M60F87OMLOS**	**32M60F87OMLOSS**	200	280

Prodotto fornito con guarnizione TRAP NBR. Per la sostituzione della guarnizione TRAP con l'O-ring standard NBR, consultare la pag. J73.

I codici articoli mostrati fanno parte del nostro attuale programma di produzione.

Le parti imperiali e metriche possono variare nelle dimensioni dell'esagono.

$$\frac{\text{PN (bar)}}{10} = \text{PN (MPa)}$$

Pressioni nominali – il PN di cui sopra si riferisce alle versioni del prodotto in acciaio e in acciaio inossidabile.

F5OMLO Terminale maschio diritto

Estremità tubo ORFS O-Lok® / filettatura maschio UN/UNF – O-ring (ISO 11926)
SAE 520120

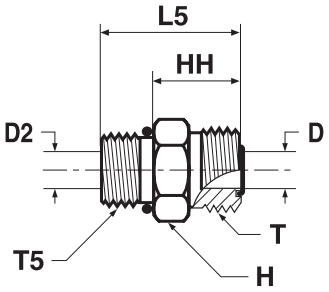

Diam. est. tubo mm	Diam. est. tubo pollici	Filettatura UN/UNF-2A T5	Filettatura UN/UNF-2A T	D mm	D2 mm	H mm	HH mm	L5 mm	Peso (Acciaio) g/1 pezzo	O-Lok® Acciaio	O-Lok® Acciaio inossidabile	PN (bar) S	PN (bar) SS
6	1/4	7/16-20	9/16-18	5	5	17	18	29	21	**4F5OMLOS**	**4F5OMLOSS**	630	630
6	1/4	1/2-20	9/16-18	5	6	17	19	29	30	**4-5 F5OLO-S**	**4-5F5OMLOSS**	630	630
6	1/4	9/16-18	9/16-18	5	5	19	19	31	36	**4-6F5OMLOS**	**4-6F5OMLOSS**	630	630
6	1/4	3/4-16	9/16-18	5	5	22	20	34	67	**4-8 F5OLO-S**	**4-8F5OMLOSS**	630	630
8, 10	5/16, 3/8	9/16-18	11/16-16	7	7	19	20	32	45	**6F5OMLOS**	**6F5OMLOSS**	630	630
8, 10	5/16, 3/8	7/16-20	11/16-16	7	5	19	23	34	47	**6-4F5OMLOS**	**6-4F5OMLOSS**	630	630
8, 10	5/16, 3/8	1/2-20	11/16-16	7	6	19	21	31	50	**6-5 F5OLO-S**	**6-5F5OMLOSS**	630	630
8, 10	5/16, 3/8	3/4-16	11/16-16	7	7	22	21	35	51	**6-8F5OMLOS**	**6-8F5OMLOSS**	630	630
8, 10	5/16, 3/8	7/8-14	11/16-16	7	7	27	23	39	89	**6-10F5OMLOS**	**6-10F5OMLOSS**	420	420
10	1/2	3/4-16	13/16-16	10	10	22	23	37	56	**8F5OMLOS**	**8F5OMLOSS**	630	630
12	1/2	9/16-18	13/16-16	10	8	22	26	38	69	**8-6F5OMLOS**	**8-6F5OMLOSS**	630	630
12	1/2	7/8-14	13/16-16	10	10	27	24	40	105	**8-10F5OMLOS**	**8-10F5OMLOSS**	420	420
12	1/2	1 1/16-12	13/16-16	10	10	32	26	44	169	**8-12F5OMLOS**	**8-12F5OMLOSS**	420	420
12	1/2	1 5/16-12	13/16-16	10	10	38	27	46	227	**8-16F5OMLOS**	**8-16F5OMLOSS**	420	420
14, 15, 16	5/8	7/8-14	1-14	13	13	27	27	43	137	**10F5OMLOS**	**10F5OMLOSS**	420	420
14, 15, 16	5/8	3/4-16	1-14	13	10	27	31	45	120	**10-8F5OMLOS**	**10-8F5OMLOSS**	420	420
14, 15, 16	5/8	1 1/16-12	1-14	13	13	32	29	47	170	**10-12F5OMLOS**	**10-12F5OMLOSS**	420	420
18, 20	3/4	1 1/16-12	1 3/16-12	16	16	32	30	49	189	**12F5OMLOS**	**12F5OMLOSS**	420	420
18, 20	3/4	3/4-16	1 3/16-12	16	10	32	35	49	167	**12-8 F5OLO-S**	**12-8F5OMLOSS**	420	420
18, 20	3/4	7/8-14	1 3/16-12	16	13	32	35	51	177	**12-10F5OMLOS**	**12-10F5OMLOSS**	420	420
18, 20	3/4	1 5/16-12	1 3/16-12	16	16	41	31	50	280	**12-16F5OMLOS**	**12-16F5OMLOSS**	420	420
18, 20	3/4	1 5/8-12	1 3/16-12	16	16	46	32	51	350	**12-20F5OMLOS**	**12-20F5OMLOSS**	420	420
22, 25	1	1 5/16-12	1 7/16-12	21	21	41	32	50	271	**16 F5OLO-S**	**16F5OMLOSS**	420	420
22, 25	1	1 1/16-12	1 7/16-12	21	16	41	36	55	275	**16-12 F5OLO-S**	**16-12F5OMLOSS**	420	420
22, 25	1	1 5/8-12	1 7/16-12	21	21	46	34	52	428	**16-20 F5OLO-S**	**16-20F5OMLOSS**	420	280
28, 30, 32	1 1/4	1 5/8-12	1 11/16-12	26	26	46	34	52	391	**20F5OMLOS**	**20F5OMLOSS**	420	280
28, 30, 32	1 1/4	1 5/16-12	1 11/16-12	26	21	48	39	58	401	**20-16 F5OLO-S**	**20-16F5OMLOSS**	420	280
28, 30, 32	1 1/4	1 7/8-12	1 11/16-12	26	32	54	36	54	557	**20-24 F5OLO-S**	**20-24F5OMLOSS**	350	280
35, 38	1 1/2	1 7/8-12	2-12	32	32	54	36	54	412	**24 F5OLO-S**	**24F5OMLOSS**	350	280
35, 38	1 1/2	1 5/8-12	2-12	32	26	54	41	60	581	**24-20 F5OLO-S**	**24-20F5OMLOSS**	350	280
50	2	2 1/2-12	2 1/2-12	45	40	70	40	59	900	**32 F5OLO-S**	**32F5OMLOSS**	200	200

Prodotto fornito con guarnizione TRAP NBR. Per la sostituzione della guarnizione TRAP con l'O-ring standard NBR, consultare la pag. J73.

I codici articoli mostrati fanno parte del nostro attuale programma di produzione.

Le parti imperiali e metriche possono variare nelle dimensioni dell'esagono.

$$\frac{\text{PN (bar)}}{10} = \text{PN (MPa)}$$

Pressioni nominali – il PN di cui sopra si riferisce alle versioni del prodotto in acciaio e in acciaio inossidabile.

FF5OMLO Terminale maschio diritto lungo

Estremità tubo ORFS O-Lok® / filettatura maschio UN/UNF – O-ring (ISO 11926)
SAE 521720 (precedentemente 520122)

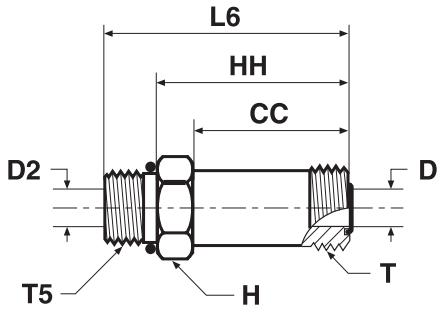

Diam. est. tubo mm	Diam. est. tubo pollici	Filettatura UN/UNF-2A T5	Filettatura UN/UNF-2A T	CC mm	D mm	D2 mm	H mm	HH mm	L6 mm	Peso (Acciaio) g/1 pezzo	O-Lok® Acciaio	O-Lok® Acciaio inossidabile	PN (bar) S	PN (bar) SS
6	1/4	7/16-20	9/16-18	34	5	5	16	42	53	51	**4 FF5OLO-S**	**4FF5OMLOSS**	630	630
8, 10	5/16, 3/8	9/16-18	11/16-16	37	7	7	19	46	58	79	**6 FF5OLO-S**	**6FF5OMLOSS**	630	630
12	1/2	3/4-16	13/16-16	44	10	10	22	54	68	125	**8 FF5OLO-S**	**8FF5OMLOSS**	630	630
14, 15, 16	5/8	7/8-14	1-14	52	13	13	27	64	80	212	**10 FF5OLO-S**	**10FF5OMLOSS**	420	420
18, 20	3/4	1 1/16-12	1 3/16-12	64	16	16	33	77	96	309	**12 FF5OLO-S**	**12FF5OMLOSS**	420	420
22, 25	1	1 5/16-12	1 7/16-12	72	21	21	38	87	105	435	**16 FF5OLO-S**	**16FF5OMLOSS**	420	420
28, 30, 32	1 1/4	1 5/8-12	1 11/16-12	86	26	26	48	102	121	818	**20 FF5OLO-S**	**20FF5OMLOSS**	420	280
35, 38	1 1/2	1 7/8-12	2-12	97	32	32	54	115	134	1430	**24 FF5OLO-S**	**24FF5OMLOSS**	350	280

Prodotto fornito con guarnizione TRAP NBR. Per la sostituzione della guarnizione TRAP con l'O-ring standard NBR, consultare la pag. J73.

I codici articoli mostrati fanno parte del nostro attuale programma di produzione.

Le parti imperiali e metriche possono variare nelle dimensioni dell'esagono.

$$\frac{\text{PN (bar)}}{10} = \text{PN (MPa)}$$

Pressioni nominali – il PN di cui sopra si riferisce alle versioni del prodotto in acciaio e in acciaio inossidabile.

WF5OLO Terminale diritto maschio passaparatia

Estremità tubo ORFS O-Lok® / UN/UNF maschio – O-ring (ISO 11926)

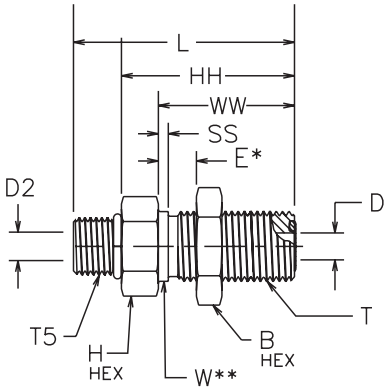

Diam. est. tubo mm	Diam. est. tubo pollici	Filettatura UN/UNF-2A T	Filettatura UN/UNF-2A T5	B mm	D mm	D2 mm	E mm	H mm	HH mm	L mm	SS mm	W mm	WW mm	Peso (Acciaio) g/1 pezzo	O-Lok® Acciaio	PN (bar)
6	1/4	9/16-18	7/16-20	21	5	5	14	21	43	54	2	14	32	75	**4 WF5OLO-WLNL-S**	630
6	1/4	9/16-18	9/16-18	21	5	8	14	21	43	55	2	14	32	88	**4-6 WF5OLO-WLNL-S**	630
8, 10	5/16, 3/8	11/16-16	9/16-18	25	7	8	14	25	46	58	2	18	34	112	**6 WF5OLO-WLNL-S**	630
12	1/2	13/16-16	3/4-16	29	10	10	14	29	52	65	2	21	37	147	**8 WF5OLO-WLNL-S**	630
14, 15, 16	5/8	1-14	7/8-14	33	13	13	13	33	51	67	2	25	41	295	**10 WF5OLO-WLNL-S**	420
18, 20	3/4	1 3/16-12	1 1/16-12	38	16	16	13	38	52	71	2	30	42	330	**12 WF5OLO-WLNL-S**	420

Prodotto fornito con guarnizione TRAP NBR. Per la sostituzione della guarnizione TRAP con l'O-ring standard NBR, consultare la pag. J73.

I codici articoli mostrati fanno parte del nostro attuale programma di produzione.

Le parti imperiali e metriche possono variare nelle dimensioni dell'esagono.

Per la versione priva di dado di bloccaggio togliere „WLNL" (es.: 12 WF5OLO)

$\frac{\text{PN (bar)}}{10} = \text{PN (MPa)}$

J

F42EDMLO Terminale maschio diritto

Estremità tubo ORFS O-Lok® / filettatura maschio BSPP – guarnizione ED (ISO 1179)

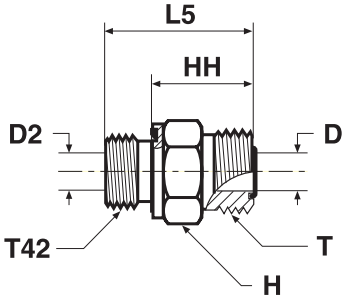

Diam. est. tubo mm	Diam. est. tubo pollici	BSPP Filettatura T42	Filettatura UN/UNF-2A T	D mm	D2 mm	H mm	HH mm	L5 mm	Peso (Acciaio) g/1 pezzo	O-Lok® Acciaio	O-Lok® Acciaio inossidabile	PN (bar) S	PN (bar) SS
6	1/4	1/8-28	9/16-18	5	4	17	18	26	29	**4F42EDMLOS**	**4F42EDMLOSS**	630	630
6	1/4	1/4-19	9/16-18	5	5	19	18	31	42	**4-4F42EDMLOS**	**4-4F42EDMLOSS**	630	630
6	1/4	3/8-19	9/16-18	5	5	22	20	32	61	**4-6F42EDMLOS**	**4-6F42EDMLOSS**	630	630
6	1/4	1/2-14	9/16-18	5	5	27	21	35	119	**4-8F42EDMLOS**	**4-8F42EDMLOSS**	420	420
8, 10	5/16, 3/8	1/4-19	11/16-16	7	5	19	20	32	45	**6F42EDMLOS**	**6F42EDMLOSS**	630	630
8, 10	5/16, 3/8	1/8-28	11/16-16	7	4	19	23	31	44	**6-2F42EDMLOS**	**6-2F42EDMLOSS**	630	630
8, 10	5/16, 3/8	3/8-19	11/16-16	7	7	22	21	33	63	**6-6F42EDMLOS**	**6-6F42EDMLOSS**	630	630
8, 10	5/16, 3/8	1/2-14	11/16-16	7	7	27	23	37	122	**6-8F42EDMLOS**	**6-8F42EDMLOSS**	420	420
8, 10	5/16, 3/8	3/4-14	11/16-16	7	7	32	24	40	192	**6-12F42EDMLOS**	**6-12F42EDMLOSS**	420	420
12	1/2	3/8-19	13/16-16	10	8	22	23	35	196	**8F42EDMLOS**	**8F42EDMLOSS**	630	630
12	1/2	1/4-19	13/16-16	10	5	22	25	38	193	**8-4F42EDMLOS**	**8-4F42EDMLOSS**	630	630
12	1/2	1/2-14	13/16-16	10	10	27	24	38	198	**8-8F42EDMLOS**	**8-8F42EDMLOSS**	420	420
12	1/2	3/4-14	13/16-16	10	10	32	26	42	205	**8-12F42EDMLOS**	**8-12F42EDMLOSS**	420	420
14, 15, 16	5/8	1/2-14	1-14	13	13	27	27	41	332	**10F42EDMLOS**	**10F42EDMLOSS**	420	420
14, 15, 16	5/8	3/8-19	1-14	13	8	27	31	43	315	**10-6F42EDMLOS**	**10-6F42EDMLOSS**	420	420
14, 15, 16	5/8	3/4-14	1-14	13	13	32	29	45	348	**10-12F42EDMLOS**	**10-12F42EDMLOSS**	420	420
14, 15, 16	5/8	1-11	1-14	13	13	41	30	48	360	**10-16F42EDMLOS**	**10-16F42EDMLOSS**	420	420
18, 20	3/4	3/4-14	1 3/16-12	16	16	32	30	46	200	**12F42EDMLOS**	**12F42EDMLOSS**	420	420
18, 20	3/4	1/2-14	1 3/16-12	16	12	32	34	49	183	**12-8F42EDMLOS**	**12-8F42EDMLOSS**	420	420
18, 20	3/4	1-11	1 3/16-12	16	16	41	31	49	362	**12-16F42EDMLOS**	**12-16F42EDMLOSS**	420	420
18, 20	3/4	1 1/4-11	1 3/16-12	16	16	50	33	53	505	**12-20F42EDMLOS**	**12-20F42EDMLOSS**	420	420
22, 25	1	1-11	1 7/16-12	21	20	41	32	50	343	**16F42EDMLOS**	**16F42EDMLOSS**	420	420
22, 25	1	1/2-14	1 7/16-12	21	12	41	36	50	380	**16-8F42EDMLOS**	**16-8F42EDMLOSS**	420	420
22, 25	1	3/4-14	1 7/16-12	21	16	41	36	52	411	**16-12F42EDMLOS**	**16-12F42EDMLOSS**	420	420
22, 25	1	1 1/4-11	1 7/16-12	21	21	50	34	54	487	**16-20F42EDMLOS**	**16-20F42EDMLOSS**	420	420
22, 25	1	1 1/2-11	1 7/16-12	21	21	55	36	58	715	**16-24F42EDMLOS**	**16-24F42EDMLOSS**	350	280
28, 30, 32	1 1/4	1 1/4-11	1 11/16-12	25	25	50	34	54	454	**20F42EDMLOS**	**20F42EDMLOSS**	420	280
28, 30, 32	1 1/4	1-11	1 11/16-12	26	20	46	39	57	412	**20-16F42EDMLOS**	**20-16F42EDMLOSS**	420	280
28, 30, 32	1 1/4	1 1/2-11	1 11/16-12	26	26	55	36	58	532	**20-24F42EDMLOS**	**20-24F42EDMLOSS**	350	280
35, 38	1 1/2	1 1/2-11	2-12	32	32	55	36	58	585	**24F42EDMLOS**	**24F42EDMLOSS**	350	280
35, 38	1 1/2	1 1/4-11	2-12	32	25	55	41	61	540	**24-20F42EDMLOS**	**24-20F42EDMLOSS**	350	280
50	2	2-11	2 1/2-12	40	40	75	41	65	900	**32F42EDMLOS**	**32F42EDMLOSS**	200	200

Prodotto fornito con guarnizione TRAP NBR. Per la sostituzione della guarnizione TRAP con l'O-ring standard NBR, consultare la pag. J73.

I codici articoli mostrati fanno parte del nostro attuale programma di produzione.

Le parti imperiali e metriche possono variare nelle dimensioni dell'esagono.

$$\frac{\text{PN (bar)}}{10} = \text{PN (MPa)}$$

Pressioni nominali – il PN di cui sopra si riferisce alle versioni del prodotto in acciaio e in acciaio inossidabile.

F82EDMLO Terminale maschio diritto

Estremità tubo ORFS O-Lok® / filettatura metrica maschio – guarnizione ED (ISO 9974)

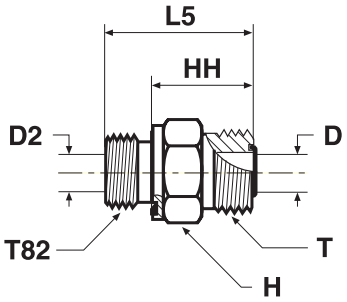

Diam. est. tubo mm	Diam. est. tubo pollici	Filettatura metr. T82	Filettatura UN/UNF-2A T	D mm	D2 mm	H mm	HH mm	L5 mm	Peso (Acciaio) g/1 pezzo	O-Lok® Acciaio	O-Lok® Acciaio inossidabile	PN (bar) S	PN (bar) SS
6	1/4	M 10×1,0	9/16-18	5	4	17	18	26	20	**4M10F82EDMLOS**	**4M10F82EDMLOSS**	630	630
6	1/4	M 12×1,5	9/16-18	5	4	17	18	30	24	**4M12F82EDMLOS**	**4M12F82EDMLOSS**	630	630
6	1/4	M 14×1,5	9/16-18	5	5	19	19	31	29	**4M14F82EDMLOS**	**4M14F82EDMLOSS**	630	630
6	1/4	M 16×1,5	9/16-18	5	7	22	19	31	33	**4M16F82EDMLOS**	**4M16F82EDMLOSS**	630	630
8, 10	5/16, 3/8	M 12×1,5	11/16-16	7	4	19	23	35	35	**6M12F82EDMLOS**	**6M12F82EDMLOSS**	630	630
8, 10	5/16, 3/8	M 14×1,5	11/16-16	7	5	19	20	32	40	**6M14F82EDMLOS**	**6M14F82EDMLOSS**	630	630
8, 10	5/16, 3/8	M 16×1,5	11/16-16	7	7	22	20	32	43	**6M16F82EDMLOS**	**6M16F82EDMLOSS**	630	630
12	1/2	M 16×1,5	13/16-16	10	7	22	26	38	49	**8M16F82EDMLOS**	**8M16F82EDMLOSS**	630	630
12	1/2	M 18×1,5	13/16-16	10	8	24	23	35	55	**8M18F82EDMLOS**	**8M18F82EDMLOSS**	630	630
14, 15, 16	5/8	M 16×1,5	1-14	13	7	27	30	42	70	**10M16F82EDMLOS**	**10M16F82EDMLOSS**	420	420
14, 15, 16	5/8	M 18×1,5	1-14	13	8	27	31	43	85	**10M18F82EDMLOS**	**10M18F82EDMLOSS**	420	420
14, 15, 16	5/8	M 22×1,5	1-14	13	12	27	27	41	127	**10M22F82EDMLOS**	**10M22F82EDMLOSS**	420	420
18, 20	3/4	M 27×2,0	1 3/16-12	16	16	32	30	46	187	**12M27F82EDMLOS**	**12M27F82EDMLOSS**	420	420
22, 25	1	M 33×2,0	1 7/16-12	20	20	41	32	50	270	**16M33F82EDMLOS**	**16M33F82EDMLOSS**	420	420
28, 30, 32	1 1/4	M 42×2,0	1 11/16-12	26	25	50	34	54	390	**20M42F82EDMLOS**	**20M42F82EDMLOSS**	420	280
35, 38	1 1/2	M 48×2,0	2-12	32	32	55	36	58	412	**24M48F82EDMLOS**	**24M48F82EDMLOSS**	350	280

Prodotto fornito con guarnizione TRAP NBR. Per la sostituzione della guarnizione TRAP con l'O-ring standard NBR, consultare la pag. J73.

I codici articoli mostrati fanno parte del nostro attuale programma di produzione.

Le parti imperiali e metriche possono variare nelle dimensioni dell'esagono.

$$\frac{\text{PN (bar)}}{10} = \text{PN (MPa)}$$

Pressioni nominali – il PN di cui sopra si riferisce alle versioni del prodotto in acciaio e in acciaio inossidabile.

FLO Terminale maschio diritto

Estremità tubo ORFS O-Lok® / filettatura maschio NPTF* (SAE J476)

*Acciaio inossidabile = NPT per impedire l'erosione

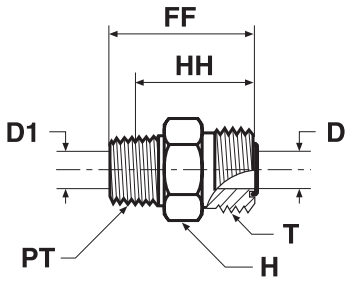

Diam. est. tubo mm	Diam. est. tubo pollici	Filettatura NPTF PT	Filettatura UN/UNF-2A T	D mm	D1 mm	FF mm	H mm	HH mm	Peso (Acciaio) g/1 pezzo	O-Lok® Acciaio	O-Lok® Acciaio inossidabile	PN (bar) S	PN (bar) SS
6	1/4	1/8-27	9/16-18	5	5	27	16	21,0	26	**4 FLO-S**	**4 FLO-SS**	420	420
6	1/4	1/4-18	9/16-18	5	7	32	16	23,0	34	**4-4 FLO-S**	**4-4 FLO-SS**	420	420
6	1/4	3/8-18	9/16-18	5	5	36	19	25,0	47	**4-6 FLO-S**	**4-6 FLO-SS**	420	420
8, 10	5/16, 3/8	1/4-18	11/16-16	7	7	32	19	23,0	39	**6 FLO-S**	**6 FLO-SS**	420	420
8, 10	5/16, 3/8	3/8-18	11/16-16	7	7	34	19	25,0	52	**6-6 FLO-S**	**6-6 FLO-SS**	420	420
8, 10	5/16, 3/8	1/2-14	11/16-16	7	13	39	22	28,0	82	**6-8 FLO-S**	**6-8 FLO-SS**	420	420
12	1/2	3/8-18	13/16-16	10	10	38	22	29,0	83	**8 FLO-S**	**8 FLO-SS**	420	420
12	1/2	1/2-14	13/16-16	10	13	42	22	30,0	84	**8-8 FLO-S**	**8-8 FLO-SS**	420	420
12	1/2	3/4-14	13/16-16	10	18	43	29	31,0	166	**8-12 FLO-S**	**8-12 FLO-SS**	380	350
14, 15, 16	5/8	1/2-14	1-14	13	13	46	27	35,0	115	**10 FLO-S**	**10 FLO-SS**	420	420
14, 15, 16	5/8	3/4-14	1-14	13	18	46	29	34,0	138	**10-12 FLO-S**	**10-12 FLO-SS**	380	350
18, 20	3/4	3/4-14	1 3/16-12	15	18	49	32	37,0	179	**12 FLO-S**	**12 FLO-SS**	380	350
18, 20	3/4	1/2-14	1 3/16-12	15	13	49	32	37,0	165	**12-8 FLO-S**	**12-8 FLO-SS**	420	420
18, 20	3/4	1-11,5	1 3/16-12	15	24	54	35	40,0	225	**12-16 FLO-S**	**12-16 FLO-SS**	310	210
22, 25	1	1-11,5	1 7/16-12	21	24	56	38	41,0	271	**16 FLO-S**	**16 FLO-SS**	310	210
22, 25	1	3/4-14	1 7/16-12	21	18	51	38	39,0	238	**16-12 FLO-S**	**16-12 FLO-SS**	380	350
28, 30, 32	1 1/4	1 1/4-11,5	1 11/16-12	26	32	58	48	43,5	424	**20 FLO-S**	**20 FLO-SS**	210	210
35, 38	1 1/2	1 1/2-11,5	2-12	32	38	61	54	46,0	534	**24 FLO-S**	**24 FLO-SS**	200	175

Prodotto fornito con guarnizione TRAP NBR. Per la sostituzione della guarnizione TRAP con l'O-ring standard NBR, consultare la pag. J73.

I codici articoli mostrati fanno parte del nostro attuale programma di produzione.

Le parti imperiali e metriche possono variare nelle dimensioni dell'esagono.

$$\frac{\text{PN (bar)}}{10} = \text{PN (MPa)}$$

Pressioni nominali – il PN di cui sopra si riferisce alle versioni del prodotto in acciaio e in acciaio inossidabile.

F687OML Terminale maschio girevole

Estremità girevole femmina ORFS O-Lok® / filettatura metrica maschio – O-ring (ISO 6149-2)

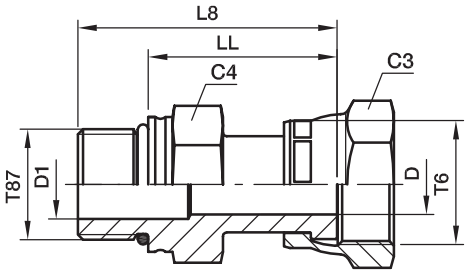

Diam. est. tubo mm	Diam. est. tubo pollici	Filettatura metrica T87	Filettatura UN/UNF-2B T6	C3 mm	C4 mm	D mm	D1 mm	L8 mm	LL mm	Peso (Acciaio) g/1 pezzo	O-Lok® Acciaio	O-Lok® Acciaio inossidabile	PN (bar) S	PN (bar) SS
6	1/4	M 12×1,5	9/16-18	17	17	4	4	38	27	53	**4M12F687OMLS**	**4M12F687OMLSS**	500	420
6	5/16	M 12×1,5	11/16-16	22	17	7	4	40	29	66	**6M12F687OMLS**	**6M12F687OMLSS**	630	420
8	3/8	M 14×1,5	11/16-16	22	19	7	6	40	29	72	**6M14F687OMLS**	**6M14F687OMLSS**	630	420
8, 10	5/16, 3/8	M 16×1,5	11/16-16	22	22	7	7	42	29	85	**6M16F687OMLS**	**6M16F687OMLSS**	630	420
12	1/2	M 16×1,5	13/16-16	24	22	9	7	49	36	110	**8M16F687OMLS**	**8M16F687OMLSS**	630	420
14, 15, 16	5/8	M 22×1,5	1-14	30	27	12	12	53	38	173	**10M22F687OMLS**	**10M22F687OMLSS**	420	400
18, 20	3/4	M 22×1,5	1 3/16-12	36	30	14	12	57	42	230	**12M22F687OMLS**	**12M22F687OMLSS**	420	400
18, 20	3/4	M 27×2,0	1 3/16-12	36	32	14	14	61	42	275	**12M27F687OMLS**	**12M27F687OMLSS**	420	400
22, 25	1	M 27×2,0	1 7/16-12	41	36	20	15	68	49	420	**16M27F687OMLS**	**16M27F687OMLSS**	420	400
22, 25	1	M 33×2,0	1 7/16-12	41	41	20	20	68	49	462	**16M33F687OMLS**	**16M33F687OMLSS**	420	400
28, 30, 32	1 1/4	M 42×2,0	1 11/16-12	50	50	26	26	68	49	622	**20M42F687OMLS**	**20M42F687OMLSS**	350	280
35, 38	1 1/2	M 48×2,0	2-12	60	55	32	32	71	50	885	**24M48F687OMLS**	**24M48F687OMLSS**	280	280

Nella versione standard O-Lok® viene fornito con guarnizioni elastomeriche NBR. Per ulteriori dettagli su altri materiali di tenuta vedi pagina J73–J74.

I codici articoli mostrati fanno parte del nostro attuale programma di produzione.

Le parti imperiali e metriche possono variare nelle dimensioni dell'esagono.

$$\frac{\text{PN (bar)}}{10} = \text{PN (MPa)}$$

Pressioni nominali – il PN di cui sopra si riferisce alle versioni del prodotto in acciaio e in acciaio inossidabile.

F65OL Terminale maschio girevole

Estremità girevole femmina ORFS O-Lok® / filettatura maschio UN/UNF – O-ring (ISO 11926) SAE 520181

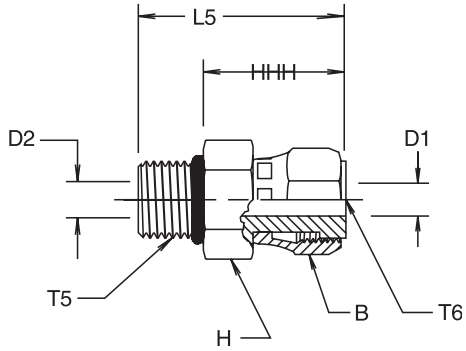

Diam. est. tubo mm	Diam. est. tubo pollici	Filettatura UN/UNF-2A T5	Filettatura UN/UNF-2B T6	B mm	D1 mm	D2 mm	H mm	HHH mm	L5 mm	Peso (Acciaio) g/1 pezzo	O-Lok® Acciaio	PN (bar)
6	1/4	7/16-20	9/16-18	18	4	5	17	26	37	53	**4 F65OL-S**	500
8, 10	5/16, 3/8	9/16-18	11/16-16	21	7	7	19	28	40	66	**6 F65OL-S**	630
12	1/2	3/4-16	13/16-16	24	9	10	22	35	50	110	**8 F65OL-S**	630
14, 15, 16	5/8	7/8-14	1-14	29	12	13	27	38	54	173	**10 F65OL-S**	420
18, 20	3/4	1 1/16-12	1 3/16-12	35	14	16	32	41	59	275	**12 F65OL-S**	420
22, 25	1	1 5/16-12	1 7/16-12	42	20	21	41	49	68	462	**16 F65OL-S**	420
28, 30, 32	1 1/4	1 5/8-12	1 11/16-12	48	26	26	48	50	68	622	**20 F65OL-S**	350

Nella versione standard O-Lok® viene fornito con guarnizioni elastomeriche NBR. Per ulteriori dettagli su altri materiali di tenuta vedi pagina J73–J74.

I codici articoli mostrati fanno parte del nostro attuale programma di produzione.

Le parti imperiali e metriche possono variare nelle dimensioni dell'esagono.

$$\frac{\text{PN (bar)}}{10} = \text{PN (MPa)}$$

F642EDML Terminale maschio girevole

Estremità girevole femmina ORFS O-Lok® / filettatura maschio BSPP – guarnizione ED (ISO 1179)

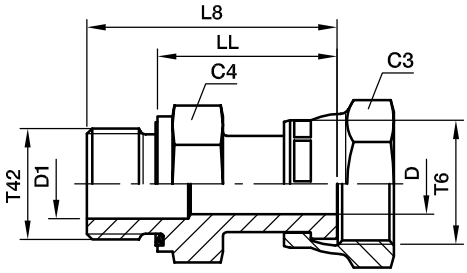

Diam. est. tubo mm	Diam. est. tubo pollici	Filettatura BSPP T42	Filettatura UN/UNF-2B T6	C3 mm	C4 mm	D mm	D1 mm	L8 mm	LL mm	Peso (Acciaio) g/1 pezzo	O-Lok® Acciaio	O-Lok® Acciaio inossidabile	PN (bar) S	PN (bar) SS
6	1/4	1/8-28	9/16-18	17	14	4	4	34	26	43	**4F642EDMLS**	**4F642EDMLSS**	500	420
6	1/4	1/4-19	9/16-18	17	19	4	4	38	26	59	**4-4F642EDMLS**	**4-4F642EDMLSS**	500	420
8, 10	5/16, 3/8	1/4-19	11/16-16	22	19	7	5	40	28	72	**6F642EDMLS**	**6F642EDMLSS**	630	420
8, 10	5/16, 3/8	3/8-19	11/16-16	22	22	7	7	40	28	86	**6-6F642EDMLS**	**6-6F642EDMLSS**	630	420
8, 10	5/16, 3/8	1/2-14	11/16-16	22	27	7	7	42	28	92	**6-8F642EDMLS**	**6-8F642EDMLSS**	420	420
12	1/2	3/8-19	13/16-16	24	22	9	8	47	35	104	**8F642EDMLS**	**8F642EDMLSS**	630	420
12	1/2	1/4-19	13/16-16	24	22	9	5	47	35	98	**8-4F642EDMLS**	**8-4F642EDMLSS**	630	420
12	1/2	1/2-14	13/16-16	24	27	9	9	49	35	142	**8-8F642EDMLS**	**8-8F642EDMLSS**	420	420
14, 15, 16	5/8	1/2-14	1-14	30	27	12	12	52	38	165	**10F642EDMLS**	**10F642EDMLSS**	420	420
14, 15, 16	5/8	3/4-14	1-14	30	32	12	12	54	38	185	**10-12F642EDMLS**	**10-12F642EDMLSS**	420	420
18, 20	3/4	3/4-14	1 3/16-12	36	32	14	14	57	41	266	**12F642EDMLS**	**12F642EDMLSS**	420	420
18, 20	3/4	1/2-14	1 3/16-12	36	30	14	12	55	41	220	**12-8F642EDMLS**	**12-8F642EDMLSS**	420	420
22, 25	1	1-11	1 7/16-12	41	41	20	20	67	49	414	**16F642EDMLS**	**16F642EDMLSS**	420	420
28, 30, 32	1 1/4	1 1/4-11	1 11/16-12	50	50	26	25	69	49	623	**20F642EDMLS**	**20F642EDMLSS**	350	280
35, 38	1 1/2	1 1/2-11	2-12	60	55	32	32	72	50	885	**24F642EDMLS**	**24F642EDMLSS**	280	280

Nella versione standard O-Lok® viene fornito con guarnizioni elastomeriche NBR. Per ulteriori dettagli su altri materiali di tenuta vedi pagina J73–J74.

I codici articoli mostrati fanno parte del nostro attuale programma di produzione.

Le parti imperiali e metriche possono variare nelle dimensioni dell'esagono.

$$\frac{\text{PN (bar)}}{10} = \text{PN (MPa)}$$

Pressioni nominali – il PN di cui sopra si riferisce alle versioni del prodotto in acciaio e in acciaio inossidabile.

F682EDML Terminale maschio girevole

Estremità girevole femmina ORFS O-Lok® / filettatura metrica maschio – guarnizione ED (ISO 9974)

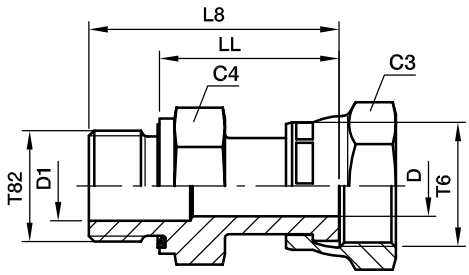

Diam. est. tubo mm	Diam. est. tubo pollici	Filettatura metrica T82	Filettatura UN/UNF-2B T6	C3 mm	C4 mm	D mm	D1 mm	L8 mm	LL mm	Peso (Acciaio) g/1 pezzo	O-Lok® Acciaio	O-Lok® Acciaio inossidabile	PN (bar) S	PN (bar) SS
6	1/4	M 12×1,5	9/16-18	17	17	4	4	39	27	56	**4M12F682EDMLS**	**4M12F682EDMLSS**	500	420
8, 10	5/16, 3/8	M 14×1,5	11/16-16	22	19	7	5	41	29	73	**6M14F682EDMLS**	**6M14F682EDMLSS**	630	420
8, 10	5/16, 3/8	M 16×1,5	11/16-16	24	22	7	7	41	29	85	**6M16F682EDMLS**	**6M16F682EDMLSS**	630	420
12	1/2	M 16×1,5	13/16-16	24	22	9	7	48	36	109	**8M16F682EDMLS**	**8M16F682EDMLSS**	630	420
14, 15, 16	5/8	M 22×1,5	1-14	30	27	12	12	53	39	165	**10M22F682EDMLS**	**10M22F682EDMLSS**	420	420
18, 20	3/4	M 27×2,0	1 3/16-12	36	32	14	14	58	42	282	**12M27F682EDMLS**	**12M27F682EDMLSS**	420	420
22, 25	1	M 33×2,0	1 7/16-12	41	41	20	20	68	50	467	**16M33F682EDMLS**	**16M33F682EDMLSS**	420	420
28, 30, 32	1 1/4	M 42×2,0	1 11/16-12	50	50	26	25	70	50	635	**20M42F682EDMLS**	**20M42F682EDMLSS**	350	280
35, 38	1 1/2	M 48×2,0	2-12	60	55	32	32	72	50	885	**24M48F682EDMLS**	**24M48F682EDMLSS**	280	280

Nella versione standard O-Lok® viene fornito con guarnizioni elastomeriche NBR. Per ulteriori dettagli su altri materiali di tenuta vedi pagina J73–J74.

I codici articoli mostrati fanno parte del nostro attuale programma di produzione.

Le parti imperiali e metriche possono variare nelle dimensioni dell'esagono.

$$\frac{\text{PN (bar)}}{10} = \text{PN (MPa)}$$

Pressioni nominali – il PN di cui sopra si riferisce alle versioni del prodotto in acciaio e in acciaio inossidabile.

C87OMLO Gomito maschio

Estremità tubo ORFS O-Lok® / filettatura metrica maschio – O-ring (ISO 6149-2)
SAE 52M0287 ISO 8434-3 SDE

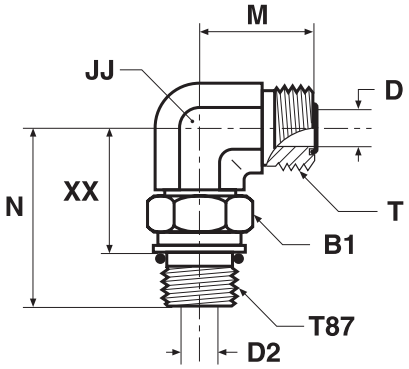

Diam. est. tubo mm	Diam. est. tubo pollici	Filettatura metrica T87	Filettatura UN/UNF-2B T	B1 mm	D mm	D2 mm	JJ mm	M mm	N mm	XX mm	Peso (Acciaio) g/1 pezzo	O-Lok® Acciaio	O-Lok® Acciaio inossidabile	PN (bar) S	PN (bar) SS
6	1/4	M 10×1,0	9/16-18	14	5	3	14	22	31	21	50	**4M10C87OMLOS**	**4M10C87OMLOSS**	420	420
6	1/4	M 12×1,5	9/16-18	17	5	4	14	22	33	22	52	**4M12C87OMLOS**	**4M12C87OMLOSS**	420	420
6	1/4	M 14×1,5	9/16-18	19	5	6	14	24	36	25	55	**4M14C87OMLOS**	**4M14C87OMLOSS**	420	420
8, 10	5/16, 3/8	M 12×1,5	11/16-16	17	7	4	19	25	36	25	60	**6M12C87OMLOS**	**6M12C87OMLOSS**	420	420
8, 10	5/16, 3/8	M 14×1,5	11/16-16	19	7	6	19	25	36	25	60	**6M14C87OMLOS**	**6M14C87OMLOSS**	420	420
8, 10	5/16, 3/8	M 16×1,5	11/16-16	22	7	7	19	25	38	27	65	**6M16C87OMLOS**	**6M16C87OMLOSS**	420	420
12	1/2	M 14×1,5	13/16-16	19	10	6	19	28	36	25	150	**8M14C87OMLOS**	**8M14C87OMLOSS**	420	420
12	1/2	M 16×1,5	13/16-16	22	10	7	19	28	38	27	92	**8M16C87OMLOS**	**8M16C87OMLOSS**	420	420
12	1/2	M 18×1,5	13/16-16	24	10	9	19	28	41	27	161	**8M18C87OMLOS**	**8M18C87OMLOSS**	420	420
12	1/2	M 22×1,5	13/16-16	27	10	12	27	31	49	35	200	**8M22C87OMLOS**	**8M22C87OMLOSS**	420	420
14, 15, 16	5/8	M 18×1,5	1-14	24	13	9	27	33	48	36	190	**10M18C87OMLOS**	**10M18C87OMLOSS**	420	420
14, 15, 16	5/8	M 22×1,5	1-14	27	13	12	27	33	49	34	214	**10M22C87OMLOS**	**10M22C87OMLOSS**	420	420
18, 20	3/4	M 22×1,5	1 3/16-12	27	16	12	30	37	50	35	390	**12M22C87OMLOS**	**12M22C87OMLOSS**	420	420
18, 20	3/4	M 27×2,0	1 3/16-12	32	16	15	30	37	56	40	440	**12M27C87OMLOS**	**12M27C87OMLOSS**	420	420
22, 25	1	M 33×2,0	1 7/16-12	41	21	20	36	42	59	43	501	**16M33C87OMLOS**	**16M33C87OMLOSS**	420	420
28, 30, 32	1 1/4	M 33×2,0	1 11/16-12	41	26	20	41	45	62	46	530	**20M33C87OMLOS**	**20M33C87OMLOSS**	350	280
28, 30, 32	1 1/4	M 42×2,0	1 11/16-12	50	26	26	41	45	63	46	561	**20M42C87OMLOS**	**20M42C87OMLOSS**	280	280
35, 38	1 1/2	M 48×2,0	2-12	55	32	32	50	49	72	53	684	**24M48C87OMLOS**	**24M48C87OMLOSS**	280	280

Prodotto fornito con guarnizione TRAP NBR. Per la sostituzione della guarnizione TRAP con l'O-ring standard NBR, consultare la pag. J73.

I codici articoli mostrati fanno parte del nostro attuale programma di produzione.

Le parti imperiali e metriche possono variare nelle dimensioni dell'esagono.

$$\frac{\text{PN (bar)}}{10} = \text{PN (MPa)}$$

Pressioni nominali – il PN di cui sopra si riferisce alle versioni del prodotto in acciaio e in acciaio inossidabile.

CC87OMLO Gomito maschio lungo

Estremità tubo ORFS O-Lok® / filettatura metrica maschio – O-ring (ISO 6149-2)
SAE 52M1587 ISO 8434-3 SDEL

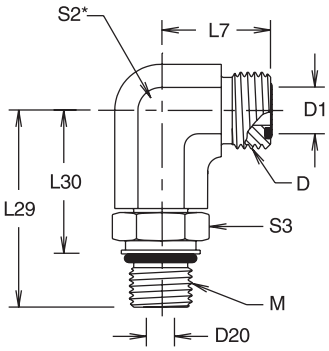

*Misura chiave esagonale

Diam. est. tubo mm	Diam. est. tubo pollici	Filettatura metrica M	Filettatura UN/UNF-2A D	D1 mm	D20 mm	L7 mm	L29 mm	L30 mm	S2 mm	S3 mm	Peso (Acciaio) g/1 pezzo	O-Lok® Acciaio	PN (bar)
6	1/4	M 12×1,5	9/16-18	5	4	21	56	45	14	17	44	**4M12CC87OMLOS**	420
8, 10	5/16, 3/8	M 14×1,5	11/16-16	7	6	25	56	45	17	19	51	**6M14CC87OMLOS**	420
8, 10	5/16, 3/8	M 16×1,5	11/16-16	7	7	25	67	54	17	22	51	**6M16CC87OMLOS**	420
12	1/2	M 18×1,5	13/16-16	10	9	28	75	61	19	24	150	**8M18CC87OMLOS**	420
12	1/2	M 22×1,5	13/16-16	10	12	31	88	73	27	27	150	**8M22CC87OMLOS**	420
14, 15, 16	5/8	M 22×1,5	1-14	13	12	34	88	73	27	27	160	**10M22CC87OMLOS**	420
18, 20	3/4	M 27×2,0	1 3/16-12	16	15	38	101	82	27	32	290	**12M27CC87OMLOS**	420
22, 25	1	M 33×2,0	1 7/16-12	21	20	42	115	96	36	41	480	**16M33CC87OMLOS**	420
28, 30, 32	1 1/4	M 42×2,0	1 11/16-12	26	26	45	127	108	41	50	630	**20M42CC87OMLOS**	280

Prodotto fornito con guarnizione TRAP NBR. Per la sostituzione della guarnizione TRAP con l'O-ring standard NBR, consultare la pag. J73.

I codici articoli mostrati fanno parte del nostro attuale programma di produzione.

Le parti imperiali e metriche possono variare nelle dimensioni dell'esagono.

$\frac{\text{PN (bar)}}{10} = \text{PN (MPa)}$

C5OMLO Gomito maschio

Estremità tubo ORFS O-Lok® / filettatura maschio UN/UNF – O-ring (ISO 11926)
SAE 520220

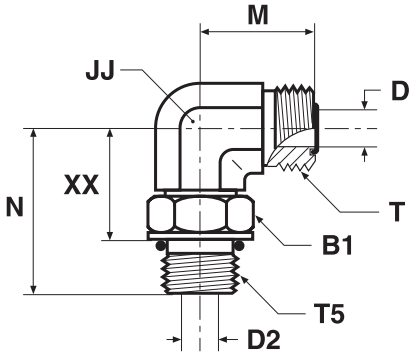

Diam. est. tubo mm	Diam. est. tubo pollici	Filettatura UN/UNF-2A T5	Filettatura UN/UNF-2A T	B1 mm	D mm	D2 mm	JJ mm	M mm	N mm	XX mm	Peso (Acciaio) g/1 pezzo	O-Lok® Acciaio	O-Lok® Acciaio inossidabile	PN (bar) S	PN (bar) SS
6	1/4	7/16-20	9/16-18	16	5	5	14	22	33	22	53	**4 C5OLO-S**	**4C5OMLOSS**	420	420
6	1/4	9/16-18	9/16-18	19	5	8	19	24	37	25	66	**4-6C5OMLOS**	**4-6C5OMLOSS**	420	420
6	1/4	3/4-16	9/16-18	24	5	10	19	25	41	27	67	**4-8 C5OLO-S**	**4-8C5OMLOSS**	420	420
8, 10	5/16, 3/8	9/16-18	11/16-16	19	7	8	19	25	37	25	68	**6C5OMLOS**	**6C5OMLOSS**	420	420
8, 10	5/16, 3/8	7/16-20	11/16-16	16	7	5	19	25	35	24	57	**6-4 C5OLO-S**	**6-4C5OMLOSS**	420	420
8, 10	5/16, 3/8	3/4-16	11/16-16	24	7	10	19	27	41	27	105	**6-8C5OMLOS**	**6-8C5OMLOSS**	420	420
8, 10	5/16, 3/8	7/8-14	11/16-16	27	7	12	22	29	50	34	196	**6-10 C5OLO-S**	**6-10C5OMLOSS**	420	420
8, 10	5/16, 3/8	1 1/16-12	11/16-16	36	7	16	27	33	55	37	250	**6-12 C5OLO-S**	**6-12C5OMLOSS**	420	420
12	1/2	3/4-16	13/16-16	24	10	10	19	28	41	27	164	**8C5OMLOS**	**8C5OMLOSS**	420	420
12	1/2	9/16-18	13/16-16	19	10	7	19	28	37	25	81	**8-6 C5OLO-S**	**8-6C5OMLOSS**	420	420
12	1/2	7/8-14	13/16-16	27	10	13	27	31	50	34	187	**8-10C5OMLOS**	**8-10C5OMLOSS**	420	420
12	1/2	1 1/16-12	13/16-16	36	10	15	30	36	55	37	201	**8-12 C5OLO-S**	**8-12C5OMLOSS**	420	420
14, 15, 16	5/8	7/8-14	1-14	27	13	13	27	33	50	34	214	**10C5OMLOS**	**10C5OMLOSS**	420	420
14, 15, 16	5/8	3/4-16	1-14	24	13	10	27	33	46	32	175	**10-8 C5OLO-S**	**10-8C5OMLOSS**	420	420
14, 15, 16	5/8	1 1/16-12	1-14	35	13	16	30	36	55	37	248	**10-12 C5OLO-S**	**10-12C5OMLOSS**	420	420
18, 20	3/4	1 1/16-12	1 3/16-12	36	16	16	30	37	55	37	442	**12C5OMLOS**	**12C5OMLOSS**	420	420
18, 20	3/4	3/4-16	1 3/16-12	24	16	10	30	37	47	33	325	**12-8C5OMLOS**	**12-8C5OMLOSS**	420	420
18, 20	3/4	7/8-14	1 3/16-12	27	16	13	30	37	51	35	296	**12-10C5OMLOS**	**12-10C5OMLOSS**	420	420
18, 20	3/4	1 5/16-12	1 3/16-12	41	16	22	36	41	60	41	346	**12-16 C5OLO-S**	**12-16C5OMLOSS**	380	380
22, 25	1	1 5/16-12	1 7/16-12	41	21	21	37	42	60	38	502	**16 C5OLO-S**	**16C5OMLOSS**	380	380
22, 25	1	1 1/16-12	1 7/16-12	35	21	16	37	42	59	40	473	**16-12 C5OLO-S**	**16-12C5OMLOSS**	420	420
22, 25	1	1 5/8-12	1 7/16-12	48	21	26	41	45	62	44	580	**16-20 C5OLO-S**	**16-20C5OMLOSS**	280	280
28, 30, 32	1 1/4	1 5/8-12	1 11/16-12	48	26	26	41	45	62	44	563	**20 C5OLO-S**	**20C5OMLOSS**	280	280
28, 30, 32	1 1/4	1 5/16-12	1 11/16-12	41	26	22	41	45	62	43	563	**20-16C5OMLOS**	**20-16C5OMLOSS**	380	280
28, 30, 32	1 1/4	1 7/8-12	1 11/16-12	54	26	32	48	49	66	47	764	**20-24 C5OLO-S**	**20-24C5OMLOSS**	280	280
35, 38	1 1/2	1 7/8-12	2-12	54	32	32	48	49	66	47	689	**24 C5OLO-S**	**24C5OMLOSS**	280	280
35, 38	1 1/2	1 5/8-12	2-12	48	32	26	48	49	66	47	644	**24-20 C5OLO-S**	**24-20C5OMLOSS**	280	280
50	2	2 1/2-12	2 1/2-12	70	45	40	64	70	78	59	2200	**32 C5OLO-S**	**32C5OMLOSS**	170	170

Prodotto fornito con guarnizione TRAP NBR. Per la sostituzione della guarnizione TRAP con l'O-ring standard NBR, consultare la pag. J73.

I codici articoli mostrati fanno parte del nostro attuale programma di produzione.

Le parti imperiali e metriche possono variare nelle dimensioni dell'esagono.

$$\frac{\text{PN (bar)}}{10} = \text{PN (MPa)}$$

Pressioni nominali – il PN di cui sopra si riferisce alle versioni del prodotto in acciaio e in acciaio inossidabile.

CC5OLO Gomito maschio lungo

Estremità tubo ORFS O-Lok® / filettatura maschio UN/UNF – O-ring (ISO 11926)
SAE 521520

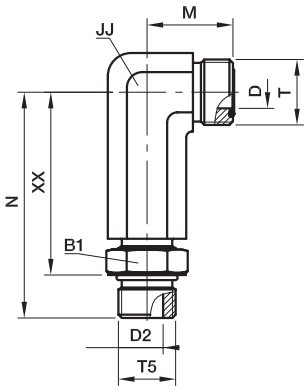

Diam. est. tubo mm	Diam. est. tubo pollici	Filettatura UN/UNF-2A T5	Filettatura UN/UNF-2A T	B1 mm	D mm	D2 mm	JJ mm	M mm	N mm	XX mm	Peso (Acciaio) g/1 pezzo	O-Lok® Acciaio	PN (bar)
6	1/4	7/16-20	9/16-18	16	5	5	14	22	57	46	44	**4 CC5OLO-S**	420
8, 10	5/16, 3/8	9/16-18	11/16-16	19	7	7	19	25	66	54	51	**6 CC5OLO-S**	420
12	1/2	3/4-16	13/16-16	24	10	10	19	28	75	61	146	**8 CC5OLO-S**	420
14, 15, 16	5/8	7/8-14	1-14	27	13	13	27	33	90	73	159	**10 CC5OLO-S**	420
18, 20	3/4	1 1/16-12	1 3/16-12	36	16	16	30	37	101	82	291	**12 CC5OLO-S**	420
22, 25	1	1 5/16-12	1 7/16-12	38	21	21	36	42	115	96	481	**16 CC5OLO-S**	380

Prodotto fornito con guarnizione TRAP NBR. Per la sostituzione della guarnizione TRAP con l'O-ring standard NBR, consultare la pag. J73.

I codici articoli mostrati fanno parte del nostro attuale programma di produzione.

Le parti imperiali e metriche possono variare nelle dimensioni dell'esagono.

$$\frac{\text{PN (bar)}}{10} = \text{PN (MPa)}$$

C4OMLO Gomito maschio

Estremità tubo ORFS O-Lok® / filettatura maschio BSPP – O-ring + anello di ritenzione (ISO 1179)

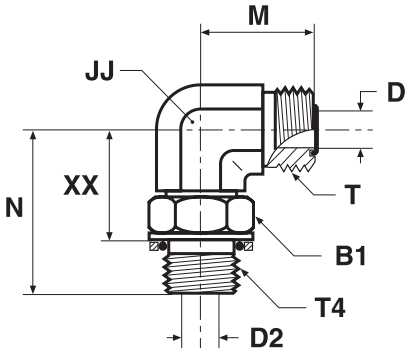

Diam. est. tubo mm	Diam. est. tubo pollici	Filettatura BSPP T4	Filettatura UN/UNF-2A T	B1 mm	D mm	D2 mm	JJ mm	M mm	N mm	XX mm	Peso (Acciaio) g/1 pezzo	O-Lok® Acciaio	O-Lok® Acciaio inossidabile	PN (bar) S	PN (bar) SS
6	1/4	1/8-28	9/16-18	14	5	4	14	22	30	22	49	**4C4OMLOS**	**4C4OMLOSS**	250	250
6	1/4	1/4-19	9/16-18	19	5	8	19	24	36	25	93	**4-4C4OMLOS**	**4-4C4OMLOSS**	250	200
6	1/4	3/8-19	9/16-18	22	5	10	19	25	38	27	99	**4-6C4OMLOS**	**4-6C4OMLOSS**	250	200
8, 10	5/16, 3/8	1/4-19	11/16-16	19	7	8	19	25	36	25	97	**6C4OMLOS**	**6C4OMLOSS**	250	200
8, 10	5/16, 3/8	1/8-28	11/16-16	14	7	5	19	25	32	24	62	**6-2C4OMLOS**	**6-2C4OMLOSS**	250	200
8, 10	5/16, 3/8	3/8-19	11/16-16	22	7	10	19	27	38	27	106	**6-6C4OMLOS**	**6-6C4OMLOSS**	250	200
8, 10	5/16, 3/8	1/2-14	11/16-16	27	7	13	27	29	49	34	120	**6-8C4OMLOS**	**6-8C4OMLOSS**	250	200
12	1/2	3/8-19	13/16-16	22	10	10	19	28	38	27	108	**8C4OMLOS**	**8C4OMLOSS**	250	200
12	1/2	1/4-19	13/16-16	19	10	8	19	28	36	25	99	**8-4C4OMLOS**	**8-4C4OMLOSS**	250	200
12	1/2	1/2-14	13/16-16	27	10	12	27	31	49	34	239	**8-8C4OMLOS**	**8-8C4OMLOSS**	250	200
12	1/2	3/4-14	13/16-16	36	10	16	30	34	52	37	258	**8-12C4OMLOS**	**8-12C4OMLOSS**	250	200
14, 15,16	5/8	1/2-14	1-14	27	13	12	27	33	49	34	274	**10C4OMLOS**	**10C4OMLOSS**	250	200
14, 15,16	5/8	3/8-19	1-14	22	13	10	27	33	43	31	235	**10-6C4OMLOS**	**10-6C4OMLOSS**	250	200
14, 15,16	5/8	3/4-14	1-14	36	13	16	30	36	52	37	352	**10-12C4OMLOS**	**10-12C4OMLOSS**	250	200
14, 15,16	5/8	1-11	1-14	41	13	22	36	40	58	41	382	**10-16C4OMLOS**	**10-16C4OMLOSS**	250	200
18, 20	3/4	3/4-14	1 3/16-12	36	16	16	30	37	52	37	355	**12C4OMLOS**	**12C4OMLOSS**	250	200
18, 20	3/4	1/2-14	1 3/16-12	27	16	12	30	37	50	35	297	**12-8C4OMLOS**	**12-8C4OMLOSS**	250	200
18, 20	3/4	1-11	1 3/16-12	41	16	22	36	41	58	41	362	**12-16C4OMLOS**	**12-16C4OMLOSS**	250	200
22, 25	1	1-11	1 7/16-12	41	21	22	36	42	58	41	551	**16C4OMLOS**	**16C4OMLOSS**	250	200
22, 25	1	3/4-14	1 7/16-12	36	21	16	36	42	55	41	533	**16-12C4OMLOS**	**16-12C4OMLOSS**	250	200
22, 25	1	1 1/4-11	1 7/16-12	50	21	28	41	45	61	44	758	**16-20C4OMLOS**	**16-20C4OMLOSS**	210	160
28, 30, 32	1 1/4	1 1/4-11	1 11/16-12	50	26	28	41	45	61	44	752	**20C4OMLOS**	**20C4OMLOSS**	210	160
28, 30, 32	1 1/4	1-11	1 11/16-12	41	26	22	41	45	61	44	712	**20-16C4OMLOS**	**20-16C4OMLOSS**	250	200
28, 30, 32	1 1/4	1 1/2-11	1 11/16-12	55	26	33	50	49	65	47	821	**20-24C4OMLOS**	**20-24C4OMLOSS**	140	140
35, 38	1 1/2	1 1/2-11	2-12	55	32	33	50	49	65	47	953	**24C4OMLOS**	**24C4OMLOSS**	140	140

Prodotto fornito con guarnizione TRAP NBR. Per la sostituzione della guarnizione TRAP con l'O-ring standard NBR, consultare la pag. J73.

I codici articoli mostrati fanno parte del nostro attuale programma di produzione.

Le parti imperiali e metriche possono variare nelle dimensioni dell'esagono.

$\frac{\text{PN (bar)}}{10} = \text{PN (MPa)}$

Pressioni nominali – il PN di cui sopra si riferisce alle versioni del prodotto in acciaio e in acciaio inossidabile.

C8OMLO Gomito maschio

Estremità tubo ORFS O-Lok® / filettatura metrica maschio – O-ring + anello di ritenzione

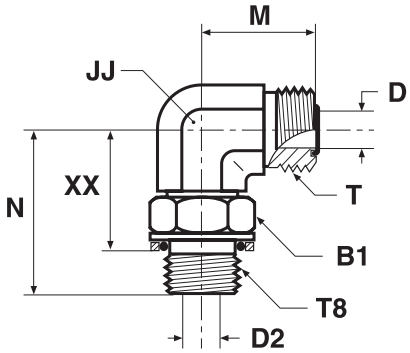

Diam. est. tubo mm	Diam. est. tubo pollici	Filettatura metrica T8	Filettatura UN/UNF-2A T	B1 mm	D mm	D2 mm	JJ mm	M mm	N mm	XX mm	Peso (Acciaio) g/1 pezzo	O-Lok® Acciaio	PN (bar)
6	1/4	M 12×1,5	9/16-18	17	5	4	14	22	33	23	52	**4M12C8OMLOS**	250
6	1/4	M 14×1,5	9/16-18	17	5	6	14	24	36	24	58	**4M14C8OMLOS**	250
8, 10	5/16, 3/8	M 14×1,5	11/16-16	17	7	6	19	25	36	24	62	**6M14C8OMLOS**	250
8, 10	5/16, 3/8	M 16×1,5	11/16-16	19	7	7	19	25	38	26	65	**6M16C8OMLOS**	250
12	1/2	M 16×1,5	13/16-16	19	10	7	19	28	38	26	82	**8M16C8OMLOS**	250
12	1/2	M 18×1,5	13/16-16	22	10	9	19	28	41	29	161	**8M18C8OMLOS**	250
14, 15, 16	5/8	M 18×1,5	1-14	22	13	9	27	33	48	33	185	**10M18C8OMLOS**	250
14, 15, 16	5/8	M 22×1,5	1-14	27	13	12	27	33	49	35	214	**10M22C8OMLOS**	250
18, 20	3/4	M 27×2,0	1 3/16-12	32	16	15	30	37	56	39	440	**12M27C8OMLOS**	250
22, 25	1	M 33×2,0	1 7/16-12	38	21	20	36	42	59	43	501	**16M33C8OMLOS**	140
28, 30, 32	1 1/4	M 42×2,0	1 11/16-12	50	26	26	41	45	63	46	561	**20M42C8OMLOS**	140
35, 38	1 1/2	M 48×2,0	2-12	55	32	32	50	49	72	49	684	**24M48C8OMLOS**	140

Prodotto fornito con guarnizione TRAP NBR. Per la sostituzione della guarnizione TRAP con l'O-ring standard NBR, consultare la pag. J73.

I codici articoli mostrati fanno parte del nostro attuale programma di produzione.

Le parti imperiali e metriche possono variare nelle dimensioni dell'esagono.

$$\frac{\text{PN (bar)}}{10} = \text{PN (MPa)}$$

CLO Gomito maschio

Estremità tubo ORFS O-Lok® / filettatura maschio NPTF* (SAE J476)

*Acciaio inossidabile = NPT per impedire l'erosione

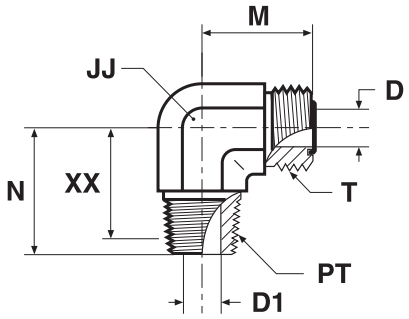

Diam. est. tubo mm	Diam. est. tubo pollici	Filettatura NPTF PT	Filettatura UN/UNF-2A T	D mm	D1 mm	JJ mm	M mm	N mm	XX mm	Peso (Acciaio) g/1 pezzo	O-Lok® Acciaio	O-Lok® Acciaio inossidabile	PN (bar) S	PN (bar) SS
6	1/4	1/8-27	9/16-18	5	5	14	22	20	15	39	**4 CLO-S**	**4 CLO-SS**	420	420
6	1/4	1/4-18	9/16-18	5	7	14	22	29	20	50	**4-4 CLO-S**	**4-4 CLO-SS**	420	420
8, 10	5/16, 3/8	1/4-18	11/16-16	7	7	19	25	28	19	75	**6 CLO-S**	**6 CLO-SS**	420	420
8, 10	5/16, 3/8	3/8-18	11/16-16	7	10	19	25	31	22	81	**6-6 CLO-S**	**6-6 CLO-SS**	420	420
8, 10	5/16, 3/8	1/2-14	11/16-16	7	13	22	29	37	26	84	**6-8 CLO-S**	**6-8 CLO-SS**	420	420
12	1/2	3/8-18	13/16-16	10	10	19	28	31	22	89	**8 CLO-S**	**8 CLO-SS**	420	420
12	1/2	1/2-14	13/16-16	10	13	22	28	37	26	125	**8-8 CLO-S**	**8-8 CLO-SS**	420	420
12	1/2	3/4-14	13/16-16	10	18	27	34	40	28	168	**8-12 CLO-S**	**8-12 CLO-SS**	280	280
14, 15, 16	5/8	1/2-14	1-14	13	13	27	33	37	26	154	**10 CLO-S**	**10 CLO-SS**	420	420
14, 15, 16	5/8	3/4-14	1-14	13	18	30	36	40	28	237	**10-12 CLO-S**	**10-12 CLO-SS**	280	280
18, 20	3/4	3/4-14	1 3/16-12	16	18	30	37	40	28	246	**12 CLO-S**	**12 CLO-SS**	280	280
18, 20	3/4	1/2-14	1 3/16-12	16	13	30	37	40	29	257	**12-8 CLO-S**	**12-8 CLO-SS**	420	420
18, 20	3/4	1-11,5	1 3/16-12	16	24	33	41	50	36	363	**12-16 CLO-S**	**12-16 CLO-SS**	210	210
22, 25	1	1-11,5	1 7/16-12	21	24	37	42	50	36	387	**16 CLO-S**	**16 CLO-SS**	210	210
22, 25	1	3/4-14	1 7/16-12	21	18	37	42	45	33	401	**16-12 CLO-S**	**16-12 CLO-SS**	280	280
28, 30, 32	1 1/4	1 1/4-11,5	1 11/16-12	26	32	41	45	61	46	469	**20 CLO-S**	**20 CLO-SS**	175	175
35, 38	1 1/2	1 1/2-11,5	2-12	32	38	48	49	67	52	603	**24 CLO-S**	**24 CLO-SS**	175	175

Prodotto fornito con guarnizione TRAP NBR. Per la sostituzione della guarnizione TRAP con l'O-ring standard NBR, consultare la pag. J73.

I codici articoli mostrati fanno parte del nostro attuale programma di produzione.

Le parti imperiali e metriche possono variare nelle dimensioni dell'esagono.

$$\frac{\text{PN (bar)}}{10} = \text{PN (MPa)}$$

Pressioni nominali – il PN di cui sopra si riferisce alle versioni del prodotto in acciaio e in acciaio inossidabile.

V87OMLO Gomito maschio a 45°

Estremità tubo ORFS O-Lok® / filettatura metrica maschio – O-ring (ISO 6149-2)
SAE 52M0387 ISO 8434-3 SDE45

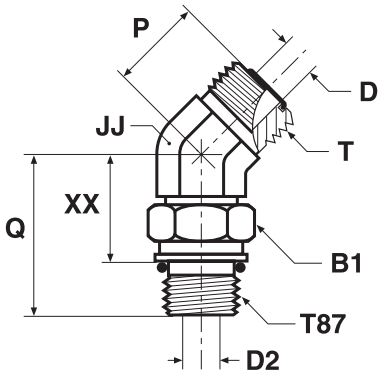

Diam. est. tubo mm	Diam. est. tubo pollici	Filettatura metrica T87	Filettatura UN/UNF-2A T	B1 mm	D mm	D2 mm	JJ mm	P mm	Q mm	XX mm	Peso (Acciaio) g/1 pezzo	O-Lok® Acciaio	O-Lok® Acciaio inossidabile	PN (bar) S	PN (bar) SS
6	1/4	M 12×1,5	9/16-18	17	5	4	14	16	30	19	44	**4M12V87OMLOS**	**4M12V87OMLOSS**	420	420
8, 10	5/16, 3/8	M 16×1,5	11/16-16	22	7	7	19	19	33	19	82	**6M16V87OMLOS**	**6M16V87OMLOSS**	420	420
12	1/2	M 18×1,5	13/16-16	24	10	9	19	20	37	23	110	**8M18V87OMLOS**	**8M18V87OMLOSS**	420	420
14, 15, 16	5/8	M 22×1,5	1-14	27	13	12	27	23	43	29	190	**10M22V87OMLOS**	**10M22V87OMLOSS**	420	420
18, 20	3/4	M 27×2,0	1 3/16-12	32	16	15	30	26	50	32	288	**12M27V87OMLOS**	**12M27V87OMLOSS**	420	420
22, 25	1	M 33×2,0	1 7/16-12	41	21	20	36	30	52	34	300	**16M33V87OMLOS**	**16M33V87OMLOSS**	420	420
28, 30, 32	1 1/4	M 42×2,0	1 11/16-12	50	26	26	41	32	54	35	444	**20M42V87OMLOS**	**20M42V87OMLOSS**	280	280
35, 38	1 1/2	M 48×2,0	2-12	55	32	32	50	37	56	35	569	**24M48V87OMLOS**		280	—

Prodotto fornito con guarnizione TRAP NBR. Per la sostituzione della guarnizione TRAP con l'O-ring standard NBR, consultare la pag. J73.

I codici articoli mostrati fanno parte del nostro attuale programma di produzione.

Le parti imperiali e metriche possono variare nelle dimensioni dell'esagono.

$$\frac{\text{PN (bar)}}{10} = \text{PN (MPa)}$$

Pressioni nominali – il PN di cui sopra si riferisce alle versioni del prodotto in acciaio e in acciaio inossidabile.

V5OMLO Gomito maschio a 45°

Estremità tubo ORFS O-Lok® / filettatura UN/UNF orientabile – O-ring (ISO 11926)
SAE 520320

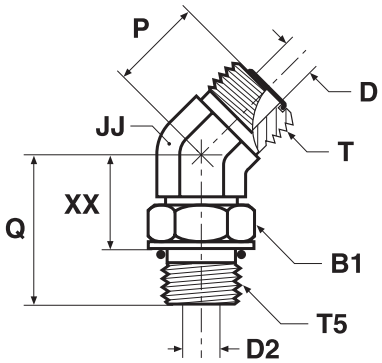

Diam. est. tubo mm	Diam. est. tubo pollici	Filettatura UN/UNF-2A T5	Filettatura UN/UNF-2A T	B1 mm	D mm	D2 mm	JJ mm	P mm	Q mm	XX mm	Peso (Acciaio) g/1 pezzo	O-Lok® Acciaio	O-Lok® Acciaio inossidabile	PN (bar) S	PN (bar) SS
6	1/4	7/16-20	9/16-18	17	5	5	14	16	30	19	45	**4V5OMLOS**	**4V5OMLOSS**	630	420
6	1/4	9/16-18	9/16-18	19	5	8	19	17	33	21	76	**4-6 V5OLO-S**	**4-6V5OMLOSS**	630	420
8, 10	5/16, 3/8	9/16-18	11/16-16	19	7	8	19	19	33	21	83	**6 V5OLO-S**	**6V5OMLOSS**	630	420
8, 10	5/16, 3/8	7/16-20	11/16-16	16	7	5	19	19	31	20	64	**6-4 V5OLO-S**	**6-4V5OMLOSS**	630	420
8, 10	5/16, 3/8	3/4-16	11/16-16	24	7	10	19	19	36	23	96	**6-8 V5OLO-S**	**6-8V5OMLOSS**	630	420
12	1/2	3/4-16	13/16-16	24	10	10	19	20	36	23	117	**8V5OMLOS**	**8V5OMLOSS**	630	420
12	1/2	9/16-18	13/16-16	19	10	7	19	20	32	20	71	**8-6 V5OLO-S**	**8-6V5OMLOSS**	630	420
12	1/2	7/8-14	13/16-16	27	10	13	27	21	45	29	147	**8-10 V5OLO-S**	**8-10V5OMLOSS**	420	420
14, 15, 16	5/8	7/8-14	1-14	27	13	13	27	23	45	29	194	**10 V5OLO-S**	**10V5OMLOSS**	420	420
14, 15, 16	5/8	3/4-16	1-14	24	12	10	27	23	40	27	192	**10-8 V5OLO-S**	**10-8V5OMLOSS**	420	420
14, 15, 16	5/8	1 1/16-12	1-14	36	12	16	30	24	50	32	207	**10-12 V5OLO-S**	**10-12V5OMLOSS**	420	420
18, 20	3/4	1 1/16-12	1 3/16-12	35	16	16	30	26	50	32	294	**12 V5OLO-S**	**12V5OMLOSS**	420	420
18, 20	3/4	7/8-14	1 3/16-12	27	16	12	30	26	46	30	219	**12-10 V5OLO-S**	**12-10V5OMLOSS**	420	420
18, 20	3/4	1 5/16-12	1 3/16-12	41	16	21	37	30	52	34	322	**12-16 V5OLO-S**	**12-16V5OMLOSS**	420	380
22, 25	1	1 5/16-12	1 7/16-12	38	21	21	37	30	52	34	394	**16 V5OLO-S**	**16V5OMLOSS**	420	380
22, 25	1	1 1/16-12	1 7/16-12	36	21	16	36	30	52	33	337	**16-12V5OMLOS**	**16-12V5OMLOSS**	420	420
22, 25	1	1 5/8-12	1 7/16-12	48	21	31	41	32	54	35	511	**16-20 V5OLO-S**	**16-20V5OMLOSS**	420	280
28, 30, 32	1 1/4	1 5/8-12	1 11/16-12	48	26	26	41	32	54	35	447	**20 V5OLO-S**	**20V5OMLOSS**	350	280
35, 38	1 1/2	1 7/8-12	2-12	54	32	32	48	37	54	35	571	**24 V5OLO-S**	**24V5OMLOSS**	280	280

Prodotto fornito con guarnizione TRAP NBR. Per la sostituzione della guarnizione TRAP con l'O-ring standard NBR, consultare la pag. J73.

I codici articoli mostrati fanno parte del nostro attuale programma di produzione.

Le parti imperiali e metriche possono variare nelle dimensioni dell'esagono.

$$\frac{\text{PN (bar)}}{10} = \text{PN (MPa)}$$

Pressioni nominali – il PN di cui sopra si riferisce alle versioni del prodotto in acciaio e in acciaio inossidabile.

V4OMLO Gomito maschio a 45°

Estremità tubo ORFS O-Lok® / filettatura BSPP orientabile – O-ring + anello di ritenzione (ISO 1179)

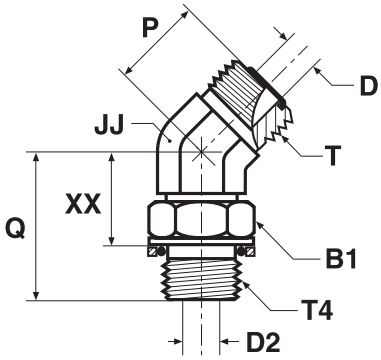

Diam. est. tubo mm	Diam. est. tubo pollici	Filettatura BSPP T4	Filettatura UN/UNF-2A T	B1 mm	D mm	D2 mm	JJ mm	P mm	Q mm	XX mm	Peso (Acciaio) g/1 pezzo	O-Lok® Acciaio	O-Lok® Acciaio inossidabile	PN (bar) S	PN (bar) SS
6	1/4	1/8-28	9/16-18	14	5	4	14	16	28	19	38	**4V4OMLOS**	**4V4OMLOSS**	250	250
6	1/4	1/4-19	9/16-18	19	5	8	19	17	33	21	43	**4-4V4OMLOS**	**4-4V4OMLOSS**	250	200
8, 10	5/16, 3/8	1/4-19	11/16-16	19	7	8	19	19	32	21	83	**6V4OMLOS**	**6V4OMLOSS**	250	200
8, 10	5/16, 3/8	3/8-19	11/16-16	22	7	10	19	19	34	23	95	**6-6V4OMLOS**	**6-6V4OMLOSS**	250	200
8, 10	5/16, 3/8	1/2-14	11/16-16	27	7	12	27	19	43	28	107	**6-8V4OMLOS**	**6-8V4OMLOSS**	250	200
12	1/2	3/8-19	13/16-16	22	10	10	19	20	34	23	117	**8V4OMLOS**	**8V4OMLOSS**	250	200
14, 15, 16	5/8	1/2-14	1-14	27	13	12	27	23	43	29	191	**10V4OMLOS**	**10V4OMLOSS**	250	200
14, 15, 16	5/8	3/4-14	1-14	36	13	16	30	24	46	31	227	**10-12V4OMLOS**	**10-12V4OMLOSS**	250	200
18, 20	3/4	3/4-14	1 3/16-12	36	16	16	30	26	46	31	294	**12V4OMLOS**	**12V4OMLOSS**	250	200
18, 20	3/4	1-11	1 3/16-12	41	16	22	36	30	51	34	325	**12-16V4OMLOS**	**12-16V4OMLOSS**	250	200
22, 25	1	1-11	1 7/16-12	41	21	22	36	30	51	34	394	**16V4OMLOS**	**16V4OMLOSS**	250	200
28, 30, 32	1 1/4	1 1/4-11	1 11/16-12	50	26	28	41	32	52	35	430	**20V4OMLOS**	**20V4OMLOSS**	210	160
35, 38	1 1/2	1 1/2-11	2-12	55	32	33	50	37	52	35	551	**24V4OMLOS**	**24V4OMLOSS**	140	140

Prodotto fornito con guarnizione TRAP NBR. Per la sostituzione della guarnizione TRAP con l'O-ring standard NBR, consultare la pag. J73.

I codici articoli mostrati fanno parte del nostro attuale programma di produzione.

Le parti imperiali e metriche possono variare nelle dimensioni dell'esagono.

$$\frac{\text{PN (bar)}}{10} = \text{PN (MPa)}$$

Pressioni nominali – il PN di cui sopra si riferisce alle versioni del prodotto in acciaio e in acciaio inossidabile.

V8OMLO Gomito maschio a 45°

Estremità tubo ORFS O-Lok® / filettatura metrica maschio – O-ring + anello di ritenzione

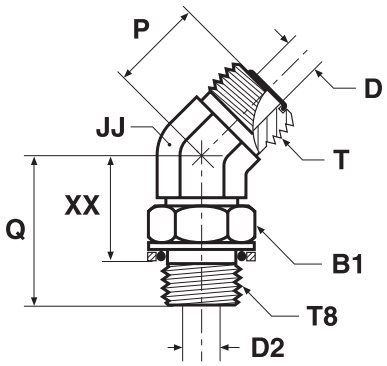

Diam. est. tubo mm	Diam. est. tubo pollici	Filettatura metrica T8	Filettatura UN/UNF-2A T	B1 mm	D mm	D2 mm	JJ mm	P mm	Q mm	XX mm	Peso (Acciaio) g/1 pezzo	O-Lok® Acciaio	PN (bar)
6	1/4	M 12×1,5	9/16-18	17	5	4	14	16	30	20	44	**4M12V8OMLOS**	250
10	3/8	M 16×1,5	11/16-16	19	7	7	19	19	33	22	82	**6M16V8OMLOS**	250
12	1/2	M 14×1,5	13/16-16	17	10	6	19	20	31	20	92	**8M14V8OMLOS**	250
12	1/2	M 18×1,5	13/16-16	22	10	9	19	20	37	25	110	**8M18V8OMLOS**	250
14, 15, 16	5/8	M 18×1,5	1-14	27	13	9	27	24	43	30	160	**10M18V8OMLOS**	250
14, 15, 16	5/8	M 22×1,5	1-14	27	13	12	27	23	43	30	190	**10M22V8OMLOS**	250
18, 20	3/4	M 27×2,0	1 3/16-12	32	16	15	30	26	50	34	288	**12M27V8OMLOS**	250
22, 25	1	M 33×2,0	1 7/16-12	38	21	20	36	30	52	36	300	**16M33V8OMLOS**	140
28, 30, 32	1 1/4	M 42×2,0	1 11/16-12	50	26	26	41	32	54	37	444	**20M42V8OMLOS**	140
35, 38	1 1/2	M 48×2,0	2-12	55	32	32	50	37	56	37	568	**24M48V8OMLOS**	140

Prodotto fornito con guarnizione TRAP NBR. Per la sostituzione della guarnizione TRAP con l'O-ring standard NBR, consultare la pag. J73.

I codici articoli mostrati fanno parte del nostro attuale programma di produzione.

Le parti imperiali e metriche possono variare nelle dimensioni dell'esagono.

$\frac{\text{PN (bar)}}{10} = \text{PN (MPa)}$

J

S87OMLO T-Maschio di linea

Estremità tubo ORFS O-Lok® / filettatura metrica orientabile – O-ring (ISO 6149)
SAE 52M0489 ISO 8434-3 SDBT

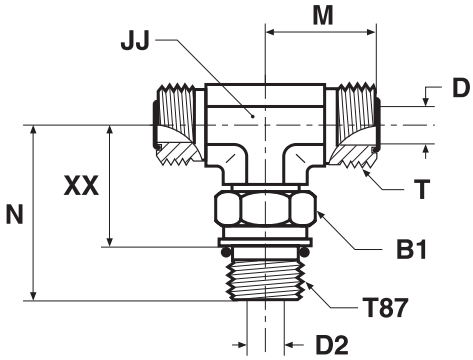

Diam. est. tubo mm	Diam. est. tubo pollici	Filettatura metrica T87	Filettatura UN/UNF-2A T	B1 mm	D mm	D2 mm	JJ mm	M mm	N mm	XX mm	Peso (Acciaio) g/1 pezzo	O-Lok® Acciaio	O-Lok® Acciaio inossidabile	PN (bar) S	PN (bar) SS
6	1/4	M 12×1,5	9/16-18	17	5	4	14	22	33	22	66	**4M12S87OMLOS**	**4M12S87OMLOSS**	420	420
8, 10	5/16, 3/8	M 16×1,5	11/16-16	22	7	7	19	25	37	27	131	**6M16S87OMLOS**	**6M16S87OMLOSS**	420	420
12	1/2	M 18×1,5	13/16-16	24	10	9	19	28	41	27	187	**8M18S87OMLOS**	**8M18S87OMLOSS**	420	420
14, 15, 16	5/8	M 22×1,5	1-14	27	13	12	27	33	49	34	283	**10M22S87OMLOS**	**10M22S87OMLOSS**	420	420
18, 20	3/4	M 27×2,0	1 3/16-12	32	16	15	30	37	55	37	549	**12M27S87OMLOS**	**12M27S87OMLOSS**	420	420
22, 25	1	M 33×2,0	1 7/16-12	41	21	20	36	42	59	41	565	**16M33S87OMLOS**	**16M33S87OMLOSS**	420	420
28, 30, 32	1 1/4	M 42×2,0	1 11/16-12	50	26	26	41	45	62	44	824	**20M42S87OMLOS**	**20M42S87OMLOSS**	280	280
35, 38	1 1/2	M 48×2,0	2-12	55	32	32	48	49	69	48	940	**24M48S87OMLOS**		280	—

Prodotto fornito con guarnizione TRAP NBR. Per la sostituzione della guarnizione TRAP con l'O-ring standard NBR, consultare la pag. J73.

I codici articoli mostrati fanno parte del nostro attuale programma di produzione.

Le parti imperiali e metriche possono variare nelle dimensioni dell'esagono.

$$\frac{\text{PN (bar)}}{10} = \text{PN (MPa)}$$

Pressioni nominali – il PN di cui sopra si riferisce alle versioni del prodotto in acciaio e in acciaio inossidabile.

S5OMLO „T“ maschio di linea

Estremità tubo ORFS O-Lok® / filettatura UN/UNF orientabile – O-ring (ISO 11926)
SAE 520429

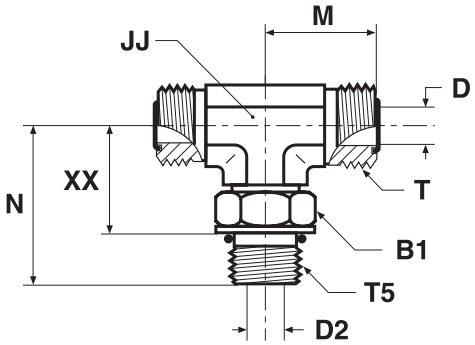

Diam. est. tubo mm	Diam. est. tubo pollici	Filettatura UN/UNF-2A T5	Filettatura UN/UNF-2A T	B1 mm	D mm	D2 mm	JJ mm	M mm	N mm	XX mm	Peso (Acciaio) g/1 pieza	O-Lok® Acciaio	O-Lok® Acciaio inossidabile	PN (bar) S	PN (bar) SS
6	1/4	7/16-20	9/16-18	16	5	5	14	22	33	22	67	**4 S5OLO-S**	**4 S5OLO-SS**	420	420
8, 10	5/16, 3/8	9/16-18	11/16-16	19	7	8	19	25	37	25	131	**6S5OMLOS**	**6 S5OLO-SS**	420	420
8, 10	5/16, 3/8	3/4-16	11/16-16	24	10	10	19	26	41	27	160	**6-6-8 S5OLO-S**	**6-6-8 S5OLO-SS**	420	420
12	1/2	3/4-16	13/16-16	24	10	10	19	28	41	27	187	**8 S5OLO-S**	**8 S5OLO-SS**	420	420
14, 15, 16	5/8	7/8-14	1-14	27	13	12	27	33	50	34	279	**10 S5OLO-S**	**10 S5OLO-SS**	420	420
18, 20	3/4	1 1/16-12	1 3/16-12	36	16	16	30	37	55	37	441	**12 S5OLO-S**	**12 S5OLO-SS**	420	420
18, 20	3/4	1 5/16-12	1 3/16-12	42	18	21	37	42	60	41	500	**12-12-16 S5OLO-S**	**12-12-16 S5OLO-SS**	380	380
22, 25	1	1 5/16-12	1 7/16-12	41	21	21	37	42	60	41	539	**16 S5OLO-S**	**16 S5OLO-SS**	380	380
28, 30, 32	1 1/4	1 5/8-12	1 11/16-12	48	26	26	41	45	62	44	851	**20 S5OLO-S**		280	—
35, 38	1 1/2	1 7/8-12	2-12	54	32	32	48	49	66	47	942	**24 S5OLO-S**		280	—

Prodotto fornito con guarnizione TRAP NBR. Per la sostituzione della guarnizione TRAP con l’O-ring standard NBR, consultare la pag. J73.

I codici articoli mostrati fanno parte del nostro attuale programma di produzione.

Le parti imperiali e metriche possono variare nelle dimensioni dell’esagono.

$$\frac{\text{PN (bar)}}{10} = \text{PN (MPa)}$$

Pressioni nominali – il PN di cui sopra si riferisce alle versioni del prodotto in acciaio e in acciaio inossidabile.

S4OMLO „T“ maschio di linea

Estremità tubo ORFS O-Lok® / filettatura BSPP orientabile – O-ring + anello di ritenzione (ISO 1179)

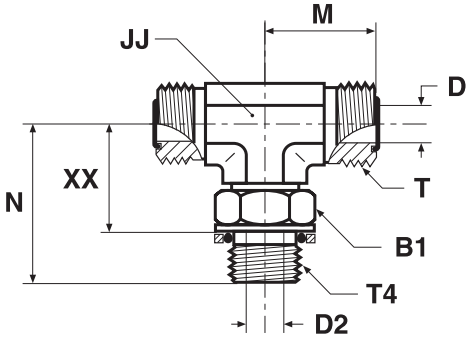

Diam. est. tubo mm	Diam. est. tubo pollici	Filettatura BSPP T4	Filettatura UN/UNF-2A T	B1 mm	D mm	D2 mm	JJ mm	M mm	N mm	XX mm	Peso (Acciaio) g/1 pieza	O-Lok® Acciaio	O-Lok® Acciaio inossidabile	PN (bar) S	PN (bar) SS
6	1/4	1/8-28	9/16-18	14	5	4	14	22	30	22	69	**4S4OMLOS**	**4S4OMLOSS**	250	250
6	1/4	1/4-19	9/16-18	19	5	8	19	24	36	25	97	**4-4-4S4OMLOS**	**4-4-4S4OMLOSS**	250	200
8, 10	5/16, 3/8	1/4-19	11/16-16	19	7	8	19	25	36	25	127	**6S4OMLOS**	**6S4OMLOSS**	250	200
8, 10	5/16, 3/8	3/8-19	11/16-16	22	7	10	19	27	38	27	126	**6-6-6S4OMLOS**	**6-6-6S4OMLOSS**	250	200
12	1/2	3/8-19	13/16-16	22	10	10	19	28	38	27	146	**8S4OMLOS**	**8S4OMLOSS**	250	200
12	1/2	1/2-14	13/16-16	27	10	12	27	31	49	34	174	**8-8-8S4OMLOS**	**8-8-8S4OMLOSS**	250	200
14, 15, 16	5/8	1/2-14	1-14	27	13	12	27	33	49	34	288	**10S4OMLOS**	**10S4OMLOSS**	250	200
14, 15, 16	5/8	3/4-14	1-14	36	13	16	30	36	52	37	314	**10-10-12S4OMLOS**	**10-10-12S4OMLOSS**	250	200
18, 20	3/4	3/4-14	1 3/16-12	36	16	16	30	37	52	37	531	**12S4OMLOS**	**12S4OMLOSS**	250	200
22, 25	1	1-11	1 7/16-12	41	21	22	36	42	58	41	600	**16S4OMLOS**	**16S4OMLOSS**	250	200
28, 30, 32	1 1/4	1 1/4-11	1 11/16-12	50	26	28	41	45	61	44	850	**20S4OMLOS**	**20S4OMLOSS**	210	160
35, 38	1 1/2	1 1/2-11	2-12	55	32	33	50	49	65	47	940	**24S4OMLOS**		140	—

Prodotto fornito con guarnizione TRAP NBR. Per la sostituzione della guarnizione TRAP con l’O-ring standard NBR, consultare la pag. J73.

I codici articoli mostrati fanno parte del nostro attuale programma di produzione.

Le parti imperiali e metriche possono variare nelle dimensioni dell’esagono.

$$\frac{\text{PN (bar)}}{10} = \text{PN (MPa)}$$

Pressioni nominali – il PN di cui sopra si riferisce alle versioni del prodotto in acciaio e in acciaio inossidabile.

S8OMLO „T“ maschio di linea

Estremità tubo ORFS O-Lok® / filettatura metrica orientabile – O-ring + anello di ritenzione

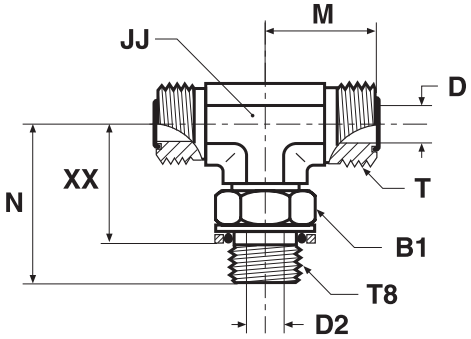

Diam. est. tubo mm	Diam. est. tubo pollici	Filettatura metrica T8	Filettatura UN/UNF-2A T	B1 mm	D mm	D2 mm	JJ mm	M mm	N mm	XX mm	Peso (Acciaio) g/1 pieza	O-Lok® Acciaio	PN (bar)
6	1/4	M 12×1,5	9/16-18	17	5	4	14	22	33	23	66	**4M12S8OMLOS**	250
8, 10	5/16, 3/8	M 16×1,5	11/16-16	19	7	7	19	25	37	26	131	**6M16S8OMLOS**	250
12	1/2	M 18×1,5	13/16-16	22	10	9	19	28	41	29	187	**8M18S8OMLOS**	250
14, 15, 16	5/8	M 22×1,5	1-14	27	13	12	27	33	49	35	283	**10M22S8OMLOS**	250
18, 20	3/4	M 27×2,0	1 3/16-12	32	16	15	30	37	55	39	550	**12M27S8OMLOS**	250
22, 25	1	M 33×2,0	1 7/16-12	38	21	20	36	42	59	43	566	**16M33S8OMLOS**	140
28, 30, 32	1 1/4	M 42×2,0	1 11/16-12	50	26	26	41	45	62	46	824	**20M42S8OMLOS**	140
35, 38	1 1/2	M 48×2,0	2-12	55	32	32	48	49	69	49	940	**24M48S8OMLOS**	140

Prodotto fornito con guarnizione TRAP NBR. Per la sostituzione della guarnizione TRAP con l’O-ring standard NBR, consultare la pag. J73.

I codici articoli mostrati fanno parte del nostro attuale programma di produzione.

Le parti imperiali e metriche possono variare nelle dimensioni dell’esagono.

$$\frac{\text{PN (bar)}}{10} = \text{PN (MPa)}$$

J

R87OMLO „L“ di derivazione maschio

Estremità tubo ORFS O-Lok® / filettatura metrica orientabile – O-ring (ISO 6149)
SAE 52M0488 ISO 8434-3 SDRT

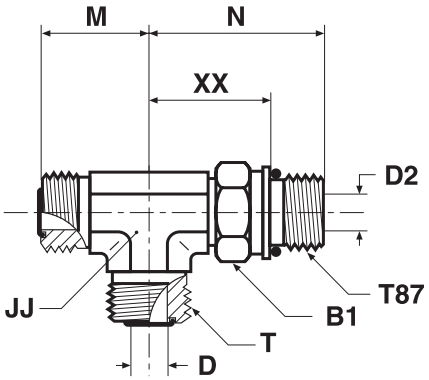

Diam. est. tubo mm	Diam. est. tubo pollici	Filettatura metrica T87	Filettatura UN/UNF-2A T	B1 mm	D mm	D2 mm	JJ mm	M mm	N mm	XX mm	Peso (Acciaio) g/1 pieza	O-Lok® Acciaio	O-Lok® Acciaio inossidabile	PN (bar) S	PN (bar) SS
6	1/4	M 12×1,5	9/16-18	17	5	4	14	22	33	22	66	**4M12R87OMLOS**	**4M12R87OMLOSS**	420	420
8, 10	5/16, 3/8	M 16×1,5	11/16-16	22	7	7	19	25	38	27	131	**6M16R87OMLOS**	**6M16R87OMLOSS**	420	420
12	1/2	M 18×1,5	13/16-16	24	10	9	19	28	41	27	187	**8M18R87OMLOS**	**8M18R87OMLOSS**	420	420
14, 15, 16	5/8	M 22×1,5	1-14	27	13	12	27	33	49	34	283	**10M22R87OMLOS**	**10M22R87OMLOSS**	420	420
18, 20	3/4	M 27×2,0	1 3/16-12	32	16	15	30	37	55	37	549	**12M27R87OMLOS**	**12M27R87OMLOSS**	420	420
22, 25	1	M 33×2,0	1 7/16-12	41	21	20	36	42	59	41	565	**16M33R87OMLOS**	**16M33R87OMLOSS**	420	420
28, 30, 32	1 1/4	M 42×2,0	1 11/16-12	50	26	26	41	45	63	44	824	**20M42R87OMLOS**	**20M42R87OMLOSS**	280	280
35, 38	1 1/2	M 48×2,0	2-12	55	32	32	48	49	69	47	940	**24M48R87OMLOS**		280	—

Prodotto fornito con guarnizione TRAP NBR. Per la sostituzione della guarnizione TRAP con l’O-ring standard NBR, consultare la pag. J73.

I codici articoli mostrati fanno parte del nostro attuale programma di produzione.

Le parti imperiali e metriche possono variare nelle dimensioni dell’esagono.

$$\frac{\text{PN (bar)}}{10} = \text{PN (MPa)}$$

Pressioni nominali – il PN di cui sopra si riferisce alle versioni del prodotto in acciaio e in acciaio inossidabile.

R5OMLO „L“ di derivazione maschio

Estremità tubo ORFS O-Lok® / filettatura UN/UNF orientabile – O-ring (ISO 11926)
SAE 520428

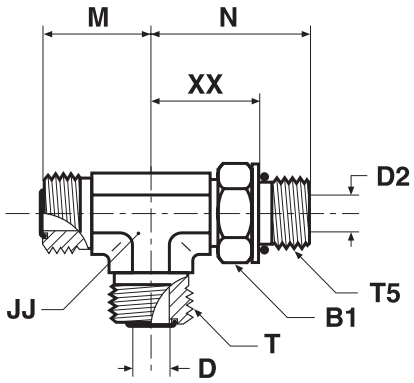

Diam. est. tubo mm	Diam. est. tubo pollici	Filettatura UN/UNF-2A T5	Filettatura UN/UNF-2A T	B1 mm	D mm	D2 mm	JJ mm	M mm	N mm	XX mm	Peso (Acciaio) g/1 pieza	O-Lok® Acciaio	O-Lok® Acciaio inossidabile	PN (bar) S	PN (bar) SS
6	1/4	7/16-20	9/16-18	16	5	5	14	22	33	22	67	**4 R5OLO-S**	**4 R5OLO-SS**	420	420
8, 10	5/16, 3/8	9/16-18	11/16-16	19	7	8	19	25	37	25	131	**6R5OMLOS**	**6 R5OLO-SS**	420	420
12	1/2	3/4-16	13/16-16	24	10	10	19	28	41	27	187	**8 R5OLO-S**	**8 R5OLO-SS**	420	420
14, 15, 16	5/8	7/8-14	1-14	27	13	13	27	33	50	34	288	**10 R5OLO-S**	**10 R5OLO-SS**	420	420
18, 20	3/4	1 1/16-12	1 3/16-12	35	16	16	30	37	55	37	558	**12 R5OLO-S**	**12 R5OLO-SS**	420	420
18, 20	3/4	1 5/16-12	1 3/16-12	41	16	21	37	41	60	41	560	**12-16-12 R5OLO-S**	**12-16-12 R5OLO-SS**	380	380
22, 25	1	1 5/16-12	1 7/16-12	41	21	21	37	42	60	41	566	**16 R5OLO-S**	**16 R5OLO-SS**	380	380
28, 30, 32	1 1/4	1 5/8-12	1 11/16-12	48	26	26	41	45	62	44	825	**20 R5OLO-S**	**20 R5OLO-SS**	280	280
35, 38	1 1/2	1 7/8-12	2-12	54	32	32	48	49	66	47	942	**24 R5OLO-S**	**24 R5OLO-SS**	280	280

Prodotto fornito con guarnizione TRAP NBR. Per la sostituzione della guarnizione TRAP con l’O-ring standard NBR, consultare la pag. J73.

I codici articoli mostrati fanno parte del nostro attuale programma di produzione.

Le parti imperiali e metriche possono variare nelle dimensioni dell’esagono.

$\frac{\text{PN (bar)}}{10} = \text{PN (MPa)}$

Pressioni nominali – il PN di cui sopra si riferisce alle versioni del prodotto in acciaio e in acciaio inossidabile.

R4OMLO „L“ di derivazione maschio

Estremità tubo ORFS O-Lok® / filettatura BSPP orientabile – O-ring + anello di ritenzione (ISO 1179)

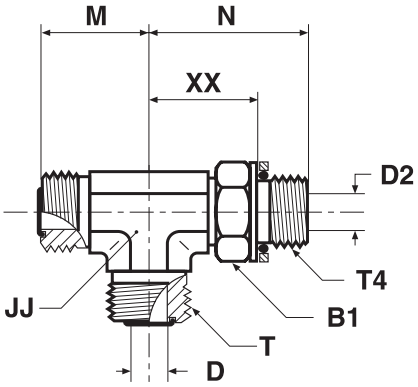

Diam. est. tubo mm	Diam. est. tubo pollici	Filettatura BSPP T4	Filettatura UN/UNF-2A T	B1 mm	D mm	D2 mm	JJ mm	M mm	N mm	XX mm	Peso (Acciaio) g/1 pieza	O-Lok® Acciaio	O-Lok® Acciaio inossidabile	PN (bar) S	PN (bar) SS
6	1/4	1/8-28	9/16-18	14	5	4	14	22	30	22	69	**4R4OMLOS**	**4R4OMLOSS**	250	250
6	1/4	1/4-19	9/16-18	19	5	8	19	24	36	25	97	**4-4-4R4OMLOS**	**4-4-4R4OMLOSS**	250	200
8, 10	5/16, 3/8	1/4-19	11/16-16	19	7	8	19	25	36	25	127	**6R4OMLOS**	**6R4OMLOSS**	250	200
8, 10	5/16, 3/8	3/8-19	11/16-16	22	7	10	19	27	38	27	126	**6-6-6R4OMLOS**	**6-6-6R4OMLOSS**	250	200
12	1/2	3/8-19	13/16-16	22	10	10	19	28	38	27	146	**8R4OMLOS**	**8R4OMLOSS**	250	200
12	1/2	1/2-14	13/16-16	27	10	12	27	31	49	34	174	**8-8-8R4OMLOS**	**8-8-8R4OMLOSS**	250	200
14, 15, 16	5/8	1/2-14	1-14	27	13	12	27	33	49	34	288	**10R4OMLOS**	**10R4OMLOSS**	250	200
16		3/4-14	1-14	36	13	16	30	36	52	37	314	**10-12-10R4OMLOS**	**10-12-10R4OMLOSS**	250	200
18, 20	3/4	3/4-14	1 3/16-12	36	16	16	30	37	52	37	531	**12R4OMLOS**	**12R4OMLOSS**	250	200
18, 20	3/4	1-11	1 3/16-12	41	16	22	36	41	58	41	559	**12-16-12R4OMLOS**	**12-16-12R4OMLOSS**	250	200
22, 25	1	1-11	1 7/16-12	41	21	22	36	42	58	41	553	**16R4OMLOS**	**16R4OMLOSS**	250	200
28, 30, 32	1 1/4	1 1/4-11	1 11/16-12	50	26	28	41	45	61	44	824	**20R4OMLOS**	**20R4OMLOSS**	210	160
35, 38	1 1/2	1 1/2-11	2-12	55	32	32	50	49	65	47	940	**24R4OMLOS**		140	—

Prodotto fornito con guarnizione TRAP NBR. Per la sostituzione della guarnizione TRAP con l’O-ring standard NBR, consultare la pag. J73.

I codici articoli mostrati fanno parte del nostro attuale programma di produzione.

Le parti imperiali e metriche possono variare nelle dimensioni dell’esagono.

$$\frac{\text{PN (bar)}}{10} = \text{PN (MPa)}$$

Pressioni nominali – il PN di cui sopra si riferisce alle versioni del prodotto in acciaio e in acciaio inossidabile.

R8OMLO „L“ di derivazione maschio

Estremità tubo ORFS O-Lok® / filettatura metrica orientabile – O-ring + anello di ritenzione

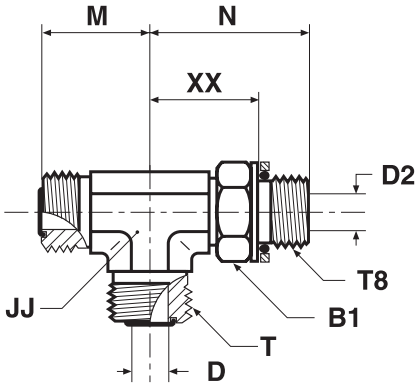

Diam. est. tubo mm	Diam. est. tubo pollici	Filettatura metrica T8	Filettatura UN/UNF-2A T	B1 mm	D mm	D2 mm	JJ mm	M mm	N mm	XX mm	Peso (Acciaio) g/1 pieza	O-Lok® Acciaio	PN (bar)
6	1/4	M 12×1,5	9/16-18	17	5	4	14	22	33	23	66	**4M12R8OMLOS**	250
8, 10	5/16, 3/8	M 16×1,5	11/16-16	19	7	7	19	25	38	26	131	**6M16R8OMLOS**	250
12	1/2	M 18×1,5	13/16-16	22	10	9	19	28	41	29	187	**8M18R8OMLOS**	250
14, 15, 16	5/8	M 22×1,5	1-14	27	13	12	27	33	49	35	283	**10M22R8OMLOS**	250
18, 20	3/4	M 27×2,0	1 3/16-12	32	16	15	30	37	55	39	550	**12M27R8OMLOS**	250
22, 25	1	M 33×2,0	1 7/16-12	38	21	20	36	42	59	43	566	**16M33R8OMLOS**	140
28, 30, 32	1 1/4	M 42×2,0	1 11/16-12	50	26	26	41	45	63	46	824	**20M42R8OMLOS**	140
35, 38	1 1/2	M 48×2,0	2-12	55	32	32	48	49	69	49	940	**24M48R8OMLOS**	140

Prodotto fornito con guarnizione TRAP NBR. Per la sostituzione della guarnizione TRAP con l’O-ring standard NBR, consultare la pag. J73.

I codici articoli mostrati fanno parte del nostro attuale programma di produzione.

Le parti imperiali e metriche possono variare nelle dimensioni dell’esagono.

$\frac{\text{PN (bar)}}{10} = \text{PN (MPa)}$

J

G87MLO Raccordo portamanometro

Estremità tubo ORFS O-Lok® / filettatura metrica femmina – O-ring (ISO 6149-1)
per presa di pressione EMA3

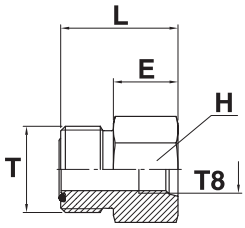

Diam. est. tubo mm	Diam. est. tubo pollici	Filettatura metrica T8	Filettatura UN/UNF-2A T	E mm	H mm	L mm	Peso (Acciaio) g/1 pieza	O-Lok® Acciaio	O-Lok® Acciaio inossidabile	PN (bar) S	PN (bar) SS
6	1/4	M 14×1,5	9/16-18	19	19	29	20	**4M14G87MLOS**	**4M14G87MLOSS**	630	630
8, 10	5/16, 3/8	M 14×1,5	11/16-18	19	19	30	44	**6M14G87MLOS**	**6M14G87MLOSS**	630	630
12	1/2	M 14×1,5	13/16-16	19	22	32	66	**8M14G87MLOS**	**8M14G87MLOSS**	630	630
14, 15, 16	5/8	M 14×1,5	1-14	19	27	35	82	**10M14G87MLOS**	**10M14G87MLOSS**	420	420
18, 20	3/4	M 14×1,5	1 3/16-12	19	32	36	104	**12M14G87MLOS**	**12M14G87MLOSS**	420	420

Prodotto fornito con guarnizione TRAP NBR. Per la sostituzione della guarnizione TRAP con l'O-ring standard NBR, consultare la pag. J73.

I codici articoli mostrati fanno parte del nostro attuale programma di produzione.

Le parti imperiali e metriche possono variare nelle dimensioni dell'esagono.

$$\frac{\text{PN (bar)}}{10} = \text{PN (MPa)}$$

Pressioni nominali – il PN di cui sopra si riferisce alle versioni del prodotto in acciaio e in acciaio inossidabile.

G4MLOSMO Terminale portamanometro

Estremità tubo ORFS O-Lok® / filettatura portamanometro BSPP femmina (ISO1179-1)

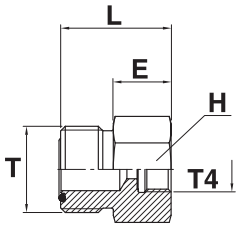

Diam. est. tubo mm	Diam. est. tubo pollici	Filettatura BSPP T4	Filettatura UN/UNF-2A T	E mm	H mm	L mm	Peso (Acciaio) g/1 pieza	O-Lok® Acciaio	O-Lok® Acciaio inossidabile	PN (bar) S	PN (bar) SS
6	1/4	1/4-19	9/16-18	19	17	27	32	**4-4G4MLOSMO**	**4-4G4MLOSSMO**	400	400
6	1/4	1/2-14	9/16-18	27	30	37	80	**4-8G4MLOSMO**	**4-8G4MLOSSMO**	400	400
8, 10	5/16, 3/8	1/4-19	11/16-16	17	19	28	49	**6G4MLOSMO**	**6G4MLOSSMO**	400	400
8, 10	5/16, 3/8	1/2-14	11/16-16	27	30	38	107	**6-8G4MLOSMO**	**6-8G4MLOSSMO**	400	400
12	1/2	1/4-19	13/16-16	17	22	30	60	**8-4G4MLOSMO**	**8-4G4MLOSSMO**	280	280
12	1/2	1/2-14	13/16-16	27	30	40	80	**8-8G4MLOSMO**	**8-8G4MLOSSMO**	280	280

Prodotto fornito con guarnizione TRAP NBR. Per la sostituzione della guarnizione TRAP con l'O-ring standard NBR, consultare la pag. J73.

I codici articoli mostrati fanno parte del nostro attuale programma di produzione.

Le parti imperiali e metriche possono variare nelle dimensioni dell'esagono.

$$\frac{\text{PN (bar)}}{10} = \text{PN (MPa)}$$

Pressioni nominali – il PN di cui sopra si riferisce alle versioni del prodotto in acciaio e in acciaio inossidabile.

TT4ML Adattatore per presa di pressione

Estremità femmina girevole ORFS O-Lok® / filettatura BSPP femmina (ISO 1179-1) per presa di pressione EMA3

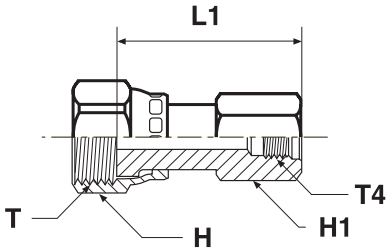

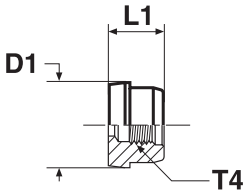

Il Tipo B deve essere assemblato con un dado BMLS/BLS

Tipo A

Tipo B

Filettatura UN/UNF-2B T	Filettatura BSPP T4	D1 mm	H mm	H1 mm	L1 mm	Peso (Acciaio) g/1 pieza	Form	O-Lok® Acciaio	O-Lok® Acciaio inossidabile	PN (bar) S	PN (bar) SS
9/16-18	1/4-19	—	17	19	38	60	A	**4TT4MLS**	**4TT4MLSS**	420	420
11/16-16	1/4-19	—	22	19	41	74	A	**6TT4MLS**	**6TT4MLSS**	420	420
13/16-16	1/4-19	—	24	19	43	91	A	**8TT4MLS**	**8TT4MLSS**	420	420
—	1/4-19	23	—	—	18	30	B	**10TT4LS**	**10TT4MLSS**	420	420
—	1/4-19	28	—	—	18	48	B	**12TT4LS**	**12TT4MLSS**	420	420
—	1/4-19	34	—	—	18	95	B	**16TT4LS**	**16TT4MLSS**	420	420
—	1/4-19	41	—	—	18	130	B	**20TT4LS**	**20TT4MLSS**	280	280
—	1/4-19	49	—	—	18	189	B	**24TT4LS**	**24TT4MLSS**	280	280

I codici articoli mostrati fanno parte del nostro attuale programma di produzione.

Le parti imperiali e metriche possono variare nelle dimensioni dell'esagono.

$$\frac{\text{PN (bar)}}{10} = \text{PN (MPa)}$$

Pressioni nominali – il PN di cui sopra si riferisce alle versioni del prodotto in acciaio e in acciaio inossidabile.

TT8ML Adattatore per presa di pressione

Estremità femmina girevole ORFS O-Lok® / filettatura femmina metrica

(Filettatura femmina metrica progettata solo per utilizzo con connessioni EMA3)

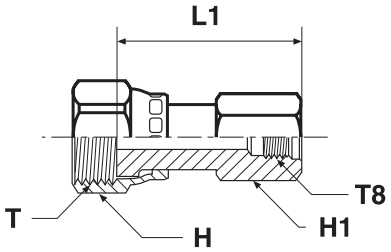

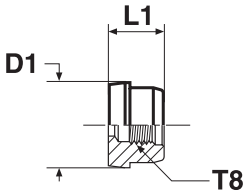

Il Tipo B deve essere assemblato con un dado BMLS/BLS

Tipo A

Tipo B

Filettatura UN/UNF-2B T	Filettatura metrica T8	D1 mm	H mm	H1 mm	L1 mm	Peso (Acciaio) g/1 pieza	Form	O-Lok® Acciaio	O-Lok® Acciaio inossidabile	PN (bar) S	PN (bar) SS
9/16-18	M 10×1,0	—	17	19	37	86	A	**4TT8MLS**	**4TT8MLSS**	420	420
11/16-16	M 10×1,0	—	22	19	39	86	A	**6TT8MLS**	**6TT8MLSS**	420	420
13/16-16	M 10×1,0	—	24	19	43	123	A	**8TT8MLS**	**8TT8MLSS**	420	420
—	M 10×1,0	23	—	—	16	40	B	**10TT8LS**	**10TT8LSS**	420	420
—	M 10×1,0	28	—	—	16	60	B	**12TT8LS**	**12TT8LSS**	420	420
—	M 10×1,0	34	—	—	16	85	B	**16TT8LS**	**16TT8LSS**	420	420
—	M 10×1,0	41	—	—	16	133	B	**20TT8LS**	**20TT8LSS**	280	280
—	M 10×1,0	48	—	—	16	193	B	**24TT8LS**	**24TT8LSS**	280	280

I codici articoli mostrati fanno parte del nostro attuale programma di produzione.

Le parti imperiali e metriche possono variare nelle dimensioni dell'esagono.

$$\frac{\text{PN (bar)}}{10} = \text{PN (MPa)}$$

Pressioni nominali – il PN di cui sopra si riferisce alle versioni del prodotto in acciaio e in acciaio inossidabile.

TTP4ML Adattatore per presa di pressione

Estremità femmina girevole ORFS O-Lok® / presa di pressione EMA3

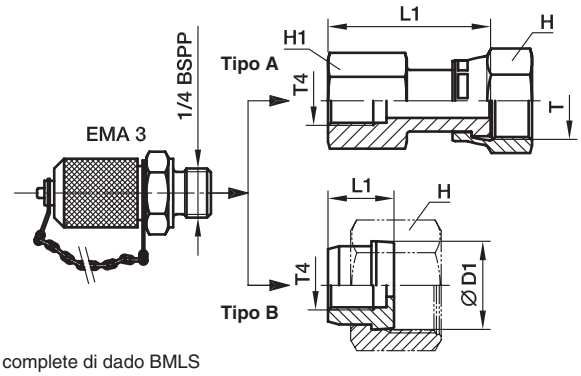

Versioni di Tipo B complete di dado BMLS

Filettatura UN/UNF-2B T	Filettatura BSPP T4	D1 mm	H mm	H1 mm	L1 mm	Peso (Acciaio) g/1 pieza	Form	O-Lok® Acciaio	PN (bar)
9/16-18	1/4-19	—	17	19	38	150	A	**4TTP4MLS**	420
11/16-16	1/4-19	—	22	19	41	164	A	**6TTP4MLS**	420
13/16-16	1/4-19	—	24	19	43	181	A	**8TTP4MLS**	420
—	1/4-19	23	30	—	18	120	B	**10TTP4LS**	420
—	1/4-19	28	36	—	18	138	B	**12TTP4LS**	420
—	1/4-19	34	41	—	18	185	B	**16TTP4LS**	420
—	1/4-19	41	50	—	18	200	B	**20TTP4LS**	280
—	1/4-19	49	60	—	18	279	B	**24TTP4LS**	280

Nella versione standard O-Lok® viene fornito con guarnizioni elastomeriche NBR. Per ulteriori dettagli su altri materiali di tenuta vedi pagina J73–J74.

I codici articoli mostrati fanno parte del nostro attuale programma di produzione.

Le parti imperiali e metriche possono variare nelle dimensioni dell'esagono.

$$\frac{\text{PN (bar)}}{10} = \text{PN (MPa)}$$

R6P4MLO Adattatore per presa di pressione

Estremità ORFS O-Lok® / Estremità girevole femmina ORFS O-Lok® / presa di pressione EMA3

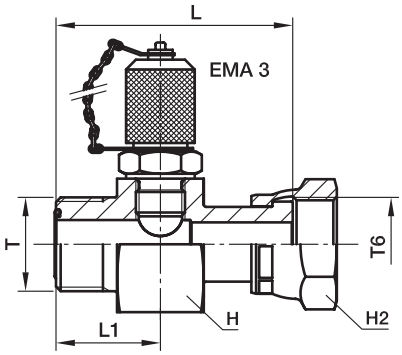

Diam. est. tubo mm	Diam. est. tubo pollici	Filettatura UN/UNF-2A T	Filettatura UN/UNF-2B T6	L mm	L1 mm	H mm	H2 mm	Peso (Acciaio) g/1 pieza	O-Lok® Acciaio	PN (bar)
6	1/4	9/16-18	9/16-18	50	22	36	17	270	**4-4R6P4MLOS**	420
8, 10	5/16, 3/8	11/16-16	11/16-16	53	23	36	22	300	**6-4R6P4MLOS**	420
12	1/2	13/16-16	13/16-16	58	25	36	24	308	**8-4R6P4MLOS**	420
14, 15,16	5/8	1-14	1-14	64	27	36	30	337	**10-4R6P4MLOS**	420
18, 20	3/4	1 3/16-12	1 3/16-12	68	29	41	36	416	**12-4R6P4MLOS**	420
25	1	1 7/16-12	1 7/16-12	71	29	46	41	506	**16-4R6P4MLOS**	420
28, 30, 32	1 1/4	1 11/16-12	1 11/16-12	73	29	50	50	691	**20-4R6P4MLOS**	280
35, 38	1 1/2	2-12	2-12	74	29	60	60	995	**24-4R6P4MLOS**	280

Prodotto fornito con guarnizione TRAP NBR. Per la sostituzione della guarnizione TRAP con l'O-ring standard NBR, consultare la pag. J73.

I codici articoli mostrati fanno parte del nostro attuale programma di produzione.

Le parti imperiali e metriche possono variare nelle dimensioni dell'esagono.

$\frac{\text{PN (bar)}}{10} = \text{PN (MPa)}$

J

LOHB3* Adattatore per brasatura

Estremità tubo ORFS O-Lok® / manicotto brasatura
SAE 520104/SAE 52M0104 ISO 8434-3 BRS
(*Parti fornite solo con finitura immersa in olio – acciaio)

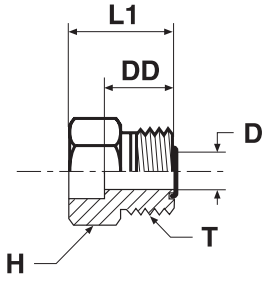

Diam. est. tubo mm	pollici	Filettatura UN/UNF-2A T	D mm	DD mm	H pollici	H mm	L1 mm	Peso (Acciaio) g/1 pieza	O-Lok® Acciaio	O-Lok® Acciaio inossidabile	PN (bar) S	SS
6		9/16-18	5	14	—	17	22	23	**4-6MMLOHB3S**		420	—
	1/4	9/16-18	5	13	5/8	—	22	24	**4 LOHB3-S**	**4 LOHB3-SS**	420	420
	3/8	9/16-18	5	13	5/8	—	22	23	**4-6 LOHB3-S**	**4-6 LOHB3-SS**	420	420
	3/8	11/16-16	7	14	3/4	—	23	36	**6 LOHB3-S**	**6 LOHB3-SS**	420	420
	1/4	11/16-16	7	14	3/4	—	23	42	**6-4 LOHB3-S**	**6-4 LOHB3-SS**	420	420
	1/2	11/16-16	7	14	3/4	—	23	36	**6-8 LOHB3-S**	**6-8 LOHB3-SS**	420	420
	5/8	11/16-16	7	15	—	19	23	30	**6-10 LOHB3-S**	**6-10 LOHB3-SS**	420	420
		11/16-16	7	15	—	19	23	30	**6-10MMLOHB3S**		420	—
12		13/16-16	10	16	—	22	25	42	**8-12MMLOHB3S**		420	—
	1/2	13/16-16	10	16	7/8	—	25	44	**8 LOHB3-S**	**8 LOHB3-SS**	420	420
	1/4	13/16-16	10	16	7/8	—	25	58	**8-4 LOHB3-S**	**8-4 LOHB3-SS**	420	420
	3/8	13/16-16	10	16	7/8	—	25	43	**8-6 LOHB3-S**	**8-6 LOHB3-SS**	420	420
	5/8	13/16-16	10	16	7/8	—	25	42	**8-10 LOHB3-S**	**8-10 LOHB3-SS**	420	420
	3/4	13/16-16	10	17	1 1/16	—	30	74	**8-12 LOHB3-S**	**8-12 LOHB3-SS**	420	420
16		1-14	13	19	—	27	27	101	**10-16MMLOHB3S**		420	—
	5/8	1-14	13	19	1 1/16	—	27	104	**10 LOHB3-S**	**10 LOHB3-SS**	420	420
	3/8	1-14	13	19	1 1/16	—	27	99	**10-6 LOHB3-S**	**10-6 LOHB3-SS**	420	420
	1/2	1-14	13	19	1 1/16	—	27	96	**10-8 LOHB3-S**	**10-8 LOHB3-SS**	420	420
	3/4	1-14	13	19	1 1/16	—	31	97	**10-12 LOHB3-S**	**10-12 LOHB3-SS**	420	420
20		1 3/16-12	16	21	—	32	34	144	**12-20MMLOHB3S**		420	—
	3/4	1 3/16-12	16	21	1 1/4	—	34	149	**12 LOHB3-S**	**12 LOHB3-SS**	420	420
	1/2	1 3/16-12	16	21	1 1/4	—	30	174	**12-8 LOHB3-S**	**12-8 LOHB3-SS**	420	420
	5/8	1 3/16-12	16	21	1 1/4	—	30	171	**12-10 LOHB3-S**	**12-10 LOHB3-SS**	420	420
	1	1 3/16-12	16	21	1 1/2	—	35	220	**12-16 LOHB3-S**	**12-16 LOHB3-SS**	420	420
25		1 7/16-12	21	25	—	41	39	218	**16-25MMLOHB3S**		420	—
	1	1 7/16-12	21	25	1 1/2	—	39	225	**16 LOHB3-S**	**16 LOHB3-SS**	420	420
	1/2	1 7/16-12	21	25	1 1/2	—	33	237	**16-8 LOHB3-S**	**16-8 LOHB3-SS**	420	420
	3/4	1 7/16-12	21	25	1 1/2	—	37	228	**16-12 LOHB3-S**	**16-12 LOHB3-SS**	420	420
	1 1/4	1 7/16-12	21	25	1 3/4	—	39	276	**16-20 LOHB3-S**	**16-20 LOHB3-SS**	420	420
30		1 11/16-12	26	25	—	46	39	269	**20-30MMLOHB3S**		280	—
	1 1/4	1 11/16-12	26	25	1 3/4	—	39	278	**20 LOHB3-S**	**20 LOHB3-SS**	280	280
	1	1 11/16-12	26	25	1 3/4	—	39	278	**20-16 LOHB3-S**	**20-16 LOHB3-SS**	280	280
	1 1/2	1 11/16-12	26	25	2 1/8	—	39	371	**20-24 LOHB3-S**	**20-24 LOHB3-SS**	280	280
38		2-12	32	25	—	55	39	374	**24-38MMLOHB3S**		280	—
	1 1/2	2-12	32	25	2 1/8	—	39	384	**24 LOHB3-S**	**24 LOHB3-SS**	280	280
	1 1/4	2-12	32	25	2 1/8	—	39	442	**24-20 LOHB3-S**	**24-20 LOHB3-SS**	280	280

Prodotto fornito con guarnizione TRAP NBR. Per la sostituzione della guarnizione TRAP con l'O-ring standard NBR, consultare la pag. J73.

I codici articoli mostrati fanno parte del nostro attuale programma di produzione.

Le parti imperiali e metriche possono variare nelle dimensioni dell'esagono.

$$\frac{\text{PN (bar)}}{10} = \text{PN (MPa)}$$

Pressioni nominali – il PN di cui sopra si riferisce alle versioni del prodotto in acciaio e in acciaio inossidabile.

FNML Tappo

Estremità tappo girevole femmina ORFS O-Lok®
SAE 520112

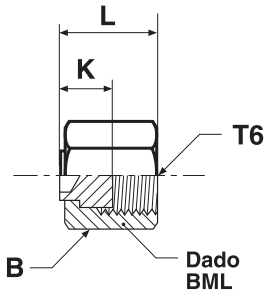

Filettatura UN/UNF-2B T6	B mm	K mm	L mm	Peso (Acciaio) g/1 pieza	O-Lok® Acciaio	O-Lok® Acciaio inossidabile	PN (bar) S	PN (bar) SS
9/16-18	17	9	17	6	**4 FNL-S**	**4FNMLSS**	630	630
11/16-16	22	11	18	10	**6FNMLS**	**6FNMLSS**	630	630
13/16-16	24	12	22	11	**8FNMLS**	**8FNMLSS**	630	630
1-14	30	14	25	31	**10 FNL-S**	**10FNMLSS**	420	420
1 3/16-12	36	15	27	52	**12FNMLS**	**12FNMLSS**	420	420
1 7/16-12	41	16	29	81	**16FNMLS**	**16FNMLSS**	420	420
1 11/16-12	48	15	29	129	**20 FNL-S**	**20FNMLSS**	280	280
2-12	57	15	29	189	**24 FNL-S**	**24FNMLSS**	280	280
2 1/2-12	73	20	37	390	**32 FNL-S**		200	—

I codici articoli mostrati fanno parte del nostro attuale programma di produzione.

Le parti imperiali e metriche possono variare nelle dimensioni dell'esagono.

$$\frac{\text{PN (bar)}}{10} = \text{PN (MPa)}$$

Pressioni nominali – il PN di cui sopra si riferisce alle versioni del prodotto in acciaio e in acciaio inossidabile.

PNMLO Tappo

Tappo estremità tubo ORFS O-Lok®
SAE 520109

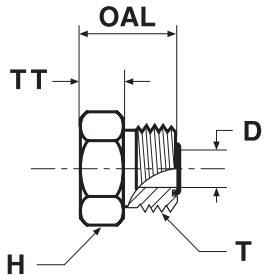

Diam. est. tubo mm	Diam. est. tubo pollici	Filettatura UN/UNF-2A T	D mm	H mm	OAL mm	TT mm	Peso (Acciaio) g/1 pieza	O-Lok® Acciaio	O-Lok® Acciaio inossidabile	PN (bar) S	PN (bar) SS
6	1/4	9/16-18	5	16	17	5	18	**4 PNLO-S**	**4PNMLOSS**	630	630
8, 10	5/16, 3/8	11/16-16	7	19	19	8	34	**6PNMLOS**	**6PNMLOSS**	630	630
12	1/2	13/16-16	10	22	22	9	45	**8PNMLOS**	**8PNMLOSS**	630	630
14, 15, 16	5/8	1-14	13	27	26	10	91	**10 PNLO-S**	**10PNMLOSS**	420	420
18, 20	3/4	1 3/16-12	16	32	27	10	138	**12 PNLO-S**	**12PNMLOSS**	420	420
22, 25	1	1 7/16-12	21	38	28	10	203	**16 PNLO-S**	**16PNMLOSS**	420	420
28, 30, 32	1 1/4	1 11/16-12	26	45	28	10	266	**20 PNLO-S**	**20PNMLOSS**	420	280
35, 38	1 1/2	2-12	32	54	28	10	369	**24 PNLO-S**	**24PNMLOSS**	350	280
50	2	2 1/2-12	45	70	35	13	580	**32 PNLO-S**	**32PNMLOSS**	200	200

Prodotto fornito con guarnizione TRAP NBR. Per la sostituzione della guarnizione TRAP con l'O-ring standard NBR, consultare la pag. J73.

I codici articoli mostrati fanno parte del nostro attuale programma di produzione.

Le parti imperiali e metriche possono variare nelle dimensioni dell'esagono.

$$\frac{\text{PN (bar)}}{10} = \text{PN (MPa)}$$

Pressioni nominali – il PN di cui sopra si riferisce alle versioni del prodotto in acciaio e in acciaio inossidabile.

XHMLO Raccordo intermedio di conversione

Estremità tubo svasata a 37° Triple-Lok® / estremità tubo ORFS O-Lok®

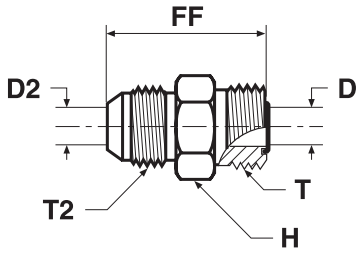

Diam. est. tubo mm	Diam. est. tubo pollici	Filettatura UN/UNF-2A T	Filettatura UN/UNF-2A T2	D mm	D2 mm	FF mm	H mm	Peso (Acciaio) g/1 pezzo	O-Lok® Acciaio	O-Lok® Acciaio inossidabile	PN (bar) S	PN (bar) SS
6	1/4	9/16-18	7/16-20	5	5	32	16	29	**4 XHLO-S**	**4XHMLOSS**	500	350
8, 10	5/16, 3/8	11/16-16	9/16-18	7	7	34	19	45	**6 XHLO-S**	**6XHMLOSS**	420	350
12	1/2	13/16-16	3/4-16	10	10	39	22	70	**8 XHLO-S**	**8XHMLOSS**	420	350
14, 15, 16	5/8	1-14	7/8-14	13	13	47	27	119	**10 XHLO-S**	**10XHMLOSS**	350	350
18, 20	3/4	1 3/16-12	1 1/16-12	16	16	52	32	181	**12 XHLO-S**	**12XHMLOSS**	350	350
22, 25	1	1 7/16-12	1 5/16-12	21	21	55	38	265	**16 XHLO-S**	**16XHMLOSS**	280	280
28, 30, 32	1 1/4	1 11/16-12	1 5/8-12	26	26	58	45	383	**20 XHLO-S**	**20XHMLOSS**	280	210
35, 38	1 1/2	2-12	1 7/8-12	32	32	63	54	562	**24 XHLO-S**	**24XHMLOSS**	210	140

Prodotto fornito con guarnizione TRAP NBR. Per la sostituzione della guarnizione TRAP con l'O-ring standard NBR, consultare la pag. J73.

I codici articoli mostrati fanno parte del nostro attuale programma di produzione.

Le parti imperiali e metriche possono variare nelle dimensioni dell'esagono.

$$\frac{\text{PN (bar)}}{10} = \text{PN (MPa)}$$

Pressioni nominali – il PN di cui sopra si riferisce alle versioni del prodotto in acciaio e in acciaio inossidabile.

J

XHML6 Adattatore con dado girevole di conversione

Estremità tubo svasata a 37° Triple-Lok® / estremità girevole femmina ORFS O-Lok®

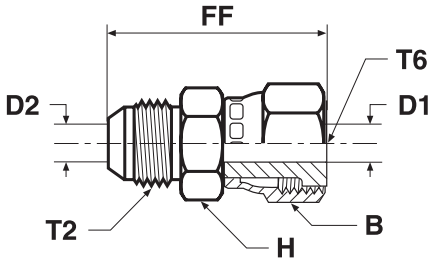

Diam. est. tubo mm	Diam. est. tubo pollici	Filettatura UN/UNF-2A T2	Filettatura UN/UNF-2B T6	B mm	D1 mm	D2 mm	FF mm	H mm	Peso (Acciaio) g/1 pezzo	O-Lok® Acciaio	O-Lok® Acciaio inossidabile	PN (bar) S	PN (bar) SS
6	1/4	7/16-20	9/16-18	17	4	4	38	16	29	**4 XHL6-S**	**4XHML6SS**	500	350
8, 10	5/16, 3/8	9/16-18	11/16-16	21	7	7	41	19	46	**6 XHL6-S**	**6XHML6SS**	420	350
12	1/2	3/4-16	13/16-16	24	9	9	48	22	73	**8 XHL6-S**	**8XHML6SS**	420	350
14, 15, 16	5/8	7/8-14	1-14	29	12	12	56	27	126	**10 XHL6-S**	**10XHML6SS**	350	350
18, 20	3/4	1 1/16-12	1 3/16-12	35	14	14	64	32	205	**12 XHL6-S**	**12XHML6SS**	350	350
22, 25	1	1 5/16-12	1 7/16-12	41	20	20	68	38	285	**16 XHL6-S**	**16XHML6SS**	280	280
28, 30, 32	1 1/4	1 5/8-12	1 11/16-12	48	26	26	71	43	623	**20 XHL6-S**	**20XHML6SS**	280	210

I codici articoli mostrati fanno parte del nostro attuale programma di produzione.

Le parti imperiali e metriche possono variare nelle dimensioni dell'esagono.

$$\frac{\text{PN (bar)}}{10} = \text{PN (MPa)}$$

Pressioni nominali – il PN di cui sopra si riferisce alle versioni del prodotto in acciaio e in acciaio inossidabile.

LOHMX6 Adattatore con dado girevole di conversione

Estremità girevole femmina svasata a 37° Triple-Lok® / estremità maschio ORFS O-Lok®

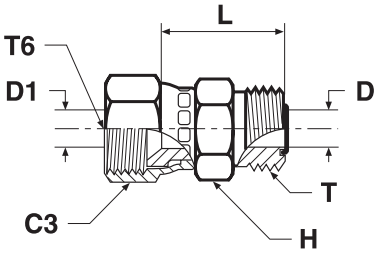

Diam. est. tubo mm	Diam. est. tubo pollici	Filettatura UN/UNF-2A T	Filettatura UN/UNF-2B T6	C3 mm	D mm	D1 mm	H mm	L mm	Peso (Acciaio) g/1 pezzo	O-Lok® Acciaio	O-Lok® Acciaio inossidabile	PN (bar) S	PN (bar) SS
6	1/4	9/16-18	7/16-20	14	5	5	16	26	26	**4 LOHX6-S**	**4LOHMX6SS**	500	350
8, 10	5/16, 3/8	11/16-16	9/16-18	18	7	7	19	29	40	**6 LOHX6-S**	**6LOHMX6SS**	350	350
12	1/2	13/16-16	3/4-16	22	10	10	22	34	63	**8 LOHX6-S**	**8LOHMX6SS**	350	350
14, 15, 16	5/8	1-14	7/8-14	25	13	13	27	39	103	**10 LOHX6-S**	**10LOHMX6SS**	350	350
18, 20	3/4	1 3/16-12	1 1/16-12	32	16	16	32	41	162	**12 LOHX6-S**	**12LOHMX6SS**	350	350
22, 25	1	1 7/16-12	1 5/16-12	38	21	21	38	46	229	**16 LOHX6-S**	**16LOHMX6SS**	250	250

Prodotto fornito con guarnizione TRAP NBR. Per la sostituzione della guarnizione TRAP con l'O-ring standard NBR, consultare la pag. J73.

I codici articoli mostrati fanno parte del nostro attuale programma di produzione.

Le parti imperiali e metriche possono variare nelle dimensioni dell'esagono.

$$\frac{\text{PN (bar)}}{10} = \text{PN (MPa)}$$

Pressioni nominali – il PN di cui sopra si riferisce alle versioni del prodotto in acciaio e in acciaio inossidabile.

LOHU86 Adattatore girevole EO

Estremità tubo ORFS O-Lok® / girevole DKO 24° EO

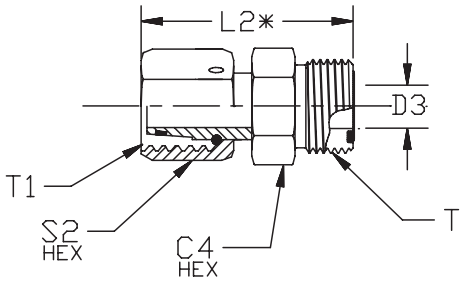

Diam. est. tubo mm	Diam. est. tubo pollici	Dimensione girevole EO	Filettatura UN/UNF-2A T	Filettatura metrica T1	C4 mm	D3 mm	L2 mm	S2 mm	Peso (Acciaio) g/1 pezzo	O-Lok® Acciaio	PN (bar)
6	1/4	6L	9/16-18	M 12×1,5	17	3	34	14	30	**4-6L LOHU86-S**	500
6	1/4	8L	9/16-18	M 14×1,5	17	4	34	17	50	**4-8L LOHU86-S**	500
10	3/8	10L	11/16-16	M 16×1,5	19	6	37	19	75	**6-10L LOHU86-S**	500
12	1/2	12L	13/16-16	M 18×1,5	22	8	39	22	145	**8-12L LOHU86-S**	400
16	5/8	15L	1-14	M 22×1,5	27	10	46	27	180	**10-15L LOHU86-S**	400
20	3/4	18L	1 3/16-12	M 26×1,5	32	13	48	32	250	**12-18L LOHU86-S**	400
25	1	22L	1 7/16-12	M 30×2,0	41	17	53	36	305	**16-22L LOHU86-S**	250
6	1/4	6S	9/16-18	M 14×1,5	17	3	34	17	30	**4-6S LOHU86-S**	630
6	1/4	8S	9/16-18	M 16×1,5	17	4	34	19	50	**4-8S LOHU86-S**	630
10	3/8	10S	11/16-16	M 18×1,5	19	5	37	22	75	**6-10S LOHU86-S**	630
12	1/2	12S	13/16-16	M 20×1,5	22	8	40	24	145	**8-12S LOHU86-S**	630
16	5/8	14S	1-14	M 22×1,5	27	9	47	27	180	**10-14S LOHU86-S**	420
16	5/8	16S	1-14	M 24×1,5	27	11	47	30	185	**10-16S LOHU86-S**	420
20	3/4	20S	1 3/16-12	M 30×2,0	32	14	52	36	260	**12-20S LOHU86-S**	420
25	1	25S	1 7/16-12	M 36×2,0	41	18	55	46	308	**16-25S LOHU86-S**	420

Prodotto fornito con guarnizione TRAP NBR. Per la sostituzione della guarnizione TRAP con l'O-ring standard NBR, consultare la pag. J73.

I codici articoli mostrati fanno parte del nostro attuale programma di produzione.

Le parti imperiali e metriche possono variare nelle dimensioni dell'esagono.

$$\frac{\text{PN (bar)}}{10} = \text{PN (MPa)}$$

FNLBA Adattatore per sfiato

Estremità femmina ORFS O-Lok®

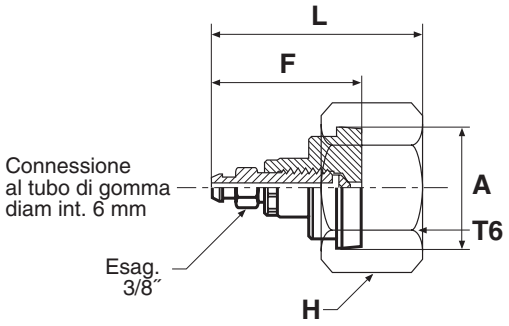

Filettatura UN/UNF-2B T6	A (mm)	F (mm)	H (mm)	L (mm)	Peso (Acciaio) g/1 pezzo	O-Lok® Acciaio	O-Lok® Acciaio inossidabile	PN (bar) S	PN (bar) SS
13/16-16	19	41	24	53	49	**8 FNLBA-S**	**8 FNLBA-SS**	420	420
1-14	23	41	30	55	77	**10 FNLBA-S**	**10 FNLBA-SS**	420	420
1 3/16-12	27	41	36	56	111	**12 FNLBA-S**	**12 FNLBA-SS**	420	420
1 7/16-12	33	41	41	56	113	**16 FNLBA-S**	**16 FNLBA-SS**	420	420
1 11/16-12	40	41	50	56	151	**20 FNLBA-S**	**20 FNLBA-SS**	280	280
2-12	48	41	60	56	161	**24 FNLBA-S**	**24 FNLBA-SS**	280	280

I codici articoli mostrati fanno parte del nostro attuale programma di produzione.

Le parti imperiali e metriche possono variare nelle dimensioni dell'esagono.

$$\frac{\text{PN (bar)}}{10} = \text{PN (MPa)}$$

Pressioni nominali – il PN di cui sopra si riferisce alle versioni del prodotto in acciaio e in acciaio inossidabile.

PNLOBA Adattatore per sfiato

Estremità maschio ORFS O-Lok®

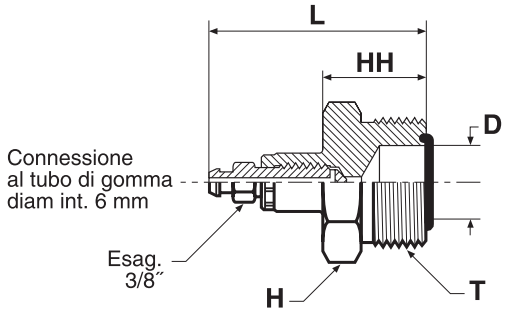

Diam. est. tubo mm	Diam. est. tubo pollici	Filettatura UN/UNF-2A T	D mm	H mm	HH mm	L mm	Peso (Acciaio) g/1 pezzo	O-Lok® Acciaio	PN (bar)
6	1/4	9/16-18	5	17	20	48	57	**4 PNLOBA-S**	420
8, 10	5/16, 3/8	11/16-16	7	19	22	50	64	**6 PNLOBA-S**	420
12	1/2	13/16-16	10	22	23	53	93	**8 PNLOBA-S**	420
14, 15, 16	5/8	1-14	13	27	26	56	127	**10 PNLOBA-S**	420
18, 20	3/4	1 3/16-12	16	32	27	58	220	**12 PNLOBA-S**	420
22, 25	1	1 7/16-12	21	38	28	60	266	**16 PNLOBA-S**	420
28, 30, 32	1 1/4	1 11/16-12	26	45	28	61	304	**20 PNLOBA-S**	280
35, 38	1 1/2	2-12	32	54	28	63	422	**24 PNLOBA-S**	280

Prodotto fornito con guarnizione TRAP NBR. Per la sostituzione della guarnizione TRAP con l'O-ring standard NBR, consultare la pag. J73.

I codici articoli mostrati fanno parte del nostro attuale programma di produzione.

Le parti imperiali e metriche possono variare nelle dimensioni dell'esagono.

$$\frac{\text{PN (bar)}}{10} = \text{PN (MPa)}$$

HPBA Adattatore per sfiato

Connessione tubo flessibile per sfiato / filettatura maschio NPTF (SAE J476)

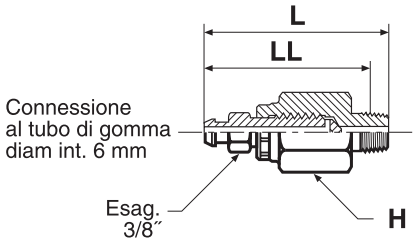

Filettatura NPTF	H mm	L mm	LL mm	O-Lok® Acciaio	PN (bar)
1/4-18	18	56	47	**1/4 HPBA-S**	420

Le parti imperiali e metriche possono variare nelle dimensioni dell'esagono.

$\frac{\text{PN (bar)}}{10}$ = PN (MPa)

J

P5ONBA Adattatore per sfiato

Connessione tubo flessibile per sfiato / filettatura maschio UN/UNF – O-ring (ISO 11926)

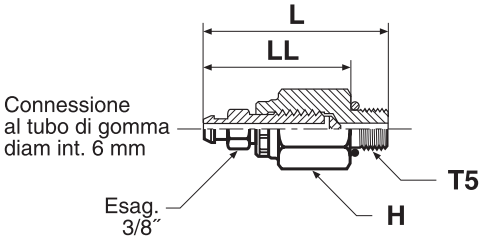

Filettatura UN/UNF-2A T5	H mm	L mm	LL mm	O-Lok® Acciaio	PN (bar)
7/16-20	18	52	41	**4 P5ONBA-S**	420

Nella versione standard O-Lok® viene fornito con guarnizioni elastomeriche NBR. Per ulteriori dettagli su altri materiali di tenuta vedi pagina J73–J74.

I codici articoli mostrati fanno parte del nostro attuale programma di produzione.

Le parti imperiali e metriche possono variare nelle dimensioni dell'esagono.

$\frac{\text{PN (bar)}}{10}$ = PN (MPa)

TW3L Nipplo a saldare

Estremità femmina ORFS O-Lok® / estremità saldatura di testa

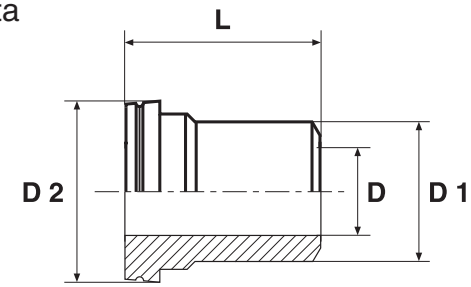

Diam. est. tubo mm	D mm	D1 mm	D2 mm	L mm	Peso (Acciaio) g/1 pezzo	O-Lok® Acciaio	O-Lok® Acciaio inossidabile
6	2	6	13	25	10	**TW3LS6**	**TW3LSS6**
8	3	8	13	25	12	**TW3LS8**	**TW3LSS8**
10	4	10	16	26	15	**TW3LS10**	**TW3LSS10**
12	5	12	19	26	18	**TW3LS12**	**TW3LSS12**
16	10	16	23	32	25	**TW3LS16**	**TW3LSS16**
20	13	20	28	37	30	**TW3LS20**	**TW3LSS20**
25	16	25	34	42	37	**TW3LS25**	**TW3LSS25**
30	22	30	41	44	43	**TW3LS30**	**TW3LSS30**
38	28	38	48	49	70	**TW3LS38**	**TW3LSS38**

I codici articoli mostrati fanno parte del nostro attuale programma di produzione.

WLNML Dado di bloccaggio passaparatia

SAE 520118/SAE 52M0118 ISO 8434-3 BHLN

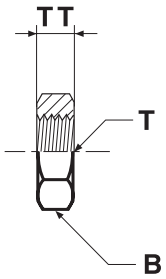

Filettatura UN/UNF-2B T	B mm	TT mm	Peso (Acciaio) g/1 pezzo	O-Lok® Acciaio	O-Lok® Acciaio inossidabile
9/16-18	22	7	11	**4WLNMLS**	**4WLNMLSS**
11/16-16	27	8	23	**6WLNMLS**	**6WLNMLSS**
13/16-16	30	9	26	**8WLNMLS**	**8WLNMLSS**
1-14	36	11	38	**10WLNMLS**	**10WLNMLSS**
1 3/16-12	41	11	44	**12WLNMLS**	**12WLNMLSS**
1 7/16-12	46	11	54	**16WLNMLS**	**16WLNMLSS**
1 11/16-12	51	10	73	**20 WLNL-S**	**20WLNMLSS**
2-12	60	10	102	**24 WLNL-S**	**24WLNMLSS**

I codici articoli mostrati fanno parte del nostro attuale programma di produzione.

Le parti imperiali e metriche possono variare nelle dimensioni dell'esagono.

Guida parti di ricambio – anelli di ritenzione e guarnizioni O-Lok®

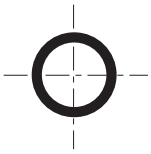

O-ring estremità guarnizione frontale SAE J1453/ISO 8434-3

Dimensione	Filettatura UN/UNF	Codice di ordinazione O-Ring NBR	Codice di ordinazione O-Ring FKM	Diam. int. O-ring × sezione mm
4	9/16-18	**2-011-N552-9**	**2-011-V894-9**	7,65 × 1,78
6	11/16-16	**2-012-N552-9**	**2-012-V894-9**	9,25 × 1,78
8	13/16-16	**2-014-N552-9**	**2-014-V894-9**	12,42 × 1,78
10	1-14	**2-016-N552-9**	**2-016-V894-9**	15,60 × 1,78
12	1 3/16-12	**2-018-N552-9**	**2-018-V894-9**	18,77 × 1,78
16	1 7/16-12	**2-021-N552-9**	**2-021-V894-9**	23,52 × 1,78
20	1 11/16-12	**2-025-N552-9**	**2-025-V894-9**	29,87 × 1,78
24	2-12	**2-029-N552-9**	**2-029-V894-9**	37,82 × 1,78
32	2 1/2-12	**2-135-N552-9**	**2-135-V894-9**	48,90 × 2,62

Filettature maschio BSPP – ISO 1179

Filettatura BSPP	Codice di ordinazione ED NBR	Codice di ordinazione ED FKM	Codice di ordinazione O-Ring* NBR	Codice di ordinazione O-Ring* FKM	Diam. int. O-ring × sezione mm	Codice di ordinazione anello di ritenzione Acciaio	Codice di ordinazione anello di ritenzione Acciaio inoss.
1/8	**ED10X1X**	**ED10X1VITX**	**6-002-N552-9**	**6-002-V894-9**	8,00 × 2,00	**8207-1/8**	**8207SS1/8**
1/4	**ED14X1.5X**	**ED14X1.5VITX**	**2-111-N552-9**	**2-111-V894-9**	10,77 × 2,62	**8207-1/4**	**8207SS1/4A**
3/8	**ED3/8X**	**ED3/8VITX**	**2-113-N552-9**	**2-113-V894-9**	13,94 × 2,62	**8207-3/8**	**8207SS3/8A**
1/2	**ED1/2X**	**ED1/2VITX**	**5-256-N552-9**	**5-256-V894-9**	17,96 × 2,62	**8207-1/2**	**8207SS1/2**
3/4	**ED26X1.5X**	**ED26X1.5VITX**	**2-119-N552-9**	**2-119-V894-9**	23,47 × 2,62	**8207-3/4**	**8207SS3/4**
1	**ED33X2X**	**ED33X2VITX**	**2-217-N552-9**	**2-217-V894-9**	29,74 × 3,53	**8207-1**	**8207SS1A**
1 1/4	**ED42X2X**	**ED42X2VITX**	**2-222-N552-9**	**2-222-V894-9**	37,69 × 3,53	**8207-1-1/4**	**8207SS1 1/4**
1 1/2	**ED48X2X**	**ED48X2VITX**	**2-224-N552-9**	**2-224-V894-9**	44,04 × 3,53	**8207-1-1/2**	**8207SS1 1/2**

Raccordi tipici che utilizzano queste parti: F42EDMLO/C4OMLO/V4OMLO, ecc.

*Deve essere usato con un anello di ritenzione corretto.

Filettatura maschio metriche – ISO 9974

Filettatura metrica	Codice di ordinazione ED NBR	Codice di ordinazione ED FKM	Codice di ordinazione O-Ring* NBR	Codice di ordinazione O-Ring* FKM	Diam. int. O-ring × sezione mm	Codice di ordinazione anello di ritenzione Acciaio	Codice di ordinazione anello di ritenzione Acciaio inoss.
M 10×1,0	**ED10X1/R1/8**	**ED10X1R1/8VIT**	**6-074-N552-9**	**6-074-V894-9**	8,00 × 1,50	**M10RR**	**RRM10X1SS**
M 12×1,5	**ED12X1.5**	**ED14X1.5/VIT**	**2-012-N552-9**	**2-012-V894-9**	9,25 × 1,78	**M12RR**	**RRM12X1.5SS**
M 14×1,5	**ED14X1.5/R1/4**	**ED14X1.5/R1/4VIT**	**2-013-N552-9**	**2-013-V894-9**	10,82 × 1,78	**M14RR**	**RRM14X1.5SS**
M 16×1,5	**ED16X1.5**	**ED16X1.5/VIT**	**3-907-N552-9**	**3-907-V894-9**	13,46 × 2,08	**M16RR**	**RRM16X1.5SS**
M 18×1,5	**ED18X1.5**	**ED18X1.5/VIT**	**2-114-N552-9**	**2-114-V894-9**	15,54 × 2,62	**M18RR**	**RRM18X1.5SS**
M 22×1,5	**ED22X1.5**	**ED22X1.5VIT**	**2-018-N552-9**	**2-018-V894-9**	18,77 × 1,78	**M22RR**	**RRM22X1.5SS**
M 27×2,0	**ED26X1.5X****	**ED26X1.5VITX**	**2-119-N552-9**	**2-119-V894-9**	23,47 × 2,62	**M27RR**	**RRM27X2SS**
M 33×2,0	**ED33X2R1**	**ED33X2/R1VIT**	**2-122-N552-9**	**2-122-V894-9**	28,24 × 2,62	**M33RR**	**RRM33X2SS**
M 42×2,0	**ED42X2/R1.1/4**	**ED42X2R1.1/4VIT**	**2-128-N552-9**	**2-128-V894-9**	37,77 × 2,62	**M42RR**	**RRM42X2SS**
M 48×2,0	**ED48X2/R1.1/2**	**ED48X2R1.1/2VIT**	**2-132-N552-9**	**2-132-V894-9**	44,12 × 2,62	**M48RR**	**RRM48X2SS**

Raccordi tipici che utilizzano queste parti: F82EDMLO/C8OMLO/V8OMLO, ecc.

*Deve essere usato con un anello di ritenzione corretto.

**Stessa guarnizione utilizzata per M 26×1.5 e M 27×2.0

Guida parti di ricambio – anelli di ritenzione e guarnizioni O-Lok®

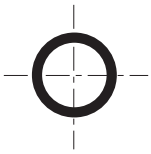

Filettature maschio UN/UNF – ISO 11926

Dimensione	Filettatura UN/UNF	Codice di ordinazione O-Ring* NBR	FKM	Diam. int. O-ring × sezione mm
2	5/16-24	**3-902-N552-9**	**3-902-V894-9**	6,07 × 1,63
3	3/8-24	**3-903-N552-9**	**3-903-V894-9**	7,65 × 1,63
4	7/16-20	**3-904-N552-9**	**3-904-V894-9**	8,92 × 1,83
5	1/2-20	**3-905-N552-9**	**3-905-V894-9**	10,52 × 1,83
6	9/16-18	**3-906-N552-9**	**3-906-V894-9**	11,89 × 1,98
8	3/4-16	**3-908-N552-9**	**3-908-V894-9**	16,36 × 2,21
10	7/8-14	**3-910-N552-9**	**3-910-V894-9**	19,18 × 2,46
12	1 1/16-12	**3-912-N552-9**	**3-912-V894-9**	23,47 × 2,95
14	1 3/16-12	**3-914-N552-9**	**3-914-V894-9**	26,59 × 2,95
16	1 5/16-12	**3-916-N552-9**	**3-916-V894-9**	29,74 × 2,95
20	1 5/8-12	**3-920-N552-9**	**3-920-V894-9**	37,47 × 3,00
24	1 7/8-12	**3-924-N552-9**	**3-924-V894-9**	43,69 × 3,00
32	2 1/2-12	**3-932-N552-9**	**3-932-V894-9**	59,36 × 3,00

Filettatura metriche maschio – ISO 6149

Filettatura metrica	Codice di ordinazione O-Ring* NBR	FKM	Diam. int. O-ring × sezione mm
M 10×1,0	**6-345-N552-9**	**6-345-V894-9**	8,20 × 1,50
M 12×1,5	**6-346-N552-9**	**6-346-V894-9**	9,40 × 2,10
M 14×1,5	**6-347-N552-9**	**6-347-V894-9**	11,40 × 2,10
M 16×1,5	**6-348-N552-9**	**6-348-V894-9**	13,40 × 2,10
M 18×1,5	**6-349-N552-9**	**6-349-V894-9**	15,40 × 2,10
M 22×1,5	**6-350-N552-9**	**6-350-V894-9**	19,40 × 2,10
M 27×2,0	**6-351-N552-9**	**6-351-V894-9**	23,70 × 2,80
M 33×2,0	**6-352-N552-9**	**6-352-V894-9**	29,70 × 2,80
M 42×2,0	**6-353-N552-9**	**6-353-V894-9**	38,70 × 2,80
M 48×2,0	**6-354-N552-9**	**6-354-V894-9**	46,70 × 2,80

Raccordi tipici che utilizzano queste parti: F87OMLO/S87OMLO ecc.

In caso di applicazioni alternative sono disponibili su richiesta altre mescole di tenuta.

SBR Anello a brasare

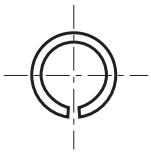

Per tubi metrici

Diam. est. tubo mm	Codice di ordinazione
6	**SBR 6**
8	**SBR 8**
10	**SBR 10**
12	**SBR 12**
14	**SBR 14**
15	**SBR 15**
16	**SBR 16**
18	**SBR 18**
20	**SBR 20**
22	**SBR 22**
25	**SBR 25**
28	**SBR 28**
30	**SBR 30**
32	**SBR 32**
35	**SBR 35**
38	**SBR 38**
50	**SBR 50**

I codici articoli mostrati fanno parte del nostro attuale programma di produzione.

Per tubi in pollici

Diam. est. tubo pollici	Codice di ordinazione
1/4	**4SBR**
3/8	**6SBR**
1/2	**8SBR**
5/8	**10SBR**
3/4	**12SBR**
1	**16SBR**
1 1/4	**20SBR**
1 1/2	**24SBR**
2	**32SBR**

Componenti Flange Seal

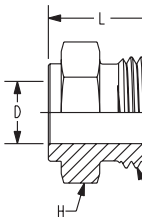

Raccordo Flange Seal
LHP

Diam. est. tubo mm	Filettatura T UN/UNF-2A	H mm	L mm	Peso (Acciaio) g/1 pezzo	Codice di ordinazione
1/4	9/16-18	16	15,0	15	**4 LHP-S**
3/8	11/16-16	19	17,5	22	**6 LHP-S**
1/2	13/16-16	22	20,0	33	**8 LHP-S**
5/8	1-14	27	24,0	59	**10 LHP-S**
3/4	1 3/16-12	32	25,5	85	**12 LHP-S**

Diam. est. tubo mm	Filettatura T UN/UNF-2A	H mm	L mm	Peso (Acciaio) g/1 pezzo	Codice di ordinazione
6	9/16-18	17	15,0	15	**LHMPS6**
8	11/16-16	17	17,5	25	**LHMPS8**
10	11/16-16	19	17,5	22	**LHMPS10**
12	13/16-16	22	20,0	33	**LHMPS12**
16	1-14	27	24,0	59	**LHMPS16**
20	1 3/16-12	32	25,5	85	**LHMPS20**

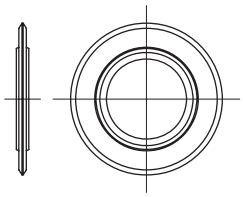

Elemento guarnizione composita
PLS

Dimensione raccordo	Diam. est. tubo mm	Diam. est. tubo pollici	I.D. mm	W mm	Peso (Acciaio) g/1 pezzo	Guarnizione Codice di ordinazione
4	6	1/4	6	2	1	**4 PL-S N0702**
6	8, 10	3/8	9	2	1	**6 PL-S N0702**
8	12	1/2	12	2	1	**8 PL-S N0702**
10	16	5/8	16	2	2	**10 PL-S N0702**
12	20	3/4	20	2	2	**12 PL-S N0702**

Valori nominali pressione e limiti tubo

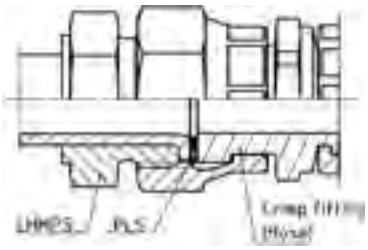

Tubo rigido – tubo flessibile

Codice di ordinazione	SAE Dimensione	Diam. est. tubo mm	Spessore massimo parete Tubo rigido – tubo flessibile	PN
LHMPS6	4	6	1,5	420
LHMPS8	6	8	2,0	420
LHMPS10	6	10	2,0	420
LHMPS12	8	12	2,5	420
LHMPS16	10	16	3,0	420
LHMPS20	12	20	3,5	420

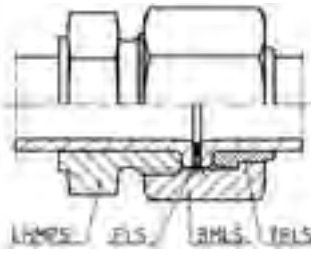

Tubo – tubo

Codice di ordinazione	SAE Dimensione	Diam. est. tubo mm	Spessore massimo parete Tubo – tubo	Esempio PN per St 37 NBK*
LHMPS6	4	6	1,0	370
LHMPS8	6	8	1,5	410
LHMPS10	6	10	1,5	360
LHMPS12	8	12	2,0	390
LHMPS16	10	16	2,0	300
LHMPS20	12	20	2,5	300

* Per tubi con resistenza maggiore, il PN di connessione potrebbe aumentare al valore massimo di 420 bar indicato nella tabella tubo rigido – tubo flessibile.

Tubo rigido – tubo flessibile

Codice di ordinazione	SAE Dimensione	Diam. est. tubo mm	Spessore massimo parete Tubo rigido – tubo flessibile	PN
4 LHP-S	4	1/4	0,065	420
6 LHP-S	6	3/8	0,095	420
9 LHP-S	8	1/2	0,095	420
10 LHP-S	10	5/8	0,120	420
12 LHP-S	12	3/4	0,134	420

Tubo – tubo

Codice di ordinazione	SAE Dimensione	Diam. est. tubo mm	Spessore massimo parete Tubo – tubo	Esempio PN per St 37 NBK*
4 LHP-S	4	1/4	0,049	400
6 LHP-S	6	3/8	0,065	345
8 LHP-S	8	1/2	0,095	385
10 LHP-S	10	5/6	0,120	385
12 LHP-S	12	3/4	0,120	320

* Per tubi con resistenza maggiore, il PN di connessione potrebbe aumentare al valore massimo di 420 bar indicato nella tabella tubo rigido – tubo flessibile.

Triple-Lok®

Raccordo universale svasato 37°

Indice visivo

Tubo – tubo	**HMTX** p. K9	**EMTX** p. K10	**JMTX** p. K11	**KTX** p. K12			
Raccordo intermedio passaparatia	**WMTX** p. K13	**WEMTX** p. K14	**WNTX** p. K15	**WJTX** p. K16	**WJJTX** p. K17	**WLNM** p. K90	
Tubo-filettatura maschio NPTF	**FMTX** p. K34	**CMTX** p. K49	**CCTX** p. K50	**CCCTX** p. K51	**VMTX** p. K57	**RMTX** p. K69	**SMTX** p. K63
Tubo-filettatura maschio BSPT	**F3MX** p. K35	**C3MX** p. K52	**V3MX** p. K58	**R3MX** p. K70	**S3MX** p. K64		
Tubo-filettatura maschio BSPP	**F4OMX** p. K31	**F42EDMX** p. K30	**C4OMX** p. K47	**V4OMX** p. K55	**R4OMX** p. K67	**S4OMX** p. K61	
Tubo-filettatura maschio UNF	**F5OMX** p. K27	**FF5OMX** p. K29	**C5OMX** p. K45	**CC5OX** p. K46	**V5OMX** p. K54	**R5OMX** p. K66	**S5OMX** p. K60
Tubo-filettatura maschio ISO 6149-3 metrico	**F87OMX** p. K26	**C87OMX** p. K44	**V87OMX** p. K53	**R87OMX** p. K65	**S87OMX** p. K59		
Tubo-filettatura maschio DIN 3852-1 metrico	**F8OMX** p. K33	**F82EDMX** p. K32	**C8OMX** p. K48	**V8OMX** p. K56	**R8OMX** p. K68	**S8OMX** p. K62	
Tubo-filettatura femmina NPTF	**GMTX** p. K72	**WGMTX** p. K73	**DMTX** p. K74	**OTX** p. K75	**MTX** p. K76	**G6X** p. K77	

Indice visivo

Connettori per pressostati	**G4MX** p. K71	**G4MXMO** p. K78	**TT4MX** p. K79	**TTP4MX** p. K80			
	R604MX p. K81	**R6P4MX** p. K82	**K6OO4MX** p. K83	**K6PP4MX** p. K84			
Dado girevole Triple-Lok® tubo maschio	**F6MX** p. K42	**F63MX** p. K43					
Dado girevole Triple-Lok® filettatura diritta	**F64OMX** p. K39	**F642EDMX** p. K38	**F65OMX** p. K37	**F68OMX** p. K41	**F682EDMX** p. K40	**F687OMX** p. K36	
Tubo Triple-Lok® dado girevole	**C6MX** p. K18	**V6MX** p. K19	**R6MX** p. K21	**S6MX** p. K20	**BBMTX** p. K22	**HMX6** p. K24	**JX6** p. K25
Dadi e bussole	**BMTX** p. K6	**BTX** p. K5	**TX** p. K7				
Riduzioni estremità tubo, tappi maschi e tappi femmina		**TRMTX** p. K23		**FNMTX** p. K85	**PNMTX** p. K86		
Adattatori Triple-Lok®-/ O-Lok®	**XHMLO** p. K87	**XHML6** p. K88	**LOHMX6** p. K89				
Guarnizioni – Anelli di ritenzione e attrezzatura	**Triple-Lok® Components** p. K91						

K

Come ordinare i raccordi Triple-Lok®

	1	2	3	4	5	6	7
Esempio di Codice di Ordinazione	**6-8**	**C**	**5**	**O**	**M**	**X**	**S**

Dimen-sione	Dimensione tubo (pollici)	Dimensione tubo (mm)	Dimensione filettatura Dimensione (pollici) BSPP/BSPT/NPT	Dimensione filettatura connes-sione UN/UNF
2	1/8		1/8	5/16-24
3	3/16			3/8-24
4	1/4	6	1/4	7/16-20
5				1/2-20
6	3/8	8,10	3/8	9/16-18
8	1/2	12	1/2	3/4-16
10	5/8	14,15,16	5/8	7/8-14
12	3/4	18,20	3/4	1 1/6-12
14				1 3/6-12
16	1	25	1	1 5/6-12
20	1 1/4	28,30,32	1 1/4	1 5/8-12
24	1 1/2	35,38	1 1/2	1 7/8-12
28		42		2 1/4-12
32	2	50	2	2 1/2-12

2 Codice per stili/forme dei raccordi

Codice	Descrizione
AE6	Diritto con dado girevole
B	Dado
C	Gomito maschio
CC	Gomito maschio lungo
CCC	Gomito maschio extralungo
C6	Gomito con dado girevole
D	Gomito femmina
E	Raccordo intermedio a gomito
F	Terminale maschio diritto
FF	Terminale maschio diritto lungo
F6	Terminale maschio con dado girevole
FN	Tappo femmina
G	Terminale diritto femmina
G-MO	Raccordo portamanometro
G6	Terminale femmina con dado girevole
H	Raccordo intermedio diritto
H6	Girevole/adattatore girevole
J	Raccordo intermedio a “T“
J6	Girevole a T
K	Raccordo intermedio a croce
LOHX6	Adattatore Triple-Lok® girevole/O-Lok®
M	„T“ femmina di derivazione
O	„T“ femmina di linea
PN	Tappo maschio
R	„T“ maschio di derivazione
R6	„T“ di derivazione con dado girevole
S	„T“ maschio di linea
S6	„T“ di linea con dado girevole
T	Bussola
TR	Riduzione
TT	Adattatore per presa di pressione
V	Gomito maschio a 45°
V6	Gomito a 45° con dado girevole
W	Raccordo intermedio passaparatia
WE	Raccordo intermedio passaparatia a gomito
WG	Terminale passaparatia diritto femmina
WJJ	Terminale passaparatia a “T“di derivazione
WJT	„T“ di linea passaparatia
WLN	Dado di bloccaggio passaparatia
WN	Raccordo intermedio passaparatia gomito a 45°
XHL	Adattatore Triple-Lok®/O-Lok®
XHL6	Adattatore Triple-Lok®/O-Lok® girevole

3 Filettatura e metodi di tenuta

Codice	Descrizione
Senza codice	Filettatura NPT/NPTF
3	Filettatura BSPT
4	Filettatura BSPP con O-ring & anello di ritenzione
42	Filettatura BSPP con guarnizione ’ED‘ EOLASTIC
5	Filettatura UN/UNF (Guarnizione O-ring)
8	Filettatura metrica con O-ring & anello di ritenzione
82	Filettatura metrica EOLASTIC con guarnizione ‚ED‘
87	Filettatura metrica ISO 6149 (guarnizione O-ring)
63	Estremità BSPT terminale girevole
64	Estremità BSPP terminale girevole (O-ring & anello di ritenzione)
642	Estremità BSPP terminale girevole (guarnizione ‘ED’ EOLASTIC)
65	Estremità UN/UNF terminale girevole (guarnizione O-ring)
68	Estremità metrica terminale girevole (O-ring & anello di ritenzione)
682	Estremità metrica terminale girevole (guarnizione ‘ED’ EOLASTIC)
687	Estremità metrica terminale girevole ISO 6149

4 Guarnizione del terminale diritto

Codice	Descrizione
O	Guarnizione O-ring (assemblata sul raccordo)
ED	Guarnizione EOLASTIC prigioniera (assemblata sul raccordo)
Senza codice	Senza guarnizione (O-ring non assemblato sul raccordo)

5 Tipo di esagono

Codice	Descrizione
M	Dimensione esagono metrico
Senza codice	Dimensione esagono in pollici

6 tipo di raccordo

Codice	Descrizione
X	Parker Triple-Lok®

7 materiale del raccordo

Codice	Descrizione
S	Acciaio
SS	Acciaio inossidabile
B	Ottone

BTX Dado

Dado estremità svasata a 37° Triple-Lok®
SAE 070110 MS51531

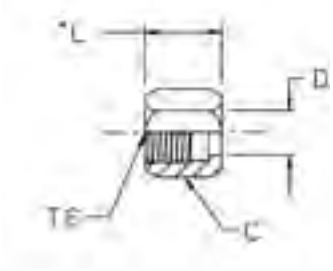

Diam. est. tubo mm	Diam. est. tubo pollici	Filettatura UN/UNF-2B T6	C pollici	D mm	L mm	Peso (Acciaio) g/1 pezzo	Triple-Lok® Acciaio	Triple-Lok® Acciaio inossidabile	Triple-Lok® Ottone
	1/8	5/16-24	3/8	5	14	6	**2 BTX-S**	**2 BTX-SS**	**2 BTX-B**
	3/16	3/8-24	7/16	6	16	8	**3 BTX-S**	**3 BTX-SS**	**3 BTX-B**
6	1/4	7/16-20	9/16	8	16	11	**4 BTX-S**	**4 BTX-SS**	**4 BTX-B**
8	5/16	1/2-20	5/8	10	17	14	**5 BTX-S**	**5 BTX-SS**	**5 BTX-B**
10	3/8	9/16-18	11/16	11	18	18	**6 BTX-S**	**6 BTX-SS**	**6 BTX-B**
12	1/2	3/4-16	7/8	15	22	29	**8 BTX-S**	**8 BTX-SS**	**8 BTX-B**
14, 15, 16	5/8	7/8-14	1	18	25	54	**10 BTX-S**	**10 BTX-SS**	**10 BTX-B**
18	3/4	1 1/16-12	1 1/4	21	26	73	**12 BTX-S***	**12 BTX-SS***	**12 BTX-B***
22	7/8	1 3/16-12	1 3/8	24	28	100	**14 BTX-S**	**14 BTX-SS**	**14 BTX-B**
25	1	1 5/16-12	1 1/2	28	29	104	**16 BTX-S**	**16 BTX-SS**	**16 BTX-B**
28, 30, 32	1 1/4	1 5/8-12	2	34	31	240	**20 BTX-S**	**20 BTX-SS**	**20 BTX-B**
35, 38	1 1/2	1 7/8-12	2 1/4	41	36	325	**24 BTX-S**	**24 BTX-SS**	**24 BTX-B**
	2	2 1/2-12	2 7/8	55	45	549	**32 BTX-S**	**32 BTX-SS**	

I codici di ordinazione mostrati fanno parte del nostro attuale programma di produzione.

***Il size 12 BTX-S non può essere utilizzato nè con la bussola metrica TXS20 né con il tubo da 20 mm.**
Valido per materiali come l'acciaio, acciaio inossidabile e ottone.

K

BMTX Dado

Dado estremità svasata a 37° Triple-Lok®
SAE 070110

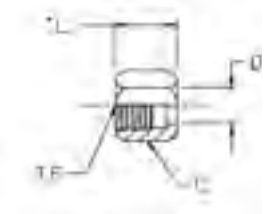

Diam. est. tubo mm	Diam. est. tubo pollici	Filettatura UN/UNF-2B T6	C mm	D mm	L mm	Peso (Acciaio) g/1 pezzo	Triple-Lok® Acciaio	Triple-Lok® Acciaio inossidabile
6	1/4	7/16-20	14	8	16	11	**4BMTXS**	**4BMTXSS**
8	5/16	1/2-20	17	10	17	14	**5BMTXS**	**5BMTXSS**
10	3/8	9/16-18	19	11	18	18	**6BMTXS**	**6BMTXSS**
12	1/2	3/4-16	22	15	21	29	**8BMTXS**	**8BMTXSS**
14, 15, 16	5/8	7/8-14	27	18	25	42	**10BMTXS**	**10BMTXSS**
18, 20	3/4	1 1/16-12	32	22	26	73	**12BMTXS**	**12BMTXSS**
25	1	1 5/16-12	41	28	28	104	**16BMTXS**	**16BMTXSS**
28, 30, 32	1 1/4	1 5/8-12	50	34	31	240	**20BMTXS**	**20BMTXSS**
35, 38	1 1/2	1 7/8-12	60	41	36	325	**24BMTXS**	**24BMTXSS**
42		2 1/4	65	48	40	437	**28BMTXS**	**28BMTXSS**

I codici di ordinazione mostrati fanno parte del nostro attuale programma di produzione.

TX Bussola

Bussola estremità tubo svasata a 37° Triple-Lok® per tubi metrici
SAE 070105 MS51533

Diam. est. tubo mm	L mm	X mm	Peso (Acciaio) g/1 pezzo	Triple-Lok® Acciaio	Triple-Lok® Acciaio inossidabile	Triple-Lok® Ottone
6	10	10	2	**TXS6**	**TXSS6**	**TXB6**
8	11	11	2	**TXS8**	**TXSS8**	**TXB8**
10	13	13	2	**TXS10**	**TXSS10**	**TXB10**
12	14	17	7	**TXS12**	**TXSS12**	**TXB12**
14	17	20	13	**TXS14**	**TXSS14**	**TXB14**
15	17	20	10	**TXS15**	**TXSS15**	**TXB15**
16	17	20	7	**TXS16**	**TXSS16**	**TXB16**
18	17	25	16	**TXS18**	**TXSS18**	**TXB18**
20	17	25	12	**TXS20**	**TXSS20**	**TXB20**
22	19	28	25	**TXS22**	**TXSS22**	**TXB22**
25	20	31	21	**TXS25**	**TXSS25**	**TXB25**
28	23	39	40	**TXS28**	**TXSS28**	**TXB28**
30	23	39	45	**TXS30**	**TXSS30**	**TXB30**
32	23	39	30	**TXS32**	**TXSS32**	**TXB32**
35	28	45	60	**TXS35**	**TXSS35**	**TXB35**
38	28	45	51	**TXS38**	**TXSS38**	**TXB38**
42	29	55	149	**TXS42**	**TXSS42**	**TXB42**

I codici di ordinazione mostrati fanno parte del nostro attuale programma di produzione.

TX Bussola

Bussola tubo svasato a 37° Triple-Lok®
SAE 070105 MS51533

Diam. est. tubo pollici	L mm	X mm	Peso (Acciaio) g/1 pezzo	Triple-Lok® Acciaio	Triple-Lok® Acciaio inossidabile	Triple-Lok® Ottone
1/8	9	7	2	**2 TX-S**	**2 TX-SS**	**2 TX-B**
3/16	9	8	2	**3 TX-S**	**3 TX-SS**	**3 TX-B**
1/4	10	10	2	**4 TX-S**	**4 TX-SS**	**4 TX-B**
5/16	11	11	2	**5 TX-S**	**5 TX-SS**	**5 TX-B**
3/8	13	13	3	**6 TX-S**	**6 TX-SS**	**6 TX-B**
1/2	14	17	6	**8 TX-S**	**8 TX-SS**	**8 TX-B**
5/8	17	20	8	**10 TX-S**	**10 TX-SS**	**10 TX-B**
3/4	17	25	13	**12 TX-S**	**12 TX-SS**	**12 TX-B**
7/8	19	28	18	**14 TX-S**	**14 TX-SS**	**14 TX-B**
1	20	31	23	**16 TX-S**	**16 TX-SS**	**16 TX-B**
1 1/4	23	39	30	**20 TX-S**	**20 TX-SS**	**20 TX-B**
1 1/2	28	45	51	**24 TX-S**	**24 TX-SS**	**24 TX-B**
2	30	61	156	**32 TX-S**	**32 TX-SS**	**32 TX-B**

I codici di ordinazione mostrati fanno parte del nostro attuale programma di produzione.

HMTX Raccordo intermedio

Estremità svasate a 37° Triple-Lok®
SAE 070101 MS51501

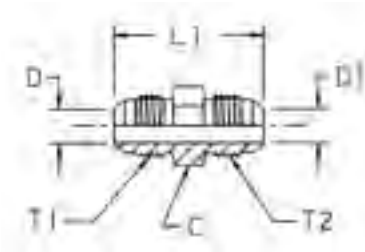

Diam. est. 1 tubo mm	Diam. est. 1 tubo pollici	Diam. est. 2 tubo mm	Diam. est. 2 tubo pollici	Filettatura UN/UNF-2A T1	Filettatura UN/UNF-2A T2	C mm	D mm	D1 mm	L1 mm	Peso (Acciaio) g/1 pezzo	Triple-Lok® Acciaio	Triple-Lok® Acciaio inossidabile	Triple-Lok® Ottone	PN (bar) S	PN (bar) SS
	1/8		1/8	5/16-24	5/16-24	11	2	2	30	9	**2 HTX-S**			500	—
	3/16		3/16	3/8-24	3/8-24	11	3	3	31	10	**3 HTX-S**			500	—
6	1/4	6	1/4	7/16-20	7/16-20	13	4	4	35	16	**4HMTXS**	**4HMTXSS**	**4HMTXB**	500	350
6	1/4		1/8	7/16-20	5/16-24	13	5	2	32	12	**4-2 HTX-S**	**4-2HMTXSS**	**4-2HMTXB**	500	350
6	1/4		3/16	7/16-20	3/8-24	13	5	3	33	14	**4-3 HTX-S**	**4-3HMTXSS**	**4-3HMTXB**	500	350
8	5/16	8	5/16	1/2-20	1/2-20	14	6	6	35	18	**5HMTXS**	**5HMTXSS**	**5HMTXB**	420	350
8	5/16	6	1/4	1/2-20	7/16-20	14	6	5	35	18	**5-4 HTX-S**	**5-4HMTXSS**	**5-4HMTXB**	420	350
10	3/8	10	3/8	9/16-18	9/16-18	17	8	8	36	25	**6HMTXS**	**6HMTXSS**	**6HMTXB**	420	350
10	3/8	6	1/4	9/16-18	7/16-20	17	8	4	36	22	**6-4HMTXS**	**6-4HMTXSS**	**6-4HMTXB**	420	350
10	3/8	8	5/16	9/16-18	1/2-20	17	8	6	36	25	**6-5 HTX-S**	**6-5HMTXSS**	**6-5HMTXB**	420	350
12	1/2	12	1/2	3/4-16	3/4-16	19	10	10	41	52	**8HMTXS**	**8HMTXSS**	**8HMTXB**	420	350
12	1/2	6	1/4	3/4-16	7/16-20	21	10	5	39	45	**8-4 HTX-S**	**8-4HMTXSS**	**8-4HMTXB**	420	350
12	1/2	10	3/8	3/4-16	9/16-18	19	10	8	39	45	**8-6HMTXS**	**8-6HMTXSS**	**8-6HMTXB**	420	350
14, 15,16	5/8	14, 15,16	5/8	7/8-14	7/8-14	24	12	12	48	80	**10HMTXS**	**10HMTXSS**	**10HMTXB**	350	350
14, 15,16	5/8	10	3/8	7/8-14	9/16-18	24	13	8	43	60	**10-6HMTXS**	**10-6HMTXSS**	**10-6HMTXB**	350	350
14, 15,16	5/8	12	1/2	7/8-14	3/4-16	24	12	10	45	68	**10-8HMTXS**	**10-8HMTXSS**	**10-8HMTXB**	350	350
18, 20	3/4	18, 20	3/4	1 1/16-12	1 1/16-12	27	16	16	55	125	**12HMTXS**	**12HMTXSS**	**12HMTXB**	350	350
18, 20	3/4	12	1/2	1 1/16-12	3/4-16	29	16	10	50	101	**12-8 HTX-S**	**12-8HMTXSS**	**12-8HMTXB**	350	350
20	3/4	14, 15,16	5/8	1 1/16-12	7/8-14	27	16	12	52	113	**12-10HMTXS**	**12-10HMTXSS**	**12-10HMTXB**	350	350
22	7/8	22	7/8	1 3/16-12	1 3/16-12	32	18	18	56	156	**14 HTX-S**	**14HMTXSS**	**14HMTXB**	280	280
25	1	25	1	1 5/16-12	1 5/16-12	36	22	22	57	131	**16HMTXS**	**16HMTXSS**	**16HMTXB**	280	280
25	1	20	3/4	1 5/16-12	1 1/16-12	36	22	16	56	169	**16-12HMTXS**	**16-12HMTXSS**	**16-12HMTXB**	280	280
28, 30, 32	1 1/4	28, 30, 32	1 1/4	1 5/8-12	1 5/8-12	46	28	28	62	271	**20HMTXS**	**20HMTXSS**	**20HMTXB**	280	210
28, 30, 32	1 1/4	25	1	1 5/8-12	1 5/16-12	46	28	22	61	235	**20-16HMTXS**	**20-16HMTXSS**	**20-16HMTXB**	280	210
35, 38	1 1/2	35, 38	1 1/2	1 7/8-12	1 7/8-12	50	33	33	70	382	**24HMTXS**	**24HMTXSS**	**24HMTXB**	210	210
42		42		2 1/4-12	2 1/4-12	60	39	39	71	469	**28HMTXS**	**28HMTXSS**	**28HMTXB**	140	150
	2		2	2 1/2-12	2 1/2-12	67	45	45	87	785	**32 HTX-S**	**32HMTXSS**	**32HMTXB**	140	150

I codici di ordinazione mostrati fanno parte del nostro attuale programma di produzione.

Le parti imperiali e metriche possono variare nelle dimensioni dell'esagono.

$$\frac{\text{PN (bar)}}{10} = \text{PN (MPa)}$$

Pressioni nominali – il PN di cui sopra si riferisce alle versioni del prodotto in Acciaio e Acciaio Inossidabile.

Per parti in Ottone ridurre la pressione del 35%.

K

EMTX Raccordo intermedio a gomito

Estremità svasate a 37° Triple-Lok®
SAE 070201 MS51505

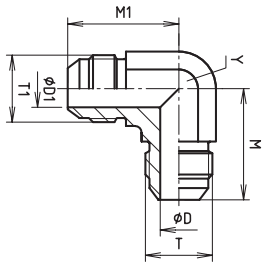

Diam. est. tubo mm	pollici	Filettatura UN/UNF-2A T	Filettatura UN/UNF-2A T1	D mm	D1 mm	M mm	M1 mm	Y mm	Peso (Acciaio) g/1 pezzo	Triple-Lok® Acciaio	Triple-Lok® Acciaio inossidabile	Triple-Lok® Ottone	PN (bar) S	PN (bar) SS
	1/8	5/16-24	5/16-24	2	2	20	20	11	18	**2 ETX-S**			500	—
	3/16	3/8-24	3/8-24	3	3	21	21	11	20	**3 ETX-S**			500	—
6	1/4	7/16-20	7/16-20	4	4	23	23	11	25	**4EMTXS**	**4EMTXSS**	**4 ETX-B**	500	350
8	5/16	1/2-20	1/2-20	6	6	24	24	13	32	**5EMTXS**	**5EMTXSS**	**5 ETX-B**	420	350
10	3/8	9/16-18	9/16-18	8	8	27	27	14	44	**6EMTXS**	**6EMTXSS**	**6 ETX-B**	420	350
10	3/8	9/16-18	7/16-20	8	4	27	27	14	40	**6-4 ETX-S**	**6-4EMTXSS**	**6-4 ETX-B**	420	350
12	1/2	3/4-16	3/4-16	10	10	32	32	19	88	**8EMTXS**	**8EMTXSS**	**8 ETX-B**	420	350
12	1/2	3/4-16	3/8-24	10	8	32	29	19	75	**8-6 ETX-S**	**8-6EMTXSS**		420	—
14, 15,16	5/8	7/8-14	7/8-14	12	12	37	37	22	139	**10EMTXS**	**10EMTXSS**	**10 ETX-B**	350	350
14, 15,16	5/8	7/8-14	3/4-16	12	10	37	34	22	120	**10-8 ETX-S**	**10-8EMTXSS**	**10-8 ETX-B**	350	350
18, 20	3/4	1 1/16-12	1 1/16-12	16	16	42	42	27	258	**12EMTXS**	**12EMTXSS**	**12 ETX-B**	350	350
18, 20	3/4	1 1/16-12	3/4-16	16	10	42	46	27	220	**12-8 ETX-S**	**12-8EMTXSS**		350	—
18, 20	3/4	1 1/16-12	7/8-14	16	12	42	39	27	240	**12-10 ETX-S**	**12-10EMTXSS**		350	—
22	7/8	1 3/16-12	1 3/16-12	18	18	44	44	30	273	**14 ETX-S**	**14EMTXSS**		280	—
22, 25	1	1 5/16-12	1 5/16-12	22	22	46	46	33	333	**16EMTXS**	**16EMTXSS**	**16 ETX-B**	280	280
22, 25	1	1 5/16-12	1 1/16-12	22	16	46	45	33	310	**16-12 ETX-S**	**16-12EMTXSS**	**16-12 ETX-B**	280	280
28, 30, 32	1 1/4	1 5/8-12	1 5/8-12	28	28	52	52	41	586	**20EMTXS**	**20EMTXSS**	**20 ETX-B**	280	210
35, 38	1 1/2	1 7/8-12	1 7/8-12	33	33	59	59	48	778	**24EMTXS**	**24EMTXSS**	**24 ETX-B**	210	140
42	1 3/4	2 1/4-12	2 1/4-12	39	39	74	74	63	1100	**28 ETX-S**			140	—
	2	2 1/2-12	2 1/2-12	45	45	78	78	64	1680	**32 ETX-S**			140	—

I codici di ordinazione mostrati fanno parte del nostro attuale programma di produzione.

Le parti imperiali e metriche possono variare nelle dimensioni dell'esagono.

$$\frac{\text{PN (bar)}}{10} = \text{PN (MPa)}$$

Pressioni nominali – il PN di cui sopra si riferisce alle versioni del prodotto in Acciaio e Acciaio Inossidabile.

Per parti in Ottone ridurre la pressione del 35%.

JMTX Raccordo intermedio a „T“

Estremità svasate a 37° (tutte e tre le estremità) Triple-Lok®
SAE 070401 MS51510

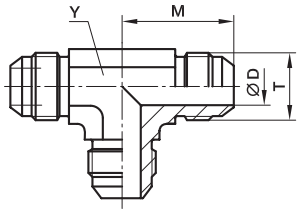

Diam. est. tubo mm	Diam. est. tubo pollici	Filettatura UN/UNF-2A T	D mm	M mm	Y mm	Peso (Acciaio) g/1 pezzo	Triple-Lok® Acciaio	Triple-Lok® Acciaio inossidabile	Triple-Lok® Ottone	PN (bar) S	PN (bar) SS
	1/8	5/16-24	2	20	8	25	**2 JTX-S**			500	—
	3/16	3/8-24	3	21	11	30	**3 JTX-S**			500	—
6	1/4	7/16-20	4	23	11	33	**4JMTXS**	**4JMTXSS**	**4 JTX-B**	500	350
8	5/16	1/2-20	6	24	13	42	**5JMTXS**	**5JMTXSS**	**5 JTX-B**	420	350
10	3/8	9/16-18	8	27	14	53	**6JMTXS**	**6JMTXSS**	**6 JTX-B**	420	350
12	1/2	3/4-16	10	32	19	118	**8JMTXS**	**8JMTXSS**	**8 JTX-B**	420	350
14, 15,16	5/8	7/8-14	12	37	22	182	**10JMTXS**	**10JMTXSS**	**10 JTX-B**	350	350
18, 20	3/4	1 1/16-12	16	42	27	291	**12JMTXS**	**12JMTXSS**	**12 JTX-B**	350	350
22	7/8	1 3/16-12	18	44	33	403	**14 JTX-S**	**14JMTXSS**	**14 JTX-B**	280	245
25	1	1 5/16-12	22	46	33	415	**16JMTXS**	**16JMTXSS**	**16 JTX-B**	280	280
28, 30, 32	1 1/4	1 5/8-12	28	52	41	706	**20JMTXS**	**20JMTXSS**	**20 JTX-B**	280	210
35, 38	1 1/2	1 7/8-12	33	59	48	990	**24 JTX-S**	**24JMTXSS**	**24 JTX-B**	210	140
42	1 3/4	2 1/4-12	39	74	63	2270	**28 JTX-S**			140	—
	2	2 1/2-12	45	78	66	2450	**32 JTX-S**			140	—

I codici di ordinazione mostrati fanno parte del nostro attuale programma di produzione.

Le parti imperiali e metriche possono variare nelle dimensioni dell’esagono.

$$\frac{\text{PN (bar)}}{10} = \text{PN (MPa)}$$

Pressioni nominali – il PN di cui sopra si riferisce alle versioni del prodotto in Acciaio e Acciaio Inossidabile.

Per parti in Ottone ridurre la pressione del 35%.

Raccordo intermedio a „T“ di riduzione su richiesta del cliente.

K

KTX Raccordo intermedio a croce

Estremità svasata a 37° (tutte e quattro le estremità) Triple-Lok®
SAE 070501 MS51517

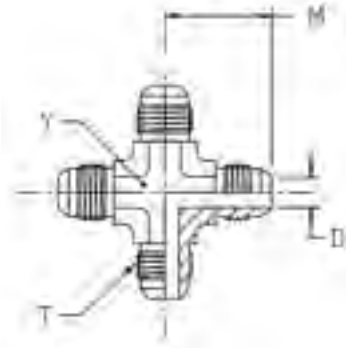

Diam. est. tubo mm	Diam. est. tubo pollici	Filettatura UN/UNF-2A T	D mm	M mm	Y mm	Peso (Acciaio) g/1 pezzo	Triple-Lok® Acciaio	Triple-Lok® Acciaio inossidabile	Triple-Lok® Ottone	PN (bar) S	PN (bar) SS
6	1/4	7/16-20	4	23	11	41	**4 KTX-S**	**4 KTX-SS**	**4 KTX-B**	500	350
8	5/16	1/2-20	6	24	14	50	**5 KTX-S**	**5 KTX-SS**	**5 KTX-B**	420	350
10	3/8	9/16-18	8	27	14	68	**6 KTX-S**	**6 KTX-SS**	**6 KTX-B**	420	350
12	1/2	3/4-16	10	32	19	144	**8 KTX-S**	**8 KTX-SS**	**8 KTX-B**	420	350
14, 15,16	5/8	7/8-14	12	37	22	220	**10 KTX-S**	**10 KTX-SS**	**10 KTX-B**	350	350
18, 20	3/4	1 1/16-12	16	42	27	345	**12 KTX-S**	**12 KTX-SS**	**12 KTX-B**	350	350
25	1	1 5/16-12	22	46	33	588	**16 KTX-S**	**16 KTX-SS**	**16 KTX-B**	280	280

I codici di ordinazione mostrati fanno parte del nostro attuale programma di produzione.

Le parti imperiali e metriche possono variare nelle dimensioni dell'esagono.

$$\frac{\text{PN (bar)}}{10} = \text{PN (MPa)}$$

Pressioni nominali – il PN di cui sopra si riferisce alle versioni del prodotto in Acciaio e Acciaio Inossidabile.

Per parti in Ottone ridurre la pressione del 35%.

WMTX Raccordo intermedio passaparatia

Estremità svasate a 37° Triple-Lok®
SAE 070601 MS51520

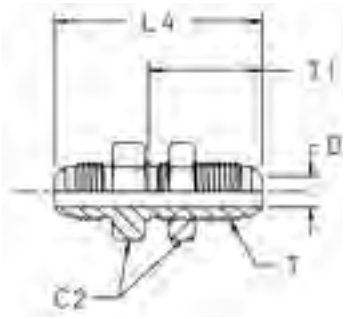

Diam. est. tubo mm	pollici	Filettatura UN/UNF-2A T	C2 mm	D mm	I1 mm	L4 mm	Peso (Acciaio) g/1 pezzo	Triple-Lok® Acciaio	Triple-Lok® Acciaio inossidabile	Triple-Lok® Ottone	PN (bar) S	SS
6	1/4	7/16-20	17	4	31	53	41	**4WMTXWLNMS**	**4WMTXWLNMSS**	**4WMTXWLNMB**	500	350
8	5/16	1/2-20	19	6	31	53	49	**5WMTXWLNMS**	**5WMTXWLNMSS**	**5WMTXWLNMB**	420	350
10	3/8	9/16-18	22	8	33	55	64	**6WMTXWLNMS**	**6WMTXWLNMSS**	**6WMTXWLNMB**	420	350
12	1/2	3/4-16	24	10	37	62	111	**8WMTXWLNMS**	**8WMTXWLNMSS**	**8WMTXWLNMB**	420	350
14, 15,16	5/8	7/8-14	30	12	40	70	157	**10WMTXWLNMS**	**10WMTXWLNMSS**	**10WMTXWLNMB**	350	350
18, 20	3/4	1 1/16-12	36	16	44	79	254	**12WMTXWLNMS**	**12WMTXWLNMSS**	**12WMTXWLNMB**	350	350
22	7/8	1 3/16-12	38	18	45	80	296	**14 WTX-WLN-S**	**14WMTXWLNMSS**	**14WMTXWLNMB**	280	280
25	1	1 5/16-12	41	22	44	80	337	**16WMTXWLNMS**	**16WMTXWLNMSS**	**16WMTXWLNMB**	280	280
28, 30, 32	1 1/4	1 5/8-12	50	28	46	84	462	**20WMTXWLNMS**	**20WMTXWLNMSS**	**20WMTXWLNMB**	280	210
35, 38	1 1/2	1 7/8-12	55	33	46	89	695	**24WMTXWLNMS**	**24WMTXWLNMSS**	**24WMTXWLNMB**	210	140

I codici di ordinazione mostrati fanno parte del nostro attuale programma di produzione.
Le parti imperiali e metriche possono variare nelle dimensioni dell'esagono.

Per la versione priva di dado di bloccaggio togliere „WLNM" (cioè 16WMTX)

$$\frac{\text{PN (bar)}}{10} = \text{PN (MPa)}$$

Pressioni nominali – il PN di cui sopra si riferisce alle versioni del prodotto in Acciaio e Acciaio Inossidabile.
Per parti in Ottone ridurre la pressione del 35%.

K

Spessore massimo di parete passaparatia

Dimensione	Diam. est. tubo pollici	metrico	Spessore massimo raccordo intermedio passaparatia diritto mm	Spessore massimo raccordo intermedio passaparatia sagomato mm
4	1/4	6	8,4	5,3
5	5/16	8	8,4	5,3
6	3/8	10	10,7	7,1
8	1/2	12	11,2	8,4
10	5/8	14–16	10,9	8,1
12	3/4	18–20	11,2	8,6
14	7/8		10,4	7,9
16	1	22–25	9,9	7,4
20	1 1/4	28–32	10,2	7,4
24	1 1/2	35–38	7,1	—
32	2		7,1	—

WEMTX Raccordo intermedio passaparatia a gomito

Estremità svasate a 37° Triple-Lok®
SAE 070701 MS51507

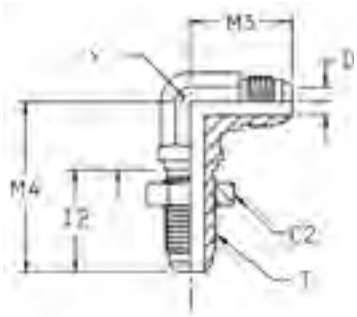

Diam. est. tubo mm	Diam. est. tubo pollici	Filettatura UN/UNF-2A T	C2 mm	D mm	I2 mm	M3 mm	M4 mm	Y mm	Peso (Acciaio) g/1 pezzo	Triple-Lok® Acciaio	Triple-Lok® Acciaio inossidabile	Triple-Lok® Ottone	PN (bar) S	PN (bar) SS
6	1/4	7/16-20	17	4	26	25	40	11	44	**4 WETX-WLN-S**	**4 WETX-WLN-SS**	**4 WETX-WLN-B**	500	350
8	5/16	1/2-20	19	6	26	27	44	13	59	**5 WETX-WLN-S**	**5 WETX-WLN-SS**	**5 WETX-WLN-B**	420	350
10	3/8	9/16-18	22	8	28	28	46	14	72	**6WEMTXWLNMS**	**6 WETX-WLN-SS**	**6 WETX-WLN-B**	420	350
12	1/2	3/4-16	24	10	32	36	54	19	145	**8WEMTXWLNMS**	**8 WETX-WLN-SS**	**8 WETX-WLN-B**	420	350
14, 15,16	5/8	7/8-14	30	12	35	40	61	22	212	**10WEMTXWLNMS**	**10 WETX-WLN-SS**	**10 WETX-WLN-B**	350	350
18, 20	3/4	1 1/16-12	36	16	40	45	68	27	345	**12WEMTXWLNMS**	**12 WETX-WLN-SS**	**12 WETX-WLN-B**	350	350
22	7/8	1 3/16-12	38	18	40	49	71	33	370	**14 WETX-WLN-S**	**14 WETX-WLN-SS**		280	—
25	1	1 5/16-12	41	22	40	49	71	33	474	**16 WETX-WLN-S**	**16 WETX-WLN-SS**		280	—
28, 30, 32	1 1/4	1 5/8-12	48	28	41	55	80	41	753	**20 WETX-WLN-S**	**20 WETX-WLN-SS**		280	—

I codici di ordinazione mostrati fanno parte del nostro attuale programma di produzione.

Le parti imperiali e metriche possono variare nelle dimensioni dell'esagono.

Per la versione priva di dado di bloccaggio togliere „WLNM" (cioè 16WETX)

$$\frac{\text{PN (bar)}}{10} = \text{PN (MPa)}$$

Pressioni nominali – il PN di cui sopra si riferisce alle versioni del prodotto in Acciaio e Acciaio Inossidabile.

Per parti in Ottone ridurre la pressione del 35%.

Spessore massimo di parete passaparatia

Dimensione	Diam. est. tubo pollici	Diam. est. tubo metrico	Spessore massimo raccordo intermedio passaparatia diritto mm	Spessore massimo raccordo intermedio passaparatia sagomato mm
4	1/4	6	8,4	5,3
5	5/16	8	8,4	5,3
6	3/8	10	10,7	7,1
8	1/2	12	11,2	8,4
10	5/8	14–16	10,9	8,1
12	3/4	18–20	11,2	8,6
14	7/8		10,4	7,9
16	1	22–25	9,9	7,4
20	1 1/4	28–32	10,2	7,4
24	1 1/2	35–38	7,1	—
32	2		7,1	—

WNTX Raccordo intermedio passaparatia gomito a 45°

Estremità svasate a 37° Triple-Lok®
SAE 070801 MS51509

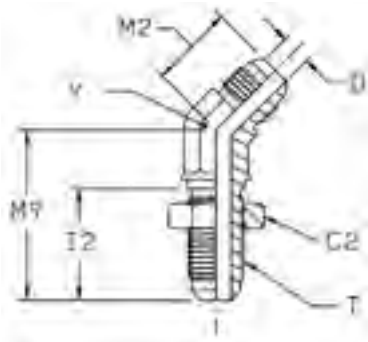

Diam. est. tubo mm	Diam. est. tubo pollici	Filettatura UN/UNF-2A T	C2 mm	D mm	I2 mm	M2 mm	M9 mm	Y mm	Peso (Acciaio) g/1 pezzo	Triple-Lok® Acciaio	Triple-Lok® Acciaio inossidabile	PN (bar) S	PN (bar) SS
6	1/4	7/16-20	17	4	26	18	39	11	32	**4 WNTX-WLN-S**	**4 WNTX-WLN-SS**	500	350
8	5/16	1/2-20	19	6	26	20	42	14	41	**5 WNTX-WLN-S**		420	—
10	3/8	9/16-18	21	8	28	21	42	14	48	**6 WNTX-WLN-S**	**6 WNTX-WLN-SS**	420	350
12	1/2	3/4-16	25	10	32	25	49	19	105	**8 WNTX-WLN-S**	**8 WNTX-WLN-SS**	420	350
14, 15,16	5/8	7/8-14	29	12	35	28	55	22	152	**10 WNTX-WLN-S**	**10 WNTX-WLN-SS**	350	350
18, 20	3/4	1 1/16-12	35	16	40	33	62	27	245	**12 WNTX-WLN-S**	**12 WNTX-WLN-SS**	350	350
22, 25	1	1 5/16-12	41	22	40	37	65	33	355	**16 WNTX-WLN-S**	**16 WNTX-WLN-SS**	280	280
28, 30, 32	1 1/4	1 5/8-12	48	28	41	40	67	41	465	**20 WNTX-WLN-S**		280	—

I codici di ordinazione mostrati fanno parte del nostro attuale programma di produzione.

Le parti imperiali e metriche possono variare nelle dimensioni dell'esagono.

K

Per la versione priva di dado di bloccaggio togliere „WLN“ (cioè 16WNTX)

$$\frac{\text{PN (bar)}}{10} = \text{PN (MPa)}$$

Pressioni nominali – il PN di cui sopra si riferisce alle versioni del prodotto in Acciaio e Acciaio Inossidabile.

Spessore massimo di parete passaparatia

Dimensione	Diam. est. tubo pollici	Diam. est. tubo metrico	Spessore massimo raccordo intermedio passaparatia diritto mm	Spessore massimo raccordo intermedio passaparatia sagomato mm
4	1/4	6	8,4	5,3
5	5/16	8	8,4	5,3
6	3/8	10	10,7	7,1
8	1/2	12	11,2	8,4
10	5/8	14–16	10,9	8,1
12	3/4	18–20	11,2	8,6
14	7/8		10,4	7,9
16	1	22–25	9,9	7,4
20	1 1/4	28–32	10,2	7,4
24	1 1/2	35–38	7,1	—
32	2		7,1	—

WJTX „T“ di linea passaparatia

Estremità svasata a 37° Triple-Lok®
SAE 070959 MS51515

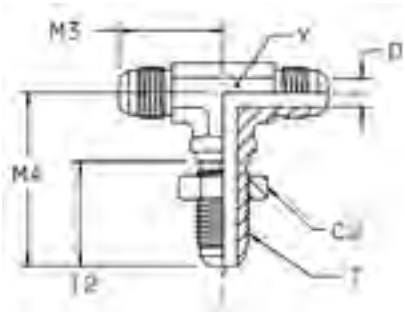

Diam. est. tubo mm	Diam. est. tubo pollici	Filettatura UN/UNF-2A T	C2 mm	D mm	l2 mm	M3 mm	M4 mm	Y mm	Peso (Acciaio) g/1 pezzo	Triple-Lok® Acciaio	Triple-Lok® Acciaio inossidabile	PN (bar) S	PN (bar) SS
6	1/4	7/16-20	17	4	26	25	40	11	45	**4 WJTX-WLN-S**	**4 WJTX-WLN-SS**	500	350
10	3/8	9/16-18	21	8	28	28	46	14	71	**6 WJTX-WLN-S**	**6 WJTX-WLN-SS**	420	350
12	1/2	3/4-16	25	10	32	35	54	19	158	**8 WJTX-WLN-S**	**8 WJTX-WLN-SS**	420	350
14, 15,16	5/8	7/8-14	29	12	35	40	61	22	297	**10 WJTX-WLN-S**	**10 WJTX-WLN-SS**	350	350
18, 20	3/4	1 1/16-12	35	16	40	45	68	27	379	**12 WJTX-WLN-S**	**12 WJTX-WLN-SS**	350	350
22, 25	1	1 5/16-12	42	22	40	49	71	33	420	**16 WJTX-WLN-S**		280	—
28, 30, 32	1 1/4	1 5/8-12	48	28	41	55	79	41	500	**20 WJTX-WLN-S**		280	—

I codici di ordinazione mostrati fanno parte del nostro attuale programma di produzione.

Le parti imperiali e metriche possono variare nelle dimensioni dell’esagono.

Per la versione priva di dado di bloccaggio togliere „WLN“ (cioè 16 WJTX)

$$\frac{\text{PN (bar)}}{10} = \text{PN (MPa)}$$

Pressioni nominali – il PN di cui sopra si riferisce alle versioni del prodotto in Acciaio e Acciaio Inossidabile.

Spessore massimo di parete passaparatia

Dimensione	Diam. est. tubo pollici	Diam. est. tubo metrico	Spessore massimo raccordo intermedio passaparatia diritto mm	Spessore massimo raccordo intermedio passaparatia sagomato mm
4	1/4	6	8,4	5,3
5	5/16	8	8,4	5,3
6	3/8	10	10,7	7,1
8	1/2	12	11,2	8,4
10	5/8	14–16	10,9	8,1
12	3/4	18–20	11,2	8,6
14	7/8		10,4	7,9
16	1	22–25	9,9	7,4
20	1 1/4	28–32	10,2	7,4
24	1 1/2	35–38	7,1	—
32	2		7,1	—

WJJTX Terminale passaparatia a „T“ di derivazione

Estremità svasata a 37° Triple-Lok®
SAE 070958 MS51516

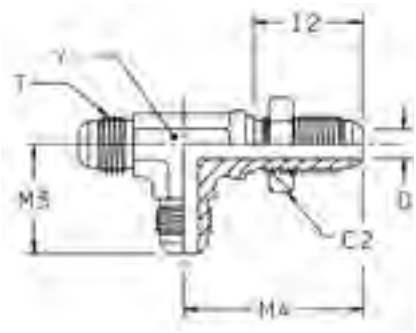

Diam. est. tubo mm	Diam. est. tubo pollici	Filettatura UN/UNF-2A T	C2 mm	D mm	I2 mm	M3 mm	M4 mm	Y mm	Peso (Acciaio) g/1 pezzo	Triple-Lok® Acciaio	PN (bar)
6	1/4	7/16-20	17	4	26	25	40	11	58	**4 WJJTX-WLN-S**	500
10	3/8	9/16-18	21	8	28	28	46	14	75	**6 WJJTX-WLN-S**	420
12	1/2	3/4-16	25	10	32	35	54	19	158	**8 WJJTX-WLN-S**	420
14, 15,16	5/8	7/8-14	29	12	35	40	61	22	309	**10 WJJTX-WLN-S**	350
18, 20	3/4	1 1/16-12	35	16	40	45	68	27	340	**12 WJJTX-WLN-S**	350
22, 25	1	1 5/16-12	42	22	40	49	71	36	390	**16 WJJTX-WLN-S**	280
28, 30, 32	1 1/4	1 5/8-12	48	28	41	55	79	41	450	**20 WJJTX-WLN-S**	280

I codici di ordinazione mostrati fanno parte del nostro attuale programma di produzione.

Le parti imperiali e metriche possono variare nelle dimensioni dell’esagono.

K

Per la versione priva di dado di bloccaggio togliere „WLN“ (cioè 16 WJJTX)

$$\frac{\text{PN (bar)}}{10} = \text{PN (MPa)}$$

Spessore massimo di parete passaparatia

Dimensione	Diam. est. tubo pollici	Diam. est. tubo metrico	Spessore massimo raccordo intermedio passaparatia diritto mm	Spessore massimo raccordo intermedio passaparatia sagomato mm
4	1/4	6	8,4	5,3
5	5/16	8	8,4	5,3
6	3/8	10	10,7	7,1
8	1/2	12	11,2	8,4
10	5/8	14–16	10,9	8,1
12	3/4	18–20	11,2	8,6
14	7/8		10,4	7,9
16	1	22–25	9,9	7,4
20	1 1/4	28–32	10,2	7,4
24	1 1/2	35–38	7,1	—
32	2		7,1	—

C6MX Gomito dado girevole

Estremità svasata a 37° Triple-Lok® / estremità girevole femmina svasata a 37° Triple-Lok®
SAE 070221 MS51521

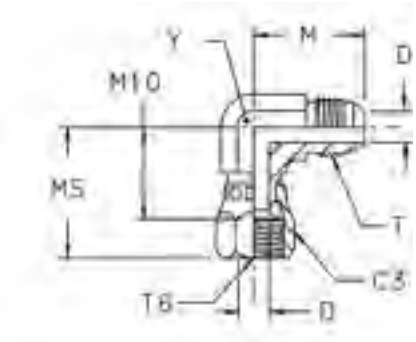

Diam. est. tubo mm	pollici	Filettatura UN/UNF-2A T	Filettatura UN/UNF-2B T6	C3 mm	D mm	M mm	M5 mm	M10 mm	Y mm	Peso (Acciaio) g/1 pezzo	Triple-Lok® Acciaio	Triple-Lok® Acciaio inossidabile	PN (bar) S	PN (bar) SS
	3/16	3/8-24	3/8-24	13	3	21	25	16	11	27	**3 C6X-S**		500	—
6	1/4	7/16-20	7/16-20	16	4	23	25	17	11	37	**4C6MXS**	**4C6MXSS**	500	350
8	5/16	1/2-20	1/2-20	17	6	24	27	17	13	43	**5C6MXS**	**5C6MXSS**	420	350
10	3/8	9/16-18	9/16-18	19	8	27	32	22	14	54	**6C6MXS**	**6C6MXSS**	350	350
12	1/2	3/4-16	3/4-16	22	10	32	35	24	19	105	**8C6MXS**	**8C6MXSS**	350	350
14, 15,16	5/8	7/8-14	7/8-14	27	12	37	41	28	22	162	**10C6MXS**	**10C6MXSS**	350	350
18, 20	3/4	1 1/16-12	1 1/16-12	32	16	42	44	30	27	260	**12C6MXS**	**12C6MXSS**	350	350
22	7/8	1 3/16-12	1 3/16-12	35	18	46	45	34	33	293	**14 C6X-S**		250	—
25	1	1 5/16-12	1 5/16-12	38	22	46	51	36	33	420	**16C6MXS**	**16C6MXSS**	250	250
28, 30, 32	1 1/4	1 5/8-12	1 5/8-12	50	28	52	59	43	41	679	**20 C6X-S**	**20C6MXSS**	250	210
35, 38	1 1/2	1 7/8-12	1 7/8-12	57	33	59	66	47	48	747	**24 C6X-S**	**24C6MXSS**	170	140
	2	2 1/2-12	2 1/2-12	73	45	78	89	62	66	920	**32 C6X-S**		110	—

I codici di ordinazione mostrati fanno parte del nostro attuale programma di produzione.

Le parti imperiali e metriche possono variare nelle dimensioni dell'esagono.

$$\frac{\text{PN (bar)}}{10} = \text{PN (MPa)}$$

Pressioni nominali – il PN di cui sopra si riferisce alle versioni del prodotto in Acciaio e Acciaio Inossidabile.

V6MX Gomito dado girevolea 45°

Estremità svasata a 37° Triple-Lok® / estremità girevole femmina svasata a 37° Triple-Lok®
SAE 070321 MS51522

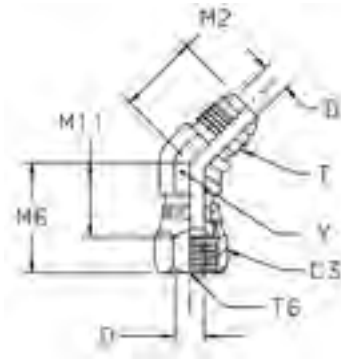

Diam. est. tubo mm	Diam. est. tubo pollici	Filettatura UN/UNF-2A T	Filettatura UN/UNF-2B T6	C3 mm	D mm	M2 mm	M6 mm	M11 mm	Y mm	Peso (Acciaio) g/1 pezzo	Triple-Lok® Acciaio	Triple-Lok® Acciaio inossidabile	PN (bar) S	PN (bar) SS
6	1/4	7/16-20	7/16-20	14	4	18	24	15	11	30	**4 V6X-S**	**4 V6X-SS**	500	350
8	5/16	1/2-20	1/2-20	16	6	20	25	16	14	45	**5 V6X-S**	**5 V6X-SS**	420	350
10	3/8	9/16-18	9/16-18	19	8	21	28	19	14	47	**6 V6X-S**	**6 V6X-SS**	350	350
12	1/2	3/4-16	3/4-16	22	10	25	33	22	19	89	**8V6MXS**	**8 V6X-SS**	350	350
14, 15,16	5/8	7/8-14	7/8-14	27	12	28	37	24	22	131	**10 V6X-S**	**10 V6X-SS**	350	350
18, 20	3/4	1 1/16-12	1 1/16-12	32	16	33	38	24	27	203	**12 V6X-S**	**12 V6X-SS**	350	350
22	7/8	1 3/16-12	1 3/16-12	35	18	35	41	28	30	291	**14 V6X-S**		250	—
25	1	1 5/16-12	1 5/16-12	38	22	37	44	29	33	335	**16 V6X-S**	**16 V6X-SS**	250	250
28, 30, 32	1 1/4	1 5/8-12	1 5/8-12	51	27	40	52	36	41	572	**20 V6X-S**	**20 V6X-SS**	250	210
35, 38	1 1/2	1 7/8-12	1 7/8-12	57	33	45	58	39	48	715	**24 V6X-S**	**24 V6X-SS**	170	140
	2	2 1/2-12	2 1/2-12	72	45	56	70	50	66	960	**32 V6X-S**	**32 V6X-SS**	110	110

I codici di ordinazione mostrati fanno parte del nostro attuale programma di produzione.

Le parti imperiali e metriche possono variare nelle dimensioni dell'esagono.

$$\frac{\text{PN (bar)}}{10} = \text{PN (MPa)}$$

Pressioni nominali – il PN di cui sopra si riferisce alle versioni del prodotto in Acciaio e Acciaio Inossidabile.

K

S6MX „T“ di linea dado girevole

Estremità svasate a 37° Triple-Lok® / estremità girevole femmina svasata a 37° Triple-Lok®
SAE 070433 MS51524

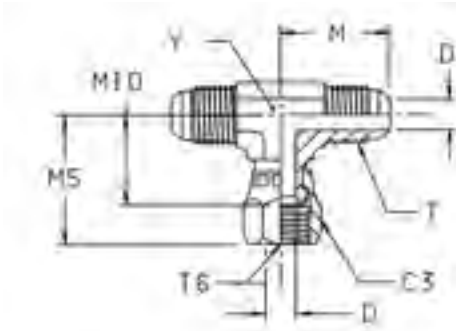

Diam. est. tubo mm	Diam. est. tubo pollici	Filettatura UN/UNF-2A T	Filettatura UN/UNF-2B T6	C3 mm	D mm	M mm	M5 mm	M10 mm	Y mm	Peso (Acciaio) g/1 pezzo	Triple-Lok® Acciaio	Triple-Lok® Acciaio inossidabile	PN (bar) S	PN (bar) SS
6	1/4	7/16-20	7/16-20	16	4	23	25	17	11	44	**4 S6X-S**	**4 S6X-SS**	500	350
8	5/16	1/2-20	1/2-20	17	6	24	27	17	13	58	**5S6MXS**	**5 S6X-SS**	420	350
10	3/8	9/16-18	9/16-18	19	8	27	32	22	14	71	**6S6MXS**	**6 S6X-SS**	350	350
12	1/2	3/4-16	3/4-16	22	10	32	35	24	19	133	**8S6MXS**	**8 S6X-SS**	350	350
14, 15,16	5/8	7/8-14	7/8-14	27	12	37	41	28	22	203	**10S6MXS**	**10 S6X-SS**	350	350
18, 20	3/4	1 1/16-12	1 1/16-12	32	16	42	44	30	27	328	**12S6MXS**	**12 S6X-SS**	350	350
25	1	1 5/16-12	1 5/16-12	38	22	46	51	36	33	483	**16S6MXS**	**16 S6X-SS**	250	250
28, 30, 32	1 1/4	1 5/8-12	1 5/8-12	50	28	52	59	43	41	708	**20 S6X-S**	**20 S6X-SS**	250	210
35, 38	1 1/2	1 7/8-12	1 7/8-12	57	33	59	68	49	48	1100	**24 S6X-S**	**24 S6X-SS**	170	170

I codici di ordinazione mostrati fanno parte del nostro attuale programma di produzione.

Le parti imperiali e metriche possono variare nelle dimensioni dell’esagono.

$$\frac{\text{PN (bar)}}{10} = \text{PN (MPa)}$$

Pressioni nominali – il PN di cui sopra si riferisce alle versioni del prodotto in Acciaio e Acciaio Inossidabile.

R6MX „T“ di derivazione dado girevole

Estremità svasate a 37° Triple-Lok® / estremità girevole femmina svasata a 37° Triple-Lok®
SAE 070432

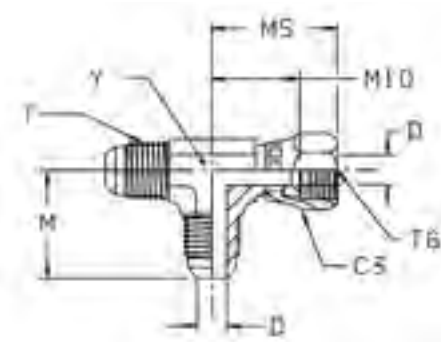

Diam. est. tubo mm	pollici	Filettatura UN/UNF-2A T	Filettatura UN/UNF-2B T6	C3 mm	D mm	M mm	M5 mm	M10 mm	Y mm	Peso (Acciaio) g/1 pezzo	Triple-Lok® Acciaio	Triple-Lok® Acciaio inossidabile	PN (bar) S	PN (bar) SS
6	1/4	7/16-20	7/16-20	16	4	23	25	17	11	44	**4 R6X-S**	**4 R6X-SS**	500	350
8	5/16	1/2-20	1/2-20	17	6	24	27	17	13	56	**5R6MXS**	**5 R6X-SS**	420	350
10	3/8	9/16-18	9/16-18	19	8	27	32	22	14	69	**6R6MXS**	**6 R6X-SS**	350	350
12	1/2	3/4-16	3/4-16	22	10	32	35	24	19	136	**8R6MXS**	**8 R6X-SS**	350	350
14, 15,16	5/8	7/8-14	7/8-14	27	12	37	41	28	22	207	**10R6MXS**	**10 R6X-SS**	350	350
18, 20	3/4	1 1/16-12	1 1/16-12	32	16	42	44	30	27	319	**12R6MXS**	**12 R6X-SS**	350	350
22	7/8	1 3/16-12	1 3/16-12	35	18	46	45	34	33	622	**14 R6X-S**	**14 R6X-SS**	250	250
25	1	1 5/16-12	1 5/16-12	38	22	46	51	36	33	489	**16R6MXS**	**16 R6X-SS**	250	250
28, 30, 32	1 1/4	1 5/8-12	1 5/8-12	50	28	52	59	43	41	712	**20R6MXS**	**20 R6X-SS**	250	210
35, 38	1 1/2	1 7/8-12	1 7/8-12	57	33	59	66	47	48	1100	**24 R6X-S**	**24 R6X-SS**	170	170

I codici di ordinazione mostrati fanno parte del nostro attuale programma di produzione.

Le parti imperiali e metriche possono variare nelle dimensioni dell’esagono.

$$\frac{\text{PN (bar)}}{10} = \text{PN (MPa)}$$

Pressioni nominali – il PN di cui sopra si riferisce alle versioni del prodotto in Acciaio e Acciaio Inossidabile.

K

BBMTX Connettore femmina dado girevole

Estremità svasata a 37° femmina fissa Triple-Lok® / estremità girevole femmina svasata a 37° Triple-Lok®

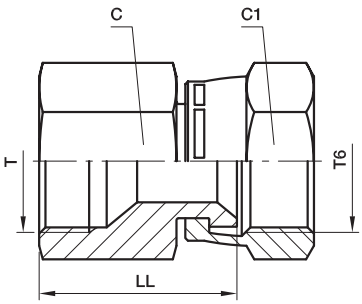

Diam. est. tubo mm	Diam. est. tubo pollici	Filettatura UN/UNF-2A T	Filettatura UN/UNF-2B T6	C mm	C1 mm	LL mm	Peso (Acciaio) g/1 pezzo	Triple-Lok® Acciaio	Triple-Lok® Acciaio inossidabile	PN (bar) S	PN (bar) SS
6	1/4	7/16-20	7/16-20	14	16	23	25	**4BBMTXS**	**4BBMTXSS**	500	350
8	5/16	1/2-20	1/2-20	17	17	26	32	**5BBMTXS**	**5BBMTXSS**	420	350
10	3/8	9/16-20	9/16-20	19	19	26	60	**6BBMTXS**	**6BBMTXSS**	350	350
12	1/2	3/4-16	3/4-16	22	22	32	87	**8BBMTXS**	**8BBMTXSS**	350	350
14, 15,16	5/8	7/8-14	7/8-14	27	27	36	150	**10BBMTXS**	**10BBMTXSS**	350	350
18, 20	3/4	1 1/16-12	1 1/16-12	32	32	37	221	**12BBMTXS**	**12BBMTXSS**	350	350
25	1	1 5/16-12	1 5/16-12	41	38	42	348	**16BBMTXS**	**16BBMTXSS**	250	250
28, 30, 32	1 1/4	1 5/8-12	1 5/8-12	50	50	47	955	**20BBMTXS**	**20BBMTXSS**	250	210
35, 38	1 1/2	1 7/8-12	1 7/8-12	60	60	54	1031	**24BBMTXS**	**24BBMTXSS**	170	140

I codici di ordinazione mostrati fanno parte del nostro attuale programma di produzione.

Le parti imperiali e metriche possono variare nelle dimensioni dell'esagono.

$$\frac{\text{PN (bar)}}{10} = \text{PN (MPa)}$$

Pressioni nominali – il PN di cui sopra si riferisce alle versioni del prodotto in Acciaio e Acciaio Inossidabile.

TRMTX Riduzione estremità tubo

Estremità girevole* femmina svasata a 37° Triple-Lok® / estremità svasata a 37° Triple-Lok®
SAE 070123 MS51534
*Tipo A Stile Femmina Fisso

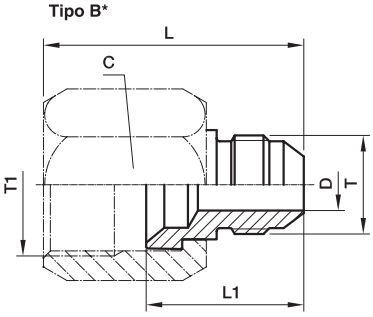

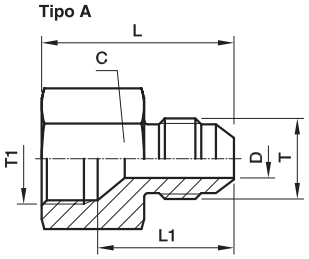

* Per il Tipo B,
si richiede un dado BTX o BTMX
(da ordinare separatamente)

Diam. est. tubo Metrico T1	Diam. est. tubo Metrico T	Diam. est. tubo pollici T1	Diam. est. tubo pollici T	Filettatura UN/UNF-2B T1	Filettatura UN/UNF-2A T	Form	C mm	D mm	L mm	L1 mm	Peso (Acciaio) g/ 1 pezzo	Triple-Lok® Acciaio	Triple-Lok® Acciaio inossidabile	Triple-Lok® Ottone	PN (bar) S	PN (bar) SS
		1/4	1/8	7/16-20	5/16-24	B	14	2	31	19	16	**4-2TRTXS**	**4-2TRMTXSS**		500	350
8	6	5/16	1/4	1/2-20	7/16-20	A	17	4	29	24	21	**5-4TRMTXS**	**5-4TRMTXSS**		420	350
10	6	3/8	1/4	9/16-18	7/16-20	B	19	4	36	23	35	**6-4TRTXS**	**6-4TRMTXSS**	**6-4 TRTX-B**	420	350
10	8	3/8	5/16	9/16-18	1/2-20	A	19	6	29	26	29	**6-5TRMTXS**	**6-5TRMTXSS**		420	350
12	6	1/2	1/4	3/4-16	7/16-20	B	22	4	38	23	38	**8-4TRTXS**	**8-4TRMTXSS**	**8-4 TRTX-B**	420	350
12	8	1/2	5/16	3/4-16	1/2-20	B	22	6	38	23	35	**8-5TRTXS**	**8-5TRMTXSS**		420	350
12	10	1/2	3/8	3/4-16	9/16-18	B	22	8	38	23	32	**8-6TRTXS**	**8-6TRMTXSS**	**8-6 TRTX-B**	420	350
14, 15, 16	6	5/8	1/4	7/8-14	7/16-20	B	27	4	45	26	83	**10-4TRTXS**	**10-4TRMTXSS**		350	350
14, 15, 16	8	5/8	5/16	7/8-14	1/2-20	B	27	6	41	26	80	**10-5TRTXS**	**10-5TRMTXSS**		350	350
14, 15, 16	10	5/8	3/8	7/8-14	9/16-20	B	27	8	41	29	78	**10-6TRTXS**	**10-6TRMTXSS**	**10-6 TRTX-B**	350	350
14, 15, 16	12	5/8	1/2	7/8-14	3/4-16	A	27	10	37	22	73	**10-8TRMTXS**	**10-8TRMTXSS**		350	350
18, 20	6	3/4	1/4	1 1/16-12	7/16-20	B	32	4	47	28	120	**12-4TRTXS**	**12-4TRMTXSS**	**12-4 TRTX-B**	350	350
18, 20	8	3/4	5/16	1 1/16-12	1/2-20	B	32	6	45	26	118	**12-5TRTXS**	**12-5TRMTXSS**		350	350
18, 20	10	3/4	3/8	1 1/16-12	9/16-20	B	32	8	47	25	115	**12-6TRTXS**	**12-6TRMTXSS**	**12-6 TRTX-B**	350	350
18, 20	12	3/4	1/2	1 1/16-12	3/4-16	B	32	10	50	27	128	**12-8TRTXS**	**12-8TRMTXSS**	**12-8 TRTX-B**	350	350
18, 20	14, 15, 16	3/4	5/8	1 1/16-12	7/8-14	A	32	12	42	26	119	**12-10TRMTXS**	**12-10TRMTXSS**		350	350
22	10	7/8	3/8	1 3/16-12	9/16-20	B	35	8	50	29	102	**14-6TRTXS**	**14-6TRMTXSS**		350	350
22	14, 15,16	7/8	5/8	1 3/16-12	7/8-14	B	35	12	55	34	120	**14-10TRTXS**	**14-10TRMTXSS**		350	350
22	18, 20	7/8	3/4	1 3/16-12	1 1/16-12	A	35	16	47	33	166	**14-12 TRTXN-S**	**14-12TRMTXSS**		350	350
25	6	1	1/4	1 5/16-12	7/16-20	B	41	4	53	31	205	**16-4TRTXS**	**16-4TRMTXSS**		310	350
25	10	1	3/8	1 5/16-12	9/16-18	B	41	8	48	31	215	**16-6TRTXS**	**16-6TRMTXSS**		310	350
25	12	1	1/2	1 5/16-12	3/4-16	B	41	10	49	29	228	**16-8TRTXS**	**16-8TRMTXSS**		310	350
25	14, 15, 16	1	5/8	1 5/16-12	7/8-14	B	41	12	52	30	239	**16-10TRTXS**	**16-10TRMTXSS**		310	350
25	18, 20	1	3/4	1 5/16-12	1 1/16-12	B	41	16	55	35	252	**16-12TRTXS**	**16-12TRMTXSS**		310	280
25	22	1	7/8	1 5/16-12	1 3/16-12	A	38	18	60	38	224	**16-14 TRTXN-S**	**16-14TRMTXSS**		310	280
28, 30, 32	14, 15, 16	1 1/4	5/8	1 5/8-12	7/8-14	B	50	12	59	32	380	**20-10TRTXS**	**20-10TRMTXSS**		280	280
28, 30, 32	18, 20	1 1/4	3/4	1 5/8-12	1 1/16-12	B	50	16	62	39	370	**20-12TRTXS**	**20-12TRMTXSS**		280	280
28, 30, 32	25	1 1/4	1	1 5/8-12	1 5/16-12	B	50	21	64	40	355	**20-16TRTXS**	**20-16TRMTXSS**		280	280
35, 38	20	1 1/2	3/4	1 7/8-12	1 1/16-12	B	60	16	63	41	520	**24-12TRTXS**	**24-12TRMTXSS**		210	280
35, 38	25	1 1/2	1	1 7/8-12	1 5/16-12	B	60	22	63	41	570	**24-16TRTXS**	**24-16TRMTXSS**		210	140
35, 38	28, 30, 32	1 1/2	1 1/4	1 7/8-12	1 5/8-12	B	60	27	70	43	614	**24-20TRTXS**	**24-20TRMTXSS**		210	140
42	35, 38			2 1/4-12	1 7/8-12	B	65	33	72	42	839	**28-24TRTXS**	**28-24TRMTXSS**		140	140
50	38	2	1 1/2	2 1/2-12	1 7/8-12	B	70	34	75	49	900	**32-24TRTXS**			140	—

I codici di ordinazione mostrati fanno parte del nostro attuale programma di produzione.

Le parti imperiali e metriche possono variare nelle dimensioni dell'esagono.

$$\frac{\text{PN (bar)}}{10} = \text{PN (MPa)}$$

Pressioni nominali – il PN di cui sopra si riferisce alle versioni del prodotto in Acciaio e Acciaio Inossidabile.

Per parti in Ottone ridurre la pressione del 35%.

K

HMX6 Raccordo intermedio dado girevole

Estremità svasate a 37° girevole femmina Triple-Lok®

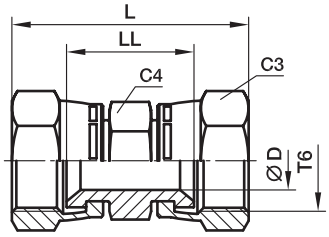

Diam. est. tubo mm	Diam. est. tubo pollici	Filettatura UN/UNF-2B T6	C3 mm	C4 mm	D mm	L mm	LL mm	Peso (Acciaio) g/1 pezzo	Triple-Lok® Acciaio	Triple-Lok® Acciaio inossidabile	PN (bar) S	PN (bar) SS
6	1/4	7/16-20	14	14	5	38	20	27	**4 HX6-S**	**4HMX6SS**	500	500
8, 10	5/16, 3/8	9/16-18	18	18	8	45	26	35	**6 HX6-S**	**6HMX6SS**	350	350
12	1/2	3/4-16	22	22	10	51	30	64	**8 HX6-S**	**8HMX6SS**	350	350
14, 15,16	5/8	7/8-14	25	25	13	57	32	115	**10 HX6-S**	**10HMX6SS**	350	350
18, 20	3/4	1 1/16-12	32	32	16	62	33	185	**12 HX6-S**	**12HMX6SS**	350	350
25	1	1 5/16-12	41	41	22	68	38	235	**16 HX6-S**	**16HMX6SS**	250	250

I codici di ordinazione mostrati fanno parte del nostro attuale programma di produzione.

Le parti imperiali e metriche possono variare nelle dimensioni dell'esagono.

$$\frac{\text{PN (bar)}}{10} = \text{PN (MPa)}$$

Pressioni nominali – il PN di cui sopra si riferisce alle versioni del prodotto in Acciaio e Acciaio Inossidabile.

JX6 Raccordo intermedio a „T“ dado girevole

Estremità svasate a 37° girevole femmina Triple-Lok®

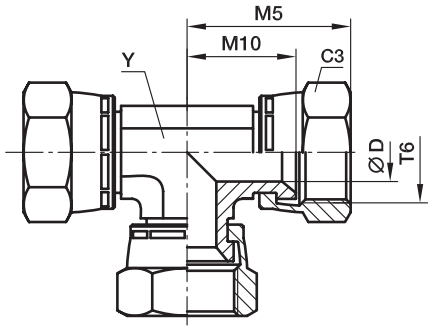

Diam. est. tubo mm	Diam. est. tubo pollici	Filettatura UN/UNF-2B T6	C3 mm	D mm	M5 mm	M10 mm	Y mm	Peso (Acciaio) g/1 pezzo	Triple-Lok® Acciaio	PN (bar)
6	1/4	7/16-20	14	5	25	17	11	55	**4 JX6-S**	500
8, 10	5/16, 3/8	9/16-18	18	8	32	22	14	85	**6 JX6-S**	350
12	1/2	3/4-16	22	10	35	24	19	150	**8 JX6-S**	350
14, 15,16	5/8	7/8-14	25	13	41	29	19	220	**10 JX6-S**	350
18, 20	3/4	1 1/16-12	32	16	45	30	27	345	**12 JX6-S**	350
25	1	1 5/16-12	41	22	51	36	30	510	**16 JX6-S**	250

I codici di ordinazione mostrati fanno parte del nostro attuale programma di produzione.

Le parti imperiali e metriche possono variare nelle dimensioni dell’esagono.

$\frac{\text{PN (bar)}}{10} = \text{PN (MPa)}$

K

F87OMX Terminale maschio diritto

Estremità svasata a 37° Triple-Lok® / filettatura maschio metrico – O-ring (ISO 6149)

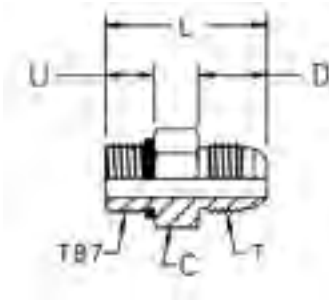

Diam. est. tubo mm	Diam. est. tubo pollici	Filettatura metrica T87	Filettatura UN/UNF-2A T	L mm	D mm	C mm	U mm	Peso (Acciaio) g/1 pezzo	Triple-Lok® Acciaio	Triple-Lok® Acciaio inossidabile	PN (bar) S	PN (bar) SS
6	1/4	M 10×1,0	7/16-20	30	14	14	9	25	**4M10F87OMXS**	**4M10F87OMXSS**	500	350
8	5/16	M 10×1,0	1/2-20	30	14	14	9	30	**5M10F87OMXS**	**5M10F87OMXSS**	420	350
8	5/16	M 12×1,5	1/2-20	33	14	19	11	37	**5M12F87OMXS**	**5M12F87OMXSS**	420	350
8	5/16	M 14×1,5	1/2-20	34	14	19	11	40	**5M14F87OMXS**	**5M14F87OMXSS**	420	350
10	3/8	M 14×1,5	9/16-18	34	14	19	11	44	**6M14F87OMXS**	**6M14F87OMXSS**	420	350
10	3/8	M 16×1,5	9/16-18	36	14	22	12	53	**6M16F87OMXS**	**6M16F87OMXSS**	420	350
10	3/8	M 18×1,5	9/16-18	37	14	24	13	60	**6M18F87OMXS**	**6M18F87OMXSS**	350	350
12	1/2	M 14×1,5	3/4-16	36	17	19	11	41	**8M14F87OMXS**	**8M14F87OMXSS**	420	350
12	1/2	M 16×1,5	3/4-16	38	17	22	12	57	**8M16F87OMXS**	**8M16F87OMXSS**	420	350
12	1/2	M 18×1,5	3/4-16	39	17	24	13	71	**8M18F87OMXS**	**8M18F87OMXSS**	350	350
14, 15,16	5/8	M 14×1,5	7/8-14	41	19	24	11	73	**10M14F87OMXS**	**10M14F87OMXSS**	350	350
14, 15,16	5/8	M 18×1,5	7/8-14	43	19	24	13	75	**10M18F87OMXS**	**10M18F87OMXSS**	350	350
14, 15,16	5/8	M 22×1,5	7/8-14	44	19	27	13	98	**10M22F87OMXS**	**10M22F87OMXSS**	350	350
14, 15,16	5/8	M 27×2,0	7/8-14	46	19	32	16	75	**10M27F87OMXS**	**10M27F87OMXSS**	350	350
18, 20	3/4	M 22×1,5	1 1/16-12	48	22	27	13	104	**12M22F87OMXS**	**12M22F87OMXSS**	350	350
18, 20	3/4	M 27×2,0	1 1/16-12	51	22	32	16	158	**12M27F87OMXS**	**12M27F87OMXSS**	350	350
25	1	M 27×2,0	1 5/16-12	51	23	36	16	206	**16M27F87OMXS**	**16M27F87OMXSS**	280	280
25	1	M 33×2,0	1 5/16-12	53	23	41	16	273	**16M33F87OMXS**	**16M33F87OMXSS**	280	280
28, 30, 32	1 1/4	M 42×2,0	1 5/8-12	55	24	50	16	431	**20M42F87OMXS**	**20M42F87OMXSS**	280	210
35, 38	1 1/2	M 48×2,0	1 7/8-12	59	28	55	18	564	**24M48F87OMXS**	**24M48F87OMXSS**	210	140

Triple-Lok® viene fornito nella versione standard in acciaio, acciaio inossidabile e ottone con guarnizione elastomerica NBR.
Per ulteriori dettagli su altri materiali di tenuta vedi pag. K91.

I codici di ordinazione mostrati fanno parte del nostro attuale programma di produzione.

Le parti imperiali e metriche possono variare nelle dimensioni dell'esagono.

$$\frac{\text{PN (bar)}}{10} = \text{PN (MPa)}$$

Pressioni nominali – il PN di cui sopra si riferisce alle versioni del prodotto in Acciaio e Acciaio Inossidabile.

F5OMX Terminale maschio diritto

Estremità svasata a 37° Triple-Lok® / filettatura maschio UN/UNF – O-ring (ISO 11926)
SAE 070120 MS51525

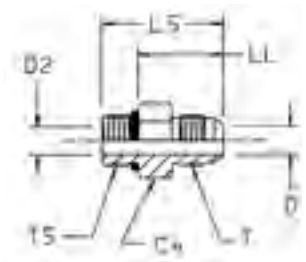

Diam. est. tubo mm	Diam. est. tubo pollici	Filettatura UN/UNF-2A T5	Filettatura UN/UNF-2A T	C4 mm	D mm	D2 mm	L5 mm	LL mm	Peso (Acciaio) g/1 pezzo	Triple-Lok® Acciaio	Triple-Lok® Acciaio inossidabile	PN (bar) S	PN (bar) SS
	1/8	5/16-24	5/16-24	11	2	2	27	19	8	**2 F5OX-S**		500	—
	3/16	3/8-24	3/8-24	13	3	3	28	20	10	**3 F5OX-S**		500	—
	3/16	5/16-24	3/8-24	13	3	2	28	20	9	**3-2 F5OX-S**		500	—
6	1/4	7/16-20	7/16-20	14	4	4	31	22	15	**4F5OMXS**	**4F5OMXSS**	500	350
6	1/4	3/8-24	7/16-20	14	5	3	30	23	12	**4-3 F5OX-S**	**4-3F5OMXSS**	500	350
6	1/4	1/2-20	7/16-20	16	4	6	31	22	25	**4-5 F5OX-S**	**4-5F5OMXSS**	420	350
6	1/4	9/16-18	7/16-20	17	4	4	33	23	27	**4-6F5OMXS**	**4-6F5OMXSS**	420	350
6	1/4	3/4-16	7/16-20	22	4	10	35	24	35	**4-8 F5OX-S**	**4-8F5OMXSS**	420	350
6	1/4	7/8-14	7/16-20	25	5	5	38	25	60	**4-10 F5OX-S**	**4-10F5OMXSS**	350	350
8	5/16	1/2-20	1/2-20	16	6	6	31	22	18	**5F5OMXS**	**5F5OMXSS**	420	350
8	5/16	7/16-20	1/2-20	14	6	5	31	22	18	**5-4 F5OX-S**	**5-4F5OMXSS**	420	350
8	5/16	9/16-18	1/2-20	17	6	6	33	23	25	**5-6 F5OX-S**	**5-6F5OMXSS**	420	350
8	5/16	3/4-16	1/2-20	22	6	6	35	24	40	**5-8 F5OX-S**	**5-8F5OMXSS**	420	350
10	3/8	9/16-18	9/16-18	17	8	8	33	23	25	**6F5OMXS**	**6F5OMXSS**	420	350
10	3/8	7/16-20	9/16-18	16	8	4	32	23	40	**6-4 F5OX-S**	**6-4F5OMXSS**	420	350
10	3/8	1/2-20	9/16-18	16	8	6	32	23	56	**6-5 F5OX-S**	**6-5F5OMXSS**	420	350
10	3/8	3/4-16	9/16-18	22	8	8	35	24	44	**6-8F5OMXS**	**6-8F5OMXSS**	420	350
10	3/8	7/8-14	9/16-18	25	8	12	38	25	85	**6-10 F5OX-S**	**6-10F5OMXSS**	350	350
10	3/8	1 1/16-12	9/16-18	32	8	16	42	27	100	**6-12 F5OX-S**	**6-12F5OMXSS**	350	350
12	1/2	3/4-16	3/4-16	22	10	10	38	27	58	**8F5OMXS**	**8F5OMXSS**	420	350
12	1/2	7/16-20	3/4-16	21	10	5	38	29	40	**8-4 F5OX-S**	**8-4F5OMXSS**	420	350
12	1/2	9/16-18	3/4-16	19	10	10	37	27	44	**8-6F5OMXS**	**8-6F5OMXSS**	420	350
12	1/2	7/8-14	3/4-16	27	10	10	41	28	73	**8-10F5OMXS**	**8-10F5OMXSS**	350	350
12	1/2	1 1/16-12	3/4-16	32	10	10	45	30	126	**8-12F5OMXS**	**8-12F5OMXSS**	350	350
12	1/2	1 5/16-12	3/4-16	41	10	10	45	30	160	**8-16 F5OX-S**	**8-16F5OMXSS**	310	310
14, 15,16	5/8	7/8-14	7/8-14	27	12	12	43	31	75	**10F5OMXS**	**10F5OMXSS**	350	350
14, 15,16	5/8	9/16-18	7/8-14	24	13	8	43	34	60	**10-6 F5OX-S**	**10-6F5OMXSS**	350	350
14, 15,16	5/8	3/4-16	7/8-14	24	12	10	42	31	65	**10-8F5OMXS**	**10-8F5OMXSS**	350	350
14, 15,16	5/8	1 1/16-12	7/8-14	32	12	12	47	32	132	**10-12F5OMXS**	**10-12F5OMXSS**	350	350
14, 15,16	5/8	1 5/16-12	7/8-14	41	13	13	48	33	170	**10-16 F5OX-S**	**10-16F5OMXSS**	310	310
18, 20	3/4	1 1/16-12	1 1/16-12	32	16	16	50	35	134	**12F5OMXS**	**12F5OMXSS**	350	350
18, 20	3/4	3/4-16	1 1/16-12	29	16	10	49	38	104	**12-8 F5OX-S**	**12-8F5OMXSS**	350	350
18, 20	3/4	7/8-14	1 1/16-12	27	16	12	48	35	108	**12-10F5OMXS**	**12-10F5OMXSS**	350	350
18, 20	3/4	1 3/16-12	1 1/16-12	35	16	16	50	35	170	**12-14 F5OX-S**	**12-14F5OMXSS**	310	310
18, 20	3/4	1 5/16-12	1 1/16-12	41	16	16	51	35	197	**12-16F5OMXS**	**12-16F5OMXSS**	310	310
18, 20	3/4	1 5/8-12	1 1/16-12	48	16	16	53	38	230	**12-20 F5OX-S**	**12-20F5OMXSS**	280	280
22	7/8	1 3/16-12	1 3/16-12	35	18	18	51	36	174	**14 F5OX-S**	**14F5OMXSS**	280	280
22	7/8	1 5/16-12	1 3/16-12	41	18	22	51	36	223	**14-16 F5OX-S**	**14-16F5OMXSS**	280	280
25	1	1 5/16-12	1 5/16-12	41	22	22	52	37	203	**16F5OMXS**	**16F5OMXSS**	280	280
25	1	3/4-16	1 5/16-12	35	22	10	45	34	160	**16-8 F5OX-S**	**16-8F5OMXSS**	280	280

Continua a pagina K28

K

F5OMX Terminale maschio diritto

Estremità svasata a 37° Triple-Lok® / filettatura maschio UN/UNF – O-ring (ISO 11926)
SAE 070120 MS51525

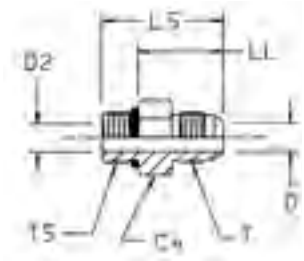

Diam. est. tubo mm	pollici	Filettatura UN/UNF-2A T5	Filettatura UN/UNF-2A T	C4 mm	D mm	D2 mm	L5 mm	LL mm	Peso (Acciaio) g/1 pezzo	Triple-Lok® Acciaio	Triple-Lok® Acciaio inossidabile	PN (bar) S	PN (bar) SS
25	1	7/8-14	1 5/16-12	35	22	12	53	40	183	**16-10 F5OX-S**	**16-10F5OMXSS**	280	280
25	1	1 1/16-12	1 5/16-12	36	22	16	52	37	204	**16-12F5OMXS**	**16-12F5OMXSS**	280	280
25	1	1 3/16-12	1 5/16-12	35	22	18	52	37	198	**16-14 F5OX-S**	**16-14F5OMXSS**	280	280
25	1	1 5/8-12	1 5/16-12	48	22	28	54	39	270	**16-20 F5OX-S**	**16-20F5OMXSS**	280	280
25	1	1 7/8-12	1 5/16-12	55	22	22	56	41	310	**16-24 F5OX-S**	**16-24F5OMXSS**	210	210
28, 30, 32	1 1/4	1 5/8-12	1 5/8-12	50	28	28	55	40	274	**20F5OMXS**	**20F5OMXSS**	280	210
28, 30, 32	1 1/4	1 1/16-12	1 5/8-12	43	28	16	58	43	250	**20-12 F5OX-S**	**20-12F5OMXSS**	280	210
28, 30, 32	1 1/4	1 5/16-12	1 5/8-12	43	28	22	59	44	280	**20-16 F5OX-S**	**20-16F5OMXSS**	280	210
35, 38	1 1/2	1 7/8-12	1 7/8-12	55	33	33	60	45	355	**24F5OMXS**	**24F5OMXSS**	210	140
35, 38	1 1/2	1 5/8-12	1 7/8-12	51	33	28	64	49	340	**24-20 F5OX-S**	**24-20F5OMXSS**	210	140
35, 38	1 1/2	2 1/2-12	1 7/8-12	70	34	34	64	49	400	**24-32 F5OX-S**		140	—
	2	2 1/2-12	2 1/2-12	70	45	45	71	56	650	**32 F5OX-S**		140	—
	2	1 7/8-12	2 1/2-12	68	45	34	75	60	600	**32-24 F5OX-S**		140	—

Triple-Lok® viene fornito nella versione standard in acciaio, acciaio inossidabile e ottone con guarnizione elastomerica NBR.
Per ulteriori dettagli su altri materiali di tenuta vedi pag. K91.

I codici di ordinazione mostrati fanno parte del nostro attuale programma di produzione.

Le parti imperiali e metriche possono variare nelle dimensioni dell'esagono.

$$\frac{\text{PN (бар)}}{10} = \text{PN (MPa)}$$

Pressioni nominali – il PN di cui sopra si riferisce alle versioni del prodotto in Acciaio e Acciaio Inossidabile.

FF5OMX Terminale maschio diritto lungo

Estremità svasata a 37° Triple-Lok® / filettatura maschio UN/UNF – O-ring (ISO 11926)
SAE 070122 MS51526

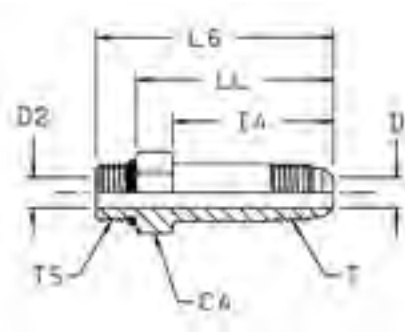

Diam. est. tubo mm	Diam. est. tubo pollici	Filettatura UN/UNF-2A T5	Filettatura UN/UNF-2A T	C4 mm	D mm	D2 mm	I4 mm	L6 mm	LL mm	Peso (Acciaio) g/1 pezzo	Triple-Lok® Acciaio	Triple-Lok® Acciaio inossidabile	PN (bar) S	PN (bar) SS
6	1/4	7/16-20	7/16-20	14	4	4	35	53	44	33	**4 FF5OX-S**	**4 FF5OX-SS**	500	500
10	3/8	9/16-18	9/16-18	17	8	8	40	59	49	53	**6 FF5OX-S**	**6 FF5OX-SS**	420	420
12	1/2	3/4-16	3/4-16	22	10	10	48	69	57	104	**8 FF5OX-S**	**8 FF5OX-SS**	420	420
14, 15,16	5/8	7/8-14	7/8-14	25	12	12	53	77	64	151	**10 FF5OX-S**	**10 FF5OX-SS**	350	350
18, 20	3/4	1 1/16-12	1 1/16-12	32	16	16	64	92	77	277	**12 FF5OX-S**	**12 FF5OX-SS**	350	350
18, 20	3/4	7/8-14	1 1/16-12	27	16	12	64	89	76	236	**12-10FF5OMXS**		350	—
25	1	1 5/16-12	1 5/16-12	41	21	21	72	101	86	458	**16 FF5OX-S**	**16 FF5OX-SS**	280	280
28, 30, 32	1 1/4	1 5/8-12	1 5/8-12	48	27	27	88	119	104	862	**20 FF5OX-S**	**20 FF5OX-SS**	280	280

Triple-Lok® viene fornito nella versione standard in acciaio, acciaio inossidabile e ottone con guarnizione elastomerica NBR.
Per ulteriori dettagli su altri materiali di tenuta vedi pag. K91.

I codici di ordinazione mostrati fanno parte del nostro attuale programma di produzione.

Le parti imperiali e metriche possono variare nelle dimensioni dell'esagono.

$$\frac{\text{PN (bar)}}{10} = \text{PN (MPa)}$$

Pressioni nominali – il PN di cui sopra si riferisce alle versioni del prodotto in Acciaio e Acciaio Inossidabile.

K

F42EDMX Terminale maschio diritto

Estremità svasata a 37° Triple-Lok® / filettatura maschio BSPP – Guarnizione ED (ISO 1179)

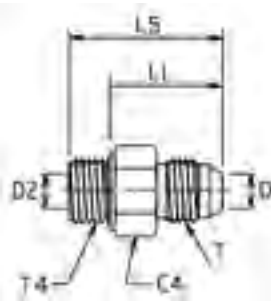

Diam. est. tubo mm	Diam. est. tubo pollici	Filettatura BSPP T4	Filettatura UN/UNF-2A T	C4 mm	D mm	D2 mm	L5 mm	LL mm	Peso (Acciaio) g/1 pezzo	Triple-Lok® Acciaio	Triple-Lok® Acciaio inossidabile	PN (bar) S	PN (bar) SS
6	1/4	1/8-28	7/16-20	14	4	4	30	22	20	**4F42EDMXS**	**4F42EDMXSS**	500	350
6	1/4	1/4-19	7/16-20	19	4	4	35	23	34	**4-4F42EDMXS**	**4-4F42EDMXSS**	420	350
6	1/4	3/8-19	7/16-20	22	4	4	36	24	47	**4-6F42EDMXS**	**4-6F42EDMXSS**	420	350
6	1/4	1/2-14	7/16-20	27	4	4	39	25	99	**4-8F42EDMXS**	**4-8F42EDMXSS**	350	350
6	1/4	3/4-14	7/16-20	32	4	18	43	27	88	**4-12F42EDMXS**	**4-12F42EDMXSS**	350	350
8	5/16	1/8-28	1/2-20	14	6	4	30	22	20	**5F42EDMXS**	**5F42EDMXSS**	420	350
8	5/16	1/4-19	1/2-20	19	6	6	35	23	30	**5-4F42EDMXS**	**5-4F42EDMXSS**	420	350
8	5/16	3/8-19	1/2-20	22	6	6	36	24	47	**5-6F42EDMXS**	**5-6F42EDMXSS**	420	350
10	3/8	1/4-19	9/16-18	19	8	6	35	23	28	**6F42EDMXS**	**6F42EDMXSS**	420	350
10	3/8	1/8-28	9/16-18	17	8	4	31	23	27	**6-2F42EDMXS**	**6-2F42EDMXSS**	420	350
10	3/8	3/8-19	9/16-18	22	8	8	36	24	40	**6-6F42EDMXS**	**6-6F42EDMXSS**	420	350
10	3/8	1/2-14	9/16-18	27	8	8	40	25	95	**6-8F42EDMXS**	**6-8F42EDMXSS**	350	350
10	3/8	3/4-14	9/16-18	32	8	18	42	26	100	**6-12F42EDMXS**	**6-12F42EDMXSS**	350	350
12	1/2	3/8-19	3/4-16	22	10	10	39	27	50	**8F42EDMXS**	**8F42EDMXSS**	420	350
12	1/2	1/4-19	3/4-16	19	10	6	39	27	40	**8-4F42EDMXS**	**8-4F42EDMXSS**	420	350
12	1/2	1/2-14	3/4-16	27	10	10	42	28	100	**8-8F42EDMXS**	**8-8F42EDMXSS**	350	350
12	1/2	3/4-14	3/4-16	32	10	10	46	30	100	**8-12F42EDMXS**	**8-12F42EDMXSS**	350	350
12	1/2	1-11	3/4-16	41	10	23	53	35	150	**8-16F42EDMXS**	**8-16F42EDMXSS**	280	280
14, 15, 16	5/8	1/2-14	7/8-14	27	12	12	45	31	103	**10F42EDMXS**	**10F42EDMXSS**	350	350
14, 15, 16	5/8	1/4-19	7/8-14	24	13	6	41	29	110	**10-4F42EDMXS**	**10-4F42EDMXSS**	350	350
14, 15, 16	5/8	3/8-19	7/8-14	24	12	9	43	31	65	**10-6F42EDMXS**	**10-6F42EDMXSS**	350	350
14, 15, 16	5/8	3/4-14	7/8-14	32	12	12	48	32	160	**10-12F42EDMXS**	**10-12F42EDMXSS**	350	350
14, 15, 16	5/8	1-11	7/8-14	41	13	13	51	33	205	**10-16F42EDMXS**	**10-16F42EDMXSS**	280	280
18, 20	3/4	3/4-14	1 1/16-12	32	16	16	51	35	165	**12F42EDMXS**	**12F42EDMXSS**	350	350
18, 20	3/4	3/8-19	1 1/16-12	27	16	9	50	38	105	**12-6F42EDMXS**	**12-6F42EDMXSS**	350	350
18, 20	3/4	1/2-14	1 1/16-12	27	16	14	49	35	118	**12-8F42EDMXS**	**12-8F42EDMXSS**	350	350
18, 20	3/4	1-11	1 1/16-12	41	16	16	54	35	292	**12-16F42EDMXS**	**12-16F42EDMXSS**	280	280
18, 20	3/4	1 1/4-11	1 1/16-12	50	16	30	62	42	220	**12-20F42EDMXS**	**12-20F42EDMXSS**	280	210
22	7/8	3/4-14	1 3/16-12	32	18	18	51	35	173	**14F42EDMXS**	**14F42EDMXSS**	280	280
25	1	1-11	1 5/16-12	41	22	22	55	37	262	**16F42EDMXS**	**16F42EDMXSS**	280	280
25	1	1/2-14	1 5/16-12	41	22	14	51	37	145	**16-8F42EDMXS**	**16-8F42EDMXSS**	280	280
25	1	3/4-14	1 5/16-12	36	22	18	53	37	217	**16-12F42EDMXS**	**16-12F42EDMXSS**	280	280
25	1	1 1/4-11	1 5/16-12	50	22	22	59	39	386	**16-20F42EDMXS**	**16-20F42EDMXSS**	280	280
28, 30, 32	1 1/4	1 1/4-11	1 5/8-12	50	28	28	60	40	375	**20F42EDMXS**	**20F42EDMXSS**	280	210
28, 30, 32	1 1/4	3/4-14	1 5/8-12	46	28	18	59	40	220	**20-12F42EDMXS**	**20-12F42EDMXSS**	280	210
28, 30, 32	1 1/4	1-11	1 5/8-12	46	28	23	62	44	255	**20-16F42EDMXS**	**20-16F42EDMXSS**	280	210
28, 30, 32	1 1/4	1 1/2-11	1 5/8-12	55	28	28	64	42	420	**20-24F42EDMXS**	**20-24F42EDMXSS**	210	140
35, 38	1 1/2	1 1/2-11	1 7/8-12	55	33	33	67	45	480	**24F42EDMXS**	**24F42EDMXSS**	210	140
35, 38	1 1/2	1-11	1 7/8-12	50	33	23	63	45	390	**24-16F42EDMXS**	**24-16F42EDMXSS**	210	210
35, 38	1 1/2	1 1/4-11	1 7/8-12	50	33	30	62	42	420	**24-20F42EDMXS**	**24-20F42EDMXSS**	210	210
42		1 1/2-11	2 1/4-12	60	39	36	71	49	746	**28-24F42EDMXS**	**28-24F42EDMXSS**	140	105

Triple-Lok® viene fornito nella versione standard in acciaio, acciaio inossidabile e ottone con guarnizione elastomerica NBR.
Per ulteriori dettagli su altri materiali di tenuta vedi pag. K91.

I codici di ordinazione mostrati fanno parte del nostro attuale programma di produzione. Le parti imperiali e metriche possono variare nelle dimensioni dell'esagono.

$$\frac{\text{PN (bar)}}{10} = \text{PN (MPa)}$$

Pressioni nominali – il PN di cui sopra si riferisce alle versioni del prodotto in Acciaio e Acciaio Inossidabile.

F4OMX Terminale maschio diritto

Estremità svasata a 37° Triple-Lok® / filettatura maschio BSPP – O-ring + anello di ritenzione (ISO 1179)

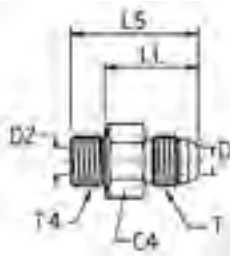

Diam. est. tubo mm	pollici	Filettatura BSPP T4	Filettatura UN/UNF-2A T	C4 mm	D mm	D2 mm	L5 mm	LL mm	Peso (Acciaio) g/1 pezzo	Triple-Lok® Acciaio	Triple-Lok® Acciaio inossidabile	PN (bar) S	SS
6	1/4	1/8-28	7/16-20	17	4	4	28	22	20	**4F4OMXS**	**4F4OMXSS**	350	350
6	1/4	1/4-19	7/16-20	19	4	4	32	23	34	**4-4F4OMXS**	**4-4F4OMXSS**	350	350
6	1/4	3/8-19	7/16-20	22	4	4	33	24	47	**4-6F4OMXS**	**4-6F4OMXSS**	350	350
6	1/4	1/2-14	7/16-20	30	4	4	39	26	99	**4-8F4OMXS**	**4-8F4OMXSS**	350	350
8	5/16	1/8-28	1/2-20	17	6	4	28	22	25	**5F4OMXS**	**5F4OMXSS**	350	350
8	5/16	1/4-19	1/2-20	19	6	6	32	23	30	**5-4F4OMXS**	**5-4F4OMXSS**	350	350
8	5/16	3/8-19	1/2-20	22	6	6	33	24	47	**5-6F4OMXS**	**5-6F4OMXSS**	350	350
10	3/8	1/4-19	9/16-18	19	8	6	33	23	28	**6F4OMXS**	**6F4OMXSS**	350	350
10	3/8	1/8-28	9/16-18	17	8	4	29	23	27	**6-2F4OMXS**	**6-2F4OMXSS**	350	350
10	3/8	3/8-19	9/16-18	22	8	8	33	24	40	**6-6F4OMXS**	**6-6F4OMXSS**	350	350
10	3/8	1/2-14	9/16-18	30	8	8	38	25	25	**6-8F4OMXS**	**6-8F4OMXSS**	350	350
10	3/8	3/4-14	9/16-18	36	8	8	40	25	100	**6-12F4OMXS**	**6-12F4OMXSS**	280	280
12	1/2	3/8-19	3/4-16	22	10	10	36	27	50	**8F4OMXS**	**8F4OMXSS**	350	350
12	1/2	1/4-19	3/4-16	19	10	6	35	26	40	**8-4F4OMXS**	**8-4F4OMXSS**	350	350
12	1/2	1/2-14	3/4-16	30	10	10	41	29	100	**8-8F4OMXS**	**8-8F4OMXSS**	350	350
12	1/2	3/4-14	3/4-16	36	10	10	42	30	100	**8-12F4OMXS**	**8-12F4OMXSS**	280	250
12	1/2	1-11	3/4-16	46	10	10	47	29	150	**8-16F4OMXS**	**8-16F4OMXSS**	280	250
14, 15, 16	5/8	1/2-14	7/8-14	30	12	12	43	31	103	**10F4OMXS**	**10F4OMXSS**	350	350
14, 15, 16	5/8	1/4-19	7/8-14	24	12	6	39	28	110	**10-4F4OMXS**	**10-4F4OMXSS**	350	350
14, 15, 16	5/8	3/8-19	7/8-14	24	12	9	39	30	65	**10-6F4OMXS**	**10-6F4OMXSS**	350	350
14, 15,16	5/8	3/4-14	7/8-14	36	12	12	45	32	160	**10-12F4OMXS**	**10-12F4OMXSS**	280	250
18, 20	3/4	3/4-14	1 1/16-12	36	16	16	48	35	165	**12F4OMXS**	**12F4OMXSS**	280	250
18, 20		3/8-19	1 1/16-12	27	16	9	44	34	97	**12-6F4OMXS**	**12-6F4OMXSS**	350	250
18, 20	3/4	1/2-14	1 1/16-12	30	16	12	47	34	118	**12-8F4OMXS**	**12-8F4OMXSS**	350	350
18, 20	3/4	1-11	1 1/16-12	46	16	16	53	37	292	**12-16F4OMXS**	**12-16F4OMXSS**	280	250
18, 20	3/4	1 1/4-11	1 1/16-12	50	16	16	53	34	220	**12-20F4OMXS**	**12-20F4OMXSS**	250	175
25	1	1-11	1 5/16-12	46	22	22	54	38	262	**16F4OMXS**	**16F4OMXSS**	280	250
25	1	1/2-14	1 5/16-12	36	22	12	49	34	145	**16-8F4OMXS**	**16-8F4OMXSS**	280	250
25	1	3/4-14	1 5/16-12	36	22	16	49	36	173	**16-12F4OMXS**	**16-12F4OMXSS**	280	250
25	1	1 1/4-11	1 5/16-12	50	22	22	55	39	386	**16-20F4OMXS**	**16-20F4OMXSS**	250	175
28, 30, 32	1 1/4	1 1/4-11	1 5/8-12	50	28	28	56	40	325	**20F4OMXS**	**20F4OMXSS**	250	175
28, 30, 32	1 1/4	3/4-14	1 5/8-12	46	28	16	51	36	220	**20-12F4OMXS**	**20-12F4OMXSS**	280	175
28, 30, 32	1 1/4	1-11	1 5/8-12	46	28	22	55	39	330	**20-16F4OMXS**	**20-16F4OMXSS**	280	210
28, 30, 32	1 1/4	1 1/2-11	1 5/8-12	55	28	28	57	41	480	**20-24F4OMXS**	**20-24F4OMXSS**	210	140
35, 38	1 1/2	1 1/2-11	1 7/8-12	55	33	33	61	45	480	**24F4OMXS**	**24F4OMXSS**	210	140
35, 38	1 1/2	1 1/4-11	1 7/8-12	50	33	28	60	44	420	**24-20F4OMXS**	**24-20F4OMXSS**	210	140
42		1 1/2-11	2 1/4	60	39	33	68	52	740	**28-24F4OMXS**	**28-24F4OMXSS**	140	105

Triple-Lok® viene fornito nella versione standard in acciaio, acciaio inossidabile e ottone con guarnizione elastomerica NBR.
Per ulteriori dettagli su altri materiali di tenuta vedi pag. K91.

I codici di ordinazione mostrati fanno parte del nostro attuale programma di produzione.

Le parti imperiali e metriche possono variare nelle dimensioni dell'esagono.

$$\frac{\text{PN (bar)}}{10} = \text{PN (MPa)}$$

Pressioni nominali – il PN di cui sopra si riferisce alle versioni del prodotto in Acciaio e Acciaio Inossidabile.

F82EDMX Terminale maschio diritto

Estremità svasata a 37° Triple-Lok® / filettatura maschio metrica – guarnizione ED (ISO 9974)

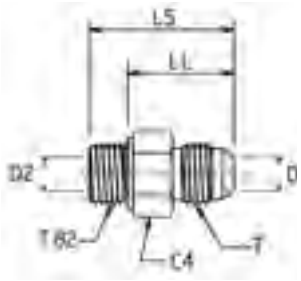

Diam. est. tubo mm	Diam. est. tubo pollici	Filettatura metrica T82	Filettatura UN/UNF-2A T	C4 mm	D mm	D2 mm	L5 mm	LL mm	Peso (Acciaio) g/1 pezzo	Triple-Lok® Acciaio	Triple-Lok® Acciaio inossidabile	PN (bar) S	PN (bar) SS
6	1/4	M 10×1,0	7/16-20	14	4	4	30	22	19	**4M10F82EDMXS**	**4M10F82EDMXSS**	500	350
6	1/4	M 12×1,5	7/16-20	17	4	4	34	22	30	**4M12F82EDMXS**	**4M12F82EDMXSS**	420	350
8	5/16	M 10×1,0	1/2-20	14	6	4	30	22	17	**5M10F82EDMXS**	**5M10F82EDMXSS**	420	350
8	5/16	M 12×1,5	1/2-20	17	6	5	34	22	28	**5M12F82EDMXS**	**5M12F82EDMXSS**	420	350
8	5/16	M 14×1,5	1/2-20	19	6	7	36	24	35	**5M14F82EDMXS**	**5M14F82EDMXSS**	420	350
10	3/8	M 12×1,5	9/16-18	17	8	5	35	23	33	**6M12F82EDMXS**	**6M12F82EDMXSS**	420	350
10	3/8	M 14×1,5	9/16-18	19	8	7	35	23	38	**6M14F82EDMXS**	**6M14F82EDMXSS**	420	350
10	3/8	M 16×1,5	9/16-18	22	8	8	36	24	53	**6M16F82EDMXS**	**6M16F82EDMXSS**	420	350
10	3/8	M 18×1,5	9/16-18	24	8	8	36	24	60	**6M18F82EDMXS**	**6M18F82EDMXSS**	350	350
10	3/8	M 22×1,5	9/16-18	27	8	8	39	25	68	**6M22F82EDMXS**	**6M22F82EDMXSS**	350	350
12	1/2	M 14×1,5	3/4-16	19	10	7	39	27	41	**8M14F82EDMXS**	**8M14F82EDMXSS**	420	350
12	1/2	M 16×1,5	3/4-16	22	10	9	39	27	57	**8M16F82EDMXS**	**8M16F82EDMXSS**	420	350
12	1/2	M 18×1,5	3/4-16	24	10	10	39	27	71	**8M18F82EDMXS**	**8M18F82EDMXSS**	350	350
12	1/2	M 22×1,5	3/4-16	27	10	10	42	28	70	**8M22F82EDMXS**	**8M22F82EDMXSS**	350	350
14, 15, 16	5/8	M 18×1,5	7/8-14	24	12	11	43	31	104	**10M18F82EDMXS**	**10M18F82EDMXSS**	350	350
14, 15, 16	5/8	M 20×1,5	7/8-14	27	11	11	46	32	90	**10M20F82EDMXS**	**10M20F82EDMXSS**	350	350
14, 15, 16	5/8	M 22×1,5	7/8-14	27	12	12	45	31	161	**10M22F82EDMXS**	**10M22F82EDMXSS**	350	350
18, 20	3/4	M 18×1,5	1 1/16-12	27	16	11	46	34	85	**12M18F82EDMXS**	**12M18F82EDMXSS**	350	350
18, 20	3/4	M 22×1,5	1 1/16-12	27	16	14	49	35	273	**12M22F82EDMXS**	**12M22F82EDMXSS**	350	350
18, 20	3/4	M 26×1,5	1 1/16-12	32	16	16	51	35	135	**12M26F82EDMXS**	**12M26F82EDMXSS**	350	350
18, 20	3/4	M 27×2,0	1 1/16-12	32	16	16	51	35	431	**12M27F82EDMXS**	**12M27F82EDMXSS**	350	350
25	1	M 26×1,5	1 5/16-12	41	22	18	55	39	350	**16M26F82EDMXS**	**16M26F82EDMXSS**	280	280
25	1	M 27×2,0	1 5/16-12	36	16	16	53	37	360	**16M27F82EDMXS**	**16M27F82EDMXSS**	280	280
25	1	M 33×2,0	1 5/16-12	41	22	22	55	37	431	**16M33F82EDMXS**	**16M33F82EDMXSS**	280	280
28, 30, 32	1 1/4	M 42×2,0	1 5/8-12	50	28	28	60	40	431	**20M42F82EDMXS**	**20M42F82EDMXSS**	280	210
35, 38	1 1/2	M 48×2,0	1 7/8-12	55	33	33	67	45	580	**24M48F82EDMXS**	**24M48F82EDMXSS**	210	140

Nella versione standard, Triple-Lok® viene fornito con le guarnizioni elastomeriche NBR. Per ulteriori dettagli su altri materiali di tenuta vedi pag. K91.

I codici di ordinazione mostrati fanno parte del nostro attuale programma di produzione.

Le parti imperiali e metriche possono variare nelle dimensioni dell'esagono.

$$\frac{\text{PN (bar)}}{10} = \text{PN (MPa)}$$

Pressioni nominali – il PN di cui sopra si riferisce alle versioni del prodotto in Acciaio e Acciaio Inossidabile.

F8OMX Terminale maschio diritto

Estremità svasata a 37° Triple-Lok® / filettatura maschio metrica – O-ring + anello di ritenzione

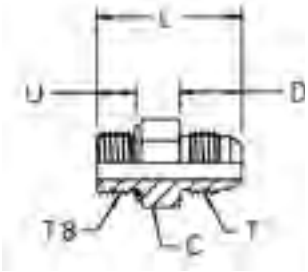

Diam. est. tubo mm	Diam. est. tubo pollici	Filettatura metrica T8	Filettatura UN/UNF-2A T	L mm	D mm	C mm	U mm	Peso (Acciaio) g/1 pezzo	Triple-Lok® Acciaio	Triple-Lok® Acciaio inossidabile	PN (bar) S	PN (bar) SS
6	1/4	M 10×1,0	7/16-20	30	14	14	9	25	**4M10F8OMXS**	**4M10F8OMXSS**	350	350
6	1/4	M 12×1,5	7/16-20	33	14	17	11	35	**4M12F8OMXS**	**4M12F8OMXSS**	420	350
8	5/16	M 10×1,0	1/2-20	30	14	14	9	25	**5M10F8OMXS**	**5M10F8OMXSS**	350	350
8	5/16	M 12×1,5	1/2-20	33	14	19	11	35	**5M12F8OMXS**	**5M12F8OMXSS**	420	350
8	5/16	M 14×1,5	1/2-20	34	14	19	11	35	**5M14F8OMXS**	**5M14F8OMXSS**	350	350
10	3/8	M 12×1,5	9/16-18	34	14	17	11	35	**6M12F8OMXS**	**6M12F8OMXSS**	420	350
10	3/8	M 14×1,5	9/16-18	34	14	19	11	35	**6M14F8OMXS**	**6M14F8OMXSS**	350	350
10	3/8	M 16×1,5	9/16-18	36	14	22	12	51	**6M16F8OMXS**	**6M16F8OMXSS**	350	350
10	3/8	M 18×1,5	9/16-18	37	14	24	13	60	**6M18F8OMXS**	**6M18F8OMXSS**	250	350
12	1/2	M 14×1,5	3/4-16	36	17	19	11	38	**8M14F8OMXS**	**8M14F8OMXSS**	350	350
12	1/2	M 16×1,5	3/4-16	38	17	22	12	55	**8M16F8OMXS**	**8M16F8OMXSS**	350	350
12	1/2	M 18×1,5	3/4-16	39	17	24	13	66	**8M18F8OMXS**	**8M18F8OMXSS**	250	250
12	1/2	M 22×1,5	3/4-16	41	17	27	13	70	**8M22F8OMXS**	**8M22F8OMXSS**	250	250
14, 15, 16	5/8	M 18×1,5	7/8-14	43	19	24	13	71	**10M18F8OMXS**	**10M18F8OMXSS**	250	250
14, 15, 16	5/8	M 20×1,5	7/8-14	45	19	27	14	90	**10M20F8OMXS**	**10M20F8OMXSS**	250	250
14, 15, 16	5/8	M 22×1,5	7/8-14	44	19	27	13	98	**10M22F8OMXS**	**10M22F8OMXSS**	250	250
18, 20	3/4	M 18×1,5	1 1/16-12	51	22	27	13	85	**12M18F8OMXS**	**12M18F8OMXSS**	250	250
18, 20	3/4	M 22×1,5	1 1/16-12	48	22	27	13	104	**12M22F8OMXS**	**12M22F8OMXSS**	250	250
18, 20	3/4	M 24×1,5	1 1/16-12	45	22	30	12	120	**12M24F8OMXS**	**12M24F8OMXSS**	210	210
18, 20	3/4	M 27×2,0	1 1/16-12	51	22	32	16	154	**12M27F8OMXS**	**12M27F8OMXSS**	210	210
25	1	M 22×1,5	1 5/16-12	48	23	36	13	180	**16M22F8OMXS**	**16M22F8OMXSS**	250	250
25	1	M 26×1,5	1 5/16-12	52	23	36	17	202	**16M26F8OMXS**	**16M26F8OMXSS**	210	210
25	1	M 27×2,0	1 5/16-12	51	23	36	16	202	**16M27F8OMXS**	**16M27F8OMXSS**	210	210
25	1	M 33×2,0	1 5/16-12	53	23	41	16	267	**16M33F8OMXS**	**16M33F8OMXSS**	210	210
28, 30, 32	1 1/4	M 42×2,0	1 5/8-12	55	24	50	16	427	**20M42F8OMXS**	**20M42F8OMXSS**	210	210
35, 38	1 1/2	M 48×2,0	1 7/8-12	59	28	55	18	545	**24M48F8OMXS**	**24M48F8OMXSS**	140	140

Nella versione standard, Triple-Lok® viene fornito con le guarnizioni elastomeriche NBR. Per ulteriori dettagli su altri materiali di tenuta vedi pag. K91.

I codici di ordinazione mostrati fanno parte del nostro attuale programma di produzione.

Le parti imperiali e metriche possono variare nelle dimensioni dell'esagono.

$$\frac{\text{PN (bar)}}{10} = \text{PN (MPa)}$$

Pressioni nominali – il PN di cui sopra si riferisce alle versioni del prodotto in Acciaio e Acciaio Inossidabile.

K

FMTX Terminale maschio diritto

Estremità svasata a 37° Triple-Lok® / filettatura maschio NPTF* (SAE J476)
SAE 070102 MS51500
*Acciaio Inossidabile = NPT per impedire l'erosione

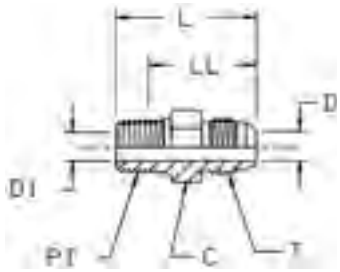

Diam. est. tubo mm	pollici	Filettatura NPT/NPTF PT	Filettatura UN/UNF-2A T	C mm	D mm	D1 mm	L mm	LL mm	Peso (Acciaio) g/1 pezzo	Triple-Lok® Acciaio	Triple-Lok® Acciaio inossidabile	Triple-Lok® Ottone	PN (bar) S	PN (bar) SS
	1/8	1/8-27	5/16-24	11	2	5	28	22	10	**2 FTX-S**			420	—
5	3/16	1/8-27	3/8-24	11	3	5	29	23	12	**3 FTX-S**			420	—
6	1/4	1/8-27	7/16-20	13	4	4	31	23	14	**4FMTXS**	**4FMTXSS**	**4FMTXB**	420	350
6	1/4	1/4-18	7/16-20	14	4	4	36	24	26	**4-4FMTXS**	**4-4FMTXSS**	**4-4FMTXB**	420	350
6	1/4	3/8-18	7/16-20	19	4	10	37	28	26	**4-6 FTX-S**	**4-6FMTXSS**	**4-6FMTXB**	420	350
6	1/4	1/2-14	7/16-20	22	4	14	43	31	26	**4-8 FTX-S**	**4-8FMTXSS**	**4-8FMTXB**	420	350
8	5/16	1/8-27	1/2-20	14	6	5	31	23	17	**5FMTXS**	**5FMTXSS**	**5FMTXB**	420	350
8	5/16	1/4-18	1/2-20	14	6	6	36	24	25	**5-4FMTXS**	**5-4FMTXSS**	**5-4FMTXB**	420	350
8	5/16	3/8-18	1/2-20	19	6	6	36	26	30	**5-6FMTXS**	**5-6FMTXSS**	**5-6FMTXB**	420	350
10	3/8	1/4-18	9/16-18	17	8	8	36	25	25	**6FMTXS**	**6FMTXSS**	**6FMTXB**	420	350
10	3/8	1/8-27	9/16-18	16	8	5	32	26	21	**6-2 FTX-S**	**6-2FMTXSS**	**6-2FMTXB**	420	350
10	3/8	3/8-18	9/16-18	19	8	8	36	25	39	**6-6FMTXS**	**6-6FMTXSS**	**6-6FMTXB**	420	350
10	3/8	1/2-14	9/16-18	22	8	8	43	28	47	**6-8FMTXS**	**6-8FMTXSS**	**6-8FMTXB**	420	350
12	1/2	3/8-18	3/4-16	19	10	10	39	27	45	**8FMTXS**	**8FMTXSS**	**8FMTXB**	420	350
12	1/2	1/4-18	3/4-16	19	10	7	39	27	42	**8-4FMTXS**	**8-4FMTXSS**	**8-4FMTXB**	420	350
12	1/2	1/2-14	3/4-16	22	10	10	46	30	74	**8-8FMTXS**	**8-8FMTXSS**	**8-8FMTXB**	420	350
12	1/2	3/4-14	3/4-16	27	10	10	47	31	121	**8-12FMTXS**	**8-12FMTXSS**	**8-12FMTXB**	380	350
14, 15, 16	5/8	1/2-14	7/8-14	24	12	12	48	33	77	**10FMTXS**	**10FMTXSS**	**10FMTXB**	350	350
14, 15, 16	5/8	3/8-18	7/8-14	24	12	10	43	31	63	**10-6FMTXS**	**10-6FMTXSS**	**10-6FMTXB**	350	350
14, 15, 16	5/8	3/4-14	7/8-14	27	12	12	50	34	122	**10-12FMTXS**	**10-12FMTXSS**	**10-12FMTXB**	350	350
18, 20	3/4	3/4-14	1 1/16-12	27	16	16	52	37	123	**12 FTX-S**	**12FMTXSS**	**12FMTXB**	350	350
18, 20	3/4	3/8-18	1 1/16-12	29	16	10	48	39	90	**12-6 FTX-S**	**12-6FMTXSS**	**12-6FMTXB**	350	350
18, 20	3/4	1/2-14	1 1/16-12	27	16	14	52	37	103	**12-8 FTX-S**	**12-8FMTXSS**	**12-8FMTXB**	350	350
18, 20	3/4	1-11,5	1 1/16-12	36	16	16	57	38	176	**12-16 FTX-S**	**12-16FMTXSS**	**12-16FMTXB**	310	280
22	7/8	3/4-14	1 3/16-12	32	18	18	53	41	137	**14 FTX-S**	**14FMTXSS**	**14FMTXB**	280	245
25	1	1-11,5	1 5/16-12	36	22	22	58	39	189	**16FMTXS**	**16FMTXSS**	**16FMTXB**	280	280
25	1	1/2-14	1 5/16-12	35	22	14	54	42	110	**16-8 FTX-S**	**16-8FMTXSS**	**16-8FMTXB**	280	280
25	1	3/4-14	1 5/16-12	36	22	18	54	38	149	**16-12FMTXS**	**16-12FMTXSS**	**16-12FMTXB**	280	280
28, 30, 32	1 1/4	1 1/4-11,5	1 5/8-12	46	28	28	62	42	315	**20FMTXS**	**20FMTXSS**	**20FMTXB**	210	210
28, 30, 32	1 1/4	1-11,5	1 5/8-12	46	28	24	61	42	248	**20-16 FTX-S**	**20-16FMTXSS**	**20-16FMTXB**	280	210
35, 38	1 1/2	1 1/2-11,5	1 7/8-12	50	33	33	68	48	430	**24FMTXS**	**24FMTXSS**	**24FMTXB**	210	140
35, 38	1 1/2	1-11,5	1 7/8-12	50	33	24	67	52	310	**24-16 FTX-S**	**24-16FMTXSS**	**24-16FMTXB**	210	140
35, 38	1 1/2	1 1/4-11,5	1 7/8-12	50	33	32	67	47	359	**24-20 FTX-S**	**24-20FMTXSS**	**24-20FMTXB**	210	140
35, 38	1 1/2	2-11,5	1 7/8-12	68	33	33	73	57	720	**24-32 FTX-S**	**24-32FMTXSS**	**24-32FMTXB**	140	140
	2	2-11,5	2 1/2-12	67	45	49	79	64	858	**32 FTX-S**	**32FMTXSS**	**32FMTXB**	140	105
	2	1 1/2-11,5	2 1/2-12	68	45	38	78	63	720	**32-24 FTX-S**	**32-24FMTXSS**	**32-24FMTXB**	140	105

I codici di ordinazione mostrati fanno parte del nostro attuale programma di produzione.

Le parti imperiali e metriche possono variare nelle dimensioni dell'esagono.

$$\frac{\text{PN (bar)}}{10} = \text{PN (MPa)}$$

Pressioni nominali – il PN di cui sopra si riferisce alle versioni del prodotto in Acciaio e Acciaio Inossidabile.

Per parti in Ottone ridurre la pressione del 35%.

F3MX Terminale maschio diritto

Estremità svasata a 37° Triple-Lok® / filettatura maschio BSPT (ISO 7)

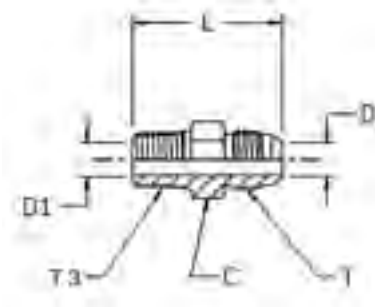

Diam. est. tubo mm	Diam. est. tubo pollici	Filettatura BSPT T3	Filettatura UN/UNF-2A T	C mm	D mm	D1 mm	L mm	Peso (Acciaio) g/1 pezzo	Triple-Lok® Acciaio	Triple-Lok® Acciaio inossidabile	PN (bar) S	PN (bar) SS
6	1/4	1/8-28	7/16-20	13	4	4	31	13	**4F3MXS**	**4F3MXSS**	315	315
6	1/4	1/4-19	7/16-20	14	4	4	36	25	**4-4F3MXS**	**4-4F3MXSS**	315	315
8	5/16	1/8-28	1/2-20	14	6	5	31	17	**5F3MXS**	**5F3MXSS**	315	315
8	5/16	1/4-19	1/2-20	14	6	6	36	24	**5-4F3MXS**	**5-4F3MXSS**	315	315
10	3/8	1/4-19	9/16-18	17	8	8	36	25	**6F3MXS**	**6F3MXSS**	315	315
10	3/8	3/8-19	9/16-18	19	8	8	36	37	**6-6F3MXS**	**6-6F3MXSS**	315	315
10	3/8	1/2-14	9/16-18	22	8	8	43	45	**6-8F3MXS**	**6-8F3MXSS**	315	315
12	1/2	3/8-19	3/4-16	19	10	10	39	43	**8F3MXS**	**8F3MXSS**	315	315
12	1/2	1/4-19	3/4-16	19	10	7	39	41	**8-4F3MXS**	**8-4F3MXSS**	315	315
12	1/2	1/2-14	3/4-16	22	10	10	46	71	**8-8F3MXS**	**8-8F3MXSS**	315	315
14, 15, 16	5/8	1/2-14	7/8-14	24	12	12	48	74	**10F3MXS**	**10F3MXSS**	315	315
14, 15, 16	5/8	3/8-19	7/8-14	24	12	10	43	61	**10-6F3MXS**	**10-6F3MXSS**	315	315
14, 15, 16	5/8	3/4-14	7/8-14	27	12	12	50	117	**10-12F3MXS**	**10-12F3MXSS**	160	160
18, 20	3/4	3/4-14	1 1/16-12	27	16	16	52	119	**12F3MXS**	**12F3MXSS**	160	160
18, 20	3/4	1/2-14	1 1/16-12	27	16	14	52	100	**12-8F3MXS**	**12-8F3MXSS**	315	315
18, 20	3/4	1-11	1 1/16-12	36	16	16	57	214	**12-16F3MXS**	**12-16F3MXSS**	160	160
25	1	1-11	1 5/16-12	36	22	22	58	185	**16F3MXS**	**16F3MXSS**	160	160
25	1	3/4-14	1 5/16-12	36	22	18	54	146	**16-12F3MXS**	**16-12F3MXSS**	160	160
28, 30, 32	1 1/4	1 1/4-11	1 5/8-12	46	28	28	62	309	**20F3MXS**	**20F3MXSS**	160	160
28, 30, 32	1 1/4	1-11	1 5/8-12	46	28	24	61	243	**20-16F3MXS**	**20-16F3MXSS**	160	160
35, 38	1 1/2	1 1/2-11	1 7/8-12	50	33	33	68	421	**24F3MXS**	**24F3MXSS**	160	140
35, 38	1 1/2	1 1/4-11	1 7/8-12	50	33	32	67	352	**24-20F3MXS**	**24-20F3MXSS**	160	140

I codici di ordinazione mostrati fanno parte del nostro attuale programma di produzione.

Le parti imperiali e metriche possono variare nelle dimensioni dell'esagono.

$$\frac{\text{PN (bar)}}{10} = \text{PN (MPa)}$$

Pressioni nominali – il PN di cui sopra si riferisce alle versioni del prodotto in Acciaio e Acciaio Inossidabile.

K

F687OMX Terminale girevole maschio

Estremità svasata a 37° Triple-Lok® femmina girevole / Filettatura maschio metrica – O-ring (ISO 6149)

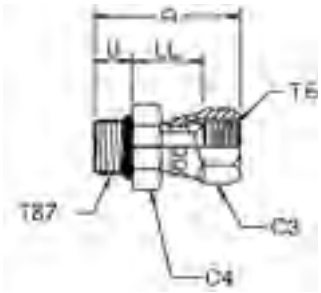

Diam. est. tubo mm	Diam. est. tubo pollici	Filettatura metrica T87	Filettatura UN/UNF-2B T6	A mm	LL mm	U mm	C3 mm	C4 mm	Peso (Acciaio) g/1 pezzo	Triple-Lok® Acciaio	Triple-Lok® Acciaio inossidabile	PN (bar) S	PN (bar) SS
6	1/4	M 10×1,0	7/16-20	34	15	9	16	14	25	**4M10F687OMXS**	**4M10F687OMXSS**	500	350
6	1/4	M 12×1,5	7/16-20	38	15	11	16	17	30	**4M12F687OMXS**	**4M12F687OMXSS**	420	350
8	5/16	M 10×1,0	1/2-20	39	18	9	17	17	40	**5M10F687OMXS**	**5M10F687OMXSS**	420	350
8	5/16	M 12×1,5	1/2-20	44	17	11	17	17	64	**5M12F687OMXS**	**5M12F687OMXSS**	420	350
10	3/8	M 14×1,5	9/16-18	45	18	11	19	19	65	**6M14F687OMXS**	**6M14F687OMXSS**	350	350
10	3/8	M 16×1,5	9/16-18	46	19	12	19	22	75	**6M16F687OMXS**	**6M16F687OMXSS**	350	350
12	1/2	M 16×1,5	3/4-16	46	21	12	22	22	80	**8M16F687OMXS**	**8M16F687OMXSS**	350	350
12	1/2	M 18×1,5	3/4-16	47	21	13	22	24	90	**8M18F687OMXS**	**8M18F687OMXSS**	350	350
14, 15, 16	5/8	M 18×1,5	7/8-14	47	23	13	27	24	108	**10M18F687OMXS**	**10M18F687OMXSS**	350	350
14, 15, 16	5/8	M 22×1,5	7/8-14	49	23	13	27	27	115	**10M22F687OMXS**	**10M22F687OMXSS**	350	350
18, 20	3/4	M 22×1,5	1 1/16-12	53	25	13	32	27	183	**12M22F687OMXS**	**12M22F687OMXSS**	350	350
18, 20	3/4	M 27×2,0	1 1/16-12	54	24	16	32	32	197	**12M27F687OMXS**	**12M27F687OMXSS**	350	350
25	1	M 27×2,0	1 5/16-12	56	25	16	38	32	230	**16M27F687OMXS**	**16M27F687OMXSS**	250	280
25	1	M 33×2,0	1 5/16-12	58	27	16	38	41	250	**16M33F687OMXS**	**16M33F687OMXSS**	250	280
28, 30, 32	1 1/4	M 42×2,0	1 5/8-12	73	31	16	50	50	500	**20M42F687OMXS**	**20M42F687OMXSS**	250	210
35, 38	1 1/2	M 48×2,0	1 7/8-12	72	33	18	60	55	688	**24M48F687OMXS**	**24M48F687OMXSS**	170	140

Triple-Lok® viene fornito nella versione standard in acciaio, acciaio inossidabile e ottone con guarnizione elastomerica NBR.
Per ulteriori dettagli su altri materiali di tenuta vedi pag. K91.

I codici di ordinazione mostrati fanno parte del nostro attuale programma di produzione.

Le parti imperiali e metriche possono variare nelle dimensioni dell'esagono.

$$\frac{\text{PN (bar)}}{10} = \text{PN (MPa)}$$

Pressioni nominali – il PN di cui sopra si riferisce alle versioni del prodotto in Acciaio e Acciaio Inossidabile.

F65OMX Terminale girevole maschio

Estremità svasata a 37° Triple-Lok® femmina girevole / Filettatura maschio UN/UNF – O-ring (ISO 11926)

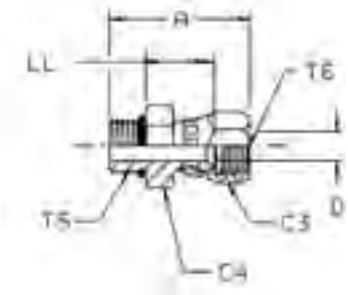

Diam. est. tubo mm	Diam. est. tubo pollici	Filettatura UNF T5	Filettatura UN/UNF-2B T6	A mm	C3 mm	C4 mm	D mm	LL mm	Peso (Acciaio) g/1 pezzo	Triple-Lok® Acciaio	PN (bar)
6	1/4	7/16-20	7/16-20	34	16	14	4	15	27	**4F65OMXS**	500
8	5/16	1/2-20	1/2-20	34	17	17	6	17	30	**5F65OMXS**	420
10	3/8	9/16-18	9/16-18	36	19	17	8	16	35	**6F65OMXS**	350
12	1/2	3/4-16	3/4-16	42	22	22	10	21	64	**8 F65OX-S**	350
14, 15, 16	5/8	7/8-14	7/8-14	47	27	27	12	23	112	**10 F65OX-S**	350
18, 20	3/4	1 1/16-12	1 1/16-12	52	32	32	16	24	183	**12F65OMXS**	350
25	1	1 5/16-12	1 5/16-12	55	38	41	22	27	234	**16F65OMXS**	250
28, 30, 32	1 1/4	1 5/8-12	1 5/8-12	63	50	50	28	32	500	**20 F65OX-S**	250

Triple-Lok® viene fornito nella versione standard in acciaio, acciaio inossidabile e ottone con guarnizione elastomerica NBR.
Per ulteriori dettagli su altri materiali di tenuta vedi pag. K91.

I codici di ordinazione mostrati fanno parte del nostro attuale programma di produzione.

Le parti imperiali e metriche possono variare nelle dimensioni dell'esagono.

$$\frac{\text{PN (bar)}}{10} = \text{PN (MPa)}$$

K

F642EDMX Terminale girevole maschio

Estremità svasata a 37° Triple-Lok® femmina girevole / Filettatura maschio BSPP – guarnizione ED (ISO 1179)

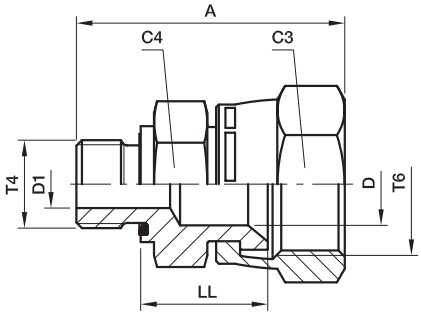

Diam. est. tubo mm	Diam. est. tubo pollici	Filettatura BSPP T4	Filettatura UN/UNF-2B T6	A mm	C3 mm	C4 mm	D mm	D1 mm	LL mm	Peso (Acciaio) g/1 pezzo	Triple-Lok® Acciaio	Triple-Lok® Acciaio inossidabile	PN (bar) S	PN (bar) SS
6	1/4	1/8-28	7/16-20	32	16	14	4	4	15	30	**4F642EDMXS**	**4F642EDMXSS**	500	350
6	1/4	1/4-19	7/16-20	37	16	19	4	4	16	30	**4-4F642EDMXS**	**4-4F642EDMXSS**	420	350
8	5/16	1/8-28	1/2-20	34	17	14	6	4	17	28	**5F642EDMXS**	**5F642EDMXSS**	420	350
8	5/16	1/4-19	1/2-20	39	17	19	6	6	18	37	**5-4F642EDMXS**	**5-4F642EDMXSS**	420	350
10	3/8	1/4-19	9/16-18	40	19	19	8	6	18	41	**6F642EDMXS**	**6F642EDMXSS**	350	350
10	3/8	3/8-19	9/16-18	40	19	22	8	8	19	57	**6-6F642EDMXS**	**6-6F642EDMXSS**	350	350
12	1/2	3/8-19	3/4-16	44	22	22	10	9	21	62	**8F642EDMXS**	**8F642EDMXSS**	350	350
12	1/2	1/4-19	3/4-16	44	22	19	10	6	21	60	**8-4F642EDMXS**	**8-4F642EDMXSS**	350	350
12	1/2	1/2-14	3/4-16	48	22	27	10	10	23	75	**8-8F642EDMXS**	**8-8F642EDMXSS**	350	350
14, 15, 16	5/8	1/2-14	7/8-14	50	27	27	12	12	23	127	**10F642EDMXS**	**10F642EDMXSS**	350	350
14, 15, 16	5/8	3/8-19	7/8-14	48	27	22	12	9	23	84	**10-6F642EDMXS**	**10-6F642EDMXSS**	350	350
18, 20	3/4	3/4-14	1 1/16-12	55	32	32	16	16	24	183	**12F642EDMXS**	**12F642EDMXSS**	350	350
18, 20	3/4	1/2-14	1 1/16-12	53	32	27	16	14	25	170	**12-8F642EDMXS**	**12-8F642EDMXSS**	350	350
25	1	1-11	1 5/16-12	61	38	41	22	22	27	296	**16F642EDMXS**	**16F642EDMXSS**	250	250
25	1	3/4-14	1 5/16-12	59	38	36	22	18	27	254	**16-12F642EDMXS**	**16-12F642EDMXSS**	250	250
28, 30, 33	1 1/4	1 1/4-11	1 5/8-12	68	50	50	28	28	32	500	**20F642EDMXS**	**20F642EDMXSS**	250	210
28, 30, 32	1 1/4	1-11	1 5/8-12	70	50	41	28	23	36	440	**20-16F642EDMXS**	**20-16F642EDMXSS**	250	210
35, 38	1 1/2	1 1/2-11	1 7/8-12	77	60	55	33	33	36	739	**24F642EDMXS**	**24F642EDMXSS**	170	140
35, 38	1 1/2	1 1/4-11	1 7/8-12	72	60	50	33	30	33	627	**24-20F642EDMXS**	**24-20F642EDMXSS**	170	140

Triple-Lok® viene fornito nella versione standard in acciaio, acciaio inossidabile e ottone con guarnizione elastomerica NBR.
Per ulteriori dettagli su altri materiali di tenuta vedi pag. K91.

I codici di ordinazione mostrati fanno parte del nostro attuale programma di produzione.

Le parti imperiali e metriche possono variare nelle dimensioni dell'esagono.

$$\frac{\text{PN (bar)}}{10} = \text{PN (MPa)}$$

Pressioni nominali – il PN di cui sopra si riferisce alle versioni del prodotto in Acciaio e Acciaio Inossidabile.

F64OMX Terminale girevole maschio

Estremità svasata a 37° Triple-Lok® femmina girevole /
Filettatura maschio BSPP – O-ring + anello di ritenzione (ISO 1179)

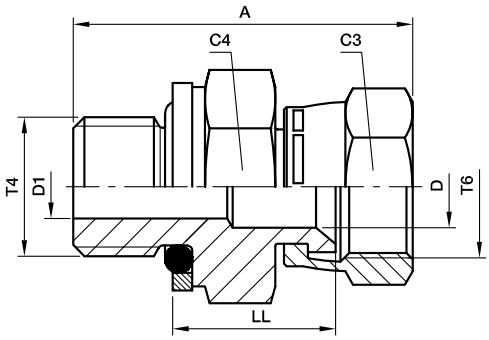

Diam. est. tubo mm	Diam. est. tubo pollici	Filettatura BSPP T4	Filettatura UN/UNF-2B T6	A mm	C3 mm	C4 mm	D mm	D1 mm	LL mm	Peso (Acciaio) g/1 pezzo	Triple-Lok® Acciaio	Triple-Lok® Acciaio inossidabile	PN (bar) S	PN (bar) SS
6	1/4	1/8-28	7/16-20	32	16	17	4	4	17	30	**4F64OMXS**	**4F64OMXSS**	350	350
6	1/4	1/4-19	7/16-20	34	16	19	4	4	16	30	**4-4F64OMXS**	**4-4F64OMXSS**	350	350
8	5/16	1/8-28	1/2-20	32	17	17	6	4	17	28	**5F64OMXS**	**5F64OMXSS**	350	350
8	5/16	1/4-19	1/2-20	36	17	19	6	6	18	37	**5-4F64OMXS**	**5-4F64OMXSS**	350	350
10	3/8	1/4-19	9/16-18	37	19	19	8	6	18	41	**6F64OMXS**	**6F64OMXSS**	350	350
10	3/8	3/8-19	9/16-18	38	19	22	8	8	19	57	**6-6F64OMXS**	**6-6F64OMXSS**	350	350
12	1/2	3/8-19	3/4-16	41	22	22	10	10	21	62	**8F64OMXS**	**8F64OMXSS**	350	350
12	1/2	1/4-19	3/4-16	40	22	19	10	6	20	57	**8-4F64OMXS**	**8-4F64OMXSS**	350	350
12	1/2	1/2-14	3/4-16	46	22	30	10	10	21	75	**8-8F64OMXS**	**8-8F64OMXSS**	350	350
14, 15, 16	5/8	1/2-14	7/8-14	49	27	30	12	12	24	127	**10F64OMXS**	**10F64OMXSS**	350	350
14, 15, 16	5/8	3/8-19	7/8-14	44	27	22	12	9	22	84	**10-6F64OMXS**	**10-6F64OMXSS**	350	350
18, 20	3/4	3/4-14	1 1/16-12	52	32	36	16	16	26	183	**12F64OMXS**	**12F64OMXSS**	280	280
18, 20	3/4	1/2-14	1 1/16-12	50	32	30	16	12	24	169	**12-8F64OMXS**	**12-8F64OMXSS**	350	350
25	1	1-11	1 5/16-12	59	38	46	22	22	28	296	**16F64OMXS**	**16F64OMXSS**	250	250
25	1	3/4-14	1 5/16-12	54	38	36	22	16	27	253	**16-12F64OMXS**	**16-12F64OMXSS**	250	250
28, 30, 32	1 1/4	1 1/4-11	1 5/8-12	64	50	50	28	28	32	500	**20F64OMXS**	**20F64OMXSS**	250	175
28, 30, 32	1 1/4	1-11	1 5/8-12	62	50	46	28	22	31	420	**20-16F64OMXS**	**20-16F64OMXSS**	250	175
35, 38	1 1/2	1 1/2-11	1 7/8-12	71	60	55	33	33	36	739	**24F64OMXS**	**24F64OMXSS**	170	140
35, 38	1 1/2	1 1/4-11	1 7/8-12	70	60	50	33	28	35	627	**24-20F64OMXS**	**24-20F64OMXSS**	170	140

Triple-Lok® viene fornito nella versione standard in acciaio, acciaio inossidabile e ottone con guarnizione elastomerica NBR.
Per ulteriori dettagli su altri materiali di tenuta vedi pag. K91.

I codici di ordinazione mostrati fanno parte del nostro attuale programma di produzione.

Le parti imperiali e metriche possono variare nelle dimensioni dell'esagono.

$$\frac{\text{PN (bar)}}{10} = \text{PN (MPa)}$$

Pressioni nominali – il PN di cui sopra si riferisce alle versioni del prodotto in Acciaio e Acciaio Inossidabile.

K

F682EDMX Terminale girevole maschio

Estremità svasata a 37° Triple-Lok® femmina girevole /
Filettatura maschio metrica – Guarnizione ED (ISO 9974)

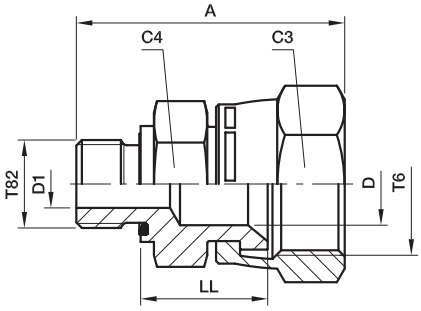

Diam. est. tubo mm	Diam. est. tubo pollici	Filettatura metrica T82	Filettatura UN/UNF-2B T6	A mm	C4 mm	C3 mm	D mm	D1 mm	LL mm	Peso (Acciaio) g/1 pezzo	Triple-Lok® Acciaio	Triple-Lok® Acciaio inossidabile	PN (bar) S	PN (bar) SS
6	1/4	M 10×1,0	7/16-20	32	14	16	4	4	15	28	**4M10F682EDMXS**	**4M10F682EDMXSS**	500	350
8	5/16	M 12×1,5	1/2-20	38	17	17	6	6	17	32	**5M12F682EDMXS**	**5M12F682EDMXSS**	420	350
10	3/8	M 14×1,5	9/16-18	40	19	19	8	7	18	42	**6M14F682EDMXS**	**6M14F682EDMXSS**	350	350
12	1/2	M 16×1,5	3/4-16	44	22	22	10	9	21	62	**8M16F682EDMXS**	**8M16F682EDMXSS**	350	350
12	1/2	M 18×1,5	3/4-16	44	24	22	10	11	21	70	**8M18F682EDMXS**	**8M18F682EDMXSS**	350	350
14, 15, 16	5/8	M 18×1,5	7/8-14	48	24	27	12	11	23	125	**10M18F682EDMXS**	**10M18F682EDMXSS**	350	350
14, 15, 16	5/8	M 22×1,5	7/8-14	50	27	27	12	14	23	155	**10M22F682EDMXS**	**10M22F682EDMXSS**	350	350
18, 20	3/4	M 22×1,5	1 1/16-12	53	27	32	16	14	25	160	**12M22F682EDMXS**	**12M22F682EDMXSS**	350	350
18, 20	3/4	M 27×2,0	1 1/16-12	55	32	32	16	16	24	172	**12M27F682EDMXS**	**12M27F682EDMXSS**	350	350
25	1	M 33×2,0	1 5/16-12	61	41	38	22	23	27	259	**16M33F682EDMXS**	**16M33F682EDMXSS**	250	250
28, 30, 32	1 1/4	M 42×2,0	1 5/8-12	68	50	50	28	30	32	484	**20M42F682EDMXS**	**20M42F682EDMXSS**	250	210

Triple-Lok® viene fornito nella versione standard in acciaio, acciaio inossidabile e ottone con guarnizione elastomerica NBR.
Per ulteriori dettagli su altri materiali di tenuta vedi pag. K91.

I codici di ordinazione mostrati fanno parte del nostro attuale programma di produzione.

Le parti imperiali e metriche possono variare nelle dimensioni dell'esagono.

$$\frac{\text{PN (bar)}}{10} = \text{PN (MPa)}$$

Pressioni nominali – il PN di cui sopra si riferisce alle versioni del prodotto in Acciaio e Acciaio Inossidabile.

F68OMX Terminale girevole maschio

Estremità svasata a 37° Triple-Lok® femmina girevole / Filettatura maschio metrica – O-ring + anello di ritenzione

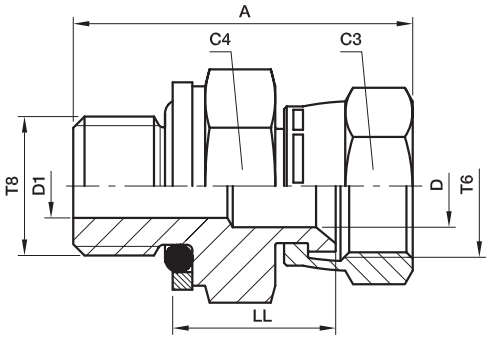

Diam. est. tubo mm	Diam. est. tubo pollici	Filettatura metrica T8	Filettatura UN/UNF-2B T6	A mm	C3 mm	C4 mm	D mm	D1 mm	LL mm	Peso (Acciaio) g/1 pezzo	Triple-Lok® Acciaio	PN (bar)
6	1/4	M 10×1,0	7/16-20	34	16	14	4	4	16	28	**4M10F68OMXS**	350
8	5/16	M 12×1,5	1/2-20	38	17	17	6	6	18	32	**5M12F68OMXS**	420
10	3/8	M 14×1,5	9/16-18	39	19	19	8	8	20	42	**6M14F68OMXS**	350
12	1/2	M 16×1,5	3/4-16	42	22	22	10	8	22	62	**8M16F68OMXS**	350
12	1/2	M 18×1,5	3/4-16	44	22	24	10	10	23	62	**8M18F68OMXS**	250
14, 15, 16	5/8	M 18×1,5	7/8-14	47	27	24	12	11	25	127	**10M18F68OMXS**	250
14, 15, 16	5/8	M 22×1,5	7/8-14	48	27	27	12	12	24	155	**10M22F68OMXS**	250
18, 20	3/4	M 27×2,0	1 1/16-12	52	32	32	16	16	26	172	**12M27F68OMXS**	210
25	1	M 33×2,0	1 5/16-12	57	38	41	22	22	29	259	**16M33F68OMXS**	210
28, 30, 32	1 1/4	M 42×2,0	1 5/8-12	62	50	50	28	28	33	484	**20M42F68OMXS**	210

Triple-Lok® viene fornito nella versione standard in acciaio, acciaio inossidabile e ottone con guarnizione elastomerica NBR.
Per ulteriori dettagli su altri materiali di tenuta vedi pag. K91.

I codici di ordinazione mostrati fanno parte del nostro attuale programma di produzione.

Le parti imperiali e metriche possono variare nelle dimensioni dell'esagono.

$$\frac{\text{PN (bar)}}{10} = \text{PN (MPa)}$$

K

F6MX Terminale girevole maschio

Estremità svasata a 37° Triple-Lok® femmina girevole / Filettatura maschio NPT* (SAE J476)
*Acciaio Inossidabile = NPT per impedire l'erosione

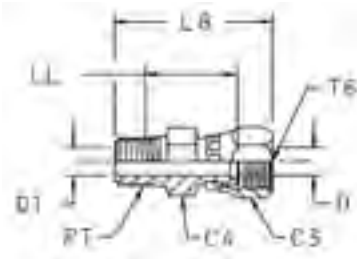

Diam. est. tubo mm	Diam. est. tubo pollici	Filettatura NPT/NPTF PT	Filettatura UN/UNF-2B T6	C3 mm	C4 mm	D mm	D1 mm	L8 mm	LL mm	Peso (Acciaio) g/1 pezzo	Triple-Lok® Acciaio	Triple-Lok® Acciaio inossidabile	PN (bar) S	PN (bar) SS
6	1/4	1/8-27	7/16-20	14	14	4	4	29	16	18	**4 F6X-S**	**4F6MXSS**	420	350
6	1/4	1/4-18	7/16-20	14	14	4	4	39	22	19	**4-4 F6X-S**	**4-4F6MXSS**	420	350
8	5/16	1/8-27	1/2-20	17	14	6	5	35	16	26	**5F6MXS**	**5F6MXSS**	420	350
8	5/16	1/4-18	1/2-20	16	16	6	7	40	22	37	**5-4 F6X-S**	**5-4F6MXSS**	420	350
10	3/8	1/4-18	9/16-18	17	17	8	8	40	24	30	**6 F6X-S**	**6F6MXSS**	350	350
10	3/8	3/8-18	9/16-18	17	19	7	7	40	24	48	**6-6 F6X-S**	**6-6F6MXSS**	350	350
12	1/2	3/8-18	3/4-16	22	22	10	10	43	24	50	**8 F6X-S**	**8F6MXSS**	350	350
12	1/2	1/4-18	3/4-16	22	19	10	7	44	27	46	**8-4F6MXS**	**8-4F6MXSS**	350	350
12	1/2	1/2-14	3/4-16	22	22	10	10	50	28	69	**8-8F6MXS**	**8-8F6MXSS**	350	350
14, 15, 16	5/8	1/2-14	7/8-14	25	25	12	12	52	27	75	**10 F6X-S**	**10F6MXSS**	350	350
14, 15, 16	5/8	3/8-18	7/8-14	27	22	12	10	47	25	67	**10-6F6MXS**	**10-6F6MXSS**	350	350
18, 20	3/4	3/4-14	1 1/16-12	32	27	16	16	55	29	125	**12 F6X-S**	**12F6MXSS**	350	350
18, 20	3/4	1/2-14	1 1/16-12	32	27	16	14	55	30	124	**12-8 F6X-S**	**12-8F6MXSS**	350	350
25	1	1-11,5	1 5/16-12	38	36	22	22	64	48	204	**16 F6X-S**	**16F6MXSS**	250	250
25	1	3/4-14	1 5/16-12	38	32	22	18	59	31	169	**16-12 F6X-S**	**16-12F6MXSS**	250	250
28, 30, 32	1 1/4	1 1/4-11,5	1 5/8-12	50	46	28	28	70	38	496	**20 F6X-S**	**20F6MXSS**	210	210
35, 38	1 1/2	1 1/2-11,5	1 7/8-12	58	58	34	34	78	43	750	**24 F6X-S**	**24F6MXSS**	170	170

I codici di ordinazione mostrati fanno parte del nostro attuale programma di produzione.

Le parti imperiali e metriche possono variare nelle dimensioni dell'esagono.

$$\frac{\text{PN (bar)}}{10} = \text{PN (MPa)}$$

Pressioni nominali – il PN di cui sopra si riferisce alle versioni del prodotto in Acciaio e Acciaio Inossidabile.

F63MX Terminale girevole maschio

Estremità svasata a 37° Triple-Lok® femmina girevole / Filettatura maschio BSPT (ISO 7)

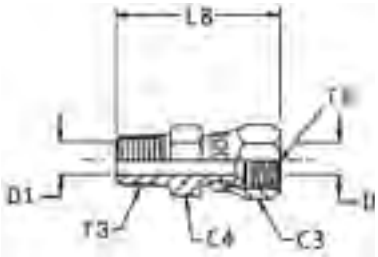

Diam. est. tubo mm	Diam. est. tubo pollici	Filettatura BSPT T3	Filettatura UN/UNF-2B T6	C3 mm	C4 mm	D mm	D1 mm	L8 mm	Peso (Acciaio) g/1 pezzo	Triple-Lok® Acciaio	Triple-Lok® Acciaio inossidabile	PN (bar) S	PN (bar) SS
6	1/4	1/8-28	7/16-20	16	13	4	4	34	18	**4F63MXS**	**4F63MXSS**	315	315
6	1/4	1/4-19	7/16-20	16	14	4	4	38	19	**4-4F63MXS**	**4-4F63MXSS**	315	315
8	5/16	1/4-19	1/2-20	17	14	6	6	39	37	**5-4F63MXS**	**5-4F63MXSS**	315	315
10	3/8	1/4-19	9/16-18	19	14	8	8	40	30	**6F63MXS**	**6F63MXSS**	315	315
10	3/8	3/8-19	9/16-18	19	19	8	8	41	48	**6-6F63MXS**	**6-6F63MXSS**	315	315
12	1/2	3/8-19	3/4-16	22	19	10	10	43	50	**8F63MXS**	**8F63MXSS**	315	315
12	1/2	1/4-19	3/4-16	22	19	10	7	41	46	**8-4F63MXS**	**8-4F63MXSS**	315	315
14, 15, 16	5/8	1/2-14	7/8-14	27	22	12	12	51	75	**10F63MXS**	**10F63MXSS**	315	315
14, 15, 16	5/8	3/8-19	7/8-14	27	22	12	10	46	67	**10-6F63MXS**	**10-6F63MXSS**	315	315
18, 20	3/4	3/4-14	1 1/16-12	32	30	16	16	55	125	**12F63MXS**	**12F63MXSS**	160	160
18, 20	3/4	1/2-14	1 1/16-12	32	27	16	14	55	120	**12-8F63MXS**	**12-8F63MXSS**	315	315
25	1	1-11	1 5/16-12	38	36	22	22	64	204	**16F63MXS**	**16F63MXSS**	160	160
25	1	3/4-14	1 5/16-12	38	32	22	18	59	165	**16-12F63MXS**	**16-12F63MXSS**	160	160
28, 30, 32	1 1/4	1 1/4-11	1 5/8-12	50	46	28	28	69	496	**20F63MXS**	**20F63MXSS**	160	160

I codici di ordinazione mostrati fanno parte del nostro attuale programma di produzione.

Le parti imperiali e metriche possono variare nelle dimensioni dell'esagono.

$$\frac{\text{PN (bar)}}{10} = \text{PN (MPa)}$$

Pressioni nominali – il PN di cui sopra si riferisce alle versioni del prodotto in Acciaio e Acciaio Inossidabile.

K

C87OMX Gomito maschio

Estremità svasata a 37° Triple-Lok® /
Filettatura orientabile metrica – O-ring (ISO 6149)

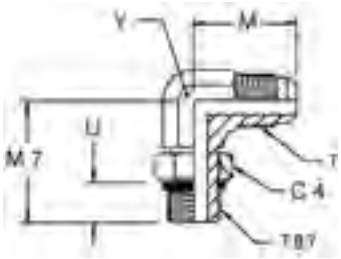

Diam. est. tubo mm	Diam. est. tubo pollici	Filettatura metrica T87	Filettatura UN/UNF-2A T	C4 mm	M mm	M7 mm	U mm	Y mm	Peso (Acciaio) g/1 pezzo	Triple-Lok® Acciaio	Triple-Lok® Acciaio inossidabile	PN (bar) S	PN (bar) SS
6	1/4	M 10×1,0	7/16-20	14	23	27	9	11	17	**4M10C87OMXS**	**4M10C87OMXSS**	420	350
6	1/4	M 12×1,5	7/16-20	17	24	31	11	13	20	**4M12C87OMXS**	**4M12C87OMXSS**	420	350
8	5/16	M 10×1,0	1/2-20	14	24	26	9	13	22	**5M10C87OMXS**	**5M10C87OMXSS**	420	350
8	5/16	M 12×1,5	1/2-20	17	24	31	11	13	25	**5M12C87OMXS**	**5M12C87OMXSS**	420	350
10	3/8	M 14×1,5	9/16-18	19	27	34	11	14	31	**6M14C87OMXS**	**6M14C87OMXSS**	420	350
10	3/8	M 16×1,5	9/16-18	22	29	38	12	19	55	**6M16C87OMXS**	**6M16C87OMXSS**	350	350
10	1/2	M 16×1,5	3/4-16	22	32	38	12	19	65	**8M16C87OMXS**	**8M16C87OMXSS**	350	350
12	1/2	M 18×1,5	3/4-16	24	32	38	13	19	66	**8M18C87OMXS**	**8M18C87OMXSS**	350	350
14, 15, 16	5/8	M 18×1,5	7/8-14	24	37	42	13	22	99	**10M18C87OMXS**	**10M18C87OMXSS**	350	350
14, 15, 16	5/8	M 22×1,5	7/8-14	27	37	43	13	22	99	**10M22C87OMXS**	**10M22C87OMXSS**	350	350
18, 20	3/4	M 22×1,5	1 1/16-12	27	42	45	13	27	164	**12M22C87OMXS**	**12M22C87OMXSS**	350	350
18, 20	3/4	M 27×2,0	1 1/16-12	32	42	50	16	27	173	**12M27C87OMXS**	**12M27C87OMXSS**	350	350
25	1	M 27×2,0	1 5/16-12	32	46	53	16	33	287	**16M27C87OMXS**	**16M27C87OMXSS**	280	280
25	1	M 33×2,0	1 5/16-12	41	46	53	16	33	287	**16M33C87OMXS**	**16M33C87OMXSS**	280	280
28, 30, 32	1 1/4	M 42×2,0	1 5/8-12	50	52	58	16	41	575	**20M42C87OMXS**	**20M42C87OMXSS**	210	210
35, 38	1 1/2	M 48×2,0	1 7/8-12	55	59	64	17	48	874	**24M48C87OMXS**	**24M48C87OMXSS**	140	140

Triple-Lok® viene fornito nella versione standard in acciaio, acciaio inossidabile e ottone con guarnizione elastomerica NBR.
Per ulteriori dettagli su altri materiali di tenuta vedi pag. K91.

I codici di ordinazione mostrati fanno parte del nostro attuale programma di produzione.

Le parti imperiali e metriche possono variare nelle dimensioni dell'esagono.

$$\frac{\text{PN (bar)}}{10} = \text{PN (MPa)}$$

Pressioni nominali – il PN di cui sopra si riferisce alle versioni del prodotto in Acciaio e Acciaio Inossidabile.

C5OMX Gomito maschio

Estremità svasata a 37° Triple-Lok® /
Filettatura orientabile UN/UNF – O-ring (ISO 11926)
SAE 070220 MS51527

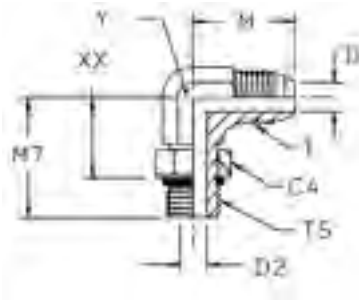

Diam. est. tubo mm	pollici	Filettatura UN/UNF-2A T5	Filettatura UN/UNF-2A T	C4 mm	D mm	D2 mm	M mm	M7 mm	XX mm	Y mm	Peso (Acciaio) g/1 pezzo	Triple-Lok® Acciaio	Triple-Lok® Acciaio inossidabile	PN (bar) S	PN (bar) SS
	1/8	5/16-24	5/16-24	11	2	2	20	24	15	11	25	**2 C5OX-S**		350	—
	3/16	3/8-24	3/8-24	13	3	3	21	24	16	11	30	**3 C5OX-S**		350	—
6	1/4	7/16-20	7/16-20	14	4	4	23	26	16	11	37	**4C5OMXS**	**4C5OMXSS**	420	350
6	1/4	9/16-18	7/16-20	17	4	8	27	32	21	14	43	**4-6 C5OX-S**	**4-6C5OMXSS**	420	350
8	5/16	1/2-20	1/2-20	17	6	6	24	29	18	13	47	**5C5OMXS**	**5C5OMXSS**	420	350
8	5/16	7/16-20	1/2-20	14	6	5	24	29	19	14	55	**5-4 C5OX-S**	**5-4C5OMXSS**	420	350
8	5/16	9/16-18	1/2-20	17	6	8	24	32	20	14	62	**5-6 C5OX-S**	**5-6C5OMXSS**	420	350
10	3/8	9/16-18	9/16-18	17	8	8	27	32	21	14	63	**6C5OMXS**	**6C5OMXSS**	420	350
10	3/8	7/16-20	9/16-18	14	8	4	27	30	20	14	99	**6-4 C5OX-S**	**6-4C5OMXSS**	420	350
10	3/8	1/2-20	9/16-18	16	8	6	27	30	18	14	99	**6-5 C5OX-S**	**6-5C5OMXSS**	420	350
10	3/8	3/4-16	9/16-18	22	8	10	29	37	24	19	125	**6-8C5OMXS**	**6-8C5OMXSS**	420	350
10	3/8	7/8-14	9/16-18	25	8	12	31	43	32	22	145	**6-10 C5OX-S**	**6-10C5OMXSS**	350	350
12	1/2	3/4-16	3/4-16	22	10	10	32	37	24	19	160	**8C5OMXS**	**8C5OMXSS**	420	350
12	1/2	7/16-20	3/4-16	14	10	5	32	32	22	19	150	**8-4 C5OX-S**	**8-4C5OMXSS**	420	350
12	1/2	9/16-18	3/4-16	17	10	8	32	34	23	19	130	**8-6 C5OX-S**	**8-6C5OMXSS**	420	350
12	1/2	7/8-14	3/4-16	27	10	13	34	43	29	22	180	**8-10C5OMXS**	**8-10C5OMXSS**	350	350
12	1/2	1 1/16-12	3/4-16	32	10	16	36	49	33	27	210	**8-12C5OMXS**	**8-12C5OMXSS**	350	350
12	1/2	1 5/16-12	3/4-16	41	10	22	39	52	36	33	380	**8-16 C5OX-S**	**8-16C5OMXSS**	280	280
14, 15, 16	5/8	7/8-14	7/8-14	27	12	13	37	43	29	22	186	**10C5OMXS**	**10C5OMXSS**	350	350
14, 15, 16	5/8	9/16-18	7/8-14	18	13	8	37	36	25	22	130	**10-6 C5OX-S**	**10-6C5OMXSS**	350	350
14, 15, 16	5/8	3/4-16	7/8-14	22	12	10	37	39	27	22	157	**10-8 C5OX-S**	**10-8C5OMXSS**	350	350
14, 15, 16	5/8	1 1/16-12	7/8-14	32	12	16	39	49	33	27	331	**10-12 C5OX-S**	**10-12C5OMXSS**	350	350
14, 15, 16	5/8	1 5/16-12	7/8-14	41	13	22	42	52	36	33	400	**10-16 C5OX-S**	**10-16C5OMXSS**	280	280
18, 20	3/4	1 1/16-12	1 1/16-12	32	16	16	42	49	33	27	301	**12C5OMXS**	**12C5OMXSS**	350	350
18, 20	3/4	3/4-16	1 1/16-12	22	16	10	42	41	30	27	297	**12-8 C5OX-S**	**12-8C5OMXSS**	350	350
18, 20	3/4	7/8-14	1 1/16-12	27	16	13	42	45	31	27	297	**12-10C5OMXS**	**12-10C5OMXSS**	350	350
18, 20	3/4	1 3/16-12	1 1/16-12	35	16	18	45	51	34	33	350	**12-14 C5OX-S**		280	—
18, 20	3/4	1 5/16-12	1 1/16-12	38	16	22	46	52	36	33	421	**12-16 C5OX-S**	**12-16C5OMXSS**	280	280
22	7/8	1 3/16-12	1 3/16-12	35	18	18	44	51	34	33	417	**14 C5OX-S**		280	—
25	1	1 5/16-12	1 5/16-12	41	22	22	46	52	36	33	426	**16C5OMXS**	**16C5OMXSS**	280	280
25	1	1 1/16-12	1 5/16-12	32	22	16	46	52	36	33	418	**16-12 C5OX-S**	**16-12C5OMXSS**	280	280
25	1	1 3/16-12	1 5/16-12	35	22	18	46	53	36	33	450	**16-14 C5OX-S**		280	—
25	1	1 5/8-12	1 5/16-12	48	22	28	51	57	41	41	546	**16-20 C5OX-S**	**16-20C5OMXSS**	280	210
25	1	1 7/8-12	1 5/16-12	55	22	34	55	61	44	48	600	**16-24 C5OX-S**	**16-24C5OMXSS**	210	210
28, 30, 32	1 1/4	1 5/8-12	1 5/8-12	50	28	28	52	57	41	41	674	**20 C5OX-S**	**20C5OMXSS**	280	210
28, 30, 32	1 1/4	1 5/16-12	1 5/8-12	41	28	22	52	57	41	41	650	**20-16 C5OX-S**	**20-16C5OMXSS**	280	280
28, 30, 32	1 1/4	1 7/8-12	1 5/8-12	55	28	34	56	61	44	48	920	**20-24 C5OX-S**	**20-24C5OMXSS**	210	210
35, 38	1 1/2	1 7/8-12	1 7/8-12	55	33	33	59	61	44	48	917	**24 C5OX-S**	**24C5OMXSS**	210	140
35, 38	1 1/2	1 5/8-12	1 7/8-12	48	34	28	59	61	44	48	920	**24-20 C5OX-S**	**24-20C5OMXSS**	210	140

Triple-Lok® viene fornito nella versione standard in acciaio, acciaio inossidabile e ottone con guarnizione elastomerica NBR.
Per ulteriori dettagli su altri materiali di tenuta vedi pag. K91.
I codici di ordinazione mostrati fanno parte del nostro attuale programma di produzione.
Le parti imperiali e metriche possono variare nelle dimensioni dell'esagono.

$$\frac{\text{PN (bar)}}{10} = \text{PN (MPa)}$$

Pressioni nominali – il PN di cui sopra si riferisce alle versioni del prodotto in Acciaio e Acciaio Inossidabile.

K

CC5OX Gomito maschio lungo

Estremità svasata a 37° Triple-Lok® / Filettatura maschio UN/UNF – O-ring (ISO 11926)

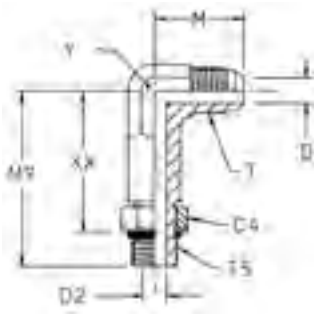

Diam. est. tubo mm	Diam. est. tubo pollici	Filettatura UN/UNF-2A T5	Filettatura UN/UNF-2A T	C4 mm	D mm	D2 mm	M mm	M9 mm	XX mm	Y mm	Peso (Acciaio) g/1 pezzo	Triple-Lok® Acciaio	PN (bar)
6	1/4	7/16-20	7/16-20	14	4	4	25	44	34	14	44	**4 CC5OX-S**	420
10	3/8	9/16-18	9/16-18	18	8	8	27	53	42	14	51	**6 CC5OX-S**	420
12	1/2	3/4-16	3/4-16	22	10	10	32	64	51	22	146	**8 CC5OX-S**	420
14, 15, 16	5/8	7/8-14	7/8-14	25	12	12	37	73	59	22	169	**10 CC5OX-S**	350
18, 20	3/4	1 1/16-12	1 1/16-12	32	16	16	42	85	68	27	291	**12 CC5OX-S**	350
25	1	1 5/16-12	1 5/16-12	38	21	21	46	95	78	33	481	**16 CC5OX-S**	280

Triple-Lok® viene fornito nella versione standard in acciaio, acciaio inossidabile e ottone con guarnizione elastomerica NBR.
Per ulteriori dettagli su altri materiali di tenuta vedi pag. K91.

I codici di ordinazione mostrati fanno parte del nostro attuale programma di produzione.

Le parti imperiali e metriche possono variare nelle dimensioni dell'esagono.

$$\frac{\text{PN (bar)}}{10} = \text{PN (MPa)}$$

C4OMX Gomito maschio

Estremità svasata a 37° Triple-Lok® /
Filettatura orientabile BSPP – O-ring + anello di ritenzione (ISO 1179)

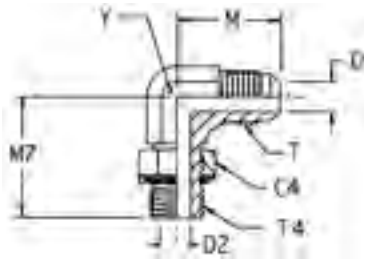

Diam. est. tubo mm	Diam. est. tubo pollici	Filettatura BSPP T4	Filettatura UN/UNF-2A T	C4 mm	D mm	D2 mm	M mm	M7 mm	Y mm	Peso (Acciaio) g/1 pezzo	Triple-Lok® Acciaio	Triple-Lok® Acciaio inossidabile	PN (bar) S	PN (bar) SS
6	1/4	1/8-28	7/16-20	14	4	4	23	27	11	37	**4C4OMXS**	**4C4OMXSS**	250	250
6	1/4	1/4-19	7/16-20	19	4	8	27	32	14	43	**4-4C4OMXS**	**4-4C4OMXSS**	250	200
6	1/4	3/8-19	7/16-20	22	4	10	29	37	19	50	**4-6C4OMXS**	**4-6C4OMXSS**	250	200
8	5/16	1/8-28	1/2-20	14	6	4	24	27	13	47	**5C4OMXS**	**5C4OMXSS**	250	250
8	5/16	1/4-19	1/2-20	19	6	8	27	32	14	55	**5-4C4OMXS**	**5-4C4OMXSS**	250	200
8	5/16	3/8-19	1/2-20	22	6	10	29	37	19	57	**5-6C4OMXS**	**5-6C4OMXSS**	250	200
10	3/8	1/4-19	9/16-18	19	8	8	27	32	14	61	**6C4OMXS**	**6C4OMXSS**	250	200
10	3/8	1/8-28	9/16-18	14	8	4	27	28	14	52	**6-2C4OMXS**	**6-2C4OMXSS**	250	200
10	3/8	3/8-19	9/16-18	22	8	10	29	37	19	95	**6-6C4OMXS**	**6-6C4OMXSS**	250	200
10	3/8	1/2-14	9/16-18	27	8	12	31	43	22	80	**6-8C4OMXS**	**6-8C4OMXSS**	250	200
12	1/2	3/8-19	3/4-16	22	10	10	32	37	19	102	**8C4OMXS**	**8C4OMXSS**	250	200
12	1/2	1/4-19	3/4-16	19	10	8	32	37	19	91	**8-4C4OMXS**	**8-4C4OMXSS**	250	200
12	1/2	1/2-14	3/4-16	27	10	12	34	43	22	155	**8-8C4OMXS**	**8-8C4OMXSS**	250	200
12	1/2	3/4-14	3/4-16	36	10	16	36	50	27	205	**8-12C4OMXS**	**8-12C4OMXSS**	250	200
14, 15,16	5/8	1/2-14	7/8-14	27	12	12	37	43	22	164	**10C4OMXS**	**10C4OMXSS**	250	200
14, 15,16	5/8	3/8-19	7/8-14	22	12	10	37	36	22	190	**10-6C4OMXS**	**10-6C4OMXSS**	250	200
14, 15,16	5/8	3/4-14	7/8-14	36	12	16	39	50	27	217	**10-12C4OMXS**	**10-12C4OMXSS**	250	200
18, 20	3/4	3/4-14	1 1/16-12	36	16	16	42	50	27	295	**12C4OMXS**	**12C4OMXSS**	250	200
18, 20	3/4	1/2-14	1 1/16-12	27	16	12	42	50	27	245	**12-8C4OMXS**	**12-8C4OMXSS**	250	200
18, 20	3/4	1-11	1 1/16-12	41	16	22	45	52	33	317	**12-16C4OMXS**	**12-16C4OMXSS**	250	200
25	1	1-11	1 5/16-12	41	22	22	46	52	33	425	**16C4OMXS**	**16C4OMXSS**	250	200
25	1	3/4-14	1 5/16-12	36	22	16	46	47	33	405	**16-12C4OMXS**	**16-12C40MXSS**	250	200
28, 30, 32	1 1/4	1 1/4-11	1 5/8-12	50	28	28	52	57	41	697	**20C4OMXS**	**20C4OMXSS**	210	160
28, 30, 32	1 1/4	1-11	1 5/8-12	41	28	22	52	57	41	650	**20-16C4OMXS**	**20-16C4OMXSS**	250	160
35, 38	1 1/2	1 1/2-11	1 7/8-12	55	33	33	59	61	48	953	**24C4OMXS**	**24C4OMXSS**	140	140
35, 38	1 1/2	1 1/4-11	1 7/8-12	50	33	28	59	61	48	964	**24-20C4OMXS**	**24-20C4OMXSS**	210	140

Triple-Lok® viene fornito nella versione standard in acciaio, acciaio inossidabile e ottone con guarnizione elastomerica NBR.
Per ulteriori dettagli su altri materiali di tenuta vedi pag. K91.

I codici di ordinazione mostrati fanno parte del nostro attuale programma di produzione.

Le parti imperiali e metriche possono variare nelle dimensioni dell'esagono.

$$\frac{\text{PN (bar)}}{10} = \text{PN (MPa)}$$

Pressioni nominali – il PN di cui sopra si riferisce alle versioni del prodotto in Acciaio e Acciaio Inossidabile.

K

C8OMX Gomito maschio

Estremità svasata a 37° Triple-Lok® / Filettatura maschio metrica – O-ring + anello di ritenzione

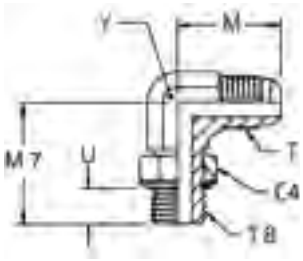

Diam. est. tubo mm	Diam. est. tubo pollici	Filettatura metrica T8	Filettatura UN/UNF-2A T	M mm	Y mm	U mm	C4 mm	M7 mm	Peso (Acciaio) g/1 pezzo	Triple-Lok® Acciaio	PN (bar)
6	1/4	M 10×1,0	7/16-20	23	11	8	14	27	23	**4M10C8OMXS**	250
6	1/4	M 12×1,5	7/16-20	24	13	10	17	31	28	**4M12C8OMXS**	250
8	5/16	M 10×1,0	1/2-20	24	13	8	13	26	29	**5M10C8OMXS**	250
8	5/16	M 12×1,5	1/2-20	24	13	10	17	31	29	**5M12C8OMXS**	250
10	3/8	M 14×1,5	9/16-18	27	14	10	17	34	36	**6M14C8OMXS**	250
10	3/8	M 16×1,5	9/16-18	29	19	10	19	38	74	**6M16C8OMXS**	250
12	1/2	M 16×1,5	3/4-16	32	19	10	19	38	77	**8M16C8OMXS**	250
12	1/2	M 18×1,5	3/4-16	32	19	11	22	38	78	**8M18C8OMXS**	250
14, 15,16	5/8	M 18×1,5	7/8-14	37	22	11	22	42	104	**10M18C8OMXS**	250
14, 15,16	5/8	M 20×1,5	7/8-14	37	22	11	24	41	110	**10M20C8OMXS**	250
14, 15,16	5/8	M 22×1,5	7/8-14	37	22	12	27	43	119	**10M22C8OMXS**	250
18, 20	3/4	M 22×1,5	1 1/16-12	42	27	12	27	45	198	**12M22C8OMXS**	250
18, 20	3/4	M 27×2,0	1 1/16-12	42	27	14	32	50	208	**12M27C8OMXS**	175
25	1	M 27×2,0	1 5/16-12	46	33	14	32	53	333	**16M27C8OMXS**	175
25	1	M 33×2,0	1 5/16-12	46	33	14	38	53	333	**16M33C8OMXS**	140
28, 30, 32	1 1/4	M 42×2,0	1 5/8-12	52	41	14	50	58	575	**20M42C8OMXS**	140
35, 38	1 1/2	M 48×2,0	1 7/8-12	59	48	15	55	64	872	**24M48C8OMXS**	140

Triple-Lok® viene fornito nella versione standard in acciaio, acciaio inossidabile e ottone con guarnizione elastomerica NBR.
Per ulteriori dettagli su altri materiali di tenuta vedi pag. K91.

I codici di ordinazione mostrati fanno parte del nostro attuale programma di produzione.

Le parti imperiali e metriche possono variare nelle dimensioni dell'esagono.

$$\frac{\text{PN (bar)}}{10} = \text{PN (MPa)}$$

CMTX Gomito maschio

Estremità svasata a 37° Triple-Lok® / Filettatura maschio NPTF* (SAE J476)
SAE 070202 MS51504
*Acciaio Inossidabile = NPT per impedire l'erosione

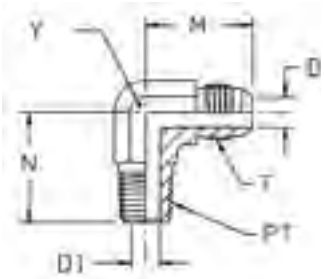

Diam. est. tubo mm	Diam. est. tubo pollici	Filettatura NPT/NPTF PT	Filettatura UN/UNF-2A T	D mm	D1 mm	M mm	N mm	Y mm	Peso (Acciaio) g/1 pezzo	Triple-Lok® Acciaio	Triple-Lok® Acciaio inossidabile	PN (bar) S	PN (bar) SS
	1/8	1/8-27	5/16-24	2	5	20	18	8	12	**2 CTX-S**		420	—
	3/16	1/8-27	3/8-24	3	5	21	18	10	15	**3 CTX-S**		420	—
6	1/4	1/8-27	7/16-20	4	5	23	20	11	23	**4CMTXS**	**4CMTXSS**	420	350
6	1/4	1/4-18	7/16-20	4	7	27	28	14	42	**4-4CMTXS**	**4-4CMTXSS**	420	350
6	1/4	3/8-18	7/16-20	4	10	29	31	19	26	**4-6 CTX-S**	**4-6CMTXSS**	420	350
6	1/4	1/2-14	7/16-20	4	14	31	37	22	30	**4-8 CTX-S**	**4-8CMTXSS**	420	350
8	5/16	1/8-27	1/2-20	6	5	24	20	13	29	**5CMTXS**	**5CMTXSS**	420	350
8	5/16	1/4-18	1/2-20	6	7	27	28	14	42	**5-4 CTX-S**	**5-4CMTXSS**	420	350
8	5/16	3/8-18	1/2-20	6	10	29	31	19	45	**5-6 CTX-S**	**5-6CMTXSS**	420	350
10	3/8	1/4-18	9/16-18	8	7	27	28	14	45	**6CMTXS**	**6CMTXSS**	420	350
10	3/8	1/8-27	9/16-18	8	5	27	23	14	55	**6-2 CTX-S**	**6-2CMTXSS**	420	350
10	3/8	3/8-18	9/16-18	8	10	29	31	19	76	**6-6CMTXS**	**6-6CMTXSS**	420	350
10	3/8	1/2-14	9/16-18	8	14	31	37	22	117	**6-8CMTXS**	**6-8CMTXSS**	420	350
12	1/2	3/8-18	3/4-16	10	10	32	31	19	86	**8CMTXS**	**8CMTXSS**	420	350
12	1/2	1/4-18	3/4-16	10	7	32	31	19	82	**8-4CMTXS**	**8-4CMTXSS**	420	350
12	1/2	1/2-14	3/4-16	10	14	34	37	22	125	**8-8CMTXS**	**8-8CMTXSS**	420	350
12	1/2	3/4-14	3/4-16	10	18	36	40	27	190	**8-12 CTX-S**	**8-12CMTXSS**	280	280
14, 15,16	5/8	1/2-14	7/8-14	12	14	37	37	22	129	**10CMTXS**	**10CMTXSS**	350	350
14, 15,16	5/8	3/8-18	7/8-14	12	10	37	33	22	127	**10-6 CTX-S**	**10-6CMTXSS**	350	350
14, 15,16	5/8	3/4-14	7/8-14	12	18	39	40	27	192	**10-12CMTXS**	**10-12CMTXSS**	280	280
18, 20	3/4	3/4-14	1 1/16-12	16	18	42	40	27	198	**12 CTX-S**	**12CMTXSS**	280	280
18, 20	3/4	1/2-14	1 1/16-12	16	14	42	40	27	204	**12-8 CTX-S**	**12-8CMTXSS**	350	350
18, 20	3/4	1-11,5	1 1/16-12	16	24	45	50	33	318	**12-16CMTXS**	**12-16CMTXSS**	210	210
22	7/8	3/4-14	1 3/16-12	18	18	46	43	31	260	**14 CTX-S**	**14CMTXSS**	280	245
25	1	1-11,5	1 5/16-12	22	24	46	50	33	328	**16 CTX-S**	**16CMTXSS**	210	210
25	1	3/4-14	1 5/16-12	22	18	46	45	33	318	**16-12 CTX-S**	**16-12CMTXSS**	280	280
25	1	1 1/4-11,5	1 5/16-12	22	32	54	61	45	477	**16-20 CTX-S**	**16-20CMTXSS**	170	170
28, 30, 32	1 1/4	1 1/4-11,5	1 5/8-12	28	32	52	61	45	549	**20 CTX-S**	**20CMTXSS**	170	170
28, 30, 32	1 1/4	1-11,5	1 5/8-12	28	24	52	60	41	536	**20-16CMTXS**	**20-16CMTXSS**	210	210
28, 30, 32	1 1/4	1 1/2-11,5	1 7/8-12	28	38	56	67	48	630	**20-24 CTX-S**	**20-24CMTXSS**	170	140
35, 38	1 1/2	1 1/2-11,5	1 7/8-12	33	38	59	67	48	747	**24 CTX-S**	**24CMTXSS**	170	140
35, 38	1 1/2	1 1/4-11,5	1 7/8-12	33	32	59	57	48	715	**24-20 CTX-S**	**24-20CMTXSS**	170	140
	2	2-11,5	2 1/2-12	45	49	78	76	64	1644	**32 CTX-S**		140	—
	2	1 1/2-11,5	2 1/2-12	45	38	78	75	66	1450	**32-24 CTX-S**		140	—

I codici di ordinazione mostrati fanno parte del nostro attuale programma di produzione.

Le parti imperiali e metriche possono variare nelle dimensioni dell'esagono.

$$\frac{\text{PN (bar)}}{10} = \text{PN (MPa)}$$

Pressioni nominali – il PN di cui sopra si riferisce alle versioni del prodotto in Acciaio e Acciaio Inossidabile.

K

CCTX Gomito maschio lungo

Estremità svasata a 37° Triple-Lok® / Filettatura maschio NPTF* (SAE J476)
SAE 070202 MS51504
*Acciaio Inossidabile = NPT per impedire l'erosione

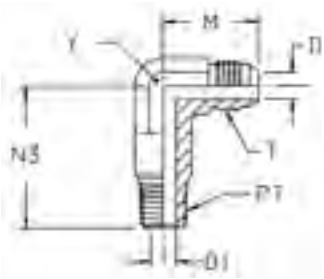

Diam. est. tubo mm	Diam. est. tubo pollici	Filettatura NPT/NPTF PT	Filettatura UN/UNF-2A T	D mm	D1 mm	M mm	N3 mm	Y mm	Peso (Acciaio) g/1 pezzo	Triple-Lok® Acciaio	Triple-Lok® Acciaio inossidabile	PN (bar) S	PN (bar) SS
6	1/4	1/8-27	7/16-20	5	5	23	30	11	28	**4 CCTX-S**	**4 CCTX-SS**	420	350
6	1/4	1/4-18	7/16-20	5	7	27	37	14	28	**4-4 CCTX-S**	**4-4 CCTX-SS**	420	350
8	5/16	1/8-27	1/2-20	6	5	24	30	14	35	**5 CCTX-S**	**5 CCTX-SS**	420	350
10	3/8	1/4-16	9/16-18	8	7	27	40	14	58	**6 CCTX-S**	**6 CCTX-SS**	420	350
10	3/8	3/8-18	9/16-18	8	11	29	46	19	58	**6-6 CCTX-S**	**6-6 CCTX-SS**	420	350
12	1/2	3/8-18	3/4-16	10	10	32	45	19	111	**8 CCTX-S**	**8 CCTX-SS**	420	350
12	1/2	1/2-14	3/4-16	10	14	34	55	22	136	**8-8 CCTX-S**	**8-8 CCTX-SS**	420	350
14, 15,16	5/8	1/2-14	7/8-14	13	14	37	55	22	183	**10 CCTX-S**	**10 CCTX-SS**	350	350
18, 20	3/4	3/4-14	1 1/16-12	16	18	42	61	27	253	**12 CCTX-S**	**12 CCTX-SS**	280	280
25	1	1-11,5	1 5/16-12	21	24	46	76	33	435	**16 CCTX-S**	**16 CCTX-SS**	210	210
28, 30, 32	1 1/4	1 1/4-11,5	1 5/8-12	28	32	52	93	41	1021	**20 CCTX-S**	**20 CCTX-SS**	170	170

I codici di ordinazione mostrati fanno parte del nostro attuale programma di produzione.

Le parti imperiali e metriche possono variare nelle dimensioni dell'esagono.

$$\frac{\text{PN (bar)}}{10} = \text{PN (MPa)}$$

Pressioni nominali – il PN di cui sopra si riferisce alle versioni del prodotto in Acciaio e Acciaio Inossidabile.

CCCTX Gomito maschio extra lungo

Estremità svasata a 37° Triple-Lok® / Filettatura maschio NPTF* (SAE J476)
SAE 071602

*Acciaio Inossidabile = NPT per impedire l'erosione

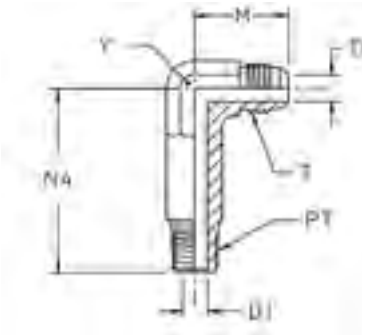

Diam. est. tubo mm	Diam. est. tubo pollici	Filettatura NPT/NPTF PT	Filettatura UN/UNF-2A T	D mm	D1 mm	M mm	N4 mm	Y mm	Peso (Acciaio) g/1 pezzo	Triple-Lok® Acciaio	PN (bar)
6	1/4	1/8-27	7/16-20	5	5	23	40	11	32	**4 CCCTX-S**	420
6	1/4	1/4-18	7/16-20	5	7	27	52	14	32	**4-4 CCCTX-S**	420
8	5/16	1/8-27	1/2-20	6	5	25	41	14	39	**5 CCCTX-S**	420
10	3/8	1/4-16	9/16-18	8	7	27	53	14	72	**6 CCCTX-S**	420
10	3/8	3/8-18	9/16-18	8	11	29	59	19	72	**6-6 CCCTX-S**	420
12	1/2	3/8-18	3/4-16	10	10	32	59	19	130	**8 CCCTX-S**	420
12	1/2	1/2-14	3/4-16	10	14	34	72	22	163	**8-8 CCCTX-S**	420
14, 15,16	5/8	1/2-14	7/8-14	13	14	37	72	22	212	**10 CCCTX-S**	350
18, 20	3/4	3/4-14	1 1/16-12	16	18	42	82	27	356	**12 CCCTX-S**	280
25	1	1-11,5	1 5/16-12	21	24	46	101	33	520	**16 CCCTX-S**	210
28, 30, 32	1 1/4	1 1/4-11,5	1 5/8-12	28	32	52	126	41	1196	**20 CCCTX-S**	170

I codici di ordinazione mostrati fanno parte del nostro attuale programma di produzione.

Le parti imperiali e metriche possono variare nelle dimensioni dell'esagono.

$\frac{\text{PN (bar)}}{10} = \text{PN (MPa)}$

K

C3MX Gomito maschio

Estremità svasata a 37° Triple-Lok® / Filettatura maschio BSPT (ISO 7)

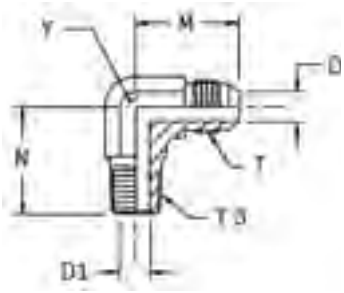

Diam. est. tubo mm	Diam. est. tubo pollici	Filettatura BSPT T3	Filettatura UN/UNF-2A T	D mm	D1 mm	M mm	N mm	Y mm	Peso (Acciaio) g/1 pezzo	Triple-Lok® Acciaio	Triple-Lok® Acciaio inossidabile	PN (bar) S	PN (bar) SS
6	1/4	1/8-28	7/16-20	4	5	23	20	11	23	**4C3MXS**	**4C3MXSS**	315	315
6	1/4	1/4-19	7/16-20	4	7	27	28	14	42	**4-4C3MXS**	**4-4C3MXSS**	315	315
8	5/16	1/8-28	1/2-20	6	5	24	20	13	29	**5C3MXS**	**5C3MXSS**	315	315
8	5/16	1/4-19	1/2-20	6	7	27	28	14	42	**5-4C3MXS**	**5-4C3MXSS**	315	315
10	3/8	1/4-19	9/16-18	8	7	27	28	14	45	**6C3MXS**	**6C3MXSS**	315	315
10	3/8	3/8-19	9/16-18	8	10	29	31	19	76	**6-6C3MXS**	**6-6C3MXSS**	315	315
10	3/8	1/2-14	9/16-18	8	14	31	37	22	117	**6-8C3MXS**	**6-8C3MXSS**	315	315
12	1/2	3/8-19	3/4-16	10	10	32	31	19	86	**8C3MXS**	**8C3MXSS**	315	315
12	1/2	1/4-19	3/4-16	10	7	32	31	19	82	**8-4C3MXS**	**8-4C3MXSS**	315	315
12	1/2	1/2-14	3/4-16	10	14	34	37	22	125	**8-8C3MXS**	**8-8C3MXSS**	315	315
14, 15,16	5/8	1/2-14	7/8-14	12	14	37	37	22	129	**10C3MXS**	**10C3MXSS**	315	315
14, 15,16	5/8	3/8-19	7/8-14	12	10	37	33	22	127	**10-6C3MXS**	**10-6C3MXSS**	315	315
14, 15,16	5/8	3/4-14	7/8-14	12	18	39	40	27	192	**10-12C3MXS**	**10-12C3MXSS**	160	160
18, 20	3/4	3/4-14	1 1/16-12	16	18	42	40	27	198	**12C3MXS**	**12C3MXSS**	160	160
18, 20	3/4	1/2-14	1 1/16-12	16	14	42	40	27	204	**12-8C3MXS**	**12-8C3MXSS**	315	315
18, 20	3/4	1-11	1 1/16-12	16	24	45	50	33	251	**12-16C3MXS**	**12-16C3MXSS**	160	160
25	1	1-11	1 5/16-12	22	24	46	50	33	328	**16C3MXS**	**16C3MXSS**	160	160
25	1	3/4-14	1 5/16-12	22	18	46	45	33	318	**16-12C3MXS**	**16-12C3MXSS**	160	160
28, 30, 32	1 1/4	1 1/4-11	1 5/8-12	28	32	52	61	41	549	**20C3MXS**	**20C3MXSS**	160	160
28, 30, 32	1 1/4	1-11	1 5/8-12	28	24	52	60	41	536	**20-16C3MXS**	**20-16C3MXSS**	160	160
35, 38	1 1/2	1 1/2-11	1 7/8-12	33	38	59	67	48	747	**24C3MXS**	**24C3MXSS**	160	140

I codici di ordinazione mostrati fanno parte del nostro attuale programma di produzione.

Le parti imperiali e metriche possono variare nelle dimensioni dell'esagono.

$$\frac{\text{PN (bar)}}{10} = \text{PN (MPa)}$$

Pressioni nominali – il PN di cui sopra si riferisce alle versioni del prodotto in Acciaio e Acciaio Inossidabile.

V87OMX Gomito maschio a 45°

Estremità svasata a 37° Triple-Lok® / Filettatura maschio metrica – O-Ring (ISO 6149)

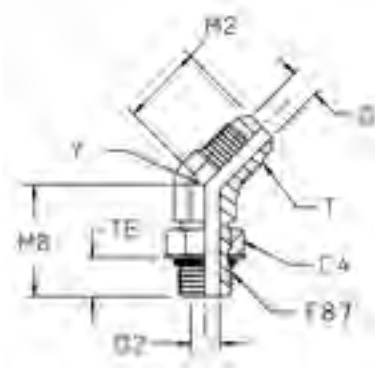

Diam. est. tubo mm	Diam. est. tubo pollici	Filettatura metrica T87	Filettatura UN/UNF-2A T	C4 mm	D mm	D2 mm	M2 mm	M8 mm	TE mm	Y mm	Peso (Acciaio) g/1 pezzo	Triple-Lok® Acciaio	PN (bar)
6	1/4	M 10×1,0	7/16-20	14	4	5	18	27	9	11	17	**4M10V87OMXS**	420
4	1/4	M 12×1,0	7/16-20	17	4	6	20	28	11	13	25	**4M12V87OMXS**	420
8	5/16	M 10×1,0	1/2-20	14	6	5	18	27	9	13	31	**5M10V87OMXS**	420
8	5/16	M 12×1,5	1/2-20	17	6	6	20	28	11	13	25	**5M12V87OMXS**	420
10	3/8	M 14×1,5	9/16-18	19	8	8	21	28	11	14	31	**6M14V87OMXS**	420
10	3/8	M 16×1,5	9/16-18	22	8	9	22	32	12	19	58	**6M16V87OMXS**	350
10	3/8	M 18×1,5	9/16-18	24	8	11	22	33	13	19	66	**6M18V87OMXS**	350
12	1/2	M 16×1,5	3/4-16	22	10	9	25	33	12	19	65	**8M16V87OMXS**	350
12	1/2	M 18×1,5	3/4-16	24	10	11	25	33	13	19	66	**8M18V87OMXS**	350
14, 15,16	5/8	M 18×1,5	7/8-14	24	12	11	28	37	13	22	99	**10M18V87OMXS**	350
14, 15,16	5/8	M 22×1,5	7/8-14	27	12	14	28	38	13	22	99	**10M22V87OMXS**	350
18, 20	3/4	M 22×1,5	1 1/16-12	27	16	14	33	40	13	27	164	**12M22V87OMXS**	350
18, 20	3/4	M 27×2,0	1 1/16-12	32	16	18	33	46	16	27	173	**12M27V87OMXS**	350
25	1	M 33×2,0	1 5/16-12	41	22	23	37	46	16	33	287	**16M33V87OMXS**	280

Triple-Lok® viene fornito nella versione standard in acciaio, acciaio inossidabile e ottone con guarnizione elastomerica NBR.
Per ulteriori dettagli su altri materiali di tenuta vedi pag. K91.

I codici di ordinazione mostrati fanno parte del nostro attuale programma di produzione.

Le parti imperiali e metriche possono variare nelle dimensioni dell'esagono.

$$\frac{\text{PN (bar)}}{10} = \text{PN (MPa)}$$

K

V5OMX Gomito maschio a 45°

Estremità svasata a 37° Triple-Lok® / Filettatura maschio UNF – O-ring (ISO 11926)
SAE 070320 MS51528

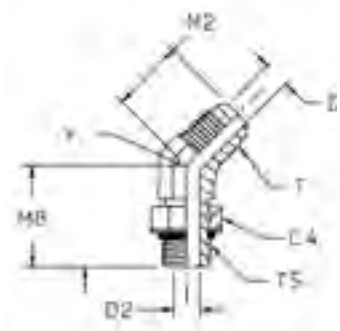

Diam. est. tubo mm	Diam. est. tubo pollici	Filettatura UN/UNF-2A T5	Filettatura UN/UNF-2A T	C4 mm	D mm	D2 mm	M2 mm	M8 mm	Y mm	Peso (Acciaio) g/1 pezzo	Triple-Lok® Acciaio	Triple-Lok® Acciaio inossidabile	PN (bar) S	PN (bar) SS
6	1/4	7/16-20	7/16-20	14	4	5	18	27	11	34	**4 V5OX-S**	**4 V5OX-SS**	420	350
8	5/16	1/2-20	1/2-20	16	6	6	20	27	13	42	**5 V5OX-S**	**5 V5OX-SS**	420	350
10	3/8	9/16-18	9/16-18	17	8	8	21	29	14	52	**6 V5OX-S**	**6 V5OX-SS**	420	350
10	3/8	3/4-16	9/16-19	22	8	10	22	33	19	104	**6-8 V5OX-S**	**6-8 V5OX-SS**	420	350
12	1/2	3/4-16	3/4-16	22	10	10	25	33	19	104	**8 V5OX-S**	**8 V5OX-SS**	420	350
12	1/2	9/16-18	3/4-16	17	10	8	25	30	19	98	**8-6 V5OX-S**	**8-6 V5OX-SS**	420	350
12	1/2	7/8-14	3/4-16	25	10	12	25	39	22	148	**8-10 V5OX-S**	**8-10 V5OX-SS**	350	350
14, 15,16	5/8	7/8-14	7/8-14	27	12	13	28	39	22	157	**10V5OMXS**	**10 V5OX-SS**	350	350
14, 15,16	5/8	3/4-16	7/8-14	22	12	10	28	35	22	157	**10-8V5OMXS**	**10-8 V5OX-SS**	350	350
18, 20	3/4	1 1/16-12	1 1/16-12	32	16	16	33	44	27	258	**12 V5OX-S**	**12 V5OX-SS**	350	350
18, 20	3/4	7/8-14	1 1/16-12	25	16	12	33	40	27	227	**12-10 V5OX-S**	**12-10 V5OX-SS**	350	350
22	7/8	1 3/16-12	1 3/16-12	35	18	18	37	47	33	275	**14 V5OX-S**		280	—
25	1	1 5/16-12	1 5/16-12	38	22	22	37	47	33	375	**16 V5OX-S**	**16 V5OX-SS**	280	280
28, 30, 32	1 1/4	1 5/8-12	1 5/8-12	48	28	28	40	49	41	570	**20 V5OX-S**	**20 V5OX-SS**	280	210
35, 38	1 1/2	1 7/8-12	1 7/8-12	54	33	33	45	49	48	706	**24 V5OX-S**	**24 V5OX-SS**	210	140

Triple-Lok® viene fornito nella versione standard in acciaio, acciaio inossidabile e ottone con guarnizione elastomerica NBR.
Per ulteriori dettagli su altri materiali di tenuta vedi pag. K91.

I codici di ordinazione mostrati fanno parte del nostro attuale programma di produzione.

Le parti imperiali e metriche possono variare nelle dimensioni dell'esagono.

$$\frac{\text{PN (bar)}}{10} = \text{PN (MPa)}$$

Pressioni nominali – il PN di cui sopra si riferisce alle versioni del prodotto in Acciaio e Acciaio Inossidabile.

V4OMX Gomito maschio a 45°

Estremità svasata a 37° Triple-Lok® / Filettatura maschio BSPP –
O-ring + anello di ritenzione (ISO 1179)

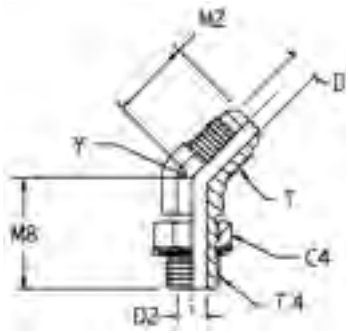

Diam. est. tubo mm	Diam. est. tubo pollici	Filettatura BSPP T4	Filettatura UN/UNF-2A T	C4 mm	D mm	D2 mm	M2 mm	M8 mm	Y mm	Peso (Acciaio) g/1 pezzo	Triple-Lok® Acciaio	PN (bar)
6	1/4	1/8-28	7/16-20	14	4	4	18	27	11	35	**4V4OMXS**	250
6	1/4	1/4-19	7/16-20	19	4	8	21	29	14	48	**4-4V4OMXS**	250
8	5/16	1/8-28	1/2-20	14	6	4	20	27	13	44	**5V4OMXS**	250
8	5/16	1/4-19	1/2-20	19	6	8	21	27	14	51	**5-4V4OMXS**	250
10	3/8	1/4-19	9/16-18	19	8	8	21	29	14	55	**6V4OMXS**	250
10	3/8	3/8-19	9/16-18	22	8	10	22	33	19	70	**6-6V4OMXS**	250
10	3/8	1/2-14	9/16-18	27	8	12	22	39	22	92	**6-8V4OMXS**	250
12	1/2	3/8-19	3/4-16	22	10	10	25	33	19	104	**8V4OMXS**	250
12	1/2	1/2-14	3/4-16	27	10	12	25	39	22	148	**8-8V4OMXS**	250
14, 15,16	5/8	1/2-14	7/8-14	27	10	12	28	39	22	165	**10V4OMXS**	250
14, 15,16	5/8	3/4-14	7/8-14	36	12	16	30	44	27	235	**10-12V4OMXS**	250
18, 20	3/4	3/4-14	1 1/16-12	36	16	16	33	44	27	270	**12V4OMXS**	250
25	1	1-11	1 5/16-12	41	22	22	37	47	33	394	**16V4OMXS**	250
28, 30, 32	1 1/4	1 1/4-11	1 5/8-12	50	28	28	40	48	41	599	**20V4OMXS**	210
35, 38	1 1/2	1 1/2-11	1 7/8-12	55	33	33	45	48	48	750	**24V4OMXS**	140

Triple-Lok® viene fornito nella versione standard in acciaio, acciaio inossidabile e ottone con guarnizione elastomerica NBR.
Per ulteriori dettagli su altri materiali di tenuta vedi pag. K91.

I codici di ordinazione mostrati fanno parte del nostro attuale programma di produzione.

Le parti imperiali e metriche possono variare nelle dimensioni dell'esagono.

$$\frac{\text{PN (bar)}}{10} = \text{PN (MPa)}$$

K

V8OMX Gomito maschio a 45°

Estremità svasata a 37° Triple-Lok® / Filettatura maschio metrica – O-ring + anello di ritenzione

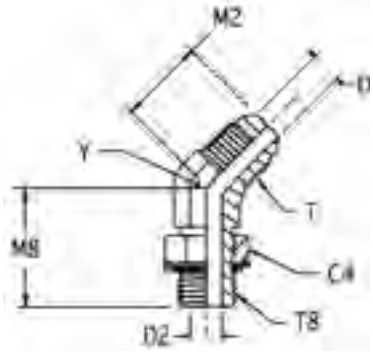

Diam. est. tubo mm	Diam. est. tubo pollici	Filettatura metrica T8	Filettatura UN/UNF-2A T	C4 mm	D mm	D2 mm	M2 mm	M8 mm	Y mm	Peso (Acciaio) g/1 pezzo	Triple-Lok® Acciaio	PN (bar)
6	1/4	M 10×1,0	7/16-20	14	4	5	18	27	11	23	**4M10V8OMXS**	250
6	1/4	M 12×1,5	7/16-20	17	4	6	20	27	13	25	**4M12V8OMXS**	250
8	5/16	M 12×1,5	1/2-20	17	6	6	20	28	13	28	**5M12V8OMXS**	250
10	3/8	M 14×1,5	9/16-18	17	8	8	21	28	14	36	**6M14V8OMXS**	250
12	1/2	M 16×1,5	3/4-16	19	10	9	25	33	19	68	**8M16V8OMXS**	250
12	1/2	M 18×1,5	3/4-16	22	10	11	25	33	19	78	**8M18V8OMXS**	250
14, 15,16	5/8	M 22×1,5	7/8-14	27	12	14	28	38	22	119	**10M22V8OMXS**	250
18, 20	3/4	M 27×2,0	1 1/16-12	32	16	18	33	46	27	208	**12M27V8OMXS**	175
25	1	M 33×2,0	1 5/16-12	38	22	23	37	46	33	333	**16M33V8OMXS**	140

Triple-Lok® viene fornito nella versione standard in acciaio, acciaio inossidabile e ottone con guarnizione elastomerica NBR.
Per ulteriori dettagli su altri materiali di tenuta vedi pag. K91.

I codici di ordinazione mostrati fanno parte del nostro attuale programma di produzione.

Le parti imperiali e metriche possono variare nelle dimensioni dell'esagono.

$$\frac{\text{PN (bar)}}{10} = \text{PN (MPa)}$$

VMTX Gomito maschio a 45°

Estremità svasata a 37° Triple-Lok® / Filettatura maschio NPTF* (SAE J476)
SAE 070302 MS51508
*Acciaio Inossidabile = NPT per impedire l'erosione

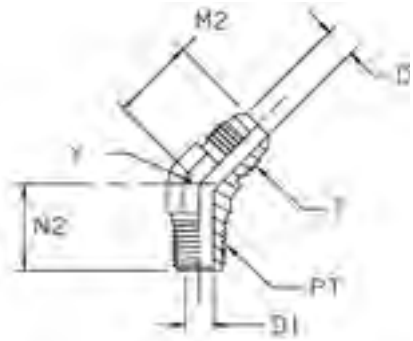

Diam. est. tubo mm	pollici	Filettatura NPT/NPTF PT	Filettatura UN/UNF-2A T	D mm	D1 mm	M2 mm	N2 mm	Y mm	Peso (Acciaio) g/1 pezzo	Triple-Lok® Acciaio	Triple-Lok® Acciaio inossidabile	Triple-Lok® Ottone	PN (bar) S	PN (bar) SS
	3/16	1/8-27	3/8-24	3	5	18	14	11	15	**3 VTX-S**	**3 VTX-SS**	**3 VTX-B**	420	350
6	1/4	1/8-27	7/16-20	4	5	18	16	11	18	**4 VTX-S**	**4 VTX-SS**	**4 VTX-B**	420	350
6	1/4	1/4-18	7/16-20	4	7	21	22	14	30	**4-4 VTX-S**	**4-4 VTX-SS**	**4-4 VTX-B**	420	350
8	5/16	1/8-27	1/2-20	6	5	20	16	13	22	**5VMTXS**	**5 VTX-SS**	**5 VTX-B**	420	350
8	5/16	1/4-18	1/2-20	6	7	21	22	14	31	**5-4 VTX-S**	**5-4 VTX-SS**	**5-4 VTX-B**	420	350
10	3/8	1/4-16	9/16-18	8	7	21	22	14	27	**6 VTX-S**	**6 VTX-SS**	**6 VTX-B**	420	350
10	3/8	1/8-27	9/16-18	8	5	21	17	14	23	**6-2 VTX-S**	**6-2 VTX-SS**	**6-2 VTX-B**	420	350
10	3/8	3/8-18	9/16-18	8	10	22	24	19	52	**6-6 VTX-S**	**6-6 VTX-SS**	**6-6 VTX-B**	420	350
10	3/8	1/2-14	9/16-18	8	14	22	30	22	74	**6-8VMTXS**	**6-8 VTX-SS**	**6-8 VTX-B**	420	350
12	1/2	1/4-16	3/4-16	10	7	25	24	19	62	**8-4 VTX-S**	**8-4 VTX-SS**	**8-4 VTX-B**	420	350
12	1/2	3/8-18	3/4-16	10	10	25	24	19	61	**8 VTX-S**	**8 VTX-SS**	**8 VTX-B**	420	350
12	1/2	1/2-14	3/4-18	10	14	25	30	22	92	**8-8 VTX-S**	**8-8 VTX-SS**	**8-8 VTX-B**	420	350
12	1/2	3/4-14	3/4-18	10	18	26	31	27	144	**8-12 VTX-S**	**8-12 VTX-SS**	**8-12 VTX-B**	280	280
14, 15,16	5/8	1/2-14	7/8-14	12	14	28	30	22	92	**10 VTX-S**	**10 VTX-SS**	**10 VTX-B**	350	350
14, 15,16	5/8	3/8-18	7/8-14	12	10	28	25	22	94	**10-6 VTX-S**	**10-6 VTX-SS**	**10-6 VTX-B**	350	350
14, 15,16	5/8	3/4-14	7/8-14	12	18	30	31	27	156	**10-12VTMXS**	**10-12 VTX-SS**		280	280
18, 20	3/4	3/4-14	1 1/16-12	16	18	33	31	27	148	**12 VTX-S**	**12 VTX-SS**	**12 VTX-B**	280	280
18, 20	3/4	1/2-14	1 1/16-12	16	14	36	31	27	144	**12-8VMTXS**	**12-8 VTX-SS**	**12-8 VTX-B**	350	350
18, 20	3/4	1-11,5	1 1/16-12	16	24	36	38	33	169	**12-16 VTX-S**	**12-16 VTX-SS**	**12-16 VTX-B**	210	210
22	7/8	3/4-14	1 3/16-12	18	18	35	32	33	197	**14 VTX-S**	**14 VTX-B**		280	280
25	1	1-11,5	1 5/16-12	22	24	37	38	33	239	**16 VTX-S**	**16 VTX-SS**	**16 VTX-B**	210	210
25	1	3/4-14	1 5/16-12	22	18	37	33	33	213	**16-12 VTX-S**	**16-12 VTX-SS**	**16-12 VTX-B**	280	280
28, 30, 32	1 1/4	1 1/4-11,5	1 5/8-12	28	32	40	42	41	385	**20VMTXS**	**20 VTX-SS**	**20 VTX-B**	170	170
35, 38	1 1/2	1 1/2-11,5	1 7/8-12	33	38	45	45	48	495	**24 VTX-S**	**24 VTX-SS**	**24 VTX-B**	170	140

I codici di ordinazione mostrati fanno parte del nostro attuale programma di produzione.

Le parti imperiali e metriche possono variare nelle dimensioni dell'esagono.

$\frac{\text{PN (bar)}}{10} = \text{PN (MPa)}$

Pressioni nominali – il PN di cui sopra si riferisce alle versioni del prodotto in Acciaio e Acciaio Inossidabile.

Per parti in Ottone ridurre la pressione del 35%.

V3MX Gomito maschio a 45°

Estremità svasata a 37° Triple-Lok® / Filettatura maschio BSPT (ISO 7)

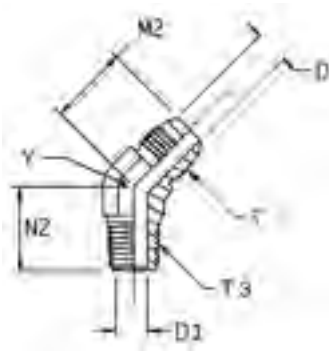

Diam. est. tubo mm	Diam. est. tubo pollici	Filettatura BSPT T3	Filettatura UN/UNF-2A T	D mm	D1 mm	M2 mm	N2 mm	Y mm	Peso (Acciaio) g/1 pezzo	Triple-Lok® Acciaio	PN (bar)
6	1/4	1/8-27	7/16-20	4	5	18	16	11	18	**4V3MXS**	315
6	1/4	1/4-18	7/16-20	4	7	21	22	14	30	**4-4V3MXS**	315
8	5/16	1/8-27	1/2-20	6	5	20	16	13	22	**5V3MXS**	315
8	5/16	1/4-18	1/2-20	6	7	21	22	14	31	**5-4V3MXS**	315
10	3/8	1/4-16	9/16-18	8	7	21	22	14	27	**6V3MXS**	315
10	3/8	3/8-18	9/16-18	8	10	22	24	19	52	**6-6V3MXS**	315
10	3/8	1/2-14	9/16-18	8	14	22	30	22	74	**6-8V3MXS**	315
12	1/2	3/8-18	3/4-16	10	10	25	24	19	61	**8V3MXS**	315
12	1/2	1/2-14	3/4-16	10	14	25	30	22	92	**8-8V3MXS**	315
14, 15,16	5/8	1/2-14	7/8-14	12	14	28	30	22	92	**10V3MXS**	315
18, 20	3/4	3/4-14	1 1/16-12	16	18	33	31	27	148	**12V3MXS**	160
25	1	1-11	1 5/16-12	22	24	37	38	33	239	**16V3MXS**	160
28, 30, 32	1 1/4	1 1/4-11	1 5/8-12	28	32	40	42	41	385	**20V3MXS**	160
35, 38	1 1/2	1 1/2-11	1 7/8-12	33	38	45	45	48	495	**24V3MXS**	160

I codici di ordinazione mostrati fanno parte del nostro attuale programma di produzione.

Le parti imperiali e metriche possono variare nelle dimensioni dell'esagono.

$$\frac{\text{PN (bar)}}{10} = \text{PN (MPa)}$$

S87OMX „T“ maschio di linea

Estremità svasata a 37° Triple-Lok® / Filettatura maschio metrica – O-Ring (ISO 6149)

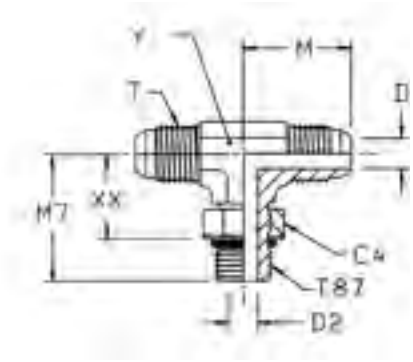

Diam. est. tubo mm	Diam. est. tubo pollici	Filettatura metrica T87	Filettatura UN/UNF-2A T	C4 mm	D mm	D2 mm	M mm	M7 mm	XX mm	Y mm	Peso (Acciaio) g/1 pezzo	Triple-Lok® Acciaio	PN (bar)
6	1/4	M 10×1,0	7/16-20	14	4	5	23	27	16	11	27	**4M10S87OMXS**	420
8	5/16	M 12×1,5	1/2-20	17	6	6	24	31	19	13	42	**5M12S87OMXS**	420
10	3/8	M 14×1,5	9/16-18	19	8	8	27	34	21	14	53	**6M14S87OMXS**	420
12	1/2	M 16×1,5	3/4-16	22	10	9	32	38	24	19	113	**8M16S87OMXS**	350
12	1/2	M 18×1,5	3/4-16	24	10	11	32	38	24	19	114	**8M18S87OMXS**	350
14, 15,16	5/8	M 18×1,5	7/8-14	24	12	11	37	42	28	22	174	**10M18S87OMXS**	350
14, 15,16	5/8	M 22×1,5	7/8-14	27	12	14	37	43	29	22	175	**10M22S87OMXS**	350
18, 20	3/4	M 22×1,5	1 1/16-12	27	16	14	42	45	32	27	295	**12M22S87OMXS**	350
18, 20	3/4	M 27×2,0	1 1/16-12	32	16	18	42	48	33	27	304	**12M27S87OMXS**	350
25	1	M 27×2,0	1 5/16-12	32	22	18	46	53	36	33	491	**16M27S87OMXS**	280
25	1	M 33×2,0	1 5/16-12	41	22	23	46	53	38	33	530	**16M33S87OMXS**	280

Triple-Lok® viene fornito nella versione standard in acciaio, acciaio inossidabile e ottone con guarnizione elastomerica NBR.
Per ulteriori dettagli su altri materiali di tenuta vedi pag. K91.

I codici di ordinazione mostrati fanno parte del nostro attuale programma di produzione.

Le parti imperiali e metriche possono variare nelle dimensioni dell’esagono.

$$\frac{\text{PN (bar)}}{10} = \text{PN (MPa)}$$

K

S5OMX „T“ maschio di linea

Estremità svasate a 37° Triple-Lok® / Filettatura maschio UNF – O-ring (ISO 11926)
SAE 070429 MS51529

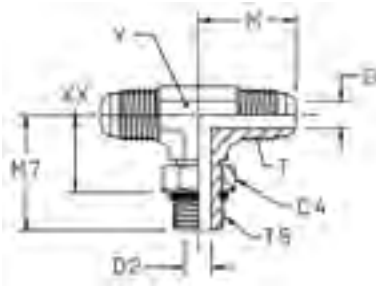

Diam. est. tubo mm	Diam. est. tubo pollici	Filettatura UN/UNF-2A T5	Filettatura UN/UNF-2A T	C4 mm	D mm	D2 mm	M mm	M7 mm	XX mm	Y mm	Peso (Acciaio) g/1 pezzo	Triple-Lok® Acciaio	Triple-Lok® Acciaio inossidabile	PN (bar) S	PN (bar) SS
6	1/4	7/16-20	7/16-20	14	4	5	23	26	16	11	46	**4S5OMXS**	**4 S5OX-SS**	420	350
8	5/16	1/2-20	1/2-20	16	6	6	25	29	18	14	66	**5 S5OX-S**	**5 S5OX-SS**	420	350
10	3/8	9/16-18	9/16-18	17	8	8	27	32	21	14	76	**6S5OMXS**	**6 S5OX-SS**	420	350
12	1/2	3/4-16	3/4-16	22	10	10	32	37	24	19	150	**8S5OMXS**	**8 S5OX-SS**	420	350
14, 15,16	5/8	7/8-14	7/8-14	27	12	13	37	43	29	22	224	**10S5OMXS**	**10 S5OX-SS**	350	350
18, 20	3/4	1 1/16-12	1 1/16-12	32	16	16	42	49	33	27	367	**12 S5OX-S**	**12 S5OX-SS**	350	350
25	1	1 5/16-12	1 5/16-12	38	22	22	46	52	36	33	506	**16 S5OX-S**	**16 S5OX-SS**	280	280
28, 30, 32	1 1/4	1 5/8-12	1 5/8-12	48	28	28	52	57	41	42	1053	**20 S5OX-S**	**20 S5OX-SS**	280	280
35, 38	1 1/2	1 7/8-12	1 7/8-12	55	34	34	59	61	44	48	1296	**24 S5OX-S**		210	—
	2	2 1/2-12	2 1/2-12	70	45	45	78	73	57	66	2000	**32 S5OX-S**		140	—

Triple-Lok® viene fornito nella versione standard in acciaio, acciaio inossidabile e ottone con guarnizione elastomerica NBR.
Per ulteriori dettagli su altri materiali di tenuta vedi pag. K91.

I codici di ordinazione mostrati fanno parte del nostro attuale programma di produzione.

Le parti imperiali e metriche possono variare nelle dimensioni dell’esagono.

$$\frac{\text{PN (bar)}}{10} = \text{PN (MPa)}$$

Pressioni nominali – il PN di cui sopra si riferisce alle versioni del prodotto in Acciaio e Acciaio Inossidabile.

S4OMX „T“ maschio di linea

Estremità svasata a 37° Triple-Lok® /
Filettatura orientabile BSPP – O-ring + anello di ritenzione (ISO 1179)

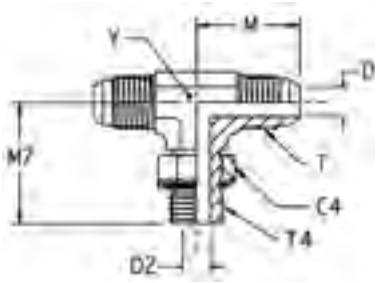

Diam. est. tubo mm	Diam. est. tubo pollici	Filettatura BSPP T4	Filettatura UN/UNF-2A T	C4 mm	D mm	D2 mm	M mm	M7 mm	Y mm	Peso (Acciaio) g/1 pezzo	Triple-Lok® Acciaio	Triple-Lok® Acciaio inossidabile	PN (bar) S	PN (bar) SS
6	1/4	1/8-28	7/16-20	14	4	4	23	27	11	47	**4S4OMXS**	**4S4OMXSS**	250	250
10	3/8	1/4-19	9/16-18	19	8	8	27	32	14	78	**6S4OMXS**	**6S4OMXSS**	250	200
12	1/2	3/8-19	3/4-16	22	10	10	32	37	19	154	**8S4OMXS**	**8S4OMXSS**	250	200
12	1/2	1/2-14	3/4-16	27	10	12	34	44	22	186	**8-8-8S4OMXS**	**8-8-8S4OMXSS**	250	200
14, 15,16	5/8	1/2-14	7/8-14	27	12	12	37	43	22	231	**10S4OMXS**	**10S4OMXSS**	250	200
18, 20	3/4	3/4-14	1 1/16-12	36	16	16	42	50	27	379	**12S4OMXS**	**12S4OMXSS**	250	200
25	1	1-11	1 5/16-12	41	22	22	46	52	33	569	**16S4OMXS**	**16S4OMXSS**	250	200
28, 30, 32	1 1/4	1 1/4-11	1 5/8-12	50	28	28	52	57	41	1075	**20S4OMXS**	**20S4OMXSS**	210	160

Triple-Lok® viene fornito nella versione standard in acciaio, acciaio inossidabile e ottone con guarnizione elastomerica NBR.
Per ulteriori dettagli su altri materiali di tenuta vedi pag. K91.

I codici di ordinazione mostrati fanno parte del nostro attuale programma di produzione.

Le parti imperiali e metriche possono variare nelle dimensioni dell’esagono.

$$\frac{\text{PN (bar)}}{10} = \text{PN (MPa)}$$

Pressioni nominali – il PN di cui sopra si riferisce alle versioni del prodotto in Acciaio e Acciaio Inossidabile.

K

S8OMX „T“ maschio di linea

Estremità svasate a 37° Triple-Lok® / Filettatura maschio metrica –
O-ring + anello di ritenzione

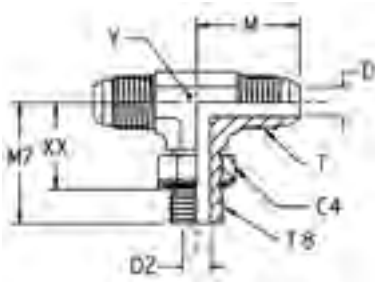

Diam. est. tubo mm	Diam. est. tubo pollici	Filettatura metrica T8	Filettatura UN/UNF-2A T	C4 mm	D mm	D2 mm	M mm	M7 mm	XX mm	Y mm	Peso (Acciaio) g/1 pezzo	Triple-Lok® Acciaio	PN (bar)
6	1/4	M 10×1,0	7/16-20	14	4	5	23	27	19	11	27	**4M10S8OMXS**	250
8	5/16	M 12×1,5	1/2-20	17	6	6	24	31	21	13	42	**5M12S8OMXS**	250
10	3/8	M 14×1,5	9/16-18	17	8	8	27	34	24	14	53	**6M14S8OMXS**	250
12	1/2	M 16×1,5	3/4-16	19	10	9	32	38	28	19	95	**8M16S8OMXS**	250
12	1/2	M 18×1,5	3/4-16	22	10	11	32	38	27	19	114	**8M18S8OMXS**	250
14, 15,16	5/8	M 22×1,5	7/8-14	27	12	14	37	43	31	22	175	**10M22S8OMXS**	250
18, 20	3/4	M 27×2,0	1 1/16-12	32	16	18	42	50	36	27	304	**12M27S8OMXS**	175
25	1	M 33×2,0	1 5/16-12	38	22	23	46	53	39	33	491	**16M33S8OMXS**	140

Triple-Lok® viene fornito nella versione standard in acciaio, acciaio inossidabile e ottone con guarnizione elastomerica NBR.
Per ulteriori dettagli su altri materiali di tenuta vedi pag. K91.

I codici di ordinazione mostrati fanno parte del nostro attuale programma di produzione.

Le parti imperiali e metriche possono variare nelle dimensioni dell’esagono.

$$\frac{\text{PN (bar)}}{10} = \text{PN (MPa)}$$

SMTX „T“ maschio di linea

Estremità svasata a 37° Triple-Lok® / Filettatura maschio NPTF* (SAE J476)
SAE 070425 MS51512
*Acciaio Inossidabile = NPT per impedire l’erosione

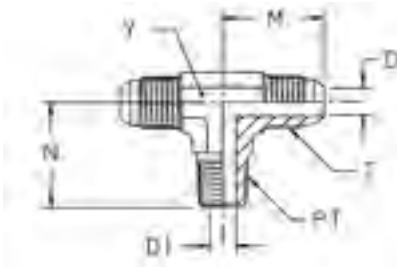

Diam. est. tubo mm	pollici	Filettatura NPT/NPTF PT	Filettatura UN/UNF-2A T	D mm	D1 mm	M mm	N mm	Y mm	Peso (Acciaio) g/1 pezzo	Triple-Lok® Acciaio	Triple-Lok® Acciaio inossidabile	Triple-Lok® Ottone	PN (bar) S	PN (bar) SS
	3/16	1/8-27	3/8-24	3	5	21	18	11	25	**3 STX-S**	**3 STX-SS**	**3 STX-B**	420	350
6	1/4	1/8-27	7/16-20	4	5	23	20	11	31	**4 STX-S**	**4 STX-SS**	**4 STX-B**	420	350
6	1/4	1/4-18	7/16-20	4	7	27	28	14	49	**4-4-4 STX-S**	**4-4-4 STX-SS**	**4-4-4 STX-B**	420	350
8	5/16	1/8-27	1/2-20	6	5	24	20	14	37	**5 STX-S**	**5 STX-SS**	**5 STX-B**	420	350
10	3/8	1/4-16	9/16-18	8	7	27	28	14	57	**6SMTXS**	**6 STX-SS**	**6 STX-B**	420	350
10	3/8	3/8-18	9/16-18	8	10	29	31	19	77	**6-6-6 STX-S**	**6-6-6 STX-SS**	**6-6-6 STX-B**	420	350
12	1/2	3/8-18	3/4-16	10	10	32	31	19	113	**8 STX-S**	**8 STX-SS**	**8 STX-B**	420	350
12	1/2	1/2-14	3/4-16	10	14	34	37	22	164	**8-8-8 STX-S**	**8-8-8 STX-SS**	**8-8-8 STX-B**	420	350
14, 15,16	5/8	1/2-14	7/8-14	12	14	37	37	22	173	**10 STX-S**	**10 STX-SS**	**10 STX-B**	350	350
18, 20	3/4	3/4-14	1 1/16-12	16	18	42	40	27	272	**12 STX-S**	**12 STX-SS**	**12 STX-B**	280	280
22	7/8	3/4-14	1 3/16-12	18	18	46	43	33	323	**14 STX-S**			280	—
25	1	1-11,5	1 5/16-12	21	24	46	50	33	413	**16 STX-S**	**16 STX-SS**	**16 STX-B**	210	210
28, 30, 32	1 1/4	1 1/4-11,5	1 5/8-12	27	32	52	61	41	681	**20 STX-S**	**20 STX-SS**	**20 STX-B**	170	170
	2	1 1/2-11,5	1 7/8-12	33	38	34	67	48	905	**24 STX-S**	**24 STX-SS**	**24 STX-B**	170	170

I codici di ordinazione mostrati fanno parte del nostro attuale programma di produzione.

Le parti imperiali e metriche possono variare nelle dimensioni dell’esagono.

$$\frac{\text{PN (bar)}}{10} = \text{PN (MPa)}$$

Pressioni nominali – il PN di cui sopra si riferisce alle versioni del prodotto in Acciaio e Acciaio Inossidabile.

Per parti in Ottone ridurre la pressione del 35%.

K

S3MX „T“ maschio di linea

Estremità svasata a 37° Triple-Lok® / Filettatura maschio BSPT (ISO 7)

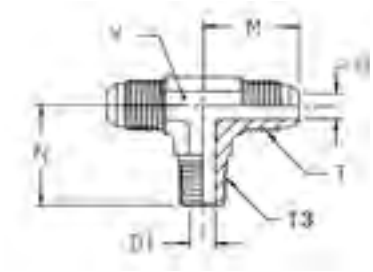

Diam. est. tubo mm	Diam. est. tubo pollici	Filettatura BSPT T3	Filettatura UN/UNF-2A T	D mm	D1 mm	M mm	N mm	Y mm	Peso (Acciaio) g/1 pezzo	Triple-Lok® Acciaio	Triple-Lok® Acciaio inossidabile	PN (bar) S	PN (bar) SS
6	1/4	1/8-28	7/16-20	4	5	23	20	11	30	**4S3MXS**	**4S3MXSS**	315	315
10	3/8	1/4-19	9/16-18	8	7	27	28	14	55	**6S3MXS**	**6S3MXSS**	315	315
12	1/2	3/8-19	3/4-16	10	10	32	31	19	111	**8S3MXS**	**8S3MXSS**	315	315
14, 15,16	5/8	1/2-14	7/8-14	12	14	37	37	22	169	**10S3MXS**	**10S3MXSS**	315	315
18, 20	3/4	3/4-14	1 1/16-12	16	18	42	40	27	267	**12S3MXS**	**12S3MXSS**	160	160
25	1	1-11	1 5/16-12	22	24	46	50	33	407	**16S3MXS**	**16S3MXSS**	160	160

I codici di ordinazione mostrati fanno parte del nostro attuale programma di produzione.

Le parti imperiali e metriche possono variare nelle dimensioni dell’esagono.

$$\frac{\text{PN (bar)}}{10} = \text{PN (MPa)}$$

Pressioni nominali – il PN di cui sopra si riferisce alle versioni del prodotto in Acciaio e Acciaio Inossidabile.

R87OMX „T“ maschio di derivazione

Estremità svasata a 37° Triple-Lok® / Filettatura maschio metrica – O-ring (ISO 6149)

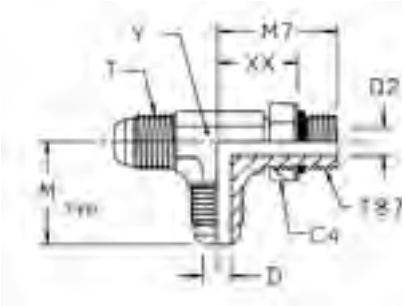

Diam. est. tubo mm	Diam. est. tubo pollici	Filettatura metrica T87	Filettatura UN/UNF-2A T	C4 mm	D mm	D2 mm	M mm	M7 mm	XX mm	Y mm	Peso (Acciaio) g/1 pezzo	Triple-Lok® Acciaio	PN (bar)
6	1/4	M 10×1,0	7/16-20	14	4	5	23	27	16	11	27	**4M10R87OMXS**	420
10	3/8	M 14×1,5	9/16-18	19	8	8	27	34	21	14	53	**6M14R87OMXS**	420
10	3/8	M 18×1,5	9/16-18	24	8	11	29	38	24	19	90	**6M18R87OMXS**	350
12	1/2	M 16×1,5	3/4-16	22	10	9	32	38	24	19	113	**8M16R87OMXS**	350
12	1/2	M 18×1,5	3/4-16	24	10	11	32	37	24	19	114	**8M18R87OMXS**	350
14, 15,16	5/8	M 18×1,5	7/8-14	24	12	11	37	42	29	22	174	**10M18R87OMXS**	350
14, 15,16	5/8	M 22×1,5	7/8-14	27	12	14	37	43	29	22	175	**10M22R87OMXS**	350
18, 20	3/4	M 22×1,5	1 1/16-12	27	16	14	42	45	32	27	295	**12M22R87OMXS**	350
18, 20	3/4	M 27×2,0	1 1/16-12	32	16	18	42	51	33	27	315	**12M27R87OMXS**	350
25	1	M 33×2,0	1 5/16-12	41	22	23	46	53	40	33	495	**16M33R87OMXS**	280

Triple-Lok® viene fornito nella versione standard in acciaio, acciaio inossidabile e ottone con guarnizione elastomerica NBR.
Per ulteriori dettagli su altri materiali di tenuta vedi pag. K91.

I codici di ordinazione mostrati fanno parte del nostro attuale programma di produzione.

Le parti imperiali e metriche possono variare nelle dimensioni dell’esagono.

$$\frac{\text{PN (bar)}}{10} = \text{PN (MPa)}$$

K

R5OMX „T“ maschio di derivazione

Estremità svasata a 37° Triple-Lok® / Filettatura maschio UNF – O-ring (ISO 11926)
SAE 070428 MS51530

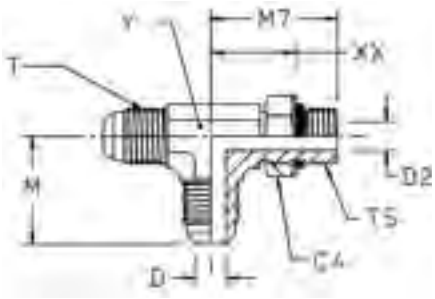

Diam. est. tubo mm	pollici	Filettatura UN/UNF-2A T5	Filettatura UN/UNF-2A T	C4 mm	D mm	D2 mm	M mm	M7 mm	XX mm	Y mm	Peso (Acciaio) g/1 pezzo	Triple-Lok® Acciaio	Triple-Lok® Acciaio inossidabile	PN (bar) S	PN (bar) SS
6	1/4	7/16-20	7/16-20	14	4	4	23	26	16	11	46	**4 R5OX-S**	**4 R5OX-SS**	420	350
8	5/16	1/2-20	1/2-20	16	6	6	25	29	18	14	66	**5 R5OX-S**	**5 R5OX-SS**	420	350
10	3/8	9/16-18	9/16-18	17	8	8	27	32	21	14	76	**6R5OMXS**	**6 R5OX-SS**	420	350
12	1/2	3/4-16	3/4-16	22	10	10	32	37	24	19	151	**8R5OMXS**	**8 R5OX-SS**	420	350
14, 15,16	5/8	7/8-14	7/8-14	25	12	12	37	43	29	22	226	**10 R5OX-S**	**10 R5OX-SS**	350	350
18, 20	3/4	1 1/16-12	1 1/16-12	32	16	16	42	49	33	27	372	**12 R5OX-S**	**12 R5OX-SS**	350	350
25	1	1 5/16-12	1 5/16-12	38	22	22	46	52	36	33	557	**16 R5OX-S**	**16 R5OX-SS**	280	280
28, 30, 32	1 1/4	1 5/8-12	1 5/8-12	48	28	28	52	57	41	41	1053	**20 R5OX-S**	**20 R5OX-SS**	280	280
35, 38	1 1/2	1 7/8-12	1 7/8-12	54	33	33	59	61	44	48	1296	**24 R5OX-S**	**24 R5OX-SS**	210	210
	2	2 1/2-12	2 1/2-12	70	45	45	78	73	57	66	2000	**32 R5OX-S**	**32 R5OX-SS**	140	140

Triple-Lok® viene fornito nella versione standard in acciaio, acciaio inossidabile e ottone con guarnizione elastomerica NBR.
Per ulteriori dettagli su altri materiali di tenuta vedi pag. K91.

I codici di ordinazione mostrati fanno parte del nostro attuale programma di produzione.

Le parti imperiali e metriche possono variare nelle dimensioni dell’esagono.

$$\frac{\text{PN (bar)}}{10} = \text{PN (MPa)}$$

Pressioni nominali – il PN di cui sopra si riferisce alle versioni del prodotto in Acciaio e Acciaio Inossidabile.

R4OMX „T“ maschio di derivazione

Estremità svasata a 37° Triple-Lok® /
Filettatura orientabile BSPP – O-ring + anello di ritenzione (ISO 1179)

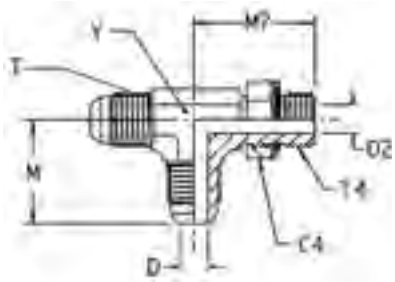

Diam. est. tubo mm	Diam. est. tubo pollici	Filettatura BSPP T4	Filettatura UN/UNF-2A T	C4 mm	D mm	D2 mm	M mm	M7 mm	Y mm	Peso (Acciaio) g/1 pezzo	Triple-Lok® Acciaio	Triple-Lok® Acciaio inossidabile	PN (bar) S	PN (bar) SS
6	1/4	1/8-28	7/16-20	14	4	4	23	27	11	47	**4R4OMXS**	**4R4OMXSS**	250	200
10	3/8	1/4-19	9/16-18	19	8	8	27	32	14	78	**6R4OMXS**	**6R4OMXSS**	250	200
12	1/2	3/8-19	3/4-16	22	10	10	32	37	19	154	**8R4OMXS**	**8R4OMXSS**	250	200
14, 15,16	5/8	1/2-14	7/8-14	27	12	12	37	43	22	231	**10R4OMXS**	**10R4OMXSS**	250	200
18, 20	3/4	3/4-14	1 1/16-12	36	16	16	42	50	27	379	**12R4OMXS**	**12R4OMXSS**	250	200
25	1	1-11	1 5/16-12	41	22	22	46	52	33	569	**16R4OMXS**	**16R4OMXSS**	250	200
28, 30, 32	1 1/4	1 1/4-11	1 5/8-12	50	28	28	52	57	41	1075	**20R4OMXS**	**20R4OMXSS**	210	160

Triple-Lok® viene fornito nella versione standard in acciaio, acciaio inossidabile e ottone con guarnizione elastomerica NBR.
Per ulteriori dettagli su altri materiali di tenuta vedi pag. K91.

I codici di ordinazione mostrati fanno parte del nostro attuale programma di produzione.

Le parti imperiali e metriche possono variare nelle dimensioni dell’esagono.

$$\frac{\text{PN (bar)}}{10} = \text{PN (MPa)}$$

Pressioni nominali – il PN di cui sopra si riferisce alle versioni del prodotto in Acciaio e Acciaio Inossidabile.

K

R8OMX „T“ maschio di derivazione

Estremità svasata a 37° Triple-Lok® /
Filettatura maschio metrica – O-ring + anello di ritenzione

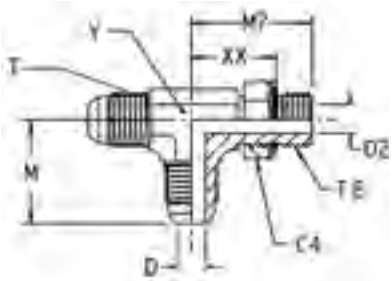

Diam. est. tubo mm	Diam. est. tubo pollici	Filettatura metrica T87	Filettatura UN/UNF-2A T	C4 mm	D mm	D2 mm	M mm	M7 mm	XX mm	Y mm	Peso (Acciaio) g/1 pezzo	Triple-Lok® Acciaio	PN (bar)
6	1/4	M 10×1,0	7/16-20	14	4	5	23	27	19	11	27	**4M10R8OMXS**	250
8	5/16	M 12×1,5	1/2-20	17	6	6	24	31	21	13	42	**5M12R8OMXS**	250
10	3/8	M 14×1,5	9/16-18	17	8	8	27	34	24	14	53	**6M14R8OMXS**	250
12	1/2	M 16×1,5	3/4-16	19	10	9	32	38	28	19	95	**8M16R8OMXS**	250
12	1/2	M 18×1,5	3/4-16	22	10	10	32	38	27	19	114	**8M18R8OMXS**	250
14, 15,16	5/8	M 22×1,5	7/8-14	27	12	14	37	43	31	22	175	**10M22R8OMXS**	250
18, 20	3/4	M 27×2,0	1 1/16-12	32	16	18	42	50	36	27	304	**12M27R8OMXS**	175
25	1	M 33×2,0	1 5/16-12	38	22	23	46	53	39	33	491	**16M33R8OMXS**	140

Triple-Lok® viene fornito nella versione standard in acciaio, acciaio inossidabile e ottone con guarnizione elastomerica NBR.
Per ulteriori dettagli su altri materiali di tenuta vedi pag. K91.

I codici di ordinazione mostrati fanno parte del nostro attuale programma di produzione.

Le parti imperiali e metriche possono variare nelle dimensioni dell’esagono.

$$\frac{\text{PN (bar)}}{10} = \text{PN (MPa)}$$

RMTX „T“ maschio di derivazione

Estremità svasata a 37° Triple-Lok® / Filettatura maschio NPTF* (SAE J476)
SAE 070424 MS51511
*Acciaio Inossidabile = NPT per impedire l’erosione

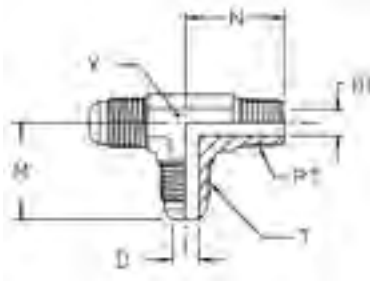

Diam. est. tubo mm	pollici	Filettatura NPT/NPTF PT	Filettatura UN/UNF-2A T	D mm	D1 mm	M mm	N mm	Y mm	Peso (Acciaio) g/1 pezzo	Triple-Lok® Acciaio	Triple-Lok® Acciaio inossidabile	Triple-Lok® Ottone	PN (bar) S	PN (bar) SS
	3/16	1/8-27	3/8-24	3	5	21	18	11	25	**3 RTX-S**	**3 RTX-SS**		420	350
6	1/4	1/8-27	7/16-20	4	5	23	20	11	31	**4 RTX-S**	**4 RTX-SS**	**4 RTX-B**	420	350
6	1/4	1/4-18	7/16-20	4	7	27	28	14	49	**4-4-4 RTX-S**	**4-4-4 RTX-SS**	**4-4-4 RTX-B**	420	350
8	5/16	1/8-27	1/2-20	6	5	25	21	14	37	**5 RTX-S**	**5 RTX-SS**	**5 RTX-B**	420	350
10	3/8	1/4-16	9/16-18	8	7	27	28	14	57	**6 RTX-S**	**6 RTX-SS**	**6 RTX-B**	420	350
10	3/8	3/8-18	9/16-18	8	10	29	31	19	77	**6-6-6 RTX-S**	**6-6-6 RTX-SS**	**6-6-6 RTX-B**	420	350
12	1/2	3/8-18	3/4-16	10	10	32	31	19	109	**8 RTX-S**	**8 RTX-SS**	**8 RTX-B**	420	350
12	1/2	1/2-14	3/4-16	10	14	34	37	22	163	**8-8-8RMTXS**	**8-8-8 RTX-SS**	**8-8-8 RTX-B**	420	350
14, 15,16	5/8	1/2-14	7/8-14	12	14	37	37	22	172	**10 RTX-S**	**10 RTX-SS**	**10 RTX-B**	350	350
18, 20	3/4	3/4-14	1 1/16-12	16	18	42	40	27	268	**12 RTX-S**	**12 RTX-SS**	**12 RTX-B**	280	280
22	7/8	3/4-14	1 3/16-12	18	18	46	43	33	323	**14 RTX-S**			280	—
25	1	1-11,5	1 5/16-12	21	24	46	50	33	413	**16 RTX-S**	**16 RTX-SS**	**16 RTX-B**	210	210
28, 30, 32	1 1/4	1 1/4-11,5	1 5/8-12	27	32	52	61	41	681	**20 RTX-S**	**20 RTX-SS**	**20 RTX-B**	170	170
35, 38	1 1/2	1 1/2-11,5	1 7/8-12	33	38	59	67	48	905	**24 RTX-S**	**24 RTX-SS**		170	140

I codici di ordinazione mostrati fanno parte del nostro attuale programma di produzione.

Le parti imperiali e metriche possono variare nelle dimensioni dell’esagono.

$$\frac{\text{PN (bar)}}{10} = \text{PN (MPa)}$$

Pressioni nominali – il PN di cui sopra si riferisce alle versioni del prodotto in Acciaio e Acciaio Inossidabile.

Per parti in Ottone ridurre la pressione del 35%.

K

R3MX „T“ maschio di derivazione

Estremità svasata a 37° Triple-Lok® / Filettatura maschio BSPT (ISO 7)

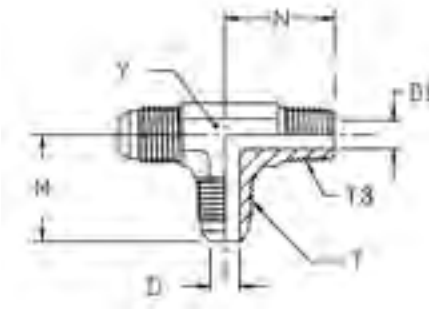

Diam. est. tubo mm	Diam. est. tubo pollici	Filettatura BSPT T3	Filettatura UN/UNF-2A T	D mm	D1 mm	M mm	N mm	Y mm	Peso (Acciaio) g/1 pezzo	Triple-Lok® Acciaio	Triple-Lok® Acciaio inossidabile	PN (bar) S	PN (bar) SS
6	1/4	1/8-28	7/16-20	4	5	23	20	11	30	**4R3MXS**	**4R3MXSS**	315	315
8	5/16	1/8-28	1/2-20	6	5	24	20	13	36	**5R3MXS**	**5R3MXSS**	315	315
10	3/8	1/4-19	9/16-18	8	7	27	28	14	55	**6R3MXS**	**6R3MXSS**	315	315
12	1/2	3/8-19	3/4-16	10	10	32	31	19	107	**8R3MXS**	**8R3MXSS**	315	315
14, 15,16	5/8	1/2-14	7/8-14	12	14	37	37	22	170	**10R3MXS**	**10R3MXSS**	315	315

I codici di ordinazione mostrati fanno parte del nostro attuale programma di produzione.

Le parti imperiali e metriche possono variare nelle dimensioni dell’esagono.

$$\frac{\text{PN (bar)}}{10} = \text{PN (MPa)}$$

Pressioni nominali – il PN di cui sopra si riferisce alle versioni del prodotto in Acciaio e Acciaio Inossidabile.

G4MX Terminale diritto femmina

Estremità svasata a 37° Triple-Lok® / Filettatura femmina BSPP (ISO 1179-1)

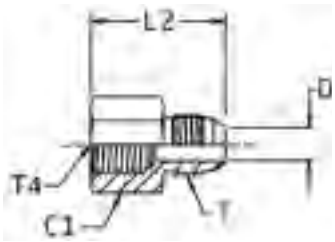

Diam. est. tubo mm	Diam. est. tubo pollici	Filettatura BSPP T4	Filettatura UN/UNF-2A T	C1 mm	D mm	L2 mm	Peso (Acciaio) g/1 pezzo	Triple-Lok® Acciaio	Triple-Lok® Acciaio inossidabile	PN (bar) S	PN (bar) SS
6	1/4	1/8-28	7/16-20	17	4	30	15	**4G4MXS**	**4G4MXSS**	315	315
6	1/4	1/4-19	7/16-20	19	4	35	42	**4-4G4MXS**	**4-4G4MXSS**	400	350
8	5/16	1/8-28	1/2-20	17	6	30	22	**5G4MXS**	**5G4MXSS**	315	315
8	5/16	1/4-19	1/2-20	19	6	35	40	**5-4G4MXS**	**5-4G4MXSS**	400	350
10	3/8	1/4-19	9/16-18	19	8	36	40	**6G4MXS**	**6G4MXSS**	400	350
10	3/8	3/8-19	9/16-18	22	8	37	50	**6-6G4MXS**	**6-6G4MXSS**	350	350
12	1/2	3/8-19	3/4-16	22	10	40	64	**8G4MXS**	**8G4MXSS**	350	350
12	1/2	1/2-14	3/4-16	30	10	46	116	**8-8G4MXS**	**8-8G4MXSS**	400	350
14, 15,16	5/8	1/2-14	7/8-14	30	12	48	121	**10G4MXS**	**10G4MXSS**	350	350
18, 20	3/4	3/4-14	1 1/16-12	36	16	52	188	**12G4MXS**	**12G4MXSS**	315	315
25	1	1 11	1 5/16-12	46	22	60	340	**16G4MXS**	**16G4MXSS**	280	280
28, 30, 32	1 1/4	1 1/4-11	1 5/8-12	50	28	63	438	**20G4MXS**	**20G4MXSS**	210	210
35, 38	1 1/2	1 1/2-11	1 7/8-12	55	33	67	526	**24G4MXS**	**24G4MXSS**	140	140

I codici di ordinazione mostrati fanno parte del nostro attuale programma di produzione.

Le parti imperiali e metriche possono variare nelle dimensioni dell'esagono.

$$\frac{\text{PN (bar)}}{10} = \text{PN (MPa)}$$

Pressioni nominali – il PN di cui sopra si riferisce alle versioni del prodotto in Acciaio e Acciaio Inossidabile.

K

GMTX Terminale diritto femmina

Estremità svasata a 37° Triple-Lok® / Filettatura femmina NPTF* (SAE J476)
SAE 070103 MS51503
*Acciaio Inossidabile = NPT per impedire l'erosione

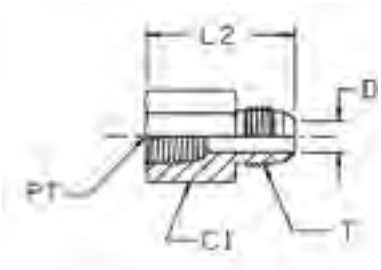

Diam. est. tubo mm	Diam. est. tubo pollici	Filettatura NPT/NPTF PT	Filettatura UN/UNF-2A T	C1 mm	D mm	L2 mm	Peso (Acciaio) g/1 pezzo	Triple-Lok® Acciaio	Triple-Lok® Acciaio inossidabile	PN (bar) S	PN (bar) SS
6	1/4	1/8-27	7/16-20	14	4	30	42	**4 GTX-S**	**4GMTXSS**	420	350
6	1/4	1/4-18	7/16-20	19	4	36	40	**4-4GMTXS**	**4-4GMTXSS**	420	350
6	1/4	3/8-18	7/16-20	22	5	37	40	**4-6 GTX-S**	**4-6GMTXSS**	420	350
6	1/4	1/2-14	7/16-20	29	5	37	42	**4-8 GTX-S**	**4-8GMTXSS**	350	350
8	5/16	1/8-27	1/2-20	14	6	30	40	**5 GTX-S**	**5GMTXSS**	420	350
8	5/16	1/4-18	1/2-20	19	6	35	42	**5-4 GTX-S**	**5-4GMTXSS**	420	350
10	3/8	1/4-18	9/16-18	19	8	36	40	**6GMTXS**	**6GMTXSS**	420	350
10	3/8	3/8-18	9/16-18	22	8	37	62	**6-6 GTX-S**	**6-6GMTXSS**	420	350
10	3/8	1/2-14	9/16-18	29	8	45	90	**6-8 GTX-S**	**6-8GMTXSS**	350	350
12	1/2	3/8-18	3/4-16	22	10	40	45	**8 GTX-S**	**8GMTXSS**	420	350
12	1/2	1/4-18	3/4-16	21	10	36	80	**8-4 GTX-S**	**8-4GMTXSS**	420	350
12	1/2	1/2-14	3/4-16	29	10	46	116	**8-8 GTX-S**	**8-8GMTXSS**	350	350
12	1/2	3/4-14	3/4-16	35	10	48	150	**8-12 GTX-S**	**8-12GMTXSS**	280	280
14, 15,16	5/8	1/2-14	7/8-14	29	12	48	121	**10 GTX-S**	**10GMTXSS**	350	350
14, 15,16	5/8	3/4-14	7/8-14	35	13	51	182	**10-12 GTX-S**	**10-12GMTXSS**	280	280
18, 20	3/4	3/4-14	1 1/16-12	35	16	52	188	**12 GTX-S**	**12GMTXSS**	280	280
18, 20	3/4	1/2-14	1 1/16-12	29	16	49	133	**12-8 GTX-S**	**12-8GMTXSS**	350	350
22	7/8	3/4-14	1 3/16-12	35	18	52	201	**14 GTX-S**	**14GMTXSS**	210	210
25	1	1-11,5	1 5/16-12	41	22	59	280	**16 GTX-S**	**16GMTXSS**	210	210
28, 30, 32	1 1/4	1 1/4-11,5	1 5/8-12	51	27	63	408	**20 GTX-S**	**20GMTXSS**	170	170
35, 38	1 1/2	1 1/2-11,5	1 7/8-12	60	33	67	370	**24 GTX-S**	**24GMTXSS**	140	140
	2	2-11,5	2 1/2-12	73	44	75	1262	**32 GTX-S**		140	—

I codici di ordinazione mostrati fanno parte del nostro attuale programma di produzione.

Le parti imperiali e metriche possono variare nelle dimensioni dell'esagono.

$\frac{\text{PN (bar)}}{10} = \text{PN (MPa)}$

Pressioni nominali – il PN di cui sopra si riferisce alle versioni del prodotto in Acciaio e Acciaio Inossidabile.

WGMTX Terminale passaparatia diritto femmina

Estremità svasata a 37° Triple-Lok® / Filettatura femmina NPTF* (SAE J476)
*Acciaio Inossidabile = NPT per impedire l'erosione

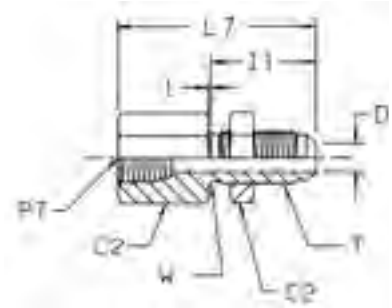

Diam. est. tubo mm	Diam. est. tubo pollici	Filettatura NPT/NPTF PT	Filettatura UN/UNF-2A T	C2 mm	D mm	I1 mm	L7 mm	W mm	Peso (Acciaio) g/1 pezzo	Triple-Lok® Acciaio	Triple-Lok® Acciaio inossidabile	PN (bar) S	PN (bar) SS
6	1/4	1/8-27	7/16-20	17	4	31	47	11	42	**4 WGTX-WLN-S**	**4WGMTXWLNMSS**	420	350
6	1/4	1/4-18	7/16-20	19	4	34	54	11	62	**4-4 WGTX-WLN-S**	**4-4WGMTXWLNMSS**	420	350
10	3/8	1/4-18	9/16-18	21	8	33	52	14	72	**6 WGTX-WLN-S**	**6WGMTXWLNMSS**	420	350
12	1/2	3/8-18	3/4-16	25	10	37	59	19	117	**8 WGTX-WLN-S**	**8WGMTXWLNMSS**	420	350
14, 15,16	5/8	1/2-14	7/8-14	29	12	40	68	22	179	**10 WGTX-WLN-S**	**10WGMTXWLNMSS**	350	350
18, 20	3/4	3/4-14	1 1/16-12	35	16	45	74	27	284	**12 WGTX-WLN-S**	**12WGMTXWLNMSS**	280	280
25	1	1-11,5	1 5/16-12	41	21	45	79	33	415	**16 WGTX-WLN-S**	**16WGMTXWLNMSS**	210	210

I codici di ordinazione mostrati fanno parte del nostro attuale programma di produzione.

Le parti imperiali e metriche possono variare nelle dimensioni dell'esagono.

Per la versione priva di dado di bloccaggio togliere „WLNM" (cioè 10 WGTX)

$\frac{\text{PN (bar)}}{10}$ = PN (MPa)

Pressioni nominali – il PN di cui sopra si riferisce alle versioni del prodotto in Acciaio e Acciaio Inossidabile.

K

Spessore massimo di parete passaparatia

Dimensione	Diam. est. tubo pollici	Diam. est. tubo metrico	Spessore massimo raccordo intermedio passaparatia diritto mm	Spessore massimo raccordo intermedio passaparatia sagomato mm
4	1/4	6	8,4	5,3
5	5/16	8	8,4	5,3
6	3/8	10	10,7	7,1
8	1/2	12	11,2	8,4
10	5/8	14–16	10,9	8,1
12	3/4	18–20	11,2	8,6
14	7/8		10,4	7,9
16	1	22–25	9,9	7,4
20	1 1/4	28–32	10,2	7,4
24	1 1/2	35–38	7,1	—
32	2		7,1	—

DMTX Terminale gomito femmina

Estremità svasata a 37° Triple-Lok® / Filettatura femmina NPTF* (SAE J476)
SAE 070203 MS51506
*Acciaio Inossidabile = NPT per impedire l'erosione

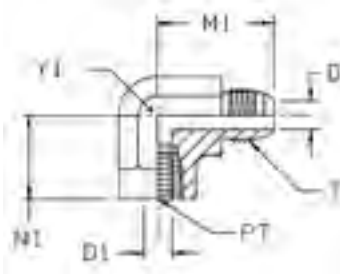

Diam. est. tubo mm	pollici	Filettatura NPT/NPTF PT	Filettatura UN/UNF-2A T	D mm	D1 mm	M1 mm	N1 mm	Y1 mm	Peso (Acciaio) g/1 pezzo	Triple-Lok® Acciaio	Triple-Lok® Acciaio inossidabile	Triple-Lok® Ottone	PN (bar) S	PN (bar) SS
6	1/4	1/8-27	7/16-20	4	8	27	17	14	33	**4 DTX-S**	**4 DTX-SS**	**4 DTX-B**	350	350
6	1/4	1/4-18	7/16-20	4	11	31	22	19	70	**4-4 DTX-S**	**4-4 DTX-SS**	**4-4 DTX-B**	350	350
8	5/16	1/8-27	1/2-20	6	8	27	17	14	33	**5 DTX-S**	**5 DTX-SS**	**5 DTX-B**	350	350
8	5/16	1/4-18	1/2-20	6	11	29	22	19	67	**5-4 DTX-S**	**5-4 DTX-SS**	**5-4 DTX-B**	350	350
10	3/8	1/4-18	9/16-18	8	11	31	22	19	67	**6 DTX-S**	**6 DTX-SS**	**6 DTX-B**	350	350
10	3/8	1/8-27	9/16-18	8	8	31	17	14	39	**6-2 DTX-S**	**6-2 DTX-SS**	**6-2 DTX-B**	350	350
10	3/8	3/8-18	9/16-18	8	14	33	26	22	103	**6-6 DTX-S**	**6-6 DTX-SS**	**6-6 DTX-B**	310	310
12	1/2	3/8-18	3/4-16	10	14	36	26	22	115	**8 DTX-S**	**8 DTX-SS**	**8 DTX-B**	310	310
12	1/2	1/4-18	3/4-16	10	11	36	26	19	190	**8-4 DTX-S**	**8-4 DTX-SS**	**8-4 DTX-B**	350	350
12	1/2	1/2-14	3/4-16	10	18	39	31	27	178	**8-8DMTXS**	**8-8 DTX-SS**	**8-8 DTX-B**	210	210
14, 15,16	5/8	1/2-14	7/8-14	12	18	42	31	27	180	**10 DTX-S**	**10 DTX-SS**	**10 DTX-B**	210	210
18, 20	3/4	3/4-14	1 1/16-12	16	23	48	35	33	315	**12DMTXS**	**12 DTX-SS**	**12 DTX-B**	210	210
18, 20	3/4	1/2-14	1 1/16-12	16	18	48	34	27	175	**12-8 DTX-S**	**12-8 DTX-SS**	**12-8 DTX-B**	210	210
22	7/8	3/4-14	1 3/16-12	18	23	47	36	33	285	**14 DTX-S**	**14 DTX-SS**		125	125
25	1	1-11,5	1 5/16-12	21	29	55	41	41	506	**16 DTX-S**	**16 DTX-SS**	**16 DTX-B**	125	125
28, 30, 32	1 1/4	1 1/4-11,5	1 5/8-12	27	37	59	43	48	619	**20 DTX-S**	**20 DTX-SS**	**20 DTX-B**	100	100
35, 38	1 1/2	1 1/2-11,5	1 7/8-12	33	43	73	53	64	1725	**24 DTX-S**	**24 DTX-SS**		100	100

I codici di ordinazione mostrati fanno parte del nostro attuale programma di produzione.

Le parti imperiali e metriche possono variare nelle dimensioni dell'esagono.

$$\frac{\text{PN (bar)}}{10} = \text{PN (MPa)}$$

Pressioni nominali – il PN di cui sopra si riferisce alle versioni del prodotto in Acciaio e Acciaio Inossidabile.

Per parti in Ottone ridurre la pressione del 35%.

OTX „T“ femmina di linea

Estremità svasata a 37° Triple-Lok® / Filettatura femmina NPTF* (SAE J476)
SAE 070427 MS51513
*Acciaio Inossidabile = NPT per impedire l’erosione

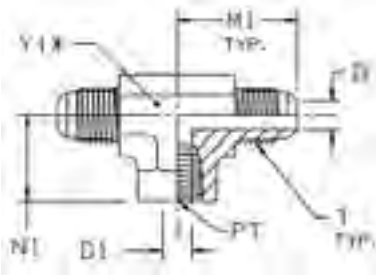

Diam. est. tubo mm	pollici	Filettatura NPT/NPTF PT	Filettatura UN/UNF-2A T	D mm	D1 mm	M1 mm	N1 mm	Y1 mm	Peso (Acciaio) g/1 pezzo	Triple-Lok® Acciaio	Triple-Lok® Acciaio inossidabile	Triple-Lok® Ottone	PN (bar) S	PN (bar) SS
6	1/4	1/8-27	7/16-20	4	8	27	17	14	53	**4 OTX-S**	**4 OTX-SS**	**4 OTX-B**	350	350
6	1/4	1/4-18	7/16-20	4	11	29	22	19	90	**4-4-4 OTX-S**	**4-4-4 OTX-SS**	**4-4-4 OTX-B**	350	350
8	5/16	1/8-27	1/2-20	6	8	27	17	14	53	**5 OTX-S**	**5 OTX-SS**	**5 OTX-B**	350	350
10	3/8	1/4-18	9/16-18	8	11	32	22	19	98	**6 OTX-S**	**6 OTX-SS**	**6 OTX-B**	350	350
12	1/2	3/8-18	3/4-16	10	14	36	26	22	145	**8 OTX-S**	**8 OTX-SS**	**8 OTX-B**	310	310
14, 15,16	5/8	1/2-14	7/8-14	12	18	42	32	27	240	**10 OTX-S**	**10 OTX-SS**	**10 OTX-B**	210	210
18, 20	3/4	3/4-14	1 1/16-12	16	23	48	35	33	390	**12 OTX-S**	**12 OTX-SS**	**12 OTX-B**	210	210
25	1	1-11,5	1 5/16-12	21	29	55	41	41	745	**16 OTX-S**	**16 OTX-SS**	**16 OTX-B**	125	125
28, 30, 32	1 1/4	1 1/4-11,5	1 5/8-12	27	37	59	43	48	930	**20 OTX-S**	**20 OTX-SS**		100	100
35, 38	1 1/2	1 1/2-11,5	1 7/8-12	33	43	73	53	64	2255	**24 OTX-S**	**24 OTX-SS**		100	100

I codici di ordinazione mostrati fanno parte del nostro attuale programma di produzione.

Le parti imperiali e metriche possono variare nelle dimensioni dell’esagono.

$\frac{\text{PN (bar)}}{10}$ = PN (MPa)

Pressioni nominali – il PN di cui sopra si riferisce alle versioni del prodotto in Acciaio e Acciaio Inossidabile.

Per parti in Ottone ridurre la pressione del 35%.

K

MTX „T“ femmina di derivazione

Estremità svasata a 37° Triple-Lok® / Filettatura femmina NPTF* (SAE J476)
SAE 070426 MS51514
*Acciaio Inossidabile = NPT per impedire l’erosione

Diam. est. tubo mm	pollici	Filettatura NPT/NPTF PT	Filettatura UN/UNF-2A T	D mm	D1 mm	M1 mm	N1 mm	Y1 mm	Peso (Acciaio) g/1 pezzo	Triple-Lok® Acciaio	Triple-Lok® Acciaio inossidabile	Triple-Lok® Ottone	PN (bar) S	PN (bar) SS
6	1/4	1/8-27	7/16-20	4	8	27	17	14	45	**4 MTX-S**	**4 MTX-SS**	**4 MTX-B**	350	350
6	1/4	1/4-18	7/16-20	4	11	29	22	19	10	**4-4-4 MTX-S**	**4-4-4 MTX-SS**	**4-4-4 MTX-B**	350	350
10	3/8	1/4-18	9/16-18	8	11	32	22	19	88	**6 MTX-S**	**6 MTX-SS**	**6 MTX-B**	350	350
12	1/2	3/8-18	3/4-16	10	14	36	26	22	125	**8 MTX-S**	**8 MTX-SS**	**8 MTX-B**	310	310
14, 15,16	5/8	1/2-14	7/8-14	12	18	42	32	27	210	**10 MTX-S**	**10 MTX-SS**	**10 MTX-B**	210	210
18, 20	3/4	3/4-14	1 1/16-12	16	23	48	35	33	280	**12 MTX-S**	**12 MTX-SS**	**12 MTX-B**	210	210
22	7/8	3/4-14	1 3/16-12	18	23	47	36	33	446	**14 MTX-S**			210	—
25	1	1-11,5	1 5/16-12	21	29	55	41	41	620	**16 MTX-S**	**16 MTX-SS**		125	125
28, 30, 32	1 1/4	1 1/4-11,5	1 5/8-12	27	37	59	43	48	805	**20 MTX-S**	**20 MTX-SS**		100	100

I codici di ordinazione mostrati fanno parte del nostro attuale programma di produzione.

Le parti imperiali e metriche possono variare nelle dimensioni dell’esagono.

$$\frac{\text{PN (bar)}}{10} = \text{PN (MPa)}$$

Pressioni nominali – il PN di cui sopra si riferisce alle versioni del prodotto in Acciaio e Acciaio Inossidabile.

Per parti in Ottone ridurre la pressione del 35%.

G6X Terminale femmina con dado girevole

Estremità femmina girevole svasata a 37° Triple-Lok® / Filettatura femmina NPTF* (SAE J476)

*Acciaio Inossidabile = NPT per impedire l'erosione

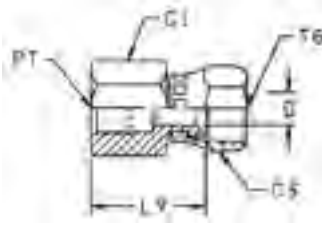

Diam. est. tubo mm	Diam. est. tubo pollici	Filettatura NPT/NPTF PT	Filettatura UN/UNF-2B T6	C1 mm	C3 mm	D mm	L9 mm	Peso (Acciaio) g/1 pezzo	Triple-Lok® Acciaio	Triple-Lok® Acciaio inossidabile	PN (bar) S	PN (bar) SS
6	1/4	1/8-27	7/16-20	14	14	5	23	29	**4 G6X-S**	**4 G6X-SS**	420	420
6	1/4	1/4-18	7/16-20	19	14	5	27	33	**4-4 G6X-S**	**4-4 G6X-SS**	420	420
10	3/8	1/4-18	9/16-18	19	17	8	27	38	**6 G6X-S**	**6 G6X-SS**	350	350
10	3/8	3/8-18	9/16-18	22	17	7	30	45	**6-6 G6X-S**	**6-6 G6X-SS**	350	350
12	1/2	3/8-18	3/4-16	22	22	10	31	47	**8 G6X-S**	**8 G6X-SS**	350	350
12	1/2	1/2-14	3/4-16	29	22	10	38	99	**8-8 G6X-S**	**8-8 G6X-SS**	350	350
14, 15,16	5/8	1/2-14	7/8-14	29	25	12	37	99	**10 G6X-S**	**10 G6X-SS**	350	350
18, 20	3/4	3/4-14	1 1/16-12	35	32	16	38	147	**12 G6X-S**	**12 G6X-SS**	280	280
25	1	1-11,5	1 5/16-12	41	38	21	47	248	**16 G6X-S**	**16 G6X-SS**	210	210
28, 30, 32	1 1/4	1 1/4-11,5	1 5/8-12	50	50	28	55	370	**20 G6X-S**	**20 G6X-SS**	170	170
35, 38	1 1/2	1 1/2-11,5	1 7/8-12	60	58	34	57	510	**24 G6X-S**	**24 G6X-SS**	140	140

I codici di ordinazione mostrati fanno parte del nostro attuale programma di produzione.

Le parti imperiali e metriche possono variare nelle dimensioni dell'esagono.

$$\frac{\text{PN (bar)}}{10} = \text{PN (MPa)}$$

Pressioni nominali – il PN di cui sopra si riferisce alle versioni del prodotto in Acciaio e Acciaio Inossidabile.

K

G4MXMO Terminale portamanometro

Estremità svasata a 37° Triple-Lok® / Filettatura femmina BSPP manometro (ISO 1179-1)

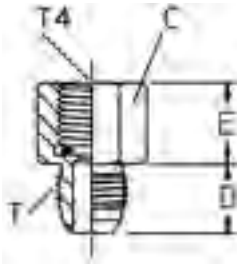

Diam. est. tubo mm	Diam. est. tubo pollici	Filettatura BSPP T4	Filettatura UN/UNF-2A T	D mm	E mm	C mm	Peso (Acciaio) g/1 pezzo	Triple-Lok® Acciaio	Triple-Lok® Acciaio inossidabile	PN (bar) S	PN (bar) SS
6	1/4	1/4-19	7/16-20	14	17	17	86	**4-4G4MXSMO**	**4-4G4MXSSMO**	350	350
6	1/4	1/2-14	7/16-20	14	27	27	246	**4-8G4MXSMO**	**4-8G4MXSSMO**	315	315
8	5/16	1/4-19	1/2-20	14	14	17	49	**5-4G4MXSMO**	**5-4G4MXSSMO**	350	350
8	5/16	1/2-14	1/2-20	14	27	27	246	**5-8G4MXSMO**	**5-8G4MXSSMO**	315	315
10	3/8	1/4-19	9/16-18	14	14	17	49	**6G4MXSMO**	**6G4MXSSMO**	350	350
10	3/8	1/2-14	9/16-18	14	21	27	239	**6-8G4MXSMO**	**6-8G4MXSSMO**	315	315
12	1/2	1/4-19	3/4-16	17	14	19	74	**8-4G4MXSMO**	**8-4G4MXSSMO**	400	350
12	1/2	1/2-14	3/4-16	17	21	27	263	**8-8G4MXSMO**	**8-8G4MXSSMO**	315	315

Questo particolare richiede un anello di tenuta in rame. Per ulteriori dettagli su altri materiali di tenuta vedi pag. K91.

I codici di ordinazione mostrati fanno parte del nostro attuale programma di produzione.

Le parti imperiali e metriche possono variare nelle dimensioni dell'esagono.

$$\frac{\text{PN (bar)}}{10} = \text{PN (MPa)}$$

Pressioni nominali – il PN di cui sopra si riferisce alle versioni del prodotto in Acciaio e Acciaio Inossidabile.

TT4MX Adattatore per presa di pressione

Estremità femmina svasata a 37° Triple-Lok® / presa di pressione EMA3

Tipo A

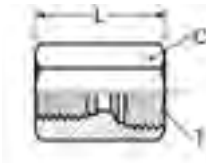

Tipo B*

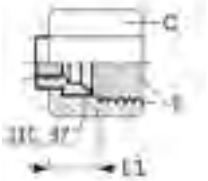

* Il tipo B deve essere montato con un dado BMTX / BTX (non fornito)

Diam. est. tubo T mm	pollici	Filettatura BSPP	Filettatura UN/UNF-2B T	Tipo	L mm	L1 mm	C mm	Peso (Acciaio) g/1 pezzo	Triple-Lok® Acciaio	Triple-Lok® Acciaio inossidabile	PN (bar) S	SS
6	1/4	1/4-19	7/16-20	A	29	–	19	42	**4TT4MXS**	**4TT4MXSS**	400	350
8	5/16	1/4-19	1/2-20	A	29	–	19	46	**5TT4MXS**	**5TT4MXSS**	400	350
10	3/8	1/4-19	9/16-18	A	29	–	19	43	**6TT4MXS**	**6TT4MXSS**	400	350
12	1/2	1/4-19	3/4-16	A	32	–	22	62	**8TT4MXS**	**8TT4MXSS**	400	350
14, 15, 16	5/8	1/4-19	7/8-14	A	32	–	27	102	**10TT4MXS**	**10TT4MXSS**	350	350
18, 20	3/4	1/4-19	1 1/16-12	B	–	13	32	42	**12TT4XS**	**12TT4XSS**	350	350
25	1	1/4-19	1 5/16-12	B	–	13	41	56	**16TT4XS**	**16TT4XSS**	280	280
28, 30, 32	1 1/4	1/4-19	1 5/8-12	B	–	15	50	98	**20TT4XS**	**20TT4XSS**	280	210
35, 38	1 1/2	1/4-19	1 7/8-12	B	–	18	60	185	**24TT4XS**	**24TT4XSS**	210	210

I codici di ordinazione mostrati fanno parte del nostro attuale programma di produzione.

Le parti imperiali e metriche possono variare nelle dimensioni dell'essagono.

$$\frac{\text{PN (bar)}}{10} = \text{PN (MPa)}$$

Pressioni nominali – il PN di cui sopra si riferisce alle versioni del prodotto in Acciaio e Acciaio Inossidabile.

K

TTP4MX Adattatore per presa di pressione

Estremità femmina svasata a 37° Triple-Lok® / Filettatura femmina BSPP (ISO 1179-1)

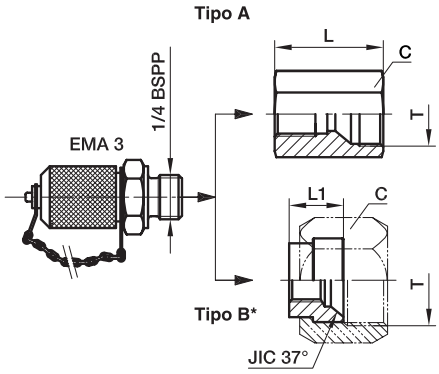

* Le versioni del Tipo B vengono consegnate complete di dado BMTXS.

Diam. est. tubo T mm	Diam. est. tubo T pollici	Filettatura BSPP	Filettatura UN/UNF-2B T	Tipo	L mm	L1 mm	C mm	Peso (Acciaio) g/1 pezzo	Triple-Lok® Acciaio	PN (bar)
6	1/4	1/4-19	7/16-20	A	29	–	19	132	**4TTP4MXS**	400
8	5/16	1/4-19	1/2-20	A	29	–	19	136	**5TTP4MXS**	400
10	3/8	1/4-19	9/16-18	A	29	–	19	133	**6TTP4MXS**	400
12	1/2	1/4-19	3/4-16	A	32	–	22	152	**8TTP4MXS**	400
14, 15, 16	5/8	1/4-19	7/8-14	A	32	–	27	192	**10TTP4MXS**	350
18, 20	3/4	1/4-19	1 1/16-12	B	–	13	32	132	**12TTP4XS**	350
25	1	1/4-19	1 5/16-12	B	–	13	41	146	**16TTP4XS**	280
28, 30, 32	1 1/4	1/4-19	1 5/8-12	B	–	15	50	188	**20TTP4XS**	280
35, 38	1 1/2	1/4-19	1 7/8-12	B	–	18	60	275	**24TTP4XS**	210

I codici di ordinazione mostrati fanno parte del nostro attuale programma di produzione.

Le parti imperiali e metriche possono variare nelle dimensioni dell'esagono.

$$\frac{\text{PN (bar)}}{10} = \text{PN (MPa)}$$

R6O4MX Adattatore per presa di pressione

Estremità svasata a 37° Triple-Lok® con dado girevole maschio/femmina /
Filettatura femmina BSPP (ISO 1179-1)

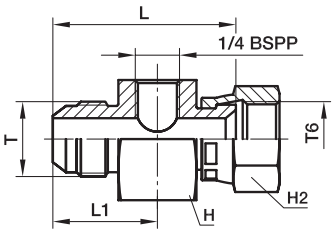

Diam. est. tubo T mm	pollici	Filettatura UN/UNF-2A T	Filettatura UN/UNF-2B T6	L mm	L1 mm	H mm	H2 mm	Peso (Acciaio) g/1 pezzo	Triple-Lok® Acciaio	PN (bar)
6	1/4	7/16-20	7/16-20	45	26	36	16	180	**4-4R6O4MXS**	500
8	5/16	1/2-20	1/2-20	46	26	36	17	200	**5-4R6O4MXS**	420
10	3/8	9/16-18	9/16-18	47	26	36	19	210	**6-4R6O4MXS**	350
12	1/2	3/4-16	3/4-16	50	28	36	22	218	**8-4R6O4MXS**	350
14, 15, 16	5/8	7/8-14	7/8-14	54	31	36	27	247	**10-4R6O4MXS**	350
18, 20	3/4	1 1/16-12	1 1/16-12	56	34	41	32	326	**12-4R6O4MXS**	350
25	1	1 5/16-12	1 5/16-12	60	35	46	38	416	**16-4R6O4MXS**	250
28, 30, 32	1 1/4	1 5/8-12	1 5/8-12	64	36	50	50	601	**20-4R6O4MXS**	250
35, 38	1 1/2	1 7/8-12	1 7/8-12	69	39	60	60	905	**24-4R6O4MXS**	170

I codici di ordinazione mostrati fanno parte del nostro attuale programma di produzione.

Le parti imperiali e metriche possono variare nelle dimensioni dell'esagono.

$\frac{\text{PN (bar)}}{10} = \text{PN (MPa)}$

K

R6P4MX Adattatore per presa di pressione

Estremità svasata a 37° Triple-Lok® con dado girevole maschio/femmina / presa di pressione EMA3

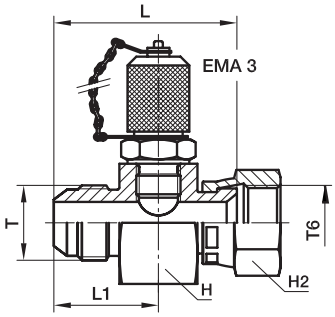

Diam. est. tubo T mm	pollici	Filettatura UN/UNF-2A T	Filettatura UN/UNF-2B T6	L mm	L1 mm	H mm	H2 mm	Peso (Acciaio) g/1 pezzo	Triple-Lok® Acciaio	PN (bar)
6	1/4	7/16-20	7/16-20	45	26	36	16	270	**4-4R6P4MXS**	500
8	5/16	1/2-20	1/2-20	46	26	36	17	290	**5-4R6P4MXS**	420
10	3/8	9/16-18	9/16-18	47	26	36	19	300	**6-4R6P4MXS**	350
12	1/2	3/4-16	3/4-16	50	28	36	22	308	**8-4R6P4MXS**	350
14, 15, 16	5/8	7/8-14	7/8-14	54	31	36	27	337	**10-4R6P4MXS**	350
18, 20	3/4	1 1/16-12	1 1/16-12	56	34	41	32	416	**12-4R6P4MXS**	350
25	1	1 5/16-12	1 5/16-12	60	35	46	38	506	**16-4R6P4MXS**	250
28, 30, 32	1 1/4	1 5/8-12	1 5/8-12	64	36	50	50	691	**20-4R6P4MXS**	250
35, 38	1 1/2	1 7/8-12	1 7/8-12	69	39	60	60	995	**24-4R6P4MXS**	170

I codici di ordinazione mostrati fanno parte del nostro attuale programma di produzione.

Le parti imperiali e metriche possono variare nelle dimensioni dell'esagono.

$$\frac{\text{PN (bar)}}{10} = \text{PN (MPa)}$$

K6OO4MX Adattatore per presa di pressione

Estremità svasata a 37° Triple-Lok® con dado girevole maschio/femmina / 2 filettature femmina BSPP

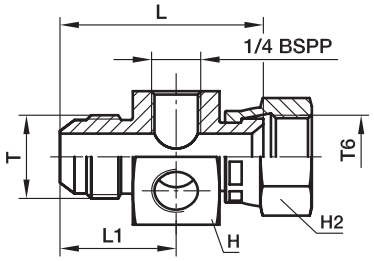

Diam. est. tubo T mm	pollici	Filettatura UN/UNF-2A T	Filettatura UN/UNF-2B T6	L mm	L1 mm	H mm	H2 mm	Peso (Acciaio) g/1 pezzo	Triple-Lok® Acciaio	PN (bar)
6	1/4	7/16-20	7/16-20	45	26	36	16	170	**4-4K6OO4MXS**	500
8	5/16	1/2-20	1/2-20	46	26	36	17	190	**5-4K6OO4MXS**	420
10	3/8	9/16-18	9/16-18	47	26	36	19	200	**6-4K6OO4MXS**	350
12	1/2	3/4-16	3/4-16	50	28	36	22	208	**8-4K6OO4MXS**	350
14, 15, 16	5/8	7/8-14	7/8-14	54	31	36	27	237	**10-4K6OO4MXS**	350
18, 20	3/4	1 1/16-12	1 1/16-12	56	34	41	32	316	**12-4K6OO4MXS**	350
25	1	1 5/16-12	1 5/16-12	60	35	46	38	406	**16-4K6OO4MXS**	250

I codici di ordinazione mostrati fanno parte del nostro attuale programma di produzione.

Le parti imperiali e metriche possono variare nelle dimensioni dell'esagono.

$\frac{\text{PN (bar)}}{10} = \text{PN (MPa)}$

K

K6PP4MX Adattatore per presa di pressione

Estremità svasata a 37° Triple-Lok® con dado girevole maschio/femmina / Indicatore di pressione EMA3 e tappo

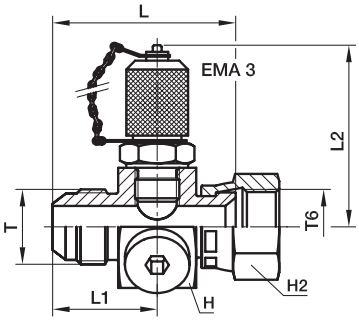

Diam. est. tubo T mm	pollici	Filettatura UN/UNF-2A T	Filettatura UN/UNF-2B T6	L mm	L1 mm	L2 mm	H mm	H2 mm	Peso (Acciaio) g/1 pezzo	Triple-Lok® Acciaio	PN (bar)
6	1/4	7/16-20	7/16-20	45	26	54	36	16	270	**4-4K6PP4MXS**	500
8	5/16	1/2-20	1/2-20	46	26	54	36	17	290	**5-4K6PP4MXS**	420
10	3/8	9/16-18	9/16-18	47	26	54	36	19	300	**6-4K6PP4MXS**	350
12	1/2	3/4-16	3/4-16	50	28	54	36	22	308	**8-4K6PP4MXS**	350
14, 15, 16	5/8	7/8-14	7/8-14	54	31	54	36	27	337	**10-4K6PP4MXS**	350
18, 20	3/4	1 1/16-12	1 1/16-12	56	34	54	41	32	416	**12-4K6PP4MXS**	350
25	1	1 5/16-12	1 5/16-12	60	35	54	46	38	506	**16-4K6PP4MXS**	250

I codici di ordinazione mostrati fanno parte del nostro attuale programma di produzione.

Le parti imperiali e metriche possono variare nelle dimensioni dell'esagono.

$$\frac{\text{PN (bar)}}{10} = \text{PN (MPa)}$$

FNMTX Tappo

Tappo estremità svasata a 37° Triple-Lok® femmina
SAE 070112 MS51532

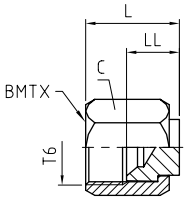

Diam. est. tubo mm	Diam. est. tubo pollici	Filettatura UN/UNF-2B T6	C mm	LL mm	L mm	Peso (Acciaio) g/1 pezzo	Triple-Lok® Acciaio	Triple-Lok® Acciaio inossidabile	Triple-Lok® Ottone	PN (bar) S	PN (bar) SS
	1/8	5/16-24	10	10	15	10	**2 FNTX-S**			500	—
	3/16	3/8-24	11	10	17	11	**3 FNTX-S**			500	—
6	1/4	7/16-20	14	9	17	14	**4FNMTXS**	**4FNMTXSS**	**4 FNTX-B**	500	350
8	5/16	1/2-20	17	10	20	19	**5FNMTXS**	**5FNMTXSS**	**5 FNTX-B**	420	350
10	3/8	9/16-18	19	12	21	31	**6FNMTXS**	**6FNMTXSS**	**6 FNTX-B**	420	350
12	1/2	3/4-16	22	14	24	45	**8FNMTXS**	**8FNMTXSS**	**8 FNTX-B**	420	350
14, 15, 16	5/8	7/8-14	27	14	27	75	**10FNMTXS**	**10FNMTXSS**	**10 FNTX-B**	350	350
18, 20	3/4	1 1/16-12	32	17	32	114	**12FNMTXS**	**12FNMTXSS**	**12 FNTX-B**	350	350
22	7/8	1 3/16-12	35	16	32	133	**14 FNTX-S**	**14FNMTXSS**	**14 FNTX-B**	310	280
25	1	1 5/16-12	41	16	33	200	**16FNMTXS**	**16FNMTXSS**	**16 FNTX-B**	310	280
28, 30, 32	1 1/4	1 5/8-12	50	19	35	272	**20FNMTXS**	**20FNMTXSS**	**20 FNTX-B**	280	210
35, 38	1 1/2	1 7/8-12	60	24	43	553	**24FNMTXS**	**24FNMTXSS**	**24 FNTX-B**	210	140
	2	2 1/2-12	73	28	51	930	**32 FNTX-S**			140	—

I codici di ordinazione mostrati fanno parte del nostro attuale programma di produzione.

Le parti imperiali e metriche possono variare nelle dimensioni dell'esagono.

$$\frac{\text{PN (bar)}}{10} = \text{PN (MPa)}$$

Pressioni nominali – il PN di cui sopra si riferisce alle versioni del prodotto in Acciaio e Acciaio Inossidabile.

Per parti in Ottone ridurre la pressione del 35%.

K

PNMTX Tappo

Tappo estremità svasata a 37° Triple-Lok® maschio
SAE 070109 MS51518

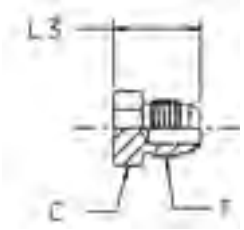

Diam. est. tubo mm	Diam. est. tubo pollici	Filettatura UN/UNF-2A T	C mm	L3 mm	Peso (Acciaio) g/1 pezzo	Triple-Lok® Acciaio	Triple-Lok® Acciaio inossidabile	PN (bar) S	PN (bar) SS
	1/8	5/16-24	11	18	9	**2 PNTX-S**		500	—
	3/16	3/8-24	11	19	10	**3 PNTX-S**		500	—
6	1/4	7/16-20	13	20	10	**4PNMTXS**	**4PNMTXSS**	500	350
8	5/16	1/2-20	14	20	14	**5PNMTXS**	**5PNMTXSS**	420	350
10	3/8	9/16-18	17	21	19	**6PNMTXS**	**6PNMTXSS**	420	350
12	1/2	3/4-16	19	24	39	**8PNMTXS**	**8PNMTXSS**	420	350
14, 15, 16	5/8	7/8-14	24	28	60	**10PNMTXS**	**10PNMTXSS**	350	350
18, 20	3/4	1 1/16-12	27	33	93	**12PNMTXS**	**12PNMTXSS**	350	350
22	7/8	1 3/16-12	32	33	95	**14 PNTX-S**	**14PNMTXSS**	280	280
25	1	1 5/16-12	36	34	98	**16 PNTX-S**	**16PNMTXSS**	280	280
28, 30, 32	1 1/4	1 5/8-12	46	37	269	**20 PNTX-S**	**20PNMTXSS**	280	210
35, 38	1 1/2	1 7/8-12	51	42	360	**24 PNTX-S**	**24PNMTXSS**	210	140
	2	2 1/2-12	67	52	470	**32 PNTX-S**		140	—

I codici di ordinazione mostrati fanno parte del nostro attuale programma di produzione.

Le parti imperiali e metriche possono variare nelle dimensioni dell'esagono.

$$\frac{\text{PN (bar)}}{10} = \text{PN (MPa)}$$

Pressioni nominali – il PN di cui sopra si riferisce alle versioni del prodotto in Acciaio e Acciaio Inossidabile.

XHMLO Raccordo intermedio di conversione

Estremità svasata a 37° Triple-Lok® / Estremità ORFS O-Lok

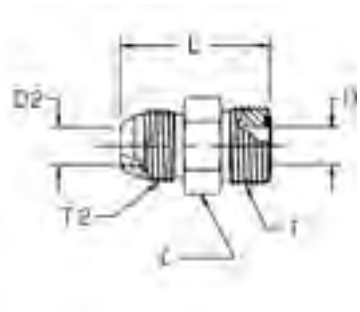

Diam. est. tubo T2/T mm	pollici	Filettatura UN/UNF-2A T2	Filettatura UN/UNF-2A T	D mm	D2 mm	L mm	C mm	Peso (Acciaio) g/1 pezzo	Triple-Lok® Acciaio	Triple-Lok® Acciaio inossidabile	PN (bar) S	SS
6	1/4	7/16-20	9/16-18	5	5	32	16	29	**4 XHLO-S**	**4XHMLOSS**	500	350
8, 10	5/16, 3/8	9/16-18	11/16-16	7	7	34	19	45	**6 XHLO-S**	**6XHMLOSS**	420	350
12	1/2	3/4-16	13/16-16	10	10	39	22	70	**8 XHLO-S**	**8XHMLOSS**	420	350
14, 15, 16	5/8	7/8-14	1-14	13	13	47	27	119	**10 XHLO-S**	**10XHMLOSS**	350	350
18, 20	3/4	1 1/16-12	1 3/16-12	16	16	52	32	181	**12 XHLO-S**	**12XHMLOSS**	350	350
22, 25	1	1 5/16-12	1 7/16-12	21	21	55	38	265	**16 XHLO-S**	**16XHMLOSS**	280	280
28, 30, 32	1 1/4	1 5/8-12	1 11/16-12	26	26	58	45	383	**20 XHLO-S**	**20XHMLOSS**	280	210
35, 38	1 1/2	1 7/8-12	2-12	32	32	63	54	562	**24 XHLO-S**	**24XHMLOSS**	210	140

Triple-Lok® viene fornito nella versione standard in acciaio, acciaio inossidabile e ottone con guarnizione elastomerica NBR.
Per ulteriori dettagli su altri materiali di tenuta vedi pag. K91.

I codici di ordinazione mostrati fanno parte del nostro attuale programma di produzione.

Le parti imperiali e metriche possono variare nelle dimensioni dell'esagono.

$\frac{\text{PN (bar)}}{10} = \text{PN (MPa)}$

Pressioni nominali – il PN di cui sopra si riferisce alle versioni del prodotto in Acciaio e Acciaio Inossidabile.

K

XHML6 Adattatore dado girevole di conversione

Estremità svasata a 37° Triple-Lok® / estremità girevole femmina O-Lok ORFS

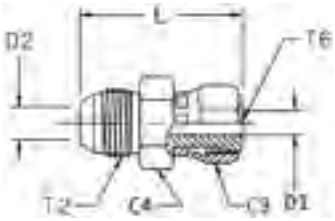

Diam. est. tubo T2/T6 mm	pollici	Filettatura UN/UNF-2A T2	Filettatura UN/UNF-2B T6	C3 mm	D1 mm	D2 mm	L mm	C4 mm	Peso (Acciaio) g/1 pezzo	Triple-Lok® Acciaio	Triple-Lok® Acciaio inossidabile	PN (bar) S	PN (bar) SS
6	1/4	7/16-20	9/16-18	17	4	4	38	16	29	**4 XHL6-S**	**4XHML6SS**	500	350
8, 10	5/16, 3/8	9/16-18	11/16-16	21	7	7	41	19	46	**6 XHL6-S**	**6XHML6SS**	420	350
12	1/2	3/4-16	13/16-16	24	9	9	48	22	73	**8 XHL6-S**	**8XHML6SS**	420	350
14, 15, 16	5/8	7/8-14	1-14	29	12	12	56	27	126	**10 XHL6-S**	**10XHML6SS**	350	350
18, 20	3/4	1 1/16-12	1 3/16-12	35	14	14	64	32	205	**12 XHL6-S**	**12XHML6SS**	350	350
22, 25	1	1 5/16-12	1 7/16-12	41	20	20	68	38	285	**16 XHL6-S**	**16XHML6SS**	280	280
28, 30, 32	1 1/4	1 5/8-12	1 11/16-12	48	26	26	71	43	360	**20 XHL6-S**	**20XHML6SS**	280	280

I codici di ordinazione mostrati fanno parte del nostro attuale programma di produzione.

Le parti imperiali e metriche possono variare nelle dimensioni dell'esagono.

$$\frac{\text{PN (bar)}}{10} = \text{PN (MPa)}$$

Pressioni nominali – il PN di cui sopra si riferisce alle versioni del prodotto in Acciaio e Acciaio Inossidabile.

LOHMX6 Adattatore dado girevole di conversione

Estremità girevole femmina svasata a 37° Triple-Lok® / estremità O-Lok ORFS

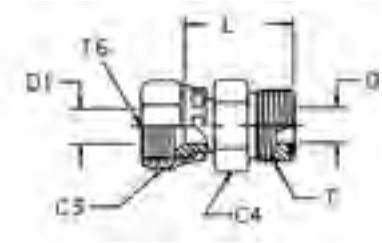

Diam. est. tubo T6/T mm	pollici	Filettatura UN/UNF-2B T6	Filettatura UN/UNF-2A T	C3 mm	D mm	D1 mm	C4 mm	L mm	Peso (Acciaio) g/1 pezzo	Triple-Lok® Acciaio	Triple-Lok® Acciaio inossidabile	PN (bar) S	SS
6	1/4	7/16-20	9/16-18	14	5	5	16	26	26	**4 LOHX6-S**	**4LOHMX6SS**	500	350
8, 10	5/16, 3/8	9/16-18	11/16-16	18	7	7	19	29	40	**6 LOHX6-S**	**6LOHMX6SS**	350	350
12	1/2	3/4-16	13/16-16	22	10	10	22	34	63	**8 LOHX6-S**	**8LOHMX6SS**	350	350
14, 15, 16	5/8	7/8-14	1-14	25	13	13	27	39	103	**10 LOHX6-S**	**10LOHMX6SS**	350	350
18, 20	3/4	1 1/16-12	1 3/16-12	32	16	16	32	41	162	**12 LOHX6-S**	**12LOHMX6SS**	350	350
22, 25	1	1 5/16-12	1 7/16-12	38	21	21	38	46	229	**16 LOHX6-S**	**16LOHMX6SS**	250	250

Triple-Lok® viene fornito nella versione standard in acciaio, acciaio inossidabile e ottone con guarnizione elastomerica NBR.
Per ulteriori dettagli su altri materiali di tenuta vedi pag. K91.

I codici di ordinazione mostrati fanno parte del nostro attuale programma di produzione.

Le parti imperiali e metriche possono variare nelle dimensioni dell'esagono.

$$\frac{\text{PN (bar)}}{10} = \text{PN (MPa)}$$

Pressioni nominali – il PN di cui sopra si riferisce alle versioni del prodotto in Acciaio e Acciaio Inossidabile.

K

WLNM Dado di bloccaggio passaparatia

Dado di bloccaggio del raccordo passaparatia
SAE 080118 MS51860

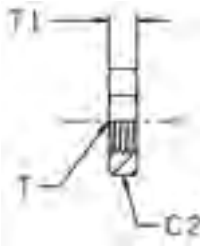

Filettatura UN/UNF-2B T	C2 mm	T1 mm	Peso (Acciaio) g/1 pezzo	Triple-Lok® Acciaio	Triple-Lok® Acciaio inossidabile	Triple-Lok® Ottone
3/8-24	17	6	9	**3 WLN-S**		
7/16-20	17	7	9	**4WLNMS**	**4WLNMSS**	**4WLNMB**
1/2-20	19	7	9	**5WLNMS**	**5WLNMSS**	**5WLNMB**
9/16-18	22	7	11	**6WLNMS**	**6WLNMSS**	**6WLNMB**
3/4-16	24	8	18	**8WLNMS**	**8WLNMSS**	**8WLNMB**
7/8-14	30	9	24	**10WLNMS**	**10WLNMSS**	**10WLNMB**
1 1/16-12	36	10	42	**12WLNMS**	**12WLNMSS**	**12WLNMB**
1 3/16-12	38	10	45	**14 WLN-S**	**14WLNMSS**	**14WLNMB**
1 5/16-12	41	10	49	**16WLNMS**	**16WLNMSS**	**16WLNMB**
1 5/8-12	50	10	50	**20WLNMS**	**20WLNMSS**	**20WLNMB**
1 7/8-12	55	10	68	**24WLNMS**	**24WLNMSS**	**24WLNMB**
2 1/2-12	70	10	80	**32 WLN-S**		

I codici di ordinazione mostrati fanno parte del nostro attuale programma di produzione.

Le parti imperiali e metriche possono variare nelle dimensioni dell'esagono.

Guida parti di ricambio – Anelli di ritenzione e guarnizioni Triple-Lok®

Filettatura maschio BSPP – ISO 1179

Filettatura BSPP	Codice di ordinazione guarnizione ED NBR	Codice di ordinazione guarnizione ED FKM	Codice di ordinazione O-ring* NBR	Codice di ordinazione O-ring* FKM	Diam. int. O-ring per sezione (mm)	Cod. di ordinaz. Anello di ritenz. Acciaio	Cod. di ordinaz. Anello di ritenz. Acciaio Inoss.	Cod. di ordinaz. Anello di tenuta in rame
1/8	**ED10X1X**	**ED10X1VITX**	**6-002-N552-9**	**6-002-V894-9**	8,00 × 2,00	**8207-1/8**	**8207SS1/8**	**–**
1/4	**ED14X1.5X**	**ED14X1.5VITX**	**2-111-N552-9**	**2-111-V894-9**	10,77 × 2,62	**8207-1/4**	**8207SS1/4A**	**M25180**
3/8	**ED3/8X**	**ED3/8VITX**	**2-113-N552-9**	**2-113-V894-9**	13,94 × 2,62	**8207-3/8**	**8207SS3/8A**	**–**
1/2	**ED1/2X**	**ED1/2VITX**	**5-256-N552-9**	**5-256-V894-9**	17,96 × 2,62	**8207-1/2**	**8207SS1/2**	**M25182**
3/4	**ED26X1.5X**	**ED26X1.5VITX**	**2-119-N552-9**	**2-119-V894-9**	23,47 × 2,62	**8207-3/4**	**8207SS3/4**	**–**
1	**ED33X2X**	**ED33X2VITX**	**2-217-N552-9**	**2-217-V894-9**	29,74 × 3,53	**8207-1**	**8207SS1A**	**–**
1 1/4	**ED42X2X**	**ED42X2VITX**	**2-222-N552-9**	**2-222-V894-9**	37,69 × 3,53	**8207-1-1/4**	**8207SS1 1/4**	**–**
1 1/2	**ED48X2X**	**ED48X2VITX**	**2-224-N552-9**	**2-224-V894-9**	44,04 × 3,53	**8207-1-1/2**	**8207SS1 1/2**	**–**

Raccordi tipici che utilizzano queste parti: F42EDMX / F4OMX / C4OMX / V4OMX etc.

*Deve essere usato con il corretto anello di ritenzione.

Filettatura maschio metriche – ISO 9974

Filettatura BSPP	Codice di ordinazione guarnizione ED NBR	Codice di ordinazione guarnizione ED FKM	Codice di ordinazione O-ring* NBR	Codice di ordinazione O-ring* FKM	Diam. int. O-ring per sezione (mm)	Cod. di ordinaz. Anello di ritenz. Acciaio	Cod. di ordinaz. Anello di ritenz. Acciaio Inoss.
M 10×1,0	**ED10X1X**	**ED10X1VITX**	**6-074-N552-9**	**6-074-V894-9**	8,00 × 1,50	**M10RR**	**RRM10X1SS**
M 12×1,5	**ED12X1.5X**	**ED12x1.5VITX**	**2-012-N552-9**	**2-012-V894-9**	9,25 × 1,78	**M12RR**	**RRM12X1.5SS**
M 14×1,5	**ED14X1.5X**	**ED14X1.5VITX**	**2-013-N552-9**	**2-013-V894-9**	10,82 × 1,78	**M14RR**	**RRM14X1.5SS**
M 16×1,5	**ED16X1.5X**	**ED16X1.5VITX**	**3-907-N552-9**	**3-907-V894-9**	13,46 × 2,08	**M16RR**	**RRM16X1.5SS**
M 18×1,5	**ED18X1.5X**	**ED18X1.5VITX**	**2-114-N552-9**	**2-114-V894-9**	15,54 × 2,62	**M18RR**	**RRM18X1.5SS**
M 22×2,0	**ED22X1.5X**	**ED22X1.5VITX**	**2-018-N552-9**	**2-018-V894-9**	18,77 × 1,78	**M22RR**	**RRM22X1.5SS**
M 27×2,0	**ED26X1.5X****	**ED26X1.5VITX**	**2-119-N552-9**	**2-119-V894-9**	23,47 × 2,62	**M27RR**	**RRM27X2SS**
M 33×2,0	**ED33X2X**	**ED33X2VITX**	**2-122-N552-9**	**2-122-V894-9**	28,24 × 2,62	**M33RR**	**RRM33X2SS**
M 42×2,0	**ED42X2X**	**ED42X2VITX**	**2-128-N552-9**	**2-128-V894-9**	37,77 × 2,62	**M42RR**	**RRM42X2SS**
M 48×2,0	**ED48X2X**	**ED48X2VITX**	**2-132-N552-9**	**2-132-V894-9**	44,12 × 2,62	**M48RR**	**RRM48X2SS**

Raccordi tipici che utilizzano queste parti: F82EDMX / F8OMX / C8OMX / V8OMX ecc.

*Deve essere usato con il corretto anello di ritenzione.

**Stessa guarnizione usata per filettature M 26×1,5 e M 27×2,0

Filettatura maschio UN / UNF – ISO 11926

Filettatura UN / UNF	Dimensione	Codice di ordinazione O-ring NBR	Codice di ordinazione O-ring FKM	Diam. int. O-ring per sezione (mm)
5/16-24	2	**3-902-N552-9**	**3-902-V894-9**	6,07 × 1,63
3/8-24	3	**3-903-N552-9**	**3-903-V894-9**	7,65 × 1,63
7/16-20	4	**3-904-N552-9**	**3-904-V894-9**	8,92 × 1,83
1/2-20	5	**3-905-N552-9**	**3-905-V894-9**	10,52 × 1,83
9/16-18	6	**3-906-N552-9**	**3-906-V894-9**	11,89 × 1,98
3/4-16	8	**3-908-N552-9**	**3-908-V894-9**	16,36 × 2,21
7/8-14	10	**3-910-N552-9**	**3-910-V894-9**	19,18 × 2,46
1 1/16-12	12	**3-912-N552-9**	**3-912-V894-9**	23,47 × 2,95
1 3/16-12	14	**3-914-N552-9**	**3-914-V894-9**	26,59 × 2,95
1 5/16-12	16	**3-916-N552-9**	**3-916-V894-9**	29,74 × 2,95
1 5/8-12	20	**3-920-N552-9**	**3-920-V894-9**	37,47 × 3,00
1 7/8-12	24	**3-924-N552-9**	**3-924-V894-9**	43,69 × 3,00
2 1/2-12	32	**3-932-N552-9**	**3-932-V894-9**	59,36 × 3,00

Raccordi tipici che utilizzano queste parti:
F5OMX / C5OMX / R5OMX ecc.

Altre mescole di tenuta sono disponibili su richiesta per applicazioni alternative.

Filettatura maschio metrica – ISO 6149

Filettatura Metrica	Codice di ordinazione O-ring NBR	Codice di ordinazione O-ring FKM	Diam. int. O-ring per sezione (mm)
M 10×1,0	**6-345-N552-9**	**6-345-V894-9**	8,20 × 1,50
M 12×1,5	**6-346-N552-9**	**6-346-V894-9**	9,40 × 2,10
M 14×1,5	**6-347-N552-9**	**6-347-V894-9**	11,40 × 2,10
M 16×1,5	**6-348-N552-9**	**6-348-V894-9**	13,40 × 2,10
M 18×1,5	**6-349-N552-9**	**6-349-V894-9**	15,40 × 2,10
M 22×1,5	**6-350-N552-9**	**6-350-V894-9**	19,40 × 2,10
M 27×2,0	**6-351-N552-9**	**6-351-V894-9**	23,70 × 2,80
M 33×2,0	**6-352-N552-9**	**6-352-V894-9**	29,70 × 2,80
M 42×2,0	**6-353-N552-9**	**6-353-V894-9**	38,70 × 2,80
M 48×2,0	**6-354-N552-9**	**6-354-V894-9**	46,70 × 2,80

Raccordi tipici che utilizzano queste parti:
F87OMX / S87OMX etc.

Parker

Ermeto Originali
Raccordi a saldare

Indice generale

Tubo a saldare	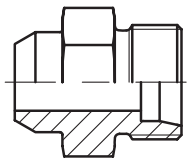 **AS** p. L3	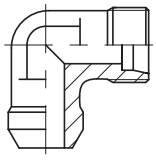 **WAS** p. L4
Raccordo a saldare	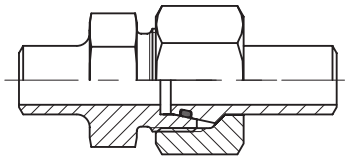 **ASK** p. L5	
Passaparatia a saldare	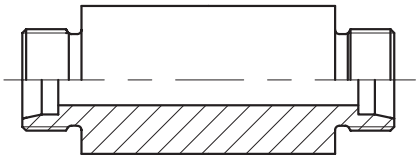 **ESV** p. L6	
Nipplo a saldare	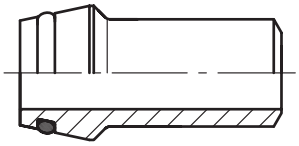 **SKA** p. L7	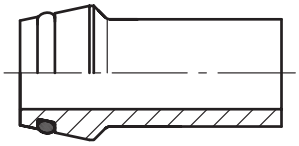 **SKA-ORB** p. L10
Nipplo a saldare di riduzione	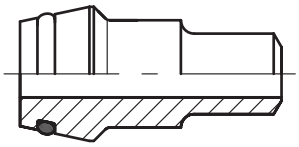 **SKAR** p. L8/9	
Nipplo a saldare per curve di tubo	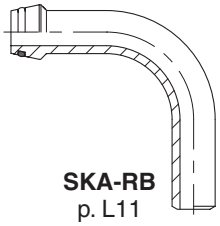 **SKA-RB** p. L11	
O-ring	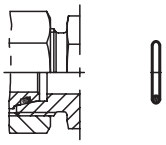 **O-Ring** p. L12	

AS Connettore a saldare

Saldatura di testa / estremità cono EO 24°

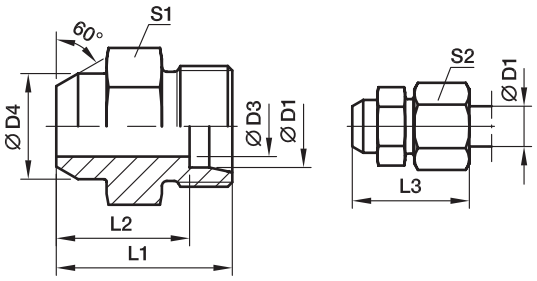

Serie	D1	D3	D4	L1	L2	L3	S1	S2	Peso g/1 pezzo	Codice di ordinazione	PN (bar)[1] Acciaio	PN (bar)[1] Acciaio inossidabile
L[3])	06	4	10	21	14,0	29	12	14	11	**AS06L**	315	315
	08	6	12	23	16,0	31	14	17	15	**AS08L**	315	315
	10	8	14	25	18,0	33	17	19	22	**AS10L**	315	315
	12	10	16	25	18,0	33	19	22	25	**AS12L**	315	315
	15	12	19	29	22,0	37	22	27	44	**AS15L**	315	315
	18	15	22	31	23,5	40	27	32	67	**AS18L**	315	315
	22	19	27	36	28,5	45	32	36	98	**AS22L**	160	160
	28	24	32	38	30,5	47	41	41	165	**AS28L**	160	160
	35	30	40	43	32,5	54	46	50	232	**AS35L**	160	160
	42	36	46	46	35,0	58	55	60	342	**AS42L**	160	160
S[4])	06	4	11	26	19,0	34	14	17	21	**AS06S**	630	630
	08	5	13	28	21,0	36	17	19	31	**AS08S**	630	630
	10	7	15	30	22,5	39	19	22	41	**AS10S**	630	630
	12	8	17	32	24,5	41	22	24	93	**AS12S**	630	630
	14	10	19	35	27,0	45	24	27	55	**AS14S**	630	630
	16	12	21	35	26,5	45	27	30	82	**AS16S**	400	400
	20	16	26	40	29,5	51	32	36	131	**AS20S**	400	400
	25	20	31	44	32,0	56	41	46	219	**AS25S**	400	400
	30	25	36	49	35,5	62	46	50	297	**AS30S**	400	400
	38	32	44	54	38,0	69	55	60	448	**AS38S**	315	315

[1]) Pressione indicata = articolo in consegna

[3]) L = serie leggera; [4]) S = serie pesante

$$\frac{\text{PN (bar)}}{10} = \text{PN (MPa)}$$

Consegna senza dado ed anello.
Per informazioni riguardo all'ordinazione di raccordi completi e di materiali di tenuta alternativi si veda p. I7.

*Aggiungere i **suffissi** di cui sotto a seconda del materiale e della superficie richiesti.

Suffissi codice di ordinazione		
Materiale	Suffisso superficie e materiale	Esempio
Acciaio		AS16SX
Acciaio inossidabile	71X	AS16S71X

WAS Gomito a saldare

Saldatura di testa / estremità del cono EO 24°

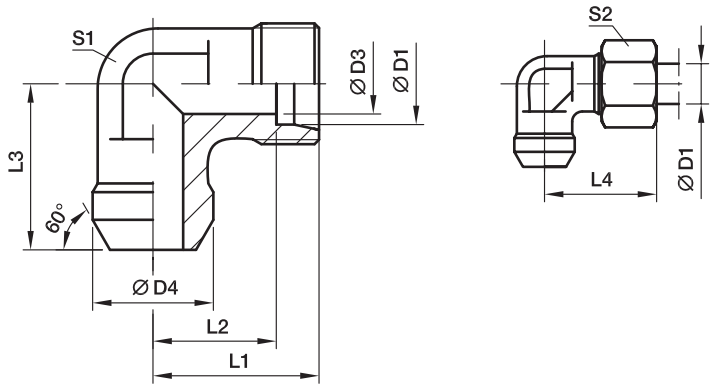

Serie	D1	D3	D4	L1	L2	L3	L4	S1	S2	Peso g/1 pezzo	Codice di ordinazione	PN (bar)[1] Acciaio	PN (bar)[1] Acciaio inoss.
L[3])	06	4	10	19	12,0	19	27	12	14	20	**WAS06L**	315	315
	08	6	12	21	14,0	23	29	12	17	25	**WAS08L**	315	315
	10	8	14	22	15,0	24	30	14	19	34	**WAS10L**	315	315
	12	10	16	24	17,0	25	32	17	22	45	**WAS12L**	315	315
	15	12	19	28	21,0	30	36	19	27	81	**WAS15L**	315	315
	18	15	22	31	23,5	33	40	24	32	113	**WAS18L**	315	315
	22	19	27	35	27,5	37	44	27	36	151	**WAS22L**	160	160
	28	24	32	38	30,5	42	47	36	41	271	**WAS28L**	160	160
	35	30	40	45	34,5	49	56	41	50	113	**WAS35L**	160	160
	42	36	46	51	40,0	57	63	50	60	420	**WAS42L**	160	160
S[4])	06	4	11	23	16,0	23	31	12	17	31	**WAS06S**	630	630
	08	5	13	24	17,0	24	32	14	19	44	**WAS08S**	630	630
	10	7	15	25	17,5	25	34	17	22	59	**WAS10S**	630	630
	12	8	17	29	21,5	29	38	17	24	78	**WAS12S**	630	630
	14	10	19	30	22,0	30	40	19	27	98	**WAS14S**	630	630
	16	12	21	33	24,5	33	43	24	30	133	**WAS16S**	400	400
	20	16	26	37	26,5	37	48	27	36	192	**WAS20S**	400	400
	25	20	31	42	30,0	42	54	36	46	351	**WAS25S**	400	400
	30	25	36	49	35,5	49	62	41	50	525	**WAS30S**	400	400
	38	32	44	57	41,0	57	72	50	60	785	**WAS38S**	315	315

[1]) Pressione indicata = articolo in consegna

[3]) L = serie leggera; [4]) S = serie pesante

$$\frac{\text{PN (bar)}}{10} = \text{PN (MPa)}$$

Consegna senza dado ed anello.
Per informazioni riguardo all'ordinazione di raccordi completi e di materiali di tenuta alternativi si veda p. I7.

*Aggiungere i **suffissi** di cui sotto a seconda del materiale e della superficie richiesti.

Suffissi codice di ordinazione		
Materiale	Suffisso superficie e materiale	Esempio
Acciaio		WAS16SX
Acciaio inossidabile	71X	WAS16S71X

ASK Raccordi a saldare per tubi

Saldatura di testa / saldatura di testa

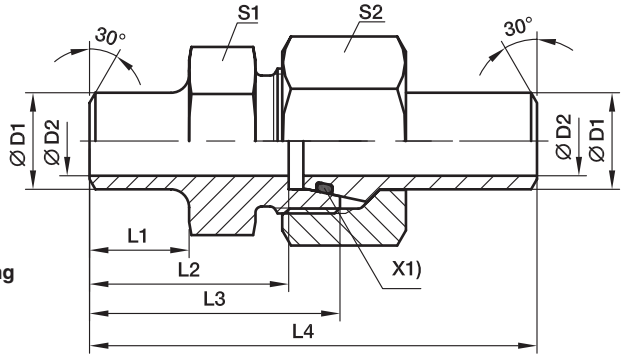

Serie	D1	D2	L1	L2	L3	L4	S1	S2	Tubo consigliato	Peso g/1 pezzo	Codice di ordinazione	PN (bar)[1] Acciaio	PN (bar)[1] Acciaio inoss.
S[4])	10	8	10,0	24,5	32,0	58,0	19	22	10×1,0	75	**ASK610X1S**	249	242
	10	7	10,0	24,5	32,0	58,0	19	22	10×1,5	81	**ASK610X1.5S**	358	349
	10	6	10,0	24,5	32,0	58,0	19	22	10×2,0	86	**ASK610X2S**	460	447
	12	9	15,0	29,5	37,0	63,0	22	24	12×1,5	106	**ASK612X1.5S**	305	297
	12	8	15,0	29,5	37,0	63,0	22	24	12×2,0	107	**ASK612X2S**	393	383
	12	7	15,0	29,5	37,0	63,0	22	24	12×2,5	109	**ASK612X2.5S**	476	463
	16	13	16,5	33,0	41,5	73,5	27	30	16×1,5	166	**ASK616X1.5S**	234	228
	16	12	16,5	33,0	41,5	73,5	27	30	16×2,0	175	**ASK616X2S**	305	297
	16	11	16,5	33,0	41,5	73,5	27	30	16×2,5	184	**ASK616X2.5S**	372	362
	16	10	16,5	33,0	41,5	73,5	27	30	16×3,0	193	**ASK616X3S**	400	400
	20	16	19,0	36,5	47,0	83,5	32	36	20×2,0	301	**ASK620X2S**	249	242
	20	15	19,0	36,5	47,0	83,5	32	36	20×2,5	311	**ASK620X2.5S**	305	297
	20	14	19,0	36,5	47,0	83,5	32	36	20×3,0	316	**ASK620X3S**	358	349
	20	12	19,0	36,5	47,0	83,5	32	36	20×4,0	322	**ASK620X4S**	400	400
	25	19	19,5	39,5	51,5	92,5	41	46	25×3,0	551	**ASK625X3S**	294	286
	25	17	19,5	39,5	51,5	92,5	41	46	25×4,0	559	**ASK625X4S**	379	369
	25	15	19,5	39,5	51,5	92,5	41	46	25×5,0	589	**ASK625X5S**	400	400
	30	24	23,0	44,5	58,0	101,5	46	50	30×3,0	671	**ASK630X3S**	249	242
	30	22	23,0	44,5	58,0	101,5	46	50	30×4,0	679	**ASK630X4S**	323	314
	30	20	23,0	44,5	58,0	101,5	46	50	30×5,0	726	**ASK630X5S**	393	383
	30	18	23,0	44,5	58,0	101,5	46	50	30×6,0	791	**ASK630X6S**	400	400
	38	30	22,0	44,0	60,0	108,0	55	60	38×4,0	988	**ASK638X4S**	261	254
	38	28	22,0	44,0	60,0	108,0	55	60	38×5,0	1044	**ASK638X5S**	315	311
	38	26	22,0	44,0	60,0	108,0	55	60	38×6,0	1108	**ASK638X6S**	315	315
	38	24	22,0	44,0	60,0	108,0	55	60	38×7,0	1205	**ASK638X7S**	315	315

[1]) Pressione indicata = articolo in consegna

[4]) S = serie pesante

$\frac{\text{PN (bar)}}{10}$ = PN (MPa)

*Aggiungere i **suffissi** di cui sotto a seconda del materiale e della superficie richiesti.

Suffissi codice di ordinazione			
Materiale	Suffisso superficie e materiale	Esempio	Materiale di tenuta standard (non è necessario suffisso aggiuntivo)
Acciaio		ASK616X2S	NBR
Acciaio inossidabile	71	ASK616X2S71	VIT

L

ESV Raccordi passaparatia a saldare

Estremità del cono EO 24° / estremità del cono EO 24°

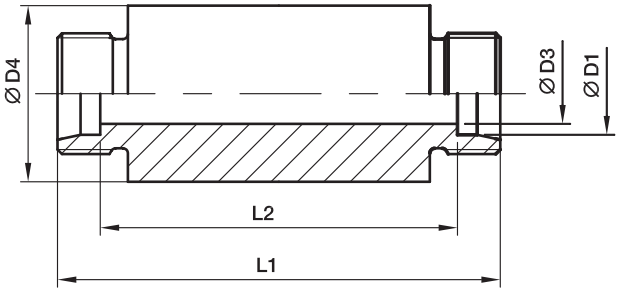

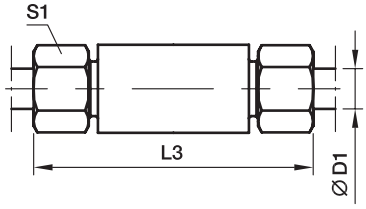

Serie	D1	D3	D4	L1	L2	L3	S1	Peso g/1 pezzo	Codice di ordinazione	PN (bar)[1] Acciaio	PN (bar)[1] Acciaio inossidabile
L[3])	06	4	18	70	56	85	14	103	**ESV06L**	500	315
	08	6	20	70	56	85	17	121	**ESV08L**	500	315
	10	8	22	72	58	87	19	142	**ESV10L**	500	315
	12	10	25	72	58	87	22	176	**ESV12L**	400	315
	15	12	28	84	70	100	27	262	**ESV15L**	400	315
	18	15	32	84	69	101	32	333	**ESV18L**	400	315
	22	19	36	88	73	105	36	394	**ESV22L**	250	160
	28	24	40	88	73	106	41	448	**ESV28L**	250	160
	35	30	50	92	71	114	50	713	**ESV35L**	250	160
	42	36	60	92	70	115	60	997	**ESV42L**	250	160
S[4])	06	4	20	74	60	89	17	135	**ESV06S**	800	630
	08	5	22	74	60	89	19	163	**ESV08S**	800	630
	10	7	25	74	59	91	22	201	**ESV10S**	800	630
	12	8	28	74	59	91	24	249	**ESV12S**	630	630
	14	10	30	88	72	107	27	337	**ESV14S**	630	630
	16	12	35	88	71	107	30	441	**ESV16S**	630	400
	20	16	38	92	71	114	36	509	**ESV20S**	420	400
	25	20	45	96	72	120	46	720	**ESV25S**	420	400
	30	25	50	100	73	126	50	873	**ESV30S**	420	400
	38	32	60	104	72	133	60	1248	**ESV38S**	420	315

[1]) Pressione indicata = articolo in consegna

[3]) L = serie leggera; [4]) S = serie pesante

$$\frac{\text{PN (bar)}}{10} = \text{PN (MPa)}$$

Consegna senza dado ed anello.
Per informazioni riguardo all'ordinazione di raccordi completi e di materiali di tenuta alternativi si veda p. I7.

*Aggiungere i **suffissi** di cui sotto a seconda del materiale e della superficie richiesti.

Suffissi codice di ordinazione		
Materiale	Suffisso superficie e materiale	Esempio
Acciaio		ESV16SX
Acciaio inossidabile	71X	ESV16S71X

SKA Nipplo a saldare

Nipplo a saldare O-ring EO 24° / saldatura di testa

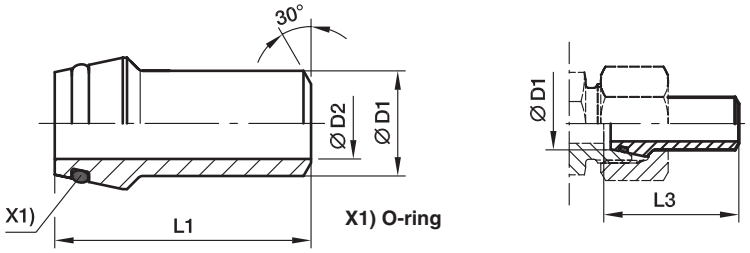

Serie	D1	D2	L1	L3	Tubo consigliato	Peso g/1 pezzo	Codice di ordinazione	PN (bar)[1] Acciaio	PN (bar)[1] Acciaio inossidabile
L[3])/S[4])	06	3,0	31,0	31,5	06×1,5	7	**SKA06X1.5**	528	539
	08	4,5	31,0	31,5	08×1,5	11	**SKA08X1.5**	414	424
	08	4,0	31,0	31,5	08×2,0	11	**SKA08X2**	528	539
	10	8,0	32,5	33,5	10×1,0	13	**SKA10X1**	249	242
	10	7,0	32,5	33,5	10×1,5	13	**SKA10X1.5**	358	349
	10	6,0	32,5	33,5	10×2,0	16	**SKA10X2**	460	447
	12	9,0	32,5	33,5	12×1,5	21	**SKA12X1.5**	305	297
	12	8,0	32,5	33,5	12×2,0	20	**SKA12X2**	393	383
	12	7,0	32,5	33,5	12×2,5	22	**SKA12X2.5**	476	463
L[3])	15	11,0	34,0	34,5	15×2,0	29	**SKA15X2**	315	315
	15	10,0	34,0	34,5	15×2,5	31	**SKA15X2.5**	315	315
	18	13,0	35,5	36,5	18×2,5	40	**SKA18X2.5**	315	315
	22	17,0	38,5	39,5	22×2,5	57	**SKA22X2.5**	160	160
	28	23,0	41,5	42,5	28×2,5	73	**SKA28X2.5**	160	160
	28	22,0	41,5	42,5	28×3,0	89	**SKA28X3**	160	160
	35	28,0	47,5	49,5	35×3,5	140	**SKA35X3.5**	160	160
	35	27,0	47,5	49,5	35×4,0	150	**SKA35X4**	160	160
	42	36,0	47,5	50,0	42×3,0	155	**SKA42X3**	160	160
	42	34,0	47,5	50,0	42×4,0	190	**SKA42X4**	160	160
S[4])	14	10,0	38,5	39,5	14×2,0	26	**SKA14X2**	343	334
	14	8,0	38,5	39,5	14×3,0	33	**SKA14X3**	487	474
	16	13,0	39,0	40,5	16×1,5	32	**SKA16X1.5**	234	228
	16	12,0	39,0	40,5	16×2,0	31	**SKA16X2**	305	297
	16	11,0	39,0	40,5	16×2,5	38	**SKA16X2.5**	372	362
	16	10,0	39,0	40,5	16×3,0	41	**SKA16X3**	400	400
	20	16,0	45,0	47,0	20×2,0	57	**SKA20X2**	249	242
	20	15,0	45,0	47,0	20×2,5	57	**SKA20X2.5**	305	297
	20	14,0	45,0	47,0	20×3,0	64	**SKA20X3**	358	349
	20	13,0	45,0	47,0	20×3,5	71	**SKA20X3.5**	400	400
	20	12,0	45,0	47,0	20×4,0	78	**SKA20X4**	400	400
	25	19,0	49,5	53,0	25×3,0	89	**SKA25X3**	294	286
	25	18,0	49,5	53,0	25×3,5	100	**SKA25X3.5**	337	328
	25	17,0	49,5	53,0	25×4,0	111	**SKA25X4**	379	369
	25	15,0	49,5	53,0	25×5,0	125	**SKA25X5**	400	400
	30	24,0	52,0	57,0	30×3,0	113	**SKA30X3**	249	242
	30	22,0	52,0	57,0	30×4,0	141	**SKA30X4**	323	314
	30	20,0	52,0	57,0	30×5,0	166	**SKA30X5**	393	383
	30	18,0	52,0	57,0	30×6,0	188	**SKA30X6**	400	400
	38	32,0	56,5	64,0	38×3,0	163	**SKA38X3**	200	195
	38	30,0	56,5	64,0	38×4,0	209	**SKA38X4**	261	254
	38	28,0	56,5	64,0	38×5,0	247	**SKA38X5**	315	315
	38	26,0	56,5	64,0	38×6,0	270	**SKA38X6**	315	315
	38	24,0	56,5	64,0	38×7,0	270	**SKA38X7**	315	315

[1]) Pressione indicata = articolo in consegna

[3]) L = serie leggera; [4]) S = serie pesante

$\frac{\text{PN (bar)}}{10}$ = PN (MPa)

*Aggiungere i **suffissi** di cui sotto a seconda del materiale e della superficie richiesti.

Suffissi codice di ordinazione			
Materiale	Suffisso superficie e materiale	Esempio	Materiale di tenuta standard (non è necessario suffisso aggiuntivo)
Acciaio		SKA16X2	NBR
Acciaio inossidabile	71	SKA16X271	VIT

L

SKAR Nipplo a saldare di riduzione

Nipplo a saldare O-ring EO 24° / saldatura di testa

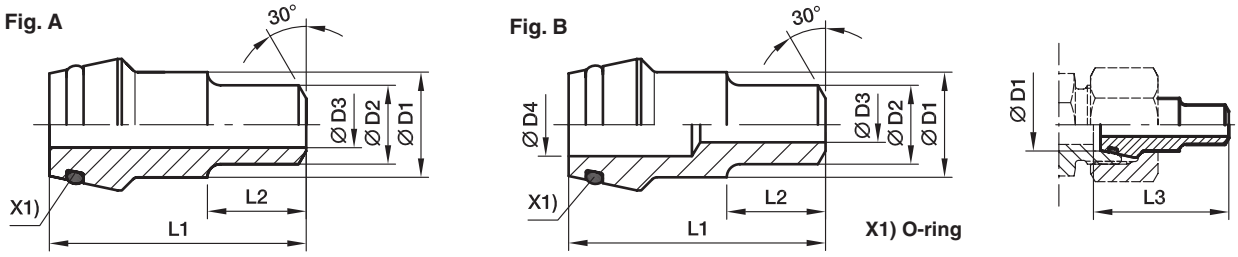

Serie	D1	D2	D3	D4	L1	L2	L3	Fig.	Peso g/1 pezzo	Codice di ordinazione	PN (bar)[1] Acciaio	PN (bar)[1] Acciaio inossidabile
L[3])/S[4])	08	06	3		31,0	12	31,5	A	14	**SKAR08/06X1.5**	528	539
	10	06	3	5	32,5	12	33,5	B	15	**SKAR10/06X1.5**	528	539
	10	08	5		32,5	12	33,5	A	16	**SKAR10/08X1.5**	414	424
	10	08	4		32,5	12	33,5	A	17	**SKAR10/08X2**	528	539
	12	08	5		32,5	14	33,5	A	18	**SKAR12/08X1.5**	414	424
	12	08	4	6	32,5	14	33,5	B	20	**SKAR12/08X2**	528	539
	12	10	7		32,5	14	33,5	A	18	**SKAR12/10X1.5**	358	349
S[4])	16	10	6		39,0	15	40,5	A	43	**SKAR16/10X2**	400	400
	16	12	9		39,0	15	40,5	A	45	**SKAR16/12X1.5**	305	297
	16	12	8		39,0	15	40,5	A	47	**SKAR16/12X2**	393	383
	16	12	7		39,0	15	40,5	A	49	**SKAR16/12X2.5**	400	400
	20	12	9		45,0	17	47,0	A	76	**SKAR20/12X1.5**	305	297
	20	12	8		45,0	17	47,0	A	78	**SKAR20/12X2**	393	383
	20	12	7		45,0	17	47,0	A	80	**SKAR20/12X2.5**	400	400
	20	12	6		45,0	17	47,0	A	86	**SKAR20/12X3**	400	400
	20	16	12		45,0	17	47,0	A	74	**SKAR20/16X2**	305	297
	20	16	11		45,0	17	47,0	A	76	**SKAR20/16X2.5**	372	362
	20	16	10		45,0	17	47,0	A	78	**SKAR20/16X3**	400	400
	25	12	9		49,5	20	53,0	A	117	**SKAR25/12X1.5**	305	297
	25	12	8		49,5	20	53,0	A	121	**SKAR25/12X2**	393	383
	25	12	7		49,5	20	53,0	A	125	**SKAR25/12X2.5**	400	400
	25	12	6	15	49,5	20	53,0	B	129	**SKAR25/12X3**	400	400
	25	16	12		49,5	20	53,0	A	115	**SKAR25/16X2**	305	297
	25	16	11		49,5	20	53,0	A	120	**SKAR25/16X2.5**	372	362
	25	16	10		49,5	20	53,0	A	123	**SKAR25/16X3**	400	400
	25	20	16		49,5	20	53,0	A	94	**SKAR25/20X2**	249	242
	25	20	15		49,5	20	53,0	A	104	**SKAR25/20X2.5**	305	297
	25	20	14		49,5	20	53,0	A	114	**SKAR25/20X3**	358	349
	25	20	12		49,5	20	53,0	A	124	**SKAR25/20X4**	400	400
	30	12	9	22	52,0	22	57,0	B	135	**SKAR30/12X1.5**	305	297
	30	12	8	22	52,0	22	57,0	B	145	**SKAR30/12X2**	323	383
	30	12	6	22	52,0	22	57,0	B	155	**SKAR30/12X3**	400	400
	30	16	12		52,0	22	57,0	A	166	**SKAR30/16X2**	305	297
	30	16	11		52,0	22	57,0	A	176	**SKAR30/16X2.5**	323	362
	30	20	16		52,0	22	57,0	A	149	**SKAR30/20X2**	249	242
	30	20	15		52,0	22	57,0	A	159	**SKAR30/20X2.5**	305	297
	30	20	14		52,0	22	57,0	A	169	**SKAR30/20X3**	358	349
	30	20	12		52,0	22	57,0	A	184	**SKAR30/20X4**	400	400
	30	25	20		52,0	22	57,0	A	141	**SKAR30/25X2.5**	249	242
	30	25	19		52,0	22	57,0	A	156	**SKAR30/25X3**	294	286
	30	25	17		52,0	22	57,0	A	168	**SKAR30/25X4**	379	369

SKAR Nipplo a saldare di riduzione

Nipplo a saldare O-ring EO 24° / saldatura di testa

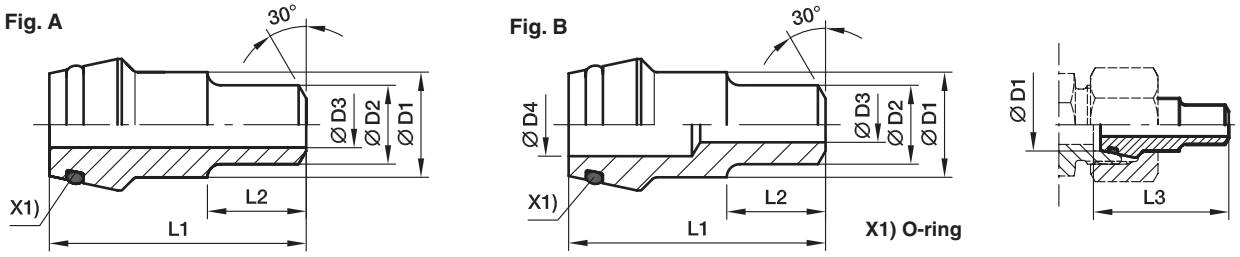

Serie	D1	D2	D3	D4	L1	L2	L3	Fig.	Peso g/1 pezzo	Codice di ordinazione	PN (bar)[1] Acciaio	PN (bar)[1] Acciaio inossidabile
S[4])	38	12	9	28	56,5	26	64,0	B	219	**SKAR38/12X1.5**	305	297
	38	12	8	28	56,5	26	64,0	B	234	**SKAR38/12X2**	315	315
	38	12	6	28	56,5	26	64,0	B	249	**SKAR38/12X3**	315	315
	38	16	12		56,5	26	64,0	A	279	**SKAR38/16X2**	305	297
	38	16	11		56,5	26	64,0	A	294	**SKAR38/16X2.5**	315	315
	38	16	10		56,5	26	64,0	A	309	**SKAR38/16X3**	315	315
	38	20	16		56,5	26	64,0	A	263	**SKAR38/20X2**	249	242
	38	20	15		56,5	26	64,0	A	278	**SKAR38/20X2.5**	305	297
	38	20	14		56,5	26	64,0	A	293	**SKAR38/20X3**	315	315
	38	20	12		56,5	26	64,0	A	299	**SKAR38/20X4**	315	315
	38	25	20		56,5	26	64,0	A	242	**SKAR38/25X2.5**	249	242
	38	25	19		56,5	26	64,0	A	262	**SKAR38/25X3**	294	286
	38	25	17		56,5	26	64,0	B	285	**SKAR38/25X4**	315	315
	38	30	24		56,5	26	64,0	A	256	**SKAR38/30X3**	249	242
	38	30	22		56,5	26	64,0	A	286	**SKAR38/30X4**	315	315
	38	30	20		56,5	26	64,0	A	316	**SKAR38/30X5**	315	315

[1]) Pressione indicata = articolo in consegna

[3]) L = serie leggera; [4]) S = serie pesante

$$\frac{\text{PN (bar)}}{10} = \text{PN (MPa)}$$

Suffissi codice di ordinazione			
Materiale	Suffisso superficie e materiale	Esempio	Materiale di tenuta standard (non è necessario suffisso aggiuntivo)
Acciaio		SKAR16/12X2	NBR
Acciaio inossidabile	71	SKAR16/12X271	VIT

*Aggiungere i **suffissi** di cui sotto a seconda del materiale e della superficie richiesti.

SKA-ORB Nipplo a saldare (orbitale)

Nipplo a saldare O-ring EO 24° / saldatura di testa (orbitale)

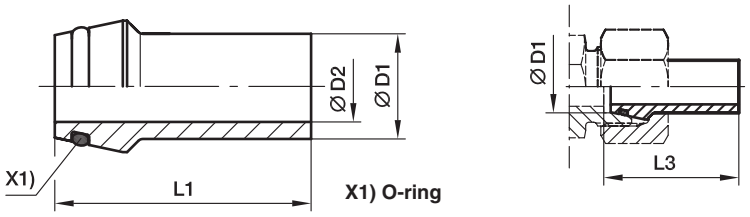

Serie	D1	D2	L1	L3	Tubo consigliato	Peso g/1 pezzo	Codice di ordinazione	PN (bar)[1]) Acciaio inossidabile
L[3])/S[4])	10	6,0	37,5	38,5	10×1,5	13	**SKA10X1.5ORB**	358
	12	8,0	37,5	38,5	12×1,5	21	**SKA12X1.5ORB**	305
	12	8,0	37,5	38,5	12×2,0	255	**SKA12X2ORB**	393
L[3])	18	13,0	38,0	39,0	18×2,0	43	**SKA18X2ORB**	290
	22	17,0	38,5	39,5	22×2,0	50	**SKA22X2ORB**	250
	28	22,0	41,5	42,5	28×2,0	69	**SKA28X2ORB**	204
	42	36,0	47,5	50,0	42×3,0	160	**SKA42X3ORB**	182
S[4])	16	12,0	39,0	40,5	16×2,0	310	**SKA16X2ORB**	305
	20	14,0	45,0	47,0	20×3,0	640	**SKA20X3ORB**	358
	25	19,0	49,5	53,0	25×3,0	890	**SKA25X3ORB**	294

[1]) Pressione indicata = articolo in consegna

[3]) L = serie leggera; [4]) S = serie pesante

$\frac{\text{PN (bar)}}{10}$ = PN (MPa)

*Aggiungere i **suffissi** di cui sotto a seconda del materiale e della superficie richiesti.

Suffissi codice di ordinazione			
Materiale	Suffisso superficie e materiale	Esempio	Materiale di tenuta standard (non è necessario suffisso aggiuntivo)
Acciaio inossidabile	71	SKA16X2ORB71	VIT

SKA-RB Nipplo a saldare per curve di tubo

Nipplo a saldare O-ring EO 24° / saldatura di testa

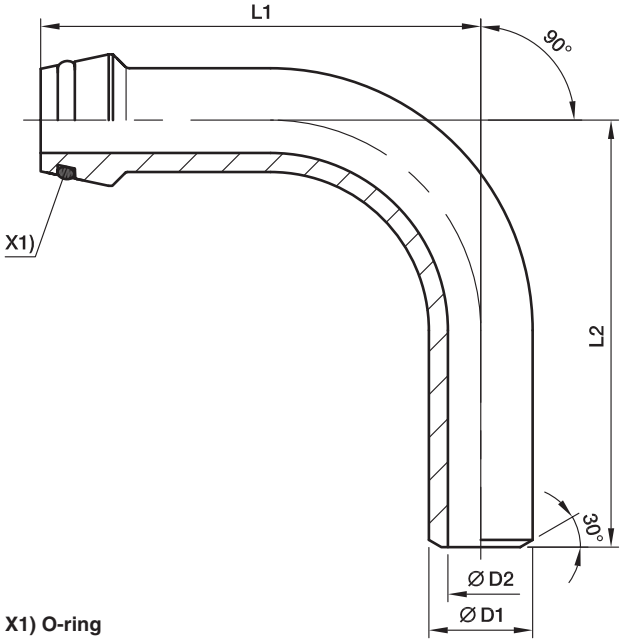

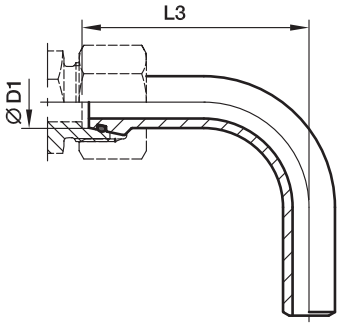

X1) O-ring

Serie	D1	D2	L1	L2	L3	Tubo consigliato	Peso g/1 pezzo	Codice di ordinazione	PN (bar)[1] Acciaio	PN (bar)[1] Acciaio inossidabile
S[4])	10	6	49	45	50,0	10×2,0	38	**SKA10X2RB**	460	447
	12	7	51	50	52,0	12×2,5	50	**SKA12X2.5RB**	476	463
	16	10	67	60	68,5	16×3,0	105	**SKA16X3RB**	400	400
	20	12	85	65	87,0	20×4,0	217	**SKA20X4RB**	400	400
	25	17	85	85	88,5	25×4,0	295	**SKA25X4RB**	379	369
	25	15	85	85	88,5	25×5,0	353	**SKA25X5RB**	400	400
	30	22	111	110	116,0	30×4,0	469	**SKA30X4RB**	323	314
	30	20	111	110	116,0	30×5,0	568	**SKA30X5RB**	393	383
	38	28	136	130	143,5	38×5,0	876	**SKA38X5RB**	315	315
	38	26	136	130	143,5	38×6,0	1045	**SKA38X6RB**	315	315

[1]) Pressione indicata = articolo in consegna

[4]) S = serie pesante

$\frac{\text{PN (bar)}}{10}$ = PN (MPa)

L

Suffissi codice di ordinazione			
Materiale	Suffisso superficie e materiale	Esempio	Materiale di tenuta standard (non è necessario suffisso aggiuntivo)
Acciaio		SKA16X3RB	NBR
Acciaio inossidabile	71	SKA16X3RB71	VIT

*Aggiungere i **suffissi** di cui sotto a seconda del materiale e della superficie richiesti.

OR O-ring per nipplo a saldare

Per modello: SKA, SKAR, SKA-RB

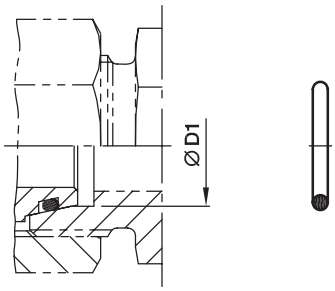

Serie	D1	O-ring NBR Durezza circa 90 Shope	O-ring FKM Durezza circa 90 Shope
L[3])	06	**OR4.5X1.5X**	**OR4.5X1.5VITX**
	08	**OR6.5X1.5X**	**OR6.5X1.5VITX**
	10	**OR8.5X1.5X**	**OR8X1.5VITX**
	12	**OR10.5X1.5X**	**OR10X1.5VITX**
	15	**OR12.5X1.5X**	**OR12X2VITX**
	18	**OR16X2X**	**OR15X2VITX**
	22	**OR20X2X**	**OR20X2VITX**
	28	**OR26X2X**	**OR26X2VITX**
	35	**OR32X2.5X**	**OR32X2.5VITX**
	42	**OR39X2.5X**	**OR38X2.5VITX**
S[4])	06	**OR4.5X1.5X**	**OR4.5X1.5VITX**
	08	**OR6.5X1.5X**	**OR6.5X1.5VITX**
	10	**OR8.5X1.5X**	**OR8X1.5VITX**
	12	**OR10.5X1.5X**	**OR10X1.5VITX**
	14	**OR12X2X**	**OR12X2VITX**
	16	**OR14X2X**	**OR13X2VITX**
	20	**OR17X2.5X**	**OR16.3X2.4VITX**
	25	**OR22X2.5X**	**OR20.3X2.4VITX**
	30	**OR27X2.5X**	**OR25.3X2.4VITX**
	38	**OR35X2.5X**	**OR33.3X2.4VITX**

[3]) L = serie leggera; [4]) S = serie pesante

Parker

Originali Ermeto

Flange idrauliche per alte pressioni

Indice

Pag.

Introduzione **4**
Design e struttura **4**
Modalità di connessione **5**
Come funzionano le connessioni con flangia **6**
Montaggio delle flange **7**
Dati tecnici **8**
Codici di ordinazione per viti e O-ring **9**
Caratteristiche e vantaggi **10**
Come ordinare **11**
Indice generale **12**
Morsetti per flangia SAE **15**
Connettori con flangia SAE
Estremità conica EO 24° 20
Estremità conica BSPP 60° 24
Filettatura NPT maschio 26
Estremità ORFS O-Lok® 27
Estremità svasata Triple-Lok® 37° 30
Estremità con saldatura di testa 33
Estremità con saldatura a tasca 38
Flange a 4 viti SAE
Estremità conica BSPP 41
Filettatura NPT femmina 45
Filettatura metrica femmina e UN/UNF 48
Estremità conica EO 24° 50
Estremità conica BSPP 60° 52
Estremità svasata Triple-Lok® 37° 54
Estremità ORFS O-Lok® 56
Estremità con saldatura di testa 58
Estremità con saldatura a tasca 61
Connessioni con flange complete 65
Accessori per flange SAE **68**
Flange per pompa a ingranaggi
Estremità conica EO 24° 76
Terminale O-Lok® 79
Estremità conica O-Lok® 80
Filettatura BSPP maschio/femmina 81
Estremità con saldatura di testa 83
Flange per pompe dalle dimensioni speciali 84
Flange in alluminio 87
Flange quadrate ISO 6164 ..... **89**
Flange quadrate Cetop **94**

M

Introduzione

I raccordi a flangia con 4 viti conformi a SAE J518 e ISO 6162-1 e –2, sono raccordi a prova di perdita dall'efficacia dimostrata, particolarmente adatti a grandi misure, ad alte pressioni e al montaggio in condizioni di spazi ristretti. Le connessioni filettate come l'O-ring a filettatura dritta SAE e ISO 6149 sono relativamente facili da montare e offrono una capacità di pressione di oltre 6000 psi fino alla misura 12 (M27). Oltre tale misura il valore nominale della pressione inizia a diminuire e le coppie di montaggio aumentano velocemente.
I raccordi a flangia con 4 viti possono effettuare connessioni di grandi misure e raggiungere una capacità di pressione più elevata a coppie di montaggio ragionevoli. Grazie alle coppie di montaggio inferiori rispetto a una connessione filettata di uguale misura, tali connessioni sono ben adatte per ambienti ristretti dove gli spazi operativi per la chiave sono limitati.

Design e struttura

I prodotti a flangia con 4 viti di Parker sono progettati per fornire metodi differenti per connettere tubi flessibili o rigidi o altro tipo di raccordo al connettore standard a flangia SAE con 4 viti .

Raccordi a flangia – Tutti i raccordi a flangia di Parker, eccetto quelli con foro di montaggio quadrato, sono progettati per essere conformi alla scanalatura dell'O-ring, alle dimensioni ed al foro delle viti sia di Codice 61 sia di Codice 62 di SAE J518 e ISO 6162-1 o ISO 6162-2.

I connettori a flangia e i raccordi di blocco con flangia con 4 viti hanno scanalature dell'O-ring conformi alle dimensioni definite in ISO 6162-1 e –2 (SAE J518). I raccordi di blocco con flangia con 4 viti dispongono di fori passanti per le viti di montaggio, anch'essi conformi a ISO 6162-1 e –2 (SAE J518).

I controraccordi hanno un attacco piatto (senza scanalatura O-ring) e i fori di montaggio sono filettati. Laddove sono utilizzati questi raccordi, la guarnizione si trova nella parte di accoppiamento (connettore della flangia, raccordo di tubo flessibile con flangia, raccordo di blocco con flangia, ecc.) come indicato in Fig.1.

Fig. 1 – Raccordo a flangia con tampone

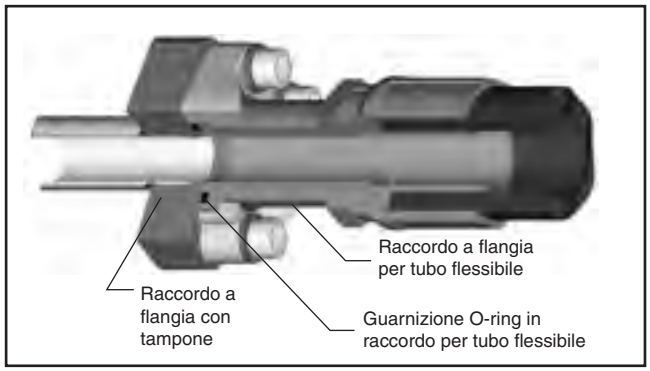

Dimensioni diverse dalla scanalatura O-ring, dai fori con viti, dalla forma delle viti e dall'impronta della flangia non sono regolate da standard di settore. Tuttavia, il design del prodotto Parker rispetta la comune pratica industriale e ogni fase di progettazione.

Morsetti della flangia – I morsetti sono utilizzati per garantire capacità di tenuta alla connessione con flangia con 4 viti. Vengono forniti in versioni semiflange e captive (a pezzo singolo). I morsetti in versione captive sono forniti anche con fori di viti passanti o filettati. Il morsetto della flangia di tipo captive con fori filettati viene utilizzato durante la connessione di un tubo a un altro tubo rigido o flessibile.

I morsetti della flangia Parker sono forgiati per una forza e una maggiore durabilità, e rispondono a tutti i requisiti di ISO 6162-1 e –2 (SAE J518). I morsetti in versione semiflangia rendono facile il montaggio della connessione in ambienti chiusi. La rimozione dei componenti della testa della flangia, quale un gruppo di tubi flessibili, viene inoltre facilitata allentando tutte le 4 viti e rimuovendo una metà del morsetto.

Piastra del connettore – La piastra del connettore viene utilizzata come piastra intermedia per connettere due teste della flangia con le scanalature degli O-ring, quali due gruppi di tubi flessibili con le estremità del raccordo a flangia. La superficie piatta della piastra garantisce la superficie di tenuta su ogni lato dell' O-ring situato alle estremità del tubo flessibile.

Piastra distanziatrice – Questa piastra permette di accedere al fluido del sistema mediante il connettore del dispositivo di misura (gage) al lato. Ai fini di garantire tale accesso la piastra si trova in mezzo al raccordo a flangia.

Tappi – I tappi rappresentano un mezzo per sbloccare la connessione con flangia a 4 viti con e senza morsetti, e per bloccare l'estremità di un tubo (mediante saldatura).

Modalità di connessione – Flange Parker con 4 viti

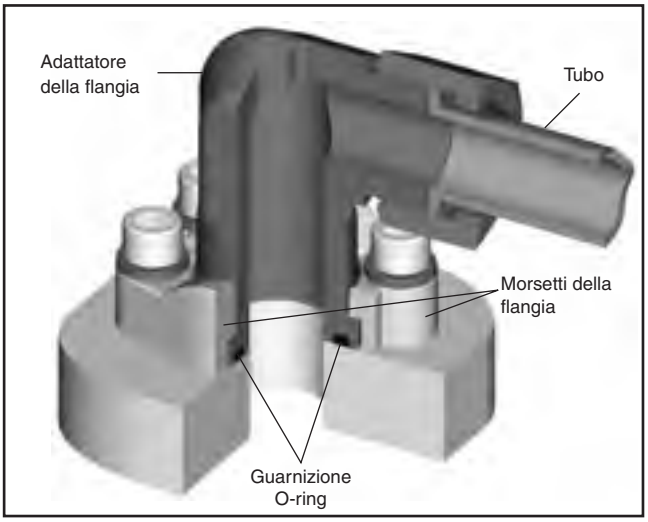

Connessione di un tubo rigido o flessibile mediante la connessione dell'estremità del tubo rigido o flessibile filettato: gli adattatori della flangia permettono di connettere tubi rigidi o flessibili ad un raccordo a flangia con 4 viti mediante una connessione filettata come Seal Lok (ORFS), Triple-Lok® (svasatura 37°), ecc

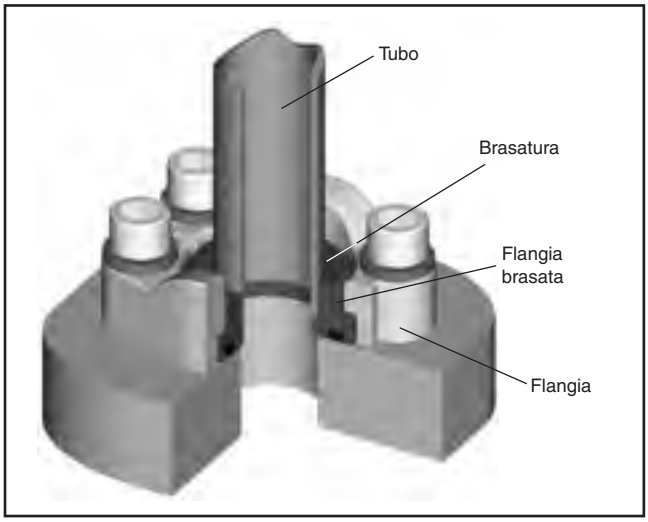

Connessione di tubi rigidi mediante brasatura. I raccordi con testa della flangia brasata per le connessioni di Codici 61 e 62 permettono di connettere direttamente i tubi alle connessioni con flangia con 4 viti.

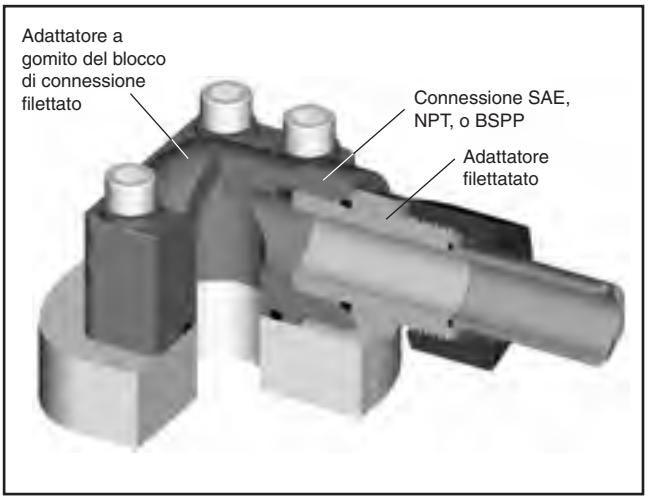

Connessione di un tubo, rigido o flessibile mediante connettore filettato. Gli adattatori di conversione del blocco della flangia e della testa della flangia permettono di convertire una connessione con flangia con 4 viti in una connessione SAE, NPT, o BSPP. Un utente può quindi utilizzare appropriati adattatori filettati per connettere tubi rigidi o flessibili, o per connettere direttamente un tubo filettato alle connessioni NPT e BSPP.

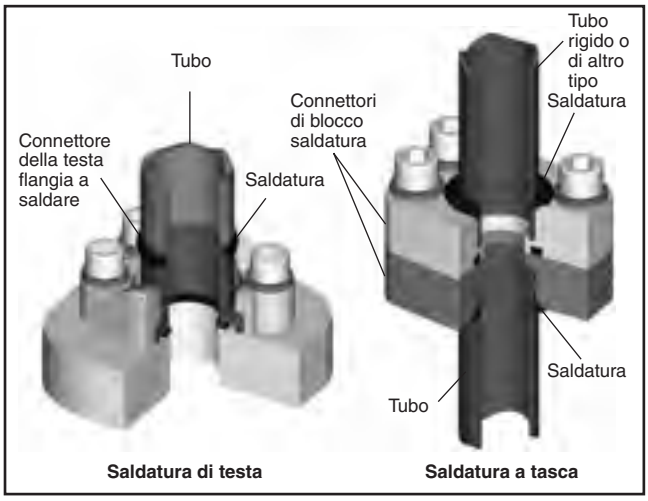

Connessione di un tubo rigido o di altro tipo mediante saldatura. I raccordi a saldare di blocco della flangia e della testa della flangia permettono di connettere tubi rigidi o di altro tipo ad un raccordo a flangia con 4 viti mediante una saldatura a tasca per i tubi rigidi, e mediante una saldatura sia di tasca che di testa per altri tipi di tubi.

M

Come funzionano le connessioni con flangia

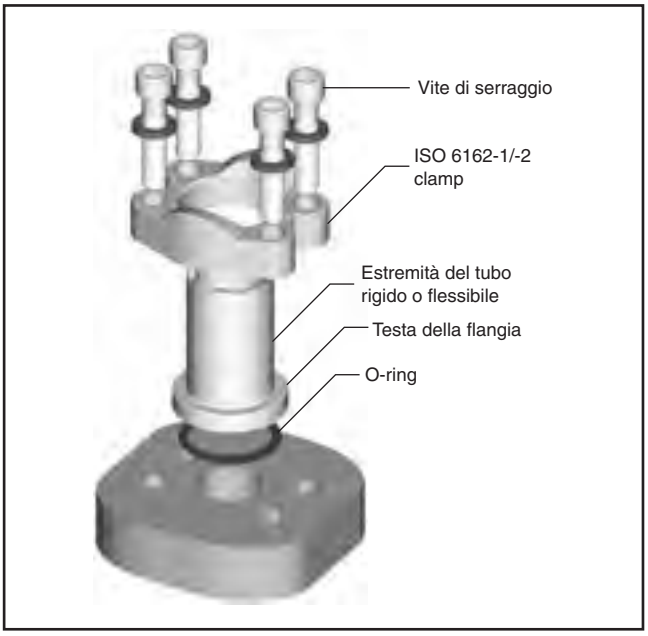

La connessione con flangia con 4 viti ISO 6162 –1 e –2 (SAE J518) è una connessione a prova di perdita dall'efficacia comprovata, particolarmente adatta per grandi misure. Per questo motivo ha riscosso un successo mondiale.

Il suo successo è rappresentato dalla sua semplicità. Si tratta di una connessione con tenuta frontale statica che utilizza come guarnizione un O-ring con durezza elevata, e morsetti e viti per la forza di tenuta, come qui indicato.

La guarnizione (O-ring) è compressa tra il fondo della scanalatura nella testa della flangia e la superficie piatta della connessione o del cuscinetto della flangia, garantendo così una tenuta morbida ed affidabile. La piastra di guarnizione alternativa dispone di una guarnizione composita in metallo – gomma con durezza elevata sul margine interno che, compressa tra le due superfici piatte, fornisce una tenuta morbida e la stessa affidabilità. Un contatto metallo con metallo nella parte esterna della flangia con la parte frontale della connessione permette di evitare l'estrusione della guarnizione sotto pressione. Tale contatto metallo con metallo viene mantenuto dalla forza di fissaggio ottenuta stringendo le viti per mezzo dei morsetti.

Questo semplice design garantisce molti vantaggi rispetto alle connessioni filettate, come NPT, SAE, BSPP, ISO 6149, ecc., nelle grandi misure:

- Capacità di connettere un tubo del diametro esterno fino a 5 pollici (solo per ISO 6162-1)
- Alle 4 viti è richiesta una coppia di serraggio di gran lunga inferiore se confrontata a quella necessaria per una connessione filettata di misura equivalente.
- Una coppia di serraggio inferiore significa chiavi più piccole e spazi operativi più piccoli necessari per girare la chiave – garantendo così un facile montaggio anche in ambienti ristretti.
- Una capacità fino a 6000 psi fino alla misura di 2″ (solo per ISO 6162-2)
- Un punto unico di tenuta tra un tubo rigido o flessibile o un gruppo di tubi, e il connettore
- Facile da smontare utilizzando morsetti semiflange.

La connessione ha un unico svantaggio – necessita un'area maggiore (impronta) sul componente rispetto ad un'equivalente connessione filettata.

Flange

Montaggio delle flange

- Connettori con flangia SAE
- Flange SAE con 4 viti
- Flange per pompa ad ingranaggi
- Flange quadrate CETOP

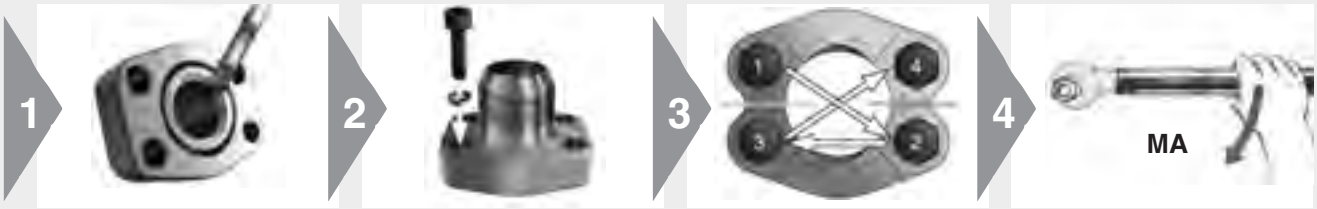

1
- Assicurarsi che le superfici di tenuta siano prive di sbavature, bollature, graffi o altro
- Lubrificare l'O-ring con il fluido del sistema o altro lubrificante compatibile

2
- Posizionare la flangia e le semi-flange
- Posizionare le rondelle di bloccaggio sulle viti e avvitare mediante le semiflange

3
- Stringere a mano le viti
- Avvitare le viti in sequenza diagonale aumentando lievemente fino al livello appropriato di coppia come indicato nella tabella

4
- Stringere le viti come indicato nella tabella

Coppia per viti consigliata per Flangia Serie 3000 PSI (Codice 61)

Dimensionale **nominale**	Misura **flangia**	Viti in pollici **(J518)**	Coppia **Nm[1])**	Viti metriche **(ISO 6162)**	Coppia **Nm[1])**
13	1/2	5/16-18	24	M8	24
19	3/4	3/8-16	43	M10	50
25	1	3/8-16	43	M10	50
32	1 1/4	7/16-14	70	M10	50
38	1 1/2	1/2-13	105	M12	92
51	2	1/2-13	105	M12	92
64	2 1/2	1/2-13	105	M12	92
76	3	5/8-11	210	M16	210
89	3 1/2	5/8-11	210	M16	210
102	4	5/8-11	210	M16	210
127	5	5/8-11	210	M16	210

Coppia per viti consigliata per Flangia Serie 6000 PSI (Codice 62)

Dimensionale **nominale**	Misura **flangia**	Viti in pollici **(J518)**	Coppia **Nm[1])**	Viti metriche **(ISO 6162)**	Coppia **Nm[1])**
13	1/2	5/16-18	24	M8	24
19	3/4	3/8-16	43	M10	50
25	1	7/16-14	70	M12	92
32	1 1/4	1/2-13	105	M12	130
38	1 1/2	5/8-11	210	M16	210
51	2	3/4-10	360	M20	400

Coppia per viti consigliata per Flangia idraulica

Viti a cava con rondella **(LK)**	Viti senza dado per testa cava	Coppie di serraggio **Nm[1])**
LK30	M6	10
LK35	M6	10
LK40	M6	10
LK51	M10	49
LK55	M8	25
LK56	M10	49
LK62	M10	49
LK72.5	M12	85

1) Tolleranza: max. 10 %
min. 0 %

M

Dati tecnici

Viti utilizzate

Flange SAE conformi a ISO 6162-1 e -2 (SAE J518)

– viti metriche conformi a
  DIN 912-8.8 (ISO 4762-8.8) oppure
  DIN 912-10.9 (ISO 4762-10.9)[1]
– viti UNC conformi ad ASA B 18.3

Flange quadrate conformi a ISO 6164 (1994) e CETOP

– viti metriche conformi a
  DIN 912-8.8 (ISO 4762-8.8) oppure
  DIN 912-10.9 (ISO 4762-10.9)[1]

Flange per pompa ad ingranaggi

– viti metriche conformi a
  DIN 912-8.8 (ISO 4762-8.8)

1 Le viti con grado 10.9/12.9 devono essere usate quando il materiale per le flange è altamente temprato

Tipo di guarnizione utilizzato

Materiali

Le flange conformi a SAE J518 (ISO 6162-1 e –2), ISO 6164, Cetop e tutte le flange per pompa ad ingranaggi di questo catalogo dispongono di una guarnizione O-ring. Le guarnizioni delle nostre flange sono composte dai seguenti materiali:

– Durometro NBR 90 (Perbunan) è il nostro materiale standard di tenuta per applicazioni con flangia idraulica in **acciaio**.

– Durometro FKM 85 o 90 è il nostro materiale standard di tenuta per applicazioni con flangia idraulica in **acciaio inossidabile**.

Perbunan = marchio registrato di Bayer

Dimensioni

Le dimensioni dell'O-ring delle flange ISO 6164, delle flange Cetop e delle flange per pompa ad ingranaggi sono direttamente indicate sulla pagina corrispondente del catalogo del prodotto. Per quanto riguarda tutte le flange conformi a **SAE J518 (ISO 6162-1 e -2)** la dimensione dell'O-ring è indicata nella seguente tabella:

Dimensione nominale della flangia	Dimensione nominale del tubo (in pollici)	O-ring ISO 3601-1	O-ring SAE J515	Numero dimensione O-ring SAE J515
13	1/2	19,0×3,55	18,64×3,53	210
19	3/4	25,0×3,55	24,99×3,53	214
25	1	32,5×3,55	32,92×3,53	219
32	1 1/4	37,5×3,55	37,69×3,53	222
38	1 1/2	47,5×3,55	47,22×3,53	225
51	2	56,0×3,55	56,74×3,53	228
64	2 1/2	69,0×3,55	69,44×3,53	232
76	3	85,0×3,55	85,32×3,53	237
89	3 1/2	97,5×3,55	98,02×3,53	241
102	4	112,0×3,55	110,72×3,53	245
127	5	136,0×3,55	136,12×3,53	253

Gamme di pressione

Per ogni articolo viene indicata la pressione di esercizio massima consigliata.
Prima di utilizzare un pezzo controllare le indicazioni relative alla pressione.
Tutte le indicazioni relative alla pressione si basano su una temperatura di esercizio che va da –20° celsius fino a +100° celsius (corrispondente a temperatura ambiente da –40° celsius fino a +120° celsius). Al di fuori di questa gamma di temperature si perdono le proprietà fisiche dei materiali utilizzati e viene ridotta la pressione di esercizio massima consigliata.
La pressione di esercizio indicata si riferisce solo alla flangia stessa.
Per quanto riguarda i tubi, i raccordi e le connessioni utilizzati le indicazioni relative alla pressione del produttore specifico rappresentano un fattore determinante.

Materiali utilizzati

Flange SAE conformi a ISO 6162-1 e -2 (SAE 518)

I morsetti della flangia, l'adattatore della flangia e le flange forgiate con 4 viti sono costituiti da materiale ST 52.3 o compatibile per strutture in acciaio. Per quanto riguarda le strutture in acciaio inossidabile vengono usati per i morsetti della flangia e per le flange forgiate con 4 viti il materiale 1.4404 (316L) o compatibile e per le connessioni con flangia il materiale 1.4571 (316Ti) o compatibile.

Flange quadrate conformi a ISO 6164 (1994) e Cetop

Struttura in acciaio:	ST52.3, C40 o compatibile
Struttura in acciaio inossidabile:	1.4571 (316Ti) o compatibile

Flange per pompe ad ingranaggi

Struttura forgiata in acciaio:	GTW40 o compatibile
Struttura in acciaio:	ST52.3, 11SMnPb30 o compatibile

Nel caso in cui per la produzione vengano utilizzati materiali differenti, sarà indicato alla pagina corrispondente al prodotto all'interno del catalogo.

Protezione della superficie

Tutte le possibilità di ordinazione della superficie sono descritte su ogni pagina del catalogo!

Le possibilità sono le seguenti:

1. Non trattato oliato
2. Rivestimento protettivo in argento di tipo A3K conforme a DIN EN ISO 4042
3. Rivestimento protettivo di tipo CF senza Cr(VI) con migliore resistenza alla corrosione rispetto al rivestimento di tipo A3C

Codici di ordinazione per viti e O-ring

Viti per flange

Conformità a ISO 6162-1 e -2 (SAE J518)

Dimensione nominale flangia			Viti per semi-flange		Viti per flange intere	
Serie	ISO	SAE	Cod. di ord. viti metriche	Cod. di ord. viti UNC	Cod. di ord. viti metriche	Cod. di ord. viti UNC
3000 PSI	13	1/2	**ZYLS8X25VZX**	**UNC5/16-18X11/4**	**ZYLS8X30VZX**	**UNC5/16-18X11/4**
3000 PSI	19	3/4	**ZYLS10X30VZX**	**UNC3/8-16X11/4**	**ZYLS10X35VZX**	**UNC3/8-16X11/2**
3000 PSI	25	1	**ZYLS10X30VZX**	**UNC3/8-16X11/4**	**ZYLS10X35VZX**	**UNC3/8-16X11/2**
3000 PSI	32	1 1/4	**ZYLS10X30VZX**	**UNC7/16-14X11/2**	**ZYLS10X40VZX**	**UNC7/16-14X11/2**
3000 PSI	32	1 1/4	**ZYLS10X35VZX ***	**—**	**—**	**—**
3000 PSI	32	1 1/4	**ZYLS12X35VZX ***	**—**	**—**	**—**
3000 PSI	38	1 1/2	**ZYLS12X35VZX**	**UNC1/2-13X11/2**	**ZYLS12X45VZX**	**UNC1/2-13X13/4**
3000 PSI	38	1 1/2	**ZYLS14X35VZX ***	**—**	**—**	**—**
3000 PSI	51	2	**ZYLS12X35VZX**	**UNC1/2-13X11/2**	**ZYLS12X45VZX**	**UNC1/2-13X13/4**
3000 PSI	51	2	**ZYLS14X35VZX ***	**—**	**—**	**—**
3000 PSI	64	2 1/2	**ZYLS12X40VZX**	**UNC1/2-13X11/2 ***	**ZYLS12X45VZX**	**UNC1/2-13X13/4**
3000 PSI	64	2 1/2	**ZYLS14X35VZX ***	**UNC1/2-13X13/4**	**—**	**—**
3000 PSI	76	3	**ZYLS16X50VZX**	**UNC5/8-11X2 ***	**ZYLS16X55VZX**	**UNC5/8-11X21X4**
3000 PSI	76	3	**ZYLS16X45VZX ***	**UNC5/8-11X13/4**	**—**	**—**
3000 PSI	89	3 1/2	**ZYLS16X50VZX**	**UNC5/8-11X2 ***	**ZYLS16X55VZX**	**UNC5/8-11X21X4**
3000 PSI	89	3 1/2	**ZYLS16X45VZX ***	**—**	**—**	**—**
3000 PSI	102	4	**ZYLS16X50VZX**	**UNC5/8-11X2**	**ZYLS16X55VZX**	**UNC5/8-11X21X4**
3000 PSI	102	4	**ZYLS16X45VZX ***	**—**	**—**	**—**
3000 PSI	127	5	**ZYLS16X50VZX ***	**UNC5/8-11X21/4**	**ZYLS16X55VZX**	**UNC5/8-11X21X4**
3000 PSI	127	5	**ZYLS16X55VZX**	**UNC5/8-11X2 ***	**—**	**—**
Serie	ISO	SAE	metr.	UNC	metr.	UNC
6000 PSI	13	1/2	**ZYLS8X30VZX**	**UNC5/16-18X11/4**	**ZYLS8X30VZX**	**UNC5/16-18X11/4**
6000 PSI	19	3/4	**ZYLS10X35VZX**	**UNC3/8-16X11/2**	**ZYLS10X35VZX**	**UNC3/8-16X11/2**
6000 PSI	25	1	**ZYLS12X45VZX**	**UNC7/16-14X11/2 ***	**ZYLS12X45VZX**	**UNC7/16-14X11/2**
6000 PSI	25	1	**—**	**UNC7/16-14X13/4**	**—**	**—**
6000 PSI	32	1 1/4	**ZYLS14X50VZX ***	**UNC1/2-13X13/4**	**ZYLS14X50VZX**	**UNC1/2-13X13/4**
6000 PSI	32	1 1/4	**ZYLS12X45VZX**	**—**	**—**	**—**
6000 PSI	38	1 1/2	**ZYLS16X55VZX**	**UNC5/8-11X21/4**	**ZYLS16X55VZX**	**UNC5/8-11X21X4**
6000 PSI	38	1 1/2	**—**	**UNC5/8-11X2 ***	**—**	**—**
6000 PSI	51	2	**ZYLS20X65VZX**	**UNC3/4-10X23/4**	**ZYLS20X70VZX**	**UNC3/4-10X23X4**
6000 PSI	51	2	**ZYLS20X70VZ**	**UNC3/4-10X21/2 ***	**—**	**—**
6000 PSI	64	2 1/2	**ZYLS24X75VZX**	**—**	**ZYLS24X90VZX**	**—**
6000 PSI	76	3	**ZYLS30X90VZX**	**—**	**ZYLS30X110VZX**	**—**

* = non implementate in ISO 6162 -1 e ISO 6162-2.

Viti per flange idrauliche

(BFG, BFW)

Tipo	Codice di ordinazione viti	Descrizione
BFG (10L-28L)	**ZYLS6X22VZX**	4 pezzi
BFG (20S)	**ZYLS8X25VZX**	4 pezzi

Tipo		LK	Viti		Descrizione
			Cod. di ordinaz.	Cod. di ordinaz.	
BFW	10L	35	**ZYLS6X22VZX**	**ZYLS6X35VZX**	2 pezzi di ogni vite
BFW	12L	35	**ZYLS6X22VZX**	**ZYLS6X35VZX**	2 pezzi di ogni vite
BFW	15L	35	**ZYLS6X22VZX**	**ZYLS6X35VZX**	2 pezzi di ogni vite
BFW	16S	35	**ZYLS6X22VZX**	**ZYLS6X40VZX**	2 pezzi di ogni vite
BFW	20S	35	**ZYLS6X22VZX**	**ZYLS6X45VZX**	2 pezzi di ogni vite
BFW	15L	40	**ZYLS6X22VZX**	**–**	4 pezzi
BFW	18L	40	**ZYLS6X22VZX**	**–**	4 pezzi
BFW	22L	40	**ZYLS6X22VZX**	**–**	4 pezzi
BFW	28L	40	**ZYLS6X20VZX**	**ZYLS6X50VZX**	2 pezzi di ogni vite
BFW	35L	40	**ZYLS6X22VZX**	**ZYLS6X60VZX**	2 pezzi di ogni vite
BFW	20S	40	**ZYLS6X22VZX**	**ZYLS6X45VZX**	2 pezzi di ogni vite
BFW	35L	55	**ZYLS8X25VZX**	**ZYLS8X60VZX**	2 pezzi di ogni vite
BFW	42L	55	**ZYLS8X25VZX**	**ZYLS8X70VZX**	2 pezzi di ogni vite
BFW	20S	55	**ZYLS8X25VZX**	**ZYLS8X50VZX**	2 pezzi di ogni vite
BFW	25S	55	**ZYLS8X25VZX**	**ZYLS8X55VZX**	2 pezzi di ogni vite
BFW	30S	55	**ZYLS8X25VZX**	**ZYLS8X50VZX**	2 pezzi di ogni vite

O-ring per flange

SAE J518

ISO (DN)	SAE (pollici)	O-ring	
		NBR Cod. di ordinazione	**FKM** Cod. di ordinazione
13	1/2	**OR18.64X3.53X**	**OR18.64X3.53VITX**
19	3/4	**OR25X3.53X**	**OR25X3.53VITX**
25	1	**OR32.92X3.53X**	**OR32.92X3.53VITX**
32	1 1/4	**OR37.69X3.53X**	**OR37.69X3.53VITX**
38	1 1/2	**OR47.22X3.53X**	**OR47.22X3.53VITX**
51	2	**OR56.75X3.53X**	**OR56.75X3.53VITX**
64	2 1/2	**OR69.44X3.53X**	**OR69.44X3.53VITX**
76	3	**OR85.32X3.53X**	**OR85.32X3.53VITX**
89	3 1/2	**OR98.02X3.53X**	**OR98.02X3.53VITX**
102	4	**OR110.72X3.53X**	**OR110.72X3.53VITX**
127	5	**OR136.12X3.53X**	**OR136.12X3.53VITX**

O-ring per flange idrauliche

(BFG, BFW)

LK	Cod. di ordinazione	Cod. di ordinazione
35	20×2,5	**OR20X2.5X**
40	26×2,5	**OR26X2.5X**
55	32×2,5	**OR32X2.5X**

Caratteristiche e vantaggi

1. **Produzione** – Raccordi di Codice 61/62 conformi a SAE J518 e ISO 6162. Questa specifica controlla le dimensioni e le tolleranze delle connessioni di Codice 61/62.

2. **Configurazioni disponibili** – Nella versione standard sono disponibili oltre 60 configurazioni differenti in una gamma di misure diverse. Ciò garantisce grande flessibilità per gli impianti idraulici al fine di assicurare la migliore soluzione possibile.

3. **Materiali** – Nella versione standard tutte le configurazioni sono disponibili in acciaio, con i modelli comunemente usati in acciaio inossidabile.

4. **Misure disponibili** – La maggior parte delle configurazioni è disponibile nella versione standard da 1/2″ a 2″ e con misure fino a 5″ disponibili per alcuni modelli.

5. **Struttura** – Parker offre una linea di prodotti in acciaio completamente forgiati ai fini di assicurare la resistenza dei suoi prodotti persino nelle applicazioni più gravose.

6. **Misura di ingombro** – La costruzione forgiata garantisce un design compatto, come quello di flange lavorate da acciaio in blocchi.

7. **Valori nominali di pressione** – Raccordi e flange di Codice 61/62 hanno valori nominali di pressione fino a 6000 psi. La pressione di esercizio consigliata è indicata direttamente ad ogni pagina corrispondente del catalogo. Questo è un modo facile e veloce per verificare se il pezzo interessato è conforme ai requisiti di pressione dell'applicazione.

8. **Kit di flange** – Ai fini di ridurre errori di ordinazione e di montaggio sono disponibili kit che comprendono componenti di montaggio (viti, O-ring e, se necessario, semi-flange).

9. **Componenti di montaggio** – Le viti utilizzate nei kit di montaggio sono fornite almeno al grado 8.8 per garantire un utilizzo duraturo ed affidabile.

Come ordinare

Flange idrauliche per alta pressione

WFS Connettore con flangia SAE a gomito 90°

Flangia SAE / estremità conica EO 24°
(ISO 6162-1/-2)

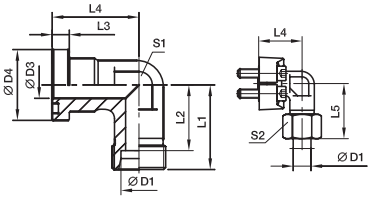

Serie 3000 PSI

Dim nom. flangia SAE (pollici)	ISO (DN)	D1[2]	D3	D4	L1	L2	L3	L4	L5	S1	S2	Viti (metrico)	Viti (unc.)	Peso (Acciaio) Kg/pezzo	Codice di ordinazione*	PN (bar)[1] CF	PN (bar)[1] 71
1/2	13	12S	12	30,2	50	42,5	6,7	44	58,5	22	24	M 08×25	5/16×1 1/4	0,38	**WFS32/12S**	210	210
1/2	13	15L	12	30,2	36	29,0	6,7	36	44,0	24	27	M 08×25	5/16×1 1/4	0,40	**WFS32/15L**	315	315
1/2	13	16S	12	30,2	38	29,5	6,7	36	48,0	24	30	M 08×25	5/16×1 1/4	0,43	**WFS32/16S**	350	350
1/2	13	18L	12	30,2	50	42,5	6,7	44	59,0	22	32	M 8×25	5/16×1 1/4	0,44	**WFS32/18L**	315	315
3/4	19	16S	19	38,1	64	55,5	6,7	53	73,5	27	30	M 10×30	3/8×1 1/4	0,60	**WFS33/16S**	350	350
3/4	19	18L	19	38,1	39	31,5	6,7	42	48,0	30	32	M 10×30	3/8×1 1/4	0,66	**WFS33/18L**	315	315
3/4	19	22L	19	38,1	41	33,5	6,7	42	50,0	30	36	M 10×30	3/8×1 1/4	0,66	**WFS33/22L**	160	160
3/4	19	20S	17	38,1	43	32,5	6,7	42	54,0	30	36	M 10×30	3/8×1 1/4	0,76	[illegible]	350	250
3/4	19	25S	17	38,1	45	33,0	6,7	42	57,0	30	46	M 10×30	3/8×1 1/4	0,89	[illegible]	[illegible]	350
1	25	20S	20	44,5	65	54,5	8,0	60	77,0	34	36	M 10×30	3/8×1 1/4	[illegible]	[illegible]	[illegible]	350
1	25	22L	18	44,5	65	57,5	8,0	60	74,0	34	36	M 10×30	3/8×1 1/4	[illegible]	[illegible]	[illegible]	160
1	25	28L	25	44,5	44	36,5	8,0	45	53,0	36	41	M 10×30	3/8×1 1/4	[illegible]	[illegible]	[illegible]	160
1	25	25S	20	44,5	48	36,5	8,0	45	57,0	36	46	M 10×30	3/8×1 1/4	[illegible]	[illegible]	[illegible]	[illegible]
1	25	30S	24	44,5	50	36,5	8,0	45	63,0	36	50	M 10×30	3/8×1 1/4	[illegible]	[illegible]	[illegible]	[illegible]
1 1/4	32	35L	32	50,8	57	46,5	8,0	50	68,0	41	50	M 10×35	3/8×1 1/4	[illegible]	[illegible]	[illegible]	[illegible]
1 1/4	32	25S	27	50,8	55	43,0	8,0	60	67,0	41	46	M 10×35	3/8×1 1/4	[illegible]	[illegible]	[illegible]	[illegible]
1 1/4	32	30S	28	50,8	57	43,5	8,0	50	70,0	41	50	M 10×35	3/8×1 1/4	[illegible]	[illegible]	[illegible]	[illegible]
1 1/4	32	38S	28	50,8	59	43,0	8,0	50	74,0	46	60	M 10×35	3/8×1 1/4	[illegible]	[illegible]	[illegible]	200
1 1/4	32	35L	32	50,8	57	46,5	8,0	50	68,0	41	50	M 12×40	7/16×1 1/2	1,15	[illegible]	[illegible]	160
1 1/4	32	25S	27	50,8	55	43,0	8,0	50	67,0	41	46	M 12×40	7/16×1 1/2	1,35	[illegible]	200	200
1 1/4	32	30S	28	50,8	57	43,5	8,0	50	70,0	41	50	M 12×40	7/16×1 1/2	1,40	[illegible]	200	200
1 1/4	32	38S	28	50,8	59	43,0	8,0	50	74,0	41	60	M 12×40	7/16×1 1/2	1,53	**WFS35/38S**	200	200
1 1/2	38	35L	30	60,3	78	67,5	8,0	66	83,0	50	50	M 12×35	1/2×1 1/2	1,55	**WFS36/35L**	160	160
1 1/2	38	42L	36	60,3	58	47,0	8,0	55	70,0	50	60	M 12×35	1/2×1 1/2	1,60	**WFS36/42L**	160	160
1 1/2	38	38S	36	60,3	64	48,0	8,0	55	79,0	50	60	M 12×35	1/2×1 1/2	1,95	**WFS36/38S**	200	200

[1]) Pressione indicata = Articolo disponibile

[2]) L = Serie leggera; S = serie pesante

$\frac{PN\ (bar)}{10} = PN\ (MPa)$

Consegna senza dado né anello.
Per informazioni sull'ordinazione dei raccordi completi o sui materiali di tenuta alternativi vedere pag. M11.

[3]) Codice di ordinazone per il connettore con flangia assemblato con viti FHS35/10CFX e M10×35.

WFS34/22L
WFS34/28L
WFS34/25S
WFS34/30S
WFS35/35L/10[3])
WFS35/25S/10
WFS35/30S/10
WFS35/38S/10

Suffissi

Esempio
solo connettore
con flangia

WFS32/16SCFX
WFS32/16S71X

Esempio
compr. semiflange,
viti metriche
e O-ring

WFS32/16SOMDCF
WFS32/16SOMD71

*Aggiungere i **suffissi** di cui s[illegible] superficie richiesti.

Materiale	[illegible]	[illegible]	Materiale di tenuta standard (non occorre suffisso aggiuntivo)
Acciaio, zincato, esente da Cr[illegible]	[illegible]	[illegible]SOMDCFU	NBR
Acciaio inossidabile	[illegible]	[illegible]SOMD71U	VIT

Catalogo 4100-9/IT

La variante dell'ordine corrispondente è contenuta nella tabella riportata nella parte inferiore di ogni pagina del catalogo.

È facile ordinare nel modo corretto!

Fase 1
Selezione del codice di ordinazione

1. Tutte le dimensioni di flangia disponibili nel nostro programma di fornitura sono chiaramente elencate nell'indice all'inizio di questo catalogo.

2. Aprire il catalogo alla pagina corrispondente contenente le informazioni dettagliate sul prodotto prescelto.

3. Selezionare le dimensioni di flangia richieste! Il codice di ordinazione di base è stampato in grassetto sul lato destro della tabella delle dimensioni.
   Esempio: **WFS34/30S**

Fase 2
Selezione del materiale e della superficie …

Ora aggiungete semplicemente al codice di ordinazione di base il codice ID corrispondente relativo alla superficie e la variante del materiale del prodotto richiesto. Questo codice ID è contenuto nella tabella riportata nella parte inferiore di ogni pagina.

Esempio: WFS34/30S + **CFX = WFS34/30SCFX**

4. **Ordinazione di singolo parti**
   Esempio: singola parte, zincatura gialla
   WFS34/30S + **CFX = WFS34/30SCFX**

5. **Ordinazione di tipi completi**
   Esempio: ordine comprendente semiflange, pacchetto di viti metriche e O-ring
   WFS34/30S + **OMD**CF **= WFS34/30SOMDCF**

6. **Ordine contenentedado e anello tagliante**
   Esempio: flangia comprendente semiflange, pacchetto di viti metriche, O-ring, dado e anello tagliante
   WFS34/30S + **CF = WFS34/30SCF**

7. **Ordine con dado funzionale**
   Esempio: flangia comprendente semiflange, pacchetto di viti metriche, O-ring, dado e dado funzionale
   WFS34/30 **(+Z)** S **+ CF = WFS34/30ZSCF**

8. **Altri materiali di tenuta**
   Esempio: flangia realizzata in acciaio comprendente semiflange, pacchetto di viti metriche e O-ring realizzato in **FKM**
   WFS34/30S + **VIT**OMDCF = **WFS34/30SVITOMDCF**

   Esempio: flangia realizzata in acciaio inossidabile comprendente semiflange, pacchetto di viti metriche e O-ring realizzato in NBR (per esempio Perbunan)
   WFS34/30S + **NBR**OMD71 **= WFS34/30SNBROMD71**

Perbunan = marchio registrato di Fa. Bayer

M

Morsetti per flangia SAE

FHS – p. M15

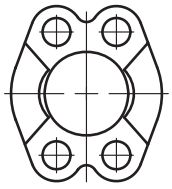
FUS – p. M16

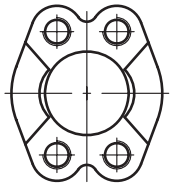
FUSM – p. M17

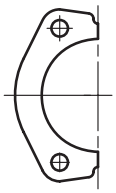
FHSF – p. M18

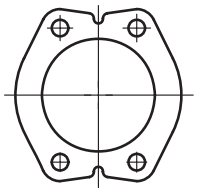
FUSF – p. M19

Connettori con flangia SAE

Estremità conica EO 24°

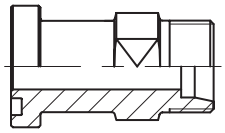
GFS – p. M20

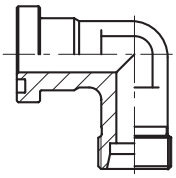
WFS – p. M22

Estremità conica 60° BSPP

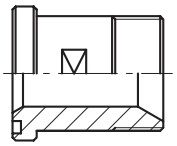
GFS-G – p. M24

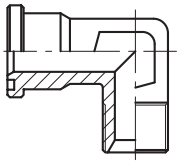
WFS-G – p. M25

Filettatura maschio NPT

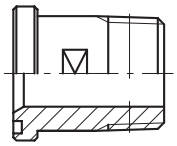
GFS-N – p. M26

Estremità ORFS O-Lok®

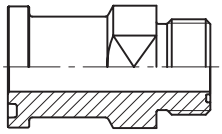
L(O)HQ – p. M27

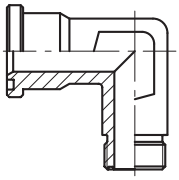
L(O)EMQ – p. M28

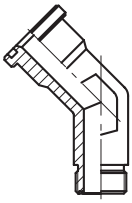
L(O)VQ – p. M29

Estremità svasata 37° Triple-Lok®

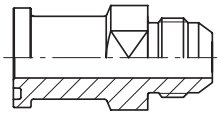
XHQ – p. M30

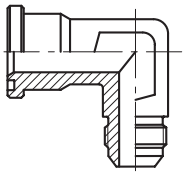
XEMQ – p. M31

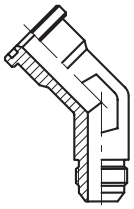
XVQ – p. M32

Estremità con saldatura di testa

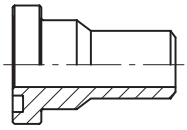
ASR – p. M33

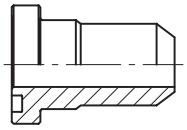
AS – p. M34

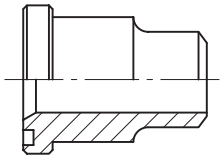
ASL – p. M36

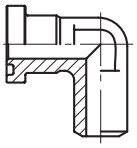
WAS – p. M37

Estremità con saldatura a tasca

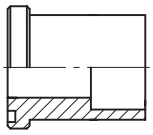
ES – p. M38

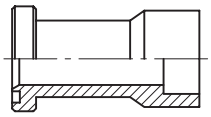
ESL – p. M40

Flange a 4 viti SAE

Estemità conica 60° BSPP

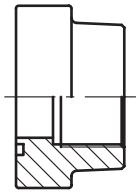
PFF-G – p. M41

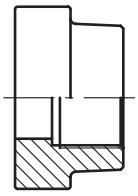
PCFF-G – p. M42

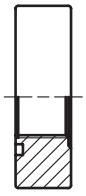
PAFSF-G – p. M43

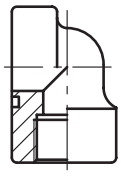
PEFF-G – p. M44

Filettatura femmina NPT

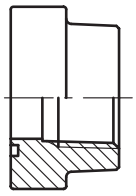
PFF-N – p. M45

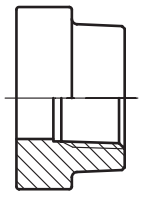
PCFF-N – p. M46

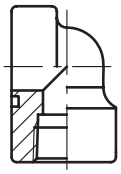
PEFF-N – p. M47

Filettatura metrica femmina e UN/UNF

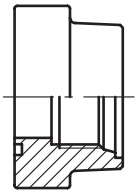
PAFS-M – p. M48

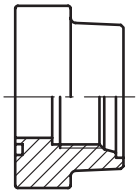
PAFS-U – p. M49

Estremità conica EO 24°

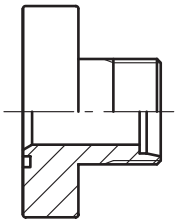
PFF-..S/L – p. M50

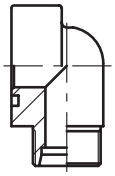
PAFG-90M – p. M51

Estremità conica 60° BSPP

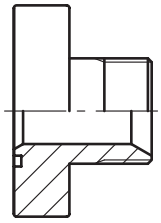

PAFG-G – p. M52

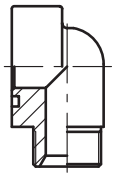

PAFG-90G – p. M53

Estremità svasata 37° Triple-Lok®

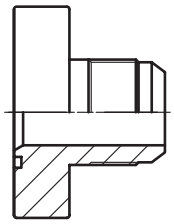

PAFG-X – p. M54

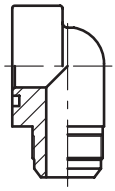

PAFG-90X – p. M55

Estremità ORFS O-Lok®

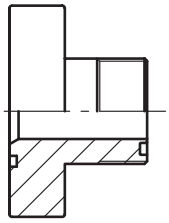

PAFG-L – p. M56

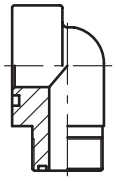

PAFG-90L – p. M57

Estremità con saldatura di testa

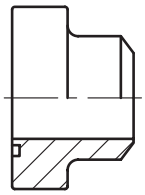

PAFS-B – p. M58

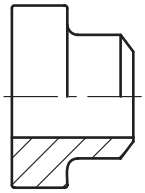

PGFS-B – p. M59

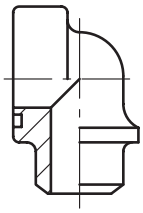

PAFS-90B – p. M60

Estremità con saldatura a tasca

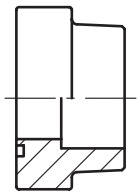

PAFS-S – p. M61

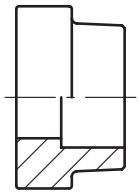

PGFS-S – p. M62

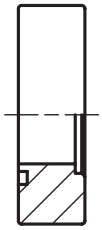

PAFSF-S – p. M63

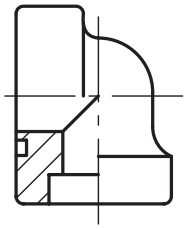

PAFS-90S – p. M64

Connessioni con flange complete

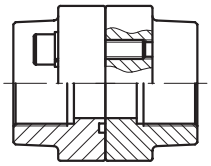

PDFS-G – p. M65

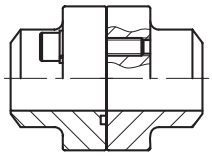

PDFS-B – p. M66

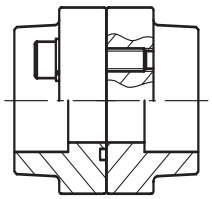

PDFS-S – p. M67

Accessori per flange SAE

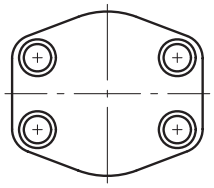

PCFF – p. M68

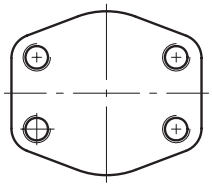

PCCFF – p. M69

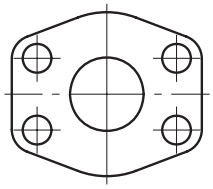

CPM – p. M70

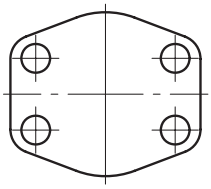

AP – p. M71

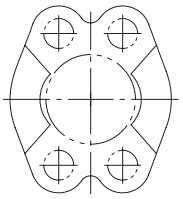

PMQ piatta – p. M72

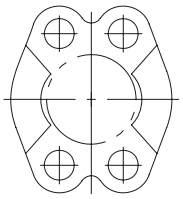

PMQ – p. M73

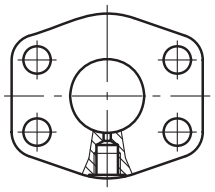

PAGL-(G/M) – p. M74

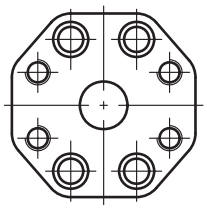

PRF – p. M75

M

Flange per pompa a ingranaggi

Estremità conica EO 24°

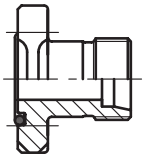
BFG – p. M76

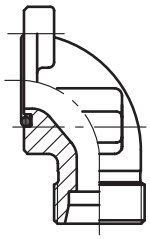
BFW – p. M77

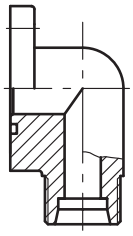
BFW3 – p. M78

Estremità ORFS O-Lok®

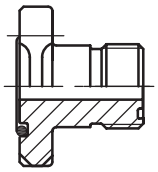
BFGL – p. M79

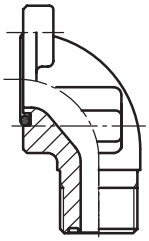
BFWL – p. M80

Filettatura BSPP maschio/femmina

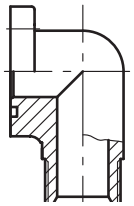
BFW-G – p. M81

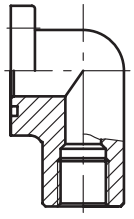
BFW-GI – p. M82

Estremità con saldatura a tasca

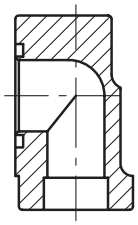
BFW-S – p. M83

Flange per pompa a ingranaggi

Flange per pompe dalle dimensioni special

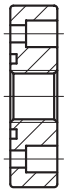
PF – p. M84

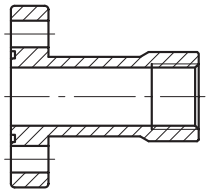
PFL – p. M84

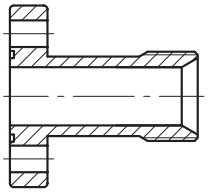
PFE – p. M85

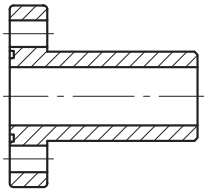
PFB – p. M85

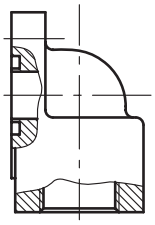
BFW3-G – p. M86

Flange in alluminio

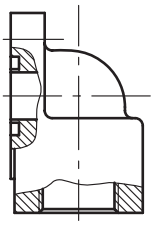
PWDS-G – p. M87

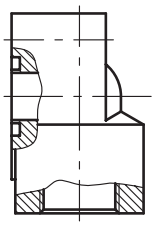
PWDA – p. M88

Flange quadrate ISO 6164

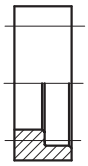
PSFC – p. M89

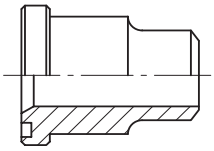
PSFA-B – p. M90

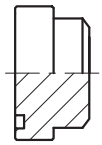
PSFP – p. M91

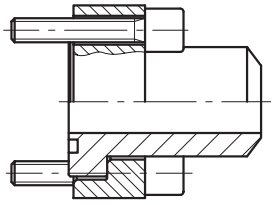
PSF-B – p. M92

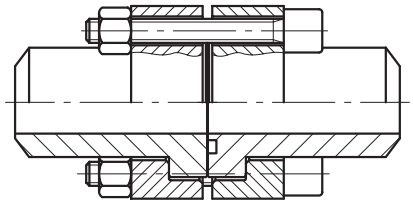
PDSF-B – p. M93

Flange quadrate Cetop

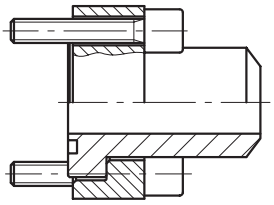
PCF-B – p. M94

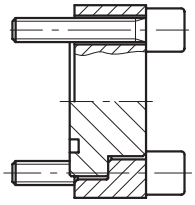
PPCF – p. M95

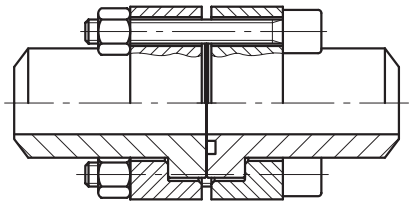
PDCF-B – p. M96

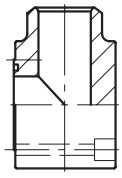
PLCF-B – p. M97

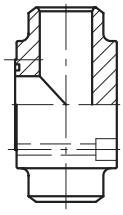
PTCF-B – p. M98

FHS Semiflange split SAE

ISO 6162-1/-2

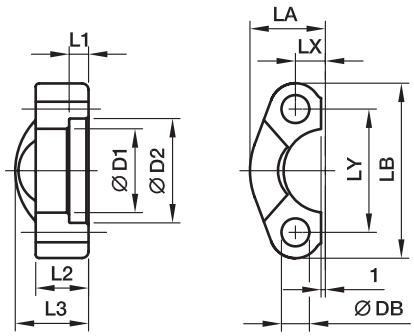

Serie 3000 PSI

Dim nom. flangia SAE (pollici)	ISO (DN)	D1	D2	L1	L2	L3	LA	LB	LX	LY	DB	Viti (metrico)	Viti (unc.)	Peso (Acciaio) Kg/pezzo	Codice di ordinazione*	PN (bar)[1] CF	PN (bar)[1] SS
1/2	13	24,3	31,0	6,2	13	19	23,0	54,0	8,7	38,1	9,0	M 08×25	5/16×1 1/4	0,07	**FHS32**	345	345
3/4	19	32,2	38,9	6,2	14	22	25,9	65,0	11,1	47,6	11,0	M 10×30	3/8×1 1/4	0,09	**FHS33**	345	345
1	25	38,5	45,2	7,5	16	24	29,2	69,9	13,1	52,4	11,0	M 10×30	3/8×1 1/4	0,11	**FHS34**	345	345
1 1/4	32	43,7	51,6	7,5	16	22	36,3	79,4	15,1	58,7	11,0	M 10×35	–	0,15	**FHS35/10**	276	276
1 1/4	32	43,7	51,6	7,5	16	22	36,3	79,4	15,1	58,7	12,0	–	7/16×1 1/2	0,15	**FHS35/12**	276	276
1 1/4	32	43,7	51,6	7,5	16	22	36,3	79,4	15,1	58,7	12,5	M 12×35	–	0,15	**FHS35**	276	276
1 1/2	38	50,8	61,1	7,5	16	25	41,1	93,8	17,9	69,9	13,0	M 12×35	1/2×1 1/2	0,23	**FHS36**	207	207
1 1/2	38	50,8	61,1	7,5	16	25	41,1	93,8	17,9	69,9	14,5	M 14×35	–	0,23	**FHS36/14**	207	207
2	51	62,8	72,3	9,0	16	26	48,2	101,6	21,4	77,8	13,0	M 12×35	1/2×1 1/2	0,25	**FHS38/12**	207	207
2	51	62,8	72,3	9,0	16	26	48,2	101,6	21,4	77,8	14,5	M 14×35	–	0,25	**FHS38**	207	207
2 1/2	64	74,9	84,9	9,0	19	38	54,1	114,3	25,4	88,9	13,0	M 12×40	1/2×1 3/4	0,37	**FHS310**	172	172
2 1/2	64	74,9	84,9	9,0	19	38	54,1	114,3	25,4	88,9	14,5	M 14×40	–	0,37	**FHS310/14**	172	172
3	76	90,9	102,4	9,0	22	41	65,3	135,0	31,0	106,4	17,0	M 16×45	5/8×1 3/4	0,65	**FHS312**	138	138
3 1/2	89	102,4	115,0	10,7	22	28	68,6	152,4	34,9	120,7	17,0	M 16×45	5/8×2	0,75	**FHS314**	34	34
4	102	115,1	127,8	10,7	25	35	74,9	162,0	38,9	130,2	17,0	M 16×50	5/8×2	0,84	**FHS316**	34	34
5	127	140,5	153,2	10,7	28	41	89,4	184,2	46,0	152,4	17,0	M 16×50	5/8×2 1/4	1,25	**FHS320**	34	34

Serie 6000 PSI

1/2	13	24,6	32,5	7,2	16	22	24,0	56,4	9,1	40,5	9,0	M 08×30	5/16×1 1/4	0,08	**FHS62**	420	420
3/4	19	32,5	42,0	8,3	19	28	30,0	72,0	11,9	50,8	11,0	M 10×35	3/8×1 1/2	0,18	**FHS63**	420	420
1	25	38,8	48,4	9,0	24	33	34,8	81,0	13,9	57,2	13,0	M 12×45	–	0,27	**FHS64**	420	420
1	25	38,9	48,4	9,0	24	33	34,8	81,0	13,9	57,2	12,0	–	7/16×1 3/4	0,27	**FHS64/12**	420	420
1 1/4	32	44,5	54,8	9,8	27	38	38,6	95,3	15,9	66,6	15,0	M 14×50	–	0,27	**FHS65**	420	420
1 1/4	32	44,5	54,8	9,8	27	38	38,6	95,3	15,9	66,6	13,0	M 12×45	1/2×1 3/4	0,27	**FHS65/12**	420	420
1 1/2	38	51,6	64,3	12,1	30	43	47,5	112,8	18,3	79,3	17,0	M 16×55	5/8×2 1/4	0,40	**FHS66**	420	420
2	51	67,6	80,2	12,1	37	52	56,9	133,4	22,2	96,8	22,0	M 20×65	3/4×2 3/4	0,40	**FHS68**	420	420
2 1/2	64	90,0	108,0	20,0	45	45	75,1	180,0	29,4	123,8	25,0	M 24×75	–	0,68	**FHS610**	420	420
3	76	115,0	132,5	25,0	55	55	99,1	215,0	35,7	152,4	31,5	M 30×90	–	1,05	**FHS612**	420	420

[1]) Pressione indicata = Articolo disponibile

$$\frac{\text{PN (bar)}}{10} = \text{PN (MPa)}$$

*Aggiungere i **suffissi** di cui sotto a seconda del materiale e della superficie richiesti.

Suffissi codice di ordinazione			
Materiale	Suffisso superficie e materiale	Esempio	Descrizione
Acciaio, zincato, esente da CromoVI	CF	FHS32CFX	Solo semi-flangia
Acciaio inossidabile	SS	FHS32SSX	Solo semi-flangia

FUS Morsetti per flangia SAE

ISO 6162-1/-2

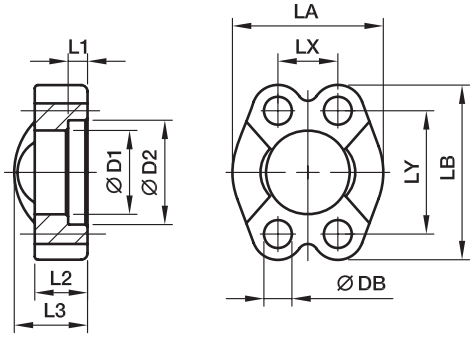

Serie 3000 PSI

Dim nom. flangia SAE (pollici)	ISO (DN)	D1	D2	L1	L2	L3	LA	LB	LX	LY	DB	Viti (metrico)	Viti (unc.)	Peso (Acciaio) Kg/pezzo	Codice di ordinazione*	PN (bar)[1] CF	PN (bar)[1] SS
1/2	13	24,3	31,0	6,2	13	19	46	54,0	17,5	38,1	8,8	M 08×25	5/16×1 1/4	0,15	**FUS32**	345	345
3/4	19	32,2	38,9	6,2	14	22	52	65,0	22,3	47,6	10,5	M 10×30	3/8×1 1/4	0,17	**FUS33**	345	345
1	25	38,5	45,2	7,5	16	24	59	69,9	26,2	52,4	10,5	M 10×30	3/8×1 1/4	0,22	**FUS34**	345	345
1 1/4	32	43,7	51,6	7,5	16	22	73	79,4	30,2	58,7	10,5	M 10×35	–	0,30	**FUS35/10**	276	276
1 1/4	32	43,7	51,6	7,5	16	22	73	79,4	30,2	58,7	12,0	–	7/16×1 1/2	0,29	**FUS35/12**	276	276
1 1/4	32	43,7	51,6	7,5	16	22	73	79,4	30,2	58,7	12,5	M 12×35	–	0,29	**FUS35**	276	276
1 1/2	38	50,8	61,1	7,5	16	25	83	93,8	35,8	69,9	13,5	M 12×35	1/2×1 1/2	0,45	**FUS36**	207	207
1 1/2	38	50,8	61,1	7,5	16	25	83	93,8	35,8	69,9	14,5	M 14×35	–	0,44	**FUS36/14**	207	207
2	51	62,8	72,3	9,0	16	26	97	101,6	42,8	77,8	13,5	M 12×35	1/2×1 1/2	0,50	**FUS38/12**	207	207
2	51	62,8	72,3	9,0	16	26	97	101,6	42,8	77,8	14,5	M 14×35	–	0,49	**FUS38**	207	207
2 1/2	64	74,9	84,9	9,0	19	38	109	114,3	50,8	88,9	13,5	M 12×40	1/2×1 3/4	0,74	**FUS310**	172	172
2 1/2	64	74,9	84,9	9,0	19	38	109	114,3	50,8	88,9	14,5	M 14×40	–	0,73	**FUS310/14**	172	172
3	76	90,9	102,4	9,0	22	41	131	135,0	61,9	106,4	17,0	M 16×45	5/8×1 3/4	1,30	**FUS312**	138	138
3 1/2	89	102,4	115,0	10,7	22	28	140	152,4	69,9	120,7	17,0	M 16×45	5/8×2	1,50	**FUS314**	34	34
4	102	115,1	127,8	10,7	25	35	150	162,0	77,8	130,2	17,0	M 16×50	5/8×2	1,65	**FUS316**	34	34
5	127	140,5	153,2	10,7	28	41	180	184,2	92,1	152,4	17,0	M 16×50	5/8×2 1/4	2,50	**FUS320**	34	34

Serie 6000 PSI

1/2	13	24,6	32,5	7,2	16	22	48	56,4	18,2	40,5	8,8	M 08×30	5/16×1 1/4	0,16	**FUS62**	420	420
3/4	19	32,5	42,0	8,3	19	28	60	71,4	23,8	50,8	10,5	M 10×35	3/8×1 1/2	0,35	**FUS63**	420	420
1	25	38,8	48,4	9,0	24	33	70	81,0	27,8	57,2	13,0	M 12×45	–	0,53	**FUS64**	420	420
1	25	38,9	48,4	9,0	24	33	70	81,0	27,8	57,2	12,0	–	7/16×1 3/4	0,53	**FUS64/12**	420	420
1 1/4	32	44,5	54,8	9,8	27	38	78	95,3	31,8	66,6	15,0	M 14×50	–	0,80	**FUS65**	420	420
1 1/4	32	44,5	54,8	9,8	27	38	78	95,3	31,8	66,6	13,5	M 12×45	1/2×1 3/4	0,80	**FUS65/12**	420	420
1 1/2	38	51,6	64,3	12,1	30	43	96	112,8	36,5	79,3	17,0	M 16×55	5/8×2 1/4	1,35	**FUS66**	420	420
2	51	67,6	80,2	12,1	37	52	114	133,4	44,5	96,8	21,0	M 20×65	3/4×2 3/4	2,10	**FUS68**	420	420
2 1/2	64	90,0	108,9	20,5	45	45	150	180,0	58,7	123,8	25,0	M 24×75	–	4,10	**FUS610**	420	420
3	76	115,0	132,5	25,5	55	55	178	215,0	71,4	152,4	32,0	M 30×90	–	8,60	**FUS612**	420	420

[1]) Pressione indicata = Articolo disponibile

$$\frac{\text{PN (bar)}}{10} = \text{PN (MPa)}$$

*Aggiungere i **suffissi** di cui sotto a seconda del materiale e della superficie richiesti.

Suffissi codice di ordinazione			
Materiale	Suffisso superficie e materiale	Esempio	Descrizione
Acciaio, zincato, esente da CromoVI	CF	FUS32CFX	Solo morsetto flangia
Acciaio inossidabile	SS	FUS32SSX	Solo morsetto flangia

FUSM Morsetto per flangia SAE con fori a filettatura metrica

ISO 6162-1/-2

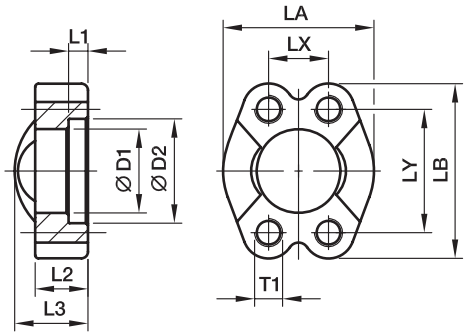

Serie 3000 PSI

Dim nom. flangia SAE (pollici)	ISO (DN)	D1	D2	L1	L2	L3	LA	LB	LX	LY	T1	Peso (Acciaio) Kg/pezzo	Codice di ordinazione*	PN (bar)[1] CF	SS
1/2	13	24,3	31,0	6,2	13	20	46	54,0	17,5	38,1	**M 8**	0,15	**FUSM32**	345	345
3/4	19	32,1	38,9	6,2	14	22	52	65,0	22,3	47,6	**M10**	0,17	**FUSM33**	345	345
1	25	38,5	45,2	7,5	16	24	59	69,9	26,2	52,4	**M10**	0,22	**FUSM34**	345	345
1 1/4	32	43,7	51,6	7,5	16	22	73	79,4	30,2	58,7	**M10**	0,30	**FUSM35/10**	276	276
1 1/4	32	43,7	51,6	7,5	16	22	73	79,4	30,2	58,7	**M12**	0,29	**FUSM35/12**	276	276
1 1/2	38	50,8	61,1	7,5	16	25	83	93,8	35,7	69,9	**M12**	0,45	**FUSM36**	207	207
1 1/2	38	50,8	61,1	7,5	16	25	83	93,8	35,7	69,9	**M14**	0,44	**FUSM36/14**	207	207
2	51	62,8	72,3	9,0	16	26	97	101,6	42,9	77,8	**M12**	0,50	**FUSM38/12**	207	207
2	51	62,8	72,3	9,0	16	26	97	101,6	42,9	77,8	**M14**	0,49	**FUSM38**	207	207
2 1/2	64	74,9	84,9	9,0	19	38	109	114,3	50,8	88,9	**M12**	0,74	**FUSM310**	172	172
2 1/2	64	74,9	84,9	9,0	19	38	109	114,3	50,8	88,9	**M14**	0,73	**FUSM310/14**	172	172
3	76	90,9	102,4	9,0	22	41	131	135,0	61,9	106,4	**M16**	1,30	**FUSM312**	138	138
3 1/2	89	102,4	115,0	10,7	23	28	140	152,4	69,9	120,7	**M16**	1,50	**FUSM314**	34	34
4	102	115,1	127,8	10,7	25	35	150	162,0	77,8	130,2	**M16**	1,65	**FUSM316**	34	34
5	127	140,5	153,2	10,7	28	41	180	184,2	92,1	152,4	**M16**	2,50	**FUSM320**	34	34

Serie 6000 PSI

1/2	13	24,6	32,5	7,2	16	22	48	56,4	18,2	40,5	**M 8**	0,16	**FUSM62**	420	420
3/4	19	32,5	42,0	8,2	19	28	60	71,4	23,8	50,8	**M10**	0,35	**FUSM63**	420	420
1	25	38,9	48,4	9,0	24	33	70	81,0	27,8	57,2	**M12**	0,53	**FUSM64**	420	420
1 1/4	32	44,5	54,8	9,8	27	38	78	95,3	31,8	66,6	**M14**	0,80	**FUSM65**	420	420
1 1/2	38	51,6	64,3	12,1	30	43	96	112,8	36,5	79,3	**M16**	1,35	**FUSM66**	420	420
2	51	67,6	80,2	12,1	37	52	114	133,4	44,5	96,8	**M20**	2,10	**FUSM68**	420	420
2 1/2	64	90,0	108,9	20,5	45	45	150	180,0	58,7	123,8	**M24**	4,10	**FUSM610**	420	420
3	76	115,0	132,5	25,5	55	55	178	215,0	71,4	152,4	**M30**	8,60	**FUSM612**	420	420

[1]) Pressione indicata = Articolo disponibile

$$\frac{\text{PN (bar)}}{10} = \text{PN (MPa)}$$

*Aggiungere i **suffissi** di cui sotto a seconda del materiale e della superficie richiesti.

Suffissi codice di ordinazione			
Materiale	Suffisso superficie e materiale	Esempio solo morsetti per flange con filett. metrica	Descrizione
Acciaio, zincato, esente da CromoVI	CF	FUSM32CFM	Solo morsetto flangia
Acciaio inossidabile	SS	FUSM32SSM	Solo morsetto flangia

FHSF Semi-flangia SAE piatta

ISO 6162-1/-2

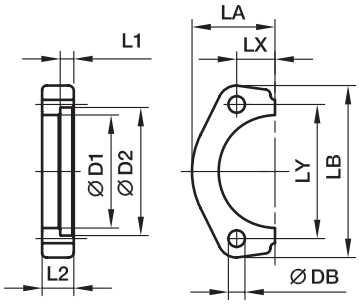

Serie 3000 PSI

Dim nom. flangia SAE (pollici)	ISO (DN)	D1	D2	L1	L2	LA	LB	LX	LY	DB	Viti (metrico)	Viti (unc.)	Peso (Acciaio) Kg/pezzo	Codice di ordinazione*	PN (bar)[1]) CF
1/2	13	24,3	31,0	6,2	13	22,8	56	8,7	38,1	9,0	M 08×25	5/16×1 1/4	0,06	**FHSF32**	345
3/4	19	32,1	38,9	6,2	14	25,9	65	11,1	47,6	11,0	M 10×30	3/8×1 1/4	0,07	**FHSF33**	345
1	25	38,5	45,3	7,5	16	29,2	70	13,1	52,4	11,0	M 10×30	3/8×1 1/4	0,10	**FHSF34**	345
1 1/4	32	43,7	51,6	7,5	16	36,6	79	15,1	58,7	11,0	M 10×35	–	0,15	**FHSF35/10**	276
1 1/4	32	43,7	51,6	7,5	16	36,6	79	15,1	58,7	12,5	M 12×35	7/16×1 1/2	0,14	**FHSF35/12**	276
1 1/2	38	50,8	61,1	7,5	16	41,1	94	17,9	69,9	13,0	M 12×35	1/2×1 1/2	0,18	**FHSF36**	207
1 1/2	38	50,8	61,1	7,5	16	41,1	94	17,9	69,9	14,5	M 14×35	–	0,17	**FHSF36/14**	207
2	51	62,8	72,3	9,0	16	48,2	104	21,4	77,8	13,0	M 12×35	1/2×1 1/2	0,22	**FHSF38**	207
2	51	62,8	72,3	9,0	16	48,2	104	21,4	77,8	14,5	M 14×35	–	0,21	**FHSF38/14**	207
2 1/2	64	74,9	84,9	9,0	19	53,0	114	25,4	88,9	13,5	M 12×40	1/2×1 3/4	0,58	**FHSF310**	172
2 1/2	64	74,9	84,9	9,0	19	53,0	114	25,4	88,9	14,5	M 14×40	–	0,57	**FHSF310/14**	172
3	76	90,9	102,4	9,0	22	64,3	135	31,0	106,4	17,0	M 16×45	5/8×1 3/4	0,98	**FHSF312**	138

Serie 6000 PSI

1/2	13	24,6	32,5	7,2	16	23,6	56	9,1	40,5	9,0	M 08×30	5/16×1 1/4	0,08	**FHSF62**	420
3/4	19	32,5	42,0	8,3	20	30,0	71	11,9	50,8	11,0	M 10×35	3/8×1 1/2	0,16	**FHSF63**	420
1	25	38,8	48,4	9,0	25	34,8	81	13,9	57,2	13,0	M 12×45	–	0,25	**FHSF64**	420
1 1/4	32	44,5	54,8	9,8	27	38,6	95	15,9	66,6	15,0	M 14×50	1/2×1 3/4	0,34	**FHSF65**	420
1 1/2	38	51,6	64,3	12,1	30	47,5	113	18,3	79,3	17,0	M 16×55	5/8×2 1/4	0,55	**FHSF66**	420
2	51	67,6	80,2	12,1	37	56,9	133	22,2	96,8	21,0	M 20×65	3/4×2 3/4	1,02	**FHSF68**	420

[1]) Pressione indicata = Articolo disponibile

$$\frac{\text{PN (bar)}}{10} = \text{PN (MPa)}$$

Materiale per acciaio: C60

*Aggiungere i **suffissi** di cui sotto a seconda del materiale e della superficie richiesti.

Suffissi codice di ordinazione			
Materiale	Suffisso superficie e materiale	Esempio	Descrizione
Acciaio, zincato, esente da CromoVI	CF	FHSF32CF	Solo semi-flangia

FUSF Morsetti per flangia SAE piatta

ISO 6162-1/-2

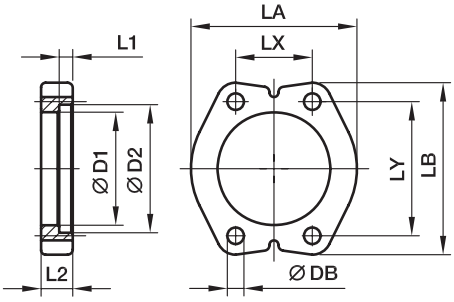

Serie 3000 PSI

Dim nom. flangia SAE (pollici)	ISO (DN)	D1	D2	L1	L2	LA	LB	LX	LY	DB	Viti (metrico)	Viti (unc.)	Peso (Acciaio) Kg/pezzo	Codice di ordinazione*	PN (bar)[1]) CF
1/2	13	24,3	31,0	6,2	13	46	56	17,4	38,1	9,0	M 08×25	5/16×1 1/4	0,13	**FUSF32**	345
3/4	19	32,1	38,9	6,2	14	52	65	22,2	47,6	11,0	M 10×30	3/8×1 1/4	0,15	**FUSF33**	345
1	25	38,5	45,3	7,5	16	59	70	26,2	52,4	11,0	M 10×30	3/8×1 1/4	0,21	**FUSF34**	345
1 1/4	32	43,7	51,6	7,5	16	73	79	30,2	58,7	11,0	M 10×35	7/16×1 1/2	0,31	**FUSF35/10**	276
1 1/4	32	43,7	51,6	7,5	16	73	79	30,2	58,7	12,5	M 12×35	–	0,28	**FUSF35/12**	276
1 1/2	38	50,8	61,1	7,5	16	83	94	35,8	69,9	13,0	M 12×35	1/2×1 1/2	0,35	**FUSF36**	207
1 1/2	38	50,8	61,1	7,5	16	83	94	35,8	69,9	14,5	M 14×35	–	0,33	**FUSF36/14**	207
2	51	62,8	72,3	9,0	16	97	104	42,8	77,8	13,5	M 12×35	1/2×1 1/2	0,43	**FUSF38/12**	207
2	51	62,8	72,3	9,0	16	97	104	42,8	77,8	14,5	M 14×35	–	0,41	**FUSF38**	207
2 1/2	64	74,9	84,9	9,0	19	109	114	50,8	88,9	13,5	M 12×40	1/2×1 3/4	1,15	**FUSF310**	172
2 1/2	64	74,9	84,9	9,0	19	109	114	50,8	88,9	14,5	M 14×40	–	1,43	**FUSF310/14**	172
3	76	90,9	102,4	9,0	22	131	135	61,9	106,4	17,0	M 16×45	5/8×1 3/4	1,95	**FUSF312**	138

Serie 6000 PSI

1/2	13	24,6	32,5	7,2	16	48	56	18,2	40,5	9,0	M 08×30	5/16×1 1/4	0,15	**FUSF62**	420
3/4	19	32,5	42,0	8,3	20	60	71	23,8	50,8	11,0	M 10×35	3/8×1 1/2	0,31	**FUSF63**	420
1	25	38,8	48,4	9,0	25	70	81	27,8	57,2	13,0	M 12×45	–	0,49	**FUSF64**	420
1 1/4	32	44,5	54,8	9,8	27	78	95	31,8	66,6	15,0	M 14×50	1/2×1 3/4	0,67	**FUSF65**	420
1 1/2	38	51,6	64,3	12,1	30	95	113	36,5	79,3	17,0	M 16×55	5/8×2 1/4	1,08	**FUSF66**	420
2	51	67,6	80,2	12,1	37	114	133	44,5	96,8	21,0	M 20×65	3/4×2 3/4	2,03	**FUSF68**	420

[1]) Pressione indicata = Articolo disponibile

$$\frac{\text{PN (bar)}}{10} = \text{PN (MPa)}$$

Materiale per acciaio: C60

M

*Aggiungere i **suffissi** di cui sotto a seconda del materiale e della superficie richiesti.

Suffissi codice di ordinazione			
Materiale	Suffisso superficie e materiale	Esempio	Descrizione
Acciaio, zincato, esente da CromoVI	CF	FUSF32CF	Solo morsetto flangia

GFS Connettori con flangia SAE diritta

Flangia SAE / estremità conica EO 24°
(ISO 6162-1/-2)

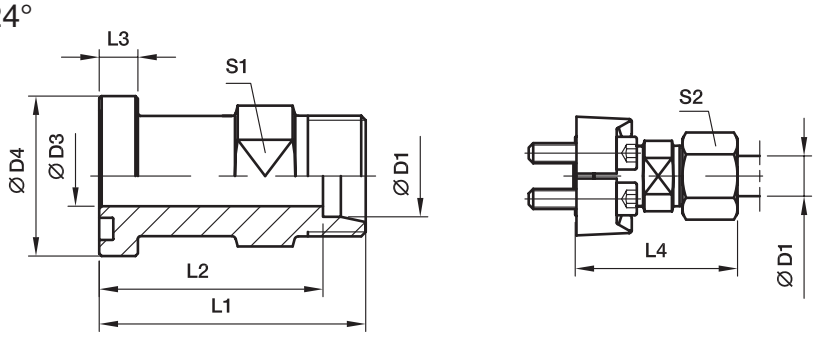

Serie 3000 PSI

Dim nom. flangia SAE (pollici)	ISO (DN)	D1[2])	D3	D4	L1	L2	L3	L4	S1	S2	Viti (metrico)	Viti (unc.)	Peso (Acciaio) Kg/pezzo	Codice di ordinazione*	PN (bar)[1]) CF	PN (bar)[1]) 71
1/2	13	15L	12,0	30,2	48,0	41,0	6,7	56,0	24	27	M 08×25	5/16×1 1/4	0,36	**GFS32/15L**	315	315
1/2	13	16S	12,0	30,2	50,0	41,5	6,7	60,0	24	30	M 08×25	5/16×1 1/4	0,40	**GFS32/16S**	350	350
1/2	13	18L	14,0	30,2	50,0	42,5	6,7	61,0	19	32	M 08×25	5/16×1 1/4	0,42	**GFS32/18L**	315	315
3/4	19	16S	12,0	38,1	55,0	46,5	6,7	64,5	27	30	M 10×30	3/8×1 1/4	0,52	**GFS33/16S**	350	350
3/4	19	18L	17,0	38,1	53,0	45,5	6,7	62,0	30	32	M 10×30	3/8×1 1/4	0,59	**GFS33/18L**	315	315
3/4	19	22L	19,0	38,1	53,0	45,5	6,7	62,0	30	36	M 10×30	3/8×1 1/4	0,59	**GFS33/22L**	160	160
3/4	19	28L	19,0	38,1	55,0	41,0	6,7	64,0	32	41	M 10×30	3/8×1 1/4	0,60	**GFS33/28L**	160	160
3/4	19	20S	17,0	38,1	57,0	46,5	6,7	68,0	30	36	M 10×30	3/8×1 1/4	0,65	**GFS33/20S**	350	350
3/4	19	25S	17,0	38,1	57,0	45,0	6,7	69,0	30	46	M 10×30	3/8×1 1/4	0,78	**GFS33/25S**	350	350
1	25	20S	25,0	44,5	60,0	48,5	8,0	71,0	32	36	M 10×30	3/8×1 1/4	0,70	**GFS34/20S**	350	350
1	25	28L	24,0	44,5	54,0	46,5	8,0	63,0	36	41	M 10×30	3/8×1 1/4	0,73	**GFS34/28L**	160	160
1	25	25S	20,0	44,5	58,0	46,5	8,0	60,0	36	46	M 10×30	3/8×1 1/4	0,84	**GFS34/25S**	350	350
1	25	30S	24,0	44,5	63,0	49,5	8,0	76,0	36	50	M 10×30	3/8×1 1/4	0,94	**GFS34/30S**	250	250
1	25	42L	24,0	44,5	76,0	65,0	8,0	87,5	41	60	M 10×30	3/8×1 1/4	0,95	**GFS34/42L**	160	160
1 1/4	32	35L	32,0	50,8	58,0	47,5	8,0	69,0	41	50	M 10×35	–	0,96	**GFS35/35L/10[3])**	160	160
1 1/4	32	25S	27,0	50,8	60,0	48,0	8,0	72,0	41	46	M 10×35	–	1,11	**GFS35/25S/10**	200	200
1 1/4	32	30S	28,5	50,8	62,0	48,5	8,0	75,0	41	50	M 10×35	–	1,13	**GFS35/30S/10**	200	200
1 1/4	32	38S	28,0	50,8	66,0	50,0	8,0	81,0	46	60	M 10×35	–	1,36	**GFS35/38S/10**	200	200
1 1/4	32	28L	23,0	50,8	60,0	52,5	8,0	67,0	36	41	M 12×40	7/16×1 1/2	1,12	**GFS35/28L**	160	160
1 1/4	32	35L	32,0	50,8	58,0	47,5	8,0	69,0	41	50	M 12×40	7/16×1 1/2	1,02	**GFS35/35L**	160	160
1 1/4	32	25S	27,0	50,8	60,0	48,0	8,0	72,0	41	46	M 12×40	7/16×1 1/2	1,17	**GFS35/25S**	200	200
1 1/4	32	30S	28,5	50,8	62,0	48,5	8,0	75,0	41	50	M 12×40	7/16×1 1/2	1,20	**GFS35/30S**	200	200
1 1/4	32	38S	28,0	50,8	66,0	50,0	8,0	81,0	46	60	M 12×40	7/16×1 1/2	1,41	**GFS35/38S**	200	200
1 1/2	38	35L	30,0	60,3	65,0	54,5	8,0	76,0	46	50	M 12×35	1/2×1 1/2	1,20	**GFS36/35L**	160	160
1 1/2	38	42L	36,0	60,3	64,0	53,0	8,0	76,0	46	60	M 12×35	1/2×1 1/2	1,36	**GFS36/42L**	160	160
1 1/2	38	38S	32,0	60,3	70,0	54,0	8,0	85,0	46	60	M 12×35	1/2×1 1/2	1,63	**GFS36/38S**	200	200

[1]) Pressione indicata = Articolo disponibile

[2]) L = Serie leggera; S = serie pesante

$$\frac{\text{PN (bar)}}{10} = \text{PN (MPa)}$$

Consegna senza dado né anello.
Per informazioni sull'ordinazione dei raccordi completi o sui materiali di tenuta alternativi vedere pag. M11.

[3]) Codice di ordinazione per il connettore con flangia assemblato con viti FHS35/10CFX e M10×35.

*Aggiungere i **suffissi** di cui sotto a seconda del materiale e della superficie richiesti.

Suffissi codice di ordinazione					
Materiale	Suffisso superficie e materiale	Esempio solo connettore con flangia	Esempio compr. semiflange, viti metriche e O-ring	Esempio compr. semiflange, viti UNC e O-ring	Materiale di tenuta standard (non occorre suffisso aggiuntivo)
Acciaio, zincato, esente da CromoVI	CF	GFS32/16SCFX	GFS32/16SOMDCF	GFS32/16SOMDCFU	NBR
Acciaio inossidabile	71	GFS32/16S71X	GFS32/16SOMD71	–	VIT

GFS Connettore con flangia SAE diritta

Flangia SAE / estremità conica EO 24°
(ISO 6162-1/-2)

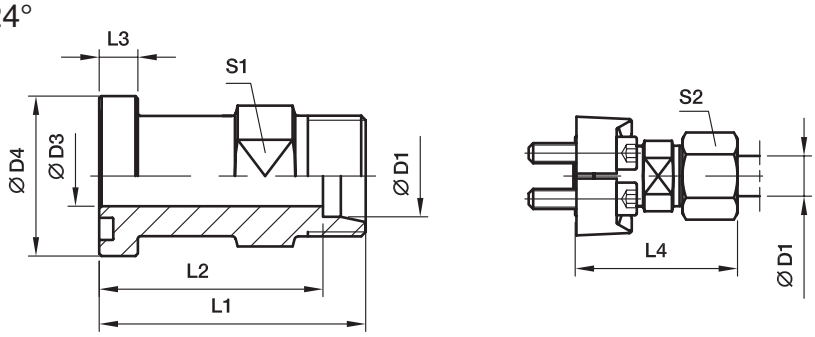

Serie 6000 PSI

Dim nom. flangia SAE (pollici)	ISO (DN)	D1[2])	D3	D4	L1	L2	L3	L4	S1	S2	Viti (metrico)	Viti (unc.)	Peso (Acciaio) Kg/pezzo	Codice di ordinazione*	PN (bar)[1]) CF	PN (bar)[1]) 71
1/2	13	12S	8	31,8	50,0	42,5	7,7	57,5	19	24	M 08×30	5/16×1 1/4	0,35	**GFS62/12S**	420	420
1/2	13	14S	10	31,8	50,0	42,0	7,7	59,5	19	27	M 08×30	5/16×1 1/4	0,39	**GFS62/14S**	420	420
1/2	13	16S	12	31,8	53,0	44,5	7,7	62,5	24	30	M 08×30	5/16×1 1/4	0,47	**GFS62/16S**	420	420
3/4	19	16S	17	41,3	59,0	50,5	8,7	68,5	30	30	M 10×35	3/8×1 1/2	0,79	**GFS63/16S**	420	420
3/4	19	20S	17	41,3	61,0	50,5	8,7	72,0	30	36	M 10×35	3/8×1 1/2	0,86	**GFS63/20S**	420	400
3/4	19	25S	17	41,3	63,0	51,0	8,7	75,0	30	46	M 10×35	3/8×1 1/2	0,97	**GFS63/25S**	420	400
3/4	19	30S	18	41,3	76,0	62,0	8,7	89,0	30	50	M 10×35	3/8×1 1/2	1,15	**GFS63/30S**	420	400
3/4	19	38S	18	41,3	85,0	69,0	8,7	99,5	41	60	M 10×35	3/8×1 1/2	1,15	**GFS63/38S**	315	315
1	25	20S	16	47,6	75,0	64,5	9,5	88,0	36	36	M 12×45	7/16×1 3/4	0,97	**GFS64/20S**	420	400
1	25	25S	20	47,6	72,0	60,0	9,5	84,0	36	46	M 12×45	7/16×1 3/4	1,42	**GFS64/25S**	420	400
1	25	30S	24	47,6	74,0	62,0	9,5	87,0	36	50	M 12×45	7/16×1 3/4	1,40	**GFS64/30S**	420	400
1	25	38S	24	47,6	84,5	68,0	9,5	99,0	46	60	M 12×45	7/16×1 3/4	1,40	**GFS64/38S**	315	315
1 1/4	32	25S	20	54,0	80,0	68,0	10,2	92,0	41	46	M 14×50	1/2×1 3/4	1,85	**GFS65/25S**	420	400
1 1/4	32	30S	30	54,0	79,0	65,5	10,2	92,0	41	50	M 12×45	–	1,95	**GFS65/30S/12[3])**	420	400
1 1/4	32	38S	30	54,0	83,0	67,0	10,2	97,5	46	60	M 12×45	–	2,16	**GFS65/38S/12**	315	315
1 1/4	32	30S	30	54,0	79,0	65,5	10,2	92,0	41	50	M 14×50	1/2×1 3/4	1,90	**GFS65/30S**	420	400
1 1/4	32	38S	30	54,0	83,0	67,0	10,2	97,5	46	60	M 14×50	1/2×1 3/4	2,10	**GFS65/38S**	315	315
1 1/2	38	30S	30	63,5	90,0	74,0	12,5	103,0	46	50	M 16×55	5/8×2 1/4	2,10	**GFS66/30S**	420	400
1 1/2	38	38S	30	63,5	89,0	73,0	12,5	103,5	46	60	M 16×55	5/8×2 1/4	3,06	**GFS66/38S**	315	315

[1]) Pressione indicata = Articolo disponibile

[2]) S = serie pesante

$$\frac{\text{PN (bar)}}{10} = \text{PN (MPa)}$$

Consegna senza dado né anello.
Per informazioni sull'ordinazione dei raccordi completi o sui materiali di tenuta alternativi vedere pag. M11.

[3]) Codice di ordinazione per il connettore con flangia assemblato con viti FHS65/12CFX e M12×45.

M

*Aggiungere i **suffissi** di cui sotto a seconda del materiale e della superficie richiesti.

Suffissi codice di ordinazione					
Materiale	Suffisso superficie e materiale	Esempio solo connettore con flangia	Esempio compr. semiflange, viti metriche e O-ring	Esempio compr. semiflange, viti UNC e O-ring	Materiale di tenuta standard (non occorre suffisso aggiuntivo)
Acciaio, zincato, esente da CromoVI	CF	GFS62/16SCFX	GFS62/16SOMDCF	GFS62/16SOMDCFU	NBR
Acciaio inossidabile	71	GFS62/16S71X	GFS62/16SOMD71	–	VIT

WFS Connettore con flangia SAE a gomito 90°

Flangia SAE / estremità conica EO 24°
(ISO 6162-1/-2)

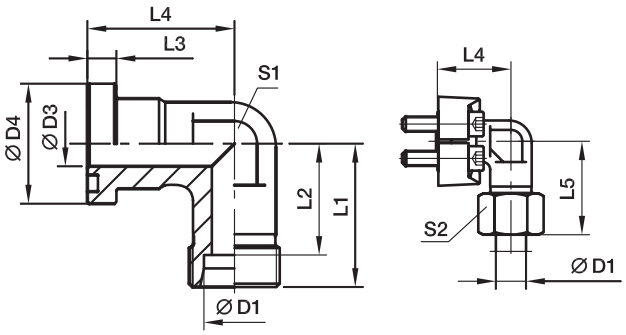

Serie 3000 PSI

Dim nom. flangia SAE (pollici)	ISO (DN)	D1[2]	D3	D4	L1	L2	L3	L4	L5	S1	S2	Viti (metrico)	Viti (unc.)	Peso (Acciaio) Kg/pezzo	Codice di ordinazione*	PN (bar)[1] CF	71
1/2	13	12S	12	30,2	50	42,5	6,7	44	58,5	22	24	M 08×25	5/16×1 1/4	0,38	**WFS32/12S**	210	210
1/2	13	15L	12	30,2	36	29,0	6,7	36	44,0	24	27	M 08×25	5/16×1 1/4	0,40	**WFS32/15L**	315	315
1/2	13	16S	12	30,2	38	29,5	6,7	36	48,0	24	30	M 08×25	5/16×1 1/4	0,43	**WFS32/16S**	350	350
1/2	13	18L	12	30,2	50	42,5	6,7	44	59,0	22	32	M 08×25	5/16×1 1/4	0,44	**WFS32/18L**	315	315
3/4	19	16S	19	38,1	64	55,5	6,7	53	73,5	27	30	M 10×30	3/8×1 1/4	0,60	**WFS33/16S**	350	350
3/4	19	18L	19	38,1	39	31,5	6,7	42	48,0	30	32	M 10×30	3/8×1 1/4	0,66	**WFS33/18L**	315	315
3/4	19	22L	19	38,1	41	33,5	6,7	42	50,0	30	36	M 10×30	3/8×1 1/4	0,66	**WFS33/22L**	160	160
3/4	19	20S	17	38,1	43	32,5	6,7	42	54,0	30	36	M 10×30	3/8×1 1/4	0,76	**WFS33/20S**	350	350
3/4	19	25S	17	38,1	45	33,0	6,7	42	57,0	30	46	M 10×30	3/8×1 1/4	0,89	**WFS33/25S**	350	350
1	25	20S	20	44,5	65	54,5	8,0	60	77,0	34	36	M 10×30	3/8×1 1/4	0,78	**WFS34/20S**	350	350
1	25	22L	18	44,5	65	57,5	8,0	60	74,0	34	36	M 10×30	3/8×1 1/4	0,81	**WFS34/22L**	160	160
1	25	28L	25	44,5	44	36,5	8,0	45	53,0	36	41	M 10×30	3/8×1 1/4	0,85	**WFS34/28L**	160	160
1	25	25S	20	44,5	48	36,5	8,0	45	57,0	36	46	M 10×30	3/8×1 1/4	0,95	**WFS34/25S**	350	350
1	25	30S	24	44,5	50	36,5	8,0	45	63,0	36	50	M 10×30	3/8×1 1/4	1,06	**WFS34/30S**	250	250
1 1/4	32	35L	32	50,8	57	46,5	8,0	50	68,0	41	50	M 10×35	3/8×1 1/4	1,15	**WFS35/35L/10[3]**	160	160
1 1/4	32	25S	27	50,8	55	43,0	8,0	60	67,0	41	46	M 10×35	3/8×1 1/4	1,35	**WFS35/25S/10**	200	200
1 1/4	32	30S	28	50,8	57	43,5	8,0	50	70,0	41	50	M 10×35	3/8×1 1/4	1,40	**WFS35/30S/10**	200	200
1 1/4	32	38S	28	50,8	59	43,0	8,0	50	74,0	46	60	M 10×35	3/8×1 1/4	1,53	**WFS35/38S/10**	200	200
1 1/4	32	35L	32	50,8	57	46,5	8,0	50	68,0	41	50	M 12×40	7/16×1 1/2	1,15	**WFS35/35L**	160	160
1 1/4	32	25S	27	50,8	55	43,0	8,0	50	67,0	41	46	M 12×40	7/16×1 1/2	1,35	**WFS35/25S**	200	200
1 1/4	32	30S	28	50,8	57	43,5	8,0	50	70,0	41	50	M 12×40	7/16×1 1/2	1,40	**WFS35/30S**	200	200
1 1/4	32	38S	28	50,8	59	43,0	8,0	50	74,0	41	60	M 12×40	7/16×1 1/2	1,53	**WFS35/38S**	200	200
1 1/2	38	35L	30	60,3	78	67,5	8,0	66	83,0	50	50	M 12×35	1/2×1 1/2	1,55	**WFS36/35L**	160	160
1 1/2	38	42L	36	60,3	58	47,0	8,0	55	70,0	50	60	M 12×35	1/2×1 1/2	1,60	**WFS36/42L**	160	160
1 1/2	38	38S	36	60,3	64	48,0	8,0	55	79,0	50	60	M 12×35	1/2×1 1/2	1,95	**WFS36/38S**	200	200

[1]) Pressione indicata = Articolo disponibile

[2]) L = Serie leggera; S = serie pesante

$$\frac{\text{PN (bar)}}{10} = \text{PN (MPa)}$$

Consegna senza dado né anello.
Per informazioni sull'ordinazione dei raccordi completi o sui materiali di tenuta alternativi vedere pag. M11.

[3]) Codice di ordinazone per il connettore con flangia assemblato con viti FHS35/10CFX e M10×35.

*Aggiungere i **suffissi** di cui sotto a seconda del materiale e della superficie richiesti.

Suffissi codice di ordinazione					
Materiale	Suffisso superficie e materiale	Esempio solo connettore con flangia	Esempio compr. semiflange, viti metriche e O-ring	Esempio compr. semiflange, viti UNC e O-ring	Materiale di tenuta standard (non occorre suffisso aggiuntivo)
Acciaio, zincato, esente da CromoVI	CF	WFS32/16SCFX	WFS32/16SOMDCF	WFS32/16SOMDCFU	NBR
Acciaio inossidabile	71	WFS32/16S71X	WFS32/16SOMD71	–	VIT

WFS Connettore con flangia SAE a gomito 90°

Flangia SAE / Estremità conica EO 24°
(ISO 6162-1/-2)

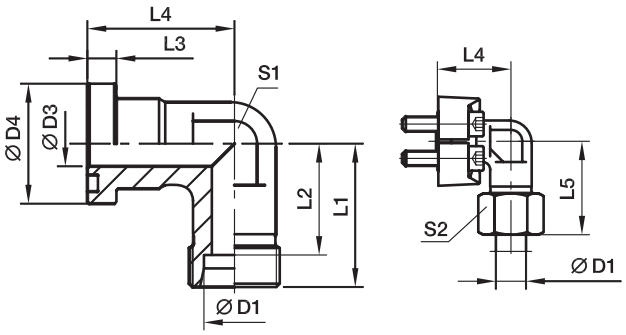

Serie 6000 PSI

Dim nom. flangia SAE (pollici)	Dim nom. flangia ISO (DN)	D1[2])	D3	D4	L1	L2	L3	L4	L5	S1	S2	Viti (metrico)	Viti (unc.)	Peso (Acciaio) Kg/pezzo	Codice di ordinazione*	PN (bar)[1]) CF	PN (bar)[1]) 71
1/2	13	12S	12	31,8	50	42,5	7,7	44	58,5	22	24	M 08×30	5/16×1 1/4	0,37	**WFS62/12S**	420	420
1/2	13	14S	12	31,8	50	42,0	7,7	44	59,5	22	27	M 08×30	5/16×1 1/4	0,39	**WFS62/14S**	420	420
1/2	13	16S	12	31,8	38	29,5	7,7	39	48,0	24	30	M 08×30	5/16×1 1/4	0,49	**WFS62/16S**	420	420
3/4	19	16S	17	41,3	45	36,5	8,7	48	55,0	32	30	M 10×35	3/8×1 1/2	0,92	**WFS63/16S**	420	420
3/4	19	20S	17	41,3	46	35,5	8,7	48	57,0	32	36	M 10×35	3/8×1 1/2	0,97	**WFS63/20S**	420	400
3/4	19	25S	17	41,3	48	36,0	8,7	48	60,0	32	46	M 10×35	3/8×1 1/2	1,19	**WFS63/25S**	420	400
1	25	20S	16	47,6	65	54,5	9,5	62	75,0	34	36	M 12×45	7/16×1 3/4	1,69	**WFS64/20S**	420	400
1	25	25S	20	47,6	53	44,0	9,5	60	65,0	41	46	M 12×45	7/16×1 3/4	1,67	**WFS64/25S**	420	400
1	25	30S	25	47,6	55	41,5	9,5	60	68,0	41	50	M 12×45	7/16×1 3/4	1,63	**WFS64/30S**	420	400
1 1/4	32	25S	25	54,0	64	52,0	10,2	55	76,0	42	46	M 12×45	7/16×1 1/2	2,23	**WFS65/25S/12[3])**	420	400
1 1/4	32	30S	30	54,0	58	44,5	10,2	68	71,0	46	50	M 12×45	7/16×1 1/2	2,20	**WFS65/30S/12**	420	400
1 1/4	32	38S	30	54,0	61	45,0	10,2	68	76,0	46	60	M 12×45	7/16×1 1/2	2,39	**WFS65/38S/12**	315	315
1 1/4	32	25S	25	54,0	64	52,0	10,2	55	76,0	42	46	M 14×50	1/2×1 3/4	2,23	**WFS65/25S**	420	400
1 1/4	32	30S	30	54,0	58	44,5	10,2	68	71,0	46	50	M 14×50	1/2×1 3/4	2,20	**WFS65/30S**	420	400
1 1/4	32	38S	30	54,0	61	45,0	10,2	68	76,0	46	60	M 14×50	1/2×1 3/4	2,39	**WFS65/38S**	315	315
1 1/2	38	30S	25	63,5	76	63,5	12,5	77	90,0	50	50	M 16×55	5/8×2 1/4	2,38	**WFS66/30S**	420	400
1 1/2	38	38S	32	63,5	72	56,0	12,5	76	87,0	50	60	M 16×55	5/8×2 1/4	2,58	**WFS66/38S**	315	315

[1]) Pressione indicata = Articolo disponibile

[2]) S = serie pesante

$\frac{\text{PN (bar)}}{10}$ = PN (MPa)

Consegna senza dado né anello.
Per informazioni sull'ordinazione dei raccordi completi o sui materiali di tenuta alternativi vedere pag. M11.

[3]) Codice di ordinazone per il connettore con flangia assemblato con viti FHS65/12CFX e M12×45.

M

*Aggiungere i **suffissi** di cui sotto a seconda del materiale e della superficie richiesti.

Suffissi codice di ordinazione					
Materiale	Suffisso superficie e materiale	Esempio solo connettore con flangia	Esempio compr. semiflange, viti metriche e O-ring	Esempio compr. semiflange, viti UNC e O-ring	Materiale di tenuta standard (non occorre suffisso aggiuntivo)
Acciaio, zincato, esente da CromoVI	CF	WFS62/16SCFX	WFS62/16SOMDCF	WFS62/16SOMDCFU	NBR
Acciaio inossidabile	71	WFS62/16S71X	WFS62/16SOMD71	–	VIT

GFS-G Connettori con flangia SAE diritta

Flangia SAE / Estremità conica BSPP 60°
(ISO 6162-1/-2) (ISO 8434-6)

Lato O-ring

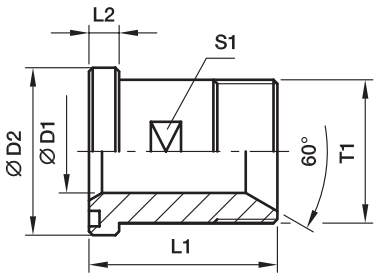

Lato piatto

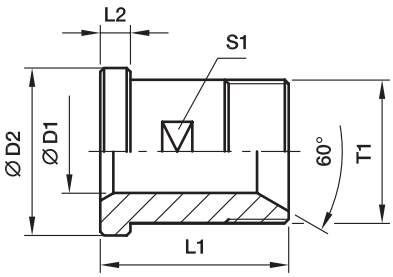

Serie 3000 PSI

Dim nom. flangia SAE (pollici)	Dim nom. flangia ISO (DN)	T1	D1	D2	L1	L2	S1	Peso (Acciaio) Kg/pezzo	Lato O-ring Codice di ordinazione*	Lato piatto Codice di ordinazione*	PN (bar)[1] CF	PN (bar)[1] SS
1/2	13	**G 1/2**	12	30,2	50	6,7	19	0,08	**GFS32/12G**	**GFSG32/12G**	345	345
1/2	13	**G 3/8**	10	30,2	50	6,7	19	0,08	**GFS32/38G**	**GFSG32/38G**	345	345
3/4	19	**G 3/4**	17	38,1	55	6,7	27	0,16	**GFS33/34G**	**GFSG33/34G**	345	345
3/4	19	**G 1/2**	12	38,1	55	6,7	27	0,16	**GFS33/12G**	**GFSG33/12G**	345	345
1	25	**G 1**	22	44,4	60	8,0	32	0,23	**GFS34/1G**	**GFSG34/1G**	345	345
1	25	**G 3/4**	17	44,4	60	8,0	32	0,23	**GFS34/34G**	**GFSG34/34G**	345	345
1 1/4	32	**G 1 1/4**	27	50,8	65	8,0	41	0,30	**GFS35/114G**	**GFSG35/114G**	276	276
1 1/4	32	**G 1**	22	50,8	65	8,0	41	0,30	**GFS35/1G**	**GFSG35/1G**	276	276
1 1/2	38	**G 1 1/2**	32	60,3	70	8,0	46	0,40	**GFS36/112G**	**GFSG36/112G**	207	207
1 1/2	38	**G 1 1/4**	27	60,3	70	8,0	46	0,40	**GFS36/114G**	**GFSG36/114G**	207	207
2	51	**G 2**	40	71,4	75	9,5	55	0,50	**GFS38/2G**	**GFSG38/2G**	207	207
2	51	**G 1 1/2**	32	71,4	75	9,5	55	0,50	**GFS38/112G**	**GFSG38/112G**	207	207

Serie 6000 PSI

1/2	13	**G 1/2**	12	31,8	50	7,7	19	0,09	**GFS62/12G**	**GFSG62/12G**	420	420
1/2	13	**G 3/8**	10	31,8	50	7,7	19	0,09	**GFS62/38G**	**GFSG62/38G**	420	420
3/4	19	**G 3/4**	17	41,3	60	8,7	26	0,15	**GFS63/34G**	**GFSG63/34G**	420	420
3/4	19	**G 1/2**	12	41,3	60	8,7	26	0,15	**GFS63/12G**	**GFSG63/12G**	420	420
1	25	**G 1**	22	47,6	70	9,5	32	0,23	**GFS64/1G**	**GFSG64/1G**	420	420
1	25	**G 3/4**	17	47,6	70	9,5	32	0,23	**GFS64/34G**	**GFSG64/34G**	420	420
1 1/4	32	**G 1 1/4**	27	54,0	75	10,3	36	0,30	**GFS65/114G**	**GFSG65/114G**	420	420
1 1/4	32	**G 1**	22	54,0	75	10,3	36	0,30	**GFS65/1G**	**GFSG65/1G**	420	420
1 1/2	38	**G 1 1/2**	32	63,5	80	12,5	46	0,50	**GFS66/112G**	**GFSG66/112G**	420	420
1 1/2	38	**G 1 1/4**	27	63,5	80	12,5	46	0,50	**GFS66/114G**	**GFSG66/114G**	420	420
2	51	**G 2**	40	79,4	90	12,5	55	0,80	**GFS68/2G**	**GFSG68/2G**	420	420
2	51	**G 1 1/2**	32	79,4	90	12,5	55	0,80	**GFS68/112G**	**GFSG68/112G**	420	420

[1]) Pressione indicata = Articolo disponibile

$$\frac{\text{PN (bar)}}{10} = \text{PN (MPa)}$$

*Aggiungere i **suffissi** di cui sotto a seconda del materiale e della superficie richiesti.

Suffissi codice di ordinazione					
Materiale	Suffisso superficie e materiale	Esempio solo connettore con flangia	Esempio compr. semiflange, viti metriche e O-ring	Esempio compr. semiflange, viti UNC e O-ring	Materiale di tenuta standard (non occorre suffisso aggiuntivo)
Acciaio, zincato, esente da CromoVI	CF	GFS32/12GCF	GFS32/12GCFM	GFS32/12GCFU	NBR
Acciaio inossidabile	SS	GFS32/12GSS	GFS32/12GSSM	–	VIT

WFS-G Connettore con flangia SAE a gomito 90°

Flangia SAE (ISO 6162-1/-2) / Estremità conica BSPP 60° (ISO 8434-6)

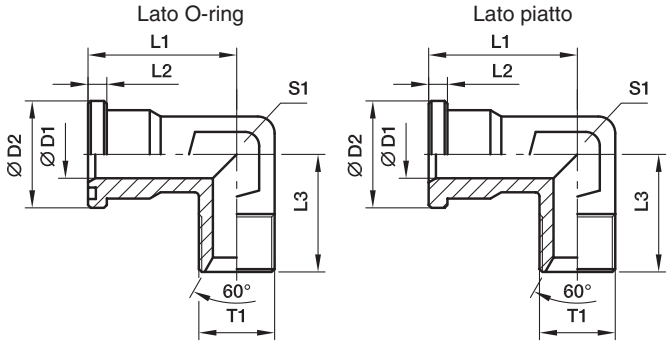

Serie 3000 PSI

Dim. nom. flangia SAE (pollici)	ISO (DN)	T1	D1	D2	L1	L2	L3	S1	Peso (Acciaio) KG/pezzo	Lato O-ring Codice di ordinazione*	Lato piatto Codice di ordinazione*	PN (bar)[1] CF	SS
1/2	13	**G 1/2**	12	30,2	44	6,7	50	22	0,40	**WFS32/12G**	**WFSG32/12G**	345	345
1/2	13	**G 3/8**	10	30,2	44	6,7	50	22	0,34	**WFS32/38G**	**WFSG32/38G**	345	345
3/4	19	**G 1/2**	12	38,1	53	6,7	64	27	0,60	**WFS33/12G**	**WFSG33/12G**	345	345
3/4	19	**G 3/4**	17	38,1	53	6,7	64	27	0,63	**WFS33/34G**	**WFSG33/34G**	345	345
3/4	19	**G 1**	19	38,1	53	6,7	64	27	0,66	**WFS33/1G**	**WFSG33/1G**	345	345
1	25	**G 3/4**	17	44,4	60	8,0	65	34	0,80	**WFS34/34G**	**WFSG34/34G**	345	345
1	25	**G 1**	22	44,4	60	8,0	65	34	0,85	**WFS34/1G**	**WFSG34/1G**	345	345
1	25	**G 1 1/4**	25	44,4	60	8,0	65	34	0,89	**WFS34/114G**	**WFSG34/114G**	345	345
1 1/4	32	**G 1**	22	50,8	55	8,0	64	42	1,16	**WFS35/1G**	**WFSG35/1G**	276	276
1 1/4	32	**G 1 1/4**	28	50,8	55	8,0	64	42	1,27	**WFS35/114G**	**WFSG35/114G**	276	276
1 1/2	38	**G 1 1/4**	28	60,3	66	8,0	78	50	1,90	**WFS36/114G**	**WFSG36/114G**	207	207
1 1/2	38	**G 1 1/2**	34	60,3	66	8,0	78	50	2,05	**WFS36/112G**	**WFSG36/112G**	207	207

Serie 6000 PSI

1/2	13	**G 1/2**	12	31,8	44	7,7	50	22	0,45	**WFS62/12G**	**WFSG62/12G**	420	420
1/2	13	**G 3/8**	10	31,8	44	7,7	50	22	0,37	**WFS62/34G**	**WFSG62/34G**	420	420
3/4	19	**G 1/2**	14	41,3	53	8,7	64	27	0,88	**WFS63/12G**	**WFSG63/12G**	420	420
3/4	19	**G 3/4**	17	41,3	53	8,7	64	27	0,97	**WFS63/34G**	**WFSG63/34G**	420	420
3/4	19	**G 1**	19	41,3	53	8,7	64	27	1,02	**WFS63/1G**	**WFSG63/1G**	420	420
1	25	**G 3/4**	17	47,6	60	9,5	62	34	1,46	**WFS64/34G**	**WFSG64/34G**	420	420
1	25	**G 1**	22	47,6	60	9,5	62	34	1,57	**WFS64/1G**	**WFSG64/1G**	420	420
1	25	**G 1 1/4**	25	47,6	60	9,5	62	34	1,70	**WFS64/114G**	**WFSG64/114G**	420	420
1 1/4	32	**G 1**	22	54,0	70	10,3	72	42	2,20	**WFS65/1G**	**WFSG65/1G**	420	420
1 1/4	32	**G 1 1/4**	27	54,0	70	10,3	72	42	2,30	**WFS65/114G**	**WFSG65/114G**	420	420
1 1/2	38	**G 1 1/4**	27	63,5	80	12,5	84	50	3,08	**WFS66/114G**	**WFSG66/114G**	420	420
1 1/2	38	**G 1 1/2**	32	63,5	80	12,5	84	50	3,45	**WFS66/112G**	**WFSG66/112G**	420	420

[1]) Pressione indicata = Articolo disponibile

$$\frac{\text{PN (bar)}}{10} = \text{PN (MPa)}$$

*Aggiungere i **suffissi** di cui sotto a seconda del materiale e della superficie richiesti.

Suffissi codice di ordinazione					
Materiale	Suffisso superficie e materiale	Esempio solo connettore con flangia	Esempio compr. semiflange, viti metriche e O-ring	Esempio compr. semiflange, viti UNC e O-ring	Materiale di tenuta standard (non occorre suffisso aggiuntivo)
Acciaio, zincato, esente da CromoVI	CF	WFS32/12GCF	WFS32/12GCFM	WFS32/12GCFU	NBR
Acciaio, inossidabile	SS	WFS32/12GSS	WFS32/12GSSM	–	VIT

GFS-N Connettore con flangia SAE diritta

Flangia SAE / Filettatura NPT maschio
(ISO 6162-1/-2) (SAE J476)

Lato O-ring

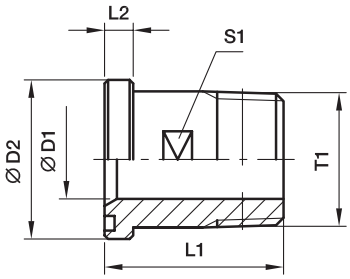

Lato piatto

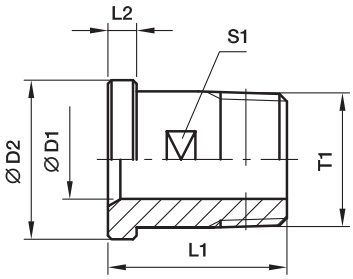

Serie 3000 PSI

Dim. nom. flangia SAE (pollici)	ISO (DN)	T1	D1	D2	L1	L2	S1	Peso (Acciaio) KG/pezzo	Lato O-ring Codice di ordinazione*	Lato piatto Codice di ordinazione*	PN (bar)[1] CF	SS
1/2	13	**1/2 NPT**	12	30,2	50	6,7	19	0,08	**GFS32/12N**	**GFSG32/12N**	345	345
1/2	13	**3/8 NPT**	10	30,2	50	6,7	19	0,08	**GFS32/38N**	**GFSG32/38N**	345	345
3/4	19	**3/4 NPT**	17	38,1	55	6,7	27	0,16	**GFS33/34N**	**GFSG33/34N**	345	345
3/4	19	**1/2 NPT**	12	38,1	55	6,7	27	0,16	**GFS33/12N**	**GFSG33/12N**	345	345
1	25	**1 NPT**	22	44,4	60	8,0	32	0,23	**GFS34/1N**	**GFSG34/1N**	345	345
1	25	**3/4 NPT**	17	44,4	60	8,0	32	0,23	**GFS34/34N**	**GFSG34/34N**	345	345
1 1/4	32	**1 1/4 NPT**	27	50,8	65	8,0	41	0,30	**GFS35/114N**	**GFSG35/114N**	276	276
1 1/4	32	**1 NPT**	22	50,8	65	8,0	41	0,30	**GFS35/1N**	**GFSG35/1N**	276	276
1 1/2	38	**1 1/2 NPT**	32	60,3	70	8,0	46	0,40	**GFS36/112N**	**GFSG36/112N**	207	207
1 1/2	38	**1 1/4 NPT**	27	60,3	70	8,0	46	0,40	**GFS36/114N**	**GFSG36/114N**	207	207
2	51	**2 NPT**	40	71,4	75	9,5	55	0,50	**GFS38/2N**	**GFSG38/2N**	207	207
2	51	**1 1/2 NPT**	32	71,4	75	9,5	55	0,50	**GFS38/112N**	**GFSG38/112N**	207	207

Serie 6000 PSI

1/2	13	**1/2 NPT**	12	31,8	50	7,7	19	0,09	**GFS62/12N**	**GFSG62/12N**	420	420
1/2	13	**3/8 NPT**	10	31,8	50	7,7	19	0,09	**GFS62/38N**	**GFSG62/38N**	420	420
3/4	19	**3/4 NPT**	17	41,3	60	8,7	26	0,15	**GFS63/34N**	**GFSG63/34N**	420	420
3/4	19	**1/2 NPT**	12	41,3	60	8,7	26	0,15	**GFS63/12N**	**GFSG63/12N**	420	420
1	25	**1 NPT**	22	47,6	70	9,5	32	0,23	**GFS64/1N**	**GFSG64/1N**	420	420
1	25	**3/4 NPT**	17	47,6	70	9,5	32	0,23	**GFS64/34N**	**GFSG64/34N**	420	420
1 1/4	32	**1 1/4 NPT**	27	54,0	75	10,3	36	0,30	**GFS65/114N**	**GFSG65/114N**	420	420
1 1/4	32	**1 NPT**	22	54,0	75	10,3	36	0,30	**GFS65/1N**	**GFSG65/1N**	420	420
1 1/2	38	**1 1/2 NPT**	32	63,5	80	12,5	46	0,50	**GFS66/112N**	**GFSG66/112N**	420	420
1 1/2	38	**1 1/4 NPT**	27	63,5	80	12,5	46	0,50	**GFS66/114N**	**GFSG66/114N**	420	420
2	51	**2 NPT**	40	79,4	90	12,5	55	0,80	**GFS68/2N**	**GFSG68/2N**	420	420
2	51	**1 1/2 NPT**	32	79,4	90	12,5	55	0,80	**GFS68/112N**	**GFSG68/112N**	420	420

[1]) Pressione indicata = Articolo disponibile

$$\frac{\text{PN (bar)}}{10} = \text{PN (MPa)}$$

*Aggiungere i **suffissi** di cui sotto a seconda del materiale e della superficie richiesti.

Suffissi codice di ordinazione					
Materiale	Suffisso superficie e materiale	Esempio solo connettore con flangia	Esempio compr. semiflange, viti metriche e O-ring	Esempio compr. semiflange, viti UNC e O-ring	Materiale di tenuta standard (non occorre suffisso aggiuntivo)
Acciaio, zincato, esente da CromoVI	CF	GFS32/12NCF	GFS32/12NCFM	GFS32/12NCFU	NBR
Acciaio, inossidabile	SS	GFS32/12NSS	GFS32/12NSSM	–	VIT

L(O)HQ Connettore con flangia SAE diritta

Flangia SAE / Estremità ORFS O-Lok®
(ISO 6162-1/-2)

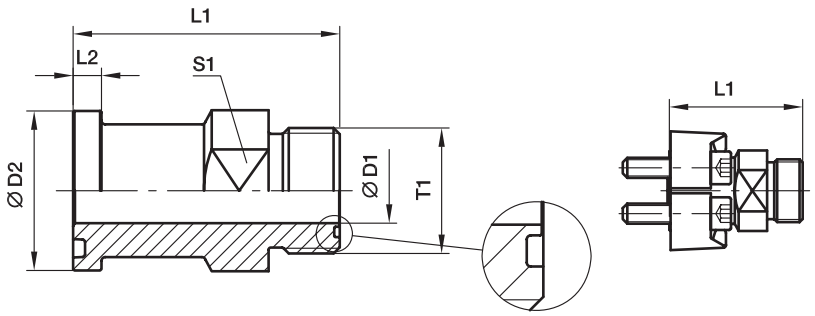

Serie 3000 PSI

Dim. nom. flangia SAE (pollici)	ISO (DN)	Tubo (metrico)	Tubo (pollici)	T1	D1	D2	L1	L2	Peso (Acciaio) KG/pezzo	Lato O-ring senza O-ring ORFS Codice di ordinazione*	Lato O-ring con O-ring ORFS Codice di ordinazione*	PN (bar)[1] S	PN (bar)[1] SS
3/4	19	18, 20	3/4	**1 3/16-12UN-2A**	15,5	38,1	69,6	6,7	0,21	**12LHQ1**	**12LOHQ1**	350	350
1	25	22, 25	7/8, 1	**1 7/16-12UN-2A**	20,6	44,5	71,4	8,0	0,30	**16LHQ1**	**16LOHQ1**	350	350
1 1/4	32	28, 30, 32	1 1/4	**1 11/16-12UN-2A**	26,0	50,8	81,5	8,0	0,31	**20LHQ1**	**20LOHQ1**	280	280
1 1/2	38	35, 38	1 1/2	**2-12UN-2A**	32,0	60,3	83,6	8,0	0,56	**24LHQ1**	**24LOHQ1**	210	210

Serie 6000 PSI

3/4	19	18, 20	3/4	**1 3/16-12UN-2A**	15,5	41,3	76,7	8,8	0,21	**12LHQ2**	**12LOHQ2**	420	420
1	25	18, 20	3/4	**1 3/16-12UN-2A**	15,5	47,6	84,8	9,5	0,26	**12-16LHQ2**	**12-16LOHQ2**	420	420
1	25	22, 27	3/4, 7/8	**1 7/16-12UN-2A**	20,6	47,6	85,3	9,5	0,30	**16LHQ2**	**16LOHQ2**	420	420
1 1/4	32	28, 30, 32	1 1/4	**1 11/16-12UN-2A**	26,0	54,0	88,4	10,3	0,31	**20LHQ2**	**20LOHQ2**	345	345
1 1/2	38	35, 38	1 1/2	**2-12UN-2A**	32,0	63,5	105,2	12,6	0,56	**24LHQ2**	**24LOHQ2**	310	310

[1]) Pressione indicata = Articolo disponibile

$$\frac{\text{PN (bar)}}{10} = \text{PN (MPa)}$$

M

*Aggiungere i **suffissi** di cui sotto a seconda del materiale e della superficie richiesti.

Suffissi codice di ordinazione				
Materiale	Suffisso superficie e materiale	Esempio solo connettore con flangia senza O-ring ORFS	Esempio solo connettore con flangia con O-ring ORFS	Materiale di tenuta standard (non occorre suffisso aggiuntivo)
Acciaio, zincato, esente da CromoVI	CF	12LHQ1-S	12LOHQ1-S	NBR
Acciaio, inossidabile	SS	12LHQ1-SS	12LOHQ1-SS	VIT

L(O)EMQ Connettore con flangia SAE a gomito 90°

Flangia SAE / Estremità ORFS O-Lok®
(ISO 6162-1/-2)

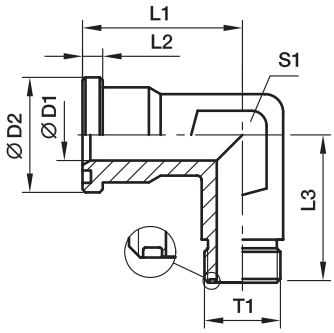

Serie 3000 PSI

Dim. nom. flangia SAE (pollici)	ISO (DN)	Tubo (metrico)	Tubo (pollici)	T1	D1	D2	L1	L2	L3	S1	Peso (Acciaio) KG/pezzo	Lato O-ring senza O-ring ORFS Codice di ordinazione*	Lato O-ring con O-ring ORFS Codice di ordinazione*	PN (bar)[1] CF	PN (bar)[1] SS
1/2	13	8, 10	3/8	**11/16-16UN-2A**	6	30,2	44	6,7	50	22	0,40	**6-8LEMQ1**	**6-8LOEMQ1**	350	350
1/2	13	12	1/2	**13/16-16UN-2A**	9	30,2	44	6,7	50	22	0,36	**8LEMQ1**	**8LOEMQ1**	350	350
1/2	13	14, 15, 16	5/8	**1-14UN-2A**	12	30,2	44	6,7	50	22	0,32	**10-8LEMQ1**	**10-8LOEMQ1**	350	350
3/4	19	14, 15, 16	5/8	**1-14UN-2A**	12	38,1	53	6,7	64	27	0,47	**10-12LEMQ1**	**10-12LOEMQ1**	350	350
3/4	19	18, 20	3/4	**1 3/16-12UN-2A**	15	38,1	53	6,7	64	27	0,44	**12LEMQ1**	**12LOEMQ1**	350	350
1	25	18, 20	3/4	**1 3/16-12UN-2A**	15	44,4	60	8,0	65	34	0,52	**12-16LEMQ1**	**12-16LOEMQ1**	350	350
1	25	22, 25	7/8, 1	**1 7/16-12UN-2A**	20	44,4	60	8,0	65	34	0,50	**16LEMQ1**	**16LOEMQ1**	350	350
1 1/4	32	22, 25	7/8, 1	**1 7/16-12UN-2A**	20	50,8	55	8,0	64	42	0,48	**16-20LEMQ1**	**16-20LOEMQ1**	278	278
1 1/4	32	28, 30, 32	1 1/4	**1 11/16-12UN-2A**	26	50,8	55	8,0	64	42	0,56	**20LEMQ1**	**20LOEMQ1**	278	278
1 1/2	38	28, 30, 32	1 1/4	**1 11/16-12UN-2A**	26	60,3	66	8,0	78	50	0,73	**20-24LEMQ1**	**20-24LOEMQ1**	207	207
1 1/2	38	35, 38	1 1/2	**2-12UN-2A**	32	60,3	66	8,0	78	50	0,69	**24LEMQ1**	**24LOEMQ1**	207	207

Serie 6000 PSI

1/2	13	8, 10	3/8	**11/16-16UN-2A**	6	31,8	44	7,7	50	22	0,40	**6-8LEMQ2**	**6-8LOEMQ2**	420	420
1/2	13	12	1/2	**13/16-16UN-2A**	9	31,8	44	7,7	50	22	0,36	**8LEMQ2**	**8LOEMQ2**	420	420
1/2	13	14, 15, 16	5/8	**1-14UN-2A**	12	31,8	44	7,7	50	22	0,32	**10-8LEMQ2**	**10-8LOEMQ2**	420	420
3/4	19	14, 15, 16	5/8	**1-14UN-2A**	12	41,3	53	8,7	64	27	0,47	**10-12LEMQ2**	**10-12LOEMQ2**	420	420
3/4	19	18, 20	3/4	**1 3/16-12UN-2A**	15	41,3	53	8,7	64	27	0,44	**12LEMQ2**	**12LOEMQ2**	420	420
1	25	18, 20	3/4	**1 3/16-12UN-2A**	15	47,6	60	9,5	62	34	0,52	**12-16LEMQ2**	**12-16LOEMQ2**	420	420
1	25	22, 25	7/8, 1	**1 7/16-12UN-2A**	20	47,6	60	9,5	62	34	0,50	**16LEMQ2**	**16LOEMQ2**	420	420
1 1/4	32	22, 25	7/8, 1	**1 7/16-12UN-2A**	20	54,0	70	10,3	72	42	0,48	**16-20LEMQ2**	**16-20LOEMQ2**	420	420
1 1/4	32	28, 30, 32	1 1/4	**1 11/16-12UN-2A**	26	54,0	70	10,3	72	42	0,56	**20LEMQ2**	**20LOEMQ2**	345	345
1 1/2	38	28, 30, 32	1 1/4	**1 11/16-12UN-2A**	26	63,5	80	12,5	84	50	0,73	**20-24LEMQ2**	**20-24LOEMQ2**	345	345
1 1/2	38	35, 38	1 1/2	**2-12UN-2A**	32	63,5	80	12,5	84	50	0,69	**24LEMQ2**	**24LOEMQ2**	310	310

[1]) Pressione indicata = Articolo disponibile

$$\frac{\text{PN (bar)}}{10} = \text{PN (MPa)}$$

*Aggiungere i **suffissi** di cui sotto a seconda del materiale e della superficie richiesti.

Suffissi codice di ordinazione				
Materiale	Suffisso superficie e materiale	Esempio solo connettore con flangia senza O-ring ORFS	Esempio solo connettore con flangia con O-ring ORFS	Materiale di tenuta standard (non occorre suffisso aggiuntivo)
Acciaio, zincato, esente da CromoVI	CF	12LEMQ1CF	12LOEMQ1CF	NBR
Acciaio, inossidabile	SS	12LEMQ1SS	12LOEMQ1SS	VIT

L(O)VQ Connettore con flangia SAE a gomito 45°

Flangia SAE / Estremità ORFS O-Lok®
(ISO 6162-1/-2)

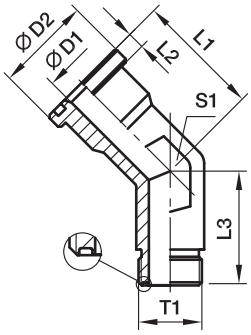

Serie 3000 PSI

Dim. nom. flangia SAE (pollici)	ISO (DN)	Tubo (metrico)	Tubo (pollici)	T1	D1	D2	L1	L2			Peso (Acciaio) KG/pezzo	Lato O-ring senza O-ring ORFS Codice di ordinazione*	Lato O-ring con O-ring ORFS Codice di ordinazione*	PN (bar)[1] S	PN (bar)[1] SS
3/4	19	18, 20	3/4	**1 3/16-12UN-2A**	15,5	38,1	40	6,7	26	30	0,29	**12LVQ1**	**12LOVQ1**	350	350
1	25	22, 25	7/8, 1	**1 7/16-12UN-2A**	20,5	44,5	47	8,0	30	36	0,39	**16LVQ1**	**16LOVQ1**	350	350
1 1/4	32	28, 30, 32	1 1/4	**1 11/16-12UN-2A**	26,0	50,8	52	8,0	32	41	0,45	**20LVQ1**	**20LOVQ1**	280	280
1 1/2	38	35, 38	1 1/2	**2-12UN-2A**	32,0	60,3	60	8,0	37	48	0,57	**24LVQ1**	**24LOVQ1**	210	210

Serie 6000 PSI

3/4	19	18, 20	3/4	**1 3/16-12UN-2A**	15,5	41,3	40	8,8	26	30	0,29	**12LVQ2**	**12LOVQ2**	420	420
1	25	22, 25	7/8, 1	**1 7/16-12UN-2A**	20,5	47,6	47	9,5	30	36	0,39	**16LVQ2**	**16LOVQ2**	420	420
1 1/4	32	28, 30, 32	1 1/4	**1 11/16-12UN-2A**	26,0	54,0	52	10,3	32	41	0,45	**20LVQ2**	**20LOVQ2**	345	345
1 1/2	38	35, 38	1 1/2	**2-12UN-2A**	32,0	63,5	60	12,6	37	48	0,57	**24LVQ2**	**24LOVQ2**	310	310

[1]) Pressione indicata = Articolo disponibile

$$\frac{\text{PN (bar)}}{10} = \text{PN (MPa)}$$

M

*Aggiungere i **suffissi** di cui sotto a seconda del materiale e della superficie richiesti.

Suffissi codice di ordinazione				
Materiale	Suffisso superficie e materiale	Esempio solo connettore con flangia senza O-ring ORFS	Esempio solo connettore con flangia con O-ring ORFS	Materiale di tenuta standard (non occorre suffisso aggiuntivo)
Acciaio, zincato, esente da CromoVI	CF	12LVQ1-S	12LOVQ1-S	NBR
Acciaio, inossidabile	SS	12LVQ1-SS	12LOVQ1-SS	VIT

XHQ Connettore con flangia SAE diritta

Flangia SAE / Estremità svasata Triple-Lok® 37°
(ISO 6162-1/-2)

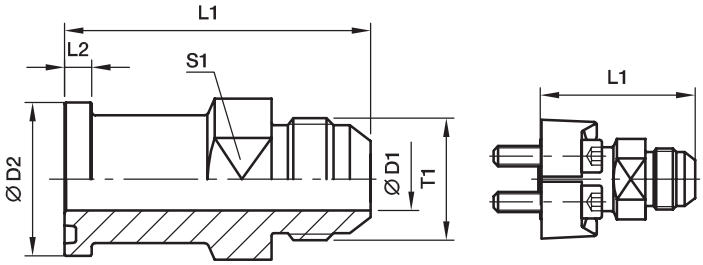

Serie 3000 PSI

Dim. nom. flangia SAE (pollici)	Dim. nom. flangia ISO (DN)	Tubo (metrico)	Tubo (pollici)	T1	D1	D2	L1	L2	Peso (Acciaio) KG/pezzo	Codice di ordinazione*	PN (bar)[1] S	PN (bar)[1] SS
3/4	19	18, 20	3/4	**1 1/16-12UN-2A**	15,5	38,1	70,4	6,7	0,21	**12XHQ1**	350	350
1	25	22, 25	7/8, 1	**1 5/16-12UN-2A**	21,5	44,5	73,9	8,0	0,30	**16XHQ1**	350	350
1 1/4	32	28, 30, 32	1 1/4	**1 5/8-12UN-2A**	27,5	50,8	85,3	8,0	0,31	**20XHQ1**	275	275
1 1/2	38	35, 38	1 1/2	**1 7/8-12UN-2A**	33,5	60,3	90,7	8,0	0,56	**24XHQ1**	210	210
2	51	50	2	**2 1/2-12UN-2A**	45,0	71,4	102,6	9,5	1,10	**32XHQ1**	210	210

Serie 6000 PSI

3/4	19	18. 20	3/4	**1 1/16-12UN-2A**	15,5	41,3	78,2	8,8	0,21	**12XHQ2**	350	350
1	25	22. 25	7/8, 1	**1 5/16-12UN-2A**	21,5	47,6	87,1	9,5	0,30	**16XHQ2**	350	350
1 1/4	32	28, 30, 32	1 1/4	**1 5/8-12UN-2A**	27,5	54,0	91,4	10,3	0,31	**20XHQ2**	275	275
1 1/2	38	35. 38	1 1/2	**1 7/8-12UN-2A**	33,5	63,5	110,2	12,6	0,56	**24XHQ2**	210	210

[1]) Pressione indicata = Articolo disponibile

$$\frac{\text{PN (bar)}}{10} = \text{PN (MPa)}$$

*Aggiungere i **suffissi** di cui sotto a seconda del materiale e della superficie richiesti.

Suffissi codice di ordinazione			
Materiale	Suffisso superficie e materiale	Esempio solo connettore con flangia senza O-ring ORFS	Materiale di tenuta standard (non occorre suffisso aggiuntivo)
Acciaio, zincato, esente da CromoVI	CF	12XHQ1-S	NBR
Acciaio, inossidabile	SS	12XHQ1-SS	VIT

XEMQ Connettore con flangia SAE a gomito 90°

Flangia SAE / Estremità svasata Triple-Lok® 37°
(ISO 6162-1/-2)

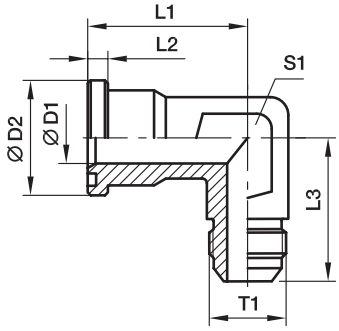

Serie 3000 PSI

Dim. nom. flangia SAE (pollici)	ISO (DN)	Tubo (metrico)	Tubo (pollici)	T1	D1	D2	L1	L2	L3	S1	Peso (Acciaio) KG/pezzo	Codice di ordinazione*	PN (bar)[1] S	PN (bar)[1] SS
1/2	13	12	1/2	**3/4-16UNF-2A**	10	30,2	44	6,7	50	22	0,20	**8XEMQ1**	350	350
1/2	13	14, 15, 16	5/8	**7/8-14UNF-2A**	12	30,2	44	6,7	50	22	0,20	**10-8XEMQ1**	350	350
3/4	19	14, 15, 16	5/8	**7/8-14UNF-2A**	19	38,1	53	6,7	64	27	0,29	**10-12XEMQ1**	350	350
3/4	19	18, 20	3/4	**1 1/16-12UN-2A**	19	38,1	53	6,7	64	27	0,29	**12XEMQ1**	350	350
3/4	19	25	1	**1 5/16-12UN-2A**	19	38,1	53	6,7	64	27	0,29	**16-12XEMQ1**	350	350
1	25	18, 20	3/4	**1 1/16-12UN-2A**	22	44,4	60	8,0	65	34	0,39	**12-16XEMQ1**	350	350
1	25	25	1	**1 5/16-12UN-2A**	22	44,4	60	8,0	65	34	0,39	**16XEMQ1**	350	350
1	25	30, 32	1 1/4	**1 5/8-12UN-2A**	22	44,4	60	8,0	65	34	0,39	**20-16XEMQ1**	275	275
1 1/4	32	25	1	**1 5/16-12UN-2A**	28	50,8	55	8,0	64	42	0,45	**16-20XEMQ1**	275	275
1 1/4	32	30, 32	1 1/4	**1 5/8-12UN-2A**	28	50,8	55	8,0	64	42	0,45	**20XEMQ1**	275	275
1 1/2	38	30, 32	1 1/4	**1 5/8-12UN-2A**	35	60,3	66	8,0	78	50	0,57	**20-24XEMQ1**	210	210
1 1/2	38	38	1 1/2	**1 7/8-12UN-2A**	35	60,3	66	8,0	78	50	0,57	**24XEMQ1**	210	210

Serie 6000 PSI

1/2	13	12	1/2	**3/4-16UNF-2A**	12	31,8	44	7,7	50	22	0,20	**8XEMQ2**	350	350
1/2	13	14, 15, 16	5/8	**7/8-14UNF-2A**	12	31,8	44	7,7	50	22	0,20	**10-8XEMQ2**	350	350
3/4	19	14, 15, 16	5/8	**7/8-14UNF-2A**	18	41,3	53	8,7	64	27	0,29	**10-12XEMQ2**	350	350
3/4	19	18, 20	3/4	**1 1/16-12UN-2A**	18	41,3	53	8,7	64	27	0,29	**12XEMQ2**	350	350
3/4	19	25	1	**1 5/16-12UN-2A**	18	41,3	53	8,7	64	27	0,29	**16-12XEMQ2**	350	350
1	25	18, 20	3/4	**1 1/16-12UN-2A**	22	47,6	60	9,5	62	34	0,39	**12-16XEMQ2**	350	350
1	25	25	1	**1 5/16-12UN-2A**	22	47,6	60	9,5	62	34	0,39	**16XEMQ2**	350	350
1	25	30, 32	1 1/4	**1 5/8-12UN-2A**	22	47,6	60	9,5	62	34	0,39	**20-16XEMQ2**	275	275
1 1/4	32	25	1	**1 5/16-12UN-2A**	27	54,0	70	10,3	70	42	0,45	**16-20XEMQ2**	350	350
1 1/4	32	30, 32	1 1/4	**1 5/8-12UN-2A**	27	54,0	70	10,3	72	42	0,45	**20XEMQ2**	275	275
1 1/2	38	30, 32	1 1/4	**1 5/8-12UN-2A**	32	63,5	80	12,5	87	50	0,57	**20-24XEMQ2**	275	275
1 1/2	38	38	1 1/2	**1 7/8-12UN-2A**	32	63,5	80	12,5	87	50	0,57	**24XEMQ2**	210	210

[1]) Pressione indicata = Articolo disponibile

$$\frac{\text{PN (bar)}}{10} = \text{PN (MPa)}$$

*Aggiungere i **suffissi** di cui sotto a seconda del materiale e della superficie richiesti.

Suffissi codice di ordinazione			
Materiale	Suffisso superficie e materiale	Esempio solo connettore con flangia	Materiale di tenuta standard (non occorre suffisso aggiuntivo)
Acciaio, zincato, esente da CromoVI	CF	8XEMQ1CF	NBR
Acciaio, inossidabile	SS	8XEMQ1SS	VIT

XVQ Connettore con flangia SAE a gomito 45°

Flangia SAE / Estremità svasata Triple-Lok® 37°
(ISO 6162-1/-2)

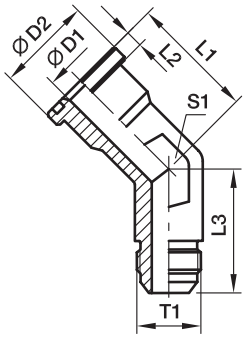

Serie 3000 PSI

Dim. nom. flangia SAE (pollici)	ISO (DN)	Tubo (metrico)	Tubo (pollici)	T1	D1	D2	L1	L2	L3	S1	Peso (Acciaio) KG/pezzo	Codice di ordinazione*	PN (bar)[1] S	PN (bar)[1] SS
3/4	19	18, 20	3/4	**1 1/16-12UN-2A**	15,5	38,1	40,1	6,7	32,5	1 1/16	0,29	**12XVQ1**	350	350
1	25	22, 25	7/8, 1	**1 5/16-12UN-2A**	21,4	44,5	47,0	8,0	37,3	1 5/16	0,39	**16XVQ1**	350	350
1 1/4	32	28, 30, 32	1 1/4	**1 5/8-12UN-2A**	27,4	50,8	51,8	8,0	40,4	1 5/8	0,45	**20XVQ1**	275	275
1 1/2	38	35, 38	1 1/2	**1 7/8-12UN-2A**	33,3	60,3	60,5	8,0	45,2	1 7/8	0,57	**24XVQ1**	210	210
2	51	50	2	**2 1/2-12UN-2A**	45,2	71,4	76,2	9,5	56,4	2 1/2	1,15	**32XVQ1**	210	210

Serie 6000 PSI

3/4	19	18, 20	3/4	**1 1/16-12UN-2A**	15,5	41,3	40,1	8,8	32,5	1 1/16	0,42	**12XVQ2**	350	350
1	25	22, 25	7/8, 1	**1 5/16-12UN-2A**	21,4	47,6	47,0	9,5	37,3	1 5/16	0,52	**16XVQ2**	350	350
1 1/4	32	28, 30, 32	1 1/4	**1 5/8-12UN-2A**	27,4	54,0	51,8	10,3	40,4	1 5/8	0,56	**20XVQ2**	275	275
1 1/2	38	35, 38	1 1/2	**1 7/8-12UN-2A**	33,3	63,5	60,5	12,6	45,2	1 7/8	0,69	**24XVQ2**	210	210

[1]) Pressione indicata = Articolo disponibile

$\frac{\text{PN (bar)}}{10}$ = PN (MPa)

*Aggiungere i **suffissi** di cui sotto a seconda del materiale e della superficie richiesti.

Suffissi codice di ordinazione			
Materiale	Suffisso superficie e materiale	Esempio solo connettore con flangia	Materiale di tenuta standard (non occorre suffisso aggiuntivo)
Acciaio, zincato, esente da CromoVI	CF	12XVQ1-S	NBR
Acciaio, inossidabile	SS	12XVQ1-SS	VIT

ASR Connettore con flangia SAE diritta

Flangia SAE / Estremità del tubo con riduttore con saldatura di testa
(ISO 6162-1/-2)

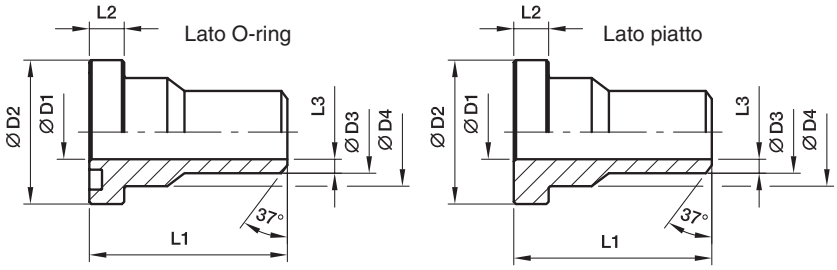

Serie 3000 PSI

Dim. nom. flangia SAE (pollici)	ISO (DN)	Tubo	D1	D2	D3	D4	L1	L2	L3	Peso (Acciaio) KG/pezzo	Lato O-ring Codice di ordinazione*	Lato piatto Codice di ordinazione*	PN (bar)[1] S	SS
1/2	13	18×4,5	10	30,2	18,0	24,0	45	6,7	4,0	0,30	**ASR32/18X4.5**	**ASRG32/18X4.5**	345	345
3/4	19	22×4,5	13	38,1	22,0	31,5	50	6,7	4,5	0,40	**ASR33/22X4.5**	**ASRG33/22X4.5**	345	345
1	25	28×4,5	19	44,4	28,0	38,0	55	8,0	4,5	0,49	**ASR34/28X4.5**	**ASRG34/28X4.5**	345	345
1 1/4	32	35×5,0	25	50,8	35,0	43,0	60	8,0	5,0	0,75	**ASR35/35X5**	**ASRG35/35X5**	276	276
1 1/2	38	43×6,0	31	60,3	43,0	50,0	65	8,0	6,0	1,01	**ASR36/43X6**	**ASRG36/43X6**	207	207
2	51	50×6,0	38	71,4	50,0	62,0	70	9,5	6,0	1,15	**ASR38/50X6**	**ASRG38/50X6**	207	207
2 1/2	64	62×7,5	47	84,1	62,0	74,0	75	9,5	7,5	1,40	**ASR310/62X7.5**	**ASRG310/62X7.5**	172	172
3	76	76×9,0	58	101,6	76,0	90,0	85	9,5	9,0	1,76	**ASR312/76X9**	**ASRG312/76X9**	138	138
3 1/2	89	90×10,0	70	114,3	90,0	102,0	90	11,2	10,0	2,15	**ASR314/90X10**	**ASRG314/90X10**	34	34
4	102	102×7,0	88	127,0	102,0	114,0	100	11,2	7,0	2,35	**ASR316/102X7**	**ASRG316/102X7**	34	34

Serie 6000 PSI

1/2	13	18×4,0	10	31,8	18,0	24,0	45	7,7	4,0	0,40	**ASR62/18X4**	**ASRG62/18X4**	420	420
3/4	19	22×4,5	13	41,3	22,0	32,0	50	8,7	4,5	0,50	**ASR63/22X4.5**	**ASRG63/22X4.5**	420	420
1	25	28×5,0	18	47,6	28,0	38,0	55	9,5	5,0	0,90	**ASR64/28X5**	**ASRG64/28X5**	420	420
1 1/4	32	35×6,5	22	54,0	35,0	44,0	60	10,3	6,5	1,35	**ASR65/35X6.5**	**ASRG65/35X6.5**	420	420
1 1/2	38	44×7,5	29	63,5	44,0	51,0	65	12,5	7,5	2,65	**ASR66/44X7.5**	**ASRG66/44X7.5**	420	420
2	51	51×8,0	35	79,4	51,0	67,0	70	12,5	8,0	3,90	**ASR68/51X8**	**ASRG68/51X8**	420	420

[1]) Pressione indicata = Articolo disponibile

$$\frac{\text{PN (bar)}}{10} = \text{PN (MPa)}$$

Le pressioni qui indicate sono le massime consentite per i raccordi con flangia. Se il tubo utilizzato ha una pressione nominale inferiore, la pressione nominale del gruppo saldato sarà quella più bassa, presumendo che la saldatura sia sufficientemente forte.

*Aggiungere i **suffissi** di cui sotto a seconda del materiale e della superficie richiesti.

Suffissi codice di ordinazione					
Materiale	Suffisso superficie e materiale	Esempio solo connettore con flangia	Esempio compr. semiflange, viti metriche e O-ring	Esempio compr. semiflange, viti UNC e O-ring	Materiale di tenuta standard (non occorre suffisso aggiuntivo)
Acciaio, non trattato oliato	S	ASR32/18X4.5S	ASR32/18X4.5SM	ASR32/18X4.5SU	NBR
Acciaio, inossidabile	SS	ASR32/18X4.5SS	ASR32/18X4.5SSM	–	VIT

AS Connettore con flangia SAE diritta

Flangia SAE / Estremità del tubo con saldatura di testa
(ISO 6162-1/-2)

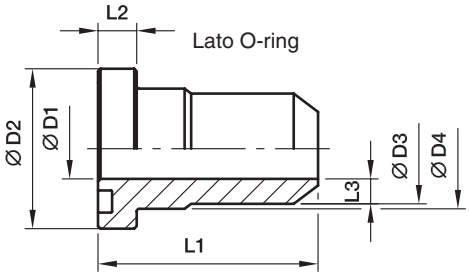

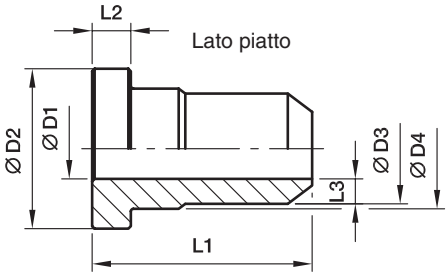

Serie 3000 PSI

Dim. nom. flangia SAE (pollici)	ISO (DN)	Tubo	D1	D2	D3	D4	L1	L2	L3	Peso (Acciaio) KG/pezzo	Lato O-ring Codice di ordinazione*	Lato piatto Codice di ordinazione*	PN (bar)[1] S	SS
1/2	13	15×2,0	11	30,2	15	23,9	45,0	6,8	2,0	0,26	**AS32/15X2**	**ASG32/15X2**	345	345
1/2	13	16×3,0	10	30,2	16	23,9	45,0	6,8	3,0	0,27	**AS32/16X3**	**ASG32/16X3**	345	345
1/2	13	21,3×2,6	13	30,2	22	23,9	45,0	6,8	4,5	0,29	**AS32/21.3X2.6**	**ASG32/21.3X2.6**	345	345
3/4	19	18×1,5	15	38,1	18	31,5	49,9	6,8	1,5	0,51	**AS33/18X1.5**	**ASG33/18X1.5**	345	345
3/4	19	22×2,0	18	38,1	22	31,5	49,9	6,8	2,0	0,49	**AS33/22X2**	**ASG33/22X2**	345	345
3/4	19	20×3,0	14	38,1	20	31,5	49,9	6,8	3,0	0,52	**AS33/20X3**	**ASG33/20X3**	345	345
3/4	19	25×4,0	17	38,1	25	31,5	49,9	6,8	4,0	0,49	**AS33/25X4**	**ASG33/25X4**	345	345
3/4	19	26,9×2,6	19	38,1	28	31,5	50,0	6,7	4,5	0,51	**AS33/26.9X2.6**	**ASG33/26.9X2.6**	345	345
1	25	20×2,5	15	44,5	20	38,0	55,0	8,0	2,5	0,59	**AS34/20X2.5**	**ASG34/20X2.5**	345	345
1	25	28×2,0	24	44,5	28	38,0	55,0	8,0	2,0	0,59	**AS34/28X2**	**ASG34/28X2**	345	345
1	25	30×4,5	21	44,5	30	38,0	55,0	8,0	4,5	0,62	**AS34/30X4.5**	**ASG34/30X4.5**	345	345
1	25	33,7×4,0	25	44,4	35	38,0	55,0	8,0	5,0	0,70	**AS34/33.7X4**	**ASG34/33.7X4**	345	345
1 1/4	32	35×2,0	31	50,8	35	43,0	60,0	8,0	2,0	0,75	**AS35/35X2**	**ASG35/35X2**	276	276
1 1/4	32	25×3,0	19	50,8	25	43,0	60,0	8,0	3,0	0,89	**AS35/25X3**	**ASG35/25X3**	276	276
1 1/4	32	30×4,0	22	50,8	30	43,0	60,0	8,0	4,0	0,88	**AS35/30X4**	**ASG35/30X4**	276	276
1 1/4	32	38×5,0	28	50,8	38	43,0	60,0	8,0	5,0	0,81	**AS35/38X5**	**ASG35/38X5**	276	276
1 1/4	32	42,4×6,0	31	50,8	43	43,0	60,0	8,0	6,0	0,92	**AS35/42.4X6**	**ASG35/42.4X6**	276	276
1 1/2	38	42×3,0	36	60,3	42	50,0	64,9	8,0	3,0	1,03	**AS36/42X3**	**ASG36/42X3**	207	207
1 1/2	38	38×4,0	30	60,3	38	50,0	64,9	8,0	4,0	1,17	**AS36/38X4**	**ASG36/38X4**	207	207
1 1/2	38	48,3×6,0	38	60,3	50	50,0	65,0	8,0	6,0	1,21	**AS36/48.3X6**	**ASG36/48.3X6**	207	207
2	51	50×6,0	38	71,4	50	62,0	70,0	9,6	6,0	1,49	**AS38/50X6**	**ASG38/50X6**	207	207
2	51	65×8,0	49	71,4	65	62,0	70,0	9,6	8,0	1,38	**AS38/65X8**	**ASG38/65X8**	207	207
2	51	60,3×7,5	47	71,4	62	62,0	70,0	9,5	7,5	1,25	**AS38/62X7.5**	**ASG38/62X7.5**	207	207
2 1/2	64	76,1×5,5	63	84,1	74	74,0	75,0	9,5	5,5	1,50	**AS310/74X5.5**	**ASG310/74X5.5**	172	172
3	76	88,9×10,0	70	101,6	90	90,0	85,0	9,5	10,0	2,11	**AS312/90X10**	**ASG312/90X10**	138	138
3 1/2	89	101,6×7,0	88	114,3	102	102,0	90,0	11,2	7,0	2,51	**AS314/102X7**	**ASG314/102X7**	34	34
4	102	114×8,0	98	127,0	114	114,0	100,0	11,2	8,0	2,75	**AS316/115X8.5**	**ASG316/115X8.5**	34	34
5	127	139,7×10,0	120	152,4	140	140,0	100,0	11,2	10,0	3,41	**AS320/140X10**	**ASG320/140X10**	34	34

[1]) Pressione indicata = Articolo disponibile

$$\frac{\text{PN (bar)}}{10} = \text{PN (MPa)}$$

Le pressioni qui indicate sono le massime consentite per i raccordi con flangia. Se il tubo utilizzato ha una pressione nominale inferiore, la pressione nominale del gruppo saldato sarà quella più bassa, presumendo che la saldatura sia sufficientemente forte.

*Aggiungere i **suffissi** di cui sotto a seconda del materiale e della superficie richiesti.

Suffissi codice di ordinazione					
Materiale	Suffisso superficie e materiale	Esempio solo connettore con flangia	Esempio compr. semiflange, viti metriche e O-ring	Esempio compr. semiflange, viti UNC e O-ring	Materiale di tenuta standard (non occorre suffisso aggiuntivo)
Acciaio, non trattato oliato	S	AS32/15X2S	AS32/15X2SM	AS32/15X2SU	NBR
Acciaio, inossidabile	SS	AS32/15X2SS	AS32/15X2SSM	–	VIT

AS Connettore con flangia SAE diritta

Flangia SAE / Estremità del tubo con saldatura di testa
(ISO 6162-1/-2)

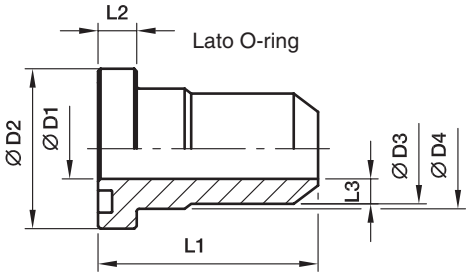

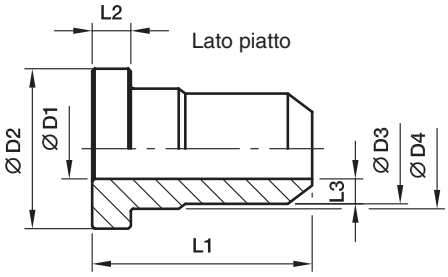

Serie 6000 PSI

Dim. nom. flangia SAE (pollici)	ISO (DN)	Tubo	D1	D2	D3	D4	L1	L2	L3	Peso (Acciaio) KG/pezzo	Lato O-ring Codice di ordinazione*	Lato piatto Codice di ordinazione*	PN (bar)[1] S	SS
1/2	13	16×3,0	10	31,8	16	24,0	45	7,8	3,0	0,12	**AS62/16X3**	**ASG62/16X3**	420	420
1/2	13	21,3×3,2	13	31,8	22	24,0	45	7,8	4,5	0,12	**AS62/21.3X3.2**	**ASG62/21.3X3.2**	420	420
3/4	19	16×3,0	10	41,3	16	31,8	50	8,8	3,0	0,20	**AS63/16X3**	**ASG63/16X3**	420	420
3/4	19	20×4,0	12	41,3	20	31,8	50	8,8	4,0	0,22	**AS63/20X4**	**ASG63/20X4**	420	420
3/4	19	26,9×4,0	18	41,3	28	32,0	50	8,8	5,0	0,21	**AS63/26.9X4**	**ASG63/26.9X4**	420	420
3/4	19	25×5,0	15	41,3	25	31,8	50	8,8	5,0	0,21	**AS63/25X5**	**ASG63/25X5**	420	420
1	25	25×5,0	15	47,6	25	38,0	55	9,5	5,0	0,34	**AS64/25X5**	**ASG64/25X5**	420	420
1	25	30×4,0	22	47,6	30	38,0	55	9,5	4,0	0,30	**AS64/30X4**	**ASG64/30X4**	420	420
1	25	30×6,0	18	47,3	30	38,0	67	9,5	6,0	0,33	**AS64/30X6**	**ASG64/30X6**	420	420
1	25	33,7×6,3	22	47,6	35	38,0	55	9,5	6,5	0,33	**AS64/33.7X6.3**	**ASG64/33.7X6.3**	420	420
1 1/4	32	30×4,0	22	54,0	30	44,0	60	10,3	4,0	0,53	**AS65/30X4**	**ASG65/30X4**	420	420
1 1/4	32	30×6,0	18	54,0	30	44,0	60	10,3	6,0	0,63	**AS65/30X6**	**ASG65/30X6**	420	420
1 1/4	32	38×5,0	28	54,0	38	44,0	60	10,3	5,0	0,45	**AS65/38X5**	**ASG65/38X5**	420	420
1 1/4	32	38×8,0	22	54,0	38	44,0	60	10,3	8,0	0,55	**AS65/38X8**	**ASG65/38X8**	420	420
1 1/4	32	42,4×6,3	29	54,0	44	44,0	60	10,3	7,5	0,47	**AS65/42.4X6.3**	**ASG65/42.4X6.3**	420	420
1 1/2	38	38×5,0	28	63,5	38	50,8	65	12,6	5,0	0,71	**AS66/38X5**	**ASG66/38X5**	420	420
1 1/2	38	38×8,0	22	63,5	38	50,8	65	12,6	8,0	0,85	**AS66/38X8**	**ASG66/38X8**	420	420
1 1/2	38	48,3×8,0	35	63,5	51	51,0	65	12,6	8,0	0,66	**AS66/48.3X8**	**ASG66/48.3X8**	420	420
2	51	50×9,0	32	79,4	50	66,6	70	12,6	9,0	1,24	**AS68/50X9**	**ASG68/50X9**	420	420
2	51	65×8,0	49	79,4	65	66,6	70	12,6	8,0	0,98	**AS68/65X8**	**ASG68/65X8**	420	420
2	51	60,3×10,0	43	79,4	61	67,0	70	12,6	9,0	1,12	**AS68/60.3X10**	**ASG68/60.3X10**	420	420
2 1/2	64	73×14,0	45	107,8	74	88,9	90	20,6	14,5	6,41	**AS610/73X14**	**ASG610/73X14**	420	420
3	76	88,6×16,0	58	131,7	90	113,8	110	25,6	16,0	9,31	**AS612/88.6X16**	**ASG612/88.6X16**	420	420

[1]) Pressione indicata = Articolo disponibile

$$\frac{\text{PN (bar)}}{10} = \text{PN (MPa)}$$

Le pressioni qui indicate sono le massime consentite per i raccordi con flangia. Se il tubo utilizzato ha una pressione nominale inferiore, la pressione nominale del gruppo saldato sarà quella più bassa, presumendo che la saldatura sia sufficientemente forte.

*Aggiungere i **suffissi** di cui sotto a seconda del materiale e della superficie richiesti.

Suffissi codice di ordinazione					
Materiale	Suffisso superficie e materiale	Esempio solo connettore con flangia	Esempio compr. semiflange, viti metriche e O-ring	Esempio compr. semiflange, viti UNC e O-ring	Materiale di tenuta standard (non occorre suffisso aggiuntivo)
Acciaio, non trattato oliato	S	AS62/16X3S	AS62/16X3SM	AS62/16X3SU	NBR
Acciaio, inossidabile	SS	AS62/16X3SS	AS62/16X3SSM	–	VIT

ASL Connettore con flangia SAE diritta

Flangia SAE / Estremità del tubo con saldatura di testa
(ISO 6162-1/-2)

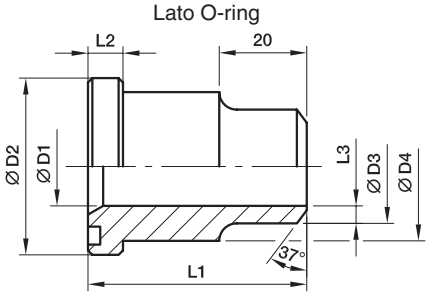

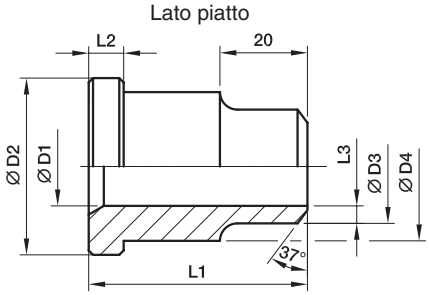

Serie 3000 PSI

Dim. nom. flangia SAE (pollici)	ISO (DN)	Tubo	D1	D2	D3	D4	L1	L2	L3	Peso (Acciaio) KG/pezzo	Lato O-ring Codice di ordinazione*	Lato piatto Codice di ordinazione*	PN (bar)[1] S	SS
1/2	13	16×2,0	12	30,2	17	23,9	41	6,7	2,5	0,26	**ASL32/16X2**	**ASLG32/16X2**	210	210
3/4	19	25×3,0	19	38,1	25	31,7	50	6,7	3,0	0,45	**ASL33/25X3**	**ASLG33/25X3**	210	210
1	25	30×4,0	22	44,4	30	38,0	50	8,0	4,0	0,59	**ASL34/30X4**	**ASLG34/30X4**	210	210
1 1/4	32	38×5,0	28	50,8	38	43,0	55	8,0	5,0	0,82	**ASL35/38X5**	**ASLG35/38X5**	210	210
1 1/2	38	45×5,0	35	60,3	45	50,0	57	8,0	5,0	1,10	**ASL36/45X5**	**ASLG36/45X5**	210	210
2	51	60×7,0	45	71,4	60	62,0	57	9,5	7,5	1,35	**ASL38/60X7**	**ASLG38/60X7**	210	210
2 1/2	64	70×7,5	55	84,1	70	74,0	58	9,5	7,5	1,52	**ASL310/70X7.5**	**ASLG310/70X7.5**	175	175
3	76	80×6,0	68	101,6	80	90,0	60	9,5	6,0	2,13	**ASL312/80X6**	**ASLG312/80X6**	138	138
3 1/2	89	100×6,0	88	114,3	100	102,0	60	11,2	6,0	2,41	**ASL314/100X6**	**ASLG314/100X6**	35	35
4	102	110×6,0	98	127,0	110	114,0	60	11,2	6,0	2,52	**ASL316/110X6**	**ASLG316/110X6**	35	35
5	127	133×6,5	120	152,4	133	140,0	60	11,2	6,5	3,12	**ASL320/133X6.5**	**ASLG320/133X6.5**	35	35

Serie 6000 PSI

1/2	13	16×2,0	12	31,8	16	24,0	34	7,7	2,0	0,32	**ASL62/16X2**	**ASLG62/16X2**	420	420
3/4	19	25×3,5	18	41,3	25	32,0	38	8,7	3,5	0,70	**ASL63/25X3.5**	**ASLG63/25X3.5**	420	420
1	25	30×4,0	22	47,6	30	38,5	40	9,5	4,0	1,10	**ASL64/30X4**	**ASLG64/30X4**	420	420
1 1/4	32	38×5,5	27	54,0	38	44,0	45	10,3	5,5	1,70	**ASL65/38X5.5**	**ASLG65/38X5.5**	420	420
1 1/2	38	45×6,5	32	63,5	45	51,0	50	12,5	6,5	2,85	**ASL66/45X6.5**	**ASLG66/45X6.5**	420	420
2	51	60×7,5	45	79,4	60	67,0	58	12,5	7,5	4,60	**ASL68/60X7.5**	**ASLG68/60X7.5**	420	420
2 1/2	64	74×14,5	45	107,8	74	88,9	90	20,6	14,5	6,50	**ASL610/74X14.5**	**ASLG610/74X14.5**	420	420
3	76	90×16,0	58	131,7	90	113,8	110	25,6	16,0	9,62	**ASL612/90X16**	**ASLG612/90X16**	420	420

[1]) Pressione indicata = Articolo disponibile

$$\frac{\text{PN (bar)}}{10} = \text{PN (MPa)}$$

Le pressioni qui indicate sono le massime consentite per i raccordi con flangia. Se il tubo utilizzato ha una pressione nominale inferiore, la pressione nominale del gruppo saldato sarà quella più bassa, presumendo che la saldatura sia sufficientemente forte.

*Aggiungere i **suffissi** di cui sotto a seconda del materiale e della superficie richiesti.

Suffissi codice di ordinazione					
Materiale	Suffisso superficie e materiale	Esempio solo connettore con flangia	Esempio compr. semiflange, viti metriche e O-ring	Esempio compr. semiflange, viti UNC e O-ring	Materiale di tenuta standard (non occorre suffisso aggiuntivo)
Acciaio, non trattato oliato	S	ASL32/16X2S	ASL32/16X2SM	ASL32/16X2SU	NBR
Acciaio, inossidabile	SS	ASL32/16X2SS	ASL32/16X2SSM	–	VIT

WAS Connettore con flangia SAE a gomito 90°

Flangia SAE / Estremità del tubo con saldatura di testa
(ISO 6162-1/-2)

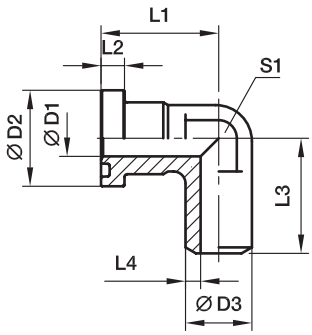

Serie 3000 PSI

Dim. nom. flangia SAE (pollici)	ISO (DN)	max.	D1	D2	D3	L1	L2	L3	L4	S1	Peso (Acciaio) KG/pezzo	Codice di ordinazione*	PN (bar)[1] S	SS
1/2	13	21,3	13	30,2	21,6	44	6,7	50	4,3	22	0,38	**WAS32/21.6**	345	345
3/4	19	26,9	19	38,1	27,2	53	6,7	64	4,1	27	0,64	**WAS33/27.2**	345	345
1	25	33,7	25	44,4	34,5	60	8,0	65	4,7	34	1,13	**WAS34/34.5**	345	345
1 1/4	32	42,4	30	50,8	42,8	55	8,0	64	6,4	42	1,27	**WAS35/42.8**	276	276
1 1/2	38	48,3	38	60,3	48,6	66	8,0	78	5,3	50	2,04	**WAS36/48.6**	207	207

Serie 6000 PSI

1/2	13	21,3	13	31,8	21,6	44	7,7	50	4,3	22	0,48	**WAS62/21.6**	420	420
3/4	19	26,9	18	41,3	27,2	53	8,7	64	4,6	27	0,96	**WAS63/27.2**	420	420
1	25	33,7	22	47,6	34,5	60	9,5	62	6,3	34	1,42	**WAS64/34.5**	420	420
1 1/4	32	42,4	28	54,0	42,8	70	10,3	72	7,4	42	2,45	**WAS65/42.8**	420	420
1 1/2	38	48,3	32	63,5	48,6	80	12,5	84	8,3	50	3,25	**WAS66/48.6**	420	420

[1]) Pressione indicata = Articolo disponibile

$$\frac{\text{PN (bar)}}{10} = \text{PN (MPa)}$$

Le pressioni qui indicate sono le massime consentite per i raccordi con flangia. Se il tubo utilizzato ha una pressione nominale inferiore, la pressione nominale del gruppo saldato sarà quella più bassa, presumendo che la saldatura sia sufficientemente forte.

M

*Aggiungere i **suffissi** di cui sotto a seconda del materiale e della superficie richiesti.

Suffissi codice di ordinazione					
Materiale	Suffisso superficie e materiale	Esempio solo connettore con flangia	Esempio compr. semiflange, viti metriche e O-ring	Esempio compr. semiflange, viti UNC e O-ring	Materiale di tenuta standard (non occorre suffisso aggiuntivo)
Acciaio, non trattato oliato	S	WAS32/21.6S	WAS32/21.6SM	WAS32/21.6SU	NBR
Acciaio, inossidabile	SS	WAS32/21.6SS	WAS32/21.6SSM	–	VIT

ES Connettore con flangia SAE diritta

Flangia SAE / Estremità del tubo con saldatura a tasca

(ISO 6162-1/-2)

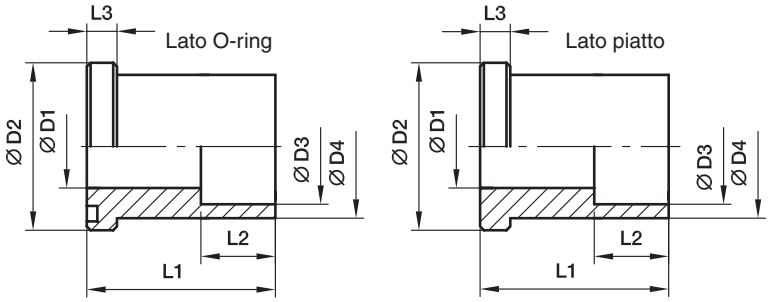

Serie 3000 PSI

Dim. nom. flangia SAE (pollici)	ISO (DN)	max.	D1	D2	D3	D4	L1	L2	L3	Peso (Acciaio) KG/pezzo	Lato O-ring Codice di ordinazione*	Lato piatto Codice di ordinazione*	PN (bar)[1] S	SS
1/2	13	16,0	12,5	30,2	16,5	24,0	35	12	6,7	0,25	**ES32/16.5**	**ESG32/16.5**	345	345
1/2	13	17,3	12,5	30,2	17,6	24,0	35	12	6,7	0,23	**ES32/17.6**	**ESG32/17.6**	345	345
3/4	19	20,0	15,0	38,1	20,5	31,5	40	13	6,7	0,35	**ES33/20.5**	**ESG33/20.5**	345	345
3/4	19	21,3	15,0	38,1	21,7	31,5	40	13	6,7	0,32	**ES33/21.7**	**ESG33/21.7**	345	345
1	25	25,0	20,0	44,4	25,5	38,0	45	14	8,0	0,45	**ES34/25.5**	**ESG34/25.5**	345	345
1	25	26,9	20,0	44,4	27,3	38,0	45	14	8,0	0,41	**ES34/27.3**	**ESG34/27.3**	345	345
1 1/4	32	30,0	25,0	50,8	30,5	43,0	50	16	8,0	0,65	**ES35/30.5**	**ESG35/30.5**	276	276
1 1/4	32	32,0	25,0	50,8	32,5	43,0	50	16	8,0	0,63	**ES35/32.5**	**ESG35/32.5**	276	276
1 1/4	32	33,7	25,0	50,8	34,2	43,0	50	16	8,0	0,61	**ES35/34.2**	**ESG35/34.2**	276	276
1 1/2	38	38,0	32,0	60,3	38,5	50,0	55	18	8,0	0,89	**ES36/38.5**	**ESG36/38.5**	207	207
1 1/2	38	40,0	32,0	60,3	40,7	50,0	55	18	8,0	0,86	**ES36/40.7**	**ESG36/40.7**	207	207
1 1/2	38	42,4	32,0	60,3	43,0	50,0	55	18	8,0	0,95	**ES36/43**	**ESG36/43**	207	207
2	51	48,3	32,0	71,4	49,0	62,0	65	20	9,5	1,21	**ES38/49**	**ESG38/49**	207	207
2	51	50,0	38,0	71,4	50,7	62,0	65	20	9,5	1,17	**ES38/50.7**	**ESG38/50.7**	207	207
2 1/2	64	60,3	38,0	84,1	61,0	74,0	75	22	9,5	1,45	**ES310/61**	**ESG310/61**	172	172
2 1/2	64	63,5	47,0	84,1	64,0	74,0	75	22	9,5	1,41	**ES310/64**	**ESG310/64**	172	172
3	76	73,5	47,0	101,6	74,0	90,0	85	24	9,5	2,50	**ES312/74**	**ESG312/74**	138	138
3	76	76,1	58,0	101,6	77,0	90,0	85	24	9,5	2,45	**ES312/77**	**ESG312/77**	138	138
3	76	80,0	58,0	101,6	81,0	90,0	85	24	9,5	2,30	**ES312/81**	**ESG312/81**	138	138

[1]) Pressione indicata = Articolo disponibile

$$\frac{\text{PN (bar)}}{10} = \text{PN (MPa)}$$

Le pressioni qui indicate sono le massime consentite per i raccordi con flangia. Se il tubo utilizzato ha una pressione nominale inferiore, la pressione nominale del gruppo saldato sarà quella più bassa, presumendo che la saldatura sia sufficientemente forte.

*Aggiungere i **suffissi** di cui sotto a seconda del materiale e della superficie richiesti.

Suffissi codice di ordinazione					
Materiale	Suffisso superficie e materiale	Esempio solo connettore con flangia	Esempio compr. semiflange, viti metriche e O-ring	Esempio compr. semiflange, viti UNC e O-ring	Materiale di tenuta standard (non occorre suffisso aggiuntivo)
Acciaio, non trattato oliato	S	ES32/16.5S	ES32/16.5SM	ES32/16.5SU	NBR
Acciaio, inossidabile	SS	ES32/16.5SS	ES32/16.5SSM	–	VIT

ES Connettore con flangia SAE diritta

Flangia SAE / Estremità del tubo con saldatura a tasca

(ISO 6162-1/-2)

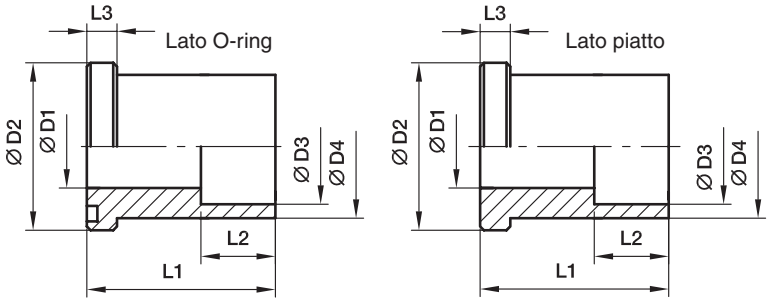

Serie 6000 PSI

Dim. nom. flangia SAE (pollici)	ISO (DN)	max.	D1	D2	D3	D4	L1	L2	L3	Peso (Acciaio) KG/pezzo	Lato O-ring Codice di ordinazione*	Lato piatto Codice di ordinazione*	PN (bar)[1] S	SS
1/2	13	16,0	11,0	31,8	16,5	24,0	35	13	7,7	0,26	**ES62/16.5**	**ESG62/16.5**	420	420
1/2	13	17,3	11,0	31,8	17,6	24,0	35	13	7,7	0,24	**ES62/17.6**	**ESG62/17.6**	420	420
3/4	13	20,0	15,0	41,3	20,5	31,8	40	13	8,7	0,37	**ES63/20.5**	**ESG63/20.5**	420	420
3/4	19	21,3	15,0	41,3	21,7	31,8	40	13	8,7	0,33	**ES63/21.7**	**ESG63/21.7**	420	420
1	25	25,0	20,0	47,6	25,5	38,0	45	13	9,5	0,48	**ES64/25.5**	**ESG64/25.5**	420	420
1	25	26,9	20,0	47,6	27,3	38,0	45	13	9,5	0,43	**ES64/27.3**	**ESG64/27.3**	420	420
1 1/4	32	30,0	24,0	54,0	30,5	44,0	50	16	10,3	0,68	**ES65/30.5**	**ESG65/30.5**	420	420
1 1/4	32	32,0	24,0	54,0	32,5	44,0	50	16	10,3	0,65	**ES65/32.5**	**ESG65/32.5**	420	420
1 1/4	32	33,7	24,0	54,0	34,2	44,0	50	16	10,3	0,64	**ES65/34.2**	**ESG65/34.2**	420	420
1 1/2	38	38,0	31,0	63,5	38,5	51,0	55	18	12,5	0,92	**ES66/38.5**	**ESG66/38.5**	420	420
1 1/2	38	40,0	31,0	63,5	40,7	51,0	55	18	12,5	0,88	**ES66/40.7**	**ESG66/40.7**	420	420
1 1/2	38	42,4	31,0	63,5	42,8	51,0	55	18	12,5	0,85	**ES66/42.8**	**ESG66/42.8**	420	420
2	51	48,3	38,0	79,4	49,0	67,0	65	20	12,5	1,25	**ES68/49**	**ESG68/49**	420	420
2	51	50,0	38,0	79,4	50,7	67,0	65	20	12,5	1,21	**ES68/50.7**	**ESG68/50.7**	420	420

[1]) Pressione indicata = Articolo disponibile

$$\frac{\text{PN (bar)}}{10} = \text{PN (MPa)}$$

Le pressioni qui indicate sono le massime consentite per i raccordi con flangia. Se il tubo utilizzato ha una pressione nominale inferiore, la pressione nominale del gruppo saldato sarà quella più bassa, presumendo che la saldatura sia sufficientemente forte.

M

*Aggiungere i **suffissi** di cui sotto a seconda del materiale e della superficie richiesti.

Suffissi codice di ordinazione					
Materiale	Suffisso superficie e materiale	Esempio solo connettore con flangia	Esempio compr. semiflange, viti metriche e O-ring	Esempio compr. semiflange, viti UNC e O-ring	Materiale di tenuta standard (non occorre suffisso aggiuntivo)
Acciaio, non trattato oliato	S	ES62/16.5S	ES62/16.5SM	ES62/16.5SU	NBR
Acciaio, inossidabile	SS	ES62/16.5SS	ES62/16.5SSM	–	VIT

ESL Connettore con flangia SAE

Flangia SAE / Estremità del tubo con saldatura a tasca
(ISO 6162-1/-2)

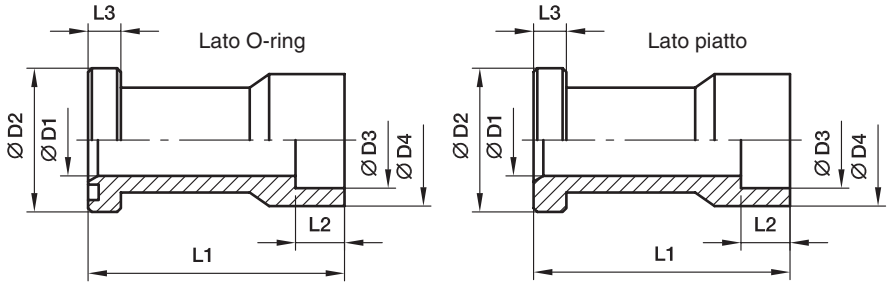

Serie 3000 PSI

Dim. nom. flangia SAE (pollici)	ISO (DN)	max.	D1	D2	D3	D4	L1	L2	L3	Peso (Acciaio) KG/pezzo	Lato O-ring Codice di ordinazione*	Lato piatto Codice di ordinazione*	PN (bar)[1] S	SS
1/2	13	20,0	15	30,2	20,5	30	60	13	6,7	0,45	**ESL32/20.5**	**ESLG32/20.5**	345	345
1/2	13	21,3	15	30,2	21,7	30	60	13	6,7	0,44	**ESL32/21.7**	**ESLG32/21.7**	345	345
3/4	19	25,0	19	38,1	25,5	35	68	13	6,7	0,60	**ESL33/25.5**	**ESLG33/25.5**	345	345
3/4	19	26,9	19	38,1	27,3	35	68	13	6,7	0,58	**ESL33/27.3**	**ESLG33/27.3**	345	345
1	25	30,0	23	44,4	30,5	44	75	16	8,0	0,75	**ESL34/30.5**	**ESLG34/30.5**	345	345
1	25	32,0	24	44,4	32,5	44	75	16	8,0	0,72	**ESL34/32.5**	**ESLG34/32.5**	345	345
1	25	33,7	25	44,4	34,0	44	75	16	8,0	0,70	**ESL34/34**	**ESLG34/34**	345	345
1	25	35,0	25	44,4	35,5	44	75	16	8,0	0,68	**ESL34/35.5**	**ESLG34/35.5**	345	345
1 1/4	32	38,0	32	50,8	38,5	55	95	18	8,0	0,87	**ESL35/38.5**	**ESLG35/38.5**	276	276
1 1/4	32	40,0	32	50,8	40,5	55	95	18	8,0	0,95	**ESL35/40.5**	**ESLG35/40.5**	276	276
1 1/4	32	42,4	32	50,8	43,0	55	95	18	8,0	0,93	**ESL35/43**	**ESLG35/43**	276	276
1 1/2	38	48,3	38	60,3	49,0	68	100	20	8,0	1,54	**ESL36/49**	**ESLG36/49**	207	207
1 1/2	38	50,0	38	60,3	50,4	68	100	20	8,0	1,50	**ESL36/50.4**	**ESLG36/50.4**	207	207
2	51	60,3	50	71,4	61,0	79	107	22	9,5	1,89	**ESL38/61**	**ESLG38/61**	207	207
2	51	65,0	50	71,4	65,8	79	107	22	9,5	1,80	**ESL38/65.8**	**ESLG38/65.8**	207	207
2 1/2	64	73,0	58	84,1	74,0	98	130	24	9,5	2,30	**ESL310/74**	**ESLG310/74**	172	172
2 1/2	64	76,1	58	84,1	77,0	98	130	24	9,5	2,25	**ESL310/77**	**ESLG310/77**	172	172
2 1/2	64	80,0	58	84,1	81,0	98	130	24	9,5	2,15	**ESL310/81**	**ESLG310/81**	172	172
3	76	88,9	70	101,6	90,5	116	150	28	9,5	3,00	**ESL312/90.5**	**ESL312/90.5**	138	138

Serie 6000 PSI

1/2	13	20,0	15	31,8	20,5	32	60	13	7,7	0,45	**ESL62/20.5**	**ESLG62/20.5**	420	420
1/2	13	21,3	15	31,8	21,7	32	60	13	7,7	0,44	**ESL62/21.7**	**ESLG62/21.7**	420	420
1/2	13	22,0	15	31,8	22,5	32	60	13	7,7	0,65	**ESL62/22.5**	**ESLG62/22.5**	420	420
3/4	19	25,0	19	41,3	25,7	40	68	13	8,7	0,63	**ESL63/25.7**	**ESLG63/25.7**	420	420
3/4	19	26,9	19	41,3	27,3	40	68	13	8,7	0,61	**ESL63/27.3**	**ESLG63/27.3**	420	420
3/4	19	28,0	19	41,3	28,7	40	68	13	8,7	0,60	**ESL63/28.7**	**ESLG63/28.7**	420	420
1	25	33,7	25	47,6	34,0	48	75	16	9,5	0,75	**ESL64/34**	**ESLG64/34**	420	420
1	25	35,0	25	47,6	35,5	48	75	16	9,5	0,73	**ESL64/35.5**	**ESLG64/35.5**	420	420

[1]) Pressione indicata = Articolo disponibile

$$\frac{\text{PN (bar)}}{10} = \text{PN (MPa)}$$

Le pressioni qui indicate sono le massime consentite per i raccordi con flangia. Se il tubo utilizzato ha una pressione nominale inferiore, la pressione nominale del gruppo saldato sarà quella più bassa, presumendo che la saldatura sia sufficientemente forte.

*Aggiungere i **suffissi** di cui sotto a seconda del materiale e della superficie richiesti.

Suffissi codice di ordinazione					
Materiale	Suffisso superficie e materiale	Esempio solo connettore con flangia	Esempio compr. semiflange, viti metriche e O-ring	Esempio compr. semiflange, viti UNC e O-ring	Materiale di tenuta standard (non occorre suffisso aggiuntivo)
Acciaio, non trattato oliato	S	ESL32/20.5S	ESL32/20.5SM	ESL32/20.5SU	NBR
Acciaio, inossidabile	SS	ESL32/20.5SS	ESL32/20.5SSM	–	VIT

PFF-G Flangia A 4 viti SAE diritta, con filettatura BSPP

Flangia SAE (ISO 6162-1/-2) / Filettatura BSPP femmina (ISO 1179-1)

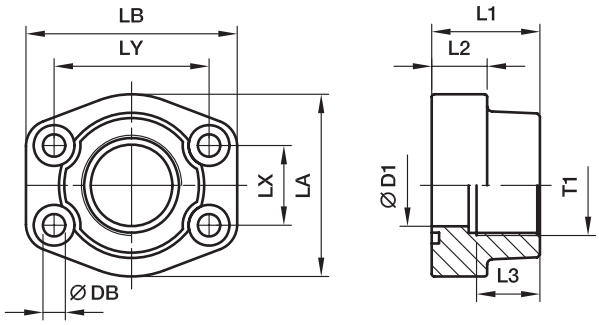

Serie 3000 PSI

Dim. nom. flangia SAE (pollici)	ISO (DN)	T1	D1	L1	L2	L3	LA	LB	LX	LY	DB	Peso (Acciaio) KG/pezzo	Codice di ordinazione*	PN (bar)[1] S	SS
1/2	13	**G 3/8**	13	36	16	19	46	57	17,5	38,1	9,0	0,27	**PFF32G38**	345	345
1/2	13	**G 1/2**	13	36	16	19	46	57	17,5	38,1	9,0	0,25	**PFF32G**	345	345
3/4	19	**G 3/4**	19	36	18	19	50	65	22,3	47,6	11,0	0,37	**PFF33G**	345	345
3/4	13	**G 1/2**	13	36	18	19	50	65	22,3	47,6	11,0	0,40	**PFF33G12**	345	345
1	25	**G 1**	25	38	18	22	55	70	26,2	52,4	11,0	0,45	**PFF34G**	345	345
1	19	**G 3/4**	19	35	21	19	55	70	26,2	52,4	11,0	0,45	**PFF34G34**	345	345
1 1/4	32	**G 1 1/4**	32	40	21	22	68	79	30,2	58,7	11,5	0,66	**PFF35G**	276	276
1 1/4	25	**G 1**	25	42	25	22	65	80	30,2	58,7	11,5	0,80	**PFF35G1**	276	276
1 1/2	38	**G 1 1/2**	38	45	25	24	78	93	35,7	69,9	13,5	1,05	**PFF36G**	207	207
1 1/2	32	**G 1 1/4**	32	45	27	24	78	95	35,7	69,9	13,5	1,17	**PFF36G114**	207	207
2	51	**G 2**	51	45	25	30	89	103	42,9	77,8	13,5	1,17	**PFF38G**	207	207
2	38	**G 1 1/2**	38	45	25	26	89	103	42,9	77,8	13,5	1,52	**PFF38G112**	207	207
2 1/2	63	**G 2 1/2**	63	50	25	30	101	115	50,8	88,9	13,5	1,59	**PFF310G**	172	172
2 1/2	51	**G 2**	51	50	25	30	101	115	50,8	88,9	13,5	2,13	**PFF310G2**	172	172
3	73	**G 3**	73	50	27	34	124	135	61,9	106,4	17,5	2,28	**PFF312G**	138	138
3	63	**G 2 1/2**	63	50	27	30	124	135	61,9	106,4	17,5	2,56	**PFF312G212**	138	138
3 1/2	89	**G 3 1/2**	89	48	27	34	136	152	69,9	120,7	17,5	2,42	**PFF314G**	34	34
3 1/2	73	**G 3**	73	48	27	34	136	152	69,9	120,7	17,5	3,28	**PFF314G3**	34	34
4	99	**G 4**	99	48	27	34	146	162	77,8	130,2	17,5	2,78	**PFF316G**	34	34
4	89	**G 3 1/2**	89	48	27	34	146	162	77,8	130,2	17,5	3,30	**PFF316G312**	34	34
5	129	**G 5**	120	50	28	30	180	184	92,1	152,4	17,5	5,80	**PFF320G**	34	34

Serie 6000 PSI

1/2	13	**G 3/8**	13	36	16	19	46	57	18,2	40,5	9,0	0,26	**PFF62G38**	420	420
1/2	13	**G 1/2**	13	36	16	19	46	57	18,2	40,5	9,0	0,29	**PFF62G**	420	420
3/4	19	**G 3/4**	19	35	21	22	55	71	23,8	50,8	11,0	0,50	**PFF63G**	420	420
3/4	13	**G 1/2**	13	35	21	22	55	71	23,8	50,8	11,0	0,50	**PFF63G12**	420	420
1	25	**G 1**	25	42	25	24	65	81	27,8	57,2	13,0	0,76	**PFF64G**	420	420
1	19	**G 3/4**	19	42	25	24	65	81	27,8	57,2	13,0	0,76	**PFF64G34**	420	420
1 1/4	32	**G 1 1/4**	32	45	27	25	78	95	31,8	66,6	15,0**	1,20	**PFF65G**	420	420
1 1/4	25	**G 1**	25	45	27	25	78	95	31,8	66,6	15,0**	1,20	**PFF65G1**	420	420
1 1/2	38	**G 1 1/2**	38	50	30	28	94	112	36,5	79,3	17,0	1,65	**PFF66G**	420	420
1 1/2	32	**G 1 1/4**	32	50	30	28	94	112	36,5	79,3	17,0	1,65	**PFF66G114**	420	420
2	51	**G 2**	51	65	37	30	114	134	44,5	96,8	21,0	2,45	**PFF68G**	420	420
2	38	**G 1 1/2**	38	65	37	30	114	134	44,5	96,8	21,0	2,45	**PFF68G112**	420	420
2 1/2	63	**G 2 1/2**	63	80	45	32	152	180	58,7	123,8	25,0	3,05	**PFF610G**	420	420
3	73	**G 3**	73	90	55	40	178	208	71,4	152,4	32,0	3,45	**PFF612G**	420	420

** DB = 13,5 per viti UNC

[1]) Pressione indicata = Articolo disponibile

*Aggiungere i **suffissi** di cui sotto a seconda del materiale e della superficie richiesti.

$$\frac{\text{PN (bar)}}{10} = \text{PN (MPa)}$$

Suffissi codice di ordinazione					
Materiale	Suffisso superficie e materiale	Esempio solo flangia a 4 viti	Esempio compr. semiflange, viti metriche e O-ring	Esempio compr. semiflange, viti UNC e O-ring	Materiale di tenuta standard (non occorre suffisso aggiuntivo)
Acciaio, non trattato oliato	S	PFF32G38S	PFF32G38SM	PFF32G38SU	NBR
Acciaio, inossidabile	SS	PFF32G38SS	PFF32G38SSM	–	VIT
Acciaio, zincato, esente da CromoVI	CF	PFF32G38CF	PFF32G38CFM	PFF32G38CFU	NBR

PCFF-G Controflangia A 4 viti SAE diritta, con filettatura BSPP

Controflangia SAE (ISO 6162-1/-2) / Filettatura BSPP femmina (ISO 1179-1)

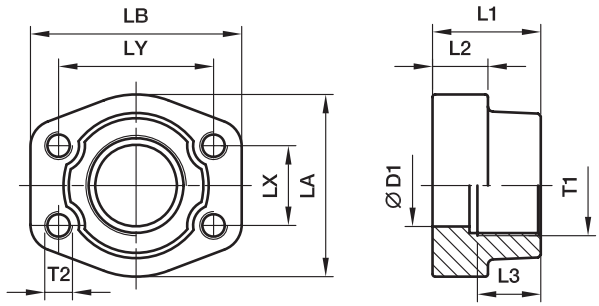

Serie 3000 PSI

Dim. nom. flangia SAE (pollici)	ISO (DN)	T1	D1	L1	L2	L3	LA	LB	LX	LY	T2 (metrico)	T2 (unc.)	Peso (Acciaio) KG/pezzo	Codice di ordinazione*	PN (bar)[1] S	PN (bar)[1] SS
1/2	13	**G 3/8**	13	36	16	19	46	57	17,5	38,1	M 8	5/16	0,26	**PCFF32G38**	345	345
1/2	13	**G 1/2**	13	36	16	19	46	57	17,5	38,1	M 8	5/16	0,28	**PCFF32G**	345	345
3/4	19	**G 3/4**	19	36	18	19	50	65	22,3	47,6	M10	3/8	0,41	**PCFF33G**	345	345
3/4	13	**G 1/2**	13	36	18	19	50	65	22,3	47,6	M10	3/8	0,44	**PCFF33G12**	345	345
1	25	**G 1**	25	38	18	22	55	70	26,2	52,4	M10	3/8	0,49	**PCFF34G**	345	345
1	19	**G 3/4**	19	35	21	19	55	70	26,2	52,4	M10	3/8	0,55	**PCFF34G34**	345	345
1 1/4	32	**G 1 1/4**	32	40	21	22	68	79	30,2	58,7	M10	7/16	0,71	**PCFF35G**	276	276
1 1/4	25	**G 1**	25	42	25	22	65	80	30,2	58,7	M10	7/16	0,85	**PCFF35G1**	276	276
1 1/2	38	**G 1 1/2**	38	45	25	24	78	93	35,7	69,9	M12	1/2	1,12	**PCFF36G**	207	207
1 1/2	32	**G 1 1/4**	32	45	27	24	78	95	35,7	69,9	M12	1/2	1,24	**PCFF36G114**	207	207
2	51	**G 2**	51	45	25	30	89	103	42,9	77,8	M12	1/2	1,24	**PCFF38G**	207	207
2	38	**G 1 1/2**	38	45	25	26	89	103	42,9	77,8	M12	1/2	1,59	**PCFF38G112**	207	207
2 1/2	64	**G 2 1/2**	63	50	25	30	101	115	50,8	88,9	M12	1/2	1,66	**PCFF310G**	172	172
2 1/2	51	**G 2**	51	50	25	30	101	115	50,8	88,9	M12	1/2	2,20	**PCFF310G2**	172	172
3	76	**G 3**	73	50	27	30	124	135	61,9	106,4	M16	5/8	2,37	**PCFF312G**	138	138
3	63	**G 2 1/2**	63	50	27	30	124	135	61,9	106,4	M16	5/8	2,65	**PCFF312G212**	138	138
3 1/2	89	**G 3 1/2**	89	50	27	30	136	152	69,9	120,7	M16	5/8	2,51	**PCFF314G**	34	34
3 1/2	73	**G 3**	73	48	27	34	136	152	69,9	120,7	M16	5/8	3,37	**PCFF314G3**	34	34
4	102	**G 4**	99	50	27	30	146	162	77,8	130,2	M16	5/8	2,87	**PCFF316G**	34	34
4	89	**G 3 1/2**	89	48	27	34	146	162	77,8	130,2	M16	5/8	3,39	**PCFF316G312**	34	34
5	127	**G 5**	120	50	28	30	180	184	92,1	152,4	M16	5/8	5,80	**PCFF320G**	34	34

Serie 6000 PSI

1/2	13	**G 3/8**	13	36	16	19	46	57	18,2	40,5	M 8	5/16	0,26	**PCFF62G38**	420	420
1/2	13	**G 1/2**	13	36	16	19	46	57	18,2	40,5	M 8	5/16	0,29	**PCFF62G**	420	420
3/4	19	**G 3/4**	19	35	21	22	55	71	23,8	50,8	M10	3/8	0,55	**PCFF63G**	420	420
3/4	13	**G 1/2**	13	35	21	22	55	71	23,8	50,8	M10	3/8	0,60	**PCFF63G12**	420	420
1	25	**G 1**	25	42	25	24	65	81	27,8	57,2	M12	7/16	0,87	**PCFF64G**	420	420
1	19	**G 3/4**	19	42	25	24	65	81	27,8	57,2	M12	7/16	0,90	**PCFF64G34**	420	420
1 1/4	32	**G 1 1/4**	32	45	27	25	78	95	31,8	66,6	M14	1/2	1,21	**PCFF65G**	420	420
1 1/4	25	**G 1**	25	45	27	25	78	95	31,8	66,6	M14	1/2	1,34	**PCFF65G1**	420	420
1 1/2	38	**G 1 1/2**	38	50	30	28	94	112	36,5	79,3	M16	5/8	1,90	**PCFF66G**	420	420
1 1/2	32	**G 1 1/4**	32	50	30	28	94	112	36,5	79,3	M16	5/8	2,03	**PCFF66G2**	420	420
2	51	**G 2**	51	65	37	30	114	134	44,5	96,8	M20	3/4	3,43	**PCFF68G**	420	420
2	38	**G 1 1/2**	38	65	37	30	114	134	44,5	96,8	M20	3/4	3,92	**PCFF68G12**	420	420
2 1/2	64	**G 2 1/2**	63	80	45	32	152	180	58,7	123,8	M24	–	6,98	**PCFF610G**	420	420
3	76	**G 3**	73	90	55	40	178	208	71,4	152,4	M30	–	13,00	**PCFF612G**	420	420

[1]) Pressione indicata = Articolo disponibile

$$\frac{\text{PN (bar)}}{10} = \text{PN (MPa)}$$

*Aggiungere i **suffissi** di cui sotto a seconda del materiale e della superficie richiesti.

Suffissi codice di ordinazione				
Materiale	Suffisso superficie e materiale	Esempio flangia a 4 viti con filettatura metrica	Esempio flangia a 4 viti con filettatura UNC	Materiale di tenuta standard (non occorre suffisso aggiuntivo)
Acciaio, non trattato oliato	S	PCFF32G38SM	PCFF32G38SU	NBR
Acciaio, inossidabile	SS	PCFF32G38SSM	PCFF32G38SSU	VIT
Acciaio, zincato, esente da CromoVI	CF	PCFF32G38CFM	PCFF32G38CFU	NBR

PAFSF-G Flangia A 4 viti SAE piatta, con filettatura BSPP

Flangia SAE (ISO 6162-1/-2) / Filettatura BSPP femmina (ISO 1179-1)

solo per applicazioni a bassa pressione

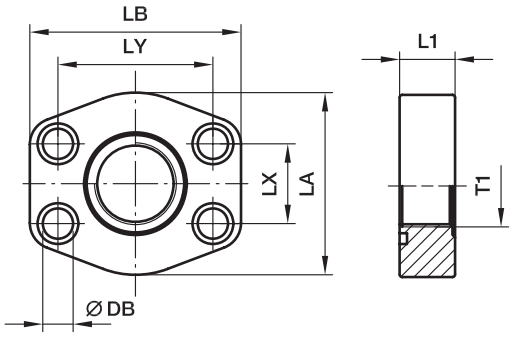

Serie 3000 PSI

Dim. nom. flangia SAE (pollici)	ISO (DN)	T1	L1	LA	LB	LX	LY	DB	Viti (metrico)	Viti (unc.)	O-ring	Peso (Acciaio) KG/pezzo	Codice di ordinazione*	PN (bar)[1] S	PN (bar)[1] SS
1/2	13	**G 3/8**	16	46	58	17,5	38,1	9,0	M 08×30	5/16×1 1/4	**Standard**	0,20	**PAFSF080G38**	40	40
1/2	13	**G 1/2**	16	46	58	17,5	38,1	9,0	M 08×30	5/16×1 1/4	**OR25.07x2.62x**	0,27	**PAFSF080G**	40	40
3/4	19	**G 1/2**	18	49	66	22,3	47,6	10,5	M 10×35	3/8×1 1/2	**Standard**	0,29	**PAFSF100G12**	40	40
3/4	19	**G 3/4**	18	49	66	22,3	47,6	10,5	M 10×35	3/8×1 1/2	**OR31.34X3.53X**	0,27	**PAFSF100G**	40	40
1	25	**G 3/4**	19	53	71	26,2	52,4	10,5	M 10×35	3/8×1 1/2	**Standard**	0,32	**PAFSF102G34**	40	40
1	25	**G 1**	19	53	71	26,2	52,4	10,5	M 10×35	3/8×1 1/2	**OR37.7X3.53X**	0,31	**PAFSF102G**	40	40
1 1/4	32	**G 1**	21	69	80	30,2	58,7	10,5	M 10×35	7/16×1 1/2	**Standard**	0,44	**PAFSF104G1**	40	40
1 1/4	32	**G 1 1/4**	21	69	80	30,2	58,7	10,5	M 10×35	7/16×1 1/2	**OR44.45X3.53X**	0,56	**PAFSF104G**	40	40
1 1/2	38	**G 1 1/4**	24	77	95	35,7	69,9	13,5	M 12×45	1/2×1 3/4	**Standard**	0,83	**PAFSF106G114**	40	40
1 1/2	38	**G 1 1/2**	24	77	95	35,7	69,9	13,5	M 12×45	1/2×1 3/4	**OR52.39X3.53X**	0,76	**PAFSF106G**	40	40
2	51	**G 1 1/2**	24	89	103	42,9	77,8	13,5	M 12×45	1/2×1 3/4	**Standard**	1,00	**PAFSF108G112**	40	40
2	51	**G 2**	24	89	103	42,9	77,8	13,5	M 12×45	1/2×1 3/4	**OR65.09X3.53X**	0,90	**PAFSF108G**	40	40
2 1/2	64	**G 2**	25	101	116	50,8	88,9	13,5	M 12×45	1/2×1 3/4	**Standard**	1,30	**PAFSF110G2**	40	40
2 1/2	64	**G 2 1/2**	25	101	116	50,8	88,9	13,5	M 12×45	1/2×1 3/4	**OR78.97X3.53X**	1,25	**PAFSF110G**	40	40
3	76	**G 2 1/2**	25	124	136	61,9	106,4	17,0	M 16×55	5/8×2 1/4	**Standard**	1,86	**PAFSF112G212**	30	30
3	76	**G 3**	25	124	136	61,9	106,4	17,0	M 16×55	5/8×2 1/4	**OR94.84X3.53X**	1,49	**PAFSF112G**	30	30
3 1/2	89	**G 3**	25	136	152	69,9	120,7	17,0	M 16×55	5/8×2 1/4	**Standard**	1,68	**PAFSF114G3**	30	30
3 1/2	89	**G 3 1/2**	25	136	152	69,9	120,7	17,0	M 16×55	5/8×2 1/4	**OR107.5X3.53X**	1,59	**PAFSF114G**	30	30
4	102	**G 3 1/2**	25	146	162	77,8	130,2	17,0	M 16×55	5/8×2 1/4	**Standard**	2,35	**PAFSF116G312**	30	30
4	102	**G 4**	25	146	162	77,8	130,2	17,0	M 16×55	5/8×2 1/4	**OR117.1X3.53X**	2,25	**PAFSF116G**	30	30
5	127	**G 4**	25	180	184	92,1	152,4	17,0	M 16×55	5/8×2 1/4	**Standard**	3,45	**PAFSF118G4**	30	30
5	127	**G 5**	25	180	184	92,1	152,4	17,0	M 16×55	5/8×2 1/4	**OR145.6X3.53X**	3,15	**PAFSF118G**	30	30

Serie 6000 PSI

1/2	13	**G 3/8**	16	46	58	18,2	40,5	9,0	M 08×30	5/16×1 1/4	**Standard**	0,25	**PAFSF401G38**	40	40
1/2	13	**G 1/2**	16	46	58	18,2	40,5	9,0	M 08×30	5/16×1 1/4	**OR25.07X2.62X**	0,20	**PAFSF401G**	40	40
3/4	19	**G 1/2**	19	53	71	23,8	50,8	10,5	M 10×35	3/8×1 1/2	**Standard**	0,37	**PAFSF402G12**	40	40
3/4	19	**G 3/4**	19	53	71	23,8	50,8	10,5	M 10×35	3/8×1 1/2	**OR32.92X3.53X**	0,36	**PAFSF402G**	40	40
1	25	**G 3/4**	24	66	80	27,8	57,2	13,5	M 12×45	7/16×1 1/2	**Standard**	0,64	**PAFSF403G34**	40	40
1	25	**G 1**	24	66	80	27,8	57,2	13,5	M 12×45	7/16×1 1/2	**OR37.7X3.53X**	0,60	**PAFSF403G**	40	40
1 1/4	32	**G 1**	27	77	94	31,8	66,6	15,0	M 14×50	1/2×1 3/4	**Standard**	0,88	**PAFSF404G1**	40	40
1 1/4	32	**G 1 1/4**	27	77	94	31,8	66,6	15,0	M 14×50	1/2×1 3/4	**OR44.45X3.53X**	0,87	**PAFSF404G**	40	40
1 1/2	38	**G 1 1/4**	30	89	103	36,5	79,3	17,0	M 16×55	5/8×2 1/4	**Standard**	1,14	**PAFSF405G114**	40	40
1 1/2	38	**G 1 1/2**	30	89	103	36,5	79,3	17,0	M 16×55	5/8×2 1/4	**OR52.39X3.53X**	1,01	**PAFSF405G**	40	40
2	51	**G 1 1/2**	35	123	135	44,5	96,8	21,0	M 20×70	3/4×2 3/4	**Standard**	2,94	**PAFSF406G112**	40	40
2	51	**G 2**	35	123	135	44,5	96,8	21,0	M 20×70	3/4×2 3/4	**OR65.09X3.53X**	2,84	**PAFSF406G**	40	40

*Aggiungere i **suffissi** di cui sotto a seconda del materiale e della superficie richiesti.

[1]) Pressione indicata = Articolo disponibile

$$\frac{\text{PN (bar)}}{10} = \text{PN (MPa)}$$

Suffissi codice di ordinazione					
Materiale	Suffisso superficie e materiale	Esempio solo flangia a 4 viti	Esempio flangia a 4 viti compr. viti metriche e O-ring	Esempio flangia a 4 viti compr. viti UNC e O-ring	Materiale di tenuta standard (non occorre suffisso aggiuntivo)
Acciaio, non trattato oliato	S	PAFSF080GS	PAFSF080GSM	PAFSF080GSU	NBR
Acciaio, inossidabile	SS	PAFSF080GSS	PAFSF080GSSM	–	VIT

PEFF-G Flangia A 4 viti SAE 90°, con filettatura BSPP

Flangia SAE 90° (ISO 6162-1/-2) / Filettatura BSPP femmina (ISO 1179-1)

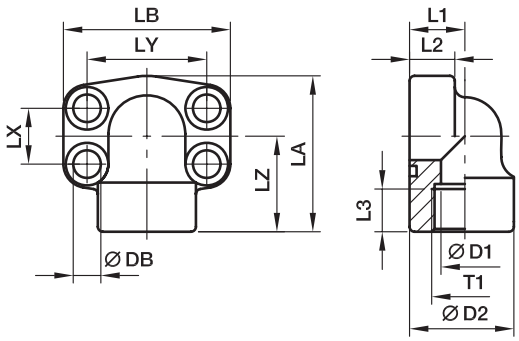

Serie 3000 PSI

Dim. nom. flangia SAE (pollici)	ISO (DN)	T1	D1	D2	L1	L2	L3	LA	LB	LX	LY	LZ	DB	Viti (metrico)	Viti (unc.)	Peso (Acciaio) KG/pezzo	Codice di ordinazione*	PN (bar)[1] S	PN (bar)[1] SS
1/2	13	**G 1/2**	13	34,0	18	16	16	59	57	17,5	38,1	36	09,0	M 08×30	5/16×1 1/4	0,35	**PEFF32G**	348	348
3/4	19	**G 3/4**	19	38,5	22	18	19	63	68	22,3	47,6	38	10,5	M 10×35	3/8×1 1/2	0,55	**PEFF33G**	348	348
1	25	**G 1**	25	44,5	28	19	19	68	74	26,2	52,4	41	10,5	M 10×35	3/8×1 1/2	0,80	**PEFF34G**	348	348
1 1/4	32	**G 1 1/4**	31	53,5	30	22	22	84	81	30,2	58,7	50	10,5	M 10×35	7/16×1 1/2	1,30	**PEFF35G**	278	278
1 1/2	38	**G 1 1/2**	38	62,5	36	25	24	97	95	35,7	69,9	58	13,5	M 12×45	1/2×1 3/4	1,60	**PEFF36G**	210	210
2	51	**G 2**	50	77,0	41	25	26	109	105	42,9	77,8	65	13,5	M 12×45	1/2×1 3/4	2,00	**PEFF38G**	210	210
2 1/2	64	**G 2 1/2**	60	89,0	50	25	30	127	115	50,8	88,9	77	13,5	M 12×45	1/2×1 3/4	2,40	**PEFF310G**	175	175

Serie 6000 PSI

1/2	13	**G 1/2**	13	34,0	18	16	16	59	57	18,2	40,5	36	08,8	M 08×30	5/16×1 1/4	0,35	**PEFF62G**	420	420
3/4	19	**G 3/4**	19	44,5	28	20	22	68	72	23,8	50,8	41	10,5	M 10×35	3/8×1 1/2	0,80	**PEFF63G**	420	420
1	25	**G 1**	25	53,5	30	24	24	84	82	27,8	57,2	50	13,5	M 12×45	7/16×1 1/2	1,30	**PEFF64G**	420	420
1 1/4	32	**G 1 1/4**	31	62,5	36	25	25	97	95	31,8	66,6	58	15,0**	M 14×50	1/2×1 3/4	1,60	**PEFF65G**	420	420
1 1/2	38	**G 1 1/2**	38	77,0	51	26	28	109	110	36,5	79,3	65	17,0	M 16×55	5/8×2 1/4	2,00	**PEFF66G**	420	420
2	51	**G 2**	50	87,0	45	35	34	133	134	44,5	96,8	75	21,0	M 20×70	3/4×2 3/4	2,50	**PEFF68G**	420	420

** DB = 13,5 per viti UNC

[1]) Pressione indicata = Articolo disponibile

$\frac{\text{PN (bar)}}{10}$ = PN (MPa)

*Aggiungere i **suffissi** di cui sotto a seconda del materiale e della superficie richiesti.

Suffissi codice di ordinazione					
Materiale	Suffisso superficie e materiale	Esempio solo flangia a 4 viti	Esempio flangia a 4 viti compr. viti metriche e O-ring	Esempio flangia a 4 viti compr. viti UNC e O-ring	Materiale di tenuta standard (non occorre suffisso aggiuntivo)
Acciaio, non trattato oliato	S	PEFF32GS	PEFF32GSM	PEFF32GSU	NBR
Acciaio, inossidabile	SS	PEFF32GSS	PEFF32GSSM	–	VIT

PFF-N Flangia A 4 viti SAE diritta, con filettatura NPT

Flangia SAE (ISO 6162-1/-2) / Filettatura NPT femmina (SAE 476)

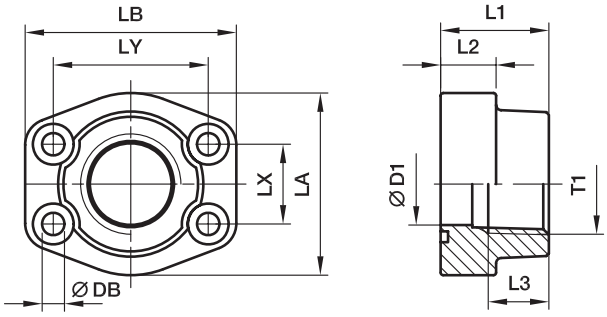

Serie 3000 PSI

Dim. nom. flangia SAE (pollici)	ISO (DN)	T1	D1	L1	L2	L3	LA	LB	LX	LY	DB	Viti (metrico)	Viti (unc.)	Peso (Acciaio) KG/pezzo	Codice di ordinazione*	PN (bar)[1] S	PN (bar)[1] SS
1/2	13	**3/8 NPT**	13	36	16	15	46	58	17,5	38,1	9,0	M 08×30	5/16×1 1/4	0,25	**PFF32N38**	345	345
1/2	13	**1/2 NPT**	13	36	16	15	46	58	17,5	38,1	9,0	M 08×30	5/16×1 1/4	0,28	**PFF32N**	345	345
3/4	19	**3/4 NPT**	19	36	18	19	49	66	22,3	47,6	10,5	M 10×35	3/8×1 1/2	0,39	**PFF33N**	345	345
1	25	**1 NPT**	25	38	18	19	53	71	26,2	52,4	10,5	M 10×35	3/8×1 1/2	0,46	**PFF34N**	345	345
1 1/4	32	**1 1/4 NPT**	31	41	21	22	69	80	30,2	58,7	10,5	M 10×40	7/16×1 1/2	0,66	**PFF35N**	276	276
1 1/2	38	**1 1/2 NPT**	38	44	25	24	77	94	35,7	69,9	13,5	M 12×45	1/2×1 3/4	1,05	**PFF36N**	207	207
2	51	**2 NPT**	50	45	25	26	89	103	42,9	77,8	13,5	M 12×45	1/2×1 3/4	1,19	**PFF38N**	207	207
2 1/2	64	**2 1/2 NPT**	63	50	25	30	101	115	50,8	88,9	13,5	M 12×45	1/2×1 3/4	1,40	**PFF310N**	172	172
3	76	**3 NPT**	73	50	27	34	124	135	61,9	106,4	17,0	M 16×55	5/8×2 1/4	2,15	**PFF312N**	138	138
3 1/2	89	**3 1/2 NPT**	89	50	27	36	136	152	69,9	120,7	17,0	M 16×55	5/8×2 1/4	2,40	**PFF314N**	34	34
4	102	**4 NPT**	99	50	27	36	146	162	77,8	130,2	17,0	M 16×55	5/8×2 1/4	2,85	**PFF316N**	34	34
5	127	**5 NPT**	120	50	28	36	180	184	92,1	152,4	17,0	M 16×55	5/8×2 1/4	3,25	**PFF320N**	34	34

Serie 6000 PSI

1/2	13	**3/8 NPT**	13	36	16	15	46	58	18,2	40,5	9,0	M 08×30	5/16×1 1/4	0,26	**PFF62N38**	420	420
1/2	13	**1/2 NPT**	13	36	16	15	46	58	18,2	40,5	9,0	M 08×30	5/16×1 1/4	0,29	**PFF62N**	420	420
3/4	19	**3/4 NPT**	19	36	19	22	53	71	23,8	50,8	10,5	M 10×35	3/8×1 1/2	0,50	**PFF63N**	420	420
1	25	**1 NPT**	25	44	24	24	69	80	27,8	57,2	13,5	M 12×45	7/16×1 1/2	0,76	**PFF64N**	420	420
1 1/4	32	**1 1/4 NPT**	31	44	27	25	77	94	31,8	66,6	15,0	M 14×50	1/2×1 3/4	1,20	**PFF65N**	420	420
1 1/2	38	**1 1/2 NPT**	38	51	30	28	89	106	36,5	79,3	17,0	M 16×55	5/8×2 1/4	1,65	**PFF66N**	420	420
2	51	**2 NPT**	50	70	37	33	116	135	44,5	96,8	21,0	M 20×70	3/4×2 3/4	2,45	**PFF68N**	420	420
2 1/2	64	**2 1/2 NPT**	63	75	45	35	150	166	58,7	123,8	25,0	M 24×90	–	3,05	**PFF610N**	420	420
3	76	**3 NPT**	73	90	55	40	178	208	71,4	152,4	32,0	M 30×110	–	3,45	**PFF612N**	420	420

[1]) Pressione indicata = Articolo disponibile

$$\frac{\text{PN (bar)}}{10} = \text{PN (MPa)}$$

*Aggiungere i **suffissi** di cui sotto a seconda del materiale e della superficie richiesti.

Suffissi codice di ordinazione					
Materiale	Suffisso superficie e materiale	Esempio solo flangia a 4 viti	Esempio flangia a 4 viti compr. viti metriche e O-ring	Esempio flangia a 4 viti compr. viti UNC e O-ring	Materiale di tenuta standard (non occorre suffisso aggiuntivo)
Acciaio, non trattato oliato	S	PFF32N38S	PFF32N38SM	PFF32N38SU	NBR
Acciaio, inossidabile	SS	PFF32N38SS	PFF32N38SSM	–	VIT

PCFF-N Flangia A 4 viti SAE diritta, con filettatura NPT

Controflangia SAE (ISO 6162-1/-2) / Filettatura NPT femmina (SAE 476)

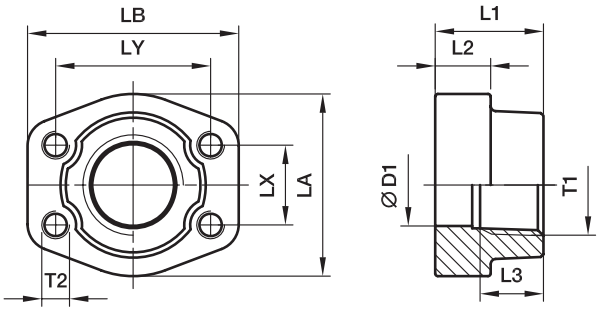

Serie 3000 PSI

Dim. nom. flangia SAE (pollici)	ISO (DN)	T1	D1	L1	L2	L3	LA	LB	LX	LY	T2 (metrico)	T2 (unc.)	Peso (Acciaio) KG/pezzo	Codice di ordinazione*	PN (bar)[1] S	PN (bar)[1] SS
1/2	13	**3/8 NPT**	13	36	16	19	47	57	17,5	38,1	M 8	5/16	0,25	**PCFF32N38**	345	345
1/2	13	**1/2 NPT**	13	36	16	19	47	57	17,5	38,1	M 8	5/16	0,28	**PCFF32N**	345	345
3/4	19	**3/4 NPT**	19	36	18	19	49	66	22,3	47,6	M10	3/8	0,39	**PCFF33N**	345	345
1	25	**1 NPT**	25	38	18	19	53	71	26,2	52,4	M10	3/8	0,46	**PCFF34N**	345	345
1 1/4	32	**1 1/4 NPT**	31	41	21	22	69	80	30,2	58,7	M10	7/16	0,66	**PCFF35N**	276	276
1 1/2		**1 1/2 NPT**	38	44	25	24	77	94	35,7	69,9	M12	1/2	1,05	**PCFF36N**	207	207
2	51	**2 NPT**	50	45	25	26	89	103	42,9	77,8	M12	1/2	1,19	**PCFF38N**	207	207
2 1/2	64	**2 1/2 NPT**	63	50	25	30	101	115	50,8	88,9	M12	1/2	1,40	**PCFF310N**	172	172
3	76	**3 NPT**	73	50	27	30	124	135	61,9	106,4	M16	5/8	2,15	**PCFF312N**	138	138
3 1/2	89	**3 1/2 NPT**	89	50	27	30	136	152	69,9	120,7	M16	5/8	2,40	**PCFF314N**	34	34
4	102	**4 NPT**	99	50	27	30	146	162	77,8	130,2	M16	5/8	2,85	**PCFF316N**	34	34
5	127	**5 NPT**	120	50	28	30	180	184	92,1	152,4	M16	5/8	3,25	**PCFF320N**	34	34

Serie 6000 PSI

1/2	13	**3/8 NPT**	13	36	16	19	47	57	18,2	40,5	M 8	5/16	0,26	**PCFF62N38**	420	420
1/2	13	**1/2 NPT**	13	36	16	19	47	57	18,2	40,5	M 8	5/16	0,29	**PCFF62N**	420	420
3/4	19	**3/4 NPT**	19	36	19	22	53	71	23,8	50,8	M10	3/8	0,50	**PCFF63N**	420	420
1	25	**1 NPT**	25	44	24	24	69	80	27,8	57,2	M12	7/16	0,76	**PCFF64N**	420	420
1 1/4	32	**1 1/4 NPT**	31	44	27	25	77	94	31,8	66,6	M14	1/2	1,20	**PCFF65N**	420	420
1 1/2	32	**1 1/2 NPT**	38	51	30	28	89	106	36,5	79,3	M16	5/8	1,65	**PCFF66N**	420	420
2	51	**2 NPT**	50	70	37	33	116	135	44,5	96,8	M20	3/4	2,45	**PCFF68N**	420	420
2 1/2	64	**2 1/2 NPT**	63	75	45	35	150	166	58,7	123,8	M24	–	3,05	**PCFF610N**	420	420
3	76	**3 NPT**	73	90	55	40	178	208	71,4	152,4	M30	–	3,45	**PCFF612N**	420	420

[1]) Pressione indicata = Articolo disponibile

$$\frac{\text{PN (bar)}}{10} = \text{PN (MPa)}$$

*Aggiungere i **suffissi** di cui sotto a seconda del materiale e della superficie richiesti.

Suffissi codice di ordinazione				
Materiale	Suffisso superficie e materiale	Esempio flangia a 4 viti con filettatura metrica	Esempio flangia a 4 viti con filettatura UNC	Materiale di tenuta standard (non occorre suffisso aggiuntivo)
Acciaio, non trattato oliato	S	PCFF32N38SM	PCFF32N38SU	NBR
Acciaio, inossidabile	SS	PCFF32N38SSM	PCFF32N38SSU	VIT

PEFF-N Flangia SAE 90° a 4 viti, con filettatura NPT

Flangia SAE 90° / Filettatura NPT femmina
(ISO 6162-1/-2) (SAE 476)

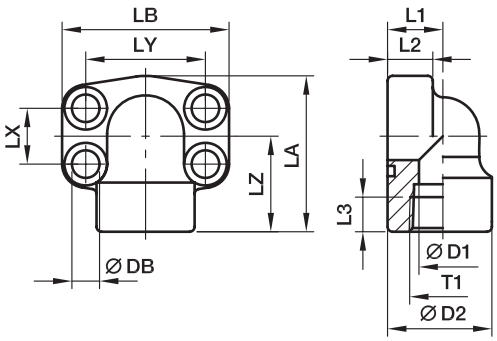

Serie 3000 PSI

Dim. nom. flangia SAE (pollici)	ISO (DN)	T1	D1	D2	L1	L2	L3	LA	LB	LX	LY	LZ	DB	Viti (metrico)	Viti (unc.)	Peso (Acciaio) KG/pezzo	Codice di ordinazione*	PN (bar)[1]) S	PN (bar)[1]) SS
1/2	13	**1/2 NPT**	13	34,0	18	16	16	59	56	17,5	38,1	36	09,0	M 08×30	5/16×1 1/4	0,35	**PEFF32N**	348	348
3/4	19	**3/4 NPT**	19	38,5	22	18	19	63	68	22,3	47,6	38	10,5	M 10×35	3/8×1 1/2	0,55	**PEFF33N**	348	348
1	25	**1 NPT**	25	44,5	28	19	19	68	74	26,2	52,4	41	10,5	M 10×35	3/8×1 1/2	0,80	**PEFF34N**	348	348
1 1/4	32	**1 1/4 NPT**	31	53,5	30	22	22	84	81	30,2	58,7	50	10,5	M 10×35	7/16×1 1/2	1,30	**PEFF35N**	278	278
1 1/2	38	**1 1/2 NPT**	38	62,5	36	25	24	97	95	35,7	69,9	58	13,5	M 12×45	1/2×1 3/4	1,60	**PEFF36N**	210	210
2	51	**2 NPT**	50	77,0	41	25	26	109	105	42,9	77,8	65	13,5	M 12×45	1/2×1 3/4	2,00	**PEFF38N**	210	210
2 1/2	64	**2 1/2 NPT**	60	89,0	50	25	30	127	115	50,8	88,9	77	13,5	M 12×45	1/2×1 3/4	2,40	**PEFF310N**	175	175

Serie 6000 PSI

1/2	13	**1/2 NPT**	13	34,0	18	16	16	59	56	18,2	40,5	36	09,0	M 08×30	5/16×1 1/4	0,35	**PEFF62N**	420	420
3/4	19	**3/4 NPT**	19	44,5	28	20	22	68	72	23,8	50,8	41	10,5	M 10×35	3/8×1 1/2	0,80	**PEFF63N**	420	420
1	25	**1 NPT**	25	53,5	30	24	24	84	82	27,8	57,2	50	13,5	M 12×45	7/16×1 1/2	1,30	**PEFF64N**	420	420
1 1/4	32	**1 1/4 NPT**	31	62,5	36	25	25	97	95	31,8	66,6	58	15,0**	M 14×50	1/2×1 3/4	1,60	**PEFF65N**	420	420
1 1/2	38	**1 1/2 NPT**	38	77,0	51	26	28	109	110	36,5	79,3	65	17,0	M 16×55	5/8×2 1/4	2,00	**PEFF66N**	420	420
2	51	**2 NPT**	50	87,0	45	35	34	133	134	44,5	96,8	75	21,0	M 20×70	3/4×2 3/4	2,50	**PEFF68N**	420	420

** DB = 13,5 per viti UNC

[1]) Pressione indicata = Articolo disponibile

$\frac{\text{PN (bar)}}{10}$ = PN (MPa)

M

*Aggiungere i **suffissi** di cui sotto a seconda del materiale e della superficie richiesti.

Suffissi codice di ordinazione					
Materiale	Suffisso superficie e materiale	Esempio solo flangia a 4 viti	Esempio flangia a 4 viti compr. viti metriche e O-ring	Esempio flangia a 4 viti compr. viti UNC e O-ring	Materiale di tenuta standard (non occorre suffisso aggiuntivo)
Acciaio, non trattato oliato	S	PEFF32NS	PEFF32NSM	PEFF32NSU	NBR
Acciaio, inossidabile	SS	PEFF32NSS	PEFF32NSSM	–	VIT

PAFS-M Flangia A 4 viti SAE diritta, con filettatura metrica

Flangia SAE (ISO 6162-1/-2) / Filettatura metrica femmina per O-ring (ISO 6149-1)

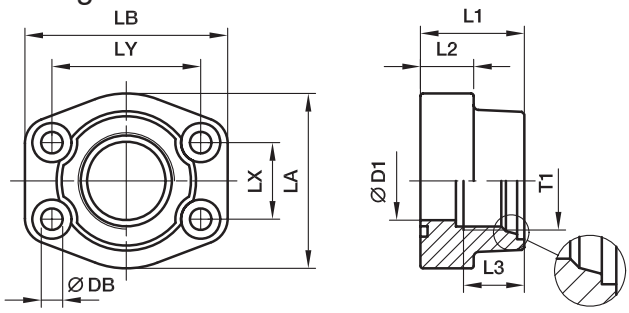

Serie 3000 PSI

Dim. nom. flangia SAE (pollici)	ISO (DN)	T1	D1	L1	L2	L3	LA	LB	LX	LY	DB	Viti (metrico)	Viti (unc.)	Peso (Acciaio) KG/pezzo	Codice di ordinazione*	PN (bar)[1] S	PN (bar)[1] SS
1/2	13	**M 18×1,5**	13	36	16	15	46	58	17,5	38,1	9,0	M 08×30	5/16×1 1/4	0,33	**PAFS080MA**	345	345
1/2	13	**M 20×1,5**	13	36	16	15	46	58	17,5	38,1	9,0	M 08×30	5/16×1 1/4	0,30	**PAFS080MB**	345	345
3/4	19	**M 22×1,5**	19	36	18	16	49	66	22,3	47,6	10,5	M 10×35	3/8×1 1/2	0,45	**PAFS100MA**	345	345
3/4	19	**M 27×2,0**	19	36	18	19	49	66	22,3	47,6	10,5	M 10×35	3/8×1 1/2	0,42	**PAFS100MB**	345	345
1	25	**M 27×2,0**	25	38	18	19	53	71	26,2	52,4	10,5	M 10×35	3/8×1 1/2	0,48	**PAFS102MA**	345	345
1	25	**M 33×2,0**	25	38	18	19	53	71	26,2	52,4	13,5	M 10×35	3/8×1 1/2	0,45	**PAFS102MB**	345	345
1 1/4	32	**M 33×2,0**	31	41	21	19	69	80	30,2	58,7	13,5	M 10×40	7/16×1 1/2	0,84	**PAFS104MA**	276	276
1 1/4	32	**M 42×2,0**	31	41	21	20	69	80	30,2	58,7	13,5	M 10×40	7/16×1 1/2	0,71	**PAFS104MB**	276	276
1 1/2	38	**M 42×2,0**	38	44	25	20	77	94	35,7	69,9	17,0	M 12×45	1/2×1 3/4	1,25	**PAFS106MA**	207	207
1 1/2	38	**M 48×2,0**	38	44	25	22	77	94	35,7	69,9	17,0	M 12×45	1/2×1 3/4	1,14	**PAFS106MB**	207	207

Serie 6000 PSI

1/2	13	**M 18×1,5**	13	36	16	15	46	58	18,2	40,5	9,0	M 08×30	5/16×1 1/4	0,33	**PAFS401MA**	420	420
1/2	13	**M 20×1,5**	13	36	16	15	46	58	18,2	40,5	9,0	M 08×30	5/16×1 1/4	0,30	**PAFS401MB**	420	420
3/4	19	**M 22×1,5**	19	36	19	16	53	71	23,8	50,8	10,5	M 10×35	3/8×1 1/2	0,53	**PAFS402MA**	420	420
3/4	19	**M 27×2,0**	19	36	19	19	53	71	23,8	50,8	10,5	M 10×35	3/8×1 1/2	0,50	**PAFS402MB**	420	420
1	25	**M 27×2,0**	25	44	24	19	69	80	27,8	57,2	13,5	M 12×45	7/16×1 1/2	0,86	**PAFS403MA**	420	420
1	25	**M 33×2,0**	25	44	24	19	69	80	27,8	57,2	13,5	M 12×45	7/16×1 1/2	0,84	**PAFS403MB**	420	420
1 1/4	32	**M 33×2,0**	31	44	27	19	77	94	31,8	66,6	15,0	M 14×50	1/2×1 3/4	1,30	**PAFS404MA**	420	420
1 1/4	32	**M 42×2,0**	31	44	27	20	77	94	31,8	66,6	15,0	M 14×50	1/2×1 3/4	1,25	**PAFS404MB**	420	420
1 1/2	38	**M 42×2,0**	38	51	30	20	89	106	36,5	79,3	17,0	M 16×55	5/8×2 1/4	1,78	**PAFS405MA**	420	420
1 1/2	38	**M 48×2,0**	38	51	30	22	89	106	36,5	79,3	17,0	M 16×55	5/8×2 1/4	1,70	**PAFS405MB**	420	420

[1]) Pressione indicata = Articolo disponibile

$$\frac{\text{PN (bar)}}{10} = \text{PN (MPa)}$$

*Aggiungere i **suffissi** di cui sotto a seconda del materiale e della superficie richiesti.

Suffissi codice di ordinazione					
Materiale	Suffisso superficie e materiale	Esempio solo flangia a 4 viti	Esempio flangia a 4 viti compr. viti metriche e O-ring	Esempio flangia a 4 viti compr. viti UNC e O-ring	Materiale di tenuta standard (non occorre suffisso aggiuntivo)
Acciaio, non trattato oliato	S	PAFS080MAS	PAFS080MASM	PAFS080MASU	NBR
Acciaio, inossidabile	SS	PAFS080MASS	PAFS080MASSM	–	VIT

PAFS-U Flangia SAE A 4 viti diritta, con filettatura UN/UNF

Flangia SAE (ISO 6162-1/-2) / Filettatura UN/UNF femmina per O-ring (ISO 11926-1)

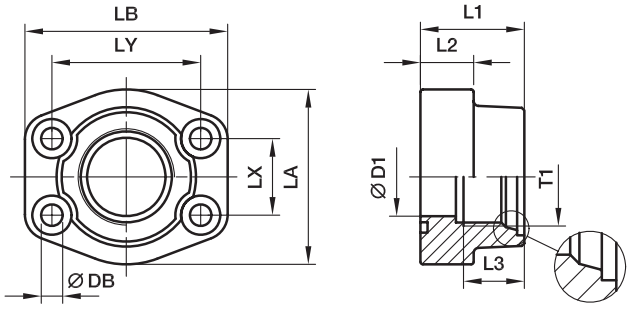

Serie 3000 PSI

Dim. nom. flangia SAE (pollici)	ISO (DN)	T1	D1	L1	L2	L3	LA	LB	LX	LY	DB	Viti (metrico)	Viti (unc.)	Peso (Acciaio) Kg/pezzo	Codice di ordinazione*	PN (bar)[1] S	PN (bar)[1] SS
1/2	13	**3/4-16UNF-2A**	13	36	16	17	46	58	17,5	38,1	9,0	M 08×30	5/16×1 1/4	0,30	**PAFS080UA**	345	345
3/4	19	**7/8-14UNF-2A**	19	36	18	17	49	66	22,3	47,6	10,5	M 10×35	3/8×1 1/2	0,45	**PAFS100UA**	345	345
3/4	19	**1 1/16-12UN-2A**	19	36	18	23	49	66	22,3	47,6	10,5	M 10×35	3/8×1 1/2	0,42	**PAFS100UB**	345	345
1	25	**1 1/16-12UN-2A**	25	38	18	23	53	71	26,2	52,4	10,5	M 10×35	3/8×1 1/2	0,48	**PAFS102UA**	345	345
1	25	**1 5/16-12UN-2A**	25	38	18	23	53	71	26,2	52,4	10,5	M 10×35	3/8×1 1/2	0,45	**PAFS102UB**	345	345
1 1/4	32	**1 5/16-12UN-2A**	31	41	21	23	69	80	30,2	58,7	10,5	M 10×40	7/16×1 1/2	0,84	**PAFS104UA**	276	276
1 1/4	32	**1 5/8-12UN-2A**	31	41	21	23	69	80	30,2	58,7	10,5	M 10×40	7/16×1 1/2	0,71	**PAFS104UB**	276	276
1 1/2	38	**1 5/8-12UN-2A**	38	44	25	23	77	94	35,7	69,9	13,5	M 12×45	1/2×1 3/4	1,25	**PAFS106UA**	207	207
1 1/2	38	**1 7/8-12UN-2A**	38	44	25	23	77	94	35,7	69,9	13,5	M 12×45	1/2×1 3/4	1,14	**PAFS106UB**	207	207

Serie 6000 PSI

1/2	13	**3/4-16UNF-2A**	13	36	16	17	46	58	18,2	40,5	9,0	M 08×30	5/16×1 1/4	0,30	**PAFS401UA**	420	420
3/4	19	**7/8-14UNF-2A**	19	36	19	17	53	71	23,8	50,8	10,5	M 10×35	3/8×1 1/2	0,53	**PAFS402UA**	420	420
3/4	19	**1 1/16-12UN-2A**	19	36	19	23	53	71	23,8	50,8	10,5	M 10×35	3/8×1 1/2	0,50	**PAFS402UB**	420	420
1	25	**1 1/16-12UN-2A**	25	44	24	23	69	80	27,8	57,2	13,5	M 12×45	7/16×1 1/2	0,86	**PAFS403UA**	420	420
1	25	**1 5/16-12UN-2A**	25	44	24	23	69	80	27,8	57,2	13,5	M 12×45	7/16×1 1/2	0,84	**PAFS403UB**	420	420
1 1/4	32	**1 5/16-12UN-2A**	31	44	27	23	77	94	31,8	66,6	15,0	M 14×50	1/2×1 3/4	1,30	**PAFS404UA**	420	420
1 1/4	32	**1 5/8-12UN-2A**	31	44	27	23	77	94	31,8	66,6	15,0	M 14×50	1/2×1 3/4	1,25	**PAFS404UB**	420	420
1 1/2	38	**1 5/8-12UN-2A**	38	51	30	23	89	106	36,5	79,3	17,0	M 16×55	5/8×2 1/4	1,78	**PAFS405UA**	420	420
1 1/2	38	**1 7/8-12UN-2A**	38	51	30	23	89	106	36,5	79,3	18,0	M 16×55	5/8×2 1/4	1,70	**PAFS405UB**	420	420

[1]) Pressione indicata = Articolo disponibile

$$\frac{\text{PN (bar)}}{10} = \text{PN (MPa)}$$

M

*Aggiungere i **suffissi** di cui sotto a seconda del materiale e della superficie richiesti.

Suffissi codice di ordinazione					
Materiale	Suffisso superficie e materiale	Esempio solo flangia a 4 viti	Esempio flangia a 4 viti compr. viti metriche e O-ring	Esempio flangia a 4 viti compr. viti UNC e O-ring	Materiale di tenuta standard (non occorre suffisso aggiuntivo)
Acciaio, non trattato oliato	S	PAFS080UAS	PAFS080UASM	PAFS080UASU	NBR
Acciaio, inossidabile	SS	PAFS080UASS	PAFS080UASSM	–	VIT

PFF-..S/L Flangia A 4 viti SAE diritta con estremità conica EO 24°

Flangia SAE / Estremità conica EO 24°
(ISO 6162-1/-2)

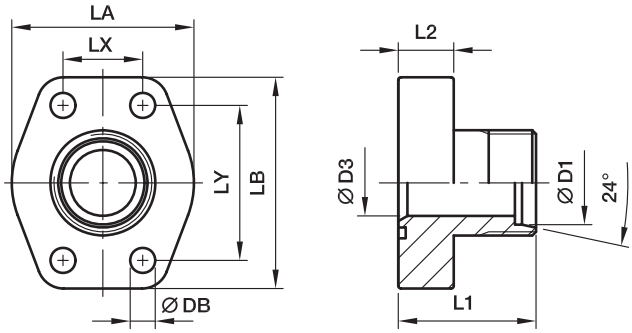

Serie 3000 PSI

Dim. nom. flangia SAE (pollici)	ISO (DN)	D1[2]	D3	L1	L2	LA	LB	LX	LY	DB	Viti (metrico)	Viti (unc.)	Peso (Acciaio) Kg/pezzo	Codice di ordinazione*	PN (bar)[1] CF	PN (bar)[1] SS
1/2	13	12S	8	47	16	42	57	17,5	38,1	9,0	M 08×30	5/16×1 1/4	0,25	**PFF32/12S**	348	348
1/2	13	15L	11	47	16	42	57	17,5	38,1	9,0	M 08×30	5/16×1 1/4	0,29	**PFF32/15L**	348	315
1/2	13	16S	12	47	16	42	57	17,5	38,1	9,0	M 08×30	5/16×1 1/4	0,32	**PFF32/16S**	348	348
3/4	19	16S	12	52	18	50	66	22,3	47,6	11,0	M 10×35	3/8×1 1/2	0,35	**PFF33/16S**	348	348
3/4	19	20S	16	52	18	50	66	22,3	47,6	11,0	M 10×35	3/8×1 1/2	0,36	**PFF33/20S**	348	348
3/4	19	22L	18	52	18	50	66	22,3	47,6	11,0	M 10×35	3/8×1 1/2	0,37	**PFF33/22L**	250	160
1	25	20S	16	55	18	53	71	26,2	52,4	11,0	M 10×35	3/8×1 1/2	0,44	**PFF34/20S**	348	348
1	25	25S	20	55	18	53	71	26,2	52,4	11,0	M 10×35	3/8×1 1/2	0,46	**PFF34/25S**	348	348
1	25	28L	23	55	18	53	71	26,2	52,4	11,0	M 10×35	3/8×1 1/2	0,50	**PFF34/28L**	250	160
1 1/4	32	25S	20	60	21	69	80	30,2	58,7	11,5	M 10×40	7/16×1 1/2	0,65	**PFF35/25S**	278	278
1 1/4	32	30S	25	60	21	69	80	30,2	58,7	11,5	M 10×40	7/16×1 1/2	0,70	**PFF35/30S**	278	278
1 1/4	32	35L	30	60	21	69	80	30,2	58,7	11,5	M 10×40	7/16×1 1/2	0,72	**PFF35/35L**	278	278
1 1/2	38	35L	30	70	25	77	94	35,7	69,9	13,5	M 12×45	1/2×1 3/4	1,00	**PFF36/35L**	210	210
1 1/2	38	38S	32	70	25	77	94	35,7	69,9	13,5	M 12×45	1/2×1 3/4	1,00	**PFF36/38S**	210	210
1 1/2	38	42L	36	70	25	77	94	35,7	69,9	13,5	M 12×45	1/2×1 3/4	1,02	**PFF36/42L**	210	210
2	51	38S	32	74	25	90	103	42,9	77,8	13,5	M 12×45	1/2×1 3/4	1,40	**PFF38/38S**	210	210
2	51	42L	36	74	25	90	103	42,9	77,8	13,5	M 12×45	1/2×1 3/4	1,35	**PFF38/42L**	210	210

Serie 6000 PSI

1/2	13	12S	8	47	16	47	57	18,3	40,5	9,0	M 08×30	5/16×1 1/4	0,30	**PFF62/12S**	420	420
1/2	13	14S	10	47	16	47	57	18,3	40,5	9,0	M 08×30	5/16×1 1/4	0,32	**PFF62/14S**	420	420
1/2	13	16S	12	47	16	47	57	18,3	40,5	9,0	M 08×30	5/16×1 1/4	0,35	**PFF62/16S**	420	420
3/4	19	16S	12	52	18	53	71	23,8	50,8	11,0	M 10×35	3/8×1 1/2	0,68	**PFF63/16S**	420	420
3/4	19	20S	16	52	18	53	71	23,8	50,8	11,0	M 10×35	3/8×1 1/2	0,73	**PFF63/20S**	420	400
3/4	19	22L	18	52	18	53	71	23,8	50,8	11,0	M 10×35	3/8×1 1/2	0,82	**PFF63/22L**	250	160
1	25	20S	16	60	21	66	80	27,8	57,2	13,0	M 12×45	7/16×1 1/2	1,00	**PFF64/20S**	420	400
1	25	25S	20	60	21	66	80	27,8	57,2	13,0	M 12×45	7/16×1 1/2	1,15	**PFF64/25S**	420	400
1	25	28L	23	60	21	66	80	27,8	57,2	13,0	M 12×45	7/16×1 1/2	1,20	**PFF64/28L**	250	160
1 1/4	32	25S	20	68	24	78	94	31,8	66,6	15,0	M 14×50	1/2×1 3/4	1,60	**PFF65/25S**	420	400
1 1/4	32	30S	25	68	24	78	94	31,8	66,6	15,0	M 14×50	1/2×1 3/4	1,80	**PFF65/30S**	420	400
1 1/4	32	35L	30	68	24	78	94	31,8	66,6	15,0	M 14×50	1/2×1 3/4	1,85	**PFF65/35L**	250	160
1 1/2	38	35L	25	72	27	90	106	36,5	79,3	17,0	M 16×55	5/8×2 1/4	2,20	**PFF66/35L**	250	160
1 1/2	38	38S	32	72	27	90	106	36,5	79,3	17,0	M 16×55	5/8×2 1/4	2,25	**PFF66/38S**	315	315
1 1/2	38	42L	36	72	27	90	106	36,5	79,3	17,0	M 16×55	5/8×2 1/4	2,35	**PFF66/42L**	250	160

[2]) L = Serie leggera; S = Serie pesante

Consegna senza dado né anello. Per informazioni sull'ordinazione dei raccordi completi o sui materiali di tenuta alternativi vedere pag. M11.

[1]) Pressione indicata = Articolo disponibile

$$\frac{PN\ (bar)}{10} = PN\ (MPa)$$

*Aggiungere i **suffissi** di cui sotto a seconda del materiale e della superficie richiesti.

Suffissi codice di ordinazione					
Materiale	Suffisso superficie e materiale	Esempio solo flangia a 4 viti	Esempio compr. semiflange, viti metriche e O-ring	Esempio compr. semiflange, viti UNC e O-ring	Materiale di tenuta standard (non occorre suffisso aggiuntivo)
Acciaio, zincato, esente da CromoVI	CF	PF32/12SCF	PFF32/12SOMDCFM	PFF32/12SOMDCFU	NBR
Acciaio inossidabile	SS	PFF32/12S-SS	PFF32/12SOMDSSM	–	VIT

PAFG-90M Flangia SAE 90° A 4 viti con estremità conica EO 24°

Flangia SAE 90°/ Estremità conica EO 24°
(ISO 6162-1/-2)

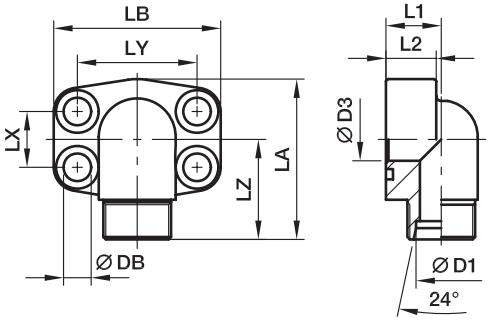

Serie 3000 PSI

Dim. nom. flangia SAE (pollici)	ISO (DN)	D1[2]	D3	L1	L2	LA	LB	LX	LY	LZ	DB	Viti (metrico)	Viti (unc.)	Peso (Acciaio) Kg/pezzo	Codice di ordinazione*	PN (bar)[1] CF	PN (bar)[1] SS
1/2	13	12S	8	18	16	60	57	17,5	38,1	36	9,0	M 08×30	5/16×1 1/4	0,28	**PAFG080/90M12S**	348	348
1/2	13	15L	11	18	16	60	57	17,5	38,1	36	9,0	M 08×30	5/16×1 1/4	0,33	**PAFG080/90M15L**	348	315
1/2	13	16S	12	18	16	60	57	17,5	38,1	36	9,0	M 08×30	5/16×1 1/4	0,30	**PAFG080/90M16S**	348	348
3/4	19	16S	12	22	18	63	66	22,3	47,6	38	11,0	M 10×35	3/8×1 1/2	0,43	**PAFG100/90M16S**	348	348
3/4	19	20S	16	22	18	63	66	22,3	47,6	38	11,0	M 10×35	3/8×1 1/2	0,43	**PAFG100/90M20S**	348	348
3/4	19	22L	18	22	18	63	66	22,3	47,6	38	11,0	M 10×35	3/8×1 1/2	0,43	**PAFG100/90M22L**	250	160
1	25	20S	16	28	19	80	71	26,2	52,4	42	11,0	M 10×35	3/8×1 1/2	0,68	**PAFG102/90M20S**	348	348
1	25	25S	20	28	19	80	71	26,2	52,4	42	11,0	M 10×35	3/8×1 1/2	0,64	**PAFG102/90M25S**	348	348
1	25	28L	23	28	19	80	71	26,2	52,4	42	11,0	M 10×35	3/8×1 1/2	0,62	**PAFG102/90M28L**	250	160
1 1/4	32	25S	20	30	22	84	80	30,2	58,7	50	11,5	M 10×40	7/16×1 1/2	1,15	**PAFG104/90M25S**	278	278
1 1/4	32	30S	25	30	22	84	80	30,2	58,7	50	11,5	M 10×40	7/16×1 1/2	1,02	**PAFG104/90M30S**	278	278
1 1/4	32	35L	30	30	22	84	80	30,2	58,7	50	11,5	M 10×40	7/16×1 1/2	0,94	**PAFG104/90M35L**	278	278
1 1/2	38	35L	30	36	25	88	94	35,7	69,9	58	13,5	M 12×45	1/2×1 3/4	1,50	**PAFG106/90M35L**	210	210
1 1/2	38	38S	32	36	25	88	94	35,7	69,9	58	13,5	M 12×45	1/2×1 3/4	1,50	**PAFG106/90M38S**	210	210
1 1/2	38	42L	36	36	25	88	94	35,7	69,9	58	13,5	M 12×45	1/2×1 3/4	1,50	**PAFG106/90M42L**	210	210

Serie 6000 PSI

1/2	13	12S	8	20	16	60	57	18,2	40,5	36	9,0	M 08×30	5/16×1 1/4	0,30	**PAFG401/90M12S**	420	420
1/2	13	14S	10	20	16	60	57	18,2	40,5	36	9,0	M 08×30	5/16×1 1/4	0,32	**PAFG401/90M14S**	420	420
1/2	13	16S	12	20	16	60	57	18,2	40,5	36	9,0	M 08×30	5/16×1 1/4	0,35	**PAFG401/90M16S**	420	420
3/4	19	16S	12	26	19	68	71	23,8	50,8	41	11,0	M 10×35	3/8×1 1/2	0,53	**PAFG402/90M16S**	420	420
3/4	19	20S	20	26	19	68	71	23,8	50,8	41	11,0	M 10×35	3/8×1 1/2	0,53	**PAFG402/90M20S**	420	400
3/4	19	22L	23	26	19	68	71	23,8	50,8	41	11,0	M 10×35	3/8×1 1/2	0,53	**PAFG402/90M22L**	250	160
1	25	20S	16	30	24	83	80	27,8	57,2	50	13,0	M 12×45	7/16×1 1/2	0,90	**PAFG403/90M20S**	420	400
1	25	25S	20	30	24	83	80	27,8	57,2	50	13,0	M 12×45	7/16×1 1/2	0,90	**PAFG403/90M25S**	420	400
1	25	28L	23	30	24	83	80	27,8	57,2	50	13,0	M 12×45	7/16×1 1/2	0,90	**PAFG403/90M28L**	250	160
1 1/4	32	25S	20	36	25	97	94	31,8	66,6	58	15,0	M 14×50	1/2×1 3/4	1,35	**PAFG404/90M25S**	420	400
1 1/4	32	30S	25	36	25	97	94	31,8	66,6	58	15,0	M 14×50	1/2×1 3/4	1,40	**PAFG404/90M30S**	420	400
1 1/4	32	35L	30	36	25	97	94	31,8	66,6	58	15,0	M 14×50	1/2×1 3/4	1,45	**PAFG404/90M35L**	250	160
1 1/2	38	35L	25	41	26	110	106	36,5	79,3	65	17,0	M 16×55	5/8×2 1/4	1,80	**PAFG405/90M35L**	250	160
1 1/2	38	38S	32	41	26	110	106	36,5	79,3	65	17,0	M 16×55	5/8×2 1/4	1,85	**PAFG405/90M38S**	315	315
1 1/2	38	42L	36	41	26	110	106	36,5	79,3	65	17,0	M 16×55	5/8×2 1/4	1,90	**PAFG405/90M42L**	250	160

[2]) L = Serie leggera; S = Serie pesante

Consegna senza dado né anello. Per informazioni sull'ordinazione dei raccordi completi o sui materiali di tenuta alternativi vedere pag. M11.

[1]) Pressione indicata = Articolo disponibile

$$\frac{PN\ (bar)}{10} = PN\ (MPa)$$

*Aggiungere i **suffissi** di cui sotto a seconda del materiale e della superficie richiesti.

Suffissi codice di ordinazione					
Materiale	Suffisso superficie e materiale	Esempio solo flangia a 4 viti	Esempio compr. semiflange, viti metriche e O-ring	Esempio compr. semiflange, viti UNC e O-ring	Materiale di tenuta standard (non occorre suffisso aggiuntivo)
Acciaio, zincato, esente da CromoVI	CF	PAFG080/90M12SCF	PAFG080/90M12SOMDCFM	PAFG080/90M12SOMDCFU	NBR
Acciaio inossidabile	SS	PAFG080/90M12S-SS	PAFG080/90M12SOMDSSM	–	VIT

PAFG-G Flangia SAE A 4 viti diritta con estremità conica BSPP 60°

Flangia SAE (ISO 6162-1/-2) / Estremità conica BSPP 60° (ISO 8434-6)

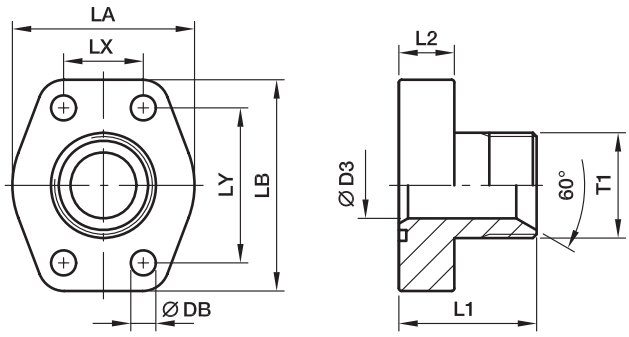

Serie 3000 PSI

Dim. nom. flangia SAE (pollici)	ISO (DN)	T1	D3	L1	L2	LA	LB	LX	LY	DB	Viti (metrico)	Viti (unc.)	Peso (Acciaio) Kg/pezzo	Codice di ordinazione*	PN (bar)[1] CF	PN (bar)[1] SS
1/2	13	**G 3/8**	10	37	16	47	56	17,5	38,1	9,0	M 08×30	5/16×1 1/4	0,25	**PAFG080G38**	348	348
1/2	13	**G 1/2**	12	39	16	47	56	17,5	38,1	9,0	M 08×30	5/16×1 1/4	0,29	**PAFG080G**	348	348
1/2	13	**G 3/4**	13	42	16	47	56	17,5	38,1	9,0	M 08×30	5/16×1 1/4	0,32	**PAFG080G34**	348	348
3/4	19	**G 1/2**	12	42	18	50	66	22,3	47,6	11,0	M 10×35	3/8×1 1/2	0,35	**PAFG100G12**	348	348
3/4	19	**G 3/4**	17	45	18	50	66	22,3	47,6	11,0	M 10×35	3/8×1 1/2	0,34	**PAFG100G**	348	348
3/4	19	**G 1**	19	47	18	50	66	22,3	47,6	11,0	M 10×35	3/8×1 1/2	0,37	**PAFG100G1**	348	348
1	25	**G 3/4**	17	47	18	53	71	26,2	52,4	11,0	M 10×35	3/8×1 1/2	0,44	**PAFG102G34**	348	348
1	25	**G 1**	22	49	18	53	71	26,2	52,4	11,0	M 10×35	3/8×1 1/2	0,46	**PAFG102G**	348	348
1	25	**G 1 1/4**	25	49	18	53	71	26,2	52,4	11,0	M 10×35	3/8×1 1/2	0,50	**PAFG102G114**	348	348
1 1/4	32	**G 1**	22	53	21	69	80	30,2	58,7	11,5	M 10×40	7/16×1 1/2	0,65	**PAFG104G1**	278	278
1 1/4	32	**G 1 1/4**	27	53	21	69	80	30,2	58,7	11,5	M 10×40	7/16×1 1/2	0,70	**PAFG104G**	278	278
1 1/4	32	**G 1 1/2**	31	55	21	69	80	30,2	58,7	11,5	M 10×40	7/16×1 1/2	0,72	**PAFG104G112**	278	278
1 1/2	38	**G 1 1/4**	27	59	24	77	94	35,7	69,9	13,5	M 12×45	1/2×1 3/4	1,00	**PAFG106G114**	210	210
1 1/2	38	**G 1 1/2**	34	61	24	77	94	35,7	69,9	13,5	M 12×45	1/2×1 3/4	1,00	**PAFG106G**	210	210
1 1/2	38	**G 2**	38	63	24	77	94	35,7	69,9	13,5	M 12×45	1/2×1 3/4	1,02	**PAFG106G2**	210	210
2	51	**G 1 1/2**	34	69	25	90	103	42,9	77,8	13,5	M 12×45	1/2×1 3/4	1,40	**PAFG108G112**	210	210
2	51	**G 2**	42	69	25	90	103	42,9	77,8	13,5	M 12×45	1/2×1 3/4	1,35	**PAFG108G**	210	210

Serie 6000 PSI

1/2	13	**G 3/8**	10	38	16	47	56	18,2	40,5	9,0	M 08×30	5/16×1 1/4	0,30	**PAFG401G38**	420	420
1/2	13	**G 1/2**	12	40	16	47	56	18,2	40,5	9,0	M 08×30	5/16×1 1/4	0,32	**PAFG401G**	420	420
1/2	13	**G 3/4**	13	43	16	47	56	18,2	40,5	9,0	M 08×30	5/16×1 1/4	0,35	**PAFG401G34**	420	420
3/4	19	**G 1/2**	12	44	18	53	71	23,8	50,8	11,0	M 10×35	3/8×1 1/2	0,68	**PAFG402G12**	420	420
3/4	19	**G 3/4**	17	47	18	53	71	23,8	50,8	11,0	M 10×35	3/8×1 1/2	0,73	**PAFG402G**	420	420
3/4	19	**G 1**	19	49	18	53	71	23,8	50,8	11,0	M 10×35	3/8×1 1/2	0,82	**PAFG402G1**	420	420
1	25	**G 3/4**	17	54	21	66	80	27,8	57,2	13,0	M 12×45	7/16×1 1/2	1,00	**PAFG403G34**	420	420
1	25	**G 1**	22	56	21	66	80	27,8	57,2	13,0	M 12×45	7/16×1 1/2	1,15	**PAFG403G**	420	420
1	25	**G 1 1/4**	25	56	21	66	80	27,8	57,2	13,0	M 12×45	7/16×1 1/2	1,20	**PAFG403G114**	420	420
1 1/4	32	**G 1**	22	61	24	78	94	31,8	66,6	15,0	M 14×50	1/2×1 3/4	1,60	**PAFG404G1**	420	420
1 1/4	32	**G 1 1/4**	27	61	24	78	94	31,8	66,6	15,0	M 14×50	1/2×1 3/4	1,80	**PAFG404G**	420	420
1 1/4	32	**G 1 1/2**	31	63	24	78	94	31,8	66,6	15,0	M 14×50	1/2×1 3/4	1,85	**PAFG404G112**	420	420
1 1/2	38	**G 1 1/4**	27	65	27	90	106	36,5	79,3	17,0	M 16×55	5/8×2 1/4	2,20	**PAFG405G114**	420	420
1 1/2	38	**G 1 1/2**	32	67	27	90	106	36,5	79,3	17,0	M 16×55	5/8×2 1/4	2,25	**PAFG405G**	420	420

[1]) Pressione indicata = Articolo disponibile

$$\frac{\text{PN (bar)}}{10} = \text{PN (MPa)}$$

*Aggiungere i **suffissi** di cui sotto a seconda del materiale e della superficie richiesti.

Suffissi codice di ordinazione					
Materiale	Suffisso superficie e materiale	Esempio solo flangia a 4 viti	Esempio compr. semiflange, viti metriche e O-ring	Esempio compr. semiflange, viti UNC e O-ring	Materiale di tenuta standard (non occorre suffisso aggiuntivo)
Acciaio, zincato, esente da CromoVI	CF	PAFG080GCF	PAFG080GCFM	PAFG080GCFU	NBR
Acciaio, inossidabile	SS	PAFG080GSS	PAFG080GSSM	–	VIT

PAFG-90G Flangia SAE 90° A 4 viti con estremità conica BSPP 60°

Flangia SAE 90° (ISO 6162-1/-2) / Estremità conica BSPP 60° (ISO 8434-6)

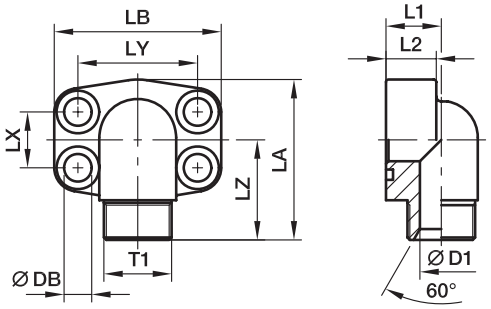

Serie 3000 PSI

Dim. nom. flangia SAE (pollici)	ISO (DN)	T1	D3	L1	L2	LA	LB	LX	LY	LZ	DB	Viti (metrico)	Viti (unc.)	Peso (Acciaio) Kg/pezzo	Codice di ordinazione*	PN (bar)[1] CF	PN (bar)[1] SS
1/2	13	**G 3/8**	10	17	16	60	57	17,5	38,1	37	9,0	M 08×30	5/16×1 1/4	0,27	**PAFG080/90G38**	348	348
1/2	13	**G 1/2**	12	17	16	60	57	17,5	38,1	39	9,0	M 08×30	5/16×1 1/4	0,31	**PAFG080/90G**	348	348
1/2	13	**G 3/4**	13	20	16	60	57	17,5	38,1	40	9,0	M 08×30	5/16×1 1/4	0,31	**PAFG080/90G34**	348	348
3/4	19	**G 1/2**	12	20	18	63	66	22,3	47,6	41	11,0	M 10×35	3/8×1 1/2	0,47	**PAFG100/90G12**	348	348
3/4	19	**G 3/4**	17	20	18	63	66	22,3	47,6	44	11,0	M 10×35	3/8×1 1/2	0,42	**PAFG100/90G**	348	348
3/4	19	**G 1**	19	25	18	63	66	22,3	47,6	45	11,0	M 10×35	3/8×1 1/2	0,60	**PAFG100/90G1**	348	348
1	25	**G 3/4**	17	20	19	80	71	26,2	52,4	47	11,0	M 10×35	3/8×1 1/2	0,66	**PAFG102/90G34**	348	348
1	25	**G 1**	22	25	19	80	71	26,2	52,4	48	11,0	M 10×35	3/8×1 1/2	0,62	**PAFG102/90G**	348	348
1	25	**G 1 1/4**	25	31	19	80	71	26,2	52,4	49	11,0	M 10×40	3/8×1 1/2	0,65	**PAFG102/90G114**	348	348
1 1/4	32	**G 1**	22	25	22	84	80	30,2	58,7	54	11,5	M 10×40	7/16×1 1/2	1,06	**PAFG104/90G1**	278	278
1 1/4	32	**G 1 1/4**	27	31	22	84	80	30,2	58,7	55	11,5	M 10×35	7/16×1 1/2	0,93	**PAFG104/90G**	278	278
1 1/4	32	**G 1 1/2**	31	37	22	84	80	30,2	58,7	56	11,5	M 10×40	7/16×1 1/2	0,96	**PAFG104/90G112**	278	278
1 1/2	38	**G 1 1/4**	27	31	25	88	94	35,7	69,9	59	13,5	M 12×45	1/2×1 3/4	1,44	**PAFG106/90G114**	210	210
1 1/2	38	**G 1 1/2**	34	37	25	88	94	35,7	69,9	61	13,5	M 12×45	1/2×1 3/4	1,35	**PAFG106/90G**	210	210

Serie 6000 PSI

1/2	13	**G 3/8**	10	17	16	60	57	18,2	40,5	37	9,0	M 08×30	5/16×1 1/4	0,30	**PAFG401/90G38**	420	420
1/2	13	**G 1/2**	12	17	16	60	57	18,2	40,5	39	9,0	M 08×30	5/16×1 1/4	0,32	**PAFG401/90G**	420	420
1/2	13	**G 3/4**	13	20	16	60	57	18,2	40,5	40	9,0	M 08×30	5/16×1 1/4	0,35	**PAFG401/90G34**	420	420
3/4	19	**G 1/2**	12	20	19	68	71	23,8	50,8	45	11,0	M 10×35	3/8×1 1/2	0,53	**PAFG402/90G12**	420	420
3/4	19	**G 3/4**	17	20	19	68	71	23,8	50,8	48	11,0	M 10×35	3/8×1 1/2	0,53	**PAFG402/90G**	420	420
3/4	19	**G 1**	19	25	19	68	71	23,8	50,8	50	11,0	M 10×35	3/8×1 1/2	0,53	**PAFG402/90G1**	420	420
1	25	**G 3/4**	17	25	24	83	80	27,8	57,2	52	13,0	M 12×45	7/16×1 1/2	0,90	**PAFG403/90G34**	420	420
1	25	**G 1**	22	25	24	83	80	27,8	57,2	54	13,0	M 12×45	7/16×1 1/2	0,90	**PAFG403/90G**	420	420
1	25	**G 1 1/4**	25	31	24	83	80	27,8	57,2	55	13,0	M 12×45	7/16×1 1/2	0,90	**PAFG403/90G114**	420	420
1 1/4	32	**G 1**	22	31	25	97	94	31,8	66,6	59	15,0	M 14×50	1/2×1 3/4	1,35	**PAFG404/90G1**	420	420
1 1/4	32	**G 1 1/4**	27	31	25	97	94	31,8	66,6	59	15,0	M 14×50	1/2×1 3/4	1,40	**PAFG404/90G**	420	420
1 1/4	32	**G 1 1/2**	31	37	25	97	94	31,8	66,6	61	15,0	M 14×50	1/2×1 3/4	1,45	**PAFG404/90G112**	420	420
1 1/2	38	**G 1 1/4**	27	37	26	110	106	36,5	79,3	64	17,0	M 16×55	5/8×2 1/4	1,80	**PAFG405/90G114**	420	420
1 1/2	38	**G 1 1/2**	32	37	26	110	106	36,5	79,3	66	17,0	M 16×55	5/8×2 1/4	1,85	**PAFG405/90G**	420	420

[1]) Pressione indicata = Articolo disponibile

$$\frac{\text{PN (bar)}}{10} = \text{PN (MPa)}$$

*Aggiungere i **suffissi** di cui sotto a seconda del materiale e della superficie richiesti.

Suffissi codice di ordinazione					
Materiale	Suffisso superficie e materiale	Esempio solo flangia a 4 viti	Esempio compr. semiflange, viti metriche e O-ring	Esempio compr. semiflange, viti UNC e O-ring	Materiale di tenuta standard (non occorre suffisso aggiuntivo)
Acciaio, zincato, esente da CromoVI	CF	PAFG080/90GCF	PAFG080/90GCFM	PAFG080/90GCFU	NBR
Acciaio, inossidabile	SS	PAFG080/90GSS	PAFG080/90GSSM	–	VIT

PAFG-X Flangia A 4 viti SAE diritta con estremità svasata Triple-Lok® 37°

Flangia SAE / Estremità svasata Triple-Lok® 37°
(ISO 6162-1/-2)

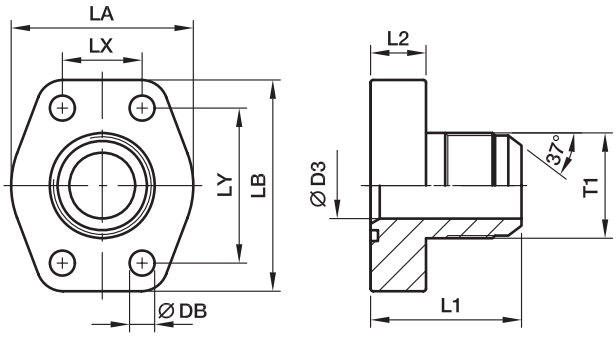

Serie 3000 PSI

Dim. nom. flangia SAE (pollici)	ISO (DN)	T1	D3	L1	L2	LA	LB	LX	LY	DB	Viti (metrico)	Viti (unc.)	Peso (Acciaio) Kg/pezzo	Codice di ordinazione*	PN (bar)[1] CF	PN (bar)[1] SS
1/2	13	**3/4-16UNF-2A**	9,9	41	16	47	57	17,5	38,1	9,0	M 08×30	5/16×1 1/4	0,25	**PAFG080X-A**	348	348
1/2	13	**7/8-14UNF-2A**	12,3	41	16	47	57	17,5	38,1	9,0	M 08×30	5/16×1 1/4	0,29	**PAFG080X-B**	348	348
1/2	13	**1 1/16-12UN-2A**	12,3	46	16	47	57	17,5	38,1	9,0	M 08×30	5/16×1 1/4	0,32	**PAFG080X-C**	348	348
3/4	19	**7/8-14UN-2A**	12,3	47	18	50	66	22,3	47,6	11,0	M 10×35	3/8×1 1/2	0,35	**PAFG100X-A**	348	348
3/4	19	**1 1/16-12UN-2A**	15,5	49	18	50	66	22,3	47,6	11,0	M 10×35	3/8×1 1/2	0,34	**PAFG100X-B**	348	348
3/4	19	**1 5/16-12UN-2A**	21,5	50	18	50	66	22,3	47,6	11,0	M 10×35	3/8×1 1/2	0,37	**PAFG100X-C**	348	348
1	25	**1 1/16-12UN-2A**	15,5	51	18	53	71	26,2	52,4	11,0	M 10×35	3/8×1 1/2	0,44	**PAFG102X-A**	348	348
1	25	**1 5/16-12UN-2A**	21,5	52	18	53	71	26,2	52,4	11,0	M 10×35	3/8×1 1/2	0,46	**PAFG102X-B**	348	348
1	25	**1 5/8-12UN-2A**	27,5	54	18	53	71	26,2	52,4	11,0	M 10×35	3/8×1 1/2	0,50	**PAFG102X-C**	348	348
1 1/4	32	**1 5/16-12UN-2A**	21,5	56	21	69	80	30,2	58,7	11,5	M 10×40	7/16×1 1/2	0,65	**PAFG104X-A**	278	278
1 1/4	32	**1 5/8-12UN-2A**	27,5	58	21	69	80	30,2	58,7	11,5	M 10×40	7/16×1 1/2	0,70	**PAFG104X-B**	278	278
1 1/4	32	**1 7/8-12UN-2A**	33,0	61	21	69	80	30,2	58,7	11,5	M 10×40	7/16×1 1/2	0,72	**PAFG104X-C**	278	278
1 1/2	38	**1 5/8-12UN-2A**	27,5	64	24	77	94	35,7	69,9	13,5	M 12×45	1/2×1 3/4	1,00	**PAFG106X-A**	210	210
1 1/2	38	**1 7/8-12UN-2A**	33,0	67	24	77	94	35,7	69,9	13,5	M 12×45	1/2×1 3/4	1,00	**PAFG106X-B**	210	210

Serie 6000 PSI

1/2	13	**3/4-16UNF-2A**	9,9	42	16	47	57	18,2	40,5	9,0	M 08×30	5/16×1 1/4	0,30	**PAFG401X-A**	350	350
1/2	13	**7/8-14UNF-2A**	12,3	45	16	47	57	18,2	40,5	9,0	M 08×30	5/16×1 1/4	0,32	**PAFG401X-B**	350	350
1/2	13	**1 1/16-12UN-2A**	12,3	47	16	47	57	18,2	40,5	9,0	M 08×30	5/16×1 1/4	0,35	**PAFG401X-C**	350	350
3/4	19	**7/8-14UN-2A**	12,3	49	18	53	71	23,8	50,8	11,0	M 10×35	3/8×1 1/2	0,68	**PAFG402X-A**	350	350
3/4	19	**1 1/16-12UN-2A**	15,5	51	18	53	71	23,8	50,8	11,0	M 10×35	3/8×1 1/2	0,73	**PAFG402X-B**	350	350
3/4	19	**1 5/16-12UN-2A**	21,5	52	18	53	71	23,8	50,8	11,0	M 10×35	3/8×1 1/2	0,82	**PAFG402X-C**	350	350
1	25	**1 1/16-12UN-2A**	15,5	58	21	66	80	27,8	57,2	13,0	M 12×45	7/16×1 1/2	1,00	**PAFG403X-A**	350	350
1	25	**1 5/16-12UN-2A**	21,5	59	21	66	80	27,8	57,2	13,0	M 12×45	7/16×1 1/2	1,15	**PAFG403X-B**	350	350
1	25	**1 5/8-12UN-2A**	27,5	61	21	66	80	27,8	57,2	13,0	M 12×45	7/16×1 1/2	1,20	**PAFG403X-C**	275	275
1 1/4	32	**1 5/16-12UN-2A**	21,5	64	24	78	94	31,8	66,6	15,0	M 14×50	1/2×1 3/4	1,60	**PAFG404X-A**	350	350
1 1/4	32	**1 5/8-12UN-2A**	27,5	66	24	78	94	31,8	66,6	15,0	M 14×50	1/2×1 3/4	1,80	**PAFG404X-B**	275	275
1 1/4	32	**1 7/8-12UN-2A**	33,0	69	24	78	94	31,8	66,6	15,0	M 14×50	1/2×1 3/4	1,85	**PAFG404X-C**	210	210
1 1/2	38	**1 5/8-12UN-2A**	27,5	70	27	90	106	36,5	79,3	17,0	M 16×55	5/8×2 1/4	2,20	**PAFG405X-A**	275	275
1 1/2	38	**1 7/8-12UN-2A**	33,0	73	27	90	106	36,5	79,3	17,0	M 16×55	5/8×2 1/4	2,25	**PAFG405X-B**	210	210

[1]) Pressione indicata = Articolo disponibile

$$\frac{\text{PN (bar)}}{10} = \text{PN (MPa)}$$

*Aggiungere i **suffissi** di cui sotto a seconda del materiale e della superficie richiesti.

Suffissi codice di ordinazione					
Materiale	Suffisso superficie e materiale	Esempio solo flangia a 4 viti	Esempio compr. semiflange, viti metriche e O-ring	Esempio compr. semiflange, viti UNC e O-ring	Materiale di tenuta standard (non occorre suffisso aggiuntivo)
Acciaio, zincato, esente da CromoVI	CF	PAFG080X-ACF	PAFG080X-ACFM	PAFG080X-ACFU	NBR
Acciaio, inossidabile	SS	PAFG080X-ASS	PAFG080X-ASSM	–	VIT

PAFG-90X Flangia A 4 viti SAE diritta con estremità svasata Triple-Lok® 37°

Flangia SAE 90°/ Estremità svasata Triple-Lok® 37°
(ISO 6162-1/-2)

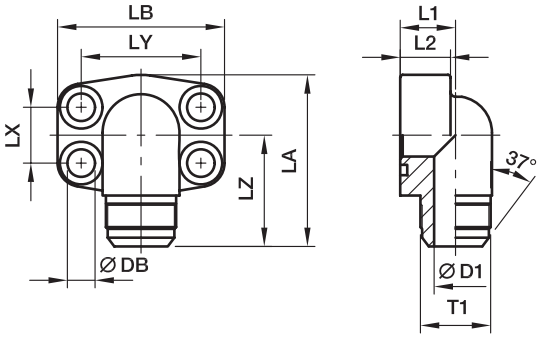

Serie 3000 PSI

Dim. nom. flangia SAE (pollici)	ISO (DN)	T1	D1	L1	L2	LA	LB	LX	LY	LZ	DB	Viti (metrico)	Viti (unc.)	Peso (Acciaio) Kg/pezzo	Codice di ordinazione*	PN (bar)[1] CF	PN (bar)[1] SS
1/2	13	3/4-16	9,9	17	16	60	56	17,5	38,1	40	9,0	M 08×30	5/16×1 1/4	0,27	**PAFG080/90X-A**	348	348
1/2	13	7/8-14	12,3	17	16	60	56	17,5	38,1	42	9,0	M 08×30	5/16×1 1/4	0,31	**PAFG080/90X-B**	348	348
1/2	13	1 1/16-12	12,3	20	16	60	57	17,5	38,1	43	9,0	M 08×30	5/16×1 1/4	0,31	**PAFG080/90X-C**	348	348
3/4	19	7/8-14	12,3	20	18	63	66	22,3	47,6	45	11,0	M 10×35	3/8×1 1/2	0,47	**PAFG100/90X-A**	348	348
3/4	19	1 1/16-12	15,5	20	18	63	66	22,3	47,6	47	11,0	M 10×35	3/8×1 1/2	0,42	**PAFG100/90X-B**	348	348
3/4	19	1 5/16-12	21,5	25	18	63	66	22,3	47,6	48	11,0	M 10×35	3/8×1 1/2	0,60	**PAFG100/90X-C**	348	348
1	25	1 1/16-12	15,5	20	19	80	71	26,2	52,4	50	11,0	M 10×35	3/8×1 1/2	0,66	**PAFG102/90X-A**	348	348
1	25	1 5/16-12	21,5	25	19	80	71	26,2	52,4	51	11,0	M 10×35	3/8×1 1/2	0,62	**PAFG102/90X-B**	348	348
1 1/4	32	1 5/16-12	21,5	25	22	84	80	30,2	58,7	56	11,5	M 10×40	7/16×1 1/2	1,06	**PAFG104/90X-A**	278	278
1 1/4	32	1 5/8-12	27,5	31	22	84	80	30,2	58,7	58	11,5	M 10×40	7/16×1 1/2	0,93	**PAFG104/90X-B**	278	278
1 1/4	32	1 7/8-12	33,0	37	22	84	80	30,2	58,7	61	11,5	M 10×40	7/16×1 1/2	0,96	**PAFG104/90X-C**	278	278
1 1/2	38	1 5/8-12	27,5	31	25	88	94	35,7	69,9	63	13,5	M 10×40	1/2×1 3/4	1,44	**PAFG106/90X-A**	210	210
1 1/2	38	1 7/8-12	33,0	37	25	88	94	35,7	69,9	66	13,5	M 12×45	1/2×1 3/4	1,35	**PAFG106/90X-B**	210	210

Serie 6000 PSI

1/2	13	3/4-16	9,9	17	16	60	57	18,2	40,5	40	9,0	M 08×30	5/16×1 1/4	0,30	**PAFG401/90X-A**	350	350
1/2	13	7/8-14	12,3	17	16	60	57	18,2	40,5	42	9,0	M 08×30	5/16×1 1/4	0,32	**PAFG401/90X-B**	350	350
1/2	13	1 1/16-12	12,3	20	16	60	57	18,2	40,5	43	9,0	M 08×30	5/16×1 1/4	0,35	**PAFG401/90X-C**	350	350
3/4	19	7/8-14	12,3	20	19	68	71	23,8	50,8	49	11,0	M 10×35	3/8×1 1/2	0,53	**PAFG402/90X-A**	350	350
3/4	19	1 1/16-12	15,5	20	19	68	71	23,8	50,8	51	11,0	M 10×35	3/8×1 1/2	0,53	**PAFG402/90X-B**	350	350
3/4	19	1 5/16-12	21,5	25	19	68	71	23,8	50,8	52	11,0	M 10×35	3/8×1 1/2	0,53	**PAFG402/90X-C**	350	350
1	25	1 1/16-12	15,5	25	24	83	80	27,8	57,2	55	13,0	M 12×45	7/16×1 1/2	0,90	**PAFG403/90X-A**	350	350
1	25	1 5/16-12	21,5	25	24	83	80	27,8	57,2	56	13,0	M 12×45	7/16×1 1/2	0,90	**PAFG403/90X-B**	350	350
1	25	1 5/8-12	27,5	31	24	83	80	27,8	57,2	58	13,0	M 12×45	7/16×1 1/2	0,90	**PAFG403/90X-C**	275	275
1 1/4	32	1 5/16-12	21,5	31	25	97	94	31,8	66,6	56	15,0	M 14×50	1/2×1 3/4	1,35	**PAFG404/90X-A**	350	350
1 1/4	32	1 5/8-12	27,5	31	25	97	94	31,8	66,6	63	15,0	M 14×50	1/2×1 3/4	1,40	**PAFG404/90X-B**	275	275
1 1/4	32	1 7/8-12	33,0	37	25	97	94	31,8	66,6	63	15,0	M 14×50	1/2×1 3/4	1,45	**PAFG404/90X-C**	210	210
1 1/2	38	1 5/8-12	27,5	37	26	110	106	36,5	79,3	67	17,0	M 16×55	5/8×2 1/4	1,80	**PAFG405/90X-A**	275	275
1 1/2	38	1 7/8-12	33,0	37	26	110	106	36,5	79,3	70	17,0	M 16×55	5/8×2 1/4	1,85	**PAFG405/90X-B**	210	210

[1]) Pressione indicata = Articolo disponibile

$$\frac{\text{PN (bar)}}{10} = \text{PN (MPa)}$$

*Aggiungere i **suffissi** di cui sotto a seconda del materiale e della superficie richiesti.

Suffissi codice di ordinazione					
Materiale	Suffisso superficie e materiale	Esempio solo flangia a 4 viti	Esempio compr. semiflange, viti metriche e O-ring	Esempio compr. semiflange, viti UNC e O-ring	Materiale di tenuta standard (non occorre suffisso aggiuntivo)
Acciaio, zincato, esente da CromoVI	CF	PAFG080/90X-ACF	PAFG080/90X-ACFM	PAFG080/90X-ACFU	NBR
Acciaio, inossidabile	SS	PAFG080/90X-ASS	PAFG080/90X-ASSM	–	VIT

PAFG-L Flangia A 4 viti SAE diritta con estremità ORFS O-Lok®

Flangia SAE / Estremità svasata ORFS O-Lok®
(ISO 6162-1/-2)

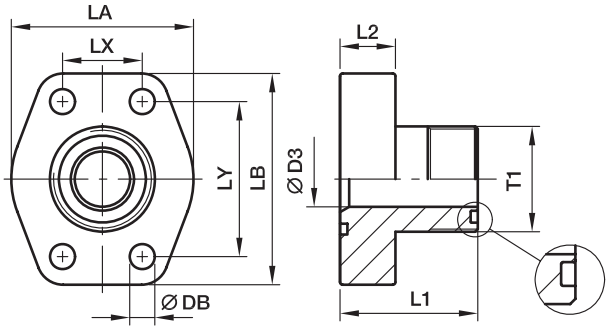

Serie 3000 PSI

Dim. nom. flangia SAE (pollici)	ISO (DN)	T1	D3	L1	L2	LA	LB	LX	LY	DB	Viti (metrico)	Viti (unc.)	Peso (Acciaio) Kg/pezzo	Codice di ordinazione*	PN (bar)[1] CF	PN (bar)[1] SS
1/2	13	**11/16-16UN-2A**	6	37	16	47	56	17,5	38,1	9,0	M 08×30	5/16×1 1/4	0,24	**PAFG080L-A**	348	348
1/2	13	**13/16-16UN-2A**	9	39	16	47	56	17,5	38,1	9,0	M 08×30	5/16×1 1/4	0,25	**PAFG080L-B**	348	348
1/2	13	**1-14UN-2A**	12	42	16	47	56	17,5	38,1	9,0	M 08×30	5/16×1 1/4	0,27	**PAFG080L-C**	348	348
3/4	19	**1-14UN-2A**	12	45	18	50	66	22,3	47,6	11,0	M 10×35	3/8×1 1/2	0,44	**PAFG100L-A**	348	348
3/4	19	**1 3/16-12UN-2A**	15	47	18	50	66	22,3	47,6	11,0	M 10×35	3/8×1 1/2	0,46	**PAFG100L-B**	348	348
1	25	**1 3/16-12UN-2A**	15	49	18	53	71	26,2	52,4	11,0	M 10×35	3/8×1 1/2	0,53	**PAFG102L-A**	348	348
1	25	**1 7/16-12UN-2A**	20	49	18	53	71	26,2	52,4	11,0	M 10×35	3/8×1 1/2	0,52	**PAFG102L-B**	348	348
1 1/4	32	**1 7/16-12UN-2A**	20	53	21	69	80	30,2	58,7	11,5	M 10×40	7/16×1 1/2	0,75	**PAFG104L-A**	278	278
1 1/4	32	**1 11/16-12UN-2A**	26	53	21	69	80	30,2	58,7	11,5	M 10×40	7/16×1 1/2	0,78	**PAFG104L-B**	278	278
1 1/2	38	**1 11/16-12UN-2A**	26	61	24	77	94	35,7	69,9	13,5	M 12×45	1/2×1 3/4	1,20	**PAFG106L-A**	210	210
1 1/2	38	**2-12UN-2A**	32	61	24	77	94	35,7	69,9	13,5	M 12×45	1/2×1 3/4	1,25	**PAFG106L-B**	210	210

Serie 6000 PSI

1/2	13	**11/16-16UN-2A**	6	38	16	47	57	18,2	40,5	9,0	M 08×30	5/16×1 1/4	0,25	**PAFG401L-A**	420	420
1/2	13	**13/16-16UN-2A**	9	40	16	47	57	18,2	40,5	9,0	M 08×30	5/16×1 1/4	0,27	**PAFG401L-B**	420	420
1/2	13	**1-14UN-2A**	12	43	16	47	57	18,2	40,5	9,0	M 08×30	5/16×1 1/4	0,31	**PAFG401L-C**	420	420
3/4	19	**1-14UN-2A**	12	47	18	53	71	23,8	50,8	11,0	M 10×35	3/8×1 1/2	0,56	**PAFG402L-A**	420	420
3/4	19	**1 3/16-12UN-2A**	15	49	18	53	71	23,8	50,8	11,0	M 10×35	3/8×1 1/2	0,65	**PAFG402L-B**	420	420
1	25	**1 3/16-12UN-2A**	15	56	21	66	80	27,8	57,2	13,0	M 12×45	7/16×1 1/2	0,62	**PAFG403L-A**	420	420
1	25	**1 7/16-12UN-2A**	20	56	21	66	80	27,8	57,2	13,0	M 12×45	7/16×1 1/2	0,66	**PAFG403L-B**	420	420
1 1/4	32	**1 7/16-12UN-2A**	20	61	24	78	94	31,8	66,6	15,0	M 14×50	1/2×1 3/4	0,95	**PAFG404L-A**	345	345
1 1/4	32	**1 11/16-12UN-2A**	26	61	24	78	94	31,8	66,6	15,0	M 14×50	1/2×1 3/4	1,08	**PAFG404L-B**	345	345
1 1/2	38	**1 11/16-12UN-2A**	26	65	27	90	106	36,5	79,3	17,0	M 16×55	5/8×2 1/4	1,66	**PAFG405L-A**	310	310
1 1/2	38	**2-12UN-2A**	32	67	27	90	106	36,5	79,3	17,0	M 16×55	5/8×2 1/4	1,75	**PAFG405L-B**	310	310

[1]) Pressione indicata = Articolo disponibile

$$\frac{\text{PN (bar)}}{10} = \text{PN (MPa)}$$

*Aggiungere i **suffissi** di cui sotto a seconda del materiale e della superficie richiesti.

Suffissi codice di ordinazione					
Materiale	Suffisso superficie e materiale	Esempio solo flangia a 4 viti	Esempio compr. semiflange, viti metriche e O-ring	Esempio compr. semiflange, viti UNC e O-ring	Materiale di tenuta standard (non occorre suffisso aggiuntivo)
Acciaio, zincato, esente da CromoVI	CF	PAFG080L-ACF	PAFG080L-ACFM	PAFG080L-ACFU	NBR
Acciaio, inossidabile	SS	PAFG080L-ASS	PAFG080L-ASSM	–	VIT

PAFG-90L Flangia SAE 90° A 4 viti con estremità ORFS O-Lok®

Flangia SAE 90°/ Estremità ORFS O-Lok®
(ISO 6162-1/-2)

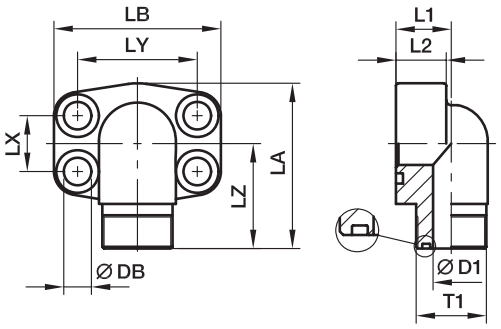

Serie 3000 PSI

Dim. nom. flangia SAE (pollici)	ISO (DN)	T1	D1	L1	L2	LA	LB	LX	LY	LZ	DB	Viti (metrico)	Viti (unc.)	Peso (Acciaio) Kg/pezzo	Codice di ordinazione*	PN (bar)[1] CF	PN (bar)[1] SS
1/2	13	**11/16-16UN-2A**	6	17	16	60	56	17,5	38,1	37	9,0	M 08×30	5/16×1 1/4	0,26	**PAFG080/90L-A**	348	348
1/2	13	**13/16-16UN-2A**	9	17	16	60	56	17,5	38,1	39	9,0	M 08×30	5/16×1 1/4	0,29	**PAFG080/90L-B**	348	348
1/2	13	**1-14UN-2A**	12	20	16	60	56	17,5	38,1	40	9,0	M 08×30	5/16×1 1/4	0,31	**PAFG080/90L-C**	348	348
3/4	19	**1-14UN-2A**	12	20	18	63	66	22,3	47,6	44	11,0	M 10×35	3/8×1 1/2	0,63	**PAFG100/90L-A**	348	348
3/4	19	**1 3/16-12UN-2A**	15	25	18	63	66	22,3	47,6	45	11,0	M 10×35	3/8×1 1/2	0,64	**PAFG100/90L-B**	348	348
1	25	**1 3/16-12UN-2A**	15	25	19	80	71	26,2	52,4	48	11,0	M 10×35	3/8×1 1/2	0,63	**PAFG102/90L-A**	348	348
1	25	**1 7/16-12UN-2A**	20	31	19	80	71	26,2	52,4	49	11,0	M 10×35	3/8×1 1/2	0,66	**PAFG102/90L-B**	348	348
1 1/4	32	**1 7/16-12UN-2A**	20	31	22	84	80	30,2	58,7	55	11,5	M 10×40	7/16×1 1/2	1,02	**PAFG104/90L-A**	278	278
1 1/4	32	**1 11/16-12UN-2A**	26	31	22	84	80	30,2	58,7	55	11,5	M 10×40	7/16×1 1/2	1,08	**PAFG104/90L-B**	278	278
1 1/2	38	**1 11/16-12UN-2A**	26	31	25	88	94	35,7	69,9	59	13,5	M 12×45	1/2×1 3/4	1,66	**PAFG106/90L-A**	210	210
1 1/2	38	**2-12UN-2A**	32	37	25	88	94	35,7	69,9	61	13,5	M 12×45	1/2×1 3/4	1,68	**PAFG106/90L-B**	210	210

Serie 6000 PSI

1/2	13	**11/16-16UN-2A**	16	17	16	60	57	18,2	40,5	37	9,0	M 08×30	5/16×1 1/4	0,27	**PAFG401/90L-A**	420	420
1/2	13	**13/16-16UN-2A**	16	17	16	60	57	18,2	40,5	39	9,0	M 08×30	5/16×1 1/4	0,30	**PAFG401/90L-B**	420	420
1/2	13	**1-14UN-2A**	16	20	16	60	57	18,2	40,5	40	9,0	M 08×30	5/16×1 1/4	0,32	**PAFG401/90L-C**	420	420
3/4	19	**1-14UN-2A**	19	20	19	68	71	23,8	50,8	48	11,0	M 10×35	3/8×1 1/2	0,64	**PAFG402/90L-A**	420	420
3/4	19	**1 3/16-12UN-2A**	19	25	19	68	71	23,8	50,8	50	11,0	M 10×35	3/8×1 1/2	0,65	**PAFG402/90L-B**	420	420
1	25	**1 3/16-12UN-2A**	24	25	24	83	80	27,8	57,2	54	13,0	M 12×45	7/16×1 1/2	0,64	**PAFG403/90L-A**	420	420
1	25	**1 7/16-12UN-2A**	24	31	24	83	80	27,8	57,2	55	13,0	M 12×45	7/16×1 1/2	0,67	**PAFG403/90L-B**	420	420
1 1/4	32	**1 7/16-12UN-2A**	25	31	25	97	94	31,8	66,6	59	15,0	M 14×50	1/2×1 3/4	1,04	**PAFG404/90L-A**	420	420
1 1/4	32	**1 11/16-12UN-2A**	25	31	25	97	94	31,8	66,6	59	15,0	M 14×50	1/2×1 3/4	1,10	**PAFG404/90L-B**	345	345
1 1/2	38	**1 11/16-12UN-2A**	26	37	26	110	106	36,5	79,3	64	17,0	M 16×55	5/8×2 1/4	1,69	**PAFG405/90L-A**	345	345
1 1/2	38	**2-12UN-2A**	26	37	26	110	106	36,5	79,3	66	17,0	M 16×55	5/8×2 1/4	1,71	**PAFG405/90L-B**	310	310

[1]) Pressione indicata = Articolo disponibile

$$\frac{\text{PN (bar)}}{10} = \text{PN (MPa)}$$

*Aggiungere i **suffissi** di cui sotto a seconda del materiale e della superficie richiesti.

Suffissi codice di ordinazione					
Materiale	Suffisso superficie e materiale	Esempio solo flangia a 4 viti	Esempio compr. semiflange, viti metriche e O-ring	Esempio compr. semiflange, viti UNC e O-ring	Materiale di tenuta standard (non occorre suffisso aggiuntivo)
Acciaio, zincato, esente da CromoVI	CF	PAFG080/90L-ACF	PAFG080/90L-ACFM	PAFG080/90L-ACFU	NBR
Acciaio, inossidabile	SS	PAFG080/90L-ASS	PAFG080/90L-ASSM	–	VIT

PAFS-B Flangia A 4 viti SAE diritta (saldatura di testa)

Flangia SAE / Estremità del tubo con saldatura di testa

(ISO 6162-1/-2)

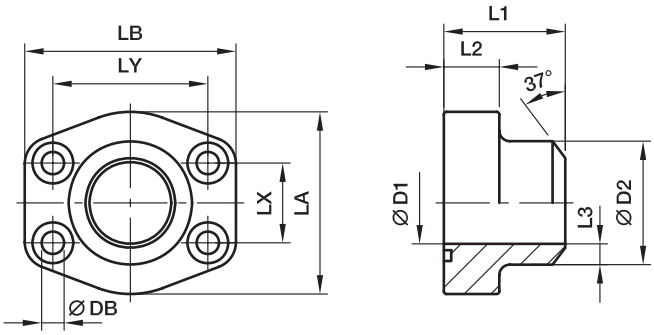

Serie 3000 PSI

Dim. nom. flangia SAE (pollici)	ISO (DN)	max.	D1	D2	L1	L2	L3	LA	LB	LX	LY	DB	Viti (metrico)	Viti (unc.)	Peso (Acciaio) Kg/pezzo	Codice di ordinazione*	PN (bar)[1] S	PN (bar)[1] SS
1/2	13	21,3	13	21,6	36	16	4,3	46	58	17,5	38,1	9,0	M 08×30	5/16×1 1/4	0,28	**PAFS080B**	345	345
3/4	19	26,9	19	27,2	36	18	4,1	49	66	22,3	47,6	10,5	M 10×35	3/8×1 1/2	0,39	**PAFS100B**	345	345
1	25	33,7	25	34,5	38	18	4,7	53	71	26,2	52,4	10,5	M 10×35	3/8×1 1/2	0,46	**PAFS102B**	345	345
1 1/4	32	42,4	31	42,8	41	21	3,0	69	80	30,2	58,7	10,5	M 10×40	7/16×1 1/2	0,66	**PAFS104B**	276	276
1 1/2	38	48,3	38	48,6	44	25	5,3	77	94	35,7	69,9	13,5	M 12×45	1/2×1 3/4	1,05	**PAFS106B**	207	207
2	51	60,3	50	61,0	45	25	5,5	89	103	42,9	77,8	13,5	M 12×45	1/2×1 3/4	1,19	**PAFS108B**	207	207
2 1/2	64	76,1	63	76,6	50	25	6,8	101	115	50,8	88,9	13,5	M 12×45	1/2×1 3/4	1,40	**PAFS110B**	172	172
3	76	88,9	73	89,0	50	27	8,0	124	135	61,9	106,4	17,0	M 16×55	5/8×2 1/4	2,15	**PAFS112B**	138	138
3 1/2	89	101,6	89	103,0	50	27	7,0	134	153	69,9	120,7	17,0	M 16×55	5/8×2 1/4	2,40	**PAFS114B**	34	34
4	102	114,3	99	115,0	50	27	8,0	147	163	77,8	130,2	17,0	M 16×55	5/8×2 1/4	2,85	**PAFS116B**	34	34
5	127	140,0	120	141,0	50	28	10,5	180	184	92,1	152,4	17,0	M 16×55	5/8×2 1/4	4,85	**PAFS118B**	34	34

Serie 6000 PSI

1/2	13	17,2	10	17,5	36	18	3,7	46	58	18,2	40,5	9,0	M 08×30	5/16×1 1/4	0,26	**PAFS401B38**	420	420
1/2	13	21,3	13	21,6	36	18	4,3	46	58	18,2	40,5	9,0	M 08×30	5/16×1 1/4	0,29	**PAFS401B**	420	420
3/4	19	26,9	18	27,2	36	18	4,6	53	71	23,8	50,8	10,5	M 10×35	3/8×1 1/2	0,50	**PAFS402B**	420	420
1	25	33,7	22	34,5	44	24	6,3	66	80	27,8	57,2	10,5	M 12×45	7/16×1 1/2	0,76	**PAFS403B**	420	420
1 1/4	32	42,4	28	42,8	44	25	7,4	77	94	31,8	66,6	15,0	M 14×50	1/2×1 3/4	1,35	**PAFS404B**	420	420
1 1/2	38	48,3	32	48,6	51	29	8,3	89	106	36,5	79,3	17,0	M 16×55	5/8×2 1/4	1,80	**PAFS405B**	420	420
2	51	60,3	41	61,0	70	35	10,0	116	135	44,5	96,8	21,0	M 20×70	3/4×2 3/4	2,45	**PAFS406B**	420	420
2 1/2	64	76,1	50	76,6	75	45	13,0	150	166	58,7	123,8	25,0	M 24×90	–	6,25	**PAFS407B**	420	420
3	76	88,9	58	90,0	90	55	16,0	178	208	71,4	152,4	32,0	M 30×110	–	8,10	**PAFS408B**	420	420

[1]) Pressione indicata = Articolo disponibile

$$\frac{\text{PN (bar)}}{10} = \text{PN (MPa)}$$

Le pressioni qui indicate sono le massime consentite per i raccordi con flangia. Se il tubo utilizzato ha una pressione nominale inferiore, la pressione nominale del gruppo saldato sarà quella più bassa, presumendo che la saldatura sia sufficientemente forte.

*Aggiungere i **suffissi** di cui sotto a seconda del materiale e della superficie richiesti.

Suffissi codice di ordinazione					
Materiale	Suffisso superficie e materiale	Esempio solo flangia a 4 viti	Esempio compr. semiflange, viti metriche e O-ring	Esempio compr. semiflange, viti UNC e O-ring	Materiale di tenuta standard (non occorre suffisso aggiuntivo)
Acciaio, non trattato oliato	S	PAFS080BS	PAFS080BSM	PAFS080BSU	NBR
Acciaio, inossidabile	SS	PAFS080BSS	PAFS080BSSM	–	VIT

PGFS-B Controflangia A 4 viti SAE diritta (saldatura di testa)

Controflangia SAE / Estremità del tubo con saldatura di testa

(ISO 6162-1/-2)

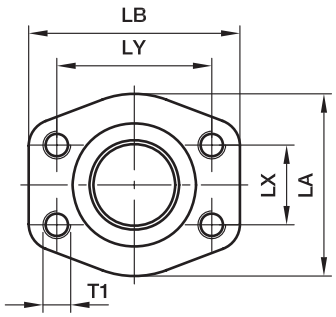

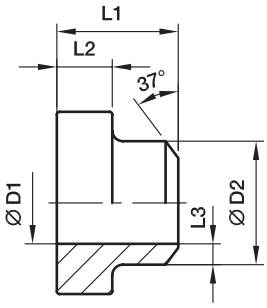

Serie 3000 PSI

Dim. nom. flangia SAE (pollici)	ISO (DN)	max.	D1	D2	L1	L2	L3	LA	LB	LX	LY	Viti (metrico)	Viti (unc.)	Peso (Acciaio) Kg/pezzo	Codice di ordinazione*	PN (bar)[1] S	PN (bar)[1] SS
1/2	13	21,3	13	21,6	36	16	4,3	47	57	17,5	38,1	M 8	5/16	0,25	**PGFS080B**	345	345
3/4	19	26,9	19	27,2	36	18	4,1	49	66	22,3	47,6	M10	3/8	0,35	**PGFS100B**	345	345
1	25	33,7	25	34,5	38	18	4,7	53	71	26,2	52,4	M10	3/8	0,46	**PGFS102B**	345	345
1 1/4	32	42,4	31	42,8	41	21	6,0	69	80	30,2	58,7	M10	7/16	0,66	**PGFS104B**	276	276
1 1/2	38	48,3	38	48,6	44	25	5,3	77	94	35,7	69,9	M12	1/2	1,05	**PGFS106B**	207	207
2	51	60,3	50	61,0	45	25	5,5	89	103	42,9	77,8	M12	1/2	1,19	**PGFS108B**	207	207
2 1/2	64	76,1	63	76,6	50	25	6,8	101	115	50,8	88,9	M12	1/2	1,40	**PGFS110B**	172	172
3	76	88,9	73	89,0	50	27	8,0	124	135	61,9	106,4	M16	5/8	2,15	**PGFS112B**	138	138
3 1/2	89	101,6	89	103,0	50	27	7,0	134	153	69,9	120,7	M16	5/8	2,40	**PGFS114B**	34	34
4	102	114,3	99	115,0	50	27	8,0	147	163	77,8	130,2	M16	5/8	2,85	**PGFS116B**	34	34
5	127	140,0	120	141,0	50	28	10,5	180	184	92,1	152,4	M16	5/8	4,90	**PGFS118B**	34	34

Serie 6000 PSI

1/2	13	17,2	10	17,5	36	16	3,7	47	57	18,2	40,5	M 8	5/16	0,29	**PGFS401B38**	420	420
1/2	13	21,3	13	21,6	36	16	4,3	47	57	18,2	40,5	M 8	5/16	0,26	**PGFS401B**	420	420
3/4	19	26,9	18	27,2	36	19	4,6	53	71	23,8	50,8	M10	3/8	0,50	**PGFS402B**	420	420
1	25	33,7	22	34,5	44	24	6,3	66	80	27,8	57,2	M12	7/16	0,76	**PGFS403B**	420	420
1 1/4	32	42,4	28	42,8	44	27	7,4	77	94	31,8	66,6	M14	1/2	1,20	**PGFS404B**	420	420
1 1/2	38	48,3	32	48,6	51	30	8,3	89	106	36,5	79,3	M16	5/8	1,65	**PGFS405B**	420	420
2	51	60,3	41	61,0	70	37	10,0	116	135	44,5	96,8	M20	3/4	2,75	**PGFS406B**	420	420
2 1/2	64	76,1	50	76,6	75	45	13,0	150	166	58,7	123,8	M24	–	6,40	**PGFS407B**	420	420
3	76	88,9	58	90,0	90	55	16,0	178	208	71,4	152,4	M30	–	8,25	**PGFS408B**	420	420

[1]) Pressione indicata = Articolo disponibile

$$\frac{\text{PN (bar)}}{10} = \text{PN (MPa)}$$

Le pressioni qui indicate sono le massime consentite per i raccordi con flangia. Se il tubo utilizzato ha una pressione nominale inferiore, la pressione nominale del gruppo saldato sarà quella più bassa, presumendo che la saldatura sia sufficientemente forte.

*Aggiungere i **suffissi** di cui sotto a seconda del materiale e della superficie richiesti.

Suffissi codice di ordinazione				
Materiale	Suffisso superficie e materiale	Esempio flangia a 4 viti con filettatura metriche	Esempio flangia a 4 viti con filettatura UNC	Materiale di tenuta standard (non occorre suffisso aggiuntivo)
Acciaio, non trattato oliato	S	PGFS080BSM	PGFS080BSU	NBR
Acciaio, inossidabile	SS	PGFS080BSSM	PGFS080BSSU	VIT

PAFS-90B Flangia 90° A 4 viti (saldatura di testa)

Flangia SAE 90°/ Estremità del tubo con saldatura di testa

(ISO 6162-1/-2)

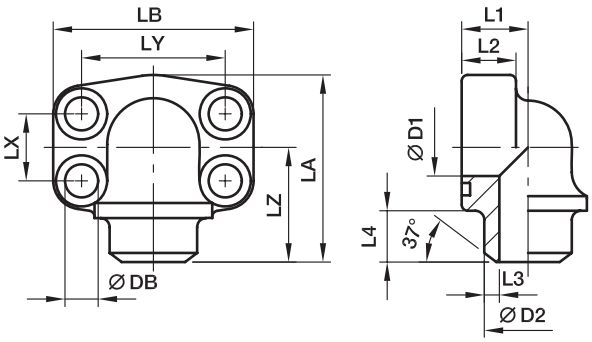

Serie 3000 PSI

Dim. nom. flangia SAE (pollici)	ISO (DN)	max.	D1	D2	L1	L2	L3	L4	LA	LB	LX	LY	LZ	DB	Viti (metrico)	Viti (unc.)	Peso (Acciaio) Kg/pezzo	Codice di ordinazione*	PN (bar)[1] S	PN (bar)[1] SS
1/2	13	21,3	13	21,6	18	16	4,3	12	63	56	17,5	38,1	40	9,0	M 08×30	5/16×1 1/4	0.45	**PAFS080/90B**	345	345
3/4	19	26,9	19	27,2	22	18	4,1	12	74	68	22,3	47,6	41	10,5	M 10×35	3/8×1 1/2	0.65	**PAFS100/90B**	345	345
1	25	33,7	25	34,5	28	19	4,7	13	77	74	26,2	52,4	50	10,5	M 10×35	3/8×1 1/2	0.85	**PAFS102/90B**	345	345
1 1/4	32	42,4	31	42,8	30	22	6,0	13	91	81	30,2	58,7	57	10,5	M 10×40	7/16×1 1/2	1.15	**PAFS104/90B**	276	276
1 1/2	38	48,3	38	48,6	36	25	5,3	14	105	95	35,7	69,9	66	13,5	M 12×45	1/2×1 3/4	1.70	**PAFS106/90B**	207	207
2	51	60,3	50	61,0	41	25	5,5	15	110	105	42,9	77,8	66	13,5	M 12×45	1/2×1 3/4	2.15	**PAFS108/90B**	207	207
2 1/2	64	76,1	60	76,6	50	25	8,0	25	127	115	50,8	88,9	77	13,5	M 12×45	1/2×1 3/4	2.95	**PAFS110/90B**	172	172

Serie 6000 PSI

1/2	13	21,3	13	21,6	18	16	4,3	12	63	56	18,2	40,5	40	9,0	M 08×30	5/16×1 1/4	0.50	**PAFS401/90B**	420	420
3/4	19	26,9	18	27,2	28	20	4,6	12	77	72	23,8	50,8	50	10,5	M 10×35	3/8×1 1/2	0.55	**PAFS402/90B**	420	420
1	25	33,7	22	34,5	26	24	6,3	13	91	82	27,8	57,2	57	13,5	M 12×45	7/16×1 1/2	0.80	**PAFS403/90B**	420	420
1 1/4	32	42,4	28	42,8	36	25	7,4	13	105	95	31,8	66,6	66	15,0	M 14×50	1/2×1 3/4	1.15	**PAFS404/90B**	420	420
1 1/2	38	48,3	32	48,6	41	26	8,3	15	109	110	36,5	79,3	65	17,0	M 16×55	5/8×2 1/4	2.00	**PAFS405/90B**	420	420
2	51	60,3	41	61,0	45	35	10,0	15	133	134	44,5	96,8	75	21,0	M 20×70	3/4×2 3/4	3.00	**PAFS406/90B**	420	420

[1]) Pressione indicata = Articolo disponibile

$$\frac{\text{PN (bar)}}{10} = \text{PN (MPa)}$$

Le pressioni qui indicate sono le massime consentite per i raccordi con flangia. Se il tubo utilizzato ha una pressione nominale inferiore, la pressione nominale del gruppo saldato sarà quella più bassa, presumendo che la saldatura sia sufficientemente forte.

*Aggiungere i **suffissi** di cui sotto a seconda del materiale e della superficie richiesti.

Suffissi codice di ordinazione					
Materiale	Suffisso superficie e materiale	Esempio solo flangia a 4 viti	Esempio compr. semiflange, viti metriche e O-ring	Esempio compr. semiflange, viti UNC e O-ring	Materiale di tenuta standard (non occorre suffisso aggiuntivo)
Acciaio, non trattato oliato	S	PAFS080/90BS	PAFS080/90BSM	PAFS080/90BSU	NBR
Acciaio, inossidabile	SS	PAFS080/90BSS	PAFS080/90BSSM	–	VIT

PAFS-S Flangia A 4 viti SAE diritta (saldatura a tasca)

Flangia SAE / Estremità del tubo con saldatura a tasca

(ISO 6162-1/-2)

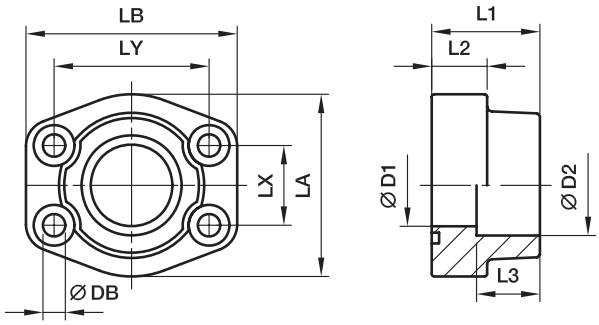

Serie 3000 PSI

Dim. nom. flangia SAE (pollici)	ISO (DN)	max.	D1	D2	L1	L2	L3	LA	LB	LX	LY	DB	Viti (metrico)	Viti (unc.)	Peso (Acciaio) Kg/pezzo	Codice di ordinazione*	PN (bar)[1] S	PN (bar)[1] SS
1/2	13	17,2	13	17,5	36	16	18	46	58	17,5	38,1	9,0	M 08×30	5/16×1 1/4	0,25	**PAFS080S17.5**	345	345
1/2	13	21,3	13	21,6	36	16	18	46	58	17,5	38,1	9,0	M 08×30	5/16×1 1/4	0,28	**PAFS080S21.6**	345	345
3/4	19	26,9	19	27,2	36	18	18	49	66	22,3	47,6	10,5	M 10×35	3/8×1 1/2	0,39	**PAFS100S27.2**	345	345
1	25	33,7	25	34,1	38	18	18	53	70	26,2	52,4	10,3	M 10×35	3/8×1 1/2	0,46	**PAFS102S34.1**	345	345
1 1/4	32	42,4	31	42,8	41	21	20	69	80	30,2	58,7	10,5	M 10×40	7/16×1 1/2	0,66	**PAFS104S42.8**	276	276
1 1/2	38	48,3	38	48,6	44	25	22	77	94	35,7	69,9	13,5	M 12×45	1/2×1 3/4	1,05	**PAFS106S48.6**	207	207
2	51	60,3	50	61,0	45	25	24	89	103	42,9	77,8	13,5	M 12×45	1/2×1 3/4	1,19	**PAFS108S61**	207	207
2 1/2	64	76,1	63	76,6	50	25	28	101	115	50,8	88,9	13,5	M 12×45	1/2×1 3/4	1,40	**PAFS110S76.6**	172	172
3	76	88,9	73	90,5	50	27	28	124	135	61,9	106,4	17,0	M 16×55	5/8×2 1/4	2,15	**PAFS112S90.5**	138	138
3 1/2	89	101,6	89	103,0	50	27	28	137	153	69,9	120,7	17,0	M 16×55	5/8×2 1/4	2,40	**PAFS114S103**	34	34
4	102	114,3	99	115,5	50	27	28	147	163	77,8	130,2	17,0	M 16×55	5/8×2 1/4	2,85	**PAFS116S115.5**	34	34
5	127	140,0	120	142,0	50	28	28	180	184	92,1	152,4	17,0	M 16×55	5/8×2 1/4	3,25	**PAFS118S142**	34	34

Serie 6000 PSI

1/2	13	17,2	13	17,5	36	16	18	46	58	18,2	40,5	9,0	M 08×30	5/16×1 1/4	0,26	**PAFS401S17.5**	420	420
1/2	13	21,3	13	21,6	36	16	18	46	58	18,2	40,5	9,0	M 08×30	5/16×1 1/4	0,29	**PAFS401S21.6**	420	420
3/4	19	26,9	19	27,2	36	19	20	53	71	23,8	50,8	10,3	M 10×35	3/8×1 1/2	0,50	**PAFS402S27.2**	420	420
1	25	33,7	25	34,1	44	24	22	66	80	27,8	57,2	13,5	M 12×45	7/16×1 1/2	0,76	**PAFS403S34.1**	420	420
1 1/4	32	42,4	31	42,8	44	27	22	77	94	31,8	66,6	15,0	M 14×50	1/2×1 3/4	1,20	**PAFS404S42.8**	420	420
1 1/2	38	48,3	38	48,6	51	30	24	89	106	36,5	79,3	17,0	M 16×55	5/8×2 1/4	1,65	**PAFS405S48.6**	420	420
2	51	60,3	50	61,0	70	37	25	116	135	44,5	96,8	21,0	M 20×70	3/4×2 3/4	2,45	**PAFS406S61**	420	420
2 1/2	64	76,1	63	76,6	75	45	28	150	166	58,7	123,8	25,0	M 24×90	–	3,05	**PAFS407S76.6**	420	420
3	76	88,9	73	90,5	90	55	30	178	208	71,4	152,4	32,0	M 30×110	–	3,45	**PAFS408S90.5**	420	420

[1]) Pressione indicata = Articolo disponibile

$$\frac{\text{PN (bar)}}{10} = \text{PN (MPa)}$$

Le pressioni qui indicate sono le massime consentite per i raccordi con flangia. Se il tubo utilizzato ha una pressione nominale inferiore, la pressione nominale del gruppo saldato sarà quella più bassa, presumendo che la saldatura sia sufficientemente forte.

*Aggiungere i **suffissi** di cui sotto a seconda del materiale e della superficie richiesti.

Suffissi codice di ordinazione					
Materiale	Suffisso superficie e materiale	Esempio solo flangia a 4 viti	Esempio compr. semiflange, viti metriche e O-ring	Esempio compr. semiflange, viti UNC e O-ring	Materiale di tenuta standard (non occorre suffisso aggiuntivo)
Acciaio, non trattato oliato	S	PAFS080S17.5S	PAFS080S17.5SM	PAFS080S17.5SU	NBR
Acciaio, inossidabile	SS	PAFS080S17.5SS	PAFS080S17.5SSM	–	VIT

PGFS-S Controflangia A 4 viti SAE diritta (saldatura a tasca)

Controflangia SAE / Estremità del tubo con saldatura a tasca (ISO 6162-1/-2)

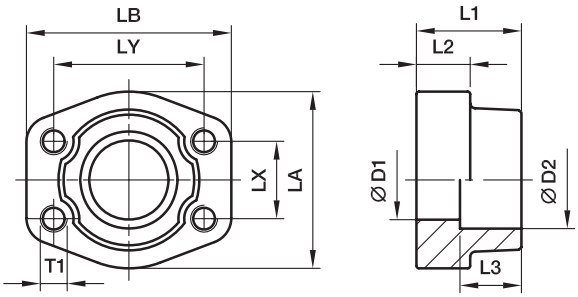

Serie 3000 PSI

Dim. nom. flangia SAE (pollici)	ISO (DN)	max.	D1	D2	L1	L2	L3	LA	LB	LX	LY	DB	Viti (metrico)	Viti (unc.)	Peso (Acciaio) Kg/pezzo	Codice di ordinazione*	PN (bar)[1] S	PN (bar)[1] SS
1/2	13	17,2	13	17,5	36	18	16	46	58	17,5	38,1	9,0	M 8	5/16	0,25	**PGFS080S17.5**	345	345
1/2	13	21,3	13	21,6	36	18	16	46	58	17,5	38,1	9,0	M 8	5/16	0,28	**PGFS080S21.6**	345	345
3/4	19	26,9	19	27,2	36	18	18	49	66	22,3	47,6	10,5	M10	3/8	0,39	**PGFS100S27.2**	345	345
1	25	33,7	25	34,1	38	18	18	53	70	26,2	52,4	10,5	M10	3/8	0,46	**PGFS102S34.1**	345	345
1 1/4	32	42,4	31	42,8	41	20	21	69	80	30,2	58,7	10,5	M10	7/16	0,66	**PGFS104S42.8**	276	276
1 1/2	38	48,3	38	48,6	44	22	25	77	94	35,7	69,9	13,5	M12	1/2	1,05	**PGFS106S48.6**	207	207
2	51	60,3	50	61,0	45	24	25	89	103	42,9	77,8	13,5	M12	1/2	1,19	**PGFS108S61**	207	207
2 1/2	64	76,1	63	76,6	50	28	25	101	115	50,8	88,9	13,5	M12	1/2	1,40	**PGFS110S76.6**	172	172
3	76	88,9	73	90,5	50	28	27	124	135	61,9	106,4	17,0	M16	5/8	2,15	**PGFS112S90.5**	138	138
3 1/2	89	101,6	89	103,0	50	28	27	137	153	69,9	120,7	17,0	M16	5/8	2,40	**PGFS114S103**	34	34
4	102	114,3	99	115,5	50	28	27	147	163	77,8	130,2	17,0	M16	5/8	2,85	**PGFS116S115.5**	34	34
5	127	140,0	120	142,0	50	28	28	180	184	92,1	152,4	17,0	M16	5/8	3,25	**PGFS118S142**	34	34

Serie 6000 PSI

1/2	13	17,2	13	17,5	36	18	16	46	58	18,2	40,5	9,0	M 8	5/16	0,26	**PGFS401S17.5**	420	420
1/2	13	21,3	13	21,6	36	18	16	46	58	18,2	40,5	9,0	M 8	5/16	0,29	**PGFS401S21.6**	420	420
3/4	19	26,9	19	27,2	36	20	19	53	71	23,8	50,8	10,5	M10	3/8	0,50	**PGFS402S27.2**	420	420
1	25	33,7	25	34,1	44	22	24	66	80	27,8	57,2	13,5	M12	7/16	0,76	**PGFS403S34.1**	420	420
1 1/4	32	42,4	31	42,8	44	22	27	77	94	31,8	66,6	15,0	M14	1/2	1,20	**PGFS404S42.8**	420	420
1 1/2	38	48,3	38	48,6	51	24	30	89	106	36,5	79,3	17,0	M16	5/8	1,65	**PGFS405S48.6**	420	420
2	51	60,3	50	61,0	70	25	37	116	135	44,5	96,8	21,0	M20	3/4	2,45	**PGFS406S61**	420	420
2 1/2	64	76,1	63	76,6	75	28	45	150	166	58,7	123,8	25,0	M24	–	3,05	**PGFS407S76.6**	420	420
3	76	88,9	73	90,5	90	30	55	178	208	71,4	152,4	32,0	M30	–	3,45	**PGFS408S90.5**	420	420

[1]) Pressione indicata = Articolo disponibile

$$\frac{\text{PN (bar)}}{10} = \text{PN (MPa)}$$

Le pressioni qui indicate sono le massime consentite per i raccordi con flangia. Se il tubo utilizzato ha una pressione nominale inferiore, la pressione nominale del gruppo saldato sarà quella più bassa, presumendo che la saldatura sia sufficientemente forte.

*Aggiungere i **suffissi** di cui sotto a seconda del materiale e della superficie richiesti.

Suffissi codice di ordinazione				
Materiale	Suffisso superficie e materiale	Esempio flangia a 4 viti con filettatura metriche	Esempio flangia a 4 viti con filettatura UNC	Materiale di tenuta standard (non occorre suffisso aggiuntivo)
Acciaio, non trattato oliato	S	PGFS080S17.5SM	PGFS080S17.5SU	NBR
Acciaio, inossidabile	SS	PGFS080S17.5SSM	PGFS080S17.5SSU	VIT

PAFSF-S Flangia A 4 viti SAE piatta diritta (saldatura a tasca)

Flangia SAE / Estremità del tubo con saldatura a tasca
(ISO 6162-1/-2)

Solo per applicazioni a bassa pressione

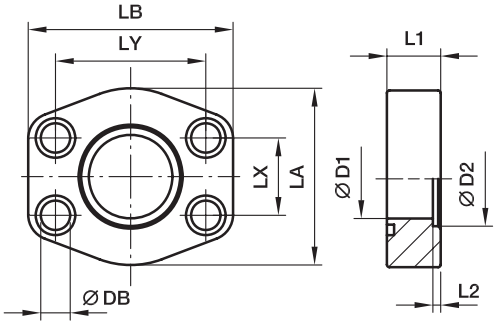

Serie 3000 PSI

Dim. nom. flangia SAE (pollici)	ISO (DN)	max.	D1	D2	L1	L2	LA	LB	LX	LY	DB	Viti (metrico)	Viti (unc.)	Peso (Acciaio) Kg/pezzo	Codice di ordinazione*	PN (bar)[1] S	SS
1/2	13	17,2	13	17,5	16	3	46	58	17,5	38,1	9,0	M 08×30	5/16×1 1/4	0,12	**PAFSF080S17.5**	40	40
1/2	13	21,3	13	21,6	16	3	46	58	17,5	38,1	9,0	M 08×30	5/16×1 1/4	0,12	**PAFSF080S21.6**	40	40
3/4	19	21,3	13	21,6	18	4	49	66	22,3	47,6	10,5	M 10×35	3/8×1 1/2	0,20	**PAFSF100S21.6**	40	40
3/4	19	26,9	19	27,2	18	4	49	66	22,3	47,6	10,5	M 10×35	3/8×1 1/2	0,20	**PAFSF100S27.2**	40	40
1	25	26,9	19	27,2	19	4	53	71	26,2	52,4	10,5	M 10×35	3/8×1 1/2	0,25	**PAFSF102S27.2**	40	40
1	25	33,7	25	34,5	19	4	53	71	26,2	52,4	10,5	M 10×35	3/8×1 1/2	0,25	**PAFSF102S34.5**	40	40
1 1/4	32	33,7	25	34,5	21	4	69	80	30,2	58,7	10,5	M 10×40	7/16×1 1/2	0,31	**PAFSF104S34.5**	40	40
1 1/4	32	42,4	31	42,8	21	4	69	80	30,2	58,7	10,5	M 10×40	7/16×1 1/2	0,31	**PAFSF104S42.8**	40	40
1 1/2	38	42,4	31	42,8	24	4	77	95	35,7	69,9	13,5	M 12×45	1/2×1 3/4	0,50	**PAFSF106S42.8**	40	40
1 1/2	38	48,3	38	48,6	24	4	77	95	35,7	69,9	13,5	M 12×45	1/2×1 3/4	0,50	**PAFSF106S48.6**	40	40
2	51	48,3	38	48,6	24	4	89	103	42,9	77,8	13,5	M 12×45	1/2×1 3/4	0,59	**PAFSF108S48.6**	40	40
2	51	60,3	50	61,0	24	4	89	103	42,9	77,8	13,5	M 12×45	1/2×1 3/4	0,59	**PAFSF108S61.0**	40	40
2 1/2	64	60,3	50	61,0	25	5	101	116	50,8	88,9	13,5	M 12×45	1/2×1 3/4	0,72	**PAFSF110S61.0**	40	40
2 1/2	64	76,1	63	76,6	25	5	101	116	50,8	88,9	13,5	M 12×45	1/2×1 3/4	0,72	**PAFSF110S76.6**	40	40
3	76	76,1	63	76,6	25	5	124	136	61,9	106,4	17,0	M 16×55	5/8×2 1/4	1,25	**PAFSF112S76.6**	30	30
3	76	88,9	73	90,5	25	5	124	136	61,9	106,4	17,0	M 16×55	5/8×2 1/4	1,25	**PAFSF112S90.5**	30	30
3 1/2	89	88,9	73	90,5	25	5	136	152	69,9	120,7	17,0	M 16×55	5/8×2 1/4	1,50	**PAFSF114S90.5**	30	30
3 1/2	89	101,6	89	103,0	25	5	136	152	69,9	120,7	17,0	M 16×55	5/8×2 1/4	1,50	**PAFSF114S103**	30	30
4	102	101,6	89	103,0	25	6	146	162	77,8	130,2	17,0	M 16×55	5/8×2 1/4	2,15	**PAFSF116S103**	30	30
4	102	114,3	99	115,5	25	6	146	162	77,8	130,2	17,0	M 16×55	5/8×2 1/4	2,15	**PAFSF116S115.5**	30	30
5	127	114,3	99	115,5	25	6	180	184	92,1	152,4	17,0	M 16×55	5/8×2 1/4	3,00	**PAFSF118S115.5**	30	30
5	127	140,0	120	142,5	25	6	180	184	92,1	135,0	17,0	M 16×55	5/8×2 1/4	3,00	**PAFSF118S142.5**	30	30

Serie 6000 PSI

1/2	13	17,2	13	17,5	16	4	46	58	18,2	40,5	9,0	M 08×30	5/16×1 1/4	0,12	**PAFSF401S17.5**	40	40
1/2	13	21,3	13	21,6	16	4	46	58	18,2	40,5	9,0	M 08×30	5/16×1 1/4	0,12	**PAFSF401S21.6**	40	40
3/4	19	21,3	13	21,6	19	4	53	71	23,8	50,8	10,5	M 10×35	3/8×1 1/2	0,20	**PAFSF402S21.6**	40	40
3/4	19	26,9	19	27,2	19	4	53	71	23,8	50,8	10,5	M 10×35	3/8×1 1/2	0,20	**PAFSF402S27.2**	40	40
1	25	26,9	19	27,2	24	4	66	80	27,8	57,2	13,5	M 12×45	7/16×1 1/2	0,25	**PAFSF403S27.2**	40	40
1	25	33,7	25	34,5	24	4	66	80	27,8	57,2	13,5	M 12×45	7/16×1 1/2	0,25	**PAFSF403S34.5**	40	40
1 1/4	32	33,7	25	34,5	27	4	77	94	31,8	66,6	15,0	M 14×50	1/2×1 3/4	0,31	**PAFSF404S34.5**	40	40
1 1/4	32	42,4	31	42,8	27	4	77	94	31,8	66,6	15,0	M 14×50	1/2×1 3/4	0,31	**PAFSF404S42.8**	40	40
1 1/2	38	42,4	31	42,8	30	4	89	103	36,5	79,3	17,0	M 16×55	5/8×2 1/4	0,50	**PAFSF405S42.8**	40	40
1 1/2	38	48,3	38	48,6	30	4	89	103	36,5	79,3	17,0	M 16×55	5/8×2 1/4	0,50	**PAFSF405S48.6**	40	40
2	51	48,3	38	48,6	35	4	123	135	44,5	96,8	21,0	M 20×70	3/4×2 3/4	0,59	**PAFSF406S48.6**	40	40
2	51	60,3	50	61,0	35	4	123	135	44,5	96,8	21,0	M 20×70	3/4×2 3/4	0,59	**PAFSF406S61.0**	40	40

Le pressioni qui indicate sono le massime consentite per i raccordi con flangia. Se il tubo utilizzato ha una pressione nominale inferiore, la pressione nominale del gruppo saldato sarà quella più bassa, presumendo che la saldatura sia sufficientemente forte.

[1]) Pressione indicata = Articolo disponibile

$$\frac{\text{PN (bar)}}{10} = \text{PN (MPa)}$$

*Aggiungere i **suffissi** di cui sotto a seconda del materiale e della superficie richiesti.

Suffissi codice di ordinazione					
Materiale	Suffisso superficie e materiale	Esempio solo flangia a 4 viti	Esempio compr. semiflange, viti metriche e O-ring	Esempio compr. semiflange, viti UNC e O-ring	Materiale di tenuta standard (non occorre suffisso aggiuntivo)
Acciaio, non trattato oliato	S	PAFSF080S17.5S	PAFSF080S17.5SM	PAFSF080S17.5SU	NBR
Acciaio, inossidabile	SS	PAFSF080S17.5SS	PAFSF080S17.5SSM	–	VIT

PAFS-90S Flangia SAE 90° A 4 viti (saldatura a tasca)

Flangia SAE 90°/ Estremità del tubo
con saldatura a tasca
(ISO 6162-1/-2)

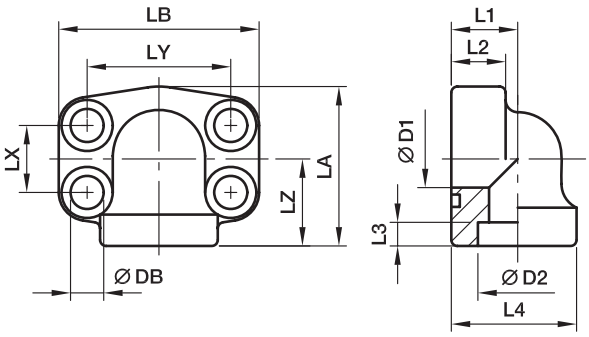

Serie 3000 PSI

Dim. nom. flangia SAE (pollici)	ISO (DN)	max.	D1	D2	L1	L2	L3	L4	LA	LB	LX	LY	LZ	DB	Viti (metrico)	Viti (unc.)	Peso (Acciaio) Kg/pezzo	Codice di ordinazione*	PN (bar)[1] S	PN (bar)[1] SS
1/2	13	21,3	13	21,6	18	17	5	34,0	51	57	17,5	38,1	28	9,0	M 08×30	5/16×1 1/4	0,35	**PAFS080/90S21.6**	345	345
3/4	19	26,9	19	27,2	22	18	5	38,5	50	68	22,2	47,6	25	10,5	M 10×35	3/8×1 1/2	0,55	**PAFS100/90S27.2**	345	345
1	25	33,7	25	34,1	28	19	6	44,5	55	72	26,2	52,4	28	10,5	M 10×35	3/8×1 1/2	0,80	**PAFS102/90S34.1**	345	345
1 1/4	32	42,4	31	42,8	30	22	7	53,5	68	82	30,2	58,7	34	10,5	M 10×40	7/16×1 1/2	1,30	**PAFS104/90S42.8**	276	276
1 1/2	38	48,3	38	48,6	36	25	8	62,5	82	95	35,7	69,9	43	13,5	M 12×45	1/2×1 3/4	1,60	**PAFS106/90S48.6**	207	207
2	51	60,3	50	61,0	41	25	10	77,0	94	105	42,9	77,8	50	13,5	M 12×45	1/2×1 3/4	2,00	**PAFS108/90S61**	207	207
2 1/2	64	76,1	60	76,6	50	25	28	85,0	127	115	50,8	88,9	77	13,5	M 12×45	1/2×1 3/4	2,60	**PAFS110/90S76.6**	172	172

Serie 6000 PSI

1/2	13	21,3	13	21,6	18	17	5	34,0	51	57	18,2	40,5	28	9,0	M 08×30	5/16×1 1/4	0,35	**PAFS401/90S21.6**	420	420
3/4	19	26,9	19	27,2	28	19	6	44,5	55	72	23,8	50,8	28	10,5	M 10×35	3/8×1 1/2	0,80	**PAFS402/90S27.2**	420	420
1	25	33,7	25	34,1	30	24	7	53,5	68	82	27,8	57,2	34	13,5	M 12×50	7/16×1 1/2	1,30	**PAFS403/90S34.1**	420	420
1 1/4	32	42,4	31	42,8	36	25	8	62,5	82	95	31,8	66,6	43	15,0	M 14×45	1/2×1 3/4	1,60	**PAFS404/90S42.8**	420	420
1 1/2	38	48,3	38	48,6	41	26	10	77,0	94	110	36,5	79,3	50	17,0	M 16×55	5/8×2 1/4	2,00	**PAFS405/90S48.6**	420	420
2	51	60,3	50	61,0	45	35	12	89,0	123	134	44,5	96,8	65	21,0	M 20×70	3/4×2 3/4	2,50	**PAFS406/90S61**	420	420

[1]) Pressione indicata = Articolo disponibile

$$\frac{\text{PN (bar)}}{10} = \text{PN (MPa)}$$

Le pressioni qui indicate sono le massime consentite per i raccordi con flangia. Se il tubo utilizzato ha una pressione nominale inferiore, la pressione nominale del gruppo saldato sarà quella più bassa, presumendo che la saldatura sia sufficientemente forte.

*Aggiungere i **suffissi** di cui sotto a seconda del materiale e della superficie richiesti.

Suffissi codice di ordinazione					
Materiale	Suffisso superficie e materiale	Esempio solo flangia a 4 viti	Esempio compr. semiflange, viti metriche e O-ring	Esempio compr. semiflange, viti UNC e O-ring	Materiale di tenuta standard (non occorre suffisso aggiuntivo)
Acciaio, non trattato oliato	S	PAFS080/90S21.6S	PAFS080/90S21.6SM	PAFS080/90S21.6SU	NBR
Acciaio, inossidabile	SS	PAFS080/90S21.6SS	PAFS080/90S21.6SSM	–	VIT

PDFS-G Connettori per flangia A 4 viti SAE diritta

Flangia SAE (ISO 6162-1/-2) / Filettatura BSPP femmina (ISO 1179-1)

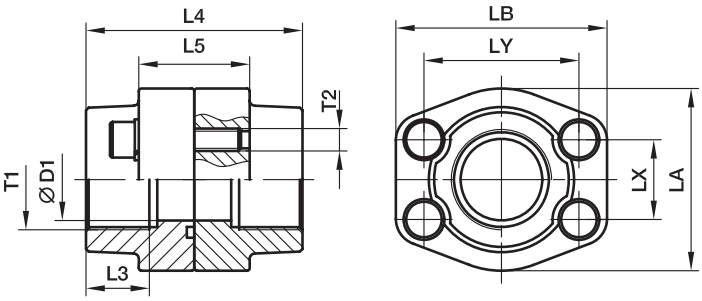

Serie 3000 PSI

Dim. nom. flangia SAE (pollici)	ISO (DN)	T1	D1	L3	L4	L5	LA	LB	LX	LY	T2 (metrico)	T2 (unc.)	Peso (Acciaio) Kg/pezzo	Codice di ordinazione*	PN (bar)[1] S	PN (bar)[1] SS
1/2	13	**G 3/8**	13	19	72	32	47	57	17,5	38,1	M 8	5/16	0,50	**PDFS080G38**	345	345
1/2	13	**G 1/2**	13	19	72	32	47	57	17,5	38,1	M 8	5/16	0,56	**PDFS080G**	345	345
3/4	19	**G 3/4**	19	19	72	36	49	66	22,3	47,6	M10	3/8	0,78	**PDFS100G**	345	345
1	25	**G 1**	25	19	76	36	53	71	26,2	52,4	M10	3/8	0,92	**PDFS102G**	345	345
1 1/4	32	**G 1 1/4**	31	22	82	42	69	80	30,2	58,7	M10	7/16	1,32	**PDFS104G**	276	276
1 1/2	38	**G 1 1/2**	38	24	88	48	77	94	35,7	69,9	M12	1/2	2,10	**PDFS106G**	207	207
2	51	**G 2**	50	26	90	48	89	103	42,9	77,8	M12	1/2	2,38	**PDFS108G**	207	207
2 1/2	64	**G 2 1/2**	63	30	100	48	101	115	50,8	88,9	M12	1/2	2,80	**PDFS110G**	172	172
3	76	**G 3**	73	34	100	53	124	135	61,9	106,4	M16	5/8	4,30	**PDFS112G**	138	138
3 1/2	89	**G 3 1/2**	89	27	100	54	136	152	69,9	120,7	M16	5/8	4,80	**PDFS114G**	34	34
4	102	**G 4**	99	30	100	54	146	162	77,8	130,2	M16	5/8	5,70	**PDFS116G**	34	34
5	127	**G 5**	120	30	100	54	180	184	92,1	152,4	M16	5/8	6,60	**PDFS118G**	34	34

Serie 6000 PSI

1/2	13	**G 3/8**	13	19	72	32	47	57	18,2	40,5	M 8	5/16	0,52	**PDFS401G38**	420	420
1/2	13	**G 1/2**	13	19	72	32	47	57	18,2	40,5	M 8	5/16	0,58	**PDFS401G**	420	420
3/4	19	**G 3/4**	19	22	72	38	53	71	23,8	50,8	M10	3/8	1,00	**PDFS402G**	420	420
1	25	**G 1**	25	24	88	48	69	80	27,8	57,2	M12	7/16	1,52	**PDFS403G**	420	420
1 1/4	32	**G 1 1/4**	31	25	88	54	77	94	31,8	66,6	M14	1/2	2,40	**PDFS404G**	420	420
1 1/2	38	**G 1 1/2**	38	28	102	60	89	106	36,5	79,3	M16	5/8	3,30	**PDFS405G**	420	420
2	51	**G 2**	50	33	140	74	116	135	44,5	96,8	M20	3/4	4,90	**PDFS406G**	420	420
2 1/2	64	**G 2 1/2**	63	35	150	90	150	166	58,7	123,8	M24	–	6,50	**PDFS407G**	420	420
3	76	**G 3**	73	40	180	110	178	208	71,4	152,4	M30	–	8,00	**PDFS408G**	420	420

[1]) Pressione indicata = Articolo disponibile

$$\frac{\text{PN (bar)}}{10} = \text{PN (MPa)}$$

*Aggiungere i **suffissi** di cui sotto a seconda del materiale e della superficie richiesti.

Suffissi codice di ordinazione				
Materiale	Suffisso superficie e materiale	Esempio attacco flangia a 4 viti compr. metriche e O-ring	Esempio attacco flangia a 4 viti compr. UNC e O-ring	Materiale di tenuta standard (non occorre suffisso aggiuntivo)
Acciaio, non trattato oliato	S	PDFS080GS	PDFS080GSU	NBR
Acciaio, inossidabile	SS	PDFS080GSS	–	VIT

PDFS-B SAE Connettore con flangia A 4 viti SAE diritta (saldatura di testa)

Flangia SAE / Estremità del tubo con saldatura di testa

(ISO 6162-1/-2)

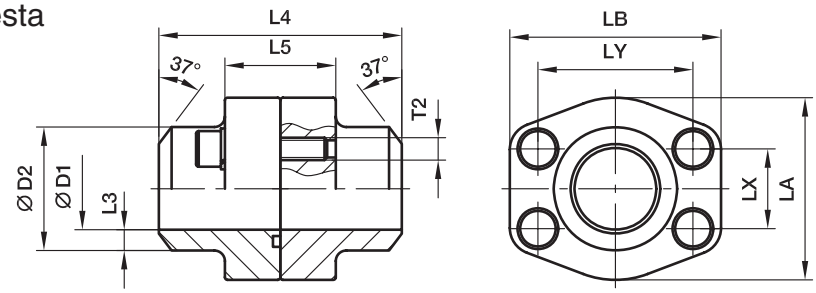

Serie 3000 PSI

Dim. nom. flangia SAE (pollici)	ISO (DN)	max.	D1	D2	L3	L4	L5	LA	LB	LX	LY	T2 (metrico)	T2 (unc.)	Peso (Acciaio) Kg/pezzo	Codice di ordinazione*	PN (bar)[1] S	PN (bar)[1] SS
1/2	13	21,3	13	21,6	4,3	72	32	47	57	17,5	38,1	M 8	5/16	0,50	**PDFS080B**	345	345
3/4	19	26,9	19	27,2	4,1	72	36	49	66	22,3	47,6	M10	3/8	0,56	**PDFS100B**	345	345
1	25	33,7	25	34,5	4,7	76	36	53	71	26,2	52,4	M10	3/8	0,78	**PDFS102B**	345	345
1 1/4	32	42,4	31	42,8	6,0	82	42	69	80	30,2	58,7	M10	7/16	0,92	**PDFS104B**	345	345
1 1/2	38	48,3	38	48,6	5,3	88	48	77	94	35,7	69,9	M12	1/2	1,32	**PDFS106B**	276	276
2	51	60,3	50	61,0	5,5	90	48	89	103	42,9	77,8	M12	1/2	2,10	**PDFS108B**	207	207
2 1/2	64	76,1	63	76,6	6,8	100	48	101	115	50,8	88,9	M12	1/2	2,38	**PDFS110B**	207	207
3	76	88,9	73	89,0	8,0	100	53	124	135	61,9	106,4	M16	5/8	2,80	**PDFS112B**	172	172
3 1/2	89	101,6	89	103,0	7,0	100	54	137	153	69,9	120,7	M16	5/8	4,30	**PDFS114B**	138	138
4	102	114,3	99	115,0	8,0	100	54	147	163	77,8	130,2	M16	5/8	4,80	**PDFS116B**	34	34
5	127	140,0	120	141,0	10,5	100	54	180	184	92,1	152,4	M16	5/8	5,70	**PDFS118B**	34	34

Serie 6000 PSI

1/2	13	17,2	10	17,5	3,7	72	32	47	57	18,2	40,5	M 8	5/16	0,52	**PDFS401B38**	420	420
1/2	13	21,3	13	21,6	4,3	72	32	47	57	18,2	40,5	M 8	5/16	0,58	**PDFS401B**	420	420
3/4	19	26,9	18	27,2	4,6	72	38	53	71	23,8	50,8	M10	3/8	1,00	**PDFS402B**	420	420
1	25	33,7	22	34,5	6,3	88	48	66	80	27,8	57,2	M12	7/16	1,52	**PDFS403B**	420	420
1 1/4	32	42,4	28	42,8	7,4	88	54	77	94	31,8	66,5	M14	1/2	2,40	**PDFS404B**	420	420
1 1/2	38	48,3	32	48,6	8,3	102	60	89	106	36,5	79,3	M16	5/8	3,30	**PDFS405B**	420	420
2	51	60,3	41	61,0	10,0	140	74	116	135	44,5	96,8	M20	3/4	4,90	**PDFS406B**	420	420
2 1/2	64	76,1	50	76,6	13,0	150	90	150	166	58,7	123,8	M24	–	6,50	**PDFS407B**	420	420
3	76	88,9	58	90,0	16,0	180	110	178	208	71,4	152,4	M30	–	8,00	**PDFS408B**	420	420

[1]) Pressione indicata = Articolo disponibile

$$\frac{\text{PN (bar)}}{10} = \text{PN (MPa)}$$

Le pressioni qui indicate sono le massime consentite per i raccordi con flangia. Se il tubo utilizzato ha una pressione nominale inferiore, la pressione nominale del gruppo saldato sarà quella più bassa, presumendo che la saldatura sia sufficientemente forte.

*Aggiungere i **suffissi** di cui sotto a seconda del materiale e della superficie richiesti.

Suffissi codice di ordinazione				
Materiale	Suffisso superficie e materiale	Esempio attacco flangia a 4 viti compr. metriche e O-ring	Esempio attacco flangia a 4 viti compr. UNC e O-ring	Materiale di tenuta standard (non occorre suffisso aggiuntivo)
Acciaio, non trattato oliato	S	PDFS080BS	PDFS080BSU	NBR
Acciaio, inossidabile	SS	PDFS080BSS	–	VIT

PDFS-S Connettori per flangia A 4 viti SAE diritta (saldatura a tasca)

Flangia SAE / Estremità del tubo con saldatura a tasca

(ISO 6162-1/-2)

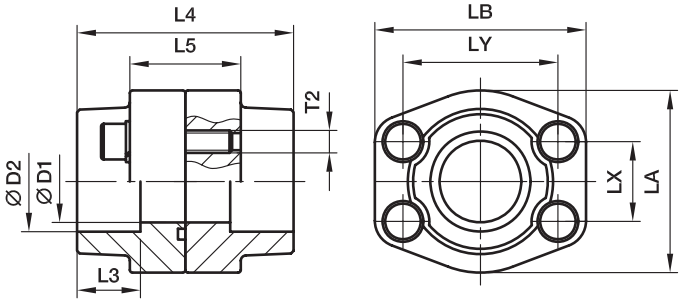

Serie 3000 PSI

Dim. nom. flangia SAE (pollici)	ISO (DN)	max.	D1	D2	L3	L4	L5	LA	LB	LX	LY	T2 (metrico)	T2 (unc.)	Peso (Acciaio) Kg/pezzo	Codice di ordinazione*	PN (bar)[1] S	PN (bar)[1] SS
1/2	13	17,2	13	17,5	18	72	36	47	57	17,5	38,1	M 8	5/16	0,50	**PDFS080S17.5**	345	345
1/2	13	21,3	13	21,6	18	72	36	47	57	17,5	38,1	M 8	5/16	0,50	**PDFS080S21.6**	345	345
3/4	19	26,9	19	27,2	18	72	36	49	66	22,3	47,6	M10	3/8	0,56	**PDFS100S27.2**	345	345
1	25	33,7	25	34,1	18	76	36	53	71	26,2	52,4	M10	3/8	0,78	**PDFS102S34.1**	345	345
1 1/4	32	42,4	31	42,8	20	82	42	69	80	30,2	58,7	M10	7/16	0,92	**PDFS104S42.8**	345	345
1 1/2	38	48,3	38	48,6	22	88	48	77	94	35,7	69,9	M12	1/2	1,32	**PDFS106S48.6**	276	276
2	51	60,3	50	61,0	24	90	48	89	103	42,9	77,8	M12	1/2	2,10	**PDFS108S61**	207	207
2 1/2	64	76,1	63	76,6	28	100	48	101	116	50,8	88,9	M12	1/2	2,38	**PDFS110S76.6**	207	207
3	76	88,9	73	90,5	28	100	53	124	135	61,9	106,4	M16	5/8	2,80	**PDFS112S90.5**	172	172
3 1/2	89	101,6	89	103,0	28	100	54	137	153	69,9	120,7	M16	5/8	4,30	**PDFS114S103**	138	138
4	102	114,3	99	115,5	28	100	54	147	163	77,8	130,2	M16	5/8	4,80	**PDFS116S115.5**	34	34
5	127	140,0	120	142,0	28	100	54	180	184	92,1	152,4	M16	5/8	5,70	**PDFS118S142**	34	34

Serie 6000 PSI

1/2	13	17,2	13	17,5	18	72	32	47	57	18,2	40,5	M 8	5/16	0,52	**PDFS401S17.5**	420	420
1/2	13	21,3	13	21,6	18	72	32	47	57	18,2	40,5	M 8	5/16	0,58	**PDFS401S21.6**	420	420
3/4	19	26,9	19	27,2	20	72	38	53	71	23,8	50,8	M10	3/8	1,00	**PDFS402S27.2**	420	420
1	25	33,7	25	34,1	22	88	48	66	80	27,8	57,2	M12	7/16	1,52	**PDFS403S34.1**	420	420
1 1/4	32	42,4	31	42,8	22	88	54	77	94	31,8	66,6	M14	1/2	2,40	**PDFS404S42.8**	420	420
1 1/2	38	48,3	38	48,6	24	102	60	89	106	36,5	79,3	M16	5/8	3,30	**PDFS405S48.6**	420	420
2	51	60,3	50	61,0	25	140	74	116	135	44,5	96,8	M20	3/4	4,90	**PDFS406S61**	420	420
2 1/2	64	76,1	63	76,6	28	150	90	150	166	58,7	123,8	M24	–	6,50	**PDFS407S76.6**	420	420
3	76	88,9	73	90,5	30	180	110	178	208	71,4	152,4	M30	–	8,00	**PDFS408S90.5**	420	420

[1]) Pressione indicata = Articolo disponibile

$$\frac{\text{PN (bar)}}{10} = \text{PN (MPa)}$$

Le pressioni qui indicate sono le massime consentite per i raccordi con flangia. Se il tubo utilizzato ha una pressione nominale inferiore, la pressione nominale del gruppo saldato sarà quella più bassa, presumendo che la saldatura sia sufficientemente forte.

*Aggiungere i **suffissi** di cui sotto a seconda del materiale e della superficie richiesti.

Suffissi codice di ordinazione				
Materiale	Suffisso superficie e materiale	Esempio attacco flangia a 4 viti compr. metriche e O-ring	Esempio attacco flangia a 4 viti compr. UNC e O-ring	Materiale di tenuta standard (non occorre suffisso aggiuntivo)
Acciaio, non trattato oliato	S	PDFS080S17.5S	PDFS080S17.5SU	NBR
Acciaio, inossidabile	SS	PDFS080S17.5SS	–	VIT

PCFF Flangia SAE chiusa

Flangia SAE chiusa
(ISO 6162-1/-2)

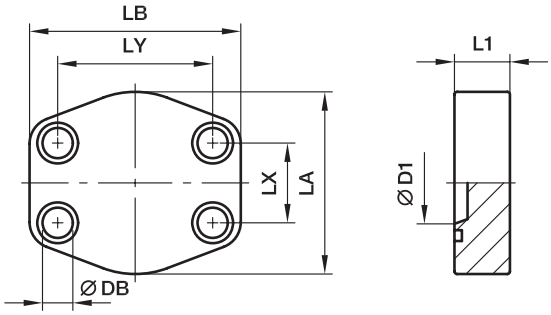

Serie 3000 PSI

Dim. nom. flangia SAE (pollici)	ISO (DN)	D1	L1	LA	LB	LX	LY	DB	Viti (metrico)	Viti (unc.)	Peso (Acciaio) Kg/pezzo	Codice di ordinazione*	PN (bar)[1] S	PN (bar)[1] SS
1/2	13	13	16	46	58	17,5	38,1	9,0	M 08×30	5/16×1 1/4	0,30	**PCFF32**	345	345
3/4	19	15	18	49	66	22,3	47,6	10,5	M 10×35	3/8×1 1/2	0,37	**PCFF33**	345	345
1	25	18	19	53	71	26,2	52,4	10,5	M 10×35	3/8×1 1/2	0,54	**PCFF34**	345	345
1 1/4	32	23	21	69	80	30,2	58,7	10,5	M 10×40	7/16×1 1/2	0,90	**PCFF35**	276	276
1 1/2	38	28	24	77	95	35,7	69,9	13,5	M 12×45	1/2×1 3/4	1,03	**PCFF36**	207	207
2	51	45	24	89	103	42,9	77,8	13,5	M 12×45	1/2×1 3/4	1,30	**PCFF38**	207	207
2 1/2	64	58	25	101	116	50,8	88,9	13,5	M 12×45	1/2×1 3/4	1,45	**PCFF310**	172	172
3	76	70	25	124	136	61,9	106,4	17,0	M 16×55	5/8×2 1/4	2,72	**PCFF312**	138	138
3 1/2	89	85	25	136	152	69,9	120,7	17,0	M 16×55	5/8×2 1/4	2,90	**PCFF314**	34	34
4	102	95	25	146	162	77,8	130,2	17,0	M 16×55	5/8×2 1/4	3,85	**PCFF316**	34	34
5	127	110	25	180	184	92,1	152,4	17,0	M 16×55	5/8×2 1/4	4,20	**PCFF320**	34	34

Serie 6000 PSI

1/2	13	13	16	46	58	18,2	40,5	9,0	M 08×30	5/16×1 1/4	0,30	**PCFF62**	420	420
3/4	19	15	19	53	71	23,8	50,8	10,5	M 10×35	3/8×1 1/2	0,44	**PCFF63**	420	420
1	25	22	24	66	80	27,8	57,2	13,5	M 12×45	7/16×1 1/2	0,73	**PCFF64**	420	420
1 1/4	32	30	27	77	94	31,8	66,6	15,0	M 14×50	1/2×1 3/4	0,85	**PCFF65**	420	420
1 1/2	38	35	30	89	103	36,5	79,3	17,0	M 16×55	5/8×2 1/4	1,61	**PCFF66**	420	420
2	51	48	35	123	135	44,5	96,8	21,0	M 20×70	3/4×2 3/4	3,31	**PCFF68**	420	420
2 1/2	64	55	45	150	166	58,7	123,8	25,0	M 24×90	–	4,50	**PCFF610**	420	420
3	76	65	55	178	208	71,4	152,4	32,0	M 30×110	–	5,30	**PCFF612**	420	420

[1]) Pressione indicata = Articolo disponibile

$$\frac{\text{PN (bar)}}{10} = \text{PN (MPa)}$$

*Aggiungere i **suffissi** di cui sotto a seconda del materiale e della superficie richiesti.

Suffissi codice di ordinazione					
Materiale	Suffisso superficie e materiale	Esempio solo flangia chiusa	Esempio flangia chiusa compr. viti metriche e O-ring	Esempio flangia chiusa compr. viti UNC e O-ring	Materiale di tenuta standard (non occorre suffisso aggiuntivo)
Acciaio, non trattato oliato	S	PCFF32S	PCFF32SM	PCFF32SU	NBR
Acciaio, inossidabile	SS	PCFF32SS	PCFF32SSM	–	VIT

PCCFF Controflangia SAE chiusa

Controflangia SAE chiusa
(ISO 6162-1/-2)

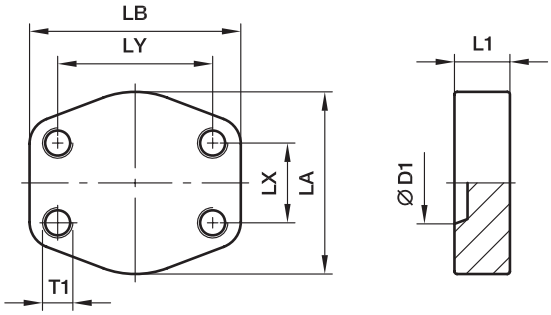

Serie 3000 PSI

Dim. nom. flangia SAE (pollici)	ISO (DN)	D1	L1	LA	LB	LX	LY	T1 (metrico)	T1 (unc.)	Peso (Acciaio) Kg/pezzo	Codice di ordinazione*	PN (bar)[1] S	PN (bar)[1] SS
1/2	13	13	16	46	58	17,5	38,1	M 8	5/16	0,30	**PCCFF32**	345	345
3/4	19	15	18	49	66	22,3	47,6	M10	3/8	0,37	**PCCFF33**	345	345
1	25	18	19	53	71	26,2	52,4	M10	3/8	0,54	**PCCFF34**	345	345
1 1/4	32	23	21	69	80	30,2	58,7	M10	7/16	0,90	**PCCFF35**	276	276
1 1/2	38	28	24	77	95	35,7	69,9	M12	1/2	1,03	**PCCFF36**	207	207
2	51	45	24	89	103	42,9	77,8	M12	1/2	1,20	**PCCFF38**	207	207
2 1/2	64	58	25	101	116	50,8	88,9	M12	1/2	1,45	**PCCFF310**	172	172
3	76	70	25	124	136	61,9	106,4	M16	5/8	2,72	**PCCFF312**	138	138
3 1/2	89	85	25	136	152	69,9	120,7	M16	5/8	2,90	**PCCFF314**	34	34
4	102	95	25	146	162	77,8	130,2	M16	5/8	3,85	**PCCFF316**	34	34
5	127	110	25	180	184	92,1	152,4	M16	5/8	4,20	**PCCFF320**	34	34

Serie 6000 PSI

1/2	13	13	16	46	58	18,2	40,5	M 8	5/16	0,30	**PCCFF62**	420	420
3/4	19	15	19	53	71	23,8	50,8	M10	3/8	0,44	**PCCFF63**	420	420
1	25	22	24	66	80	27,8	57,2	M12	7/16	0,73	**PCCFF64**	420	420
1 1/4	32	30	27	77	94	31,8	66,6	M14	1/2	0,85	**PCCFF65**	420	420
1 1/2	38	35	30	89	103	36,5	79,3	M16	5/8	1,61	**PCCFF66**	420	420
2	51	48	35	123	135	44,5	96,8	M20	3/4	3,31	**PCCFF68**	420	420
2 1/2	64	55	45	150	166	58,7	123,8	M24	–	4,50	**PCCFF610**	420	420
3	76	65	55	178	208	71,4	152,4	M30	–	5,30	**PCCFF612**	420	420

[1]) Pressione indicata = Articolo disponibile

$$\frac{\text{PN (bar)}}{10} = \text{PN (MPa)}$$

M

*Aggiungere i **suffissi** di cui sotto a seconda del materiale e della superficie richiesti.

Suffissi codice di ordinazione				
Materiale	Suffisso superficie e materiale	Esempio flangia chiusa con filettatura metrica	Esempio flangia chiusa con filettatura UNC	Materiale di tenuta standard (non occorre suffisso aggiuntivo)
Acciaio, non trattato oliato	S	PCCF32SM	PCCFF32SU	NBR
Acciaio, inossidabile	SS	PCCFF32SSM	PCCFF32SSU	VIT

CPM Piastra di connessione flangia SAE

ISO 6162-1/-2

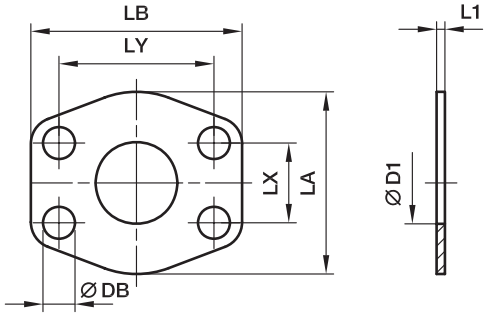

Serie 3000 PSI

Dim. nom. flangia SAE (pollici)	Dim. nom. flangia ISO (DN)	D1	L1	LA	LB	LX	LY	DB	Peso (Acciaio) Kg/pezzo	Codice di ordinazione*	PN (bar)[1] CF	PN (bar)[1] SS
1/2	13	13	3	47	57	17,5	38,1	9,0	0,01	**8CPM1**	345	345
3/4	19	19	3	49	66	22,3	47,6	11,0	0,01	**12CPM1**	345	345
1	25	25	3	53	71	26,2	52,4	11,0	0,01	**16CPM1**	345	345
1 1/4	32	32	3	69	80	30,2	58,7	11,5	0,02	**20CPM1**	276	276
1 1/2	38	38	3	77	95	35,7	69,9	13,5	0,02	**24CPM1**	207	207
2	51	51	3	89	103	42,9	77,8	13,5	0,03	**32CPM1**	207	207
2 1/2	64	63	3	101	116	50,8	88,9	13,5	0,03	**40CPM1**	172	172
3	76	73	4	124	136	61,9	106,4	17,0	0,04	**48CPM1**	138	138
3 1/2	89	89	4	136	152	69,9	120,7	17,0	0,06	**56CPM1**	34	34
4	102	99	4	146	162	77,8	130,2	17,0	0,08	**64CPM1**	34	34
5	127	120	4	180	184	92,1	152,4	17,0	0,09	**80CPM1**	34	34

Serie 6000 PSI

1/2	13	13	4	47	57	18,2	40,5	9,0	0,01	**8CPM2**	420	420
3/4	19	17	4	53	71	23,8	50,8	11,0	0,01	**12CPM2**	420	420
1	25	24	4	66	80	27,8	57,2	13,0	0,02	**16CPM2**	420	420
1 1/4	32	31	4	77	94	31,8	66,6	15,0	0,03	**20CPM2**	420	420
1 1/2	38	38	4	89	103	36,5	79,3	17,0	0,04	**24CPM2**	420	420
2	51	51	4	123	135	44,5	96,8	21,0	0,05	**32CPM2**	420	420
2 1/2	64	63	4	150	166	58,7	123,8	25,0	0,07	**40CPM2**	420	420
3	76	73	4	178	208	71,4	152,4	32,0	0,08	**48CPM2**	420	420

[1]) Pressione indicata = Articolo disponibile

$$\frac{\text{PN (bar)}}{10} = \text{PN (MPa)}$$

*Aggiungere i **suffissi** di cui sotto a seconda del materiale e della superficie richiesti.

Suffissi codice di ordinazione			
Materiale	Suffisso superficie e materiale	Esempio	Descrizione
Acciaio, zincato, esente da CromoVI	CF	8CPM1CF	Solo piastra di connessione
Acciaio inossidabile	SS	8CPM1SS	Solo piastra di connessione

AP Piastra di bloccaggio flangia SAE

ISO 6162-1/-2

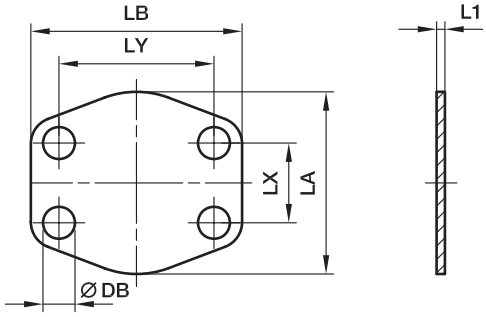

Serie 3000 PSI

Dim. nom. flangia SAE (pollici)	Dim. nom. flangia ISO (DN)	L1	LA	LB	LX	LY	DB	Peso (Acciaio) Kg/pezzo	Codice di ordinazione*	PN (bar)[1] CF	PN (bar)[1] SS
1/2	13	3	47	57	17,5	38,1	9,0	0,02	**8AP1**	–	–
3/4	19	3	49	66	22,3	47,6	11,0	0,02	**12AP1**	–	–
1	25	3	53	71	26,2	52,4	11,0	0,02	**16AP1**	–	–
1 1/4	32	3	69	80	30,2	58,7	11,5	0,03	**20AP1**	–	–
1 1/2	38	3	77	95	35,7	69,9	13,5	0,03	**24AP1**	–	–
2	51	3	89	103	42,9	77,8	13,5	0,04	**32AP1**	–	–
2 1/2	64	3	101	116	50,8	89,9	13,5	0,04	**40AP1**	–	–
3	76	4	124	136	61,9	106,4	17,0	0,07	**48AP1**	–	–
3 1/2	89	4	136	152	69,9	102,7	17,0	0,07	**56AP1**	–	–
4	102	4	146	162	77,8	130,2	17,0	0,09	**64AP1**	–	–
5	127	4	180	184	92,1	152,4	17,0	0,10	**80AP1**	–	–

Serie 6000 PSI

1/2	13	4	47	57	18,2	40,5	9,0	0,02	**8AP2**	–	–
3/4	19	4	53	71	23,8	50,8	11,0	0,02	**12AP2**	–	–
1	25	4	66	80	27,8	57,1	13,0	0,03	**16AP2**	–	–
1 1/4	32	4	77	94	31,8	66,7	15,0	0,04	**20AP2**	–	–
1 1/2	38	4	89	103	36,5	79,4	17,0	0,05	**24AP2**	–	–
2	51	4	123	135	44,5	96,8	21,0	0,06	**32AP2**	–	–
2 1/2	64	4	150	166	58,7	123,8	25,0	0,08	**40AP2**	–	–
3	76	4	178	208	71,4	152,4	32,0	0,10	**48AP2**	–	–

[1]) Pressione indicata = Articolo disponibile

$$\frac{\text{PN (bar)}}{10} = \text{PN (MPa)}$$

Questa piastra di bloccaggio della flangia non è utilizzata sotto pressione.

*Aggiungere i **suffissi** di cui sotto a seconda del materiale e della superficie richiesti.

Suffissi codice di ordinazione			
Materiale	Suffisso superficie e materiale	Esempio	Descrizione
Acciaio, zincato, esente da CromoVI	CF	8AP1CF	Solo piastra di connessione
Acciaio inossidabile	SS	8AP1SS	Solo piastra di connessione

PMQ Flange di testa tappate piatte

(ISO 6162-1/-2)

Lato O-ring

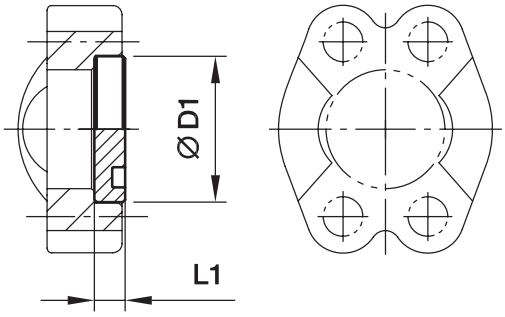

Lato piatto

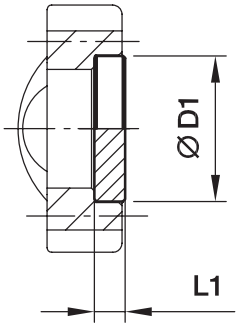

Serie 3000 PSI

Dim. nom. flangia SAE (pollici)	D1	L1	Peso (Acciaio) Kg/pezzo	Lato O-ring Codice di ordinazione*	Lato platto Codice di ordinazione*	PN (bar)[1] CF
1/2	30,2	6,8	0,03	**8PFMQ1**	**8PFCMQ1**	210
3/4	38,1	6,8	0,05	**12PFMQ1**	**12PFCMQ1**	210
1	44,5	8,0	0,09	**16PFMQ1**	**16PFCMQ1**	210
1 1/4	50,8	8,0	0,12	**20PFMQ1**	**20PFCMQ1**	210
1 1/2	60,3	8,0	0,17	**24PFMQ1**	**24PFCMQ1**	160
2	71,4	9,6	0,29	**32PFMQ1**	**32PFCMQ1**	200
2 1/2	84,1	9,6	0,39	**40PFMQ1**	**40PFCMQ1**	–
3	101,6	9,6	0,58	**48PFMQ1**	**48PFCMQ1**	–
3 1/2	114,3	11,3	0,86	**56PFMQ1**	**56PFCMQ1**	–
4	127,0	11,3	1,02	**64PFMQ1**	**64PFCMQ1**	–
5	152,4	11,3	1,96	**80PFMQ1**	**80PFCMQ1**	–

Serie 6000 PSI

1/2	31,8	7,8	0,04	**8PFMQ2**	**8PFCMQ2**	250
3/4	41,3	8,8	0,09	**12PFMQ2**	**12PFCMQ2**	250
1	47,6	9,5	0,13	**16PFMQ2**	**16PFCMQ2**	250
1 1/4	54,0	10,3	0,18	**20PMFQ2**	**20PFCMQ2**	250
1 1/2	63,5	12,6	0,30	**24PFMQ2**	**24PFCMQ2**	250
2	79,4	12,6	0,48	**32PFMQ2**	**32PFCMQ2**	250
2 1/2	108,0	21,2	1,26	**40PFMQ2**	**40PFCMQ2**	–
3	132,0	26,5	2,31	**48PFMQ2**	**48PFCMQ2**	–

[1]) Pressione indicata = Articolo disponibile

$$\frac{\text{PN (bar)}}{10} = \text{PN (MPa)}$$

Flange di testa tappate in acciaio inossidabile su richiesta

*Aggiungere i **suffissi** di cui sotto a seconda del materiale e della superficie richiesti.

Suffissi codice di ordinazione			
Materiale	Suffisso superficie e materiale	Esempio	Descrizione
Acciaio, zincato, esente da CromoVI	CF	8PFMQ1CF	soltanto flange di testa tappate

PMQ Flange di testa tappate

(ISO 6162-1/-2)

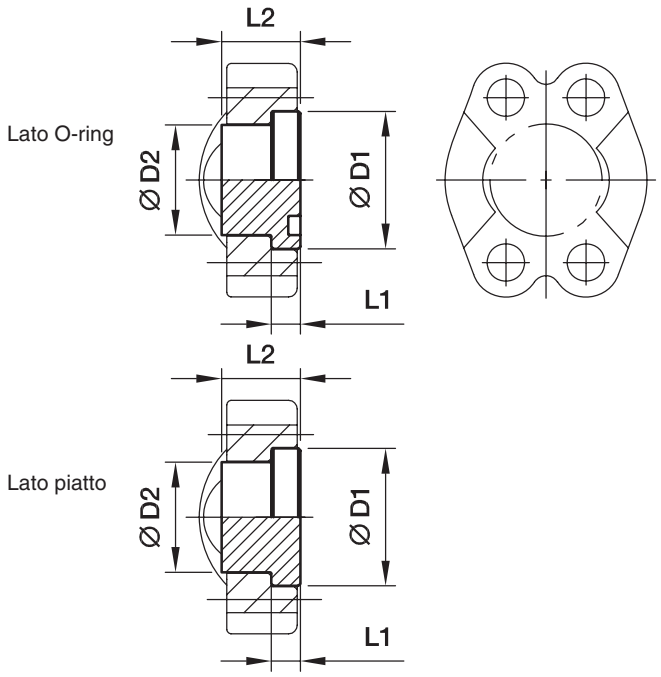

Serie 3000 PSI

Dim. nom. flangia SAE (pollici)	D1	D2	L1	L2	Peso (Acciaio) Kg/pezzo	Lato O-ring Codice di ordinazione*	Lato piatto Codice di ordinazione*	PN (bar)[1] CF
1/2	24,0	30,2	6,8	16	0,03	**8PMQ1**	**8PCMQ1**	350
3/4	31,8	38,1	6,8	17	0,05	**12PMQ1**	**12PCMQ1**	350
1	38,0	44,5	8,0	17	0,09	**16PMQ1**	**16PCMQ1**	315
1 1/4	43,0	50,8	8,0	17	0,12	**20PMQ1**	**20PCMQ1**	250
1 1/2	50,0	60,3	8,0	19	0,17	**24PMQ1**	**24PCMQ1**	200
2	62,0	71,4	9,6	19	0,29	**32PMQ1**	**32PCMQ1**	200
2 1/2	74,0	84,1	9,6	40	0,39	**40PMQ1**	**40PCMQ1**	160
3	90,0	101,6	9,6	45	0,58	**48PMQ1**	**48PCMQ1**	138
3 1/2	102,0	114,3	11,3	30	0,86	**56PMQ1**	**56PCMQ1**	35
4	114,5	127,0	11,3	36	1,02	**64PMQ1**	**64PCMQ1**	35
5	140,0	152,4	11,3	45	1,96	**80PMQ1**	**80PCMQ1**	35

Serie 6000 PSI

1/2	24,0	31,8	7,8	14	0,04	**8PMQ2**	**8PCMQ2**	400
3/4	31,8	41,3	8,8	15	0,09	**12PMQ2**	**12PCMQ2**	400
1	38,0	47,6	9,5	16	0,13	**16PMQ2**	**16PCMQ2**	400
1 1/4	44,0	54,0	10,3	16	0,18	**20PMQ2**	**20PCMQ2**	400
1 1/2	50,8	63,5	12,6	19	0,30	**24PMQ2**	**24PCMQ2**	400
2	67,0	79,4	12,6	30	0,48	**32PMQ2**	**32PCMQ2**	400
2 1/2	89,0	108,0	21,2	45	1,26	**40PMQ2**	**40PCMQ2**	400
3	114,3	132,0	26,5	55	2,31	**48PMQ2**	**48PCMQ2**	400

[1]) Pressione indicata = Articolo disponibile

$$\frac{\text{PN (bar)}}{10} = \text{PN (MPa)}$$

Flange di testa tappate in acciaio inossidabile su richiesta

*Aggiungere i **suffissi** di cui sotto a seconda del materiale e della superficie richiesti.

Suffissi codice di ordinazione			
Materiale	Suffisso superficie e materiale	Esempio	Descrizione
Acciaio, zincato, esente da CromoVI	CF	8PFQ1CF	soltanto flange di testa tappate

M

PAGL-(G/M) Flangia A 4 viti SAE con attacco punto di prova

Flangia SAE con attacco punto di prova
(ISO 6162-1/-2)

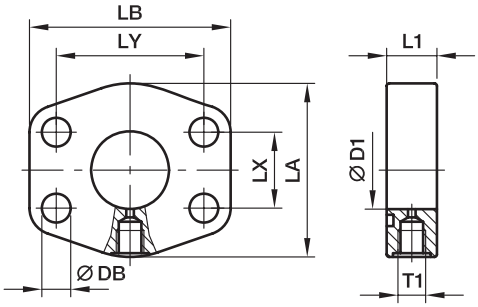

Serie 3000 PSI

Dim. nom. flangia SAE (pollici)	ISO (DN)	T1	D1	L1	LA	LB	LX	LY	DB	Peso (Acciaio) Kg/pezzo	Codice di ordinazione*	PN (bar)[1] S	SS
1	25	**G 1/4**	25	22	53	71	26,2	52,4	11,0	0,65	**PAGL102G14**	348	348
1	25	**M 10×1,0**	25	19	53	71	26,2	52,4	11,0	0,65	**PAGL102M10**	348	348
1 1/4	32	**G 1/4**	31	20	69	80	30,2	58,7	11,5	0,75	**PAGL104G14**	278	278
1 1/4	32	**M 10×1,0**	31	20	69	80	30,2	58,7	11,5	0,75	**PAGL104M10**	278	278
1 1/2	38	**G 1/4**	38	25	77	94	35,7	69,9	13,5	0,80	**PAGL106G14**	210	210
1 1/2	38	**M 10×1,0**	38	25	77	94	35,7	69,9	13,5	0,80	**PAGL106M10**	210	210
2	51	**G 1/4**	50	25	89	103	42,9	77,8	13,5	1,25	**PAGL108G14**	210	210
2	51	**M 10×1,0**	50	25	89	103	42,9	77,8	13,5	1,25	**PAGL108M10**	210	210
2 1/2	64	**G 1/4**	63	25	101	115	50,8	88,9	13,5	1,75	**PAGL110G14**	175	175
2 1/2	64	**M 10×1,0**	63	25	101	115	50,8	88,9	13,5	1,75	**PAGL110M10**	175	175
3	76	**G 1/4**	73	27	124	135	61,9	106,4	17,0	2,25	**PAGL112G14**	138	138
3	76	**M 10×1,0**	73	27	124	135	61,9	106,4	17,0	2,25	**PAGL112M10**	138	138
3 1/2	89	**G 1/4**	89	27	136	152	61,9	120,7	17,0	3,00	**PAGL114G14**	35	35
3 1/2	89	**M 10×1,0**	89	27	136	152	61,9	120,7	17,0	3,00	**PAGL114M10**	35	35
4	102	**G 1/4**	99	26	146	162	77,8	130,2	17,0	4,25	**PAGL116G14**	35	35
4	102	**M 10×1,0**	99	26	146	162	77,8	130,2	17,0	4,25	**PAGL116M10**	35	35
5	127	**G 1/4**	120	23	180	184	92,1	152,4	17,0	5,75	**PAGL118G14**	35	35
5	127	**M 10×1,0**	120	23	180	184	92,1	152,4	17,0	5,75	**PAGL118M10**	35	35

Serie 6000 PSI

1	25	**G 1/4**	25	22	69	80	27,8	57,2	13,0	0,65	**PAGL403G14**	420	420
1	25	**M 10×1,0**	25	22	69	80	27,8	57,2	13,0	0,65	**PAGL403M10**	420	420
1 1/4	32	**G 1/4**	31	26	77	94	31,8	66,6	15,0	0,75	**PAGL404G14**	420	420
1 1/4	32	**M 10×1,0**	31	26	77	94	31,8	66,6	15,0	0,75	**PAGL404M10**	420	420
1 1/2	38	**G 1/4**	38	30	89	106	36,5	79,3	17,0	0,95	**PAGL405G14**	420	420
1 1/2	38	**M 10×1,0**	38	30	89	106	36,5	79,3	17,0	0,85	**PAGL405M10**	420	420
2	51	**G 1/4**	50	36	116	135	44,5	96,8	21,0	1,25	**PAGL406G14**	420	420
2	51	**M 10×1,0**	50	36	116	135	44,5	96,8	21,0	1,25	**PAGL406M10**	420	420
2 1/2	64	**G 1/4**	63	45	150	166	58,7	123,8	25,0	1,75	**PAGL408G14**	420	420
2 1/2	64	**M 10×1,0**	63	45	150	166	58,7	123,8	25,0	1,75	**PAGL408M10**	420	420
3	76	**G 1/4**	73	55	178	208	71,4	152,4	32,0	2,25	**PAGL410G14**	420	420
3	76	**M 10×1,0**	73	55	178	208	71,4	152,4	32,0	2,25	**PAGL410M10**	420	420

[1]) Pressione indicata = Articolo disponibile

$$\frac{\text{PN (bar)}}{10} = \text{PN (MPa)}$$

*Aggiungere i **suffissi** di cui sotto a seconda del materiale e della superficie richiesti.

Suffissi codice di ordinazione			
Materiale	Suffisso superficie e materiale	Esempio	Descrizione
Acciaio, non trattato oliato	S	PAGL102G14S	Solo flangia
Acciaio inossidabile	SS	PAGL102G14SS	Solo flangia

PRF Connettore di riduzione con flangia SAE diritta

ISO 6162-1/-2

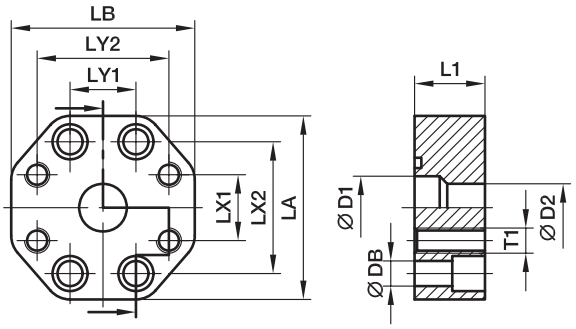

Serie 3000 PSI

Dim. nom. flangia SAE (pollici)	ISO (DN)	D1	D2	L1	LA	LB	LX1	LX2	LY1	LY2	DB	Viti (metrico)	T1	Peso (Acciaio) Kg/pezzo	Codice di ordinazione*	PN (bar)[1]) S
1×1	25/25	25	25	28	73	73	26,2	52,4	26,2	52,4	11	M 10×35	**M10**	1,10	**PRF102/102**	210
1×3/4	25/19	25	19	28	73	73	22,3	52,4	26,2	47,6	11	M 10×35	**M10**	1,15	**PRF102/100**	210
1 1/4×1 1/4	32/32	30	30	28	80	80	30,2	58,7	30,2	58,7	11	M 10×35	**M10**	1,55	**PRF104/104**	210
1 1/4×1	32/25	30	25	28	80	71	26,2	58,7	30,2	52,4	11	M 10×35	**M10**	1,55	**PRF104/102**	210
1 1/2×1 1/2	38/38	38	38	32	94	94	35,7	69,9	35,7	69,9	13	M 12×45	**M12**	2,25	**PRF106/106**	210
1 1/2×1 1/4	38/32	38	30	32	94	80	30,2	69,9	35,7	58,7	13	M 10×35	**M10**	2,40	**PRF106/104**	210
2×2	51/51	50	50	33	103	103	42,9	77,8	42,9	77,8	13	M 12×45	**M12**	3,00	**PRF108/108**	210
2×1 1/2	51/38	50	38	33	103	94	35,7	77,8	42,9	70,0	13	M 12×45	**M12**	3,15	**PRF108/106**	210
2 1/2×2 1/2	64/64	63	63	33	115	115	50,8	88,9	50,8	88,9	13	M 12×45	**M12**	3,85	**PRF110/110**	175
2 1/2×2	64/51	63	50	33	115	103	42,9	88,9	50,8	77,8	13	M 12×45	**M12**	3,95	**PRF110/108**	175
3×3	76/76	73	73	36	135	135	61,9	106,4	61,9	106,4	17	M 16×50	**M16**	4,25	**PRF112/112**	138
3×2 1/2	76/64	73	63	36	135	115	50,8	106,4	61,9	89,0	17	M 12×45	**M12**	4,45	**PRF112/110**	138

Serie 6000 PSI

3/4×3/4	19/19	19	19	28	71	71	23,8	50,8	23,8	50,8	11	M 10×35	**M10**	0,80	**PRF402/402**	420
1×1	25/25	25	25	33	80	80	27,8	57,2	27,8	57,2	13	M 12×45	**M12**	1,10	**PRF403/403**	420
1×3/4	25/19	25	19	33	80	71	23,8	57,2	27,8	50,8	13	M 10×35	**M10**	1,10	**PRF403/402**	420
1 1/4×1 1/4	32/32	30	30	33	94	94	31,8	66,6	31,8	66,6	15	M 14×45	**M14**	1,40	**PRF404/404**	420
1 1/4×1	32/25	30	25	33	94	80	27,8	66,6	31,8	57,2	15	M 12×45	**M12**	1,60	**PRF404/403**	420
1 1/2×1 1/2	38/38	38	38	48	106	106	36,5	79,3	36,5	79,3	17	M 16×50	**M16**	3,30	**PRF405/405**	420
1 1/2×1 1/4	38/32	38	30	48	106	94	31,8	79,3	36,5	66,6	17	M 14×45	**M14**	3,60	**PRF405/404**	420
2×2	51/51	50	50	48	135	135	44,5	96,8	44,5	96,8	21	M 20×65	**M20**	5,00	**PRF406/406**	420
2×1 1/2	51/38	50	38	48	135	106	36,5	96,8	44,5	79,3	21	M 16×50	**M16**	5,25	**PRF406/405**	420
2 1/2×2	64/51	63	50	53	166	150	44,5	123,8	58,7	96,8	25	M 20×65	**M20**	6,50	**PRF408/406**	420
3×2	76/51	73	50	58	208	178	44,5	152,4	71,4	96,8	31	M 20×65	**M20**	7,50	**PRF410/406**	420

[1]) Pressione indicata = Articolo disponibile

$$\frac{\text{PN (bar)}}{10} = \text{PN (MPa)}$$

*Aggiungere i **suffissi** di cui sotto a seconda del materiale e della superficie richiesti.

Suffissi codice di ordinazione			
Materiale	Suffisso superficie e materiale	Esempio	Descrizione
Acciaio, non trattato oliato	S	PRF102/102S	Solo flangia
Acciaio inossidabile	SS	PRF102/102SS	Solo flangia

BFG Flangia per pompa ad ingranaggi, diritta

Flangia idraulica / Estremità conica EO 24°

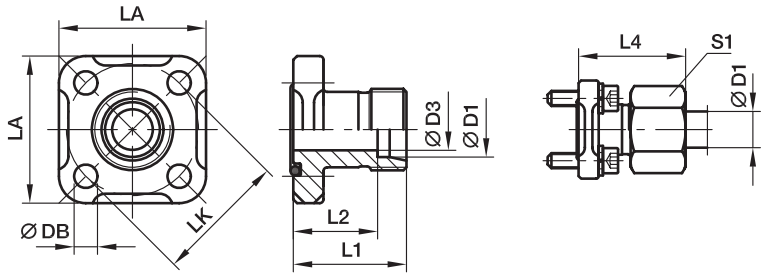

BFG Connessione a flangia diritta, estremità conica EO 24°

LK	D1[2])	D3	L1	L2	L4	LA	S1	DB	Viti (metrico)	O-ring	Peso (Acciaio) Kg/pezzo	Codice di ordinazione*	PN (bar)[1]) CF
35	10L	8	30	23,0	39,0	39	19	6,4	M 06×22	20×2,5	0,15	**BFG10L/LK35**	315
35	12L	10	30	23,0	39,0	39	22	6,4	M 06×22	20×2,5	0,16	**BFG12L/LK35**	315
35	15L	12	30	23,0	38,0	39	27	6,4	M 06×22	20×2,5	0,19	**BFG15L/LK35**	250
35	16S	12	30	21,5	39,5	39	30	6,4	M 06×22	20×2,5	0,21	**BFG16S/LK35**	315
40	15L	12	35	28,0	43,0	42	27	6,4	M 06×22	26×2,5	0,17	**BFG15L/LK40**	100
40	18L	15	35	27,5	44,0	42	32	6,4	M 06×22	26×2,5	0,22	**BFG18L/LK40**	100
40	22L	19	35	27,5	44,5	42	36	6,4	M 06×22	26×2,5	0,24	**BFG22L/LK40**	100
40	28L	24	35	27,5	44,5	42	41	6,4	M 06×22	26×2,5	0,28	**BFG28L/LK40**	100
55	20S	16	50	39,5	61,0	57	36	8,4	M 08×25	32×2,5	0,35	**BFG20S/LK55**	250

[1]) Pressione indicata = Articolo disponibile

[2]) L = Serie leggera; S = Serie pesante

$\frac{\text{PN (bar)}}{10}$ = PN (MPa)

Consegna senza dado né anello.
Per informazioni sull'ordinazione dei raccordi completi o sui materiali di tenuta alternativi vedere pag. M11.

*Aggiungere i **suffissi** di cui sotto a seconda del materiale e della superficie richiesti.

Suffissi codice di ordinazione			
Materiale	Suffisso superficie e materiale	Esempio flangia con viti metriche e O-ring	Materiale di tenuta standard (non occorre suffisso aggiuntivo)
Acciaio, zincato, esente da CromoVI	CF	BFG16S/LK35OMDCF	NBR

BFW Flangia per pompa ad ingranaggi, a gomito 90°

Flangia idraulica / Estremità conica EO 24°

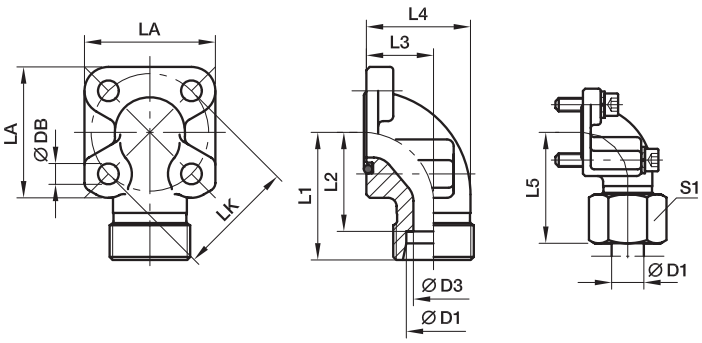

BFW Connessione a flangia 90°, estremità conica EO 24°

LK	D1[2]	D3	L1	L2	L3	L4	L5	LA	S1	DB	Viti 2 pezzi (metrico)	Viti 2 pezzi (metrico)	O-ring	Peso (Acciaio) Kg/pezzo	Codice di ordinazione*	PN (bar)[1] CF
35	10L	8	38	31,0	16,5	26,5	47,0	40	19	6,4	M 06×22	M 06×35	20×2,5	0,23	**BFW10L/LK35**	315
35	12L	10	38	31,0	16,5	26,5	47,0	40	22	6,4	M 06×22	M 06×35	20×2,5	0,26	**BFW12L/LK35**	315
35	15L	12	38	31,0	16,5	26,5	46,0	40	27	6,4	M 06×22	M 06×35	20×2,5	0,38	**BFW15L/LK35**	315
35	16S	12	38	29,5	20,0	31,0	48,0	40	30	6,4	M 06×22	M 06×40	20×2,5	0,55	**BFW16S/LK35**	315
35	20S	16	45	34,5	25,0	38,0	56,0	40	36	6,4	M 06×22	M 06×45	20×2,5	0,65	**BFW20S/LK35**	315
40	15L	12	38	31,0	22,5	36,5	46,0	42	27	6,4	M 06×22	M 06×22	26×2,5	0,29	**BFW15L/LK40**	100
40	18L	15	38	30,5	22,5	36,5	47,0	42	32	6,4	M 06×22	M 06×22	26×2,5	0,70	**BFW18L/LK40**	100
40	22L	19	38	30,5	22,5	36,5	47,5	42	36	6,4	M 06×22	M 06×22	26×2,5	0,36	**BFW22L/LK40**	100
40	28L	22	40	32,5	28,0	43,0	49,0	42	41	6,4	M 06×20	M 06×50	26×2,5	0,82	**BFW28L/LK40**	100
40	35L	31	41	30,5	32,0	55,0	52,0	42	50	6,4	M 06×22	M 06×60	26×2,5	0,22	**BFW35L/LK40**	100
40	20S	16	40	29,5	22,5	35,5	50,0	42	36	6,4	M 06×22	M 06×45	26×2,5	0,23	**BFW20S/LK40**	250
55	35L	31	49	38,5	32,0	51,5	62,0	58	50	8,4	M 08×25	M 08×60	32×2,5	0,27	**BFW35L/LK55**	250
55	42L	38	49	38,0	40,0	64,5	61,0	58	60	8,4	M 08×25	M 08×70	32×2,5	0,41	**BFW42L/LK55**	250
55	20S	17	45	34,5	24,0	38,0	56,0	58	36	8,4	M 08×25	M 08×50	32×2,5	0,94	**BFW20S/LK55**	250
55	25S	20	49	37,0	30,0	46,0	61,0	58	46	8,4	M 08×25	M 08×55	32×2,5	0,80	**BFW25S/LK55**	250
55	30S	26	49	35,5	32,0	50,0	62,0	58	50	8,4	M 08×25	M 08×50	32×2,5	0,20	**BFW30S/LK55**	250

[1]) Pressione indicata = Articolo disponibile

[2]) L = Serie leggera; S = Serie pesante

$$\frac{\text{PN (bar)}}{10} = \text{PN (MPa)}$$

Consegna senza dado né anello.
Per informazioni sull'ordinazione dei raccordi completi o sui materiali di tenuta alternativi vedere pag. M11.

M

*Aggiungere i **suffissi** di cui sotto a seconda del materiale e della superficie richiesti.

Suffissi codice di ordinazione			
Materiale	Suffisso superficie e materiale	Esempio flangia con viti metriche e O-ring	Materiale di tenuta standard (non occorre suffisso aggiuntivo)
Acciaio, zincato, esente da CromoVI	CF	BFW16S/LK35OMDCF	NBR

BFW3 Flangia per pompa ad ingranaggi, a gomito 90° con 3 fori

Flangia idraulica / Estremità conica EO 24°

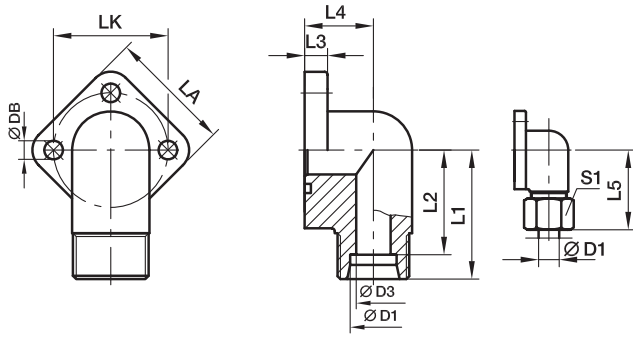

BFW-3 Connessione a flangia 90°, estremità conica EO 24°

LK	D1[2])	D3	L1	L2	L3	L4	L5	LA	S1	DB	Viti (metrico)	O-ring	Peso (Acciaio) Kg/pezzo	Codice di ordinazione*	PN (bar)[1]) CF
30	12L	10	37	30,0	10	37,5	46	38	22	6,4	M 06×22	16×2,5	0,13	**BFW3-12L/LK30**	250
30	15L	12	37	30,0	10	37,5	47	38	27	6,4	M 06×22	16×2,5	0,14	**BFW3-15L/LK30**	250
30	18L	15	37	30,0	10	37,5	47	38	32	6,4	M 06×22	16×2,5	0,17	**BFW3-18L/LK30**	160
40	22L	19	43	35,5	14	41,0	53	48	36	8,4	M 08×30	24×2,5	0,29	**BFW3-22L/LK40**	160
40	28L	24	43	35,5	14	41,0	53	48	41	8,4	M 08×30	24×2,5	0,40	**BFW3-28L/LK40**	160

[1]) Pressione indicata = Articolo disponibile

[2]) L = Serie leggera; S = Serie pesante

$$\frac{\text{PN (bar)}}{10} = \text{PN (MPa)}$$

Consegna senza dado né anello.
Per informazioni sull'ordinazione dei raccordi completi o sui materiali di tenuta alternativi vedere pag. M11.

*Aggiungere i **suffissi** di cui sotto a seconda del materiale e della superficie richiesti.

Suffissi codice di ordinazione			
Materiale	Suffisso superficie e materiale	Esempio flangia con viti metriche e O-ring	Materiale di tenuta standard (non occorre suffisso aggiuntivo)
Acciaio, zincato, esente da CromoVI	CF	BFW3-12L/LK30OMDCF	NBR

BFGL Flangia per pompa ad ingranaggi, diritta

Flangia idraulica / Estremità conica O-Lok®

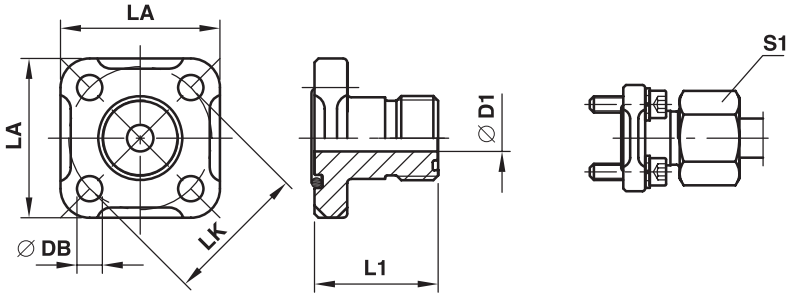

BFGL Connessione a flangia diritta, estremità conica O-Lok®

LK	D1	S1	Filettatura UN/UNF-2A T1	L1	LA	DB	Viti (metrico)	O-ring 1	O-ring 2	Peso (Acciaio) Kg/pezzo	Codice di ordinazione*	PN (bar)[1] CF
35	6,5	10L	11/16-16	30	40	6,5	M 06×22	20×2,5	9,25×1,78	0,09	**6BFGL/LK35**	315
35	9,5	12L	13/16-16	30	40	6,5	M 06×22	20×2,5	12,42×1,78	0,10	**8BFGL/LK35**	250
35	12,5	15L	1-14	30	40	6,5	M 06×22	20×2,5	15,60×1,78	0,10	**10BFGL/LK35**	250
40	12,5	15L	1-14	35	42	6,5	M 06×22	20×2,5	15,60×1,78	0,12	**10BFGL/LK40**	100
40	15,5	18L	1 3/16-12	35	42	6,5	M 06×22	26×2,5	18,77×1,78	0,13	**12BFGL/LK40**	100
40	20,5	28L	1 7/16-12	42	42	6,5	M 06×22	26×2,5	23,52×1,78	0,15	**16BFGL/LK40**	100

[1]) Pressione indicata = Articolo disponibile

$$\frac{\text{PN (bar)}}{10} = \text{PN (MPa)}$$

Consegna senza dado né anello.
Per informazioni sull'ordinazione dei raccordi completi o sui materiali di tenuta alternativi vedere pag. M11.

M

*Aggiungere i **suffissi** di cui sotto a seconda del materiale e della superficie richiesti.

Suffissi codice di ordinazione			
Materiale	Suffisso superficie e materiale	Esempio flangia con viti metriche e O-ring	Materiale di tenuta standard (non occorre suffisso aggiuntivo)
Acciaio, zincato, esente da CromoVI	CF	6BFGL/LK35OMDCF	NBR

BFWL Flangia per pompa, a gomito 90°

Flangia idraulica / Estremità conica O-Lok®

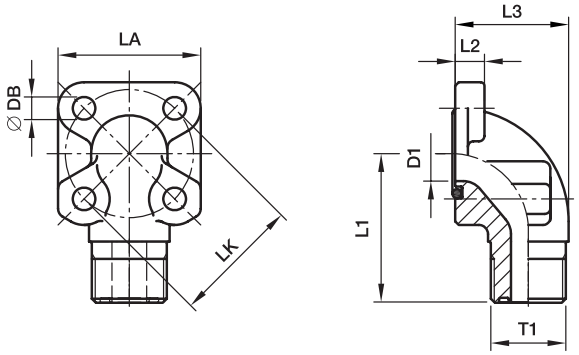

BFWL-90°, estremità conica O-Lok®

LK	D1	Filettatura UN/UNF-2A T1	L1	L2	L3	LA	DB	Viti 2 pezzi (metrico)	Viti 2 pezzi (metrico)	O-ring 1	O-ring 2	Peso Kg/pezzo	Codice di ordinazione	PN (bar)[1] CF
35	14	11/16-16	38	8	16,5	40	6,5	M 06×22	M 06×35	20×2,5	9,25×1,78	0,16	**6BFWL/LK35**	315
35	14	13/16-16	38	8	16,5	40	6,5	M 06×22	M 06×35	20×2,5	12,42×1,78	0,16	**8BFWL/LK35**	315
35	15	1-14	38	8	20,0	40	6,5	M 06×22	M 06×40	20×2,5	15,60×1,78	0,19	**10BFWL/LK35**	250
40	20	1-14	38	8	22,5	42	6,5	M 06×22	M 06×22	20×2,5	15,60×1,78	0,16	**10BFWL/LK40**	100
40	20	1 3/16-12	40	8	22,5	42	6,5	M 06×22	M 06×45	26×2,5	18,77×1,78	0,20	**12BFWL/LK40**	250
40	20	1 7/16-12	40	8	28,0	42	6,5	M 06×20	M 06×50	26×2,5	23,52×1,78	0,24	**16BFWL/LK40**	100

[1]) Pressione indicata = Articolo disponibile

$$\frac{\text{PN (bar)}}{10} = \text{PN (MPa)}$$

Materiale: Acciaio
– Con viti metriche e O-ring
– Componente senza accessori

*Aggiungere i **suffissi** di cui sotto a seconda del materiale e della superficie richiesti.

Suffissi codice di ordinazione			
Materiale	Suffisso superficie e materiale	Esempio flangia con viti metriche e O-ring	Materiale di tenuta standard (non occorre suffisso aggiuntivo)
Acciaio, zincato, esente da CromoVI	CF	6BFW/L/LK35CFM	NBR

BFW-G Flangia per pompa ad ingranaggi, a gomito 90°

Flangia idraulica / Estremità conica BSPP 60° (ISO 8434-6)

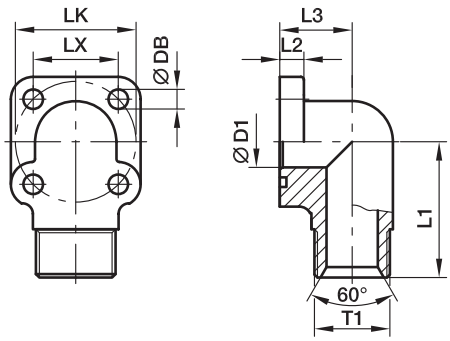

BFW-G 90°, estremità conica BSPP 60°

LK	T1	D1	L1	L2	L3	LX	DB	Viti 2 pezzi (metrico)	Viti 2 pezzi (metrico)	O-ring	Peso (Acciaio) Kg/pezzo	Codice di ordinazione*	PN (bar)[1] CF
35	**G 3/8**	10	40	8	20,0	24,8	6,5	M 06×20	M 06×35	18,72×2,62	0,22	**BFW-G38/LK35**	315
35	**G 1/2**	12	40	8	20,0	24,8	6,5	M 06×20	M 06×35	18,72×2,62	0,24	**BFW-G12/LK35**	315
35	**G 3/4**	15	40	8	20,0	24,8	6,5	M 06×20	M 06×40	18,72×2,62	0,26	**BFW-G34/LK35**	315
40	**G 3/8**	10	40	8	22,5	28,2	6,5	M 06×20	M 06×40	25,07×2,62	0,30	**BFW-G38/LK40**	250
40	**G 1/2**	12	40	8	22,5	28,2	6,5	M 06×20	M 06×40	25,07×2,62	0,32	**BFW-G12/LK40**	250
40	**G 3/4**	17	40	8	22,5	28,2	6,5	M 06×20	M 06×40	25,07×2,62	0,34	**BFW-G34/LK40**	250
40	**G 1**	19	40	8	28,0	28,2	6,5	M 06×20	M 06×50	25,07×2,62	0,36	**BFW-G1/LK40**	250
55	**G 1/2**	12	49	12	24,0	38,8	8,5	M 08×25	M 08×45	31,42×2,62	0,35	**BFW-G12/LK55**	250
55	**G 3/4**	17	46	12	24,0	38,8	8,5	M 08×25	M 08×60	31,42×2,62	0,40	**BFW-G34/LK55**	250
55	**G 1**	22	49	12	31,0	38,8	8,5	M 08×25	M 08×70	31,42×2,62	0,45	**BFW-G1/LK55**	250

[1]) Pressione indicata = Articolo disponibile

$$\frac{\text{PN (bar)}}{10} = \text{PN (MPa)}$$

M

*Aggiungere i **suffissi** di cui sotto a seconda del materiale e della superficie richiesti.

Suffissi codice di ordinazione			
Materiale	Suffisso superficie e materiale	Esempio flangia con viti metriche e O-ring	Materiale di tenuta standard (non occorre suffisso aggiuntivo)
Acciaio, zincato, esente da CromoVI	CF	BFW-G38/LK35CFM	NBR

BFW-G I Flangia per pompa ad ingranaggi, a gomito 90°

Flangia idraulica / Filettatura femmina BSPP (ISO 1179-1)

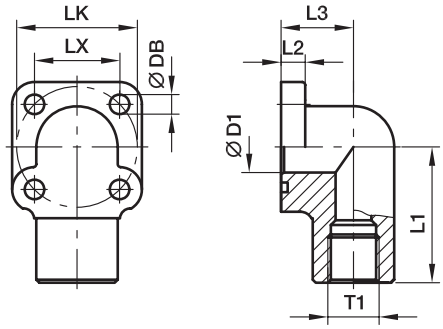

BFW-G I Filettatura femmina BSPP

LK	T1	D1	L1	L2	L3	LX	DB	Viti 2 pezzi (metrico)	Viti 2 pezzi (metrico)	O-ring	Peso (Acciaio) Kg/pezzo	Codice di ordinazione*	PN (bar)[1] CF
35	**G 3/8**	10	40	8	20,0	24,8	6,5	M 06×20	M 06×35	18,72×2,62	0,22	**BFW-GI38/LK35**	315
35	**G 1/2**	12	40	8	20,0	24,8	6,5	M 06×20	M 06×35	18,72×2,62	0,24	**BFW-GI12/LK35**	315
40	**G 3/8**	10	40	8	22,5	28,2	6,5	M 06×20	M 06×40	25,07×2,62	0,30	**BFW-GI38/LK40**	250
40	**G 1/2**	12	40	8	22,5	28,2	6,5	M 06×20	M 06×40	25,07×2,62	0,32	**BFW-GI12/LK40**	250
40	**G 3/4**	17	40	8	22,5	28,2	6,5	M 06×20	M 06×40	25,07×2,62	0,34	**BFW-GI34/LK40**	250
55	**G 1/2**	12	49	12	24,0	38,8	8,5	M 08×25	M 08×45	31,42×2,62	0,35	**BFW-GI12/LK55**	250
55	**G 3/4**	17	46	12	24,0	38,8	8,5	M 08×25	M 08×60	31,42×2,62	0,40	**BFW-GI34/LK55**	250
55	**G 1**	22	49	12	31,0	38,8	8,5	M 08×25	M 08×70	31,42×2,62	0,45	**BFW-G I1/LK55**	250

[1]) Pressione indicata = Articolo disponibile

$$\frac{\text{PN (bar)}}{10} = \text{PN (MPa)}$$

*Aggiungere i **suffissi** di cui sotto a seconda del materiale e della superficie richiesti.

Suffissi codice di ordinazione			
Materiale	Suffisso superficie e materiale	Esempio flangia con viti metriche e O-ring	Materiale di tenuta standard (non occorre suffisso aggiuntivo)
Acciaio, zincato, esente da CromoVI	CF	BFW-GI38/LK35CFM	NBR

BFW-S Flangia per pompa ad ingranaggi, a gomito 90°

Flangia idraulica / Estremità con saldatura a tasca

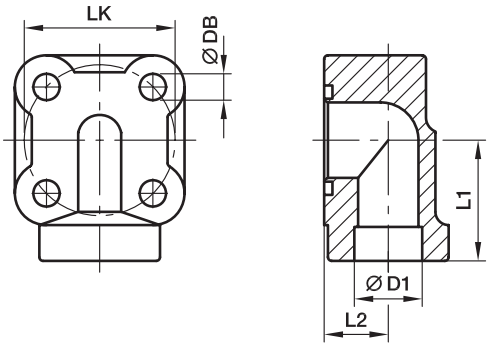

BFW-S 90°, estremità con saldatura a tasca

LK	D1 ⊕	L1	L2	DB	Viti (metrico)	O-ring	Peso (Acciaio) Kg/pezzo	Codice di ordinazione*	PN (bar)[1] S
30	12	30	14	7,0	M 06×30	15,88×2,62	0,15	**BFW-S12/LK30/M6**	200
30	12	27	13	8,5	M 08×35	15,88×2,62	0,15	**BFW-S12/LK30/M8**	250
30	14	27	13	6,5	M 06×30	15,88×2,62	0,14	**BFW-S14/LK30/M6**	200
30	14	27	13	8,5	M 08×35	15,88×2,62	0,14	**BFW-S14/LK30/M8**	250
30	16	27	13	6,5	M 06×30	15,88×2,62	0,12	**BFW-S16/LK30/M6**	200
30	16	27	13	8,5	M 08×35	15,88×2,62	0,12	**BFW-S16/LK30/M8**	250
30	18	27	13	6,5	M 06×30	15,88×2,62	0,10	**BFW-S18/LK30/M6**	200
35	14	30	12	6,5	M 06×35	18,72×2,62	0,20	**BFW-S14/LK35/M6**	200
35	14	30	14	8,5	M 08×40	18,72×2,62	0,20	**BFW-S14/LK35/M8**	250
35	16	30	12	6,5	M 06×35	18,72×2,62	0,18	**BFW-S16/LK35/M6**	200
35	16	30	14	8,5	M 08×40	18,72×2,62	0,18	**BFW-S16/LK35/M8**	250
35	18	30	14	6,5	M 06×35	18,72×2,62	0,18	**BFW-S18/LK35/M6**	200
35	18	30	14	8,5	M 08×40	18,72×2,62	0,18	**BFW-S18/LK35/M8**	250
35	20	30	14	6,5	M 06×35	18,72×2,62	0,17	**BFW-S20/LK35/M6**	200
40	18	32	17	6,5	M 06×40	23,81×2,62	0,25	**BFW-S18/LK40/M6**	200
40	18	32	17	8,5	M 08×40	23,81×2,62	0,25	**BFW-S18/LK40/M8**	250
40	20	32	17	6,5	M 06×40	23,81×2,62	0,24	**BFW-S20/LK40/M6**	200
40	20	32	17	8,5	M 08×40	23,81×2,62	0,24	**BFW-S20/LK40/M8**	250
40	22	32	17	6,5	M 06×40	23,81×2,62	0,23	**BFW-S22/LK40/M6**	200
40	22	32	17	8,5	M 08×40	23,81×2,62	0,23	**BFW-S22/LK40/M8**	250
40	25	32	17	6,5	M 06×40	23,81×2,62	0,22	**BFW-S25/LK40/M6**	200
40	25	32	17	8,5	M 08×40	23,81×2,62	0,22	**BFW-S25/LK40/M8**	250

[1]) Pressione indicata = Articolo disponibile

$$\frac{\text{PN (bar)}}{10} = \text{PN (MPa)}$$

Le pressioni qui indicate sono le massime consentite per i raccordi con flangia. Se il tubo utilizzato ha una pressione nominale inferiore, la pressione nominale del gruppo saldato sarà quella più bassa, presumendo che la saldatura sia sufficientemente forte.

*Aggiungere i **suffissi** di cui sotto a seconda del materiale e della superficie richiesti.

Suffissi codice di ordinazione			
Materiale	Suffisso superficie e materiale	Esempio flangia con viti metriche e O-ring	Materiale di tenuta standard (non occorre suffisso aggiuntivo)
Acciaio, non trattato oliato	S	BFW-S16/LK30/M6SM	NBR

PF Flangia per pompa ad ingranaggi, diritta

Flangia idraulica / Filettatura femmina BSPP (ISO 1179-1)

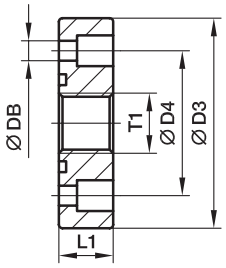

PF

Dim. pompa	LK	T1	D3	D4	L1	DB	Viti (metrico)	O-ring	Peso (Acciaio) Kg/pezzo	Codice di ordinazione*	PN (bar)[1] CF
1,0	30,0	**G 3/8**	45	30,0	13	6,5	M 06×16	18,77×1,78	0,10	**PF1**	250
2,0	40,0	**G 1/2**	58	40,0	15	8,5	M 08×20	25,12×1,78	0,21	**PF2**	250
3,0	51,0	**G 3/4**	75	51,0	18	10,5	M 10×25	31,42×2,62	0,48	**PF3**	250
3B	56,0	**G 3/4**	76	56,0	18	10,5	M 10×25	31,42×2,62	0,48	**PF3B**	250
3,5	62,0	**G 1**	88	62,0	20	10,5	M 10×25	39,69×3,53	0,53	**PF3.5**	180
3,5B	62,0	**G 1**	88	62,0	20	12,5	M 12×25	39,69×3,53	0,59	**PF3.5B**	180
4,0	72,5	**G 1 1/4**	98	72,5	22	12,5	M 12×30	47,22×3,53	0,64	**PF4**	180

PFL Flangia per pompa ad ingranaggi, diritta

Flangia idraulica / Filettatura femmina BSPP – versione lunga (ISO 1179-1)

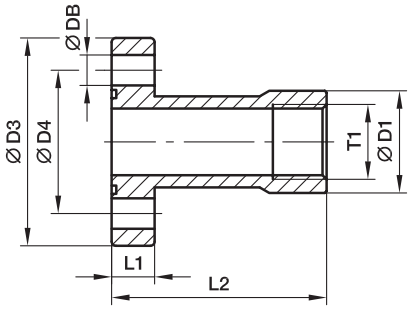

PFL

Dim. pompa	LK	T1	D1	D3	D4	L1	L2	DB	Viti (metrico)	O-ring	Peso (Acciaio) Kg/pezzo	Codice di ordinazione*	PN (bar)[1] CF
1,0	30,0	**G 3/8**	23,0	45	30,0	10	55	6,5	M 06×20	18,77×1,78	0,15	**PFL1**	250
2,0	40,0	**G 1/2**	26,5	58	40,0	12	60	8,5	M 08×25	25,12×1,78	0,27	**PFL2**	250
3,0	51,0	**G 3/4**	33,5	76	51,0	16	72	10,5	M 10×35	31,42×2,62	0,59	**PFL3**	250
3B	56,0	**G 3/4**	33,5	76	56,0	19	72	10,5	M 10×35	31,42×2,62	0,69	**PFL3.5**	250

[1]) Pressione indicata = Articolo disponibile

$$\frac{\text{PN (bar)}}{10} = \text{PN (MPa)}$$

*Aggiungere i **suffissi** di cui sotto a seconda del materiale e della superficie richiesti.

Suffissi codice di ordinazione			
Materiale	Suffisso superficie e materiale	Esempio flangia con viti metriche e O-ring	Materiale di tenuta standard (non occorre suffisso aggiuntivo)
Acciaio, zincato, esente da CromoVI **PF**	CF	PF1CFM	NBR
Acciaio, zincato, esente da CromoVI **PFL**	CF	PFL1CFM	NBR

PFE Flangia per pompa ad ingranaggi, diritta

Flangia idraulica / Estremità conica BSPP 60° (ISO 8434-6)

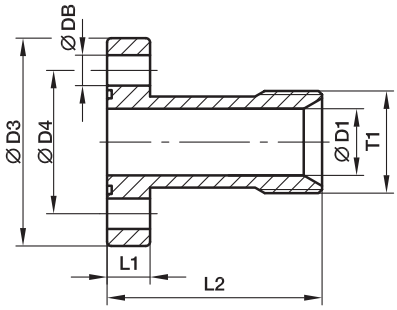

PFE

Dim. pompa	LK	T1	D1	D3	D4	L1	L2	DB	Viti (metrico)	O-ring	Peso (Acciaio) Kg/pezzo	Codice di ordinazione*	PN (bar)[1] CF
1,0	30,0	**G 1/2**	14,0	45	30,0	10	55	6,5	M 06×20	18,77×1,78	0,15	**PFE1**	250
2,0	40,0	**G 3/4**	19,0	58	40,0	12	60	8,5	M 08×25	25,12×1,78	0,27	**PFE2**	250
3,0	51,0	**G 1**	24,0	76	51,0	16	72	10,5	M 10×35	31,42×2,62	0,59	**PFE3**	250
3B	56,0	**G 1**	24,0	76	56,0	16	72	10,5	M 10×35	31,42×2,62	0,69	**PFE3.5**	250

PFB Flangia per pompa ad ingranaggi, diritta

Flangia idraulica / Estremità del tubo con saldatura di testa

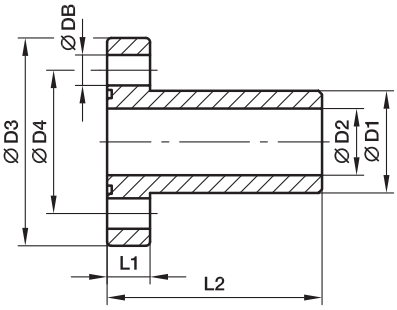

PFB

Dim. pompa	LK	D1	D2	D3	D4	L1	L2	DB	Viti (metrico)	O-ring	Peso (Acciaio) Kg/pezzo	Codice di ordinazione*	PN (bar)[1] S
1,0	30,0	19,5	14,0	45	30,0	10	55	6,5	M 06×20	18,77×1,78	0,15	**PFB1**	250
2,0	40,0	25,4	19,0	58	40,0	12	60	8,5	M 08×25	25,12×1,78	0,27	**PFB2**	250
3,0	51,0	32,0	24,5	76	51,0	16	72	10,5	M 10×35	31,42×2,62	0,59	**PFB3**	250
3B	56,0	32,0	24,5	76	56,0	16	72	10,5	M 10×35	31,42×2,62	0,69	**PFB3.5**	250

[1]) Pressione indicata = Articolo disponibile

$$\frac{\text{PN (bar)}}{10} = \text{PN (MPa)}$$

Le pressioni qui indicate **(PFB)** sono le massime consentite per i raccordi con flangia. Se il tubo utilizzato ha una pressione nominale inferiore, la pressione nominale del gruppo saldato sarà quella più bassa, presumendo che la saldatura sia sufficientemente forte.

*Aggiungere i **suffissi** di cui sotto a seconda del materiale e della superficie richiesti.

Suffissi codice di ordinazione				
Materiale		Suffisso superficie e materiale	Esempio flangia con viti metriche e O-ring	Materiale di tenuta standard (non occorre suffisso aggiuntivo)
Acciaio, zincato, esente da CromoVI	**PFE**	CF	PFE1CFM	NBR
Acciaio, non trattato oliato	**PFB**	S	PFB1SM	NBR

BFW3-G Flangia per pompa ad ingranaggi, gomito 90° con 3 fori

Flangia idraulica / Filettatura femmina BSPP (ISO 1179-1)

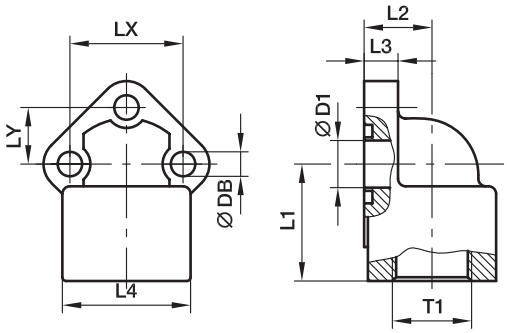

BFW3-Filettatura femmina BSPP

Dim. pompa	LK	T1	D1	L1	L2	L3	L4	LX	LY	DB	Viti (metrico)	O-ring	Peso (Acciaio) Kg/pezzo	Codice di ordinazione*	PN (bar)[1]) CF
0,5	26,0	3/8	11	28	17	9,0	30	26,0	13,0	5,5	M 05×18	15,60×1,78	0,16	**BFW3-G38/LK26**	315
0,5	26,0	1/2	11	28	17	9,0	30	26,0	13,0	5,5	M 05×18	15,60×1,78	0,15	**BFW3-G12/LK26**	315
1,0	30,0	3/8	12	30	17	9,0	30	30,0	15,0	6,5	M 06×20	15,88×2,62	0,16	**BFW3-G38/LK30**	315
1,0	30,0	1/2	12	30	17	9,0	30	30,0	15,0	6,5	M 06×20	15,88×2,62	0,15	**BFW3-G12/LK30**	315
2,0	40,0	1/2	18	36	23	11,5	36	40,0	20,0	8,5	M 08×25	23,81×2,62	0,33	**BFW3-G12/LK40**	315
2,0	40,0	3/4	18	36	23	11,5	36	40,0	20,0	8,5	M 08×25	23,81×2,62	0,31	**BFW3-G34/LK40**	315
3,0	51,0	3/4	24	46	26	13,0	45	51,0	25,5	10,5	M 10×30	29,75×3,53	0,57	**BFW3-G34/LK51**	315
3,0	51,0	1	24	46	26	13,0	45	51,0	25,5	10,5	M 10×30	29,75×3,53	0,52	**BFW3-G1/LK51**	315
3B	56,0	3/4	24	46	26	13,0	45	56,0	28,0	10,5	M 10×30	29,75×3,53	0,57	**BFW3-G34/LK56**	315
3B	56,0	1	24	46	26	13,0	45	56,0	28,0	10,5	M 10×30	29,75×3,53	0,52	**BFW3-G1/LK56**	315
3,5	62,0	1 1/4	31	55	35	14,0	55	62,0	31,0	11,0	M 10×30	37,69×3,53	0,74	**BFW3-G114/LK62**	315
3,5	62,0	1	25	55	35	14,0	55	62,0	31,0	11,0	M 10×30	37,69×3,53	0,73	**BFW3-G1/LK62**	315
3,5	62,0	1 1/4	31	55	35	14,0	55	62,0	31,0	13,0	M 12×35	37,69×3,53	0,74	**BFW3-G114/LK62/12**	315
3,5	62,0	1	25	55	35	14,0	55	62,0	31,0	13,0	M 12×35	37,69×3,53	0,73	**BFW3-G1/LK62/12**	315
4,0	72,5	1 1/2	38	58	38	15,0	62	72,5	36,2	13,0	M 12×35	47,22×3,53	0,95	**BFW3-G112/LK72.5**	315
4,0	72,5	1 1/4	31	58	38	15,0	62	72,5	36,2	13,0	M 12×35	47,22×3,53	0,93	**BFW3-G114/LK72.5**	315

[1]) Pressione indicata = Articolo disponibile

$$\frac{\text{PN (bar)}}{10} = \text{PN (MPa)}$$

*Aggiungere i **suffissi** di cui sotto a seconda del materiale e della superficie richiesti.

Suffissi codice di ordinazione			
Materiale	Suffisso superficie e materiale	Esempio flangia con viti metriche e O-ring	Materiale di tenuta standard (non occorre suffisso aggiuntivo)
Acciaio, zincato, esente da CromoVI	CF	BFW3-G38/LK26CFM	NBR

PWDS-G Flangia per pompa ad ingranaggi, a gomito 90° con 4 fori – alluminio

Flangia idraulica / Filettatura femmina BSPP (ISO 1179-1)

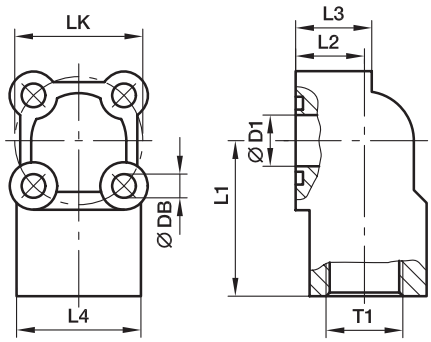

PWDS-G Filettatura femmina BSPP

LK	T1	D1	L1	L2	L3	L4	DB	Viti 2 pezzi (metrico)	Viti 2 pezzi (metrico)	O-ring	Peso (Acciaio) Kg/pezzo	Codice di ordinazione*	PN (bar)[1] A
30	**G 3/8**	11,5	39,0	18	20	33	6,5	M 06×30	M 06×40	15,88×2,62	0,09	**PWDS-G38/LK30**	180
30	**G 1/2**	11,5	39,0	18	20	33	6,5	M 06×30	M 06×40	15,88×2,62	0,09	**PWDS-G12/LK30**	180
35	**G 3/8**	14,0	42,5	18	20	34	6,5	M 06×30	M 06×40	18,72×2,62	0,11	**PWDS-G38/LK35**	180
35	**G 1/2**	14,0	42,5	18	20	34	6,5	M 06×30	M 06×40	18,72×2,62	0,11	**PWDS-G12/LK35**	180
40	**G 1/2**	18,0	47,5	24	28	41	6,5	M 06×40	M 06×50	22,22×2,62	0,18	**PWDS-G12/LK40**	180
40	**G 3/4**	18,0	47,5	24	28	41	6,5	M 06×40	M 06×50	22,22×2,62	0,18	**PWDS-G34/LK40**	180
55	**G 3/4**	24,5	54,0	29	31	49	8,5	M 08×45	M 08×60	29,75×3,53	0,31	**PWDS-G34/LK55**	180
55	**G 1**	24,5	54,0	29	31	49	8,5	M 08×45	M 08×60	29,75×3,53	0,30	**PWDS-G1/LK55**	180

[1]) Pressione indicata = Articolo disponibile

$\frac{\text{PN (bar)}}{10}$ = PN (M 0Pa)

M

*Aggiungere i **suffissi** di cui sotto a seconda del materiale e della superficie richiesti.

Suffissi codice di ordinazione			
Materiale	Suffisso superficie e materiale	Esempio flangia con viti metriche e O-ring	Materiale di tenuta standard (non occorre suffisso aggiuntivo)
Alluminio	A	PWDS-G38/LK30AM	NBR

PWDA Flangia per pompa ad ingranaggi, a gomito 90° con 3 fori– alluminio

Flangia idraulica / Filettatura femmina BSPP (ISO 1179-1)

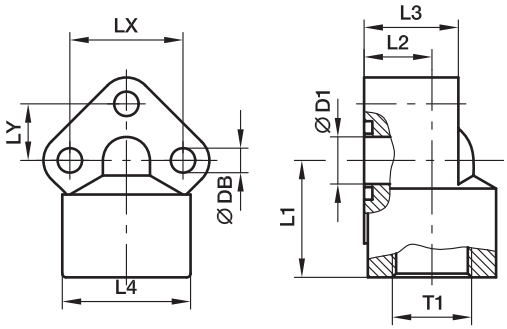

PWDA Filettatura femmina BSPP

Dim. pompa	LK	T1	D1	L1	L2	L3	L4	LX	LY	DB	Viti (metrico)	O-ring	Peso (Acciaio) Kg/pezzo	Codice di ordinazione*	PN (bar)[1] A
0,5	26	**G 3/8**	10,0	31	18,0	25	31	26	13,0	5,5	M 05×35	14,00×1,78	0,06	**PWDA-05/38**	180
0,5	26	**G 1/2**	10,0	31	18,0	25	31	26	13,0	5,5	M 05×35	14,00×1,78	0,06	**PWDA-05/12**	180
1,0	30	**G 3/8**	12,5	31	18,0	26	34	30	15,0	6,5	M 06×35	15,88×2,62	0,08	**PWDA-1/38**	180
1,0	30	**G 1/2**	12,5	31	18,0	26	34	30	15,0	6,5	M 06×35	15,88×2,62	0,08	**PWDA-1/12**	180
2,0	40	**G 1/2**	18,0	40	21,5	31	42	40	20,0	8,5	M 08×45	22,22×2,62	0,15	**PWDA-2/12**	180
2,0	40	**G 3/4**	18,0	40	21,5	31	42	40	20,0	8,5	M 08×45	22,22×2,62	0,15	**PWDA-2/34**	180
3,0*	51	**G 3/4**	24,5	46	26,0	42	49	56	25,5 –28	11,0	M 10×60	29,75×3,53	0,32	**PWDA-3/34**	180
3,0*	51	**G 1**	24,5	46	26,0	42	49	56	25,5 –28	11,0	M 10×60	29,75×3,53	0,32	**PWDA-3/100**	180

[1]) Pressione indicata = Articolo disponibile

*Foratura ovale

$$\frac{\text{PN (bar)}}{10} = \text{PN (MPa)}$$

*Aggiungere i **suffissi** di cui sotto a seconda del materiale e della superficie richiesti.

Suffissi codice di ordinazione			
Materiale	Suffisso superficie e materiale	Esempio flangia con viti metriche e O-ring	Materiale di tenuta standard (non occorre suffisso aggiuntivo)
Alluminio	A	PWDA-05/38AM	NBR

PSFC Morsetto per flangia quadrata

ISO 6164

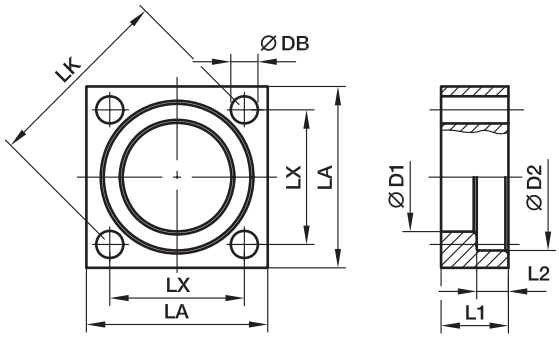

Serie 250 bar

Dimensioni nom. flangia Serie[2])	SAE (pollici)	ISO (DN)	LK	D1	D2	L1	L2	LA	LX	DB	Peso (Acciaio) Kg/pezzo	Codice di ordinazione*	PN (bar)[1]) S
L	3/8	10	35	18,5	25,0	18	6,2	40	24,7	6,6	0,07	**PSFC/L/10**	250
L	1/2	13	42	24,3	31,0	20	6,2	45	29,7	9,0	0,08	**PSFC/L/13**	250
L	3/4	19	50	32,2	38,9	22	6,2	50	35,4	9,0	0,12	**PSFC/L/19**	250
L	1	25	62	38,5	45,3	25	7,5	65	43,8	11,0	0,24	**PSFC/L/25**	250
L	1 1/4	32	73	43,7	51,6	30	7,5	75	51,6	13,5	0,35	**PSFC/L/32**	250
L	1 1/2	38	85	50,8	61,1	36	7,5	90	60,1	17,5	0,51	**PSFC/L/38**	250
L	2	51	98	62,8	72,3	40	9,0	100	69,3	17,5	0,88	**PSFC/L/51**	250
L	2 1/2	56	118	76,6	88,0	45	9,0	120	83,4	22,0	1,53	**PSFC/L/56**	250
L	3	63	145	90,8	102,3	52	9,0	140	102,5	22,0	2,31	**PSFC/L/63**	250
L	4	80	160	114,5	132,0	60	21,0	160	113,5	25,0	4,19	**PSFC/L/80**	250

Serie 400 bar

S	3/8	10	35	18,5	26,4	18	7,2	40	24,7	6,6	0,08	**PSFC/S/10**	400
S	1/2	13	42	24,7	32,6	20	7,2	45	29,7	9,0	0,12	**PSFC/S/13**	400
S	3/4	19	50	32,5	42,1	22	8,2	50	35,4	9,0	0,17	**PSFC/S/19**	400
S	1	25	62	38,9	48,4	25	9,0	65	43,8	1,0	0,32	**PSFC/S/25**	400
S	1 1/4	32	73	44,6	54,8	30	9,8	75	51,6	13,5	0,46	**PSFC/S/32**	400
S	1 1/2	38	85	51,6	64,3	36	12,0	90	60,1	17,5	0,69	**PSFC/S/38**	400
S	2	51	98	67,6	80,2	40	12,0	100	69,3	17,5	1,18	**PSFC/S/51**	400
S	2 1/2	56	118	80,5	95,0	50	16,1	120	83,4	22,0	1,97	**PSFC/S/56**	400
S	3	63	145	90,5	111,0	52	16,1	150	102,5	26,0	2,81	**PSFC/S/63**	400
S	3 1/2	70	160	102,5	120,0	60	17,5	160	113,1	26,0	3,09	**PSFC/S/70**	400
S	4	80	175	114,5	136,0	70	21,0	180	123,7	33,0	4,88	**PSFC/S/80**	350

[1]) Pressione indicata = Articolo disponibile

[2]) L = Serie leggera; S = Serie pesante

$$\frac{\text{PN (bar)}}{10} = \text{PN (MPa)}$$

Le pressioni qui indicate sono le massime consentite per i raccordi con flangia. Se il tubo utilizzato ha una pressione nominale inferiore, la pressione nominale del gruppo saldato sarà quella più bassa, presumendo che la saldatura sia sufficientemente forte.

*Aggiungere i **suffissi** di cui sotto a seconda del materiale e della superficie richiesti.

Suffissi codice di ordinazione			
Materiale	Suffisso superficie e materiale	Esempio	Descrizione
Acciaio, non trattato oliato	S	PSFC/L/10S	Solo morsetto flangia

PSFA-B Connettore per flangia quadrata (saldatura di testa)

Flangia quadrata / Estremità con saldatura di testa
(ISO 6164)

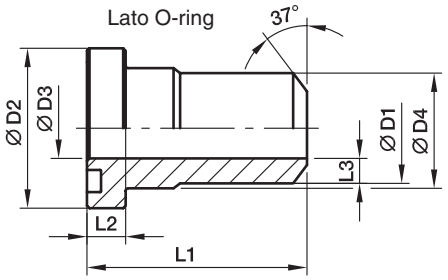

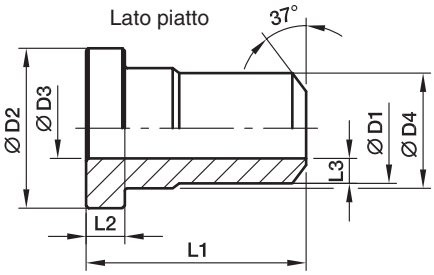

Serie 250 bar

Dim. nom. flangia Serie[2])	SAE (pollici)	ISO (DN)	D1	D2	D3	D4	L1	L2	L3	O-ring	Peso (Acciaio) Kg/pezzo	Lato O-ring Codice di ordinazione*	Lato piatto Codice di ordinazione*	PN (bar)[1]) S
L	3/8	10	17,5	24,5	10	18,0	40	6,8	3,75	17,13×2,62	0,09	**PSFA10/L/17.5B**	**PSCFA10/L/17.5B**	250
L	1/2	13	21,6	30,2	13	24,0	50	6,8	4,30	18,64×3,53	0,12	**PSFA13/L/21.6B**	**PSCFA13/L/21.6B**	250
L	3/4	19	27,2	38,1	19	31,5	60	6,8	4,10	24,99×3,53	0,18	**PSFA19/L/27.2B**	**PSCFA19/L/27.2B**	250
L	1	25	34,5	44,5	25	38,0	70	8,0	4,75	32,93×3,53	0,35	**PSFA25/L/34.5B**	**PSCFA25/L/34.5B**	250
L	1 1/4	32	43,0	50,8	31	43,0	80	8,0	6,00	37,89×3,53	0,50	**PSFA32/L/43B**	**PSCFA32/L/43B**	250
L	1 1/2	38	48,6	60,4	38	50,0	90	8,0	5,30	47,22×3,53	0,74	**PSFA38/L/48.6B**	**PSCFA38/L/48.6B**	250
L	2	51	61,0	71,4	50	62,0	100	9,6	5,50	56,74×3,53	1,27	**PSFA51/L/61B**	**PSCFA51/L/61B**	250
L	2 1/2	56	76,6	87,2	63	76,0	110	12,0	6,80	69,44×3,53	2,20	**PSFA56/L/76.6B**	**PSCFA56/L/76.6B**	250
L	3	63	89,0	101,6	70	90,0	120	15,0	9,50	85,32×3,53	3,32	**PSFA63/L/89B**	**PSCFA63/L/89B**	250
L	4	80	114,0	131,0	90	114,0	140	23,5	12,00	97,79×5,34	6,03	**PSFA80/L/114B**	**PSCFA80/L/114B**	250

Serie 400 bar

S	3/8	10	17,5	26,0	10	18,0	40	7,8	3,75	17,13×2,62	0,11	**PSFA10/S/17.5B**	**PSCFA10/S/17.5B**	400
S	1/2	13	21,6	31,8	13	24,0	50	7,8	4,30	18,64×3,53	0,17	**PSFA13/S/21.6B**	**PSCFA13/S/21.6B**	400
S	3/4	19	27,2	41,3	18	32,0	60	8,8	4,60	24,99×3,53	0,25	**PSFA19/S/27.2B**	**PSCFA19/S/27.2B**	400
S	1	25	34,5	47,6	22	38,0	70	9,5	6,25	32,93×3,53	0,46	**PSFA25/S/34.5B**	**PSCFA25/S/34.5B**	400
S	1 1/4	32	43,0	54,0	28	44,0	90	10,3	7,50	37,89×3,53	0,65	**PSFA32/S/43B**	**PSCFA32/S/43B**	400
S	1 1/2	38	48,6	63,5	32	51,0	90	12,6	8,30	47,22×3,53	0,99	**PSFA38/S/48.6B**	**PSCFA38/S/48.6B**	400
S	2	51	61,0	79,4	41	67,0	100	12,6	10,00	56,52×5,34	1,69	**PSFA51/S/61B**	**PSCFA51/S/61B**	400
S	2 1/2	56	76,6	94,2	50	90,0	110	16,5	13,30	69,22×5,34	2,83	**PSFA56/S/76.6B**	**PSCFA56/S/76.6B**	400
S	3	63	89,0	104,0	58	90,0	120	18,0	15,50	75,57×5,34	4,04	**PSFA63/S/89B**	**PSCFA63/S/89B**	400
S	3 1/2	70	102,0	119,0	63	102,0	130	20,0	19,50	85,09×5,34	4,45	**PSFA70/S/102B**	**PSCFA70/S/102B**	400
S	4	80	114,0	131,0	74	114,0	140	23,5	20,00	88,27×5,34	7,01	**PSFA80/S/114B**	**PSCFA80/S/114B**	350

[1]) Pressione indicata = Articolo disponibile

[2]) L = Serie leggera; S = Serie pesante

$$\frac{\text{PN (bar)}}{10} = \text{PN (MPa)}$$

Le pressioni qui indicate sono le massime consentite per i raccordi con flangia. Se il tubo utilizzato ha una pressione nominale inferiore, la pressione nominale del gruppo saldato sarà quella più bassa, presumendo che la saldatura sia sufficientemente forte.

*Aggiungere i **suffissi** di cui sotto a seconda del materiale e della superficie richiesti.

Suffissi codice di ordinazione			
Materiale	Suffisso superficie e materiale	Esempio	Descrizione
Acciaio, non trattato oliato	S	PSFA10/L/17.5BS	Solo connettore flangia

PSFP Tappo flangia quadrata

ISO 6164

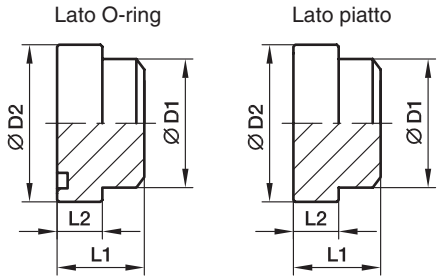

Serie 250 bar

Dimensioni nom. flangia Serie[2])	SAE (pollici)	ISO (DN)	D1	D2	L1	L2	O-ring	Peso (Acciaio) Kg/pezzo	Lato O-ring Codice di ordinazione*	Lato piatto Codice di ordinazione*	PN (bar)[1]) S
L	3/8	10	18,0	24,5	6,8	18,0	17,13×2,62	0,07	**PSFP10/L/18B**	**PSCFP10/L/18B**	250
L	1/2	13	24,0	30,2	6,8	20,0	18,64×3,53	0,08	**PSFP13/L/24B**	**PSCFP13/L/24B**	250
L	3/4	19	31,5	38,1	6,8	22,0	24,99×3,53	0,12	**PSFP19/L/31.5B**	**PSCFP19/L/31.5B**	250
L	1	25	38,0	44,5	8,0	25,0	32,93×3,53	0,24	**PSFP25/L/38B**	**PSCFP25/L/38B**	250
L	1 1/4	32	43,0	50,8	8,0	30,0	37,89×3,53	0,35	**PSFP32/L/43B**	**PSCFP32/L/43B**	250
L	1 1/2	38	50,0	60,4	8,0	36,0	47,22×3,53	0,51	**PSFP38/L/50B**	**PSCFP38/L/50B**	250
L	2	51	62,0	71,4	9,6	40,0	56,74×3,53	0,88	**PSFP51/L/62B**	**PSCFP51/L/62B**	250
L	2 1/2	56	76,0	87,2	12,0	45,0	69,44×3,53	1,53	**PSFP56/L/76B**	**PSCFP56/L/76B**	250
L	3	63	90,0	101,6	15,0	52,0	85,32×3,53	2,31	**PSFP63/L/90B**	**PSCFP63/L/90B**	250
L	4	80	114,0	131,0	23,5	61,5	97,79×5,34	4,19	**PSFP80/L/114B**	**PSCFP80/L/114B**	250

Serie 400 bar

S	3/8	10	18,0	26,0	7,8	18,0	17,13×2,62	0,08	**PSFP10/S/18B**	**PSCFP10/S/18B**	400
S	1/2	13	24,0	31,8	7,8	20,0	18,64×3,53	0,12	**PSFP13/S/24B**	**PSCFP13/S/24B**	400
S	3/4	19	32,0	41,3	8,8	22,0	24,99×3,53	0,17	**PSFP19/S/32B**	**PSCFP19/S/32B**	400
S	1	25	38,0	47,6	9,5	25,0	32,93×3,53	0,32	**PSFP25/S/38B**	**PSCFP25/S/38B**	400
S	1 1/4	32	44,0	54,0	10,3	30,0	37,89×3,53	0,46	**PSFP32/S/44B**	**PSCFP32/S/44B**	400
S	1 1/2	38	51,0	63,5	12,6	36,0	47,22×3,53	0,69	**PSFP38/S/51B**	**PSCFP38/S/51B**	400
S	2	51	67,0	79,4	12,6	40,0	56,52×5,34	1,18	**PSFP51/S/67B**	**PSCFP51/S/67B**	400
S	2 1/2	56	80,0	94,2	16,5	45,0	69,22×5,34	1,97	**PSFP56/S/80B**	**PSCFP56/S/80B**	400
S	3	63	90,0	104,0	18,0	52,0	75,57×5,34	2,81	**PSFP63/S/90B**	**PSCFP63/S/90B**	400
S	3 1/2	70	102,0	119,0	20,0	60,0	85,09×5,34	3,09	**PSFP70/S/102B**	**PSCFP70/S/102B**	400
S	4	80	114,0	131,0	23,5	70,0	88,27×5,34	4,88	**PSFP80/S/114B**	**PSCFP80/S/114B**	350

[1]) Pressione indicata = Articolo disponibile

[2]) L = Serie leggera; S = Serie pesante

$$\frac{\text{PN (bar)}}{10} = \text{PN (MPa)}$$

Le pressioni qui indicate sono le massime consentite per i raccordi con flangia. Se il tubo utilizzato ha una pressione nominale inferiore, la pressione nominale del gruppo saldato sarà quella più bassa, presumendo che la saldatura sia sufficientemente forte.

*Aggiungere i **suffissi** di cui sotto a seconda del materiale e della superficie richiesti.

Suffissi codice di ordinazione			
Materiale	Suffisso superficie e materiale	Esempio	Descrizione
Acciaio, non trattato oliato	S	PSFP10/L/18BS	Solo tappo flangia

PSF-B Flangia quadrata (attacco per connettore con saldatura di testa)

Flangia quadrata / Estremità con saldatura di testa
(ISO 6164)

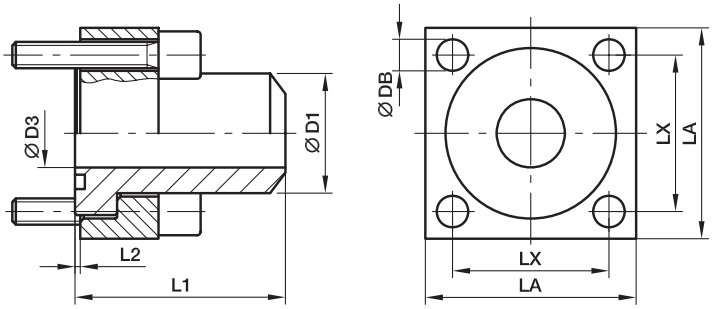

Serie 250 bar

Dimensioni nom. flangia Serie[2])	SAE (pollici)	ISO (DN)	D1	D3	L1	L2	LA	LX	DB	Viti (metrico)	O-ring	Peso (Acciaio) Kg/pezzo	Codice di ordinazione*	PN (bar)[1]) S
L	3/8	10	17,5	10	40	0,4	40	24,7	6,6	M 06×30	17,13×2,62	0,17	**PSF10/L/17.5B**	250
L	1/2	13	21,6	13	50	0,4	45	29,7	9,0	M 08×35	18,64×3,53	0,22	**PSF13/L/21.6B**	250
L	3/4	19	27,2	19	60	0,4	50	35,4	9,0	M 08×35	24,99×3,53	0,32	**PSF19/L/27.2B**	250
L	1	25	34,5	25	70	0,5	65	43,8	11,0	M 10×40	32,93×3,53	0,63	**PSF25/L/34.5B**	250
L	1 1/4	32	43,0	31	80	0,5	75	51,6	13,5	M 12×50	37,89×3,53	0,92	**PSF32/L/43B**	250
L	1 1/2	38	48,6	38	90	0,5	90	60,1	17,5	M 16×60	47,22×3,53	1,34	**PSF38/L/48.6B**	250
L	2	51	61,0	50	100	0,6	100	69,3	17,5	M 16×70	56,74×3,53	2,30	**PSF51/L/61B**	250
L	2 1/2	56	76,6	63	110	3,0	120	83,4	22,0	M 20×80	69,44×3,53	4,00	**PSF56/L/76.6B**	250
L	3	63	89,0	70	120	6,0	140	102,5	22,0	M 20×90	85,32×3,53	6,03	**PSF63/L/89B**	250
L	4	80	114,0	90	140	2,5	160	113,5	25,0	M 24×100	97,79×5,34	10,96	**PSF80/L/114B**	250

Serie 400 bar

S	3/8	10	17,5	10	40	0,6	40	24,7	6,6	M 06×30	17,13×2,62	0,20	**PSF10/S/17.5B**	400
S	1/2	13	21,6	13	50	0,6	45	29,7	9,0	M 08×35	18,64×3,53	0,31	**PSF13/S/21.6B**	400
S	3/4	19	27,2	18	60	0,6	50	35,4	9,0	M 08×35	24,99×3,53	0,45	**PSF19/S/27.2B**	400
S	1	25	34,5	22	70	0,5	65	43,8	11,0	M 10×40	32,93×3,53	0,83	**PSF25/S/34.5B**	400
S	1 1/4	32	43,0	28	90	0,5	75	51,6	13,5	M 12×50	37,89×3,53	1,19	**PSF32/S/43B**	400
S	1 1/2	38	48,6	32	90	0,6	90	60,1	17,5	M 16×60	47,22×3,53	1,80	**PSF38/S/48.6B**	400
S	2	51	61,0	41	100	0,6	100	69,3	17,5	M 16×70	56,52×5,34	3,08	**PSF51/S/61B**	400
S	2 1/2	56	76,6	50	110	0,4	120	83,4	22,0	M 20×80	69,22×5,34	5,14	**PSF56/S/76.6B**	400
S	3	63	89,0	58	120	1,9	150	102,5	26,0	M 24×90	75,57×5,34	7,34	**PSF63/S/89B**	400
S	3 1/2	70	102,0	63	130	2,5	160	113,1	26,0	M 24×100	85,09×5,34	8,09	**PSF70/S/102B**	400
S	4	80	114,0	74	140	2,5	180	123,7	33,0	M 30×120	88,27×5,34	12,75	**PSF80/S/114B**	350

[1]) Pressione indicata = Articolo disponibile

[2]) L = Serie leggera; S = Serie pesante

$$\frac{\text{PN (bar)}}{10} = \text{PN (MPa)}$$

Le pressioni qui indicate sono le massime consentite per i raccordi con flangia. Se il tubo utilizzato ha una pressione nominale inferiore, la pressione nominale del gruppo saldato sarà quella più bassa, presumendo che la saldatura sia sufficientemente forte.

*Aggiungere i **suffissi** di cui sotto a seconda del materiale e della superficie richiesti.

Suffissi codice di ordinazione			
Materiale	Suffisso superficie e materiale	Esempio compr. morsetto flangia, viti metriche e O-ring	Materiale di tenuta standard (non occorre suffisso aggiuntivo)
Acciaio, non trattato oliato	S	PSF10/L/17.5BS	NBR

PDSF-B Flangia quadrata (connettore con saldatura di testa)

Flangia quadrata / Estremità del tubo con saldatura di testa
(ISO 6164)

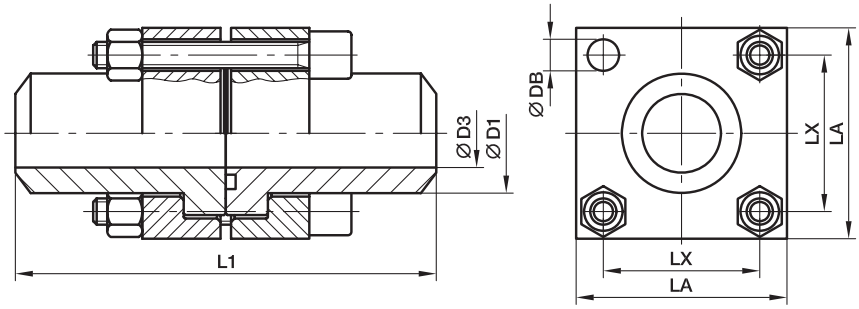

Serie 250 bar

Dim. nom. flangia Serie[2])	SAE (pollici)	ISO (DN)	D1	D3	L1	LA	LX	DB	Viti (metrico)	O-ring	Peso (Acciaio) Kg/pezzo	Codice di ordinazione*	PN (bar)[1]) S
L	3/8	10	17,5	10	80	40	24,7	6,6	M 06×45	17,13×2,62	0,34	**PDSF10/L/17.5B**	250
L	1/2	13	21,6	13	100	45	29,7	9,0	M 08×50	18,64×3,53	0,44	**PDSF13/L/21.6B**	250
L	3/4	19	27,2	19	120	50	35,4	9,0	M 08×55	24,99×3,53	0,64	**PDSF19/L/27.2B**	250
L	1	25	34,5	25	140	65	43,8	11,0	M 10×65	32,93×3,53	1,26	**PDSF25/L/34.5B**	250
L	1 1/4	32	43,0	31	160	75	51,6	13,5	M 12×75	37,89×3,53	1,84	**PDSF32/L/43B**	250
L	1 1/2	38	48,6	38	180	90	60,1	17,5	M 16×90	47,22×3,53	2,68	**PDSF38/L/48.6B**	250
L	2	51	61,0	50	200	100	69,3	17,5	M 16×100	56,74×3,53	4,60	**PDSF51/L/61B**	250
L	2 1/2	56	76,6	63	220	120	83,4	22,0	M 20×120	69,44×3,53	8,00	**PDSF56/L/76.6B**	250
L	3	63	89,0	70	240	140	102,5	22,0	M 20×140	85,32×3,53	12,06	**PDSF63/L/89B**	250
L	4	80	114,0	90	280	160	113,5	22,0	M 24×150	97,79×5,34	21,92	**PDSF80/L/114B**	250

Serie 400 bar

S	3/8	10	17,5	10	80	40	24,7	6,6	M 06×45	17,13×2,62	0,40	**PDSF10/S/17.5B**	400
S	1/2	13	21,6	13	100	45	29,7	9,0	M 08×50	18,64×3,53	0,62	**PDSF13/S/21.6B**	400
S	3/4	19	27,2	18	120	50	35,4	9,0	M 08×55	24,99×3,53	0,90	**PDSF19/S/27.2B**	400
S	1	25	34,5	22	140	65	43,8	11,0	M 10×65	32,93×3,53	1,66	**PDSF25/S/34.5B**	400
S	1 1/4	32	43,0	28	160	75	51,6	13,5	M 12×75	37,89×3,53	2,38	**PDSF32/S/43B**	400
S	1 1/2	38	48,6	32	180	90	60,1	17,5	M 16×90	47,22×3,53	3,60	**PDSF38/S/48.6B**	400
S	2	51	61,0	41	200	100	69,3	17,5	M 16×100	56,52×5,34	6,16	**PDSF51/S/61B**	400
S	2 1/2	56	76,6	50	220	120	83,4	22,0	M 20×130	69,22×5,34	10,28	**PDSF56/S/76.6B**	400
S	3	63	89,0	58	240	150	102,5	26,0	M 24×140	75,57×5,34	14,68	**PDSF63/S/89B**	400
S	3 1/2	70	102,0	63	260	160	113,1	26,0	M 24×150	85,09×5,34	16,18	**PDSF70/S/102B**	400
S	4	80	114,0	74	280	180	123,7	33,0	M 30×180	88,27×5,34	25,50	**PDSF80/S/114B**	350

[1]) Pressione indicata = Articolo disponibile

[2]) L = Serie leggera; S = Serie pesante

$$\frac{\text{PN (bar)}}{10} = \text{PN (MPa)}$$

Le pressioni qui indicate sono le massime consentite per i raccordi con flangia. Se il tubo utilizzato ha una pressione nominale inferiore, la pressione nominale del gruppo saldato sarà quella più bassa, presumendo che la saldatura sia sufficientemente forte.

*Aggiungere i **suffissi** di cui sotto a seconda del materiale e della superficie richiesti.

Suffissi codice di ordinazione			
Materiale	Suffisso superficie e materiale	Esempio attacco flangia compr. morsetti flangia, viti metriche e O-ring	Materiale di tenuta standard (non occorre suffisso aggiuntivo)
Acciaio, non trattato oliato	S	PDSF10/L/17.5BS	NBR

PCF-B Flangia quadrata Cetop (connettore con saldatura)

Flangia Cetop / Estremità con saldatura di testa

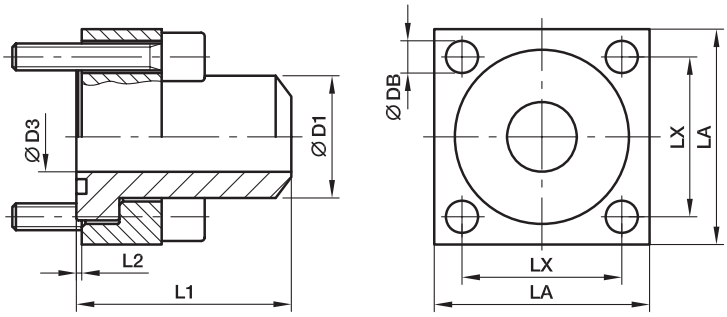

Serie 250 bar

Dim. nom. flangia Serie[2])	(pollici)	D1	D3	L1	L2	LA	LX	DB	Viti (metrico)	O-ring	Peso (Acciaio) Kg/pezzo	Codice di ordinazione*	PN (bar)[1]) S
L	3/8	18	12,5	40	1,0	40	24,7	6,5	M 06×25	17,13×2,62	0,17	**PCF38/L/18B**	250
L	1/2	22	14,0	45	1,0	45	29,7	8,5	M 08×30	18,64×3,53	0,22	**PCF12/L/22B**	250
L	3/4	28	20,0	50	1,0	50	35,3	8,5	M 08×30	24,99×3,53	0,32	**PCF34/L/28B**	250
L	1	35	25,0	55	1,0	65	43,8	10,5	M 10×35	32,93×3,53	0,63	**PCF1/L/35B**	250
L	1 1/4	43	31,0	61	1,0	75	51,6	13,0	M 12×40	37,89×3,53	0,92	**PCF114/L/43B**	250
L	1 1/2	50	38,0	65	1,0	85	60,0	15,0	M 14×45	47,22×3,53	1,34	**PCF112/L/50B**	250
L	2	62	47,0	70	1,5	100	69,4	17,0	M 16×55	56,74×3,53	2,30	**PCF2/L/62B**	250
L	2 1/2	76	58,0	75	1,5	120	83,4	21,0	M 20×70	69,44×3,53	4,00	**PCF212/L/76B**	250
L	3	90	70,0	85	1,5	140	102,5	21,0	M 20×80	85,32×3,53	6,03	**PCF3/L/90B**	250
L	3 1/2	102	80,0	90	1,5	140	102,5	21,0	M 20×90	85,09×5,35	7,56	**PCF312/L/102B**	250
L	4	114	90,0	105	1,5	160	113,2	25,0	M 24×100	97,79×5,34	10,96	**PCF4/L/114B**	250

Serie 400 bar

S	3/8	18	11,0	40	1,0	40	24,7	6,5	M 06×25	17,13×2,62	0,20	**PCF38/S/18B**	400
S	1/2	22	14,0	45	1,0	45	29,7	8,5	M 08×30	18,64×3,53	0,31	**PCF12/S/22B**	400
S	3/4	28	18,0	50	1,0	50	35,3	8,5	M 08×35	24,99×3,53	0,45	**PCF34/S/28B**	400
S	1	35	22,0	55	1,0	65	43,8	10,5	M 10×40	32,93×3,53	0,83	**PCF1/S/35B**	400
S	1 1/4	44	29,0	61	1,0	75	51,6	13,0	M 12×45	37,89×3,53	1,19	**PCF114/S/44B**	400
S	1 1/2	51	35,0	65	1,0	85	60,0	15,0	M 14×55	47,22×3,53	1,80	**PCF112/S/51B**	400
S	2	61	43,0	70	1,5	100	69,4	17,0	M 16×65	56,74×3,53	3,08	**PCF2/S/61B**	400
S	2 1/2	80	53,0	80	1,5	120	83,4	21,0	M 20×70	69,22×5,34	5,14	**PCF212/S/80B**	400
S	3	90	58,0	90	1,5	140	102,5	21,0	M 20×90	75,57×5,34	7,34	**PCF3/S/90B**	400
S	3 1/2	102	63,0	90	1,5	140	102,5	21,0	M 20×90	85,09×5,34	8,09	**PCF312/S/102B**	400
S	4	114	74,0	105	1,5	160	113,2	25,0	M 24×100	88,27×5,34	12,75	**PCF4/S/114B**	400

[1]) Pressione indicata = Articolo disponibile

[2]) L = Serie leggera; S = Serie pesante

$$\frac{\text{PN (bar)}}{10} = \text{PN (MPa)}$$

Le pressioni qui indicate sono le massime consentite per i raccordi con flangia. Se il tubo utilizzato ha una pressione nominale inferiore, la pressione nominale del gruppo saldato sarà quella più bassa, presumendo che la saldatura sia sufficientemente forte.

*Aggiungere i **suffissi** di cui sotto a seconda del materiale e della superficie richiesti.

Suffissi codice di ordinazione			
Materiale	Suffisso superficie e materiale	Esempio compr. morsetto flangia, viti metriche e O-ring	Materiale di tenuta standard (non occorre suffisso aggiuntivo)
Acciaio, non trattato oliato	S	PCF38/L/18BS	NBR

PPCF Tappo per flangia quadrata Cetop

Flangia quadrata Cetop / Tappo

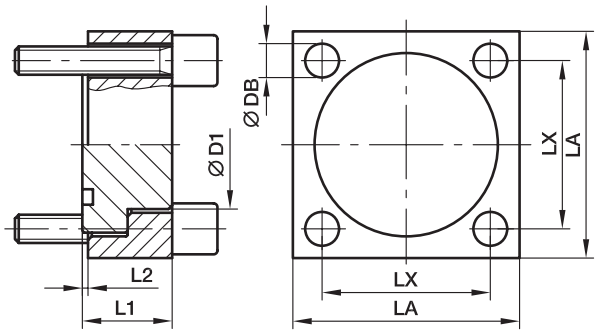

Serie 250 bar

Dim. nom. flangia Serie[2])	(pollici)	D1	L1	L2	LA	LX	Viti (metrico)	O-ring	Peso (Acciaio) Kg/pezzo	Codice di ordinazione*	PN (bar)[1]) S
L	3/8	18,0	15	1,0	40	24,7	M 06×25	17,13×2,62	0,09	**PPCF38/L/18**	250
L	1/2	24,0	16	1,0	45	29,7	M 08×30	18,64×3,53	0,11	**PPCF12/L/24**	250
L	3/4	31,5	17	1,0	50	35,3	M 08×30	24,99×3,53	0,16	**PPCF34/L/31.5**	250
L	1	38,0	19	1,0	65	43,8	M 10×35	32,93×3,53	0,32	**PPCF1/L/38**	250
L	1 1/4	43,0	23	1,0	75	51,6	M 12×40	37,89×3,53	0,46	**PPCF114/L/43**	250
L	1 1/2	50,0	26	1,0	85	60,0	M 14×45	47,22×3,53	0,67	**PPCF112/L/50**	250
L	2	62,0	31	1,5	100	69,4	M 16×55	56,74×3,53	1,15	**PPCF2/L/62**	250
L	2 1/2	76,0	37	1,5	120	83,4	M 20×70	69,44×3,53	2,00	**PPCF212/L/76**	250
L	3	90,0	42	1,5	140	102,5	M 20×80	85,32×3,53	3,02	**PPCF3/L/90**	250
L	3 1/2	102,0	54	1,5	140	102,5	M 20×90	85,09×5,35	3,78	**PPCF312/L/102**	250
L	4	114,0	62	1,5	160	113,2	M 24×100	97,79×5,34	5,48	**PPCF4/L/114**	250
L	5	141,0	62	1,5	180	132,0	M 27×100	120,70×5,34	6,48	**PPCF5/L/141**	250

Serie 400 bar

S	3/8	18,0	17	1,0	40	24,7	M 06×25	17,13×2,62	0,10	**PPCF38/S/18**	400
S	1/2	24,0	19	1,0	45	29,7	M 08×30	18,64×3,53	0,16	**PPCF12/S/24**	400
S	3/4	32,0	21	1,0	50	35,3	M 08×35	24,99×3,53	0,23	**PPCF34/S/32**	400
S	1	38,0	25	1,0	65	43,8	M 10×40	32,93×3,53	0,42	**PPCF1/S/38**	400
S	1 1/4	44,0	31	1,0	75	51,6	M 12×50	37,89×3,53	0,60	**PPCF114/S/44**	400
S	1 1/2	51,0	33	1,0	85	60,0	M 14×55	47,22×3,53	0,90	**PPCF112/S/51**	400
S	2	67,0	42	1,5	100	69,4	M 16×65	56,74×3,53	1,54	**PPCF2/S/67**	400
S	2 1/2	80,0	48	1,5	120	83,4	M 20×70	69,22×5,34	2,57	**PPCF212/S/80**	400
S	3	90,0	54	1,5	140	102,5	M 20×90	75,57×5,34	3,67	**PPCF3/S/90**	400
S	3 1/2	102,0	54	1,5	140	102,5	M 20×90	85,09×5,34	4,05	**PPCF312/S/102**	400
S	4	114,0	62	1,5	160	113,2	M 24×100	88,27×5,34	6,38	**PPCF4/S/114**	400

[1]) Pressione indicata = Articolo disponibile

[2]) L = Serie leggera; S = Serie pesante

$$\frac{\text{PN (bar)}}{10} = \text{PN (MPa)}$$

Le pressioni qui indicate sono le massime consentite per i raccordi con flangia. Se il tubo utilizzato ha una pressione nominale inferiore, la pressione nominale del gruppo saldato sarà quella più bassa, presumendo che la saldatura sia sufficientemente forte.

*Aggiungere i **suffissi** di cui sotto a seconda del materiale e della superficie richiesti.

Suffissi codice di ordinazione			
Materiale	Suffisso superficie e materiale	Esempio tappo flangia compr. morsetti flangia, viti metriche e O-ring	Materiale di tenuta standard (non occorre suffisso aggiuntivo)
Acciaio, non trattato oliato	S	PPCF38/L/18S	NBR

PDCF-B Attacco per flangia quadrata Cetop

Flangia quadrata Cetop / Estremità con saldatura di testa

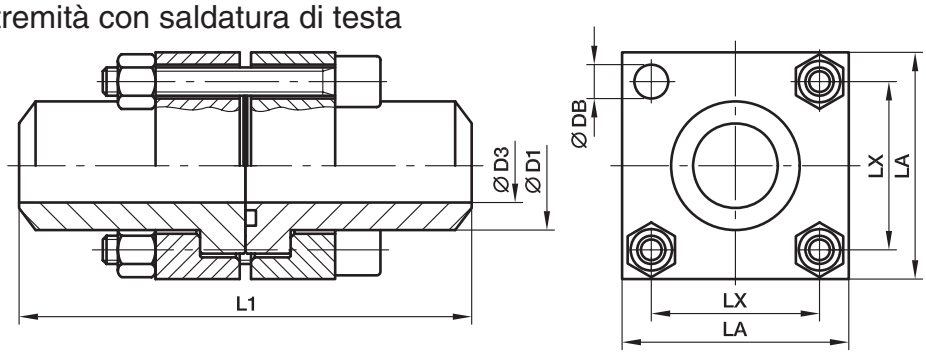

Serie 250 bar

Dim. nom. flangia Serie[2])	(pollici)	D1	D3	L1	LA	LX	Viti (metrico)	O-ring	Peso (Acciaio) Kg/pezzo	Codice di ordinazione*	PN (bar)[1]) S
L	3/8	18	12,5	80	40	24,7	M 06×35	17,13×2,62	0,43	**PDCF38/L/18B**	250
L	1/2	22	14,0	90	45	29,7	M 08×40	18,64×3,53	0,55	**PDCF12/L/22B**	250
L	3/4	28	20,0	100	50	35,3	M 08×45	24,99×3,53	0,80	**PDCF34/L/28B**	250
L	1	35	25,0	110	65	43,8	M 10×50	32,93×3,53	1,58	**PDCF1/L/35B**	250
L	1 1/4	43	31,0	120	75	51,6	M 12×60	37,89×3,53	2,30	**PDCF114/L/43B**	250
L	1 1/2	50	38,0	130	85	60,0	M 14×70	47,22×3,53	3,35	**PDCF112/L/50B**	250
L	2	62	47,0	140	100	69,4	M 16×80	56,74×3,53	5,75	**PDCF2/L/62B**	250
L	2 1/2	76	58,0	150	120	83,4	M 20×100	69,44×3,53	10,00	**PDCF212/L/76B**	250
L	3	90	70,0	170	140	102,5	M 20×110	85,32×3,53	15,08	**PDCF3/L/90B**	250
L	3 1/2	102	80,0	180	140	102,5	M 20×130	85,09×5,35	18,90	**PDCF312/L/102B**	250
L	4	114	90,0	210	160	113,2	M 24×150	97,79×5,34	27,40	**PDCF4/L/114B**	250

Serie 400 bar

S	3/8	18	11,0	80	40	24,7	M 06×40	17,13×2,62	0,50	**PDCF38/S/18B**	400
S	1/2	22	14,0	90	45	29,7	M 08×45	18,64×3,53	0,78	**PDCF12/S/22B**	400
S	3/4	28	18,0	100	50	35,3	M 08×50	24,99×3,53	1,13	**PDCF34/S/28B**	400
S	1	35	22,0	110	65	43,8	M 10×60	32,93×3,53	2,08	**PDCF1/S/35B**	400
S	1 1/4	44	29,0	120	75	51,6	M 12×70	37,89×3,53	2,98	**PDCF114/S/44B**	400
S	1 1/2	51	35,0	130	85	60,0	M 14×80	47,22×3,53	4,50	**PDCF112/S/51B**	400
S	2	61	43,0	140	100	69,4	M 16×100	56,74×3,53	7,70	**PDCF2/S/61B**	400
S	2 1/2	80	53,0	160	120	83,4	M 20×120	69,22×5,34	12,85	**PDCF212/S/80B**	400
S	3	90	58,0	180	140	102,5	M 20×130	75,57×5,34	18,35	**PDCF3/S/90B**	400
S	3 1/2	102	63,0	180	140	102,5	M 20×130	85,09×5,34	20,23	**PDCF312/S/102B**	400
S	4	114	74,0	210	160	113,2	M 24×150	88,27×5,34	31,88	**PDCF4/S/114B**	400

[1]) Pressione indicata = Articolo disponibile

[2]) L = Serie leggera; S = Serie pesante

$$\frac{\text{PN (bar)}}{10} = \text{PN (MPa)}$$

Le pressioni qui indicate sono le massime consentite per i raccordi con flangia. Se il tubo utilizzato ha una pressione nominale inferiore, la pressione nominale del gruppo saldato sarà quella più bassa, presumendo che la saldatura sia sufficientemente forte.

*Aggiungere i **suffissi** di cui sotto a seconda del materiale e della superficie richiesti.

Suffissi codice di ordinazione			
Materiale	Suffisso superficie e materiale	Esempio attacco flangia compr. morsetti flangia, viti metriche e O-ring	Materiale di tenuta standard (non occorre suffisso aggiuntivo)
Acciaio, non trattato oliato	S	PDCF38/L/18BS	NBR

PLCF-B Flangia quadrata Cetop, connettore a gomito 90°

Flangia quadrata Cetop gomito 90° /
Estremità con saldatura di testa

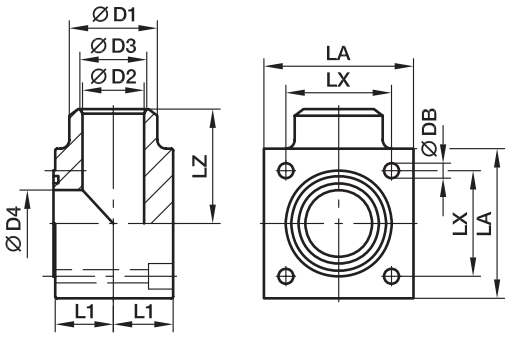

Serie 250 bar

Dim. nom. flangia Serie[2])	(pollici)	D1	D2	D3	D4	L1	LA	LX	LZ	DB	Viti (metrico)	O-ring	Peso (Acciaio) Kg/pezzo	Codice di ordinazione*	PN (bar)[1]) S
L	3/8	18	12	12	12,5	12	40	24,7	32	6,5	M 06×30	17,13×2,62	0,44	**PLCF38/L/18B**	250
L	1/2	22	14	14	15,0	17	45	29,7	40	8,5	M 08×40	18,64×3,53	0,57	**PLCF12/L/22B**	250
L	3/4	28	19	19	20,0	19	50	35,3	42	8,5	M 08×45	24,99×3,53	0,83	**PLCF34/L/28B**	250
L	1	35	23	23	25,0	24	65	43,8	50	10,5	M 10×55	32,93×3,53	1,64	**PLCF1/L/35B**	250
L	1 1/4	44	30	30	32,0	30	75	51,6	56	13,0	M 12×70	37,89×3,53	2,39	**PLCF114/L/44B**	250
L	1 1/2	50	35	38	38,0	34	85	60,0	65	15,0	M 14×80	47,22×3,53	3,48	**PLCF112/L/50B**	250
L	2	63	43	47	47,0	42	100	69,4	75	17,0	M 16×100	56,74×3,53	5,98	**PLCF2/L/63B**	250
L	2 1/2	86	53	58	58,0	53	120	83,4	85	21,0	M 20×120	69,44×3,53	10,40	**PLCF212/L/86B**	250
L	3	90	65	70	70,0	59	140	102,5	100	21,0	M 20×140	85,32×3,53	15,68	**PLCF3/L/90B**	250
L	4	114	80	90	90,0	65	160	113,2	110	25,0	M 24×140	97,79×5,34	19,66	**PLCF4/L/114B**	250

Serie 400 bar

S	3/8	18	12	12	12,5	12	40	24,7	32	6,5	M 06×30	17,13×2,62	0,52	**PLCF38/S/18B**	400
S	1/2	22	14	14	15,0	17	45	29,7	40	8,5	M 08×40	18,64×3,53	0,81	**PLCF12/S/22B**	400
S	3/4	28	19	19	20,0	19	50	35,3	42	8,5	M 08×45	24,99×3,53	1,17	**PLCF34/S/28B**	400
S	1	35	23	23	25,0	24	65	43,8	50	10,5	M 10×55	32,93×3,53	2,16	**PLCF1/S/35B**	400
S	1 1/4	44	30	30	32,0	30	75	51,6	56	13,0	M 12×70	37,89×3,53	3,09	**PLCF114/S/44B**	400
S	1 1/2	51	32	35	38,0	34	85	60,0	65	15,0	M 14×80	47,22×3,53	4,68	**PLCF112/S/51B**	400
S	2	63	38	43	47,0	42	100	69,4	75	17,0	M 16×100	56,74×3,53	8,01	**PLCF2/S/63B**	400
S	2 1/2	80	48	53	58,0	53	120	83,4	85	21,0	M 20×120	69,22×5,34	13,36	**PLCF212/S/80B**	400
S	3	90	58	58	58,0	59	140	102,5	100	21,0	M 20×140	75,57×5,34	19,08	**PLCF3/S/90B**	400

[1]) Pressione indicata = Articolo disponibile

[2]) L = Serie leggera; S = Serie pesante

$$\frac{\text{PN (bar)}}{10} = \text{PN (MPa)}$$

Le pressioni qui indicate sono le massime consentite per i raccordi con flangia. Se il tubo utilizzato ha una pressione nominale inferiore, la pressione nominale del gruppo saldato sarà quella più bassa, presumendo che la saldatura sia sufficientemente forte.

*Aggiungere i **suffissi** di cui sotto a seconda del materiale e della superficie richiesti.

Suffissi codice di ordinazione			
Materiale	Suffisso superficie e materiale	Esempio flangia con viti metriche e O-ring	Materiale di tenuta standard (non occorre suffisso aggiuntivo)
Acciaio, non trattato oliato	S	PLCF38/L/18BSM	NBR

PTCF-B Flangia quadrata Cetop 180°, connettore a T

Flangia quadrata Cetop 180° / Estremità con saldatura di testa

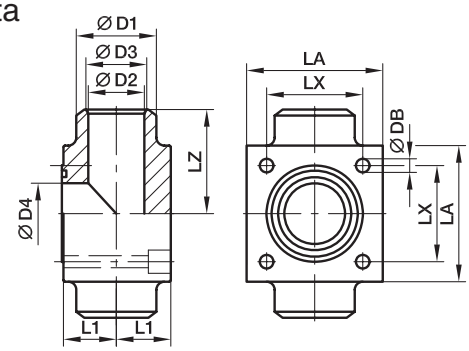

Serie 250 bar

Dim. nom. flangia Serie[2])	(pollici)	D1	D2	D3	D4	L1	LA	LX	LZ	DB	Viti (metrico)	O-ring	Peso (Acciaio) Kg/pezzo	Codice di ordinazione*	PN (bar)[1]) S
L	3/8	18	12	12	12,5	12	40	24,7	32	6,5	M 06×30	17,13×2,62	0,75	**PTCF38/L/18B**	250
L	1/2	22	14	14	15,0	17	45	29,7	40	8,5	M 08×40	18,64×3,53	0,97	**PTCF12/L/22B**	250
L	3/4	28	19	19	20,0	19	50	35,3	42	8,5	M 08×45	24,99×3,53	1,41	**PTCF34/L/28B**	250
L	1	35	23	23	25,0	24	65	43,8	50	10,5	M 10×55	32,93×3,53	2,78	**PTCF1/L/35B**	250
L	1 1/4	44	30	30	32,0	30	75	51,6	56	13,0	M 12×70	37,89×3,53	4,07	**PTCF114/L/44B**	250
L	1 1/2	50	35	38	38,0	34	85	60,0	65	15,0	M 14×80	47,22×3,53	5,92	**PTCF112/L/50B**	250
L	2	63	43	47	47,0	42	100	69,4	75	17,0	M 16×100	56,74×3,53	10,17	**PTCF2/L/63B**	250
L	2 1/2	76	53	58	58,0	53	120	83,4	85	21,0	M 20×120	69,44×3,53	17,68	**PTCF212/L/76B**	250
L	3	90	65	70	70,0	59	140	102,5	100	21,0	M 20×140	85,32×3,53	26,65	**PTCF3/L/90B**	250
L	4	114	80	90	90,0	65	160	113,2	110	25,0	M 24×140	97,79×5,34	33,42	**PTCF4/L/114B**	250

Serie 400 bar

S	3/8	18	12	12	12,5	12	40	24,7	32	6,5	M 06×30	17,13×2,62	0,88	**PTCF38/S/18B**	400
S	1/2	22	14	14	15,0	17	45	29,7	40	8,5	M 08×40	18,64×3,53	1,37	**PTCF12/S/22B**	400
S	3/4	28	19	19	20,0	19	50	35,3	42	8,5	M 08×45	24,99×3,53	1,99	**PTCF34/S/28B**	400
S	1	35	23	23	25,0	24	65	43,8	50	10,5	M 10×55	32,93×3,53	3,67	**PTCF1/S/35B**	400
S	1 1/4	44	30	30	32,0	30	75	51,6	56	13,0	M 12×70	37,89×3,53	5,26	**PTCF114/S/44B**	400
S	1 1/2	51	32	35	38,0	34	85	60,0	65	15,0	M 14×80	47,22×3,53	7,96	**PTCF112/S/51B**	400
S	2	63	38	43	47,0	42	100	69,4	75	17,0	M 16×100	56,74×3,53	13,61	**PTCF2/S/63B**	400
S	2 1/2	80	48	53	58,0	53	120	83,4	85	21,0	M 20×120	69,22×5,34	22,72	**PTCF212/S/80B**	400
S	3	90	58	58	58,0	59	140	102,5	100	21,0	M 20×140	75,57×5,34	32,44	**PTCF3/S/90B**	400

[1]) Pressione indicata = Articolo disponibile

[2]) L = Serie leggera; S = Serie pesante

$$\frac{\text{PN (bar)}}{10} = \text{PN (MPa)}$$

Le pressioni qui indicate sono le massime consentite per i raccordi con flangia. Se il tubo utilizzato ha una pressione nominale inferiore, la pressione nominale del gruppo saldato sarà quella più bassa, presumendo che la saldatura sia sufficientemente forte.

*Aggiungere i **suffissi** di cui sotto a seconda del materiale e della superficie richiesti.

Suffissi codice di ordinazione			
Materiale	Suffisso superficie e materiale	Esempio flangia con viti metriche e O-ring	Materiale di tenuta standard (non occorre suffisso aggiuntivo)
Acciaio, non trattato oliato	S	PTCF38/L/18BSM	NBR

Adattatori

Indice visivo

Adattatori maschio/ maschio NPTF	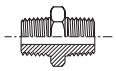 **FFM** / p. N4	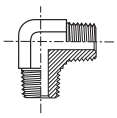 **CR** / p. N5	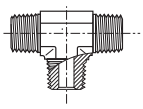 **RRS** / p. N5	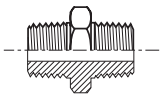 **FFFM** / p. N6		
Adattatori maschio/ femmina NPTF	**PTRM** / p. N7	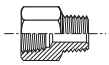 **FGM** / p. N8	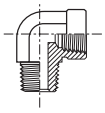 **CDM** / p. N9	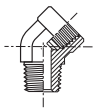 **CD45M** / p. N10	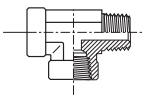 **MRO** / p. N11	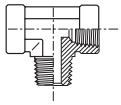 **MMS** / p. N12
Adattatori femmina/ femmina NPTF	**GG** / p. N13	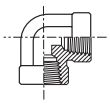 **DDM** / p. N14	**DD45** / p. N14	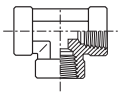 **MMO** / p. N15	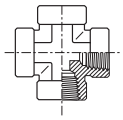 **KMMOO** / p. N15	
Tappi NPTF	**HPM** / p. N16	**HHP** / p. N16	Adattatori UNF/NPTF	**F5OG** / p. N17	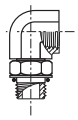 **AOEG** / p. N18	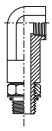 **AOE4G** / p. N18
Adattatori UNF	**F5OG5** / p. N19	**F5OHAO** / p. N20	**G5G5JG5** / p. N20	Tappi UNF	**P5ONM** / p. N21	**HP5ON** / p. N22
Adattatori di conversione BSPT – BSPP – UNF	**F3HMG5** / p. N23	**F4OHMG5** / p. N24	**F8OHG5**/ p. N25			
Adattatori maschio/ maschio BSPP cono a 60°, BSPT, NPT	**HMK4** / p. N26	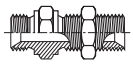 **WMK4WL4NM** / p. N27	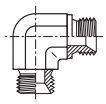 **EMK4** / p. N28	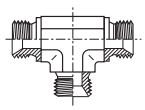 **JMK4** / p. N28	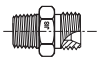 **F3MK4** / p. N38	**FMK4** / p. N40
Adattatori girevoli maschio/femmina BSPP cono a 60°	**F6MK4** / p. N30	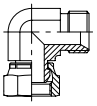 **C6MK4** / p. N31	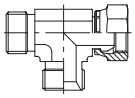 **R6MK4** / p. N32	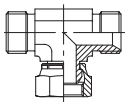 **S6MK4** / p. N33		
Adattatori girevoli femmina/femmina BSPP cono a 60°	**H6MK4** / p. N34	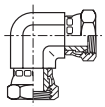 **E6MK4** / p. N35	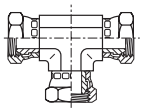 **J6MK4** / p. N36			

Indice visivo

Tappo adattatore/ espansore conico a 60° BSPP	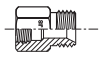 **G4MK4** / p. N37	**FNMK4** / p. N39	**PNMK4** / p. N29			
Adattatori femmina/ femmina BSPP	**GG44M** / p. N41	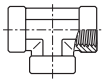 **MMO444M** / p. N42				
Riduzioni BSPP/BSPT	**PTR34M** / p. N43	Raccordo intermedio e tappo maschio BSPT	**FF33M** / p. N44	**HP3M** p. N45		
Adattatore girevole femmina NPSM/ maschio NPTF	**0107** / p. N46	**2107** / p. N47	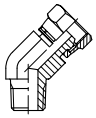 **3107** / p. N48			
Adattatore girevole femmina NPSM/ femmina NPTF	**0207** / p. N49	**2207** / p. N50				
Adattatore girevole femmina NPSM/ maschio UNF	**0507** / p. N51	**2507** / p. N52	**3507** / p. N53			
Adattatori JIS cono maschio BSPT	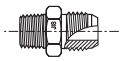 **F3MT4** / p. N54	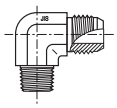 **C3T4** / p. N55	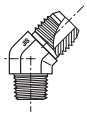 **V3T4** / p. N55	**Raccordi intermedi JIS**	**HMP4** / p. N56	**HP46** / p. N56
Adattatori JIS cono femmina BSPT	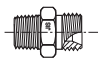 **F3MP4** / p. N57	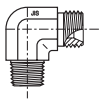 **C3P4** / p. N57	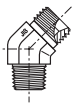 **V3P4** / p. N58	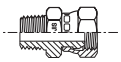 **F63MP4** / p. N58	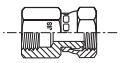 **G63P4** / p. N59	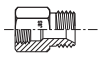 **G3P4** / p. N59
Guarnizione/ anello di ritenzione	**Componenti adattatori** p. N60					

N

FFM Nipplo maschio

Filettatura maschio NPTF* (SAE J476) / Filettatura maschio NPTF* (SAE J476) SAE 140137

*Acciaio inossidabile = NPT per impedire la corrosione

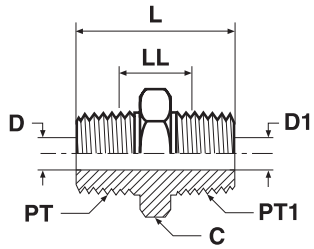

Filettatura NPT/NPTF PT	Filettatura NPT/NPTF PT1	C mm	D mm	D1 mm	L mm	LL mm	Peso (Acciaio) g/1 pezzo	Adattatore Acciaio	Adattatore Acciaio inossidabile	PN (bar) S	PN (bar) SS
1/8-27	1/8-27	11	5	5	27	15	11	**1/8 FF-S**	**1/8FFMSS**	420	420
1/4-18	1/8-27	16	7	5	32	17	31	**1/4 X 1/8 FF-S**	**1/4X1/8FFMSS**	420	420
1/4-18	1/4-18	16	7	7	37	20	28	**1/4FFMS**	**1/4FFMSS**	420	420
3/8-18	1/8-27	19	10	5	37	22	45	**3/8 X 1/8 FF-S**	**3/8X1/8FFMSS**	420	420
3/8-18	1/4-18	19	10	10	37	19	51	**3/8 X 1/4 FF-S**	**3/8X1/4FFMSS**	420	420
3/8-18	3/8-18	19	10	10	37	19	40	**3/8 FF-S**	**3/8FFMSS**	420	420
1/2-14	1/8-27	22	14	5	39	21	58	**1/2 X 1/8 FF-S**	**1/2X1/8FFMSS**	420	420
1/2-14	1/4-18	22	7	7	43	23	88	**1/2 X 1/4 FF-S**	**1/2X1/4FFMSS**	420	420
1/2-14	3/8-18	22	10	10	43	23	71	**1/2 X 3/8 FF-S**	**1/2X3/8FFMSS**	420	420
1/2-14	1/2-14	22	14	14	48	24	71	**1/2FFMS**	**1/2FFMSS**	420	420
3/4-14	1/4-18	29	18	7	45	24	104	**3/4 X 1/4 FF-S**	**3/4X1/4FFMSS**	380	380
3/4-14	3/8-18	29	19	11	45	24	134	**3/4 X 3/8 FF-S**	**3/4X3/8FFMSS**	380	380
3/4-14	1/2-14	29	18	7	50	21	161	**3/4 X 1/2 FF-S**	**3/4X1/2FFMSS**	380	380
3/4-14	3/4-14	27	18	18	50	18	104	**3/4FFMS**	**3/4FFMSS**	380	380
1-11,5	1-11,5	36	24	24	59	30	179	**1 FF-S**	**1FFMSS**	380	380
1-11,5	1/4-18	35	24	7	50	27	188	**1 X 1/4 FF-S**	**1X1/4FFMSS**	380	380
1-11,5	3/4-14	35	18	18	53	26	195	**1 X 3/4 FF-S**	**1X3/4FFMSS**	380	380
1 1/4-11,5	1-11,5	45	32	24	62	33	256	**1 1/4 X 1 FF-S**	**11/4X1FFMSS**	350	350
1 1/4-11,5	1 1/4-11,5	45	32	32	63	33	256	**1 1/4 FF-S**	**11/4FFMSS**	350	350
1 1/2-11,5	1 1/2-11,5	51	38	38	66	36	364	**1 1/2 FF-S**	**11/2FFMSS**	210	210
2-11,5	2-11,5	64	49	49	72	41	848	**2 FF-S**	**2FFMSS**	170	170

I codici di ordinazione mostrati fanno parte del nostro attuale programma di produzione.

Le parti imperiali e metriche possono variare nelle dimensioni dell'esagono.

$$\frac{\text{PN (bar)}}{10} = \text{PN (MPa)}$$

Pressioni nominali – il PN di cui sopra si riferisce alle versioni del prodotto in Acciaio e Acciaio inossidabile.

CR Gomito filettatura maschio

Filettatura maschio NPTF* (SAE J476) / Filettatura maschio NPTF* (SAE J476)
SAE 140237
*Acciaio inossidabile = NPT per impedire la corrosione

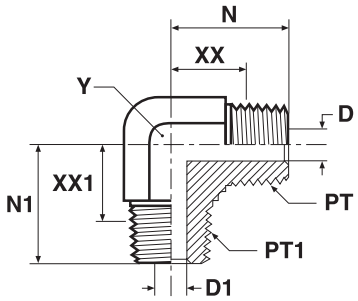

Filettatura NPT/NPTF PT	Filettatura NPT/NPTF PT1	D mm	D1 mm	N mm	N1 mm	XX mm	XX1 mm	Y mm	Peso (Acciaio) g/1 pezzo	Adattatore Acciaio	Adattatore Acciaio inossidabile	PN (bar) S	PN (bar) SS
1/8-27	1/8-27	5	5	20	20	14	14	11	27	**1/8 CR-S**	**1/8 CR-SS**	420	420
1/4-18	1/4-18	7	7	28	28	19	19	14	54	**1/4 CR-S**	**1/4 CR-SS**	420	420
3/8-18	3/8-18	10	10	31	31	22	22	19	181	**3/8 CR-S**	**3/8 CR-SS**	420	420
3/8-18	1/4-18	10	7	31	31	22	22	19	66	**3/8 X 1/4 CR-S**	**3/8 X 1/4 CR-SS**	420	420
1/2-14	1/2-14	14	14	37	37	26	26	22	172	**1/2 CR-S**	**1/2 CR-SS**	420	420
1/2-14	3/8-18	14	10	37	33	26	24	22	103	**1/2 X 3/8 CR-S**	**1/2 X 3/8 CR-SS**	420	420
3/4-14	3/4-14	18	18	40	40	28	28	27	263	**3/4 CR-S**	**3/4 CR-SS**	280	280
3/4-14	1/2-14	18	14	40	37	28	26	27	164	**3/4 X 1/2 CR-S**	**3/4 X 1/2 CR-SS**	280	280
1-11,5	1-11,5	24	24	50	50	36	36	41	462	**1 CR-S**	**1 CR-SS**	210	210
1 1/4-11,5	1 1/4-11,5	32	32	56	56	41	41	48	782	**1 1/4 CR-S**	**1 1/4 CR-SS**	170	170
1 1/2-11,5	1 1/2-11,5	38	38	59	59	56	45	48	782	**1 1/2 CR-S**	**1 1/2 CR-SS**	170	170

RRS „T“ filettatura maschio

Filettatura maschio NPTF* (SAE J476)
SAE 140437
*Acciaio inossidabile = NPT per impedire la corrosione

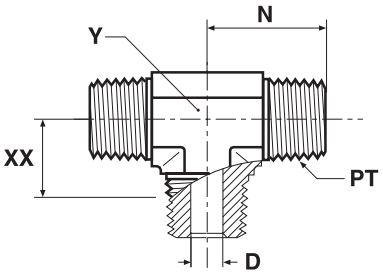

Filettatura NPT/NPTF PT	D mm	N mm	XX mm	Y mm	Peso (Acciaio) g/1 pezzo	Adattatore Acciaio	Adattatore Acciaio inossidabile	PN (bar) S	PN (bar) SS
1/8-27	5	20	14	11	33	**1/8 RRS-S**	**1/8 RRS-SS**	420	420
1/4-18	7	28	19	14	56	**1/4 RRS-S**	**1/4 RRS-SS**	420	420
3/8-18	10	31	22	19	92	**3/8 RRS-S**	**3/8 RRS-SS**	420	420
1/2-14	14	37	26	22	96	**1/2 RRS-S**	**1/2 RRS-SS**	420	420
3/4-14	19	40	28	27	235	**3/4 RRS-S**	**3/4 RRS-SS**	280	280

I codici di ordinazione mostrati fanno parte del nostro attuale programma di produzione.

Le parti imperiali e metriche possono variare nelle dimensioni dell’esagono.

$$\frac{\text{PN (bar)}}{10} = \text{PN (MPa)}$$

Pressioni nominali – il PN di cui sopra si riferisce alle versioni del prodotto in Acciaio e Acciaio inossidabile.

FFFM Nipplo maschio lungo

Filettatura maschio NPTF* (SAE J476) / Filettatura maschio NPTF* (SAE J476)
*Acciaio inossidabile = NPT per impedire la corrosione

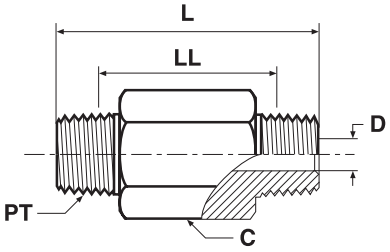

Filettatura NPT/NPTF PT	C mm	D mm	L mm	LL mm	Peso (Acciaio) g/1 pezzo	Adattatore Acciaio	Adattatore Acciaio inossidabile	PN (bar) S	PN (bar) SS
1/8-27	11	5	38	26	23	**1/8 X 1.5 FFF-S**	**1/8X1.5FFFMSS**	420	420
1/8-27	11	5	51	39	33	**1/8 X 2.0 FFF-S**	**1/8X2.0FFFMSS**	420	420
1/8-27	11	5	64	52	41	**1/8 X 2.5 FFF-S**	**1/8X2.5FFFMSS**	420	420
1/8-27	11	5	76	64	50	**1/8 X 3.0 FFF-S**	**1/8X3.0FFFMSS**	420	420
1/4-18	16	7	38	21	35	**1/4 X 1.5 FFF-S**	**1/4X1.5FFFMSS**	420	420
1/4-18	16	7	51	34	51	**1/4 X 2.0 FFF-S**	**1/4X2.0FFFMSS**	420	420
1/4-18	16	7	64	46	72	**1/4 X 2.5 FFF-S**	**1/4X2.5FFFMSS**	420	420
1/4-18	16	7	76	59	93	**1/4 X 3.0 FFF-S**	**1/4X3.0FFFMSS**	420	420
1/4-18	16	7	102	84	110	**1/4 X 4.0 FFF-S**	**1/4X4.0FFFMSS**	420	420
1/2-14	22	14	51	27	91	**1/2 X 2.0 FFF-S**	**1/2X2.0FFFMSS**	420	420
1/2-14	22	14	76	53	151	**1/2 X 3.0 FFF-S**	**1/2X3.0FFFMSS**	420	420

I codici di ordinazione mostrati fanno parte del nostro attuale programma di produzione.

Le parti imperiali e metriche possono variare nelle dimensioni dell'esagono.

$\frac{\text{PN (bar)}}{10} = \text{PN (MPa)}$

Pressioni nominali – il PN di cui sopra si riferisce alle versioni del prodotto in Acciaio e Acciaio inossidabile.

PTRM Riduzione

Filettatura maschio NPTF* (SAE J476) / Filettatura femmina NPTF* (SAE J476)
SAE 140140
*Acciaio inossidabile = NPT per impedire la corrosione

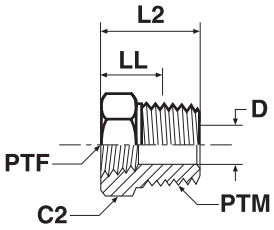

Filettatura NPT/NPTF PTM	Filettatura NPT/NPTF PTF	C2 mm	D mm	L2 mm	LL mm	Peso (Acciaio) g/1 pezzo	Adattatore Acciaio	Adattatore Acciaio inossidabile	PN (bar) S	PN (bar) SS
1/4-18	1/8-27	17	7	22	13	24	**1/4 X 1/8 PTR-S**	**1/4X1/8PTRMSS**	420	420
3/8-18	1/8-27	19	8	22	13	25	**3/8 X 1/8 PTR-S**	**3/8X1/8PTRMSS**	420	420
3/8-18	1/4-18	19	10	22	13	25	**3/8 X 1/4 PTR-S**	**3/8X1/4PTRMSS**	420	420
1/2-14	1/8-27	22	8	28	17	58	**1/2 X 1/8 PTR-S**	**1/2X1/8PTRMSS**	420	350
1/2-14	1/4-18	22	11	28	17	53	**1/2 X 1/4 PTR-S**	**1/2X1/4PTRMSS**	420	350
1/2-14	3/8-18	22	14	28	17	40	**1/2X3/8PTRMS**	**1/2X3/8PTRMSS**	420	350
3/4-14	1/4-18	29	11	30	18	94	**3/4 X 1/4 PTR-S**	**3/4X1/4PTRMSS**	280	280
3/4-14	3/8-18	30	15	30	18	101	**3/4 X 3/8 PTR-S**	**3/4X3/8PTRMSS**	380	280
3/4-14	1/2-14	30	18	30	18	110	**3/4 X 1/2 PTR-S**	**3/4X1/2PTRMSS**	350	280
1-11,5	3/8-18	35	14	35	20	163	**1 X 3/8 PTR-S**	**1X3/8PTRMSS**	210	210
1-11,5	1/2-14	35	18	35	20	139	**1 X 1/2 PTR-S**	**1X1/2PTRMSS**	210	210
1-11,5	3/4-14	36	23	35	20	116	**1 X 3/4 PTR-S**	**1X3/4PTRMSS**	280	210
1 1/4-11,5	1/2-14	45	18	37	22	220	**1 1/4 X 1/2 PTR-S**	**11/4X1/2PTRMSS**	170	170
1 1/4-11,5	3/4-14	45	23	37	22	236	**1 1/4 X 3/4 PTR-S**	**11/4X3/4PTRMSS**	170	170
1 1/4-11,5	1-11,5	46	29	37	22	250	**1 1/4X1PTRMS**	**11/4X1PTRMSS**	210	175
1 1/2-11,5	3/4-14	51	23	40	25	306	**1 1/2 X 3/4 PTR-S**	**11/2X3/4PTRMSS**	140	140
1 1/2-11,5	1-11,5	50	29	40	25	360	**1 1/2X1PTRMS**	**11/2X1PTRMSS**	210	140
1 1/2-11,5	1 1/4-11,5	50	38	40	25	282	**1 1/2X1 1/4PTRMS**	**11/2X11/4PTRMSS**	170	140
2-11,5	1/2-14	66	18	45	29	561	**2 X 1/2 PTR-S**	**2X1/2PTRMSS**	140	140
2-11,5	1 1/4-11,5	64	44	45	29	548	**2 X 1 1/4 PTR-S**	**2X11/4PTRMSS**	140	140

I codici di ordinazione mostrati fanno parte del nostro attuale programma di produzione.

Le parti imperiali e metriche possono variare nelle dimensioni dell'esagono.

$$\frac{\text{PN (bar)}}{10} = \text{PN (MPa)}$$

Pressioni nominali – il PN di cui sopra si riferisce alle versioni del prodotto in Acciaio e Acciaio inossidabile.

N

FGM Espansore / adattore

Filettatura maschio NPTF* (SAE J476) / Filettatura femmina NPTF* (SAE J476)
SAE 140139
*Acciaio inossidabile = NPT per impedire la corrosione

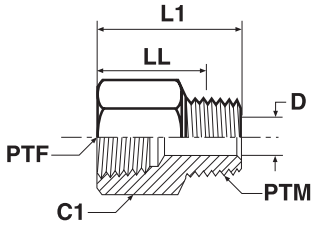

Filettatura NPT/NPTF PTF	Filettatura NPT/NPTF PTM	C1 mm	D mm	L1 mm	LL mm	Peso (Acciaio) g/1 pezzo	Adattatore Acciaio	Adattatore Acciaio inossidabile	PN (bar) S	PN (bar) SS
1/8-27	1/8-27	16	5	26	20	30	**1/8 FG-S**	**1/8FGMSS**	420	420
1/4-18	1/8-27	19	5	31	25	57	**1/4 X 1/8 FG-S**	**1/4X1/8FGMSS**	420	420
1/4-18	1/4-18	19	7	35	27	44	**1/4 FG-S**	**1/4FGMSS**	420	420
3/8-18	1/8-27	22	5	32	26	50	**3/8 X 1/8 FG-S**	**3/8X1/8FGMSS**	420	420
3/8-18	1/4-18	22	7	37	28	108	**3/8 X 1/4 FG-S**	**3/8X1/4FGMSS**	420	420
3/8-18	3/8-18	22	10	37	28	55	**3/8 FG-S**	**3/8FGMSS**	420	420
1/2-14	1/8-27	29	5	38	32	98	**1/2 X 1/8 FG-S**	**1/2X1/8FGMSS**	350	350
1/2-14	1/4-18	29	7	43	34	104	**1/2 X 1/4 FG-S**	**1/2X1/4FGMSS**	350	350
1/2-14	3/8-18	29	10	43	34	108	**1/2 X 3/8 FG-S**	**1/2X3/8FGMSS**	350	350
1/2-14	1/2-14	29	14	43	31	108	**1/2 FG-S**	**1/2FGMSS**	350	350
3/4-14	3/4-14	35	19	49	37	178	**3/4 FG-S**	**3/4FGMSS**	280	280
3/4-14	1/4-18	35	7	45	36	129	**3/4 X 1/4 FG-S**	**3/4X1/4FGMSS**	280	280
3/4-14	1/2-14	35	14	49	38	129	**3/4 X 1/2FG-S**	**3/4X1/2FGMSS**	280	280
1-11,5	1-11,5	42	24	60	46	160	**1 FG-S**	**1FGMSS**	210	210
1-11,5	1/2-14	41	14	56	44	180	**1 X 1/2FG-S**	**1X1/2FGMSS**	210	210
1-11,5	3/4-14	41	18	56	43	98	**1 X 3/4FG-S**	**1X3/4FGMSS**	210	210
1 1/4-11,5	1-11,5	51	24	63	48	296	**1 1/4 X 1FG-S**	**11/4X1FGMSS**	170	170

I codici di ordinazione mostrati fanno parte del nostro attuale programma di produzione.

Le parti imperiali e metriche possono variare nelle dimensioni dell'esagono.

$$\frac{\text{PN (bar)}}{10} = \text{PN (MPa)}$$

Pressioni nominali – il PN di cui sopra si riferisce alle versioni del prodotto in Acciaio e Acciaio inossidabile.

CDM Gomito filettatura maschio – femmina

Filettatura maschio NPTF* (SAE J476) / Filettatura femmina NPTF* (SAE J476)
SAE 140239
*Acciaio inossidabile = NPT per impedire la corrosione

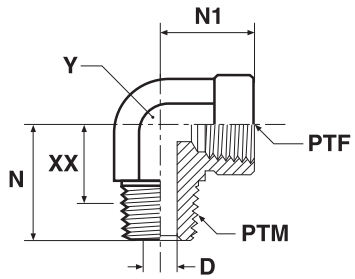

Filettatura NPT/NPTF PTM	Filettatura NPT/NPTF PTF	D mm	N mm	N1 mm	XX mm	Y mm	Peso (Acciaio) g/1 pezzo	Adattatore Acciaio	Adattatore Acciaio inossidabile	PN (bar) S	PN (bar) SS
1/8-27	1/8-27	5	20	17	14	14	30	**1/8 CD-S**	**1/8 CD-SS**	350	350
1/4-18	1/4-18	7	28	22	19	19	77	**1/4CDMS**	**1/4 CD-SS**	350	350
1/8-27	1/4-18	7	28	17	19	14	33	**1/4 X 1/8 CD-S**	**1/4 X 1/8 CD-SS**	350	350
3/8-18	3/8-18	10	31	26	22	22	96	**3/8CDMS**	**3/8 CD-SS**	310	310
1/4-18	3/8-18	10	31	22	22	19	79	**3/8 X 1/4 CD-S**	**3/8 X 1/4 CD-SS**	350	350
1/2-14	3/8-18	10	33	31	24	27	260	**3/8 X 1/2 CD-S**	**3/8 X 1/2 CD-SS**	210	210
1/2-14	1/2-14	14	37	31	26	27	174	**1/2 CD-S**	**1/2 CD-SS**	210	210
3/8-18	1/2-14	14	38	32	26	22	96	**1/2 X 3/8 CD-S**	**1/2 X 3/8 CD-SS**	310	310
3/4-14	1/2-14	14	40	35	29	33	319	**1/2 X 3/4 CD-S**	**1/2 X 3/4 CD-SS**	210	210
3/4-14	3/4-14	18	40	35	28	33	285	**3/4 CD-S**	**3/4 CD-SS**	210	210
1/2-14	3/4-14	18	40	31	28	27	164	**3/4 X 1/2 CD-S**	**3/4 X 1/2 CD-SS**	210	210
1-11,5	1-11,5	24	50	41	36	41	515	**1 CD-S**	**1 CD-SS**	125	120
1 1/4-11,5	1 1/4-11,5	32	61	43	46	48	978	**1 1/4 CD-S**	**1 1/4 CD-SS**	100	100
1 1/2-11,5	1 1/2-11,5	38	67	53	52	64	1679	**1 1/2 CD-S**	**1 1/2 CD-SS**	100	100

I codici di ordinazione mostrati fanno parte del nostro attuale programma di produzione.

Le parti imperiali e metriche possono variare nelle dimensioni dell'esagono.

$$\frac{\text{PN (bar)}}{10} = \text{PN (MPa)}$$

Pressioni nominali – il PN di cui sopra si riferisce alle versioni del prodotto in Acciaio e Acciaio inossidabile.

N

CD45M Gomito a 45° filettatura maschio – femmina

Filettatura maschio NPTF* (SAE J476) / Filettatura femmina NPTF* (SAE J476)
SAE 140339
*Acciaio inossidabile = NPT per impedire la corrosione

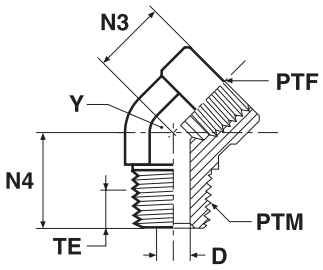

Filettatura NPT/NPTF PTM	Filettatura NPT/NPTF PTF	D mm	N3 mm	N4 mm	TE mm	Y mm	Peso (Acciaio) g/1 pezzo	Adattatore Acciaio	Adattatore Acciaio inossidabile	PN (bar) S	PN (bar) SS
1/8-27	1/8-27	5	12	18	6	14	24	**1/8CD45MS**	**1/8 CD45-SS**	350	350
1/4-18	1/4-18	7	16	27	9	19	57	**1/4 CD45-S**	**1/4 CD45-SS**	350	350
3/8-18	3/8-18	10	18	27	9	22	79	**3/8 CD45-S**	**3/8 CD45-SS**	310	310
1/2-14	1/2-14	14	23	34	12	27	141	**1/2 CD45-S**	**1/2 CD45-SS**	210	210
3/4-14	3/4-14	18	25	35	12	33	196	**3/4 CD45-S**	**3/4 CD45-SS**	210	210
1-11,5	1-11,5	24	29	44	15	41	380	**1 CD45-S**	**1 CD45-SS**	125	120
1 1/4-11,5	1 1/4-11,5	32	41	46	15	48	719	**1 1/4 CD45-S**	**1 1/4 CD45-SS**	100	100

I codici di ordinazione mostrati fanno parte del nostro attuale programma di produzione.

Le parti imperiali e metriche possono variare nelle dimensioni dell'esagono.

$$\frac{\text{PN (bar)}}{10} = \text{PN (MPa)}$$

Pressioni nominali – il PN di cui sopra si riferisce alle versioni del prodotto in Acciaio e Acciaio inossidabile.

MRO „T“ filettatura maschio – femmina

Filettatura maschio NPTF* (SAE J476) / Filettatura femmina NPTF* (SAE J476)
SAE 140424
*Acciaio inossidabile = NPT per impedire la corrosione

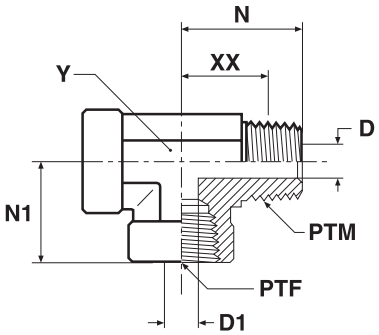

Filettatura NPT/NPTF PTM	Filettatura NPT/NPTF PTF	D mm	D1 mm	N mm	N1 mm	XX mm	Y mm	Peso (Acciaio) g/1 pezzo	Adattatore Acciaio	Adattatore Acciaio inossidabile	PN (bar) S	PN (bar) SS
1/8-27	1/8-27	5	8	20	17	14	14	59	**1/8 MRO-S**	**1/8 MRO-SS**	350	350
1/4-18	1/4-18	7	11	28	22	19	19	115	**1/4 MRO-S**	**1/4 MRO-SS**	350	350
3/8-18	3/8-18	10	14	31	26	22	22	122	**3/8 MRO-S**	**3/8 MRO-SS**	310	310
1/2-14	1/2-14	14	18	37	31	26	27	285	**1/2 MRO-S**	**1/2 MRO-SS**	210	210
3/4-14	3/4-14	18	23	40	35	28	33	497	**3/4 MRO-S**	**3/4 MRO-SS**	210	210
1-11,5	1-11,5	24	29	50	41	36	41	987	**1 MRO-S**	**1 MRO-SS**	125	120

I codici di ordinazione mostrati fanno parte del nostro attuale programma di produzione.

Le parti imperiali e metriche possono variare nelle dimensioni dell’esagono.

$$\frac{\text{PN (bar)}}{10} = \text{PN (MPa)}$$

Pressioni nominali – il PN di cui sopra si riferisce alle versioni del prodotto in Acciaio e Acciaio inossidabile.

N

MMS „T“ filettatura maschio – femmina

Filettatura maschio NPTF* (SAE J476) / Filettatura femmina NPTF* (SAE J476)
SAE 140425
*Acciaio inossidabile = NPT per impedire la corrosione

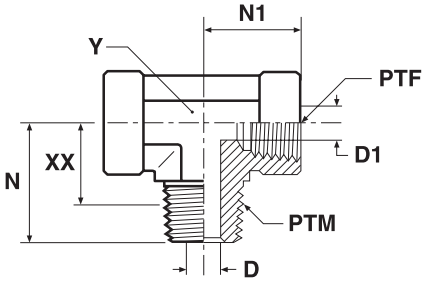

Filettatura NPT/NPTF PTM	Filettatura NPT/NPTF PTF	D mm	D1 mm	N mm	N1 mm	XX mm	Y mm	Peso (Acciaio) g/1 pezzo	Adattatore Acciaio	Adattatore Acciaio inossidabile	PN (bar) S	PN (bar) SS
1/8-27	1/8-27	5	8	20	17	14	14	45	**1/8 MMS-S**	**1/8 MMS-SS**	350	350
1/4-18	1/4-18	7	11	28	22	19	19	118	**1/4 MMS-S**	**1/4 MMS-SS**	350	350
3/8-18	3/8-18	10	14	31	26	22	22	126	**3/8 MMS-S**	**3/8 MMS-SS**	310	310
1/2-14	1/2-14	14	18	37	31	26	27	272	**1/2 MMS-S**	**1/2 MMS-SS**	210	210
3/4-14	3/4-14	18	23	40	35	28	33	408	**3/4 MMS-S**	**3/4 MMS-SS**	210	210
1-11,5	1-11,5	24	29	50	41	36	41	606	**1 MMS-S**	**1 MMS-SS**	125	120

I codici di ordinazione mostrati fanno parte del nostro attuale programma di produzione.

Le parti imperiali e metriche possono variare nelle dimensioni dell’esagono.

$$\frac{\text{PN (bar)}}{10} = \text{PN (MPa)}$$

Pressioni nominali – il PN di cui sopra si riferisce alle versioni del prodotto in Acciaio e Acciaio inossidabile.

GG Accoppiamento filettatura femmina

Filettatura femmina NPTF* (SAE J476) / Filettatura femmina NPTF* (SAE J476) SAE 140138

*Acciaio inossidabile = NPT per impedire la corrosione

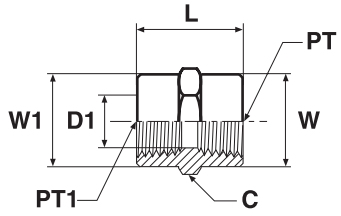

Filettatura NPT/NPTF PT	Filettatura NPT/NPTF PT1	C mm	D1 mm	L mm	W mm	W1 mm	Peso (Acciaio) g/1 pezzo	Adattatore Acciaio	Adattatore Acciaio inossidabile	PN (bar) S	PN (bar) SS
1/8-27	1/8-27	16	8	19	16	16	19	**1/8 GG-S**	**1/8 GG-SS**	420	420
1/4-18	1/8-27	19	8	24	19	16	35	**1/4 X 1/8 GG-S**	**1/4 X 1/8 GG-SS**	420	420
1/4-18	1/4-18	19	11	29	19	19	45	**1/4 GG-S**	**1/4 GG-SS**	420	420
3/8-18	1/8-27	22	8	26	22	16	56	**3/8 X 1/8 GG-S**	**3/8 X 1/8 GG-SS**	420	420
3/8-18	1/4-18	22	11	29	22	19	56	**3/8 X 1/4 GG-S**	**3/8 X 1/4 GG-SS**	420	420
3/8-18	3/8-18	22	14	29	22	22	62	**3/8 GG-S**	**3/8 GG-SS**	420	420
1/2-14	1/4-18	29	11	35	29	19	117	**1/2 X 1/4 GG-S**	**1/2 X 1/4 GG-SS**	350	350
1/2-14	3/8-18	29	14	38	29	22	100	**1/2 X 3/8 GG-S**	**1/2 X 3/8 GG-SS**	350	350
1/2-14	1/2-14	30	18	38	30	30	112	**1/2 GG-S**	**1/2 GG-SS**	350	350
3/4-14	1/4-18	35	11	39	35	19	150	**3/4 X 1/4 GG-S**	**3/4 X 1/4 GG-SS**	280	280
3/4-14	1/2-14	35	18	48	35	29	134	**3/4 X 1/2 GG-S**	**3/4 X 1/2 GG-SS**	280	280
3/4-14	3/4-14	36	23	39	36	36	156	**3/4 GG-S**	**3/4GG-SS**	280	280
1-11,5	1-11,5	41	29	48	41	41	289	**1 GG-S**	**1 GG-SS**	210	210
1-11,5	1/2-14	42	18	45	41	29	235	**1 X 1/2 GG-S**	**1 X 1/2 GG-SS**	210	210
1-11,5	3/4-14	42	23	45	41	35	239	**1 X 3/4 GG-S**	**1 X 3/4 GG-SS**	210	210
1 1/4-11,5	1 1/4-11,5	51	37	49	51	51	340	**1 1/4 GG-S**	**1 1/4 GG-SS**	170	170
1 1/4-11,5	1-11,5	50	29	49	51	41	182	**1 1/4 X 1 GG-S**	**1 1/4 X 1 GG-SS**	170	170
1 1/2-11,5	1 1/2-11,5	60	43	49	61	61	706	**1 1/2 GG-S**	**1 1/2 GG-SS**	140	140
1 1/2-11,5	1 1/4-11,5	60	38	49	60	60	531	**1 1/2 X 1 1/4 GG-S**	**1 1/2 X 1 1/4 GG-SS**	140	140
2-11,5	2-11,5	73	56	50	73	73	814	**2 GG-S**	**2 GG-SS**	140	140

I codici di ordinazione mostrati fanno parte del nostro attuale programma di produzione.

Le parti imperiali e metriche possono variare nelle dimensioni dell'esagono.

$$\frac{\text{PN (bar)}}{10} = \text{PN (MPa)}$$

Pressioni nominali – il PN di cui sopra si riferisce alle versioni del prodotto in Acciaio e Acciaio inossidabile.

N

DDM Gomito filettatura femmina

Filettatura femmina NPTF* (SAE J476)
SAE 140238
*Acciaio inossidabile = NPT per impedire la corrosione

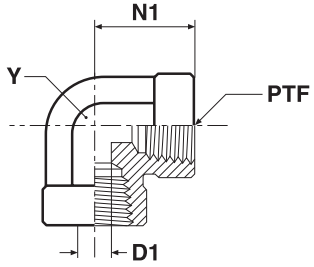

Filettatura NPT/NPTF PTF	D1 mm	N1 mm	Y mm	Peso (Acciaio) g/1 pezzo	Adattatore Acciaio	Adattatore Acciaio inossidabile	PN (bar) S	PN (bar) SS
1/8-27	9	17	14	28	**1/8 DD-S**	**1/8 DD-SS**	350	350
1/4-18	11	22	19	28	**1/4 DD-S**	**1/4 DD-SS**	350	350
3/8-18	15	26	22	96	**3/8DDMS**	**3/8 DD-SS**	310	310
1/2-14	18	31	27	159	**1/2DDMS**	**1/2 DD-SS**	210	210
3/4-14	23	35	41	263	**3/4 DD-S**	**3/4 DD-SS**	210	210
1-11,5	29	41	48	488	**1 DD-S**	**1 DD-SS**	125	120
1 1/4-11,5	37	43	48	978	**1 1/4 DD-S**	**1 1/4 DD-SS**	100	100
1 1/2-11,5	43	53	64	1889	**1 1/2 DD-S**	**1 1/2 DD-SS**	100	100

DD45 Gomito a 45° filettatura femmina

Filettatura femmina NPTF* (SAE J476)
SAE 140338
*Acciaio inossidabile = NPT per impedire la corrosione

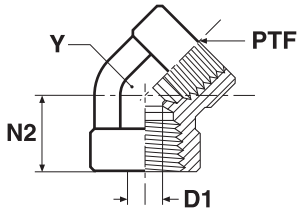

Filettatura NPT/NPTF PTF	D1 mm	N2 mm	Y mm	Peso (Acciaio) g/1 pezzo	Adattatore Acciaio	Adattatore Acciaio inossidabile	PN (bar) S	PN (bar) SS
1/4-18	11	18	19	69	**1/4 DD45-S**	**1/4 DD45-SS**	350	350
3/8-18	14	19	22	97	**3/8 DD45-S**	**3/8 DD45-SS**	310	310
1/2-14	18	24	27	172	**1/2 DD45-S**	**1/2 DD45-SS**	210	210
3/4-14	23	25	33	248	**3/4 DD45-S**	**3/4 DD45-SS**	210	210
1-11,5	29	30	41	479	**1 DD45-S**	**1 DD45-SS**	125	120

I codici di ordinazione mostrati fanno parte del nostro attuale programma di produzione.

Le parti imperiali e metriche possono variare nelle dimensioni dell'esagono.

$$\frac{\text{PN (bar)}}{10} = \text{PN (MPa)}$$

Pressioni nominali – il PN di cui sopra si riferisce alle versioni del prodotto in Acciaio e Acciaio inossidabile.

MMO „T“ filettatura femmina

Filettatura femmina NPTF* (SAE J476)
SAE 140438
*Acciaio inossidabile = NPT per impedire la corrosione

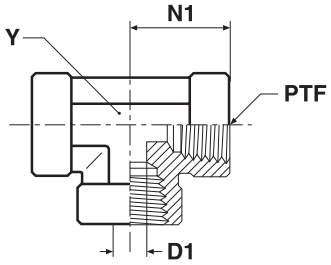

Filettatura NPT/NPTF PTF	D1 mm	N1 mm	Y mm	Peso (Acciaio) g/1 pezzo	Adattatore Acciaio	Adattatore Acciaio inossidabile	PN (bar) S	PN (bar) SS
1/8-27	8	17	14	36	**1/8 MMO-S**	**1/8 MMO-SS**	350	350
1/4-18	11	22	19	94	**1/4 MMO-S**	**1/4 MMO-SS**	350	350
3/8-18	14	26	22	121	**3/8 MMO-S**	**3/8 MMO-SS**	210	210
1/2-14	17	31	27	202	**1/2 MMO-S**	**1/2 MMO-SS**	210	210
3/4-14	23	35	33	312	**3/4 MMO-S**	**3/4 MMO-SS**	210	210
1-11,5	29	41	41	606	**1 MMO-S**	**1 MMO-SS**	125	120
1 1/4-11,5	37	43	48	576	**1 1/4 MMO-S**	**1 1/4 MMO-SS**	100	100
1 1/2-11,5	43	53	64	576	**1 1/2 MMO-S**	**1 1/2 MMO-SS**	100	100

KMMOO Croce filettatura femmina

Filettatura femmina NPTF* (SAE J476)
SAE 140538
*Acciaio inossidabile = NPT per impedire la corrosione

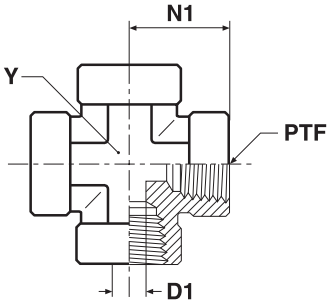

Filettatura NPT/NPTF PTF	D1 mm	N1 mm	Y mm	Peso (Acciaio) g/1 pezzo	Adattatore Acciaio	Adattatore Acciaio inossidabile	PN (bar) S	PN (bar) SS
1/8-27	8	17	14	45	**1/8 KMMOO-S**	**1/8 KMMOO-SS**	350	350
1/4-18	11	22	19	113	**1/4 KMMOO-S**	**1/4 KMMOO-SS**	350	350
3/8-18	14	26	22	147	**3/8 KMMOO-S**	**3/8 KMMOO-SS**	210	210
1/2-14	18	31	27	257	**1/2 KMMOO-S**	**1/2 KMMOO-SS**	210	210
3/4-14	23	35	33	382	**3/4 KMMOO-S**	**3/4 KMMOO-SS**	210	210
1-11,5	29	41	41	690	**1 KMMOO-S**	**1 KMMOO-SS**	125	120

I codici di ordinazione mostrati fanno parte del nostro attuale programma di produzione.

Le parti imperiali e metriche possono variare nelle dimensioni dell’esagono.

$$\frac{\text{PN (bar)}}{10} = \text{PN (MPa)}$$

Pressioni nominali – il PN di cui sopra si riferisce alle versioni del prodotto in Acciaio e Acciaio inossidabile.

HPM Tappo a testa esagonale

Filettatura maschio NPTF* (SAE J476)
SAE 130109E
*Acciaio inossidabile = NPT per impedire la corrosione

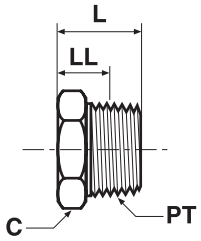

Filettatura NPT/NPTF PT	C mm	L mm	LL mm	Peso (Acciaio) g/1 pezzo	Adattatore Acciaio	Adattatore Acciaio inossidabile	PN (bar) S	PN (bar) SS
1/8-27	11	14	8	19	**1/8 HP-S**	**1/8HPMSS**	420	420
1/4-18	14	19	10	22	**1/4 HP-S**	**1/4HPMSS**	420	420
3/8-18	18	20	11	28	**3/8 HP-S**	**3/8HPMSS**	420	420
1/2-14	22	25	13	72	**1/2 HP-S**	**1/2HPMSS**	420	420
3/4-14	27	27	15	119	**3/4 HP-S**	**3/4HPMSS**	380	380
1-11,5	35	32	17	218	**1 HP-S**	**1HPMSS**	380	380
1 1/4-11,5	46	36	21	217	**1 1/4 HP-S**	**11/4HPMSS**	350	345
1 1/2-11,5	50	38	22	300	**1 1/2 HP-S**	**11/2HPMSS**	210	210

HHP Tappo a testa esagonale

Filettatura maschio NPTF* (SAE J476)
SAE 130109N
*Acciaio inossidabile = NPT per impedire la corrosione

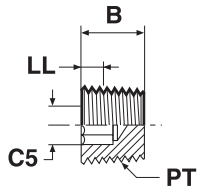

Filettatura NPT/NPTF PT	B mm	C5 inch	LL mm	Peso (Acciaio) g/1 pezzo	Adattatore Acciaio	Adattatore Acciaio inossidabile	PN (bar) S	PN (bar) SS
1/16-27	8	5/32	2	2	**1/16 HHP-S**	**1/16 HHP-SS**	420	420
1/8-27	8	3/16	2	3	**1/8 HHP-S**	**1/8 HHP-SS**	420	420
1/4-18	12	1/4	3	7	**1/4 HHP-S**	**1/4 HHP-SS**	420	420
3/8-18	12	5/16	3	13	**3/8 HHP-S**	**3/8 HHP-SS**	420	420
1/2-14	16	3/8	4	16	**1/2 HHP-S**	**1/2 HHP-SS**	420	420
3/4-14	16	9/16	4	66	**3/4 HHP-S**	**3/4 HHP-SS**	380	380
1-11,5	20	1 3/8	5	73	**1 HHP-S**	**1 HHP-SS**	380	380

I codici di ordinazione mostrati fanno parte del nostro attuale programma di produzione.

Le parti imperiali e metriche possono variare nelle dimensioni dell'esagono.

$$\frac{\text{PN (bar)}}{10} = \text{PN (MPa)}$$

Pressioni nominali – il PN di cui sopra si riferisce alle versioni del prodotto in Acciaio e Acciaio inossidabile.

F5OG Adattatore con filettatura maschio – femmina

Filettatura maschio UN/UNF – O-ring (ISO 11926) / Filettatura femmina NPTF* (SAE 476)
*Acciaio inossidabile = NPT per impedire la corrosione

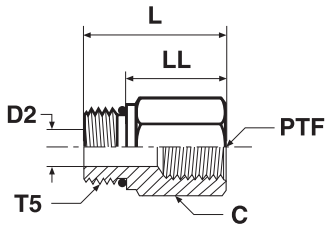

Filettatura UN/UNF-2A T5	Filettatura NPT/NPTF PTF	C mm	D2 mm	L mm	LL mm	Peso (Acciaio) g/1 pezzo	Adattatore Acciaio	Adattatore Acciaio inossidabile	PN (bar) S	PN (bar) SS
9/16-18	1/4-18	19	8	30	20	36	**6-1/4 F5OG-S**	**6-1/4 F5OG-SS**	420	420
3/4-16	1/4-18	22	10	29	18	53	**8-1/4 F5OG-S**	**8-1/4 F5OG-SS**	420	420
3/4-16	3/8-18	22	10	33	21	67	**8-3/8 F5OG-S**	**8-3/8 F5OG-SS**	420	420
3/4-16	1/2-14	29	10	38	27	98	**8-1/2 F5OG-S**	**8-1/2 F5OG-SS**	350	350
7/8-14	1/4-18	25	13	21	8	78	**10-1/4 F5OG-S**	**10-1/4 F5OG-SS**	380	380
7/8-14	3/8-18	25	13	33	21	77	**10-3/8 F5OG-S**	**10-3/8 F5OG-SS**	380	380
7/8-14	1/2-14	29	13	39	26	98	**10-1/2 F5OG-S**	**10-1/2 F5OG-SS**	350	350
7/8-14	3/4-14	35	13	41	29	153	**10-3/4 F5OG-S**	**10-3/4 F5OG-SS**	280	280
1 1/16-12	1/2-14	32	17	36	21	114	**12-1/2 F5OG-S**	**12-1/2 F5OG-SS**	350	350
1 1/16-12	3/4-14	35	17	44	29	150	**12-3/4 F5OG-S**	**12-3/4 F5OG-SS**	280	280
1 3/16-12	1/2-14	35	18	27	12	159	**14-1/2 F5OG-S**	**14-1/2 F5OG-SS**	280	280
1 3/16-12	3/4-14	35	18	43	28	167	**14-3/4 F5OG-S**	**14-3/4 F5OG-SS**	280	280
1 5/16-12	1/2-14	38	21	25	10	137	**16-1/2 F5OG-S**	**16-1/2 F5OG-SS**	280	280
1 5/16-12	3/4-14	38	21	38	23	189	**16-3/4 F5OG-S**	**16-3/4 F5OG-SS**	280	280
1 5/16-12	1-11,5	41	22	48	33	216	**16-1 F5OG-S**	**16-1 F5OG-SS**	210	210
1 5/8-12	1-11,5	48	27	25	10	151	**20-1 F5OG-S**	**20-1 F5OG-SS**	210	210
1 5/8-12	1 1/4-11,5	51	27	50	35	191	**20-1 1/4 F5OG-S**	**20-1 1/4 F5OG-SS**	170	170
1 7/8-12	1-11,5	54	34	25	10	612	**24-1 F5OG-S**	**24-1 F5OG-SS**	170	170
1 7/8-12	1 1/2-11,5	57	34	51	36	653	**24-1 1/2 F5OG-S**	**24-1 1/2 F5OG-SS**	140	140

Nella versione standard gli adattatori Parker vengono forniti con guarnizioni elastomeriche NBR. Per ulteriori dettagli su altri materiali di tenuta si veda p. N60.

I codici di ordinazione mostrati fanno parte del nostro attuale programma di produzione.

Le parti imperiali e metriche possono variare nelle dimensioni dell'esagono.

$$\frac{\text{PN (bar)}}{10} = \text{PN (MPa)}$$

Pressioni nominali – il PN di cui sopra si riferisce alle versioni del prodotto in Acciaio e Acciaio inossidabile.

N

AOEG Gomito

Filettatura maschio UN/UNF con O-ring (ISO 11926) / Filettatura femmina NPTF (SAE 476)

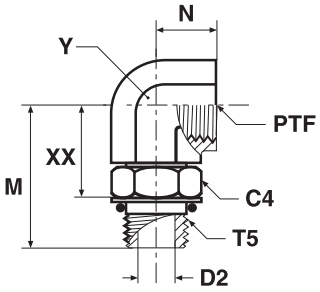

Filettatura UN/UNF-2A T5	Filettatura NPTF/NPTF PTF	C4 mm	D2 mm	M mm	N mm	XX mm	Y mm	Peso (Acciaio) g/1 pezzo	Adattatore Acciaio	PN (bar)
3/4-16	3/8-18	22	10	37	16	25	22	100	**8-3/8 AOEG-S**	310
7/8-14	1/2-14	25	12	46	19	32	27	172	**10-1/2 AOEG-S**	210
1 1/16-12	3/4-14	32	16	51	21	34	33	274	**12-3/4 AOEG-S**	210
1 5/16-12	1-11,5	38	21	57	25	41	41	471	**16-1 AOEG-S**	125

AOE4G Gomito extralungo

Filettatura maschio UN/UNF con O-ring (ISO 11926) / Filettatura femmina NPTF (SAE 476)

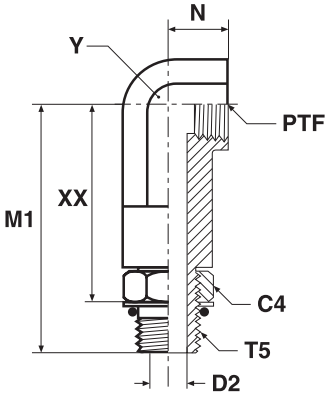

Filettatura UN/UNF-2A T5	Filettatura NPTF/NPTF PTF	C4 mm	D2 mm	M1 mm	N mm	XX mm	Y mm	Peso (Acciaio) g/1 pezzo	Adattatore Acciaio	PN (bar)
3/4-16	3/8-18	22	10	75	16	62	22	176	**8-3/8 AOE4G-S**	310
7/8-14	1/2-14	25	12	90	19	76	27	246	**10-1/2 AOE4G-S**	210
1 1/16-12	3/4-14	32	16	103	21	87	33	356	**12-3/4 AOE4G-S**	210
1 5/16-12	1-11,5	38	21	118	25	101	41	956	**16-1 AOE4G-S**	125

Nella versione standard gli adattatori Parker vengono forniti con guarnizioni elastomeriche NBR. Per ulteriori dettagli su altri materiali di tenuta si veda p. N60.

I codici di ordinazione mostrati fanno parte del nostro attuale programma di produzione.

Le parti imperiali e metriche possono variare nelle dimensioni dell'esagono.

$$\frac{\text{PN (bar)}}{10} = \text{PN (MPa)}$$

Pressioni nominali – il PN di cui sopra si riferisce alle versioni del prodotto in Acciaio.

F5OG5 Adattatore con filettatura maschio – femmina

Filettatura maschio UN/UNF – O-ring (ISO 11926)
SAE 090136

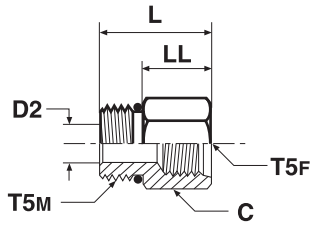

Filettatura UN/UNF-2A T5M	Filettatura UN/UNF-2B T5F	C mm	D2 mm	L mm	LL mm	Peso (Acciaio) g/1 pezzo	Adattatore Acciaio	Adattatore Acciaio inossidabile	PN (bar) S	PN (bar) SS
7/16-20	7/16-20	18	4	27	18	42	**4-4 F5OG5-S**	**4-4 F5OG5-SS**	500	315
7/16-20	9/16-18	21	4	30	20	49	**4-6 F5OG5-S**	**4-6 F5OG5-SS**	420	315
9/16-18	7/16-20	18	8	26	16	30	**6-4 F5OG5-S**	**6-4 F5OG5-SS**	500	315
9/16-18	3/4-16	27	8	35	26	64	**6-8 F5OG5-S**	**6-8 F5OG5-SS**	420	280
3/4-16	9/16-18	22	10	29	18	93	**8-6 F5OG5-S**	**8-6 F5OG5-SS**	420	315
3/4-16	7/8-14	29	10	40	29	73	**8-10 F5OG5-S**	**8-10 F5OG5-SS**	310	210
7/8-14	9/16-18	25	12	32	19	73	**10-6 F5OG5-S**	**10-6 F5OG5-SS**	420	350
7/8-14	3/4-16	25	12	33	21	75	**10-8 F5OG5-S**	**10-8 F5OG5-SS**	310	280
7/8-14	1 1/16-12	35	12	43	30	209	**10-12 F5OG5-S**	**10-12 F5OG5-SS**	310	245
1 1/16-12	3/4-16	32	16	37	22	114	**12-8 F5OG5-S**	**12-8 F5OG5-SS**	420	315
1 1/16-12	7/8-14	32	16	39	24	150	**12-10 F5OG5-S**	**12-10 F5OG5-SS**	350	210
1 1/16-12	1 5/16-12	41	16	48	33	170	**12-16 F5OG5-S**	**12-16 F5OG5-SS**	240	140
1 5/16-12	3/4-16	38	19	25	10	159	**16-8 F5OG5-S**	**16-8 F5OG5-SS**	310	310
1 5/16-12	7/8-14	38	20	25	10	240	**16-10 F5OG5-S**	**16-10 F5OG5-SS**	310	245
1 5/16-12	1 1/16-12	38	22	45	29	259	**16-12 F5OG5-S**	**16-12 F5OG5-SS**	310	245
1 5/16-12	1 5/8-12	54	22	50	35	280	**16-20 F5OG5-S**	**16-20 F5OG5-SS**	210	175
1 5/8-12	1 1/16-12	48	27	25	10	249	**20-12 F5OG5-S**	**20-12 F5OG5-SS**	280	210
1 5/8-12	1 5/16-12	48	27	44	29	249	**20-16 F5OG5-S**	**20-16 F5OG5-SS**	280	140
1 7/8-12	1 1/16-12	54	32	25	10	263	**24-12 F5OG5-S**	**24-12 F5OG5-SS**	210	140
1 7/8-12	1 5/16-12	54	32	25	10	268	**24-16 F5OG5-S**	**24-16 F5OG5-SS**	210	140
1 7/8-12	1 5/8-12	54	33	45	29	272	**24-20 F5OG5-S**	**24-20 F5OG5-SS**	210	140

Nella versione standard gli adattatori Parker vengono forniti con guarnizioni elastomeriche NBR. Per ulteriori dettagli su altri materiali di tenuta si veda p. N60.

I codici di ordinazione mostrati fanno parte del nostro attuale programma di produzione.

Le parti imperiali e metriche possono variare nelle dimensioni dell'esagono.

$$\frac{\text{PN (bar)}}{10} = \text{PN (MPa)}$$

Pressioni nominali – il PN di cui sopra si riferisce alle versioni del prodotto in Acciaio e Acciaio inossidabile.

F5OHAO Raccordo intermedio diritto

Filettatura maschio UN/UNF – O-ring (ISO 11926)

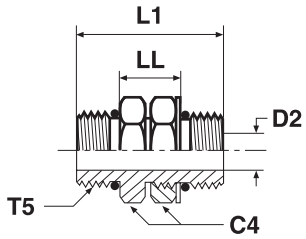

Filettatura UN/UNF-2A T5	C4 mm	D2 mm	L1 mm	LL mm	Peso (Acciaio) g/1 pezzo	Adattatore Acciaio	Adattatore Acciaio inossidabile	PN (bar) S	PN (bar) SS
7/16-20	14	5	31	12	25	**4 F5OHAO-S**	**4 F5OHAO-SS**	350	350
9/16-18	18	8	36	15	52	**6 F5OHAO-S**	**6 F5OHAO-SS**	350	350
3/4-16	22	11	40	16	76	**8 F5OHAO-S**	**8 F5OHAO-SS**	350	350
7/8-14	25	12	46	19	118	**10 F5OHAO-S**	**10 F5OHAO-SS**	310	310
1 1/16-12	32	17	54	23	213	**12 F5OHAO-S**	**12 F5OHAO-SS**	280	280
1 5/16-12	41	22	54	23	235	**16 F5OHAO-S**	**16 F5OHAO-SS**	210	210
1 5/8-12	48	28	54	23	367	**20 F5OHAO-S**	**20 F5OHAO-SS**	170	170
1 7/8-12	54	34	54	23	538	**24 F5OHAO-S**	**24 F5OHAO-SS**	140	140

G5G5JG5 „T“ filettatura diritta femmina

Filettatura femmina UN/UNF – tutte e 3 le estremità

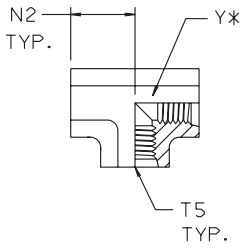

Filettatura UN/UNF-2B T5	N2 mm	Y mm	Peso (Acciaio) g/1 pezzo	Adattatore Acciaio	PN (bar)
7/16-20	19	19	68	**4 G5G5JG5-S**	350
9/16-18	22	19	47	**6 G5G5JG5-S**	350
3/4-16	26	27	228	**8 G5G5JG5-S**	350
7/8-14	30	27	228	**10 G5G5JG5-S**	310

Nella versione standard gli adattatori Parker vengono forniti con guarnizioni elastomeriche NBR. Per ulteriori dettagli su altri materiali di tenuta si veda p. N60.

I codici di ordinazione mostrati fanno parte del nostro attuale programma di produzione.

Le parti imperiali e metriche possono variare nelle dimensioni dell’esagono.

$$\frac{\text{PN (bar)}}{10} = \text{PN (MPa)}$$

Pressioni nominali – il PN di cui sopra si riferisce alle versioni del prodotto in Acciaio e Acciaio inossidabile.

P5ONM Tappo a testa esagonale

Filettatura maschio UN/UNF – O-ring (ISO 11926)
SAE 090109A

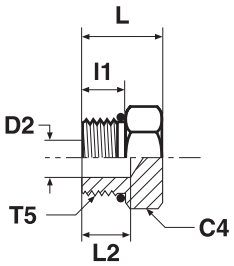

Filettatura UN/UNF-2A T5	C4 mm	D2 mm	I1 mm	L mm	L2 mm	Peso (Acciaio) g/1 pezzo	Adattatore Acciaio	Adattatore Acciaio inossidabile	PN (bar) S	PN (bar) SS
5/16-24	11	2	8	16	10	7	**2 P5ON-S**	**2P5ONMSS**	420	420
3/8-24	13	3	8	16	9	9	**3 P5ON-S**	**3P5ONMSS**	420	420
7/16-20	14	5	9	17	10	13	**4 P5ON-S**	**4P5ONMSS**	420	420
1/2-20	16	6	9	17	10	19	**5 P5ON-S**	**5P5ONMSS**	420	420
9/16-18	18	8	10	19	11	22	**6 P5ON-S**	**6P5ONMSS**	420	420
3/4-16	22	11	11	20	11	44	**8 P5ON-S**	**8P5ONMSS**	420	420
7/8-14	25	13	13	24	12	53	**10 P5ON-S**	**10P5ONMSS**	420	420
1 1/16-12	32	17	15	28	15	117	**12 P5ON-S**	**12P5ONMSS**	420	420
1 3/16-12	35	18	15	28	14	124	**14 P5ON-S**	**14P5ONMSS**	380	380
1 5/16-12	38	22	15	29	13	141	**16 P5ON-S**	**16P5ONMSS**	380	380
1 5/8-12	48	28	15	31	10	284	**20 P5ON-S**	**20P5ONMSS**	280	280
1 7/8-12	54	34	15	32	9	447	**24 P5ON-S**	**24P5ONMSS**	210	210
2 1/2-12	70	46	15	37	3	807	**32 P5ON-S**	**32P5ONMSS**	140	140

Nella versione standard gli adattatori Parker vengono forniti con guarnizioni elastomeriche NBR. Per ulteriori dettagli su altri materiali di tenuta si veda p. N60.

I codici di ordinazione mostrati fanno parte del nostro attuale programma di produzione.

Le parti imperiali e metriche possono variare nelle dimensioni dell'esagono.

$$\frac{\text{PN (bar)}}{10} = \text{PN (MPa)}$$

Pressioni nominali – il PN di cui sopra si riferisce alle versioni del prodotto in Acciaio e Acciaio inossidabile.

N

HP5ON Tappo a tasca esagonale

Filettatura maschio UN/UNF – O-ring (ISO 11926)
SAE 090109B

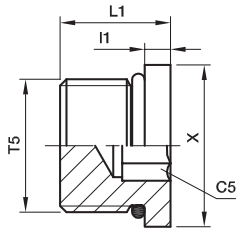

Filettatura UN/UNF-2A T5	C5 mm	l1 mm	L1 mm	X mm	Peso (Acciaio) g/1 pezzo	Adattatore Acciaio	Adattatore Acciaio inossidabile	PN (bar) S	PN (bar) SS
3/8-24	1/8	3	10	13	5	**3 HP5ON-S**	**3 HP5ON-SS**	420	420
7/16-20	3/16	3	12	14	7	**4 HP5ON-S**	**4 HP5ON-SS**	420	420
1/2-20	3/16	3	12	16	10	**5 HP5ON-S**	**5 HP5ON-SS**	420	420
9/16-18	1/4	3	13	18	12	**6 HP5ON-S**	**6 HP5ON-SS**	420	420
3/4-16	5/16	4	15	22	26	**8 HP5ON-S**	**8 HP5ON-SS**	420	420
7/8-14	3/8	4	16	25	39	**10 HP5ON-S**	**10 HP5ON-SS**	420	420
1 1/16-12	9/16	5	19	32	64	**12 HP5ON-S**	**12 HP5ON-SS**	420	420
1 3/16-12	9/16	5	19	35	85	**14 HP5ON-S**	**14 HP5ON-SS**	380	380
1 5/16-12	5/8	5	19	38	103	**16 HP5ON-S**	**16 HP5ON-SS**	380	380
1 5/8-12	3/4	5	19	48	165	**20 HP5ON-S**	**20 HP5ON-SS**	280	280
1 7/8-12	3/4	5	20	54	238	**24 HP5ON-S**	**24 HP5ON-SS**	210	210

Nella versione standard gli adattatori Parker vengono forniti con guarnizioni elastomeriche NBR. Per ulteriori dettagli su altri materiali di tenuta si veda p. N60.

I codici di ordinazione mostrati fanno parte del nostro attuale programma di produzione.

Le parti imperiali e metriche possono variare nelle dimensioni dell'esagono.

$$\frac{\text{PN (bar)}}{10} = \text{PN (MPa)}$$

Pressioni nominali – il PN di cui sopra si riferisce alle versioni del prodotto in Acciaio e Acciaio inossidabile.

F3HMG5 Adattatore con filettatura maschio – femmina

Filettatura maschio BSPT (ISO 7) /
Filettatura femmina UN/UNF – O-ring (ISO 11926-1)

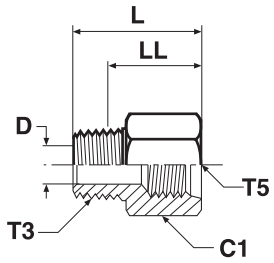

Filettatura BSPT T3	Filettatura UN/UNF-2B T5	C1 mm	D mm	L mm	LL mm	Peso (Acciaio) g/1 pezzo	Adattatore Acciaio	Adattatore Acciaio inossidabile	PN (bar) S	PN (bar) SS
1/8-28	7/16-20	18	5	28	22	27	**1/8-4F3HG5S**	**1/8-4F3HMG5SS**	350	350
1/8-28	1/2-20	19	5	28	22	32	**1/8-5F3HG5S**	**1/8-5F3HMG5SS**	350	350
1/4-19	9/16-18	21	7	35	26	45	**1/4-6F3HG5S**	**1/4-6F3HMG5SS**	350	350
3-8/19	3/4-16	25	10	37	28	73	**3/8-8F3HG5S**	**3/8-8F3HMG5SS**	315	315
1/2-14	7/8-14	29	14	45	34	111	**1/2-10F3HG5S**	**1/2-10F3HMG5SS**	210	210
3/4-14	1 1/16-12	35	18	49	36	177	**3/4-12F3HG5S**	**3/4-12F3HMG5SS**	210	210
1-11	1 5/16-12	41	24	54	39	272	**1-16F3HG5S**	**1-16F3HMG5SS**	120	120

I codici di ordinazione mostrati fanno parte del nostro attuale programma di produzione.

Le parti imperiali e metriche possono variare nelle dimensioni dell'esagono.

$$\frac{\text{PN (bar)}}{10} = \text{PN (MPa)}$$

Pressioni nominali – il PN di cui sopra si riferisce alle versioni del prodotto in Acciaio e Acciaio inossidabile.

N

F4OHMG5 Adattatore con filettatura maschio – femmina

Filettatura maschio BSPP con O-ring + anello di ritenzione (ISO 1179) /
Filettatura maschio UN/UNF – O-ring (ISO 11926-1)

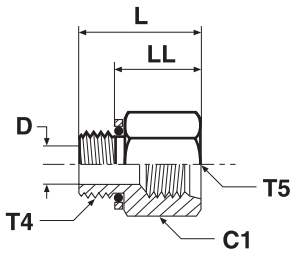

Filettatura BSPP T4	Filettatura UN/UNF-2B T5	C1 mm	D mm	L mm	LL mm	Peso (Acciaio) g/1 pezzo	Adattatore Acciaio	Adattatore Acciaio inossidabile	PN (bar) S	PN (bar) SS
1/8-28	7/16-20	18	4	25	19	27	**1/8-4F4OHG5S**	**1/8-4F4OHMG5SS**	350	315
1/4-19	9/16-18	21	8	32	23	45	**1/4-6F4OHG5S**	**1/4-6F4OHMG5SS**	350	315
3/8-19	9/16-18	22	8	32	23	70	**3/8-6F4OHG5S**	**3/8-6F4OHMG5SS**	350	315
3/8-19	3/4-16	25	10	34	25	73	**3/8-8F4OHG5S**	**3/8-8F4OHMG5SS**	350	280
1/2-14	7/8-14	29	12	41	29	111	**1/2-10F4OHG5S**	**1/2-10F4OHMG5SS**	240	240
3/4-14	1 1/16-12	35	16	44	33	177	**3/4-12F4OHG5S**	**3/4-12F4OHMG5SS**	240	240
1-11	1 5/16-12	45	21	49	34	272	**1-16F4OHG5S**	**1-16F4OHMG5SS**	240	210
1 1/4-11	1 5/8-12	51	27	48	35	320	**1 1/4-20F4OHG5S**	**11/4-20F4OHMG5SS**	140	140

Nella versione standard gli adattatori Parker vengono forniti con guarnizioni elastomeriche NBR. Per ulteriori dettagli su altri materiali di tenuta si veda p. N60.

I codici di ordinazione mostrati fanno parte del nostro attuale programma di produzione.

Le parti imperiali e metriche possono variare nelle dimensioni dell'esagono.

$$\frac{\text{PN (bar)}}{10} = \text{PN (MPa)}$$

Pressioni nominali – il PN di cui sopra si riferisce alle versioni del prodotto in Acciaio e Acciaio inossidabile.

F8OHG5 Adattatore con filettatura maschio – femmina

Filettatura metrica maschio con O-ring + anello di ritenzione/filettatura femmina /
Filettatura femmina UN/UNF – O-ring (ISO 11926-1)

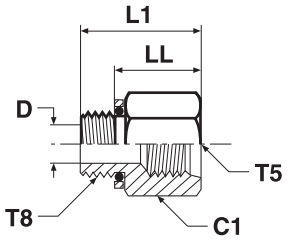

Filettatura metrico T8	Filettatura UN/UNF-2B T5	C1 mm	D mm	L1 mm	LL mm	Peso (Acciaio) g/1 pezzo	Adattatore Acciaio	Adattatore Acciaio inossidabile	PN (bar) S	PN (bar) SS
M 10×1,0	7/16-20	18	4	27	20	27	**M10-4F8OHG5S**	**M10-4F8OHG5SS**	350	315
M 14×1,5	9/16-18	21	7	30	23	45	**M14-6F8OHG5S**	**M14-6F8OHG5SS**	350	315
M 16×1,5	3/4-16	25	9	33	24	73	**M16-8F8OHG5S**	**M16-8F8OHG5SS**	350	280
M 22×1,5	7/8-14	29	13	38	26	111	**M22-10F8OHG5S**	**M22-10F8OHG5SS**	240	210
M 27×2,0	1 1/16-12	32	16	48	34	170	**M27-12F8OHG5S**	**M27-12F8OHG5SS**	240	210
M 33×2,0	1 5/16-12	41	22	49	35	250	**M33-16F8OHG5S**	**M33-16F8OHG5SS**	140	140
M 42×2,0	1 5/8-12	51	28	49	34	320	**M42-20F8OHG5S**	**M42-20F8OHG5SS**	140	140

Nella versione standard gli adattatori Parker vengono forniti con guarnizioni elastomeriche NBR. Per ulteriori dettagli su altri materiali di tenuta si veda p. N60.

I codici di ordinazione mostrati fanno parte del nostro attuale programma di produzione.

Le parti imperiali e metriche possono variare nelle dimensioni dell'esagono.

$$\frac{\text{PN (bar)}}{10} = \text{PN (MPa)}$$

Pressioni nominali – il PN di cui sopra si riferisce alle versioni del prodotto in Acciaio e Acciaio inossidabile.

N

HMK4 Raccordo intermedio

Estremità conica a BSPP 60° (ISO 8434-6)

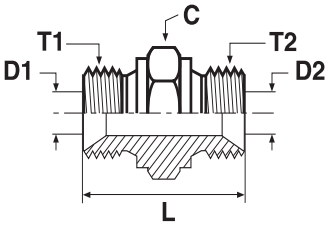

Filettatura BSPP T1	Filettatura BSPP T2	C mm	D1 mm	D2 mm	L mm	Peso (Acciaio) g/1 pezzo	Adattatore Acciaio	Adattatore Acciaio inossidabile	PN (bar) S	PN (bar) SS
1/8	1/8	14	4	4	24	15	**2HMK4S**	**2HMK4SS**	350	350
1/4	1/8	19	5	4	28	29	**4-2HMK4S**	**4-2HMK4SS**	350	350
1/4	1/4	19	5	5	32	35	**4HMK4S**	**4HMK4SS**	350	350
3/8	1/4	22	8	5	33	46	**6-4HMK4S**	**6-4HMK4SS**	350	350
3/8	3/8	22	8	8	35	51	**6HMK4S**	**6HMK4SS**	350	350
1/2	1/4	27	11	5	37	70	**8-4HMK4S**	**8-4HMK4SS**	200	200
1/2	3/8	27	11	8	38	76	**8-6HMK4S**	**8-6HMK4SS**	200	200
1/2	1/2	27	11	11	41	85	**8HMK4S**	**8HMK4SS**	200	200
5/8	1/2	30	14	11	43	106	**10-8HMK4S**	**10-8HMK4SS**	200	200
5/8	5/8	30	14	14	45	112	**10HMK4S**	**10HMK4SS**	200	200
3/4	1/4	32	17	5	39	92	**12-4HMK4S**	**12-4HMK4SS**	200	200
3/4	3/8	32	17	8	41	107	**12-6HMK4S**	**12-6HMK4SS**	200	200
3/4	1/2	32	17	11	43	111	**12-8HMK4S**	**12-8HMK4SS**	200	200
3/4	5/8	32	17	14	45	106	**12-10HMK4S**	**12-10HMK4SS**	200	200
3/4	3/4	32	17	17	45	124	**12HMK4S**	**12HMK4SS**	200	200
1	1/2	41	22	11	47	175	**16-8HMK4S**	**16-8HMK4SS**	120	120
1	5/8	41	22	14	49	188	**16-10HMK4S**	**16-10HMK4SS**	120	120
1	3/4	41	22	17	49	190	**16-12HMK4S**	**16-12HMK4SS**	120	120
1	1	41	22	22	52	199	**16HMK4S**	**16HMK4SS**	120	120
1 1/4	3/4	50	29	17	57	259	**20-12HMK4S**	**20-12HMK4SS**	105	105
1 1/4	1	50	29	22	60	383	**20-16HMK4S**	**20-16HMK4SS**	105	105
1 1/4	1 1/4	50	29	29	61	405	**20HMK4S**	**20HMK4SS**	105	105
1 1/2	1	55	33	22	64	417	**24-16HMK4S**	**24-16HMK4SS**	105	105
1 1/2	1 1/4	55	33	29	65	410	**24-20HMK4S**	**24-20HMK4SS**	105	105
1 1/2	1 1/2	55	33	33	67	534	**24HMK4S**	**24HMK4SS**	105	105
2	1 1/2	70	46	33	73	660	**32-24HMK4S**	**32-24HMK4SS**	70	70
2	2	70	46	46	76	719	**32HMK4S**	**32HMK4SS**	70	70

I codici di ordinazione mostrati fanno parte del nostro attuale programma di produzione.

Le parti imperiali e metriche possono variare nelle dimensioni dell'esagono.

$$\frac{\text{PN (bar)}}{10} = \text{PN (MPa)}$$

Pressioni nominali – il PN di cui sopra si riferisce alle versioni del prodotto in Acciaio e Acciaio inossidabile.

WMK4WL4NM Raccordo intermedio passaparatia

Estremità conica a BSPP 60° (ISO 8434-6)

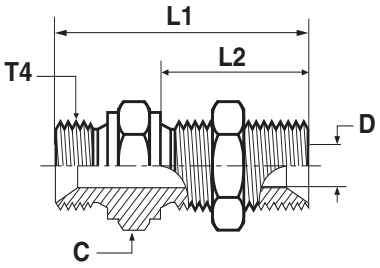

Filettatura BSPP T4	L1 mm	L2 mm	C mm	D mm	Peso (Acciaio) g/1 pezzo	Adattatore Acciaio	Adattatore Acciaio inossidabile	PN (bar) S	PN (bar) SS
1/4	49	28	19	5	57	**4WMK4WL4NMS**	**4WMK4WL4NMSS**	350	350
3/8	55	32	22	8	84	**6WMK4WL4NMS**	**6WMK4WL4NMSS**	350	350
1/2	62	35	27	11	122	**8WMK4WL4NMS**	**8WMK4WL4NMSS**	200	200
5/8	64	35	30	14	146	**10WMK4WL4NMS**	**10WMK4WL4NMSS**	200	200
3/4	67	38	32	17	209	**12WMK4WL4NMS**	**12WMK4WL4NMSS**	200	200
1	74	41	41	22	328	**16WMK4WL4NMS**	**16WMK4WL4NMSS**	120	120
1 1/4	85	44	50	29	507	**20WMK4WL4NMS**	**20WMK4WL4NMSS**	105	105
1 1/2	93	48	55	33	609	**24WMK4WL4NMS**	**24WMK4WL4NMSS**	105	105

I codici di ordinazione mostrati fanno parte del nostro attuale programma di produzione.

Le parti imperiali e metriche possono variare nelle dimensioni dell'esagono.

Per la versione senza dado di bloccaggio cancellare „WL4NM" (es.: 16WMK4)

$$\frac{\text{PN (bar)}}{10} = \text{PN (MPa)}$$

Pressioni nominali – il PN di cui sopra si riferisce alle versioni del prodotto in Acciaio e Acciaio inossidabile.

N

Spessore massimo di parete passaparatia

Filettatura BSPP	Spessore massimo di parete passaparatia mm
1/4	9,5
3/8	12,5
1/2	12,4
5/8	10,8
3/4	13,4
1	10,1
1 1/4	12,1
1 1/2	14,1

EMK4 Gomito raccordo intermedio

Estremità conica a BSPP 60° (ISO 8434-6)

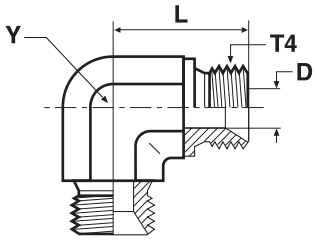

Filettatura BSPP T4	D mm	L mm	Y mm	Peso (Acciaio) g/1 pezzo	Adattatore Acciaio	Adattatore Acciaio inossidabile	PN (bar) S	PN (bar) SS
1/8	4	17	11	21	**2EMK4S**	**2EMK4SS**	350	350
1/4	5	24	14	45	**4EMK4S**	**4EMK4SS**	350	350
3/8	8	27	19	85	**6EMK4S**	**6EMK4SS**	350	350
1/2	11	32	22	123	**8EMK4S**	**8EMK4SS**	200	200
5/8	14	34	22	109	**10EMK4S**	**10EMK4SS**	200	200
3/4	17	36	27	178	**12EMK4S**	**12EMK4SS**	200	200
1	22	42	33	288	**16EMK4S**	**16EMK4SS**	120	120
1 1/4	29	48	41	512	**20EMK4S**	**20EMK4SS**	105	105
1 1/2	33	54	48	824	**24EMK4S**	**24EMK4SS**	105	105

JMK4 Raccordo intermedio a „T“

Estremità conica a BSPP 60° (ISO 8434-6)

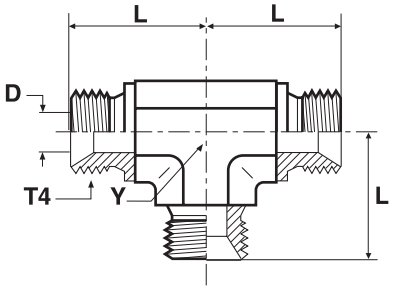

Filettatura BSPP T4	D mm	L mm	Y mm	Peso (Acciaio) g/1 pezzo	Adattatore Acciaio	Adattatore Acciaio inossidabile	PN (bar) S	PN (bar) SS
1/8	4	17	11	33	**2JMK4S**	**2JMK4SS**	350	350
1/4	5	24	14	61	**4JMK4S**	**4JMK4SS**	350	350
3/8	8	27	19	105	**6JMK4S**	**6JMK4SS**	350	350
1/2	11	32	22	157	**8JMK4S**	**8JMK4SS**	200	200
5/8	14	34	22	145	**10JMK4S**	**10JMK4SS**	200	200
3/4	17	36	27	258	**12JMK4S**	**12JMK4SS**	200	200
1	22	42	33	591	**16JMK4S**	**16JMK4SS**	120	120
1 1/4	29	48	41	646	**20JMK4S**	**20JMK4SS**	105	105
1 1/2	33	54	48	940	**24JMK4S**	**24JMK4SS**	105	105

I codici di ordinazione mostrati fanno parte del nostro attuale programma di produzione.

Le parti imperiali e metriche possono variare nelle dimensioni dell’esagono.

$$\frac{\text{PN (bar)}}{10} = \text{PN (MPa)}$$

Pressioni nominali – il PN di cui sopra si riferisce alle versioni del prodotto in Acciaio e Acciaio inossidabile.

PNMK4 Tappo

Tappo conico a BSPP 60° (ISO 8434-6)

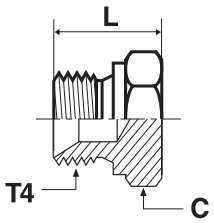

Filettatura BSPP T4	C mm	L mm	Peso (Acciaio) g/1 pezzo	Adattatore Acciaio	Adattatore Acciaio inossidabile	PN (bar) S	PN (bar) SS
1/8	14	14	11	**2PNMK4S**	**2PNMK4SS**	350	350
1/4	19	19	22	**4PNMK4S**	**4PNMK4SS**	350	350
3/8	22	21	38	**6PNMK4S**	**6PNMK4SS**	350	350
1/2	27	24	66	**8PNMK4S**	**8PNMK4SS**	200	200
5/8	30	27	76	**10PNMK4S**	**10PNMK4SS**	200	200
3/4	32	27	106	**12PNMK4S**	**12PNMK4SS**	200	200
1	41	30	170	**16PNMK4S**	**16PNMK4SS**	120	120
1 1/4	50	39	316	**20PNMK4S**	**20PNMK4SS**	105	105
1 1/2	55	43	386	**24PNMK4S**	**24PNMK4SS**	105	105
2	70	48	650	**32PNMK4S**	**32PNMK4SS**	70	70

I codici di ordinazione mostrati fanno parte del nostro attuale programma di produzione.

Le parti imperiali e metriche possono variare nelle dimensioni dell'esagono.

$$\frac{\text{PN (bar)}}{10} = \text{PN (MPa)}$$

Pressioni nominali – il PN di cui sopra si riferisce alle versioni del prodotto in Acciaio e Acciaio inossidabile.

N

F6MK4 Terminale maschio girevole

Estremità conica a 60° BSPP (ISO 8434-6) /
Estremità girevole femmina a 60° BSPP (ISO 8434-6)

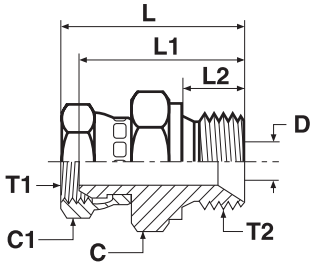

Filettatura BSPP T1	Filettatura BSPP T2	C mm	C1 mm	D mm	L mm	L1 mm	L2 mm	Peso (Acciaio) g/1 pezzo	Adattatore Acciaio	Adattatore Acciaio inossidabile	PN (bar) S	PN (bar) SS
1/4	1/4	19	19	5	37	31	11	44	**4-4F6MK4S**	**4-4F6MK4SS**	350	350
1/4	3/8	22	19	5	39	33	12	61	**4-6F6MK4S**	**4-6F6MK4SS**	350	350
1/4	1/2	27	19	5	42	36	14	75	**4-8F6MK4S**	**4-8F6MK4SS**	200	200
3/8	1/4	19	22	5	38	32	11	59	**6-4F6MK4S**	**6-4F6MK4SS**	350	350
3/8	3/8	22	22	8	40	34	12	71	**6-6F6MK4S**	**6-6F6MK4SS**	350	350
3/8	1/2	27	22	8	44	37	14	92	**6-8F6MK4S**	**6-8F6MK4SS**	200	200
1/2	3/8	22	27	8	44	37	12	102	**8-6F6MK4S**	**8-6F6MK4SS**	200	200
1/2	1/2	27	27	11	46	39	14	143	**8-8F6MK4S**	**8-8F6MK4SS**	200	200
1/2	3/4	32	27	11	50	42	16	157	**8-12F6MK4S**	**8-12F6MK4SS**	200	200
3/4	1/2	27	32	11	47	39	14	171	**12-8F6MK4S**	**12-8F6MK4SS**	200	200
3/4	3/4	32	32	17	50	41	16	165	**12-12F6MK4S**	**12-12F6MK4SS**	200	200
3/4	1	41	32	17	55	45	19	261	**12-16F6MK4S**	**12-16F6MK4SS**	120	120
1	1	41	41	22	57	46	19	300	**16-16F6MK4S**	**16-16F6MK4SS**	120	120

I codici di ordinazione mostrati fanno parte del nostro attuale programma di produzione.

Le parti imperiali e metriche possono variare nelle dimensioni dell'esagono.

$$\frac{\text{PN (bar)}}{10} = \text{PN (MPa)}$$

Pressioni nominali – il PN di cui sopra si riferisce alle versioni del prodotto in Acciaio e Acciaio inossidabile.

C6MK4 Gomito con dado girevole

Estremità conica a 60° BSPP (ISO 8434-6) /
Estremità girevole femmina a 60° BSPP (ISO 8434-6)

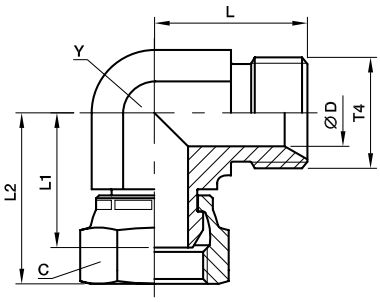

Filettatura BSPP T4	C mm	D mm	L mm	L1 mm	L2 mm	Y mm	Peso (Acciaio) g/1 pezzo	Adattatore Acciaio	Adattatore Acciaio inossidabile	PN (bar) S	PN (bar) SS
1/8	14	4	17	18	22	11	26	**2C6MK4S**	**2C6MK4SS**	350	350
1/4	19	5	24	25	31	14	62	**4C6MK4S**	**4C6MK4SS**	350	350
3/8	22	8	27	26	33	19	104	**6C6MK4S**	**6C6MK4SS**	350	350
1/2	27	11	32	32	39	22	159	**8C6MK4S**	**8C6MK4SS**	200	200
5/8	30	14	34	30	40	22	158	**10C6MK4S**	**10C6MK4SS**	200	200
3/4	32	17	36	33	42	27	226	**12C6MK4S**	**12C6MK4SS**	200	200
1	41	22	42	38	49	33	377	**16C6MK4S**	**16C6MK4SS**	120	120
1 1/4	50	29	48	48	58	41	650	**20C6MK4S**	**20C6MK4SS**	105	105
1 1/2	60	33	54	50	63	48	999	**24C6MK4S**	**24C6MK4SS**	105	105

I codici di ordinazione mostrati fanno parte del nostro attuale programma di produzione.

Le parti imperiali e metriche possono variare nelle dimensioni dell'esagono.

$$\frac{\text{PN (bar)}}{10} = \text{PN (MPa)}$$

Pressioni nominali – il PN di cui sopra si riferisce alle versioni del prodotto in Acciaio e Acciaio inossidabile.

N

R6MK4 „T“ derivazione con dado girevole

Estremità coniche a 60° BSPP (ISO 8434-6) /
Estremità girevole femmina a 60° BSPP (ISO 8434-6)

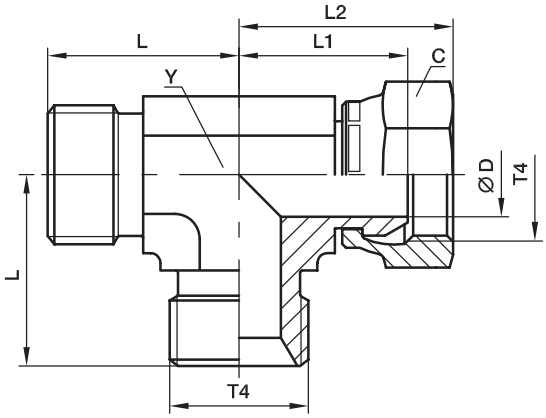

Filettatura BSPP T4	C mm	D mm	L mm	L1 mm	L2 mm	Y mm	Peso (Acciaio) g/1 pezzo	Adattatore Acciaio	Adattatore Acciaio inossidabile	PN (bar) S	PN (bar) SS
1/8	14	4	17	18	22	11	29	**2R6MK4S**	**2R6MK4SS**	350	350
1/4	19	5	24	25	31	14	77	**4R6MK4S**	**4R6MK4SS**	350	350
3/8	22	8	27	26	32	19	128	**6R6MK4S**	**6R6MK4SS**	350	350
1/2	27	11	32	32	39	22	203	**8R6MK4S**	**8R6MK4SS**	200	200
5/8	30	14	34	30	40	22	274	**10R6MK4S**	**10R6MK4SS**	200	200
3/4	32	17	36	33	42	27	274	**12R6MK4S**	**12R6MK4SS**	200	200
1	41	22	42	38	48	33	456	**16R6MK4S**	**16R6MK4SS**	120	120
1 1/4	50	29	48	48	58	41	801	**20R6MK4S**	**20R6MK4SS**	105	105

I codici di ordinazione mostrati fanno parte del nostro attuale programma di produzione.

Le parti imperiali e metriche possono variare nelle dimensioni dell’esagono.

$$\frac{\text{PN (bar)}}{10} = \text{PN (MPa)}$$

Pressioni nominali – il PN di cui sopra si riferisce alle versioni del prodotto in Acciaio e Acciaio inossidabile.

S6MK4 „T“ di linea con dado girevole

Estremità coniche a 60° BSPP (ISO 8434-6) /
Estremità girevole femmina a 60° BSPP (ISO 8434-6)

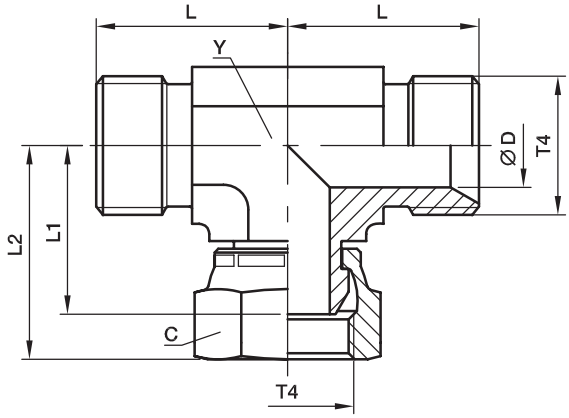

Filettatura BSPP T4	C mm	D mm	L mm	L1 mm	L2 mm	Y mm	Peso (Acciaio) g/1 pezzo	Adattatore Acciaio	Adattatore Acciaio inossidabile	PN (bar) S	PN (bar) SS
1/8	14	4	17	18	22	11	33	**2S6MK4S**	**2S6MK4SS**	350	350
1/4	19	5	24	25	31	14	77	**4S6MK4S**	**4S6MK4SS**	350	350
3/8	22	8	27	26	32	19	126	**6S6MK4S**	**6S6MK4SS**	350	350
1/2	27	11	32	32	39	22	191	**8S6MK4S**	**8S6MK4SS**	200	200
5/8	30	14	34	30	40	22	209	**10S6MK4S**	**10S6MK4SS**	200	200
3/4	32	17	36	33	42	27	286	**12S6MK4S**	**12S6MK4SS**	200	200
1	41	22	42	38	48	33	493	**16S6MK4S**	**16S6MK4SS**	120	120
1 1/4	50	29	48	48	58	41	796	**20S6MK4S**	**20S6MK4SS**	105	105

I codici di ordinazione mostrati fanno parte del nostro attuale programma di produzione.

Le parti imperiali e metriche possono variare nelle dimensioni dell’esagono.

$$\frac{\text{PN (bar)}}{10} = \text{PN (MPa)}$$

Pressioni nominali – il PN di cui sopra si riferisce alle versioni del prodotto in Acciaio e Acciaio inossidabile.

N

H6MK4 Raccordo intermedio con dado girevole

Estremità girevoli femmina a 60° BSPP (ISO 8434-6)

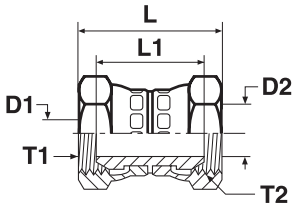

Filettatura BSPP T1	Filettatura BSPP T2	D1 mm	D2 mm	L mm	L1 mm	Peso (Acciaio) g/1 pezzo	Adattatore Acciaio	Adattatore Acciaio inossidabile	PN (bar) S	PN (bar) SS
1/4	1/4	5	5	38	27	50	**4H6MK4S**	**4H6MK4SS**	350	350
3/8	1/4	8	5	40	28	61	**6-4H6MK4S**	**6-4H6MK4SS**	350	350
3/8	3/8	8	8	42	29	73	**6H6MK4S**	**6H6MK4SS**	350	350
1/2	1/4	11	5	43	30	85	**8-4H6MK4S**	**8-4H6MK4SS**	200	200
1/2	3/8	11	8	44	31	96	**8-6H6MK4S**	**8-6H6MK4SS**	200	200
1/2	1/2	11	11	47	33	107	**8H6MK4S**	**8H6MK4SS**	200	200
5/8	5/8	14	14	48	29	130	**10H6MK4S**	**10H6MK4SS**	200	200
3/4	1/2	17	11	49	33	152	**12-8H6MK4S**	**12-8H6MK4SS**	200	200
3/4	3/4	17	17	50	32	167	**12H6MK4S**	**12H6MK4SS**	200	200
1	1	22	22	58	35	201	**16H6MK4S**	**16H6MK4SS**	120	120
1 1/4	1 1/4	29	29	66	45	340	**20H6MK4S**	**20H6MK4SS**	105	105
1 1/2	1 1/2	33	33	70	43	583	**24H6MK4S**	**24H6MK4SS**	105	105

I codici di ordinazione mostrati fanno parte del nostro attuale programma di produzione.

Le parti imperiali e metriche possono variare nelle dimensioni dell'esagono.

$$\frac{\text{PN (bar)}}{10} = \text{PN (MPa)}$$

Pressioni nominali – il PN di cui sopra si riferisce alle versioni del prodotto in Acciaio e Acciaio inossidabile.

E6MK4 Gomito con dado girevole

Estremità girevoli femmina a 60° BSPP (ISO 8434-6)

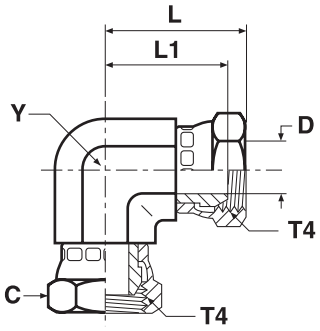

Filettatura BSPP T4	C mm	D mm	L mm	L1 mm	Y mm	Peso (Acciaio) g/1 pezzo	Adattatore Acciaio	Adattatore Acciaio inossidabile	PN (bar) S	PN (bar) SS
1/4	19	5	31	25	14	90	**4E6MK4S**	**4E6MK4SS**	350	350
3/8	22	8	33	26	19	127	**6E6MK4S**	**6E6MK4SS**	350	350
1/2	27	11	39	32	22	225	**8E6MK4S**	**8E6MK4SS**	200	200
5/8	30	14	39	30	22	203	**10E6MK4S**	**10E6MK4SS**	200	200
3/4	32	17	42	33	27	263	**12E6MK4S**	**12E6MK4SS**	200	200
1	41	22	49	38	33	667	**16E6MK4S**	**16E6MK4SS**	120	120
1 1/4	50	29	58	48	41	795	**20E6MK4S**	**20E6MK4SS**	105	105
1 1/2	60	33	63	50	48	1219	**24E6MK4S**	**24E6MK4SS**	105	105

I codici di ordinazione mostrati fanno parte del nostro attuale programma di produzione.

Le parti imperiali e metriche possono variare nelle dimensioni dell'esagono.

$$\frac{\text{PN (bar)}}{10} = \text{PN (MPa)}$$

Pressioni nominali – il PN di cui sopra si riferisce alle versioni del prodotto in Acciaio e Acciaio inossidabile.

N

J6MK4 „T“ con dado girevole

Estremità girevoli femmina a 60° BSPP (ISO 8434-6)

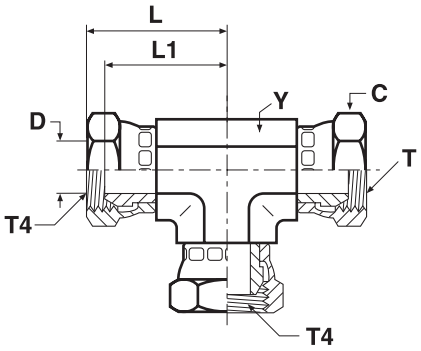

Filettatura BSPP T4	C mm	D mm	L mm	L1 mm	Y mm	Peso (Acciaio) g/1 pezzo	Adattatore Acciaio	Adattatore Acciaio inossidabile	PN (bar) S	PN (bar) SS
1/4	19	5	31	25	14	119	**4J6MK4S**	**4J6MK4SS**	350	350
3/8	22	8	36	30	19	195	**6J6MK4S**	**6J6MK4SS**	350	350
1/2	27	11	39	32	22	267	**8J6MK4S**	**8J6MK4SS**	200	200
5/8	30	14	39	30	22	300	**10J6MK4S**	**10J6MK4SS**	200	200
3/4	32	17	42	33	27	398	**12J6MK4S**	**12J6MK4SS**	200	200
1	41	22	49	38	33	620	**16J6MK4S**	**16J6MK4SS**	120	120
1 1/4	50	29	58	48	41	1050	**20J6MK4S**	**20J6MK4SS**	105	105

I codici di ordinazione mostrati fanno parte del nostro attuale programma di produzione.

Le parti imperiali e metriche possono variare nelle dimensioni dell’esagono.

$$\frac{\text{PN (bar)}}{10} = \text{PN (MPa)}$$

Pressioni nominali – il PN di cui sopra si riferisce alle versioni del prodotto in Acciaio e Acciaio inossidabile.

G4MK4 Terminale diritto femmina

Estremità conica a 60° BSPP (ISO 8434-6) / Filettatura BSPP femmina (ISO 1179-1)

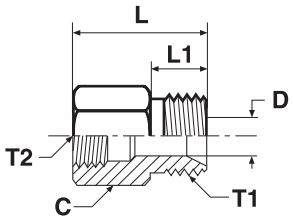

Filettatura BSPP T1	Filettatura BSPP T2	C mm	D mm	L mm	L1 mm	Peso (Acciaio) g/1 pezzo	Adattatore Acciaio	Adattatore Acciaio inossidabile	PN (bar) S	PN (bar) SS
3/8	1/4	22	8	36	12	74	**6G4MK4S**	**6G4MK4SS**	350	350
1/2	1/4	27	11	38	14	77	**8-4G4MK4S**	**8-4G4MK4SS**	200	200
1/2	3/8	22	11	40	14	102	**8G4MK4S**	**8G4MK4SS**	200	200
3/4	1/4	32	17	40	16	180	**12-4G4MK4S**	**12-4G4MK4SS**	200	200
3/4	3/8	32	17	42	16	167	**12-6G4MK4S**	**12-6G4MK4SS**	200	200
3/4	1/2	32	17	48	16	209	**12-8G4MK4S**	**12-8G4MK4SS**	200	200
1	1/4	41	22	43	19	298	**16-4G4MK4S**	**16-4G4MK4SS**	120	120
1	3/8	41	22	45	19	287	**16-6G4MK4S**	**16-6G4MK4SS**	120	120
1	1/2	41	22	51	19	275	**16-8G4MK4S**	**16-8G4MK4SS**	120	120
1	3/4	41	22	52	19	360	**16-12G4MK4S**	**16-12G4MK4SS**	120	120

I codici di ordinazione mostrati fanno parte del nostro attuale programma di produzione.

Le parti imperiali e metriche possono variare nelle dimensioni dell'esagono.

$$\frac{\text{PN (bar)}}{10} = \text{PN (MPa)}$$

Pressioni nominali – il PN di cui sopra si riferisce alle versioni del prodotto in Acciaio e Acciaio inossidabile.

N

F3MK4 Terminale maschio diritto

Estremità conica a 60° BSPP (ISO 8434-6) / Filettatura maschio BSPT (ISO 7)

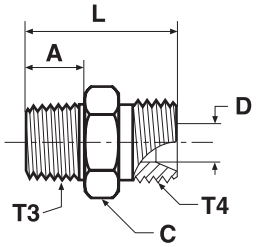

Filettatura BSPP T4	Filettatura BSPT T3	A mm	C mm	D mm	L mm	Peso (Acciaio) g/1 pezzo	Adattatore Acciaio	Adattatore Acciaio inossidabile	PN (bar) S	PN (bar) SS
1/8	1/8	10	14	4	24	15	**2F3MK4S**	**2F3MK4SS**	315	315
1/8	1/4	15	14	4	29	28	**2-4F3MK4S**	**2-4F3MK4SS**	315	315
1/4	1/4	15	19	5	33	31	**4-4F3MK4S**	**4-4F3MK4SS**	315	315
1/4	1/8	10	19	5	29	27	**4F3MK4S**	**4F3MK4SS**	315	315
1/4	3/8	15	19	5	33	44	**4-6F3MK4S**	**4-6F3MK4SS**	315	315
3/8	3/8	15	22	8	35	52	**6-6F3MK4S**	**6-6F3MK4SS**	315	315
3/8	1/2	19	22	8	40	68	**6-8F3MK4S**	**6-8F3MK4SS**	160	160
3/8	1/4	15	22	7	35	48	**6F3MK4S**	**6F3MK4SS**	315	315
1/2	1/2	19	27	11	43	79	**8-8F3MK4S**	**8-8F3MK4SS**	160	160
1/2	3/8	15	27	11	39	68	**8F3MK4S**	**8F3MK4SS**	200	200
5/8	1/2	19	30	14	46	101	**10F3MK4S**	**10F3MK4SS**	200	200
5/8	3/4	19	30	14	46	102	**10-12F3MK4S**	**10-12F3MK4SS**	160	160
3/4	1/2	19	32	17	46	111	**12-8F3MK4S**	**12-8F3MK4SS**	315	315
3/4	3/4	19	32	17	46	126	**12F3MK4S**	**12F3MK4SS**	160	160
3/4	1	24	36	17	51	242	**12-16F3MK4S**	**12-16F3MK4SS**	120	120
1	3/4	19	41	22	50	173	**16-12F3MK4S**	**16-12F3MK4SS**	120	120
1	1	24	41	22	55	219	**16F3MK4S**	**16F3MK4SS**	120	120
1 1/4	1 1/4	25	50	29	64	337	**20F3MK4S**	**20F3MK4SS**	105	105
1 1/2	1 1/2	26	55	33	69	497	**24F3MK4S**	**24F3MK4SS**	105	105

I codici di ordinazione mostrati fanno parte del nostro attuale programma di produzione.

Le parti imperiali e metriche possono variare nelle dimensioni dell'esagono.

$$\frac{\text{PN (bar)}}{10} = \text{PN (MPa)}$$

Pressioni nominali – il PN di cui sopra si riferisce alle versioni del prodotto in Acciaio e Acciaio inossidabile.

FNMK4 Tappo

Estremità tappo girevole femmina conica a 60° BSPP

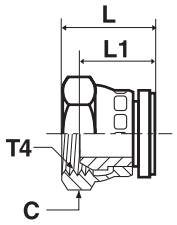

Filettatura BSPP T4	C mm	L mm	L1 mm	Peso (Acciaio) g/1 pezzo	Adattatore Acciaio	Adattatore Acciaio inossidabile	PN (bar) S	PN (bar) SS
1/8	14	15	11	19	**2FNMK4S**	**2FNMK4SS**	350	350
1/4	19	20	15	23	**4FNMK4S**	**4FNMK4SS**	350	350
3/8	22	22	15	43	**6FNMK4S**	**6FNMK4SS**	350	350
1/2	27	22	18	64	**8FNMK4S**	**8FNMK4SS**	200	200
5/8	30	25	16	80	**10FNMK4S**	**10FNMK4SS**	200	200
3/4	32	26	17	115	**12FNMK4S**	**12FNMK4SS**	200	200
1	41	30	19	154	**16FNMK4S**	**16FNMK4SS**	120	120
1 1/4	50	34	24	345	**20FNMK4S**	**20FNMK4SS**	105	105
1 1/2	60	36	23	500	**24FNMK4S**	**24FNMK4SS**	105	105

I codici di ordinazione mostrati fanno parte del nostro attuale programma di produzione.

Le parti imperiali e metriche possono variare nelle dimensioni dell'esagono.

$\frac{\text{PN (bar)}}{10} = \text{PN (MPa)}$

Pressioni nominali – il PN di cui sopra si riferisce alle versioni del prodotto in Acciaio e Acciaio inossidabile.

N

FMK4 Terminale diritto maschio

Estremità conica a 60° BSPP (ISO 8434-6) / Filettatura NPTF* maschio (SAE J476)
*Acciaio inossidabile = NPT per impedire la corrosione

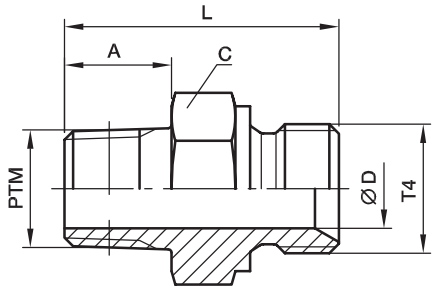

Filettatura BSPP T4	Filettatura NPT/NPTF PTM	A mm	C mm	D mm	L mm	Peso (Acciaio) g/1 pezzo	Adattatore Acciaio	Adattatore Acciaio inossidabile	PN (bar) S	PN (bar) SS
1/8	1/8	10	14	4	24	17	**2FMK4S**	**2FMK4SS**	350	350
1/8	1/4	15	19	4	29	21	**2-4FMK4S**	**2-4FMK4SS**	350	350
1/4	1/8	10	19	5	29	24	**4FMK4S**	**4FMK4SS**	350	350
1/4	1/4	15	19	5	33	33	**4-4FMK4S**	**4-4FMK4SS**	350	350
1/4	3/8	15	19	5	34	41	**4-6FMK4S**	**4-6FMK4SS**	350	350
3/8	1/4	15	22	8	35	45	**6FMK4S**	**6FMK4SS**	350	350
3/8	3/8	15	2	8	35	50	**6-6FMK4S**	**6-6FMK4SS**	350	350
3/8	1/2	19	22	8	40	77	**6-8FMK4S**	**6-8FMK4SS**	350	350
1/2	3/8	15	27	11	39	48	**8FMK4S**	**8FMK4SS**	200	200
1/2	1/2	19	27	11	43	93	**8-8FMK4S**	**8-8FMK4SS**	200	200
1/2	3/4	19	27	11	44	95	**8-12FMK4S**	**8-12FMK4SS**	200	200
3/4	1/2	19	32	17	46	112	**12-8FMK4S**	**12-8FMK4SS**	200	200
3/4	3/4	19	32	17	46	124	**12FMK4S**	**12FMK4SS**	200	200
3/4	1	24	36	17	51	150	**12-16FMK4S**	**12-16FMK4SS**	200	200
1	3/4	19	41	22	50	188	**16-12FMK4S**	**16-12FMK4SS**	120	120
1	1	24	41	22	55	234	**16FMK4S**	**16FMK4SS**	120	120

I codici di ordinazione mostrati fanno parte del nostro attuale programma di produzione.

Le parti imperiali e metriche possono variare nelle dimensioni dell'esagono.

$$\frac{\text{PN (bar)}}{10} = \text{PN (MPa)}$$

Pressioni nominali – il PN di cui sopra si riferisce alle versioni del prodotto in Acciaio e Acciaio inossidabile.

GG44M Accoppiamento filettatura femmina

Filettatura BSPP femmina (ISO 1179-1)

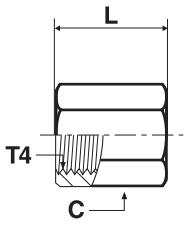

Filettatura BSPP T4	C mm	L mm	Peso (Acciaio) g/1 pezzo	Adattatore Acciaio	Adattatore Acciaio inossidabile	PN (bar) S	PN (bar) SS
1/8	14	19	16	**1/8GG44MS**	**1/8GG44MSS**	420	420
1/4	17	28	30	**1/4GG44MS**	**1/4GG44MSS**	420	420
3/8	22	28	47	**3/8GG44MS**	**3/8GG44MSS**	420	420
1/2	27	33	78	**1/2GG44MS**	**1/2GG44MSS**	350	350
3/4	32	37	105	**3/4GG44MS**	**3/4GG44MSS**	280	280
1	46	42	341	**1GG44MS**	**1GG44MSS**	210	210

I codici di ordinazione mostrati fanno parte del nostro attuale programma di produzione.

Le parti imperiali e metriche possono variare nelle dimensioni dell'esagono.

$$\frac{\text{PN (bar)}}{10} = \text{PN (MPa)}$$

Pressioni nominali – il PN di cui sopra si riferisce alle versioni del prodotto in Acciaio e Acciaio inossidabile.

N

MMO444M „T“ con filettatura femmina

Filettatura BSPP femmina (ISO 1179-1)

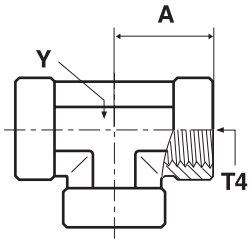

Filettatura BSPP T4	A mm	Y mm	Peso (Acciaio) g/1 pezzo	Adattatore Acciaio	PN (bar)
1/4	22	19	74	**1/4MMO444MS**	350
3/8	26	22	111	**3/8MMO444MS**	315
1/2	31	27	177	**1/2MMO444MS**	210
3/4	40	33	294	**3/4MMO444MS**	210
1	46	41	567	**1MMO444MS**	120

I codici di ordinazione mostrati fanno parte del nostro attuale programma di produzione.

Le parti imperiali e metriche possono variare nelle dimensioni dell’esagono.

$$\frac{\text{PN (bar)}}{10} = \text{PN (MPa)}$$

Pressioni nominali – il PN di cui sopra si riferisce alle versioni del prodotto in Acciaio.

PTR34M Riduzione

Filettatura BSPT maschio (ISO 7) / Filettatura BSPP femmina (ISO 1179-1)

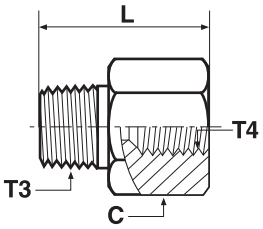

Filettatura BSPT T3	Filettatura BSPP T4	C mm	L mm	Peso (Acciaio) g/1 pezzo	Adattatore Acciaio	Adattatore Acciaio inossidabile	PN (bar) S	PN (bar) SS
1/4	1/8	14	28	16	**1/4X1/8PTR34MS**	**1/4X1/8PTR34MSS**	315	315
3/8	1/4	19	33	44	**3/8X1/4PTR34MS**	**3/8X1/4PTR34MSS**	315	315
1/2	1/4	22	39	71	**1/2X1/4PTR34MS**	**1/2X1/4PTR34MSS**	315	315
1/2	3/8	22	39	48	**1/2X3/8PTR34MS**	**1/2X3/8PTR34MSS**	315	315
3/4	1/4	27	39	108	**3/4X1/4PTR34MS**	**3/4X1/4PTR34MSS**	280	280
3/4	3/8	27	39	127	**3/4X3/8PTR34MS**	**3/4X3/8PTR34MSS**	280	280
3/4	1/2	27	42	94	**3/4X1/2PTR34MS**	**3/4X1/2PTR34MSS**	280	280
1	3/8	36	40	185	**1X3/8PTR34MS**	**1X3/8PTR34MSS**	210	210
1	1/2	36	48	224	**1X1/2PTR34MS**	**1X1/2PTR34MSS**	210	210
1	3/4	36	49	186	**1X3/4PTR34MS**	**1X3/4PTR34MSS**	210	210

I codici di ordinazione mostrati fanno parte del nostro attuale programma di produzione.

Le parti imperiali e metriche possono variare nelle dimensioni dell'esagono.

$$\frac{\text{PN (bar)}}{10} = \text{PN (MPa)}$$

Pressioni nominali – il PN di cui sopra si riferisce alle versioni del prodotto in Acciaio e Acciaio inossidabile.

N

FF33M Nipplo maschio

Filettatura BSPT maschio (ISO 7)

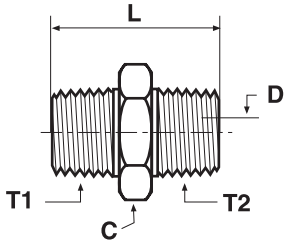

Filettatura BSPT T1	Filettatura BSPT T2	C mm	D mm	L mm	Peso (Acciaio) g/1 pezzo	Adattatore Acciaio	Adattatore Acciaio inossidabile	PN (bar) S	PN (bar) SS
1/8	1/8	11	5	27	12	**1/8FF33MS**	**1/8FF33MSS**	315	315
1/4	1/8	14	5	32	25	**1/4X1/8FF33MS**	**1/4X1/8FF33MSS**	315	315
1/4	1/4	14	7	37	25	**1/4FF33MS**	**1/4FF33MSS**	315	315
3/8	1/4	17	7	37	42	**3/8X1/4FF33MS**	**3/8X1/4FF33MSS**	315	315
3/8	3/8	17	10	37	30	**3/8FF33MS**	**3/8FF33MSS**	315	315
1/2	1/4	22	7	43	68	**1/2X1/4FF33MS**	**1/2X1/4FF33MSS**	315	315
1/2	3/8	22	10	43	67	**1/2X3/8FF33MS**	**1/2X3/8FF33MSS**	315	315
1/2	1/2	22	14	48	72	**1/2FF33MS**	**1/2FF33MSS**	315	315
3/4	1/2	27	14	50	123	**3/4X1/2FF33MS**	**3/4X1/2FF33MSS**	160	160
3/4	3/4	27	18	50	110	**3/4FF33MS**	**3/4FF33MSS**	160	160
1	3/4	36	18	55	215	**1X3/4FF33MS**	**1X3/4FF33MSS**	160	160

I codici di ordinazione mostrati fanno parte del nostro attuale programma di produzione.

Le parti imperiali e metriche possono variare nelle dimensioni dell'esagono.

$$\frac{\text{PN (bar)}}{10} = \text{PN (MPa)}$$

Pressioni nominali – il PN di cui sopra si riferisce alle versioni del prodotto in Acciaio e Acciaio inossidabile.

HP3M Tappo a testa esagonale

Filettatura maschio BSPT (ISO 7)

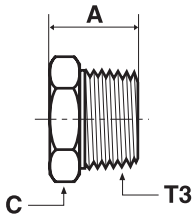

Filettatura BSPT T3	A mm	C mm	Peso (Acciaio) g/1 pezzo	Adattatore Acciaio	Adattatore Acciaio inossidabile	PN (bar) S	PN (bar) SS
1/8	14	11	9	**1/8HP3MS**	**1/8HP3MSS**	315	315
1/4	19	14	16	**1/4HP3MS**	**1/4HP3MSS**	315	315
3/8	20	17	35	**3/8HP3MS**	**3/8HP3MSS**	315	315
1/2	25	22	52	**1/2HP3MS**	**1/2HP3MSS**	315	315
3/4	27	27	85	**3/4HP3MS**	**3/4HP3MSS**	160	160
1	32	36	134	**1HP3MS**	**1HP3MSS**	160	160

I codici di ordinazione mostrati fanno parte del nostro attuale programma di produzione.

Le parti imperiali e metriche possono variare nelle dimensioni dell'esagono.

$$\frac{\text{PN (bar)}}{10} = \text{PN (MPa)}$$

Pressioni nominali – il PN di cui sopra si riferisce alle versioni del prodotto in Acciaio e Acciaio inossidabile.

N

0107 Terminale maschio girevole

Filettatura maschio NPTF* (SAE J476) / Estremità girevole femmina NPSM (SAE J516) SAE 140130

*Acciaio inossidabile = NPT per impedire la corrosione

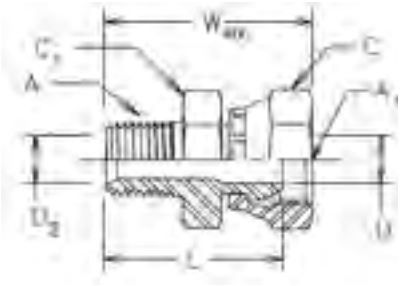

Filettatura NPTF A	Filettatura NPSM A1	C mm	C1 mm	D mm	D2 mm	L mm	W mm	Peso (Acciaio) g/1 pezzo	Adattatore Acciaio	Adattatore Acciaio inossidabile	PN (bar) S	PN (bar) SS
1/8-27	1/8-27	14	14	4	5	24	28	23	**0107-2-2**	**0107-2-2-SS**	350	350
1/8-27	1/4-18	18	16	6	5	27	32	33	**0107-2-4**	**0107-2-4-SS**	350	350
1/4-18	1/4-18	18	18	6	7	32	36	40	**0107-4-4**	**0107-4-4-SS**	350	350
1/4-18	3/8-18	22	21	9	7	32	37	57	**0107-4-6**	**0107-4-6-SS**	280	280
1/4-18	1/2-14	25	24	12	7	37	44	91	**0107-4-8**	**0107-4-8-SS**	245	245
3/8-18	1/4-18	18	18	6	10	33	38	48	**0107-6-4**	**0107-6-4-SS**	350	350
3/8-18	3/8-18	22	22	9	10	33	38	62	**0107-6-6**	**0107-6-6-SS**	280	280
3/8-18	1/2-14	25	24	12	10	37	44	97	**0107-6-8**	**0107-6-8-SS**	245	245
1/2-14	3/8-18	22	22	9	14	38	43	76	**0107-8-6**	**0107-8-6-SS**	280	280
1/2-14	1/2-14	25	25	12	14	41	49	109	**0107-8-8**	**0107-8-8-SS**	245	245
1/2-14	3/4-14	32	32	16	14	43	52	167	**0107-8-12**	**0107-8-12-SS**	140	140
3/4-14	1/2-14	25	29	12	18	41	49	122	**0107-12-8**	**0107-12-8-SS**	245	245
3/4-14	3/4-14	32	32	16	18	42	52	154	**0107-12-12**	**0107-12-12-SS**	140	140
3/4-14	1-11,5	38	38	21	18	46	55	247	**0107-12-16**	**0107-12-16-SS**	120	120
1-11,5	3/4-14	38	35	16	24	49	58	217	**0107-16-12**	**0107-16-12-SS**	140	140
1-11,5	1-11,5	38	38	21	24	51	60	238	**0107-16-16**	**0107-16-16-SS**	120	120
1-11,5	1 1/4-11,5	48	45	29	24	51	61	298	**0107-16-20**	**0107-16-20-SS**	120	120
1 1/4-11,5	1-11,5	38	48	21	32	53	63	356	**0107-20-16**	**0107-20-16-SS**	120	120
1 1/4-11,5	1 1/4-11,5	48	48	29	32	53	63	390	**0107-20-20**	**0107-20-20-SS**	120	120
1 1/2-11,5	1 1/2-11,5	54	54	35	38	56	66	498	**0107-24-24**	**0107-24-24-SS**	85	85
2-11,5	2-11,5	67	67	46	49	60	71	749	**0107-32-32**	**0107-32-32-SS**	75	75

I codici di ordinazione mostrati fanno parte del nostro attuale programma di produzione.

Le parti imperiali e metriche possono variare nelle dimensioni dell'esagono.

$$\frac{\text{PN (bar)}}{10} = \text{PN (MPa)}$$

Pressioni nominali – il PN di cui sopra si riferisce alle versioni del prodotto in Acciaio e Acciaio inossidabile.

2107 Gomito maschio girevole

Filettatura maschio NPTF* (SAE J476) / Estremità girevole femmina NPSM (SAE J516) SAE 140230

*Acciaio inossidabile = NPT per impedire la corrosione

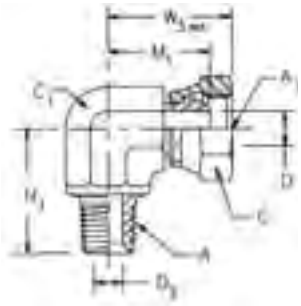

Filettatura NPTF A	Filettatura NPSM A1	C mm	C1 mm	D mm	D2 mm	M1 mm	N1 mm	W3 mm	Peso (Acciaio) g/1 pezzo	Adattatore Acciaio	Adattatore Acciaio inossidabile	PN (bar) S	PN (bar) SS
1/8-27	1/8-27	14	11	4	5	18	18	22	28	**2107-2-2**	**2107-2-2-SS**	350	350
1/4-18	1/4-18	18	14	6	7	22	28	27	55	**2107-4-4**	**2107-4-4-SS**	350	350
1/4-18	3/8-1/8	22	19	9	7	25	28	33	94	**2107-4-6**	**2107-4-6-SS**	280	280
3/8-18	1/4-18	18	19	6	10	25	31	30	88	**2107-6-4**	**2107-6-4-SS**	350	350
3/8-18	3/8-1/8	22	19	9	10	25	31	33	90	**2107-6-6**	**2107-6-6-SS**	280	280
3/8-18	1/2-14	25	19	12	10	26	31	34	107	**2107-6-8**	**2107-6-8-SS**	245	245
1/2-14	3/8-1/8	22	22	9	14	27	37	34	130	**2107-8-6**	**2107-8-6-SS**	280	280
1/2-14	1/2-14	25	22	12	14	28	37	36	139	**2107-8-8**	**2107-8-8-SS**	245	245
1/2-14	3/4-14	32	27	16	14	33	37	42	221	**2107-8-12**	**2107-8-12-SS**	140	140
3/4-14	3/8-1/8	22	27	9	18	30	40	38	227	**2107-12-6**	**2107-12-6-SS**	280	280
3/4-14	1/2-14	25	27	12	18	32	40	39	191	**2107-12-8**	**2107-12-8-SS**	245	245
3/4-14	3/4-14	32	27	16	18	33	40	42	225	**2107-12-12**	**2107-12-12-SS**	140	140
1-11,5	3/4-14	32	33	16	24	37	50	46	374	**2107-16-12**	**2107-16-12-SS**	140	140
1-11,5	1-11,5	38	33	21	24	39	50	49	361	**2107-16-16**	**2107-16-16-SS**	120	120
1 1/4-11,5	1 1/4-11,5	48	41	29	32	44	61	54	794	**2107-20-20**	**2107-20-20-SS**	120	120
1 1/2-11,5	1 1/2-11,5	54	48	35	38	48	67	59	782	**2107-24-24**	**2107-24-24-SS**	85	85
2-11,5	2-11,5	67	64	46	49	58	76	69	1910	**2107-32-32**	**2107-32-32-SS**	75	75

I codici di ordinazione mostrati fanno parte del nostro attuale programma di produzione.

Le parti imperiali e metriche possono variare nelle dimensioni dell'esagono.

$$\frac{\text{PN (bar)}}{10} = \text{PN (MPa)}$$

Pressioni nominali – il PN di cui sopra si riferisce alle versioni del prodotto in Acciaio e Acciaio inossidabile.

N

3107 Gomito maschio girevole a 45°

Filettatura maschio NPTF* (SAE J476) / Estremità girevole femmina NPSM (SAE J516) SAE 140330

*Acciaio inossidabile = NPT per impedire la corrosione

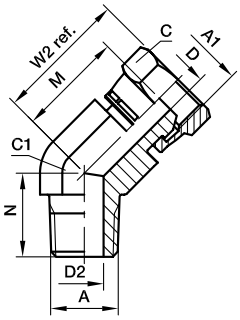

Filettatura NPTF A	Filettatura NPSM A1	C mm	C1 mm	D mm	D2 mm	M mm	N mm	W2 mm	Peso (Acciaio) g/1 pezzo	Adattatore Acciaio	Adattatore Acciaio inossidabile	PN (bar) S	PN (bar) SS
1/8-27	1/8-27	14	11	4	5	16	13	20	21	**3107-2-2**		350	—
1/4-18	1/4-18	18	14	6	7	19	22	23	44	**3107-4-4**	**3107-4-4-SS**	350	350
3/8-18	3/8-1/8	22	19	9	10	21	24	28	80	**3107-6-6**	**3107-6-6-SS**	280	280
1/2-14	3/8-1/8	22	22	9	14	21	30	28	110	**3107-8-6**	**3107-8-6-SS**	280	280
1/2-14	1/2-14	25	22	12	14	22	30	30	114	**3107-8-8**	**3107-8-8-SS**	245	245
1/2-14	3/4-14	32	27	16	14	22	31	31	144	**3107-8-12**	**3107-8-12-SS**	140	140
3/4-14	1/2-14	25	27	12	18	24	31	31	153	**3107-12-8**	**3107-12-8-SS**	245	245
3/4-14	3/4-14	32	27	16	18	26	31	35	172	**3107-12-12**	**3107-12-12-SS**	140	140
1-11,5	3/4-14	32	33	16	24	28	38	37	245	**3107-16-12**	**3107-16-12-SS**	140	140
1-11,5	1-11,5	38	33	21	24	29	38	39	368	**3107-16-16**	**3107-16-16-SS**	120	120
1 1/4-11,5	1 1/4-11,5	48	41	29	32	31	42	41	619	**3107-20-20**	**3107-20-20-SS**	120	120
1 1/2-11,5	1 1/2-11,5	54	48	35	38	34	45	45	719	**3107-24-24**	**3107-24-24-SS**	85	85
2-11,5	2-11,5	67	64	46	49	37	54	48	1372	**3107-32-32**	**3107-32-32-SS**	75	75

I codici di ordinazione mostrati fanno parte del nostro attuale programma di produzione.

Le parti imperiali e metriche possono variare nelle dimensioni dell'esagono.

$$\frac{\text{PN (bar)}}{10} = \text{PN (MPa)}$$

Pressioni nominali – il PN di cui sopra si riferisce alle versioni del prodotto in Acciaio e Acciaio inossidabile.

0207 Terminale diritto femmina

Filettatura femmina NPTF* (SAE J476) / Estremità girevole femmina NPSM (SAE J516) SAE 140131

*Acciaio inossidabile = NPT per impedire la corrosione

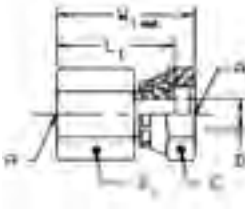

Filettatura NPTF A	Filettatura NPSM A1	C mm	C1 mm	D mm	L1 mm	W1 mm	Peso (Acciaio) g/1 pezzo	Adattatore Acciaio	Adattatore Acciaio inossidabile	PN (bar) S	PN (bar) SS
1/8-27	1/8-27	14	14	4	22	26	15	**0207-2-2**	**0207-2-2-SS**	350	350
1/4-18	1/4-18	18	18	6	32	36	44	**0207-4-4**	**0207-4-4-SS**	350	350
3/8-18	1/4-18	18	22	6	33	38	52	**0207-6-4**	**0207-6-4-SS**	350	350
3/8-18	3/8-18	22	22	9	33	38	81	**0207-6-6**	**0207-6-6-SS**	280	280
1/2-14	3/8-18	22	25	9	37	42	121	**0207-8-6**	**0207-8-6-SS**	280	280
1/2-14	1/2-14	25	25	12	38	46	119	**0207-8-8**	**0207-8-8-SS**	245	245
3/4-14	3/4-14	32	32	16	41	50	161	**0207-12-12**	**0207-12-12-SS**	140	140
1-11,5	1-11,5	38	38	21	51	60	162	**0207-16-16**	**0207-16-16-SS**	120	120
1 1/4-11,5	1 1/4-11,5	48	48	29	51	61	378	**0207-20-20**	**0207-20-20-SS**	120	120
1 1/2-11,5	1 1/2-11,5	54	54	35	51	62	446	**0207-24-24**	**0207-24-24-SS**	85	85
2-11,5	2-11,5	67	67	46	54	65	707	**0207-32-32**	**0207-32-32-SS**	75	75

I codici di ordinazione mostrati fanno parte del nostro attuale programma di produzione.

Le parti imperiali e metriche possono variare nelle dimensioni dell'esagono.

$\frac{\text{PN (bar)}}{10} = \text{PN (MPa)}$

Pressioni nominali – il PN di cui sopra si riferisce alle versioni del prodotto in Acciaio e Acciaio inossidabile.

N

2207 Gomito femmina

Filettatura femmina NPTF* (SAE J476) / Estremità girevole femmina NPSM (SAE J516) SAE 140231

*Acciaio inossidabile = NPT per impedire la corrosione

Filettatura NPTF A	Filettatura NPSM A1	C mm	C1 mm	D mm	M1 mm	W3 mm	N3 mm	Peso (Acciaio) g/1 pezzo	Adattatore Acciaio	Adattatore Acciaio inossidabile	PN (bar) S	PN (bar) SS
1/8-27	1/8-27	14	14	4	20	24	17	37	**2207-2-2**	**2207-2-2-SS**	350	350
1/4-18	1/4-18	18	19	6	25	30	22	98	**2207-4-4**	**2207-4-4-SS**	350	350
3/8-18	3/8-1/8	22	22	9	27	32	26	152	**2207-6-6**	**2207-6-6-SS**	280	280
1/2-14	1/2-14	25	27	12	32	39	31	246	**2207-8-8**	**2207-8-8-SS**	245	245
3/4-14	3/4-14	32	33	16	37	46	35	313	**2207-12-12**	**2207-12-12-SS**	140	140
1-11,5	1-11,5	38	41	21	44	53	41	530	**2207-16-16**	**2207-16-16-SS**	120	120
1 1/4-11,5	1 1/4-11,5	48	48	29	47	56	43	1159	**2207-20-20**	**2207-20-20-SS**	120	120
1 1/2-11,5	1 1/2-11,5	54	64	35	61	72	53	1679	**2207-24-24**	**2207-24-24-SS**	85	85
2-11,5	2-11,5	67	71	47	65	76	61	2136	**2207-32-32**	**2207-32-32-SS**	75	75

I codici di ordinazione mostrati fanno parte del nostro attuale programma di produzione.

Le parti imperiali e metriche possono variare nelle dimensioni dell'esagono.

$$\frac{\text{PN (bar)}}{10} = \text{PN (MPa)}$$

Pressioni nominali – il PN di cui sopra si riferisce alle versioni del prodotto in Acciaio e Acciaio inossidabile.

0507 Terminale maschio girevole

Filettatura maschio UN/UNF con O-ring (ISO 11926) /
Estremità girevole femmina NPSM (SAE J516)
SAE 140157

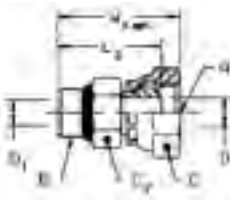

Filettatura UN/UNF-2A B	Filettatura NPSM A1	C mm	C2 mm	D mm	D1 mm	L2 mm	W4 mm	Peso (Acciaio) g/1 pezzo	Adattatore Acciaio	PN (bar)
7/16-20	1/4-18	18	14	6	6	29	34	32	**0507-4-4**	350
9/16-18	1/4-18	18	18	6	6	30	34	45	**0507-6-4**	350
9/16-18	3/8-18	22	18	9	9	30	35	48	**0507-6-6**	280
9/16-18	1/2-14	25	19	8	8	33	40	76	**0507-6-8**	245
3/4-16	1/4-18	18	22	6	10	32	36	65	**0507-8-4**	350
3/4-16	3/8-18	22	22	9	9	32	37	69	**0507-8-6**	280
3/4-16	1/2-14	25	22	10	10	32	40	83	**0507-8-8**	245
3/4-16	3/4-14	32	25	16	10	37	46	137	**0507-8-12**	140
7/8-14	1/2-14	25	25	12	12	37	44	98	**0507-10-8**	245
1 1/16-12	1/2-14	25	32	12	12	40	48	157	**0507-12-8**	245
1 1/16-12	3/4-14	32	32	16	16	41	50	200	**0507-12-12**	140
1 5/16-12	1-11,5	38	38	21	21	45	54	317	**0507-16-16**	120
1 5/8-12	1 1/4-11,5	48	48	27	27	47	56	398	**0507-20-20**	120
1 7/8-12	1 1/2-11,5	54	54	33	33	50	61	498	**0507-24-24**	85
2 1/2-12	2-11,5	67	70	45	45	52	63	749	**0507-32-32**	75

Nella versione standard gli adattatori Parker vengono forniti con guarnizioni elastomeriche NBR. Per ulteriori dettagli su altri materiali di tenuta si veda p. N60.

I codici di ordinazione mostrati fanno parte del nostro attuale programma di produzione.

Le parti imperiali e metriche possono variare nelle dimensioni dell'esagono.

$$\frac{\text{PN (bar)}}{10} = \text{PN (MPa)}$$

Pressioni nominali – il PN di cui sopra si riferisce alle versioni del prodotto in Acciaio.

N

2507 Gomito maschio girevole

Filettatura maschio UN/UNF con O-ring (ISO 11926) /
Estremità girevole femmina NPSM (SAE J516)
SAE 140257

Filettatura UN/UNF-2A B	Filettatura NPSM A1	C mm	C1 mm	C2 mm	D mm	D1 mm	M1 mm	W3 mm	N5 mm	Peso (Acciaio) g/1 pezzo	Adattatore Acciaio	PN (bar)
7/16-20	1/4-18	18	11	14	6	4	20	25	26	42	**2507-4-4**	350
9/16-18	1/4-18	18	14	18	6	8	22	27	32	56	**2507-6-4**	350
9/16-18	3/8-18	22	14	18	9	8	23	28	32	56	**2507-6-6**	280
9/16-18	1/2-14	25	14	18	12	8	26	34	35	65	**2507-6-8**	245
3/4-16	3/8-18	22	19	22	9	10	25	30	37	119	**2507-8-6**	280
3/4-16	1/2-14	25	19	22	12	10	26	34	37	119	**2507-8-8**	245
3/4-16	3/4-14	32	19	22	16	10	33	42	41	174	**2507-8-12**	140
7/8-14	3/8-18	22	22	25	9	12	27	32	43	164	**2507-10-6**	280
7/8-14	1/2-14	25	22	25	12	12	28	36	43	178	**2507-10-8**	245
7/8-14	3/4-14	32	22	25	16	12	32	42	45	243	**2507-10-12**	140
1 1/16-12	1/2-14	25	27	32	12	16	31	38	49	193	**2507-12-8**	245
1 1/16-12	3/4-14	32	27	32	16	16	33	42	49	283	**2507-12-12**	140
1 5/16-12	1-11,5	38	33	38	21	21	39	49	52	525	**2507-16-16**	120
1 5/8-12	1 1/4-11,5	48	41	48	29	27	45	55	57	530	**2507-20-20**	120
1 7/8-12	1 1/2-11,5	54	48	54	35	33	48	59	61	600	**2507-24-24**	85

Nella versione standard gli adattatori Parker vengono forniti con guarnizioni elastomeriche NBR. Per ulteriori dettagli su altri materiali di tenuta si veda p. N60.

I codici di ordinazione mostrati fanno parte del nostro attuale programma di produzione.

Le parti imperiali e metriche possono variare nelle dimensioni dell'esagono.

$$\frac{\text{PN (bar)}}{10} = \text{PN (MPa)}$$

Pressioni nominali – il PN di cui sopra si riferisce alle versioni del prodotto in Acciaio.

3507 Gomito a 45° maschio girevole

Filettatura maschio UN/UNF con O-ring (ISO 11926) /
Estremità girevole femmina NPSM (SAE J516)
SAE 140357

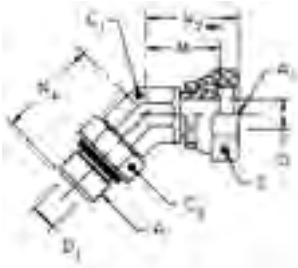

Filettatura UN/UNF-2A A	Filettatura NPSM A1	C mm	C1 mm	C2 mm	D mm	D1 mm	M mm	W2 mm	N4 mm	Peso (Acciaio) g/1 pezzo	Adattatore Acciaio	PN (bar)
7/16-20	1/4-18	18	11	14	6	4	16	20	27	41	**3507-4-4**	350
9/16-18	3/8-18	22	14	18	9	8	21	26	29	62	**3507-6-6**	280
3/4-16	3/8-18	22	19	22	9	10	21	26	33	106	**3507-8-6**	280
3/4-16	1/2-14	25	19	22	12	10	23	30	33	141	**3507-8-8**	245
3/4-16	3/4-14	32	19	22	16	10	26	35	36	226	**3507-8-12**	140
7/8-14	1/2-14	25	22	25	12	12	22	30	39	154	**3507-10-8**	245
1 1/16-12	3/4-14	32	27	32	16	16	26	35	44	208	**3507-12-12**	140
1 5/16-12	1-11,5	38	33	38	21	21	29	39	47	408	**3507-16-16**	120

Nella versione standard gli adattatori Parker vengono forniti con guarnizioni elastomeriche NBR. Per ulteriori dettagli su altri materiali di tenuta si veda p. N60.

I codici di ordinazione mostrati fanno parte del nostro attuale programma di produzione.

Le parti imperiali e metriche possono variare nelle dimensioni dell'esagono.

$$\frac{\text{PN (bar)}}{10} = \text{PN (MPa)}$$

Pressioni nominali – il PN di cui sopra si riferisce alle versioni del prodotto in Acciaio.

N

F3MT4 Terminale maschio diritto

Estremità di svasatura a 30° JIS BSPP (JIS B8363) / Filettatura maschio BSPT (ISO 7)

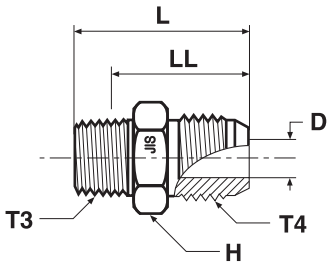

Filettatura BSPP T4	Filettatura BSPT T3	D mm	H mm	L mm	LL mm	Peso (Acciaio) g/1 pezzo	Adattatore Acciaio	Adattatore Acciaio inossidabile	PN (bar) S	PN (bar) SS
1/4-19	1/4-19	5	19	37	29	41	**4F3T4S**	**4F3MT4SS**	315	315
1/4-19	3/8-19	5	22	38	30	61	**4-6F3T4S**	**4-6F3MT4SS**	315	315
3/8-19	1/4-19	7	22	40	32	57	**6-4F3T4S**	**6-4F3MT4SS**	315	315
3/8-19	3/8-19	7	22	40	32	66	**6F3T4S**	**6F3MT4SS**	315	315
1/2-14	3/8-19	10	27	43	35	88	**8-6F3T4S**	**8-6F3MT4SS**	315	315
1/2-14	1/2-14	11	27	48	37	105	**8F3T4S**	**8F3MT4SS**	315	200
3/4-14	3/4-14	16	37	53	41	334	**12F3T4S**	**12F3MT4SS**	160	160
1-11	1-11	21	41	58	45	268	**16F3T4S**	**16F3MT4SS**	120	120

I codici di ordinazione mostrati fanno parte del nostro attuale programma di produzione.

Le parti imperiali e metriche possono variare nelle dimensioni dell'esagono.

$$\frac{\text{PN (bar)}}{10} = \text{PN (MPa)}$$

Pressioni nominali – il PN di cui sopra si riferisce alle versioni del prodotto in Acciaio e Acciaio inossidabile.

C3T4 Gomito maschio

Estremità di svasatura a 30° JIS BSPP (JIS B8363) / Filettatura maschio BSPT (ISO 7)

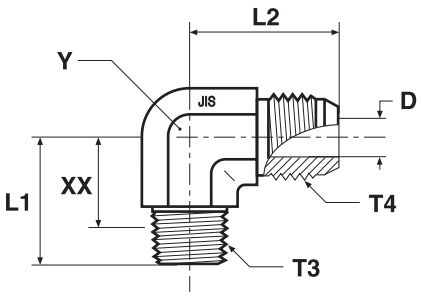

Filettatura BSPP T4	Filettatura BSPT T3	D mm	L1 mm	L2 mm	XX mm	Y mm	Peso (Acciaio) g/1 pezzo	Adattatore Acciaio	PN (bar)
1/4-19	1/4-19	5	25	25	18	14	41	**4C3T4S**	315
3/8-19	3/8-19	7	30	29	23	19	74	**6C3T4S**	315
1/2-14	1/2-14	11	36	34	26	22	131	**8C3T4S**	200
3/4-14	3/4-14	16	43	38	29	27	146	**12C3T4S**	160
1-11	1-11	21	50	44	37	33	398	**16C3T4S**	120

V3T4 Gomito a 45° maschio

Estremità di svasatura a 30° JIS BSPP (JIS B8363) / Filettatura maschio BSPT (ISO 7)

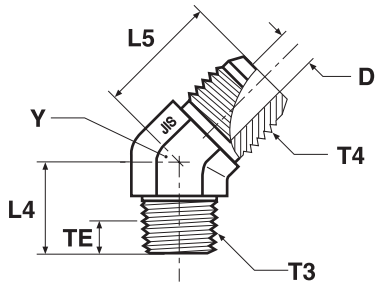

Filettatura BSPP T4	Filettatura BSPT T3	D mm	L4 mm	L5 mm	TE mm	Y mm	Peso (Acciaio) g/1 pezzo	Adattatore Acciaio	PN (bar)
1/4-19	1/4-19	5	19	22	8	14	33	**4V3T4S**	315
3/8-19	3/8-19	7	22	25	8	19	64	**6V3T4S**	315
1/2-14	1/2-14	11	27	28	11	22	112	**8V3T4S**	200
3/4-14	3/4-14	16	30	32	12	27	162	**12V3T4S**	160
1-11	1-11	21	35	32	14	33	256	**16V3T4S**	120

I codici di ordinazione mostrati fanno parte del nostro attuale programma di produzione.

Le parti imperiali e metriche possono variare nelle dimensioni dell'esagono.

$$\frac{\text{PN (bar)}}{10} = \text{PN (MPa)}$$

Pressioni nominali – il PN di cui sopra si riferisce alle versioni del prodotto in Acciaio.

HMP4 Raccordo intermedio

Estremità conica a 60° JIS BSPP (JIS B8363)

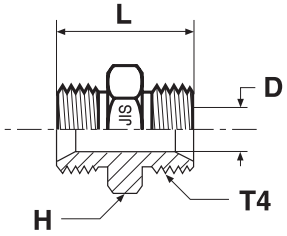

Filettatura BSPP T4	D mm	H mm	L mm	Peso (Acciaio) g/1 pezzo	Adattatore Acciaio	Adattatore Acciaio inossidabile	PN (bar) S	PN (bar) SS
1/4-19	5	19	34	40	**4HP4S**	**4HMP4SS**	350	350
3/8-19	7	22	38	91	**6HP4S**	**6HMP4SS**	350	350
1/2-14	11	27	46	159	**8HP4S**	**8HMP4SS**	200	200
3/4-14	16	37	52	186	**12HP4S**	**12HMP4SS**	200	200
1-11	21	41	58	290	**16HP4S**	**16HMP4SS**	120	120

HP46 Raccordo intermedio femmina girevole

Estremità femmina girevole conica a 60° JIS BSPP (JIS B8363)

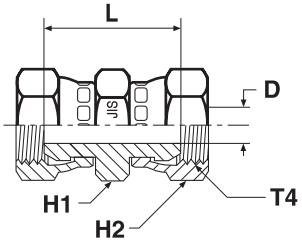

Filettatura BSPP T4	D mm	H1 mm	H2 mm	L mm	Peso (Acciaio) g/1 pezzo	Adattatore Acciaio	PN (bar)
1/4-19	5	19	19	31	33	**4HP46S**	350
3/8-19	7	22	22	35	49	**6HP46S**	350
1/2-14	11	27	27	38	77	**8HP46S**	200
3/4-14	16	37	37	40	114	**12HP46S**	200
1-11	21	41	41	46	180	**16HP46S**	120

I codici di ordinazione mostrati fanno parte del nostro attuale programma di produzione.

Le parti imperiali e metriche possono variare nelle dimensioni dell'esagono.

$$\frac{\text{PN (bar)}}{10} = \text{PN (MPa)}$$

Pressioni nominali – il PN di cui sopra si riferisce alle versioni del prodotto in Acciaio.

F3MP4 Terminale diritto maschio

Estremità conica a 60° JIS BSPP (JIS B8363) / Filettatura maschio BSPT (ISO 7)

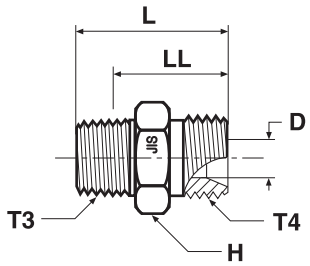

Filettatura BSPP T4	Filettatura BSPT T3	D mm	H mm	L mm	LL mm	Peso (Acciaio) g/1 pezzo	Adattatore Acciaio	Adattatore Acciaio inossidabile	PN (bar) S	PN (bar) SS
1/4-19	1/4-19	5	19	37	28	47	**4F3P4S**	**4F3MP4SS**	315	315
3/8-19	3/8-19	7	22	38	30	67	**6F3P4S**	**6F3MP4SS**	315	315
1/2-14	1/2-14	11	27	46	35	109	**8F3P4S**	**8F3MP4SS**	200	200
3/4-14	3/4-14	16	37	52	40	195	**12F3P4S**	**12F3MP4SS**	160	160
1-11	1-11	21	41	58	44	292	**16F3P4S**	**16F3MP4SS**	120	120

C3P4 Gomito a 90° maschio

Estremità conica a 60° JIS BSPP (JIS B8363) / Filettatura maschio BSPT (ISO 7)

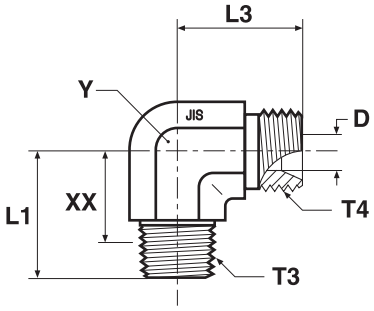

Filettatura BSPP T4	Filettatura BSPT T3	D mm	L1 mm	L3 mm	XX mm	Y mm	Peso (Acciaio) g/1 pezzo	Adattatore Acciaio	PN (bar)
1/4-19	1/4-19	5	25	24	18	14	49	**4C3P4S**	315
3/8-19	3/8-19	7	30	29	23	19	97	**6C3P4S**	315
1/2-14	1/2-14	11	36	33	26	22	147	**8C3P4S**	200
3/4-14	3/4-14	16	43	40	29	27	206	**12C3P4S**	160
1-11	1-11	21	50	44	37	33	434	**16C3P4S**	120

I codici di ordinazione mostrati fanno parte del nostro attuale programma di produzione.

Le parti imperiali e metriche possono variare nelle dimensioni dell'esagono.

$$\frac{\text{PN (bar)}}{10} = \text{PN (MPa)}$$

Pressioni nominali – il PN di cui sopra si riferisce alle versioni del prodotto in Acciaio e Acciaio inossidabile.

V3P4 Gomito a 45° maschio

Estremità conica a 60° JIS BSPP (JIS B8363) / Filettatura maschio BSPT (ISO 7)

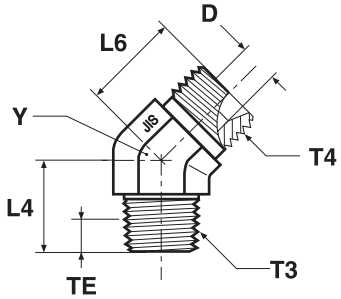

Filettatura BSPP T4	Filettatura BSPT T3	D mm	L4 mm	L6 mm	TE mm	Y mm	Peso (Acciaio) g/1 pezzo	Adattatore Acciaio	PN (bar)
1/4-19	1/4-19	5	19	21	8	14	36	**4V3P4S**	350
3/8-19	3/8-19	7	22	23	8	19	65	**6V3P4S**	350
1/2-14	1/2-14	11	27	27	11	22	122	**8V3P4S**	200
3/4-14	3/4-14	16	30	30	12	27	159	**12V3P4S**	200
1-11	1-11	21	35	33	14	33	412	**16V3P4S**	120

F63MP4 Terminale maschio girevole

Estremità femmina girevole conica a 60° JIS BSPP (JIS B8363) / Filettatura maschio BSPT (ISO 7)

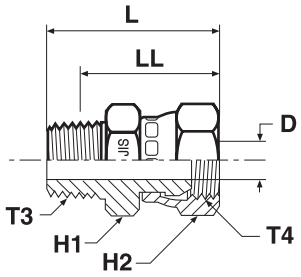

Filettatura BSPT T3	Filettatura BSPP T4	D mm	H1 mm	H2 mm	L mm	LL mm	Peso (Acciaio) g/1 pezzo	Adattatore Acciaio	Adattatore Acciaio inossidabile	PN (bar) S	PN (bar) SS
1/4-19	1/4-19	5	19	19	33	24	41	**4F63P4S**	**4F63MP4SS**	315	315
3/8-19	3/8-19	7	22	22	37	28	70	**6F63P4S**	**6F63MP4SS**	315	315
1/2-14	1/2-14	11	27	27	42	31	122	**8F63P4S**	**8F63MP4SS**	200	200
3/4-14	3/4-14	16	37	37	47	35	254	**12F63P4S**	**12F63MP4SS**	160	160
1-11	1-11	21	41	41	52	38	367	**16F63P4S**	**16F63MP4SS**	120	120

I codici di ordinazione mostrati fanno parte del nostro attuale programma di produzione.

Le parti imperiali e metriche possono variare nelle dimensioni dell'esagono.

$$\frac{\text{PN (bar)}}{10} = \text{PN (MPa)}$$

Pressioni nominali – il PN di cui sopra si riferisce alle versioni del prodotto in Acciaio e Acciaio inossidabile.

G63P4 Terminale girevole femmina

Estremità femmina girevole con svasatura a 30° JIS BSPP (JIS B8363) / Filettatura femmina BSPT (ISO 7)

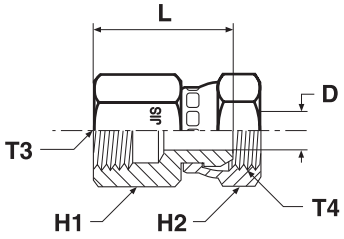

Filettatura BSPT T3	Filettatura BSPP T4	D mm	H1 mm	H2 mm	L mm	Peso (Acciaio) g/1 pezzo	Adattatore Acciaio	PN (bar)
1/4-19	1/4-19	5	19	19	30	36	**4G63P4S**	315
3/8-19	3/8-19	7	22	22	33	49	**6G63P4S**	315
1/2-14	1/2-14	11	27	27	36	73	**8G63P4S**	200
3/4-14	3/4-14	16	37	37	38	163	**12G63P4S**	160
1-11	1-11	21	41	41	46	195	**16G63P4S**	120

G3P4 Terminale diritto femmina

Estremità con svasatura a 30° JIS BSPP (JIS B8363) / Filettatura femmina BSPT (ISO 7)

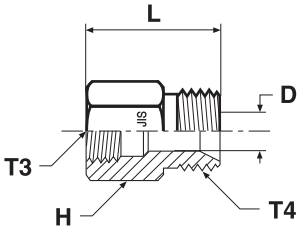

Filettatura BSPT T3	Filettatura BSPP T4	D mm	H mm	L mm	Peso (Acciaio) g/1 pezzo	Adattatore Acciaio	PN (bar)
1/4-19	1/4-19	5	19	31	40	**4G3P4S**	315
3/8-19	3/8-19	7	22	34	55	**6G3P4S**	315
1/2-14	1/2-14	11	27	40	141	**8G3P4S**	200
3/4-14	3/4-14	16	37	44	159	**12G3P4S**	160
1-11	1-11	21	41	49	225	**16G3P4S**	120

I codici di ordinazione mostrati fanno parte del nostro attuale programma di produzione.

Le parti imperiali e metriche possono variare nelle dimensioni dell'esagono.

$$\frac{\text{PN (bar)}}{10} = \text{PN (MPa)}$$

Pressioni nominali – il PN di cui sopra si riferisce alle versioni del prodotto in Acciaio.

Guida alle parti di ricambio – anelli di ritenzione e guarnizioni degli adattatori

Filettatura maschio BSPP – ISO 1179

Filettatura BSPP	Codice di ordinazione guarnizione ED NBR	Codice di ordinazione guarnizione ED FKM	Codice di ordinazione O-ring* NBR	Codice di ordinazione O-ring* FKM	Diam. int. O-ring per sezione (mm)	Cod. di ordinaz. Anello di ritenz. Acciaio	Cod. di ordinaz. Anello di ritenz. Acciaio Inoss.
1/8	**ED10X1X**	**ED10X1VITX**	**6-002-N552-9**	**6-002-V894-9**	8,00 × 2,00	**8207-1/8**	**8207SS1/8**
1/4	**ED14X1.5X**	**ED14X1.5VITX**	**2-111-N552-9**	**2-111-V894-9**	10,77 × 2,62	**8207-1/4**	**8207SS1/4A**
3/8	**ED3/8X**	**ED3/8VITX**	**2-113-N552-9**	**2-113-V894-9**	13,94 × 2,62	**8207-3/8**	**8207SS3/8A**
1/2	**ED1/2X**	**ED1/2VITX**	**5-256-N552-9**	**5-256-V894-9**	17,96 × 2,62	**8207-1/2**	**8207SS1/2**
3/4	**ED26X1.5X**	**ED26X1.5VITX**	**2-119-N552-9**	**2-119-V894-9**	23,47 × 2,62	**8207-3/4**	**8207SS3/4**
1	**ED33X2X**	**ED33X2VITX**	**2-217-N552-9**	**2-217-V894-9**	29,74 × 3,53	**8207-1**	**8207SS1A**
1 1/4	**ED42X2X**	**ED42X2VITX**	**2-222-N552-9**	**2-222-V894-9**	37,69 × 3,53	**8207-1-1/4**	**8207SS1 1/4**
1 1/2	**ED48X2X**	**ED48X2VITX**	**2-224-N552-9**	**2-224-V894-9**	44,04 × 3,53	**8207-1-1/2**	**8207SS1 1/2**

Raccordi tipici che utilizzano queste parti: PTR44M / RI-ED / F4OHG5 ecc.

*Deve essere usato con il corretto anello di ritenzione.

Filettatura metriche maschio – ISO 9974

Filettatura BSPP	Codice di ordinazione guarnizione ED NBR	Codice di ordinazione guarnizione ED FKM	Codice di ordinazione O-ring* NBR	Codice di ordinazione O-ring* FKM	Diam. int. O-ring per sezione (mm)	Cod. di ordinaz. Anello di ritenz. Acciaio	Cod. di ordinaz. Anello di ritenz. Acciaio Inoss.
M 10×1,0	**ED10X1X**	**ED10X1VITX**	**6-074-N552-9**	**6-074-V894-9**	8,00 × 1,50	**M10RR**	**RRM10X1SS**
M 12×1,5	**ED12X1.5X**	**ED12x1.5VITX**	**2-012-N552-9**	**2-012-V894-9**	9,25 × 1,78	**M12RR**	**RRM12X1.5SS**
M 14×1,5	**ED14X1.5X**	**ED14X1.5VITX**	**2-013-N552-9**	**2-013-V894-9**	10,82 × 1,78	**M14RR**	**RRM14X1.5SS**
M 16×1,5	**ED16X1.5X**	**ED16X1.5VITX**	**3-907-N552-9**	**3-907-V894-9**	13,46 × 2,08	**M16RR**	**RRM16X1.5SS**
M 18×1,5	**ED18X1.5X**	**ED18X1.5VITX**	**2-114-N552-9**	**2-114-V894-9**	15,54 × 2,62	**M18RR**	**RRM18X1.5SS**
M 22×2,0	**ED22X1.5X**	**ED22X1.5VITX**	**2-018-N552-9**	**2-018-V894-9**	18,77 × 1,78	**M22RR**	**RRM22X1.5SS**
M 27×2,0	**ED26X1.5X****	**ED26X1.5VITX**	**2-119-N552-9**	**2-119-V894-9**	23,47 × 2,62	**M27RR**	**RRM27X2SS**
M 33×2,0	**ED33X2X**	**ED33X2VITX**	**2-122-N552-9**	**2-122-V894-9**	28,24 × 2,62	**M33RR**	**RRM33X2SS**
M 42×2,0	**ED42X2X**	**ED42X2VITX**	**2-128-N552-9**	**2-128-V894-9**	37,77 × 2,62	**M42RR**	**RRM42X2SS**
M 48×2,0	**ED48X2X**	**ED48X2VITX**	**2-132-N552-9**	**2-132-V894-9**	44,12 × 2,62	**M48RR**	**RRM48X2SS**

Raccordi tipici che utilizzano queste parti: F8OHG5 / VSTI MED ecc.

*Deve essere usato con il corretto anello di ritenzione.

**Stessa guarnizione usata per filettature M 26×1,5 e M 27×2,0

Filettatura maschio UN / UNF – ISO 11926

Filettatura UN / UNF	Dimensione	Codice di ordinazione O-ring NBR	Codice di ordinazione O-ring FKM	Diam. int. O-ring per sezione (mm)
5/16-24	2	**3-902-N552-9**	**3-902-V894-9**	6,07 × 1,63
3/8-24	3	**3-903-N552-9**	**3-903-V894-9**	7,65 × 1,63
7/16-20	4	**3-904-N552-9**	**3-904-V894-9**	8,92 × 1,83
1/2-20	5	**3-905-N552-9**	**3-905-V894-9**	10,52 × 1,83
9/16-18	6	**3-906-N552-9**	**3-906-V894-9**	11,89 × 1,98
3/4-16	8	**3-908-N552-9**	**3-908-V894-9**	16,36 × 2,21
7/8-14	10	**3-910-N552-9**	**3-910-V894-9**	19,18 × 2,46
1 1/16-12	12	**3-912-N552-9**	**3-912-V894-9**	23,47 × 2,95
1 3/16-12	14	**3-914-N552-9**	**3-914-V894-9**	26,59 × 2,95
1 5/16-12	16	**3-916-N552-9**	**3-916-V894-9**	29,74 × 2,95
1 5/8-12	20	**3-920-N552-9**	**3-920-V894-9**	37,47 × 3,00
1 7/8-12	24	**3-924-N552-9**	**3-924-V894-9**	43,69 × 3,00
2 1/2-12	32	**3-932-N552-9**	**3-932-V894-9**	59,36 × 3,00

Raccordi tipici che utilizzano queste parti:
F5OG / P5ON / F5OHAO ecc.

Filettatura maschio metrica – ISO 6149

Filettatura Metrica	Codice di ordinazione O-ring NBR	Codice di ordinazione O-ring FKM	Diam. int. O-ring per sezione (mm)
M 10×1,0	**6-345-N552-9**	**6-345-V894-9**	8,20 × 1,50
M 12×1,5	**6-346-N552-9**	**6-346-V894-9**	9,40 × 2,10
M 14×1,5	**6-347-N552-9**	**6-347-V894-9**	11,40 × 2,10
M 16×1,5	**6-348-N552-9**	**6-348-V894-9**	13,40 × 2,10
M 18×1,5	**6-349-N552-9**	**6-349-V894-9**	15,40 × 2,10
M 22×1,5	**6-350-N552-9**	**6-350-V894-9**	19,40 × 2,10
M 27×2,0	**6-351-N552-9**	**6-351-V894-9**	23,70 × 2,80
M 33×2,0	**6-352-N552-9**	**6-352-V894-9**	29,70 × 2,80
M 42×2,0	**6-353-N552-9**	**6-353-V894-9**	38,70 × 2,80
M 48×2,0	**6-354-N552-9**	**6-354-V894-9**	46,70 × 2,80

Raccordi tipici che utilizzano queste parti:
VSTI-OR ecc.

Altre mescole di tenuta sono disponibili su richiesta per applicazioni alternative.

Ermeto Original

Valvole

Indice visivo – Valvole di non ritorno

RHD / p. O13

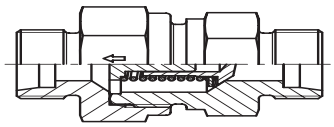

Estremità conica EO 24° / Estremità conica EO 24°

RHV-R-ED / p. O14

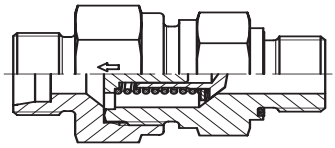

Estremità conica EO 24° /
Filettatura maschio BSPP – Guarnizione ED (ISO 1179)

RHZ-R-ED / p. O15

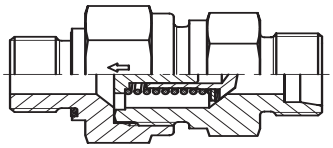

Filettatura maschio BSPP – Guarnizione ED (ISO 1179) /
Estremità conica EO 24°

RHV-M-ED / p. O16

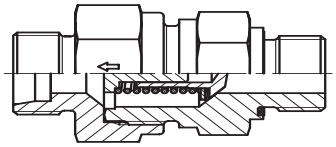

Estremità conica EO 24° /
Filettatura maschio metrica – Guarnizione ED (ISO 9974)

RHZ-M-ED / p. O17

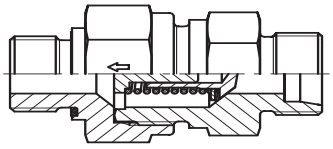

Filettatura maschio metrica – Guarnizione ED (ISO 9974) /
Estremità conica EO 24°

RHDI / p. O18

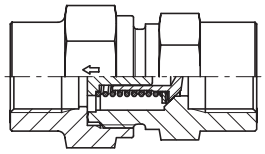

Filettatura femmina BSPP (ISO 1179-1) /
Filettatura femmina BSPP (ISO 1179-1)

RVP / p. O19

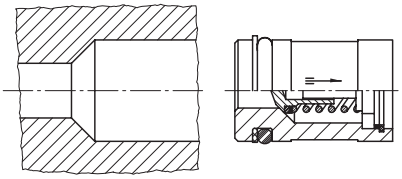

Cartuccia valvola di non ritorno

I-TL / p. O20

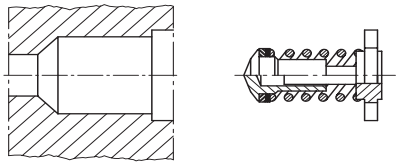

Parti interne valvola di non ritorno

Indice visivo – Valvole di non ritorno con connessioni O-Lok®

RHDMLOS / p. O22 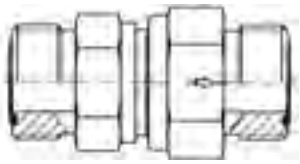 Estremità ORFS O-Lok® / Estremità ORFS O-Lok®	
RHV42EDMLOS / p. O23 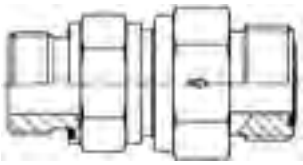 Filettatura maschio BSPP – Guarnizione ED (ISO 1179) / Estremità ORFS O-Lok®	**RHZ42EDMLOS** / p. O24 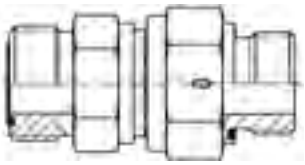 Estremità ORFS O-Lok® / Filettatura maschio BSPP – Guarnizione ED (ISO 1179)
RHV5OMLOS / p. O25 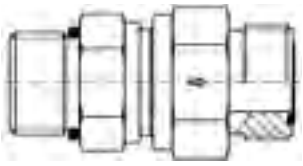 Filettatura maschio UN/UNF – O-ring (ISO 11926) / Estremità ORFS O-Lok®	**RHZ5OMLOS** / p. O26 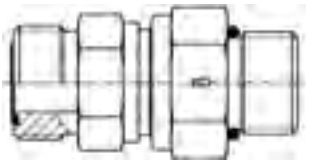 Estremità ORFS O-Lok® / Filettatura maschio UN/UNF – O-ring (ISO 11926)
RHV82EDMLOS / p. O27 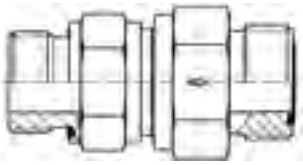 Filettatura maschio metrica – Guarnizione ED (ISO 9974) / Estremità ORFS O-Lok®	**RHZ82EDMLOS** / p. O28 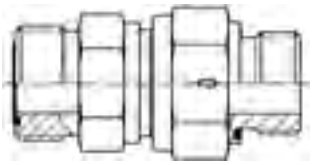 Estremità ORFS O-Lok® / Filettatura maschio metrica – Guarnizione ED (ISO 9974)

Indice visivo – Valvole di non ritorno con connessioni Triple-Lok®

RHDMTXS / p. O29 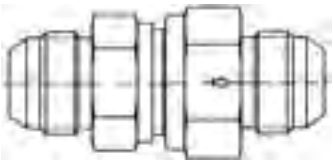 Estremità svasata a 37° Triple-Lok® / Estremità svasata a 37° Triple-Lok®	
RHV42EDMXS / p. O30 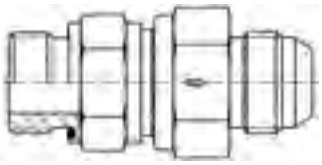 Filettatura maschio BSPP – Guarnizione ED (ISO 1179) / Estremità svasata a 37° Triple-Lok®	**RHZ42EDMXS** / p. O31 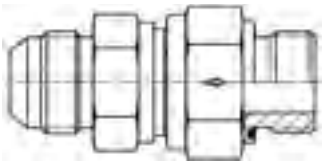 Estremità svasata a 37° Triple-Lok® Filettatura maschio BSPP – Guarnizione ED (ISO 1179)
RHV5OMXS / p. O32 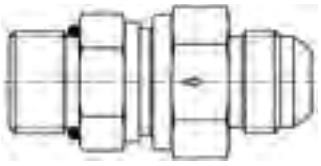 Filettatura maschio UN/UNF – O-ring (ISO 11926) / Estremità svasata a 37° Triple-Lok®	**RHZ5OMXS** / p. O33 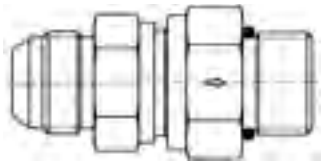 Estremità svasata a 37° Triple-Lok® / Filettatura maschio UN/UNF – O-ring (ISO 11926)
RHV82EDMXS / p. O34 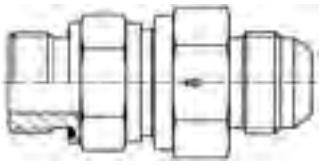 Filettatura maschio metrica – Guarnizione ED (ISO 9974) / Estremità svasata a 37° Triple-Lok®	**RHZ82EDMXS** / p. O35 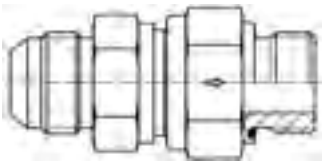 Estremità svasata a 37° Triple-Lok® / Filettatura maschio metrica – Guarnizione ED (ISO 9974)

Indice visivo – valvole a sfera a 2 vie Serie KH

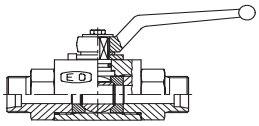

KH (S)
p. O36

Estremità conica EO 24° / Estremità conica EO 24°

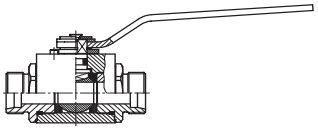

KH (71)
p. O37

Estremità conica EO 24° / Estremità conica EO 24°

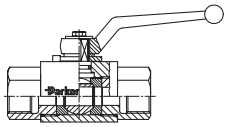

KH-BSPP (S)
p. O38

Filettatura femmina (ISO 1179-1) /
Filettatura femmina (ISO 1179-1)

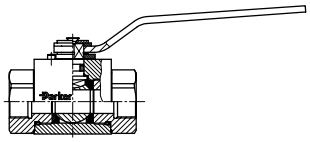

KH-BSPP (71)
p. O39

Filettatura femmina (ISO 1179-1) /
Filettatura femmina (ISO 1179-1)

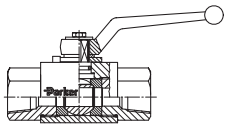

KH-NPT (S)
p. O40

Filettatura femmina (SAE 476) /
Filettatura femmina (SAE 476)

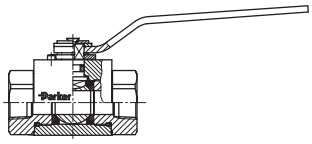

KH-NPT (71)
p. O41

Filettatura femmina (SAE 476) /
Filettatura femmina (SAE 476)

Indice visivo – valvole a sfera a 3 vie

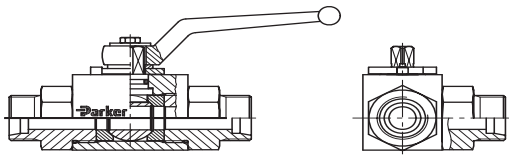

KH 3/2 (S)
p. O42

Estremità conica EO 24° / Estremità conica EO 24° / Estremità conica EO 24°

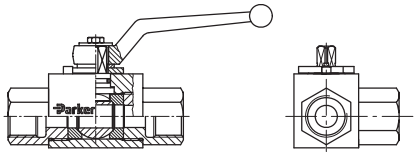

KH 3/2-BSPP(S)
p. O43

Filettatura femmina (ISO 1179-1) / Filettatura femmina (ISO 1179-1) / Filettatura femmina (ISO 1179-1)

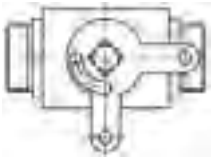

KH
p. O44

Dispositivo di bloccaggio per valvole a sfera a 2/2 vie e Multivie

O

Indice visivo – Valvola a sfera con connessione a flangia SAE

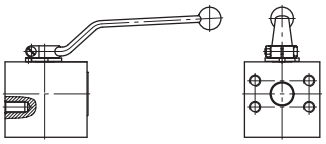

KH-B1V-S
p. O45

Valvola a sfera con connessione a flangia SAE

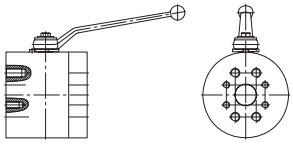

KH-B2V-S
p. O46

Valvola a sfera con connessione a flangia SAE

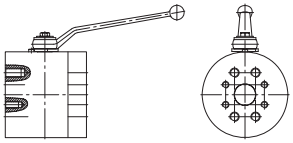

KH-B3V-S
p. O47

Valvola a sfera con connessione a flangia SAE

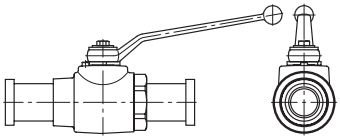

KH-A-S
p. O48

Valvola a sfera con connessione a flangia SAE

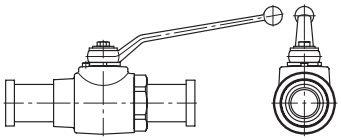

KH-A-S-71
p. O49

Valvole a sfera con connessione a flangia SAE

KH-B4V-S
p. O50

Valvole a sfera con connessione a flangia ISO 6162 (1/2)

KHB5V-S
p. O51

Valvola a sfera con connessione a flangia DIN EN 1092-1

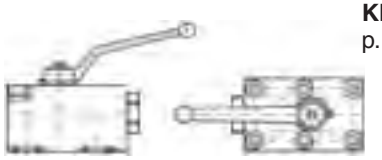

KHBLOCK
p. O52

Valvole a sfera a 2 vie con struttura a blocco

Indice visivo – Intercettazione e valvole di sicurezza LRV contro eventuali rotture dei tubi

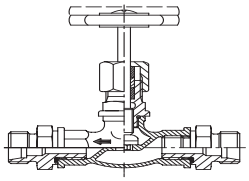 **DV** p. O53 Estremità conica EO 24° / Estremità conica EO 24°	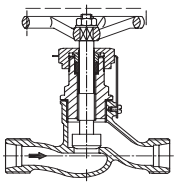 **LD** p. O54 Estremità conica EO 24° / Estremità conica EO 24°
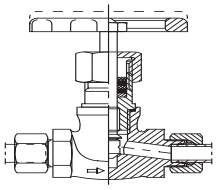 **VDHA** S. O55 Estremità EO / Estremità EO	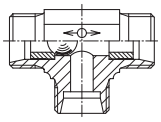 **WV** p. O56 Estremità conica EO 24° / Estremità conica EO 24° / Estremità conica EO 24°
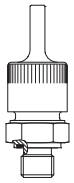 **ELA/ELAE** p. O57/O58 Valvole di sfiato	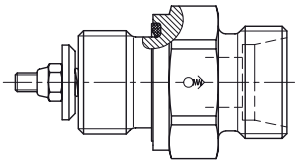 **LRV 08 … 22L** p. O59 Estremità conica EO 24°

Gamma valvole di non ritorno, valvole aperte/chiuse e valvole di intercettazione ad azionamento manuale

Valvole di non ritorno per pressione nominale fino a PN 420 bar:

- con connessione del tubo entrambe le estremità: RHD
- con connessione del tubo al terminale maschio: RHV/RHZ
- con filettatura femmina a entrambe le estremità: RHDI
- cartucce valvole: RVP
- parti interne valvole: I-TL
- test idraulico velocità di perdita alla pressione di test: 1 goccia al minuto

Valvole aperte/chiuse:

- per pressione nominale fino a PN 160 WV
- test idraulico percentuale di perdita alla pressione di test: 20 gocce al minuto

Valvole di intercettazione

- per pressioni di esercizio elevate fino a PN 630 bar VDHA

Caratteristiche:

1. Per quanto riguarda materiali, pressioni di esercizio consentite, temperature, coppie di flusso medie per terminali maschi, ecc. vedere le relative pagine del catalogo.
2. Le estremità di connessione del tubo devono essere assemblate in conformità alle istruzioni di montaggio EO/EO-2 di Parker.
3. I corpi valvola devono essere tenuti in posizione durante la fase di montaggio delle estremità dei tubi.
4. Pressioni di test per valvole di non ritorno:
   PN in conformità con il diametro esterno. Per informazioni vedere Capitolo C.
5. Valori di caduta di pressione: vedere p. C12 e grafici.

Attenzione!

Verificare le pressioni nominali consentite per le estremità dei tubi EO.

Gamma valvole a sfera a un quarto di giro

Valvole a sfera ad azionamento manuale a un quarto di giro

- per pressioni di esercizio elevate fino a PN 400 bar KH
- test idraulico percentuale di perdita alla pressione di test: 0 gocce al minuto

La specifica di pressione PN per le valvole di intercettazione ad azionamento manuale e per le valvole a sfera a un quarto di giro è applicabile al fattore di sicurezza 1,5 (in conformità a DIN 3230 T5 e ISO 5208).

Acciaio

Materiale:
Corpo in acciaio, rivestimento DIN 50938-FE//A/T4, sfera in acciaio al carbonio cromato duro, stelo in acciaio zincato.

Guarnizioni:
Sede della sfera in POM (es. Delrin), guarnizione stelo in NBR (es. Perbunan).

Applicazioni:
Adatto a fluido idraulico a base di petrolio, lubrificanti e olio combustibile.
Adatto per applicazioni fino a 500 bar.

Intervallo di temperatura:
da –10 fino a +100 °C.

Acciaio inossidabile

Materiale:
Corpo in acciaio inossidabile, sfera in acciaio inossidabile, stelo e connettori in acciaio inossidabile.

Guarnizioni:
Sede della sfera in POM (es. Delrin), guarnizione stelo in NBR (es. Perbunan), DOZ per dado a duplice funzione in FKM (es. FKM).

Applicazioni:
Adatto a fluido idraulico a base di petrolio, lubrificanti e olio combustibile.
Adatto per applicazioni fino a 500 bar.

Intervallo di temperatura:
da –30 fino a +100 °C.

Perbunan = sono marchi registrati di Bayer

Note:

Per verificare l'idoneità delle valvole a una particolare applicazione, vi preghiamo di comunicarci le specifiche esatte relative al fluido da utilizzare, alla pressione di esercizio massima (inclusi i picchi di pressione), temperatura e frequenza di funzionamento della valvola. Se si utilizza acqua, indicarne il tipo o gli eventuali additivi.

RHD/V/Z Valvola di non ritorno

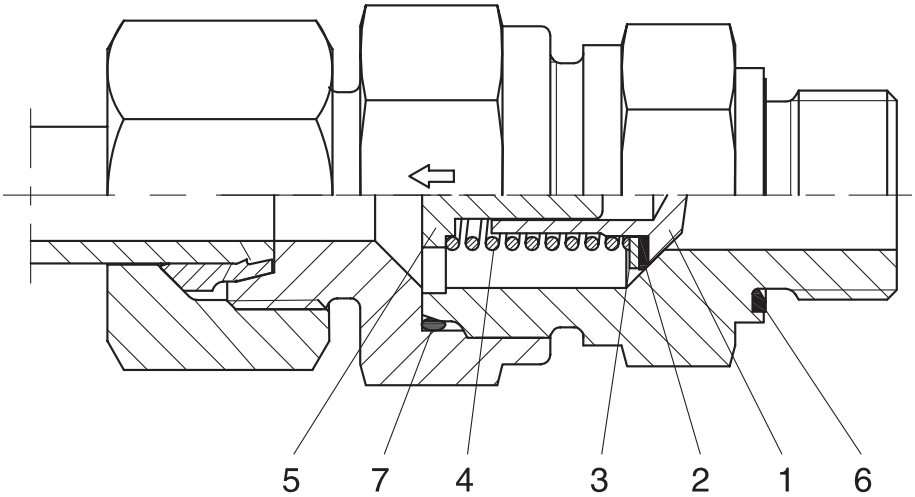

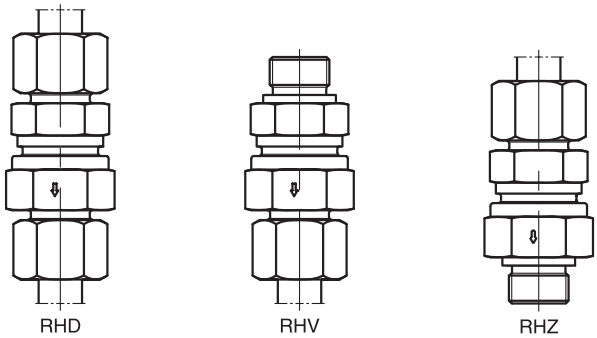

1: cono otturatore
2: guarnizione di tenuta
3: disco di appoggio
4: molla
5: disco di passaggio
6: guarnizione Eolastic
7: O-ring

DN = Diametro nominale (mm)

Caratteristiche:

Valvola di non ritorno con otturatore, con sede 90° e guarnizione di tenuta elastomerica. Arresto dell'otturatore per un'apertura controllata delle valvole. Apertura dotata di ammortizzatore per ridurre al minimo rumore e contraccolpi. Nessuna riduzione di sezione. La velocità massima del flusso non supera 8 m/sec (per velocità di flusso superiori sono necessari test speciali). Tenuta della filettatura del terminale maschio tramite guarnizione in gomma Eolastic con i tipi RHV e RHZ.

Pressione di apertura:

Standard 1 bar (su richiesta sono disponibili anche 0,2; 0,5; 2; 3; 4; 5 e 6 bar; si prega di specificare al momento dell'ordinazione). Per la pressione di esercizio vedere le tabelle appropriate. Tolleranza della pressione di apertura: ± 20 %.

Materiale:

- Acciaio zincato CF (senza CR[VI]), guarnizioni in NBR (es. Perbunan*) o FKM su richiesta.

Perbunan = sono marchi registrati di Bayer

- Valvole in acciaio inossidabile in FKM standard. (pressione di apertura fino a 3 bar)
- Valvole in ottone (CuZn35Ni2 2.0540) con parti interne (1.4571) disponibili su richiesta. (pressione di apertura fino a 3 bar)

Montaggio:

Vedere le istruzioni di montaggio per le connessioni EO/EO-2. Le valvole di non ritorno sono dotate di rivestimento per prevenire eventuale contaminazione.

Fluidi:

Olio idraulico, fluidi idraulici non facilmente infiammabili (tranne per tipi HFC; per tipi HFD sono necessarie guarnizioni FKM). Si prega di indicare al momento dell'ordinazione se è previsto l'utilizzo con aria compressa. Non adatto per vapore, gas combustibili/esplosivi o ossigeno.
Per applicazioni con acqua, consultare Parker fornendo i dettagli relativi all'acqua e ad eventuali additivi.

In tutti i grafici il valore più alto della portata in l/min è relativo alla velocità massima di flusso consentita di 8 m/sec.

Caduta di pressione diam. est. tubo 06L/06+08S; dimensione 4; filettatura femmina BSPP 1/8; 1/4; RVP 13; DN 3.5

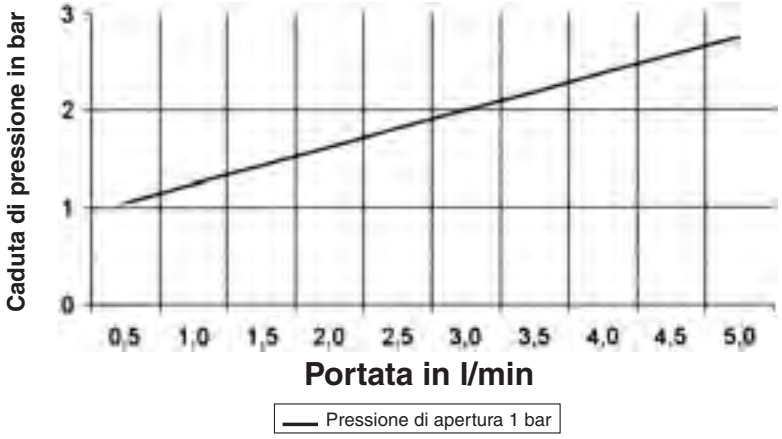

Caduta di pressione diam. est. tubo 8L/10S; dimensione 5; RVP 16; DN 5,5

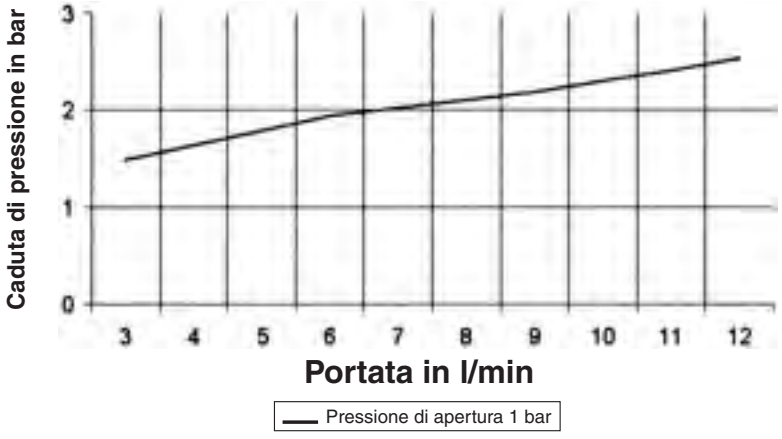

Caduta di pressione diam. est. tubo 10L/12S; dimensione 6; filettatura femmina BSPP 3/8; RVP 20; DN 7.5

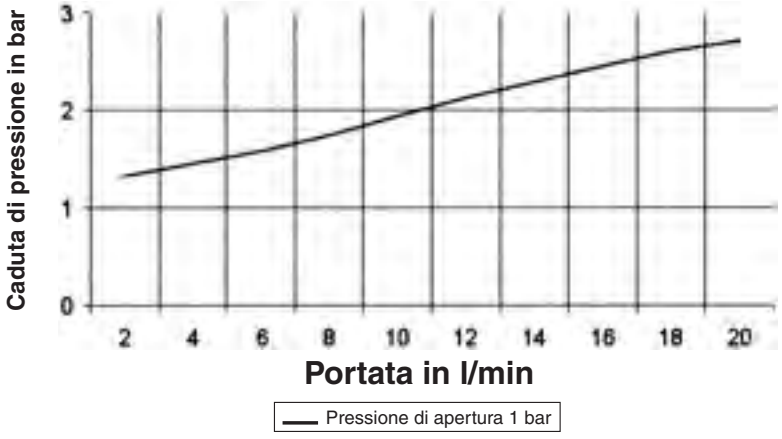

In tutti i grafici il valore più alto della portata in l/min è relativo alla velocità massima di flusso consentita di 8 m/sec.

Caduta di pressione diam. est. tubo 12L/14S; dimensione 8; RVP 24; DN 9,5

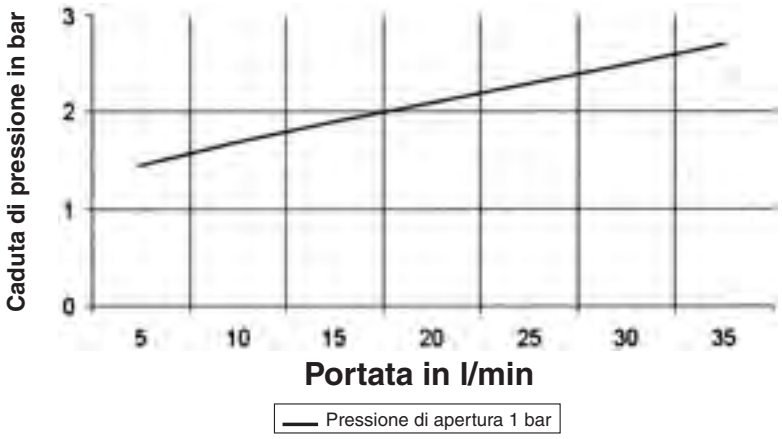

Caduta di pressione diam. est. tubo 15L/16S; dimensione 10; filettatura femmina BSPP 1/2; RVP 27; DN 11.5

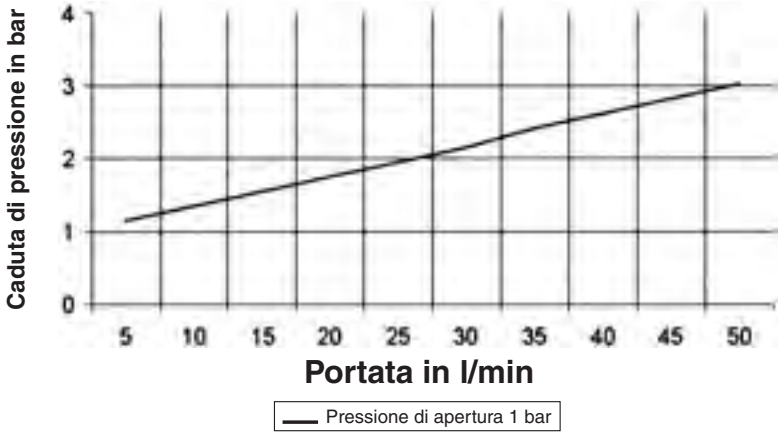

Caduta di pressione diam. est. tubo 18L/20S; dimensione 12; filettatura femmina BSPP 3/4; RVP 35; DN 15.0

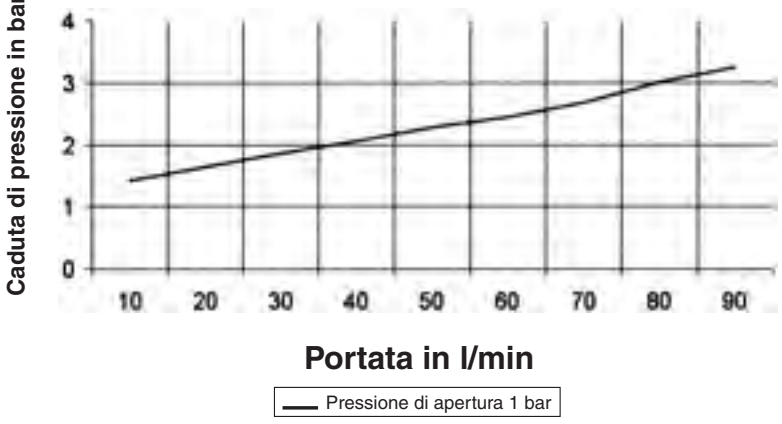

O

In tutti i grafici il valore più alto della portata in l/min è relativo alla velocità massima di flusso consentita di 8 m/sec.

Caduta di pressione diam. est. tubo 22L/25S; dimensione 16; filettatura femmina BSPP 1; RVP 40; DN 19

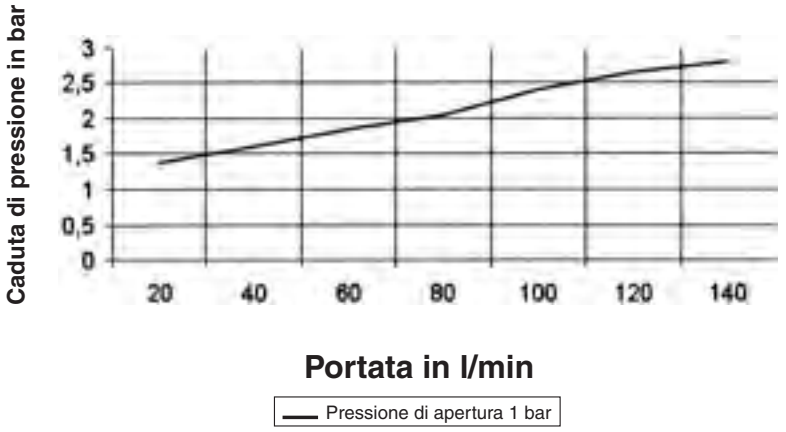

Caduta di pressione diam. est. tubo 28L/30S; dimensione 20; filettatura femmina BSPP 1 1/4; RVP 47; DN 24

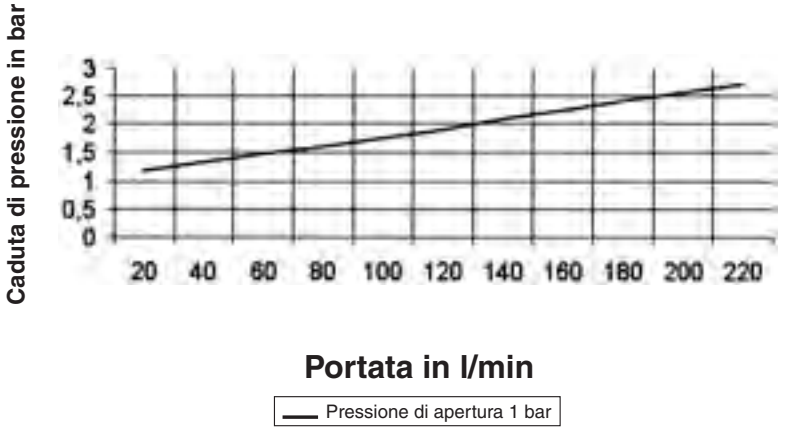

Caduta di pressione diam. est. tubo 35+42L/38S; dimensione 24; filettatura femmina BSPP 1 1/2; RVP 55; DN 29

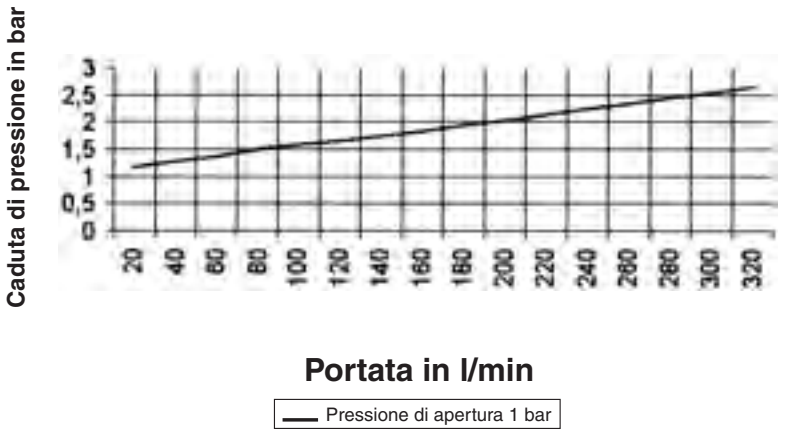

RHD Valvola di non ritorno

Estremità conica EO 24° / Estremità conica EO 24°

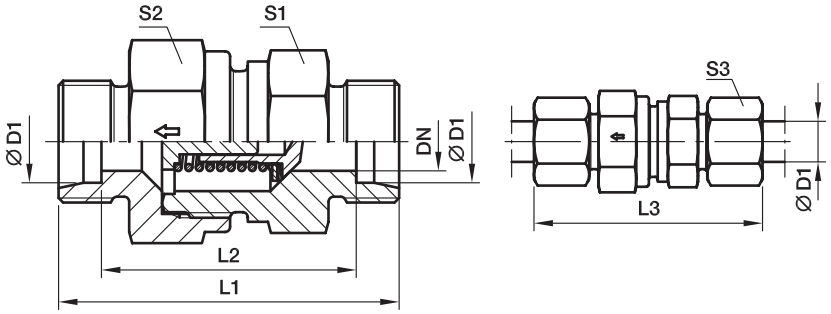

Serie	D1	CF DN	71 DN	CF L1	71 L1	L2	L3	S1	CF S2	71 S2	S3	Peso g/1 pezzo	Codice di ordinazione*	PN (bar)[1] CF	PN (bar)[1] 71
L[3])	06	3,5	3,5	43,0	43,0	29,0	58,0	17	17	17	14	46	**RHD06LOMD**	400	250
	08	5,5	5,5	44,0	44,9	30,0	59,0	19	19	19	17	61	**RHD08LOMD**	400	250
	10	7,5	7,5	55,0	54,5	40,5	69,5	22	24	24	19	104	**RHD10LOMD**	400	250
	12	9,5	9,5	58,0	57,5	43,5	72,5	27	30	30	22	166	**RHD12LOMD**	400	250
	15	11,0	11,5	62,0	61,5	47,5	77,5	27	32	32	27	192	**RHD15LOMD**	400	250
	18	14,0	14,0	67,0	66,5	51,5	83,5	36	41	36	32	292	**RHD18LOMD**	400	160
	22	18,0	18,0	77,0	76,5	61,5	93,5	41	46	46	36	472	**RHD22LOMD**	250	160
	28	23,0	23,0	85,0	84,5	69,5	102,5	50	55	55	41	746	**RHD28LOMD**	250	100
	35	29,0	29,0	96,0	95,5	74,5	117,5	60	65	60	50	1062	**RHD35LOMD**	250	100
	42	29,0	29,0	96,0	96,0	74,0	119,0	65	70	70	60	1518	**RHD42LOMD**	250	100
S[4])	06	3,5	3,5	48,5	48,5	34,5	63,5	19	19	19	17	70	**RHD06SOMD**	420	400
	08	3,5	3,5	48,5	48,5	34,5	63,5	19	19	19	19	74	**RHD08SOMD**	420	400
	10	5,5	5,5	55,5	55,5	40,5	72,5	22	24	24	22	121	**RHD10SOMD**	420	400
	12	7,5	7,5	57,5	57,5	42,5	74,5	24	27	27	24	148	**RHD12SOMD**	420	400
	14	9,5	9,5	64,0	63,5	47,5	82,5	27	32	32	27	218	**RHD14SOMD**	420	315
	16	11,0	11,5	68,0	67,5	50,5	86,5	32	36	36	30	286	**RHD16SOMD**	420	315
	20	15,0	15,0	76,0	75,5	54,5	97,5	41	50	46	36	506	**RHD20SOMD**	420	250
	25	19,0	19,0	83,0	82,5	58,5	106,5	46	55	50	46	639	**RHD25SOMD**	420	250
	30	24,0	24,0	97,0	96,5	69,5	122,5	60	60	60	50	1157	**RHD30SOMD**	250	250
	38	29,0	29,0	108,0	107,5	75,5	136,5	65	70	70	60	1650	**RHD38SOMD**	250	250

[1]) Pressione indicata = Articolo disponibile

[3]) L = Serie leggera; [4]) S = Serie pesante

$$\frac{\text{PN (bar)}}{10} = \text{PN (MPa)}$$

Consegna senza dado né anello. Per informazioni sull'ordinazione di raccordi completi o sui materiali di tenuta alternativi vedere pag. I7.

*Aggiungere i **suffissi** qui di seguito in base al materiale e alla superficie richiesti.

Suffissi codice di ordinazione			
Materiale	Suffisso superficie e materiale	Esempio	Materiale di tenuta (non occorre suffisso aggiuntivo)
Acciaio, zincato, esente da CromoVI	CF	RHD06LOMDCF	NBR
Acciaio, inossidabile	71	RHD06LOMD71	VIT

RHV-R-ED Valvola di non ritorno

Estremità conica EO 24° / Filettatura maschio BSPP – Guarnizione ED (ISO 1179)

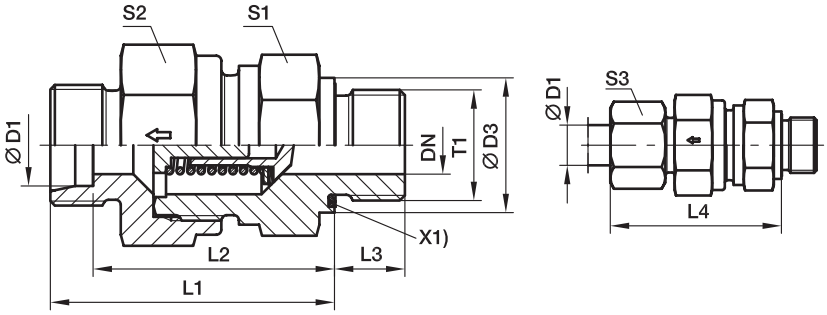

X1) Guarnizione Eolastic

Serie	D1	T1	CF DN	71 DN	D3	CF L1	71 L1	L2	L3	L4	S1	CF S2	71 S2	S3	Peso g/1 pezzo	Codice di ordinazione*	PN (bar)[1] CF	PN (bar)[1] 71
L[3])	06	G 1/8 A	3,5	3,5	14	35,0	35,0	28,0	8	42,5	17	17	17	14	47	**RHV06LREDOMD**	400	250
	08	G 1/4 A	5,5	5,5	19	37,0	37,0	30,0	12	44,5	19	19	19	17	62	**RHV08LREDOMD**	400	250
	10	G 1/4 A	7,5	7,5	19	46,0	45,5	38,5	12	53,0	22	24	24	19	105	**RHV10LREDOMD**	400	250
	12	G 3/8 A	9,5	9,5	22	50,0	49,5	42,5	12	57,0	27	30	30	22	175	**RHV12LREDOMD**	400	250
	15	G 1/2 A	11,0	11,5	27	53,0	52,5	45,5	14	60,5	27	32	32	27	205	**RHV15LREDOMD**	400	250
	18	G 1/2 A	14,0	14,0	27	58,0	57,5	50,0	14	66,0	36	41	36	32	294	**RHV18LREDOMD**	400	160
	22	G 3/4 A	18,0	18,0	32	63,0	62,5	55,0	16	71,0	41	46	46	36	450	**RHV22LREDOMD**	250	160
	28	G 1 A	23,0	23,0	40	71,0	70,5	63,0	18	79,5	50	55	55	41	720	**RHV28LREDOMD**	250	100
	35	G 1 1/4 A	29,0	29,0	50	80,0	79,5	69,0	20	90,5	60	65	60	50	1050	**RHV35LREDOMD**	250	100
	42	G 1 1/2 A	29,0	29,0	55	80,0	79,5	68,5	22	91,0	65	70	70	60	1560	**RHV42LREDOMD**	250	100
S[4])	06	G 1/4 A	3,5	3,5	19	38,5	38,5	31,5	12	46,0	19	19	19	17	73	**RHV06SREDOMD**	420	400
	08	G 1/4 A	3,5	3,5	19	38,5	38,5	31,5	12	46,0	19	19	19	19	79	**RHV08SREDOMD**	420	400
	10	G 3/8 A	5,5	5,5	22	45,5	45,5	38,0	12	54,0	22	24	24	22	132	**RHV10SREDOMD**	420	400
	12	G 3/8 A	7,5	7,5	22	48,5	48,5	41,0	12	57,0	24	27	27	24	153	**RHV12SREDOMD**	420	400
	14	G 1/2 A	9,5	9,5	27	53,0	52,5	44,5	14	62,0	27	32	32	27	230	**RHV14SREDOMD**	420	315
	16	G 1/2 A	11,0	11,5	27	57,0	56,5	48,0	14	66,0	32	36	36	30	293	**RHV16SREDOMD**	420	315
	20	G 3/4 A	15,0	15,0	32	63,0	62,5	52,0	16	73,5	41	50	46	36	511	**RHV20SREDOMD**	420	250
	25	G 1 A	19,0	19,0	40	67,0	66,5	54,5	18	78,5	46	55	50	46	648	**RHV25SREDOMD**	420	250
	30	G 1 1/4 A	24,0	24,0	50	78,0	77,5	64,0	20	90,5	60	60	60	50	1176	**RHV30SREDOMD**	250	250
	38	G 1 1/2 A	29,0	29,0	55	86,0	85,5	69,5	22	100,0	65	70	70	60	1624	**RHV38SREDOMD**	250	250

[1]) Pressione indicata = Articolo disponibile

[3]) L = Serie leggera; [4]) S = Serie pesante

$$\frac{\text{PN (bar)}}{10} = \text{PN (MPa)}$$

Consegna senza dado né anello. Per informazioni sull'ordinazione di raccordi completi o sui materiali di tenuta alternativi vedere pag. I7.

*Aggiungere i **suffissi** qui di seguito in base al materiale e alla superficie richiesti.

Suffissi codice di ordinazione			
Materiale	Suffisso superficie e materiale	Esempio	Materiale di tenuta (non occorre suffisso aggiuntivo)
Acciaio, zincato, esente da CromoVI	CF	RHV06LREDOMDCF	NBR
Acciaio, inossidabile	71	RHV06LREDOMD71	VIT

RHZ-R-ED Valvola di non ritorno

Filettatura maschio BSPP – Guarnizione ED (ISO 1179) / Estremità conica EO 24°

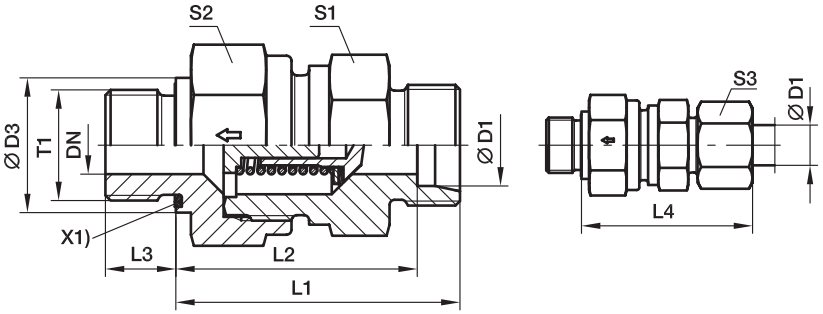

X1) Guarnizione Eolastic

Serie	D1	T1	CF DN	71 DN	D3	CF L1	71 L1	L2	L3	L4	S1	CF S2	71 S2	S3	Peso g/1 pezzo	Codice di ordinazione*	PN (bar)[1] CF	PN (bar)[1] 71
L[3])	06	G 1/8 A	3,5	3,5	14	33,5	–	26,5	8	41,0	17	17	17	14	44	**RHZ06LREDOMD**	400	250
	08	G 1/4 A	5,5	5,5	19	35,5	–	28,5	12	43,0	19	19	19	17	59	**RHZ08LREDOMD**	400	250
	10	G 1/4 A	7,5	7,5	19	46,0	–	38,5	12	53,0	22	24	24	19	125	**RHZ10LREDOMD**	400	250
	12	G 3/8 A	9,5	9,5	22	48,0	–	40,5	12	55,0	27	30	30	22	161	**RHZ12LREDOMD**	400	250
	15	G 1/2 A	11,0	11,5	27	50,0	–	42,5	14	57,5	27	32	32	27	186	**RHZ15LREDOMD**	400	250
	18	G 1/2 A	14,0	14,0	27	56,0	–	48,0	14	64,0	36	41	36	32	275	**RHZ18LREDOMD**	400	160
	22	G 3/4 A	18,0	18,0	32	64,0	–	56,0	16	72,0	41	46	46	36	463	**RHZ22LREDOMD**	250	160
	28	G 1 A	23,0	23,0	40	72,0	–	64,0	18	80,5	50	55	55	41	721	**RHZ28LREDOMD**	250	100
	35	G 1 1/4 A	29,0	29,0	50	81,0	–	70,0	20	91,5	60	65	60	50	1073	**RHZ35LREDOMD**	250	100
	42	G 1 1/2 A	29,0	29,0	55	82,0	–	70,5	22	93,0	65	70	70	60	1602	**RHZ42LREDOMD**	250	100
S[4])	06	G 1/4 A	3,5	3,5	19	38,5	–	31,5	12	46,0	19	19	19	17	71	**RHZ06SREDOMD**	420	400
	08	G 1/4 A	3,5	3,5	19	38,5	–	31,5	12	46,0	19	19	19	19	74	**RHZ08SREDOMD**	420	400
	10	G 3/8 A	5,5	5,5	22	45,5	–	38,0	12	54,0	22	24	24	22	128	**RHZ10SREDOMD**	420	400
	12	G 3/8 A	7,5	7,5	22	48,5	–	41,0	12	57,0	24	27	27	24	152	**RHZ12SREDOMD**	420	400
	14	G 1/2 A	9,5	9,5	27	52,0	–	43,5	14	61,0	27	32	32	27	223	**RHZ14SREDOMD**	420	315
	16	G 1/2 A	11,0	11,5	27	55,0	–	46,0	14	64,0	32	36	36	30	275	**RHZ16SREDOMD**	420	315
	20	G 3/4 A	15,0	15,0	32	61,0	–	50,0	16	71,5	41	50	46	36	490	**RHZ20SREDOMD**	420	250
	25	G 1 A	19,0	19,0	40	67,0	–	54,5	18	78,5	50	55	50	46	647	**RHZ25SREDOMD**	420	250
	30	G 1 1/4 A	24,0	24,0	50	78,0	–	64,0	20	90,5	55	60	60	50	1180	**RHZ30SREDOMD**	250	250
	38	G 1 1/2 A	29,0	29,0	55	88,0	–	71,5	22	102,0	65	70	70	60	1670	**RHZ38SREDOMD**	250	250

[1]) Pressione indicata = Articolo disponibile

[3]) L = Serie leggera; [4]) S = Serie pesante

$\frac{\text{PN (bar)}}{10}$ = PN (MPa)

Consegna senza dado né anello. Per informazioni sull'ordinazione di raccordi completi o sui materiali di tenuta alternativi vedere pag. I7.

*Aggiungere i **suffissi** qui di seguito in base al materiale e alla superficie richiesti.

Suffissi codice di ordinazione			
Materiale	Suffisso superficie e materiale	Esempio	Materiale di tenuta (non occorre suffisso aggiuntivo)
Acciaio, zincato, esente da CromoVI	CF	RHZ06LREDOMDCF	NBR
Acciaio, inossidabile	71	RHZ06LREDOMD71	VIT

RHV-M-ED Valvola di non ritorno

Estremità conica EO 24° / Filettatura maschio metrica – Guarnizione ED (ISO 9974)

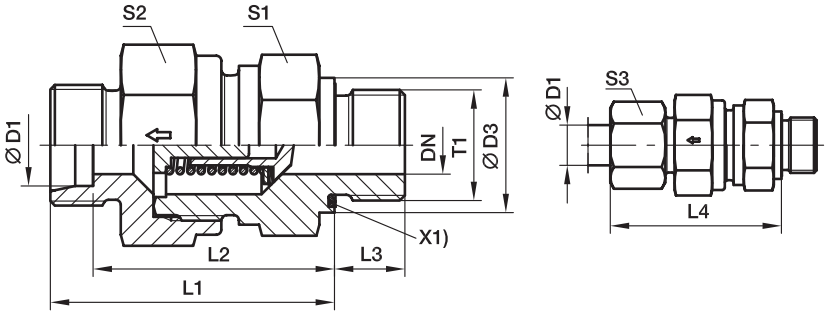

X1) Guarnizione Eolastic

Serie	D1	T1	CF DN	71 DN	D3	CF L1	71 L1	L2	L3	L4	S1	CF S2	71 S2	S3	Peso g/1 pezzo	Codice di ordinazione*	PN (bar)[1] CF	PN (bar)[1] 71
L[3])	06	M 10×1,0	3,5	3,5	14	35,0	–	28,0	8	42,5	17	17	17	14	46	**RHV06LMEDOMD**	400	250
	08	M 12×1,5	5,5	5,5	17	36,0	–	29,0	12	43,5	19	19	19	17	58	**RHV08LMEDOMD**	400	250
	10	M 14×1,5	7,5	7,5	19	45,5	–	38,5	12	53,0	22	24	34	19	108	**RHV10LMEDOMD**	400	250
	12	M 16×1,5	9,5	9,5	22	49,5	–	42,5	12	57,0	27	30	30	22	173	**RHV12LMEDOMD**	400	250
	15	M 18×1,5	11,0	11,5	24	52,5	–	45,5	12	60,5	27	32	32	27	192	**RHV15LMEDOMD**	400	250
	18	M 22×1,5	14,0	14,0	27	56,0	–	50,0	14	66,0	36	41	36	32	298	**RHV18LMEDOMD**	400	160
	22	M 26×1,5	18,0	18,0	32	64,0	–	55,0	16	71,0	41	46	46	36	446	**RHV22LMEDOMD**	250	160
	28	M 33×2,0	23,0	23,0	40	72,0	–	63,0	18	79,5	50	55	55	41	722	**RHV28LMEDOMD**	250	100
	35	M 42×2,0	29,0	29,0	50	81,0	–	69,0	20	90,5	60	65	60	50	1053	**RHV35LMEDOMD**	250	100
	42	M 48×2,0	29,0	29,0	55	82,0	–	68,5	22	91,0	65	70	70	60	1563	**RHV42LMEDOMD**	250	100
S[4])	06	M 12×1,5	3,5	3,5	17	38,5	–	31,5	12	46,0	19	19	19	17	70	**RHV06SMEDOMD**	420	400
	08	M 14×1,5	3,5	3,5	19	38,5	–	31,5	12	46,0	19	19	19	19	76	**RHV08SMEDOMD**	420	400
	10	M 16×1,5	5,5	5,5	22	45,5	–	38,0	12	54,0	22	24	24	22	124	**RHV10SMEDOMD**	420	400
	12	M 18×1,5	7,5	7,5	24	48,5	–	41,0	12	57,0	24	27	27	24	157	**RHV12SMEDOMD**	420	400
	14	M 20×1,5	9,5	9,5	26	52,5	–	44,5	14	62,0	27	32	32	27	215	**RHV14SMEDOMD**	420	315
	16	M 22×1,5	11,0	11,5	27	55,0	–	48,0	14	66,0	32	36	36	30	296	**RHV16SMEDOMD**	420	315
	20	M 27×2,0	15,0	15,0	32	61,0	–	52,0	16	73,5	41	50	46	36	521	**RHV20SMEDOMD**	420	250
	25	M 33×2,0	19,0	19,0	40	67,0	–	54,5	18	78,5	46	55	50	46	648	**RHV25SMEDOMD**	420	250
	30	M 42×2,0	24,0	24,0	50	78,0	–	64,0	20	90,5	60	60	60	50	1178	**RHV30SMEDOMD**	250	250
	38	M 48×2,0	29,0	29,0	55	88,0	–	69,5	22	100,0	65	70	70	60	1627	**RHV38SMEDOMD**	250	250

[1]) Pressione indicata = Articolo disponibile

[3]) L = Serie leggera; [4]) S = Serie pesante

$$\frac{\text{PN (bar)}}{10} = \text{PN (MPa)}$$

Consegna senza dado né anello. Per informazioni sull'ordinazione di raccordi completi o sui materiali di tenuta alternativi vedere pag. I7.

*Aggiungere i **suffissi** qui di seguito in base al materiale e alla superficie richiesti.

Suffissi codice di ordinazione			
Materiale	Suffisso superficie e materiale	Esempio	Materiale di tenuta (non occorre suffisso aggiuntivo)
Acciaio, zincato, esente da CromoVI	CF	RHV06LMEDOMDCF	NBR
Acciaio, inossidabile	71	RHV06LMEDOMD71	VIT

RHZ-M-ED Valvola di non ritorno

Filettatura maschio metrica – Guarnizione ED (ISO 9974) / Estremità conica EO 24°

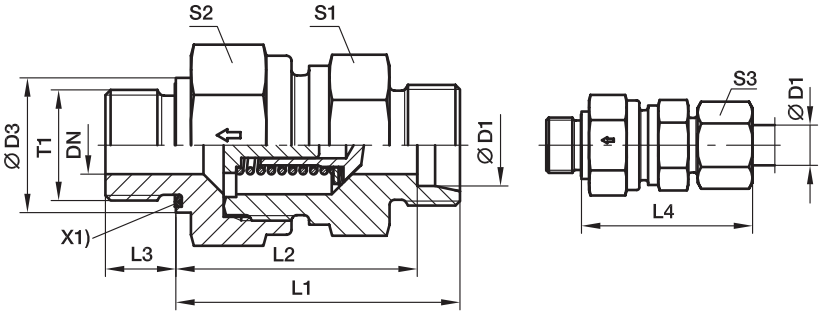

X1) Guarnizione Eolastic

Serie	D1	T1	DN	D3	L1	L2	L3	L4	S1	S2	S3	Peso g/1 pezzo	Codice di ordinazione*	PN (bar)[1] CF	PN (bar)[1] 71
L[3])	06	M 10×1,0	3,5	14	33,5	26,5	8	41,0	17	17	14	44	**RHZ06LMEDOMD**	400	250
	08	M 12×1,5	5,5	17	35,5	28,5	12	43,0	19	19	17	58	**RHZ08LMEDOMD**	400	250
	10	M 14×1,5	7,5	19	45,5	38,5	12	53,0	22	24	19	104	**RHZ10LMEDOMD**	400	250
	12	M 16×1,5	9,5	22	47,5	40,5	12	55,0	27	30	22	169	**RHZ12LMEDOMD**	400	250
	15	M 18×1,5	11,5	24	49,5	42,5	12	57,5	27	32	27	174	**RHZ15LMEDOMD**	400	250
	18	M 22×1,5	14,0	27	55,5	48,0	14	64,0	36	41	32	279	**RHZ18LMEDOMD**	400	160
	22	M 26×1,5	18,0	32	63,5	56,0	16	72,0	41	46	36	459	**RHZ22LMEDOMD**	250	160
	28	M 33×2,0	23,0	40	71,5	64,0	18	80,5	50	55	41	721	**RHZ28LMEDOMD**	250	100
	35	M 42×2,0	29,0	50	80,5	70,0	20	91,5	60	65	50	1078	**RHZ35LMEDOMD**	250	100
	42	M 48×2,0	29,0	55	81,5	70,5	22	93,0	65	70	60	1601	**RHZ42LMEDOMD**	250	100
S[4])	06	M 12×1,5	3,5	17	38,5	31,5	12	46,0	19	19	17	70	**RHZ06SMEDOMD**	420	400
	08	M 14×1,5	3,5	19	38,5	31,5	12	46,0	19	19	19	75	**RHZ08SMEDOMD**	420	400
	10	M 16×1,5	5,5	22	45,5	38,0	12	54,0	22	24	22	123	**RHZ10SMEDOMD**	420	400
	12	M 18×1,5	7,5	24	48,5	41,0	12	57,0	24	27	24	157	**RHZ12SMEDOMD**	420	400
	14	M 20×1,5	9,5	26	51,5	43,5	14	61,0	27	32	27	214	**RHZ14SMEDOMD**	420	315
	16	M 22×1,5	11,5	27	54,5	46,0	14	64,0	32	36	30	279	**RHZ16SMEDOMD**	420	315
	20	M 27×2,0	15,0	32	60,5	50,0	16	71,5	41	50	36	487	**RHZ20SMEDOMD**	420	250
	25	M 33×2,0	19,0	40	68,0	54,5	18	78,5	46	55	46	647	**RHZ25SMEDOMD**	420	250
	30	M 42×2,0	24,0	50	77,5	64,0	20	90,5	60	60	50	1180	**RHZ30SMEDOMD**	250	250
	38	M 48×2,0	29,0	55	87,5	71,5	22	102,0	65	70	60	1669	**RHZ38SMEDOMD**	250	250

[1]) Pressione indicata = Articolo disponibile

[3]) L = Serie leggera; [4]) S = Serie pesante

$$\frac{\text{PN (bar)}}{10} = \text{PN (MPa)}$$

Consegna senza dado né anello. Per informazioni sull'ordinazione di raccordi completi o sui materiali di tenuta alternativi vedere pag. I7.

*Aggiungere i **suffissi** qui di seguito in base al materiale e alla superficie richiesti.

Suffissi codice di ordinazione			
Materiale	Suffisso superficie e materiale	Esempio	Materiale di tenuta (non occorre suffisso aggiuntivo)
Acciaio, zincato, esente da CromoVI	CF	RHZ06LMEDOMDCF	NBR
Acciaio, inossidabile	71	RHZ06LMEDOMD71	VIT

RHDI Valvola di non ritorno

Filettatura femmina BSPP (ISO 1179-1) / Filettatura femmina BSPP (ISO 1179-1)

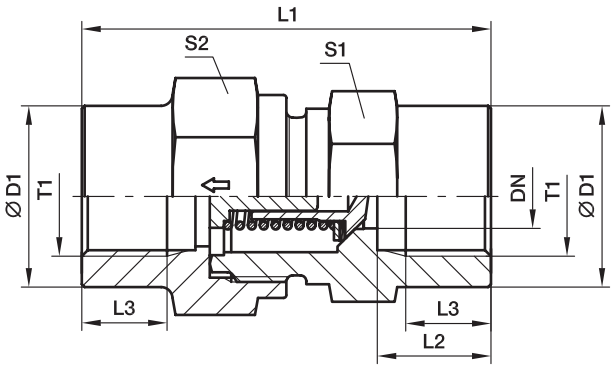

Serie	T1	DN	D1	L1	L2	L3	S1	S2	Peso g/1 pezzo	Codice di ordinazione*	PN (bar)[1] CF	PN (bar)[1] 71
L[3])	G 1/8	3,5	19	42,5	12,0	8,0	19	19	76	**RHDI1/8**	400	400
	G 1/4	3,5	19	51,0	16,0	12,0	19	19	82	**RHDI1/4**	400	400
	G 3/8	7,5	24	60,0	17,0	12,0	24	27	157	**RHDI3/8**	400	400
	G 1/2	11,5	32	72,0	20,0	15,0	32	36	344	**RHDI1/2**	315	315
	G 3/4	15,0	41	84,0	22,0	16,5	41	46	664	**RHDI3/4**	250	250
	G 1	19,0	46	95,0	25,5	19,0	46	50	821	**RHDI1**	250	250
	G 1 1/4	24,0	60	110,0	28,0	21,5	60	60	1581	**RHDI11/4**	250	250
	G 1 1/2	29,0	65	114,0	28,5	22,0	65	70	1919	**RHDI11/2**	250	250

[1]) Pressione indicata = Articolo disponibile

[3]) L = Serie leggera

$\frac{\text{PN (bar)}}{10}$ = PN (MPa)

Consegna senza dado né anello. Per informazioni sull'ordinazione di raccordi completi o sui materiali di tenuta alternativi vedere pag. I7.

*Aggiungere i **suffissi** qui di seguito in base al materiale e alla superficie richiesti.

Suffissi codice di ordinazione			
Materiale	Suffisso superficie e materiale	Esempio	Materiale di tenuta (non occorre suffisso aggiuntivo)
Acciaio, zincato, esente da CromoVI	CF	RHDI1/8CF	NBR
Acciaio, inossidabile	71	RHDI1/871	VIT

RVP Cartuccia valvola di non ritorno

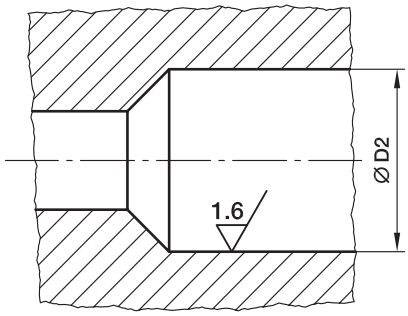

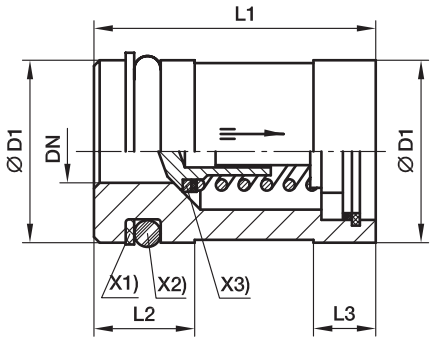

X1) Anello di supporto PTFE
X2) O-ring NBR
X3) Guarnizione di tenuta NBR

Valvola	DN	D1	D2	L1 ± 0,15	L2	L3	O-ring	Anello di supporto	Peso g/1 pezzo	Codice di ordinazione*	PN (bar)[1] CF	PN (bar)[1] 71
6-L/6 & 8-S	3,5	12,945 ± 0,055	13 +0,12 +0,05	23,15	9,5	6,0	8,3×2,4	SRA 13-2,05-1,0	21	**RVP13**	420	400
8-L/10-S	5,5	15,945 ± 0,055	16 +0,12 +0,05	26,65	9,5	6,5	11,3×2,4	SRA 16-2,05-1,0	32	**RVP16**	420	400
10-L/12-S	7,5	19,935 ± 0,065	20 +0,142 +0,065	30,15	9,5	6,5	15,3×2,4	SRA 20-2,05-1,0	54	**RVP20**	420	400
12-L/14-S	9,5	23,935 ± 0,065	24 +0,149 +0,065	35,15	12,0	7,5	18,2×3	SRA 24-2,6-1,0	80	**RVP24**	420	315
15-L/16-S	11,5	26,935 ± 0,065	27 +0,149 +0,065	38,15	12,0	7,5	21,2×3	SRA 27-2,6-1,0	105	**RVP27**	420	315
18-L/20-S	15,0	34,92 ± 0,08	35 +0,18 +0,08	44,65	12,0	9,5	29,2×3	SRA 35-2,5-1,0	204	**RVP35**	420	250
22-L/25-S	19,0	39,92 ± 0,08	40 +0,18 +0,08	50,65	12,0	11,0	34,2×3	SRA 40-2,5-1,0	275	**RVP40**	420	250
28-L/30-S	24,0	46,92 ± 0,08	47 +0,18 +0,08	60,15	13,0	13,0	41,2×3	SRA 47-2,6-1,5	412	**RVP47**	250	250
35-L/38-S	29,0	54,905 ± 0,095	55 +0,22 +0,01	70,15	16,0	13,0	44,2×5,7	SRA 55-5,1-1,5	607	**RVP55**	250	250

[1]) Pressione indicata = Articolo disponibile

$$\frac{\text{PN (bar)}}{10} = \text{PN (MPa)}$$

Consegna senza dado né anello. Per informazioni sull'ordinazione di raccordi completi o sui materiali di tenuta alternativi vedere pag. I7.

O

*Aggiungere i **suffissi** qui di seguito in base al materiale e alla superficie richiesti.

Suffissi codice di ordinazione			
Materiale	Suffisso superficie e materiale	Esempio	Materiale di tenuta (non occorre suffisso aggiuntivo)
Acciaio, zincato, esente da CromoVI	CF	RVP13CF	NBR
Acciaio, inossidabile	71	RVP1371	VIT

I-TL Parti interne valvola di non ritorno

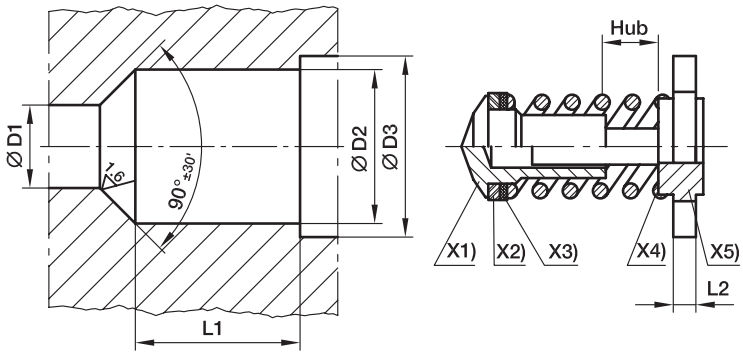

X1) cono otturatore
X2) guarnizione di tenuta (lato liscio dell'otturatore)
X3) disco d'appoggio
X4) molla
X5) disco di passaggio

Serie	Diam. est. tubo	D1$^{+0,1}$	D2$^{+0,1}$	D3$^{+0,1}$	L1$^{\pm 0,1}$	L2	Hub	Peso g/1 pezzo	Codice di ordinazione*	PN (bar)[1] CF	71
L/S/S	06/06/08	3,5	7,5	8,6	8,2	2,0	1,0	2	**ITL06L/06+08S**	*	*
L/S	08/10	5,5	10,2	11,6	11,0	2,0	1,7	4	**ITL08L/10S**	*	*
L/S	10/12	7,5	13,0	14,1	14,0	2,0	2,3	7	**ITL10L/12S**	*	*
L/S	12/14	9,5	16,7	18,1	16,5	2,5	2,9	13	**ITL12L/14S**	*	*
L/S	15/16	11,5	19,5	20,6	19,0	2,5	3,5	18	**ITL15L/16S**	*	*
L/S	18/20	15,0	25,2	27,1	22,5	3,0	4,4	37	**ITL18L/20S**	*	*
L/S	22/25	19,0	30,8	32,6	27,0	3,0	5,5	54	**ITL22L/25S**	*	*
L/S	28/30	24,0	38,6	40,6	32,5	3,5	7,3	107	**ITL28L/30S**	*	*
L/L/S	35/38/42	29,0	45,7	48,1	37,5	3,5	8,9	144	**ITL35L+42I/38S**	*	*

* = Articolo disponibile

Consegna senza dado né anello. Per informazioni sull'ordinazione di raccordi completi o sui materiali di tenuta alternativi vedere pag. I7.

*Aggiungere i **suffissi** qui di seguito in base al materiale e alla superficie richiesti.

Suffissi codice di ordinazione			
Materiale	Suffisso superficie e materiale	Esempio	Materiale di tenuta (non occorre suffisso aggiuntivo)
Acciaio, zincato, esente da CromoVI	CF	ITL06L/06+008S	NBR
Acciaio, inossidabile	71	ITL06L71/06+008S	VIT

RHD/V/Z Valvola di non ritorno con connessioni O-Lok® o Triple-Lok®

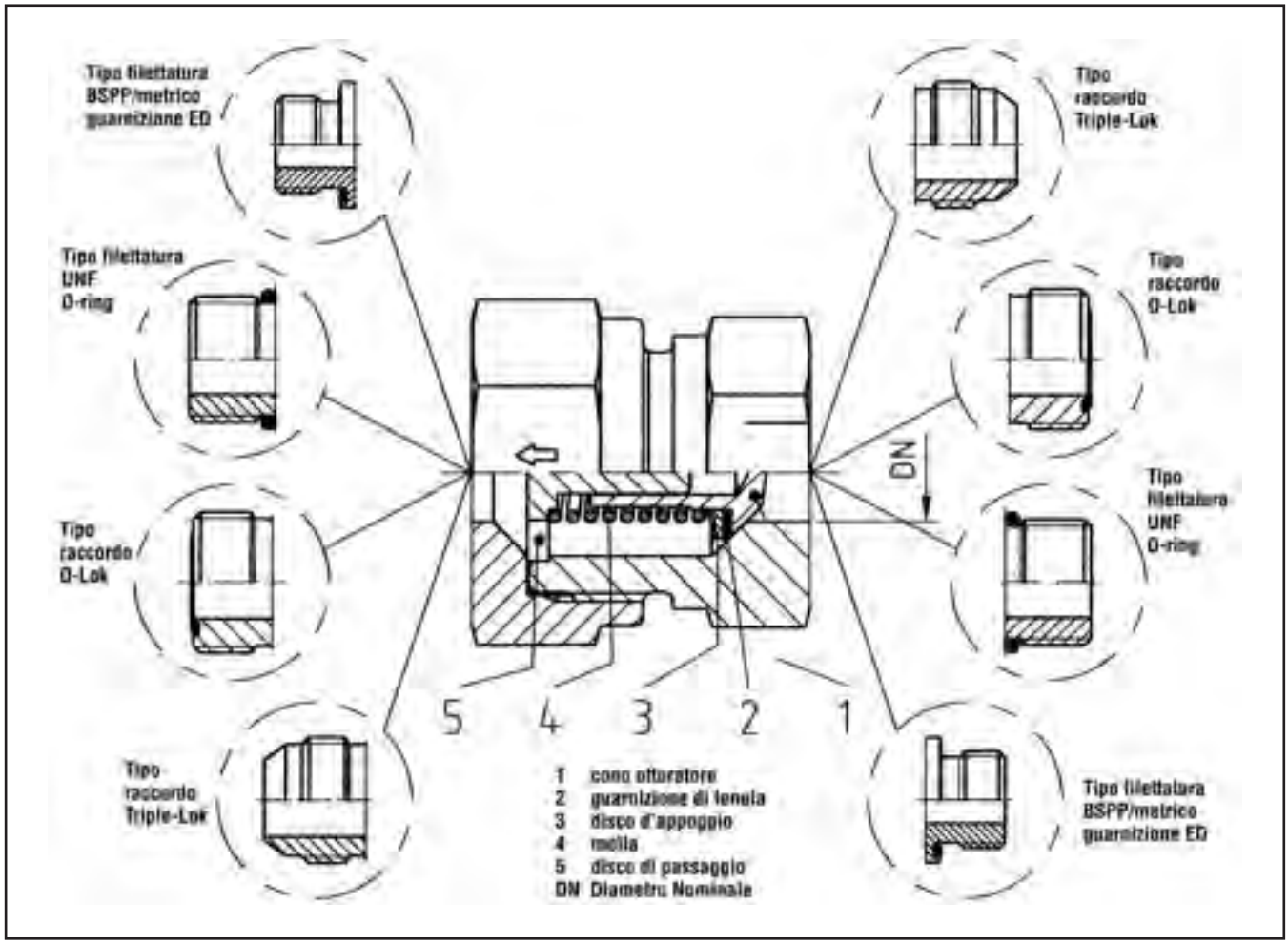

Materiale:

- Acciaio zincato, esente da CromoVI, guarnizioni in NBR (es. Perbunan).
- Parti interne in acciaio inossidabile con FKM disponibili su richiesta.

Perbunan = sono marchi registrati di Bayer

O

RHDMLOS Valvola di non ritorno

Estremità ORFS O-Lok® / Estremità ORFS O-Lok®

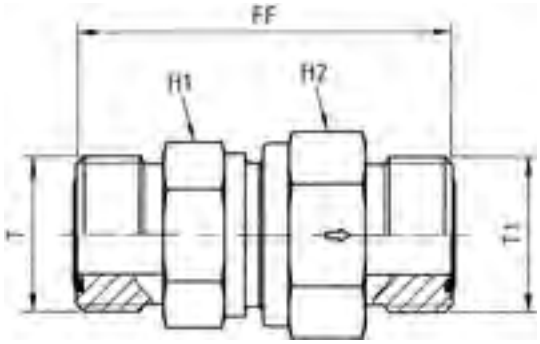

Diam. est. 1 tubo mm	Diam. est. 2 tubo pollici	Diam. est. 2 tubo mm	Diam. est. 2 tubo pollici	Filettatura ORFS (UN/UNF) T	Filettatura ORFS (UN/UNF) T1	H1	H2	FF	DN (diam. nomi-nale)	Peso g/1 pezzo	Codice di ordinazione*	PN (bar)[1]) CF
6	1/4	6	1/4	9/16-18 UNF	9/16-18 UNF	19	19	44,5	3,5	108	**4RHDMLOS**	420
8, 10	5/16, 3/8	8, 10	5/16, 3/8	11/16-16 UNF	11/16-16 UNF	22	24	53,5	5,5	188	**6RHDMLOS**	420
12	1/2	12	1/2	13/16-16 UNF	13/16-16 UNF	24	27	59,5	7,5	223	**8RHDMLOS**	420
14, 15, 16	5/8	14, 15, 16	5/8	1-14 UNF	1-14 UNF	32	36	70,5	11,5	428	**10RHDMLOS**	420
18, 20	3/4	18, 20	3/4	1 3/16-12 UNF	1 3/16-12 UNF	41	46	77,5	15,0	731	**12RHDMLOS**	420
22, 25	1	22, 25	1	1 7/16-12 UNF	1 7/16-12 UNF	46	50	81,5	19,0	1076	**16RHDMLOS**	420
28, 30, 32	1 1/4	28, 30, 32	1 1/4	1 11/16-12 UNF	1 11/16-12 UNF	60	60	91,5	24,0	1630	**20RHDMLOS**	250
35, 38	1 1/2	35, 38	1 1/2	2-12 UNF	2-12 UNF	65	70	98,5	29,0	2362	**24RHDMLOS**	250

[1]) Pressione indicata = Articolo disponibile

$$\frac{\text{PN (bar)}}{10} = \text{PN (MPa)}$$

Consegna senza dado né anello. Per informazioni sull'ordinazione di raccordi completi o sui materiali di tenuta alternativi vedere pag. I7.

*Aggiungere i **suffissi** qui di seguito in base al materiale e alla superficie richiesti.

Suffissi codice di ordinazione			
Materiale	Suffisso superficie e materiale	Esempio	Materiale di tenuta (non occorre suffisso aggiuntivo)
Acciaio, zincato, esente da CromoVI	CF	4RHDMLOSCF	NBR

RHV42EDMLOS Valvola di non ritorno

Filettatura maschio BSPP – Guarnizione ED (ISO 1179) / Estremità ORFS O-Lok®

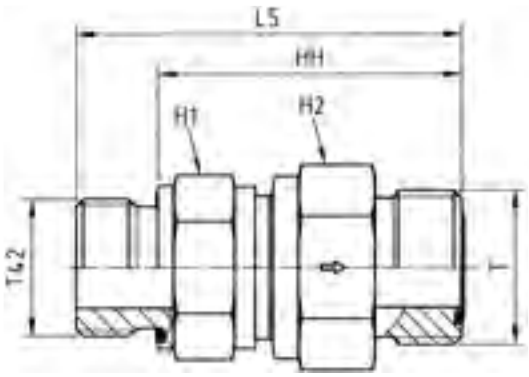

Diam. est. tubo mm	Diam. est. tubo pollici	Filettatura BSPP T42	Filettatura ORFS (UN/UNF) T	H1	H2	L5	HH	DN (diam. nominale)	Peso g/1 pezzo	Codice di ordinazione*	PN (bar)[1] CF
6	1/4	G 1/8	9/16-18 UNF	19	19	44,5	36,5	3,5	92	**4RHV42EDMLOS**	420
8, 10	5/16, 3/8	G 1/4	11/16-16 UNF	24	27	56,5	44,5	6,5	165	**6RHV42EDMLOS**	420
12	1/2	G 3/8	13/16-16 UNF	24	27	61,5	49,5	7,5	191	**8RHV42EDMLOS**	420
14, 15, 16	5/8	G 1/2	1-14 UNF	32	36	70,0	56,0	11,5	366	**10RHV42EDMLOS**	420
18, 20	3/4	G 3/4	1 3/16-12 UNF	41	46	77,5	63,5	15,0	631	**12RHV42EDMLOS**	420
22, 25	1	G 1	1 7/16-12 UNF	46	50	84,0	66,0	19,0	863	**16RHV42EDMLOS**	420
28, 30, 32	1 1/4	G 1 1/4	1 11/16-12 UNF	60	60	95,0	75,0	24,0	1403	**20RHV42EDMLOS**	250
35, 38	1 1/2	G 1 1/2	2-12 UNF	65	70	105,0	83,0	29,0	1969	**24RHV42EDMLOS**	250

[1]) Pressione indicata = Articolo disponibile

$$\frac{\text{PN (bar)}}{10} = \text{PN (MPa)}$$

Consegna senza dado né anello. Per informazioni sull'ordinazione di raccordi completi o sui materiali di tenuta alternativi vedere pag. I7.

*Aggiungere i **suffissi** qui di seguito in base al materiale e alla superficie richiesti.

Suffissi codice di ordinazione			
Materiale	Suffisso superficie e materiale	Esempio	Materiale di tenuta (non occorre suffisso aggiuntivo)
Acciaio, zincato, esente da CromoVI	CF	4RHV42EDMLOSCF	NBR

RHZ42EDMLOS Valvola di non ritorno

Estremità ORFS O-Lok® / Filettatura maschio BSPP – Guarnizione ED (ISO 1179)

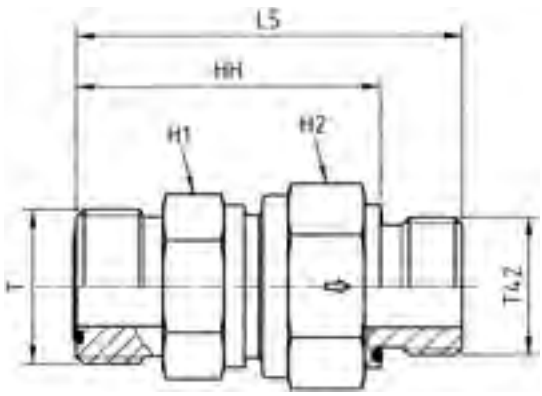

Diam. est. tubo mm	Diam. est. tubo pollici	Filettatura BSPP T42	Filettatura ORFS (UN/UNF) T	H1	H2	L5	HH	DN (diam. nominale)	Peso g/1 pezzo	Codice di ordinazione*	PN (bar)[1] CF
6	1/4	G 1/8	9/16-18 UNF	19	19	44,5	36,5	3,5	91	**4RHZ42EDMLOS**	420
8, 10	5/16, 3/8	G 1/4	11/16-16 UNF	24	27	56,5	44,5	6,5	161	**6RHZ42EDMLOS**	420
12	1/2	G 3/8	13/16-16 UNF	24	27	61,5	49,5	7,5	190	**8RHZ42EDMLOS**	420
14, 15, 16	5/8	G 1/2	1-14 UNF	32	36	70,0	56,0	11,5	348	**10RHZ42EDMLOS**	420
18, 20	3/4	G 3/4	1 3/16-12 UNF	41	46	77,5	53,5	15,0	634	**12RHZ42EDMLOS**	420
22, 25	1	G 1	1 7/16-12 UNF	46	50	84,0	66,0	19,0	863	**16RHZ42EDMLOS**	420
28, 30, 32	1 1/4	G 1 1/4	1 11/16-12 UNF	60	60	95,0	75,0	24,0	1397	**20RHZ42EDMLOS**	250
35, 38	1 1/2	G 1 1/2	2-12 UNF	65	70	105,0	83,0	29,0	2001	**24RHZ42EDMLOS**	250

[1]) Pressione indicata = Articolo disponibile

$\frac{\text{PN (bar)}}{10}$ = PN (MPa)

Consegna senza dado né anello. Per informazioni sull'ordinazione di raccordi completi o sui materiali di tenuta alternativi vedere pag. I7.

*Aggiungere i **suffissi** qui di seguito in base al materiale e alla superficie richiesti.

Suffissi codice di ordinazione			
Materiale	Suffisso superficie e materiale	Esempio	Materiale di tenuta (non occorre suffisso aggiuntivo)
Acciaio, zincato, esente da CromoVI	CF	4RHZ42EDMLOSCF	NBR

RHV5OMLOS Valvola di non ritorno

Filettatura maschio UN/UNF – O-ring (ISO 11926) / Estremità ORFS O-Lok®

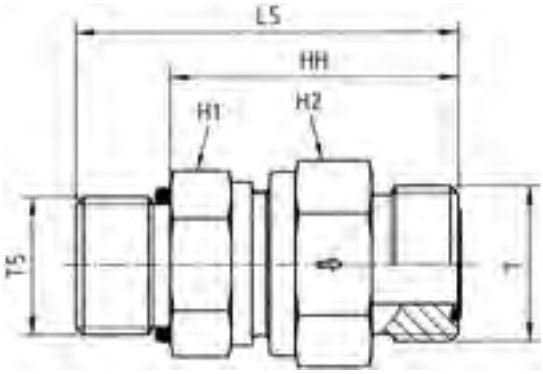

Diam. est. tubo mm	Diam. est. tubo pollici	Filettatura maschio UNF T5	Filettatura ORFS (UN/UNF) T	H1	H2	L5	HH	DN (diam. nomi-nale)	Peso g/1 pezzo	Codice di ordinazione*	PN (bar)[1] CF
6	1/4	7/16-20 UNF	9/16-18 UNF	19	19	45,5	34,5	3,5	92	**4RHV5OMLOS**	420
8, 10	5/16, 3/8	9/16-18 UNF	11/16-16 UNF	22	24	54,5	42,5	5,5	165	**6RHV5OMLOS**	420
12	1/2	3/4-16 UNF	13/16-16 UNF	24	27	60,5	46,5	5,5	165	**8RHV5OMLOS**	420
14, 15, 16	5/8	7/8-14 UNF	1-14 UNF	32	36	71,0	55,0	11,5	366	**10RHV5OMLOS**	420
18, 20	3/4	1 1/16-12 UN	1 3/16-12 UNF	41	46	79,0	60,5	15,0	631	**12RHV5OMLOS**	420
22, 25	1	1 5/16-12 UN	1 7/16-12 UNF	46	50	82,5	64,0	19,0	863	**16RHV5OMLOS**	420
28, 30, 32	1 1/4	1 5/8-12 UN	1 11/16-12 UNF	60	60	92,5	74,0	24,0	1403	**20RHV5OMLOS**	250
35, 38	1 1/2	1 7/8-12 UN	2-12 UNF	65	70	99,5	81,0	29,0	1969	**24RHV5OMLOS**	250

[1]) Pressione indicata = Articolo disponibile

$$\frac{\text{PN (bar)}}{10} = \text{PN (MPa)}$$

Consegna senza dado né anello. Per informazioni sull'ordinazione di raccordi completi o sui materiali di tenuta alternativi vedere pag. I7.

O

*Aggiungere i **suffissi** qui di seguito in base al materiale e alla superficie richiesti.

Suffissi codice di ordinazione			
Materiale	Suffisso superficie e materiale	Esempio	Materiale di tenuta (non occorre suffisso aggiuntivo)
Acciaio, zincato, esente da CromoVI	CF	RHV5OMLOSCF	NBR

RHZ5OMLOS Valvola di non ritorno

Estremità ORFS O-Lok® / Filettatura maschio UN/UNF – O-ring (ISO 11926)

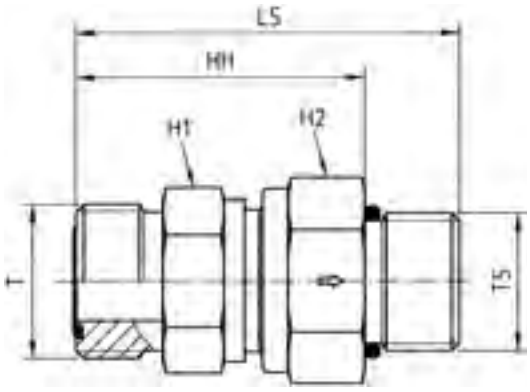

Diam. est. tubo mm	Diam. est. tubo pollici	Filettatura maschio UNF T5	Filettatura ORFS (UN/UNF) T	H1	H2	L5	HH	DN (diam. nomi-nale)	Peso g/1 pezzo	Codice di ordinazione*	PN (bar)[1] CF
6	1/4	7/16-20 UNF	9/16-18 UNF	19	19	45,5	34,5	3,5	91	**4RHZ5OMLOS**	420
8, 10	5/16, 3/8	9/16-18 UNF	11/16-16 UNF	22	24	54,5	42,5	5,5	161	**6RHZ5OMLOS**	420
12	1/2	3/4-16 UNF	13/16-16 UNF	24	27	60,5	46,5	5,5	161	**8RHZ5OMLOS**	420
14, 15, 16	5/8	7/8-14 UNF	1-14 UNF	32	36	71,0	55,0	11,5	348	**10RHZ5OMLOS**	420
18, 20	3/4	1 1/16-12 UN	1 3/16-12 UNF	41	46	79,0	60,5	15,0	634	**12RHZ5OMLOS**	420
22, 25	1	1 5/16-12 UN	1 7/16-12 UNF	46	50	82,5	64,0	19,0	863	**16RHZ5OMLOS**	420
28, 30, 32	1 1/4	1 5/8-12 UN	1 11/16-12 UNF	60	60	92,5	74,0	24,0	1397	**20RHZ5OMLOS**	250
35, 38	1 1/2	1 7/8-12 UN	2-12 UNF	65	70	99,5	81,0	29,0	2001	**24RHZ5OMLOS**	250

[1]) Pressione indicata = Articolo disponibile

$$\frac{\text{PN (bar)}}{10} = \text{PN (MPa)}$$

Consegna senza dado né anello. Per informazioni sull'ordinazione di raccordi completi o sui materiali di tenuta alternativi vedere pag. I7.

*Aggiungere i **suffissi** qui di seguito in base al materiale e alla superficie richiesti.

Suffissi codice di ordinazione			
Materiale	Suffisso superficie e materiale	Esempio	Materiale di tenuta (non occorre suffisso aggiuntivo)
Acciaio, zincato, esente da CromoVI	CF	4RHZ5OMLOSCF	NBR

RHV82EDMLOS Valvola di non ritorno

Filettatura maschio metrica – Guarnizione ED (ISO 9974) / Estremità ORFS O-Lok®

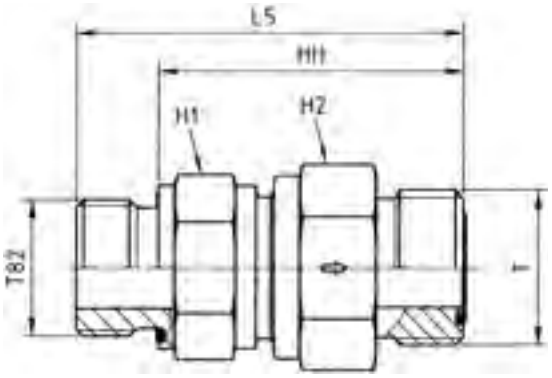

Diam. est. tubo mm	Diam. est. tubo pollici	Filettatura metrica T82	Filettatura ORFS (UN/UNF) T	H1	H2	L5	HH	DN (diam. nominale)	Peso g/1 pezzo	Codice di ordinazione*	PN (bar)[1] CF
6	1/4	M 12×1,5	9/16-18 UNF	19	19	48,5	36,5	3,5	89	**4M12RHV82EDMLOS**	420
8, 10	5/16, 3/8	M 16×1,5	11/16-16 UNF	22	24	56,5	44,5	5,5	157	**6M16RHV82EDMLOS**	420
12	1/2	M 18×1,5	13/16-16 UNF	24	27	61,5	49,5	7,5	195	**8M18RHV82EDMLOS**	420
14, 15, 16	5/8	M 22×1,5	1-14 UNF	32	36	72,0	58,0	11,5	369	**10M22RHV82EDMLOS**	420
18, 20	3/4	M 27×2,0	1 3/16-12 UNF	41	46	79,5	63,5	15,0	628	**12M27RHV82EDMLOS**	420
22, 25	1	M 33×2,0	1 7/16-12 UNF	46	50	84,0	66,0	19,0	867	**16M33RHV82EDMLOS**	420
28, 30, 32	1 1/4	M 42×2,0	1 11/16-12 UNF	60	60	95,0	75,0	24,0	1409	**20M42RHV82EDMLOS**	250
35, 38	1 1/2	M 48×2,0	2-12 UNF	65	70	103,0	81,0	29,0	1970	**24M48RHV82EDMLOS**	250

[1]) Pressione indicata = Articolo disponibile

$$\frac{\text{PN (bar)}}{10} = \text{PN (MPa)}$$

Consegna senza dado né anello. Per informazioni sull'ordinazione di raccordi completi o sui materiali di tenuta alternativi vedere pag. I7.

*Aggiungere i **suffissi** qui di seguito in base al materiale e alla superficie richiesti.

Suffissi codice di ordinazione			
Materiale	Suffisso superficie e materiale	Esempio	Materiale di tenuta (non occorre suffisso aggiuntivo)
Acciaio, zincato, esente da CromoVI	CF	4M12RHV82EDMLOSCF	NBR

RHZ82EDMLOS Valvola di non ritorno

Estremità ORFS O-Lok® / Filettatura maschio metrica – Guarnizione ED (ISO 9974)

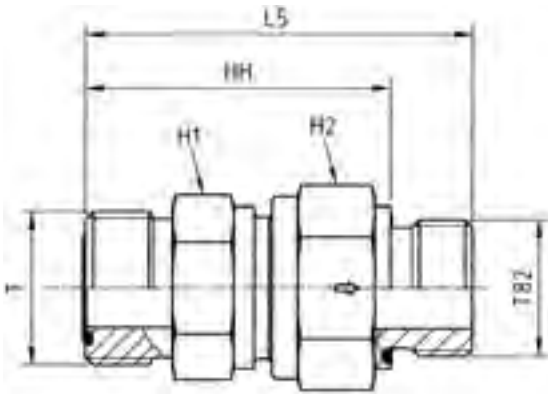

Diam. est. tubo mm	Diam. est. tubo pollici	Filettatura metrica T82	Filettatura ORFS (UN/UNF) T	H1	H2	L5	HH	DN (diam. nominale)	Peso g/1 pezzo	Codice di ordinazione*	PN (bar)[1] CF
6	1/4	M 12×1,5	9/16-18 UNF	19	19	48,5	36,5	3,5	89	**4M12RHZ82EDMLOS**	420
8, 10	5/16, 3/8	M 16×1,5	11/16-16 UNF	24	27	59,1	47,1	7,5	156	**6M16RHZ82EDMLOS**	420
12	1/2	M 18×1,5	13/16-16 UNF	24	27	61,5	49,5	7,5	195	**8M18RHZ82EDMLOS**	420
14, 15, 16	5/8	M 22×1,5	1-14 UNF	32	36	70,0	56,0	11,5	352	**10M22RHZ82EDMLOS**	420
18, 20	3/4	M 27×2,0	1 3/16-12 UNF	41	46	77,5	61,5	15,0	608	**12M27RHZ82EDMLOS**	420
22, 25	1	M 33×2,0	1 7/16-12 UNF	46	50	84,0	66,0	19,0	965	**16M33RHZ82EDMLOS**	420
28, 30, 32	1 1/4	M 42×2,0	1 11/16-12 UNF	60	60	95,0	75,0	24,0	1396	**20M42RHZ82EDMLOS**	250
35, 38	1 1/2	M 48×2,0	2-12 UNF	65	70	115,0	93,0	29,0	1978	**24M48RHZ82EDMLOS**	250

[1]) Pressione indicata = Articolo disponibile

$$\frac{\text{PN (bar)}}{10} = \text{PN (MPa)}$$

Consegna senza dado né anello. Per informazioni sull'ordinazione di raccordi completi o sui materiali di tenuta alternativi vedere pag. I7.

*Aggiungere i **suffissi** qui di seguito in base al materiale e alla superficie richiesti.

Suffissi codice di ordinazione			
Materiale	Suffisso superficie e materiale	Esempio	Materiale di tenuta (non occorre suffisso aggiuntivo)
Acciaio, zincato, esente da CromoVI	CF	4M12RHZ82EDMLOSCF	NBR

RHDMTXS Valvola di non ritorno

Estremità svasata a 37° Triple-Lok® / Estremità svasata a 37° Triple-Lok®

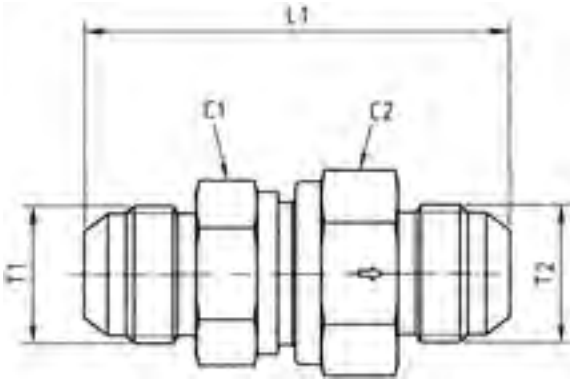

Diam. est. 1 tubo mm	Diam. est. 1 tubo pollici	Diam. est. 2 tubo mm	Diam. est. 2 tubo pollici	Filettatura JIC SAE T1	Filettatura JIC SAE T2	C1	C2	L1	DN (diam. nominale)	Peso g/1 pezzo	Codice di ordinazione*	PN (bar)[1] CF
6	1/4	6	1/4	7/16-20 UNF	7/16-20 UNF	19	19	52,5	3,5	108	**4RHDMTXS**	420
8	5/16	8	5/16	1/2-20 UNF	1/2-20 UNF	22	24	59,5	5,5	188	**5RHDMTXS**	420
10	3/8	10	3/8	9/16-18 UNF	9/16-18 UNF	24	27	61,5	7,5	223	**6RHDMTXS**	420
12	1/2	12	1/2	3/4-16 UNF	3/4-16 UNF	27	32	69,5	9,5	324	**8RHDMTXS**	420
14, 15, 16	5/8	14, 15, 16	5/8	7/8-14 UNF	7/8-14 UNF	32	36	78,5	11,5	428	**10RHDMTXS**	350
18, 20	3/4	18, 20	3/4	1 1/16-12 UN	1 1/16-12 UN	41	46	87,5	15,0	731	**12RHDMTXS**	350
25	1	25	1	1 5/16-12 UN	1 5/16-12 UN	46	50	92,5	19,0	1076	**16RHDMTXS**	280
28, 30, 32	1 1/4	28, 30, 32	1 1/4	1 5/8-12 UN	1 5/8-12 UN	60	60	105,5	24,0	1630	**20RHDMTXS**	250
35, 38	1 1/2	35, 38	1 1/2	1 7/8-12 UN	1 7/8-12 UN	65	70	118,5	29,0	2362	**24RHDMTXS**	210

[1]) Pressione indicata = Articolo disponibile

$$\frac{\text{PN (bar)}}{10} = \text{PN (MPa)}$$

Consegna senza dado né anello. Per informazioni sull'ordinazione di raccordi completi o sui materiali di tenuta alternativi vedere pag. I7.

O

*Aggiungere i **suffissi** qui di seguito in base al materiale e alla superficie richiesti.

Suffissi codice di ordinazione			
Materiale	Suffisso superficie e materiale	Esempio	Materiale di tenuta (non occorre suffisso aggiuntivo)
Acciaio, zincato, esente da CromoVI	CF	4RHDMTXSCF	NBR

RHV42EDMXS Valvola di non ritorno

Filettatura maschio BSPP – Guarnizione ED (ISO 1179) / Estremità svasata a 37° Triple-Lok®

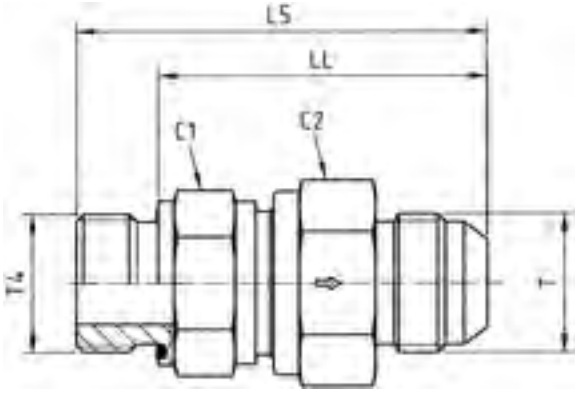

Diam. est. tubo mm	Diam. est. tubo pollici	BSPP Filettatura T4	Filettatura JIC SAE T	C1	C2	L5	LL	DN (diam. nominale)	Peso g/1 pezzo	Codice di ordinazione*	PN (bar)[1] CF
6	1/4	G 1/8	7/16-20 UNF	19	19	48,0	40,0	3,5	92	**4RHV42EDMXS**	420
8	5/16	G 1/4	1/2-20 UNF	22	24	59,5	47,5	5,5	165	**5-4RHV42EDMXS**	420
10	3/8	G 1/4	9/16-18 UNF	24	27	62,0	50,0	7,5	191	**6RHV42EDMXS**	420
12	1/2	G 3/8	3/4-16 UNF	27	32	67,0	55,0	9,5	277	**8RHV42EDMXS**	420
14, 15, 16	5/8	G 1/2	7/8-14 UNF	32	36	76,0	62,0	11,5	366	**10RHV42EDMXS**	350
18, 20	3/4	G 3/4	1 1/16-12 UN	41	46	84,5	68,5	15,0	631	**12RHV42EDMXS**	350
25	1	G 1	1 5/16-12 UN	46	50	89,5	71,5	19,0	863	**16RHV42EDMXS**	280
28, 30, 32	1 1/4	G 1 1/4	1 5/8-12 UN	60	60	102,0	82,0	24,0	1403	**20RHV42EDMXS**	250
35, 38	1 1/2	G 1 1/2	1 7/8-12 UN	65	70	113,0	91,0	29,0	1969	**24RHV42EDMXS**	210

[1]) Pressione indicata = Articolo disponibile

$$\frac{\text{PN (bar)}}{10} = \text{PN (MPa)}$$

Consegna senza dado né anello. Per informazioni sull'ordinazione di raccordi completi o sui materiali di tenuta alternativi vedere pag. I7.

*Aggiungere i **suffissi** qui di seguito in base al materiale e alla superficie richiesti.

Suffissi codice di ordinazione			
Materiale	Suffisso superficie e materiale	Esempio	Materiale di tenuta (non occorre suffisso aggiuntivo)
Acciaio, zincato, esente da CromoVI	CF	4RHV42EDMXSCF	NBR

RHZ42EDMXS Valvola di non ritorno

Estremità svasata a 37° Triple-Lok® / Filettatura maschio BSPP – Guarnizione ED (ISO 1179)

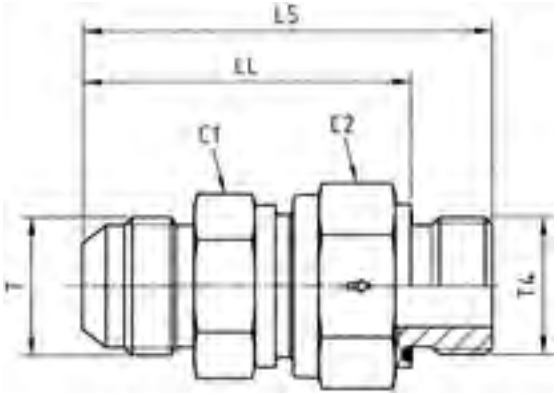

Diam. est. tubo mm	Diam. est. tubo pollici	BSPP Filettatura T4	Filettatura JIC SAE T	C1	C2	L5	LL	DN (diam. nominale)	Peso g/1 pezzo	Codice di ordinazione*	PN (bar)[1] CF
6	1/4	G 1/8	7/16-20 UNF	19	19	48,0	40,0	3,5	89	**4RHZ42EDMXS**	420
8	5/16	G 1/4	1/2-20 UNF	22	24	59,0	47,0	5,5	156	**5-4RHZ42EDMXS**	420
10	3/8	G 1/4	9/16-18 UNF	24	27	62,0	50,0	7,5	190	**6RHZ42EDMXS**	420
12	1/2	G 3/8	3/4-16 UNF	27	32	66,0	54,0	9,5	278	**8RHZ42EDMXS**	420
14, 15, 16	5/8	G 1/2	7/8-14 UNF	32	36	74,0	60,0	11,5	348	**10RHZ42EDMXS**	350
18, 20	3/4	G 3/4	1 1/16-12 UN	41	46	82,5	66,5	15,0	634	**12RHZ42EDMXS**	350
25	1	G 1	1 5/16-12 UN	46	50	89,5	71,5	19,0	863	**16RHZ42EDMXS**	280
28, 30, 32	1 1/4	G 1 1/4	1 5/8-12 UN	60	60	102,0	82,0	24,0	1397	**20RHZ42EDMXS**	250
35, 38	1 1/2	G 1 1/2	1 7/8-12 UN	65	70	115,0	93,0	29,0	2001	**24RHZ42EDMXS**	210

[1]) Pressione indicata = Articolo disponibile

$$\frac{\text{PN (bar)}}{10} = \text{PN (MPa)}$$

Consegna senza dado né anello. Per informazioni sull'ordinazione di raccordi completi o sui materiali di tenuta alternativi vedere pag. I7.

O

*Aggiungere i **suffissi** qui di seguito in base al materiale e alla superficie richiesti.

Suffissi codice di ordinazione			
Materiale	Suffisso superficie e materiale	Esempio	Materiale di tenuta (non occorre suffisso aggiuntivo)
Acciaio, zincato, esente da CromoVI	CF	4RHZ42EDMXSCF	NBR

RHV5OMXS Valvola di non ritorno

Filettatura maschio UN/UNF / O-ring (ISO 11926) / Estremità svasata a 37° Triple-Lok®

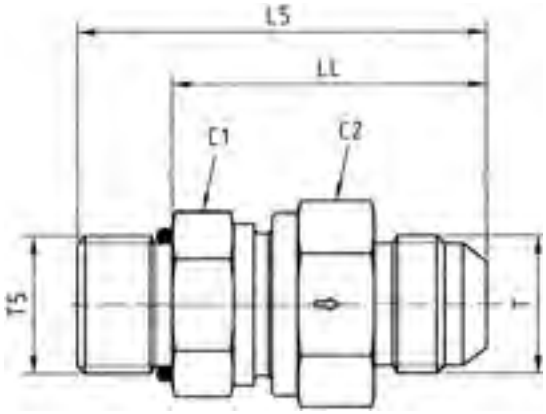

Diam. est. tubo mm	Diam. est. tubo pollici	Filettatura UNF T5	Filettatura JIC SAE T	C1	C2	L5	LL	DN (diam. nomi-nale)	Peso g/1 pezzo	Codice di ordinazione*	PN (bar)[1] CF
6	1/4	7/16-20 UNF	7/16-20 UNF	19	19	49,5	38,5	3,5	92	**4RHV5OMXS**	420
8	5/16	1/2-20 UNF	1/2-20 UNF	22	24	56,5	45,5	5,5	165	**5RHV5OMXS**	420
10	3/8	9/16-18 UNF	9/16-18 UNF	24	27	59,5	47,5	7,5	191	**6RHV5OMXS**	420
12	1/2	3/4-16 UNF	3/4-16 UNF	27	32	66,5	52,5	9,5	277	**8RHV5OMXS**	420
14, 15, 16	5/8	7/8-14 UNF	7/8-14 UNF	32	36	75,0	59,0	11,5	366	**10RHV5OMXS**	350
18, 20	3/4	1 1/16-12 UN	1 1/16-12 UN	41	46	84,0	65,5	15,0	631	**12RHV5OMXS**	350
25	1	1 5/16-12 UN	1 5/16-12 UN	46	50	88,0	69,5	19,0	863	**16RHV5OMXS**	280
28, 30, 32	1 1/4	1 5/8-12 UN	1 5/8-12 UN	60	60	99,5	81,0	24,0	1403	**20RHV5OMXS**	250
35, 38	1 1/2	1 7/8-12 UN	1 7/8-12 UN	65	70	109,5	91,0	29,0	1969	**24RHV5OMXS**	210

[1]) Pressione indicata = Articolo disponibile

$$\frac{\text{PN (bar)}}{10} = \text{PN (MPa)}$$

Consegna senza dado né anello. Per informazioni sull'ordinazione di raccordi completi o sui materiali di tenuta alternativi vedere pag. I7.

*Aggiungere i **suffissi** qui di seguito in base al materiale e alla superficie richiesti.

Suffissi codice di ordinazione			
Materiale	Suffisso superficie e materiale	Esempio	Materiale di tenuta (non occorre suffisso aggiuntivo)
Acciaio, zincato, esente da CromoVI	CF	RHV5OMXSCF	NBR

RHZ5OMXS Valvola di non ritorno

Estremità svasata a 37° Triple-Lok® / Filettatura maschio UN/UNF – O-ring (ISO 11926)

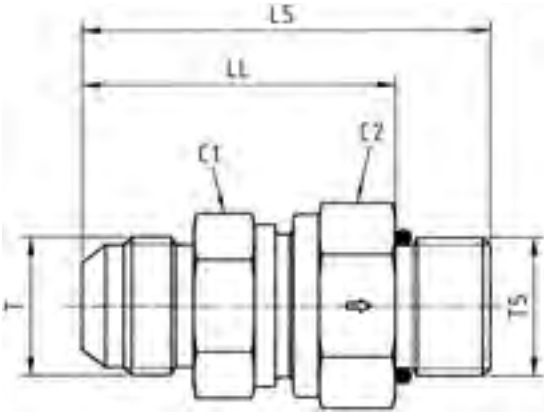

Diam. est. tubo mm	Diam. est. tubo pollici	Filettatura UNF T5	Filettatura JIC SAE T	C1	C2	L5	LL	DN (diam. nomi-nale)	Peso g/1 pezzo	Codice di ordinazione*	PN (bar)[1] CF
6	1/4	7/16-20 UNF	7/16-18 UNF	19	19	49,5	38,5	3,5	91	**4RHZ5OMXS**	420
8	5/16	1/2-20 UNF	1/2-20 UNF	22	24	56,5	45,5	5,5	161	**5RHZ5OMXS**	420
10	3/8	9/16-18 UNF	9/16-18 UNF	24	27	59,5	47,5	7,5	190	**6RHZ5OMXS**	420
12	1/2	3/4-16 UNF	3/4-16 UNF	27	32	66,5	52,5	9,5	278	**8RHZ5OMXS**	420
14, 15, 16	5/8	7/8-14 UNF	7/8-14 UNF	32	36	75,0	59,0	11,5	348	**10RHZ5OMXS**	350
18, 20	3/4	1 1/16-12 UN	1 1/16-12 UN	41	46	84,0	65,5	15,0	634	**12RHZ5OMXS**	350
25	1	1 5/16-12 UN	1 5/16-12 UN	46	50	88,0	69,5	19,0	863	**16RHZ5OMXS**	280
28, 30, 32	1 1/4	1 5/8-12 UN	1 5/8-12 UN	60	60	107,0	81,0	24,0	1397	**20RHZ5OMXS**	250
35, 38	1 1/2	1 7/8-12 UN	1 7/8-12 UN	65	70	109,5	91,0	29,0	2001	**24RHZ5OMXS**	210

[1]) Pressione indicata = Articolo disponibile

$$\frac{\text{PN (bar)}}{10} = \text{PN (MPa)}$$

Consegna senza dado né anello. Per informazioni sull'ordinazione di raccordi completi o sui materiali di tenuta alternativi vedere pag. I7.

O

*Aggiungere i **suffissi** qui di seguito in base al materiale e alla superficie richiesti.

Suffissi codice di ordinazione			
Materiale	Suffisso superficie e materiale	Esempio	Materiale di tenuta (non occorre suffisso aggiuntivo)
Acciaio, zincato, esente da CromoVI	CF	4RHZ5OMXSCF	NBR

RHV82EDMXS Valvola di non ritorno

Filettatura maschio metrica – Guarnizione ED (ISO 9974) /
Estremità svasata a 37° Triple-Lok®

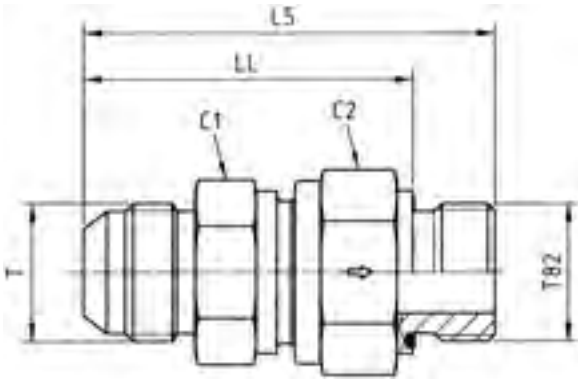

Diam. est. tubo mm	Diam. est. tubo pollici	Filettatura metrica T82	Filettatura JIC SAE T	C1	C2	L5	LL	DN (diam. nominale)	Peso g/1 pezzo	Codice di ordinazione*	PN (bar)[1] CF
6	1/4	M 10×1,0	7/16-20 UNF	19	19	48,0	40,0	3,5	89	**4M10RHV82EDMXS**	420
8	5/16	M 12×1,5	1/2-20 UNF	22	24	59,5	47,5	5,5	157	**5M12RHV82EDMXS**	420
10	3/8	M 14×1,5	9/16-18 UNF	24	27	62,0	50,0	7,5	195	**6M14RHV82EDMXS**	420
12	1/2	M 16×1,5	3/4-16 UNF	27	32	67,0	55,0	9,5	274	**8M16RHV82EDMXS**	420
14, 15, 16	5/8	M 18×1,5	7/8-14 UNF	32	36	73,5	61,5	11,5	369	**10M18RHV82EDMXS**	350
18, 20	3/4	M 27×2,0	1 1/16-12 UN	41	46	84,5	68,5	15,0	628	**12M27RHV82EDMXS**	350
25	1	M 33×2,0	1 5/16-12 UN	46	50	89,5	71,5	19,0	867	**16M33RHV82EDMXS**	280
28, 30, 32	1 1/4	M 42×2,0	1 5/8-12 UN	60	60	102,0	82,0	24,0	1409	**20M42RHV82EDMXS**	250
35, 38	1 1/2	M 48×2,0	1 7/8-12 UN	65	70	113,0	91,0	29,0	1970	**24M48RHV82EDMXS**	210

[1]) Pressione indicata = Articolo disponibile

$$\frac{\text{PN (bar)}}{10} = \text{PN (MPa)}$$

Consegna senza dado né anello. Per informazioni sull'ordinazione di raccordi completi o sui materiali di tenuta alternativi vedere pag. I7.

*Aggiungere i **suffissi** qui di seguito in base al materiale e alla superficie richiesti.

Suffissi codice di ordinazione			
Materiale	Suffisso superficie e materiale	Esempio	Materiale di tenuta (non occorre suffisso aggiuntivo)
Acciaio, zincato, esente da CromoVI	CF	4M10RHV82EDMXSCF	NBR

RHZ82EDMXS Valvola di non ritorno

Estremità svasata a 37° Triple-Lok® / Filettatura maschio metrica – Guarnizione ED (ISO 9974)

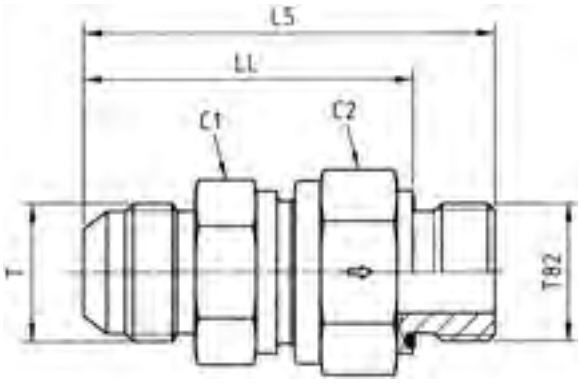

Diam. est. tubo mm	Diam. est. tubo pollici	Filettatura metrica T82	Filettatura JIC SAE T	C1	C2	L5	LL	DN (diam. nominale)	Peso g/1 pezzo	Codice di ordinazione*	PN (bar)[1] CF
6	1/4	M 10×1,0	7/16-20 UNF	19	19	48,0	40,0	3,5	89	**4M10RHZ82EDMXS**	420
8	5/16	M 12×1,5	1/2-20 UNF	22	24	59,5	47,5	5,5	156	**5M12RHZ82EDMXS**	420
10	3/8	M 14×1,5	9/16-18 UNF	24	27	62,0	50,0	7,5	195	**6M14RHZ82EDMXS**	420
12	1/2	M 16×1,5	3/4-16 UNF	27	32	66,0	54,0	9,5	272	**8M16RHZ82EDMXS**	420
14, 15, 16	5/8	M 18×1,5	7/8-14 UNF	32	36	71,5	59,5	11,5	352	**10M18RHZ82EDMXS**	350
18, 20	3/4	M 27×2,0	1 1/16-12 UN	41	46	82,5	66,5	15,0	608	**12M27RHZ82EDMXS**	350
25	1	M 33×2,0	1 5/16-12 UN	46	50	89,5	71,5	19,0	965	**16M33RHZ82EDMXS**	280
28, 30, 32	1 1/4	M 42×2,0	1 5/8-12 UN	60	60	102,0	82,0	24,0	1396	**20M42RHZ82EDMXS**	250
35, 38	1 1/2	M 48×2,0	1 7/8-12 UN	65	70	115,0	93,0	29,0	1807	**24M48RHZ82EDMXS**	210

[1]) Pressione indicata = Articolo disponibile

$$\frac{\text{PN (bar)}}{10} = \text{PN (MPa)}$$

Consegna senza dado né anello. Per informazioni sull'ordinazione di raccordi completi o sui materiali di tenuta alternativi vedere pag. I7.

O

*Aggiungere i **suffissi** qui di seguito in base al materiale e alla superficie richiesti.

Suffissi codice di ordinazione			
Materiale	Suffisso superficie e materiale	Esempio	Materiale di tenuta (non occorre suffisso aggiuntivo)
Acciaio, zincato, esente da CromoVI	CF	4M10RHZ82E1DMXSCF	NBR

KH Valvola a sfera a due vie in acciaio

Estremità conica EO 24° / Estremità conica EO 24°

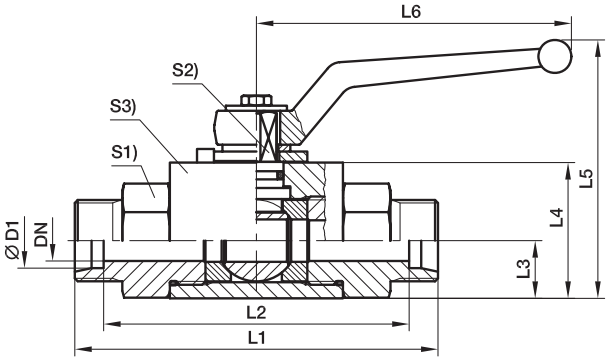

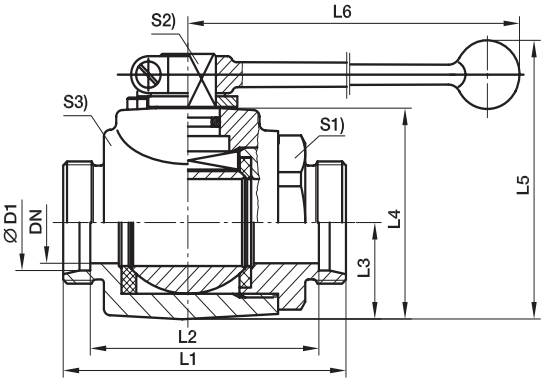

DN 4-25

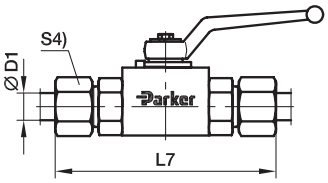

DN 32-40

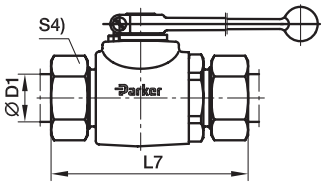

Serie	D1	DN	L1	L2	L3	L4	L5	L6	L7	S1	S2	S3	S4	Peso g/1 pezzo	Codice di ordinazione*	PN (bar)[1])
L[3])	06	4	67	53	10,0	25	55,0	76	82	19	7	20	14	195	**KH06LX**	500
	08	6	67	53	10,0	25	55,0	76	82	19	7	20	17	190	**KH08LX**	500
	10	8	75	61	14,5	35	68,0	100	90	24	8	30	19	420	**KH10LX**	500
	12	10	75	61	14,5	35	68,0	100	90	24	8	30	22	410	**KH12LX**	500
	15	12	83	69	17,0	40	92,0	112	99	30	10	35	27	631	**KH15LX**	500
	18	16	82	67	20,0	45	105,0	166	99	36	11	45	32	850	**KH18LX**	400
	22	20	99	84	24,0	55	113,0	187	116	41	14	45	36	1210	**KH22LX**	400
	28	25	108	93	26,0	60	118,0	187	126	50	14	55	41	1750	**KH28LX**	400
	35	25	116	95	26,0	60	118,0	187	138	50	14	55	50	1820	**KH35LXDN25**	400
	35	32	121	100	36,5	80	180,5	320	143	60	17	73	50	3158	**KH35LX**	315
	42	25	121	99	26,0	60	118,0	187	144	55	14	55	60	1940	**KH42LXDN25**	400
	42	40	118	96	42,5	90	190,5	320	141	70	17	85	60	3788	**KH42LX**	315
S[4])	08	4	73	59	10,0	25	55,0	76	88	19	7	20	19	214	**KH08SX**	500
	10	6	73	58	10,0	25	55,0	76	90	19	7	20	22	220	**KH10SX**	500
	12	8	77	62	14,5	35	68,0	100	94	24	8	30	24	430	**KH12SX**	500
	14	10	81	65	14,5	35	68,0	100	100	24	8	30	27	440	**KH14SX**	500
	16	12	87	70	17,0	40	92,0	112	106	30	10	35	30	649	**KH16SX**	500
	20	16	90	69	20,0	45	105,0	166	112	36	11	45	36	900	**KH20SX**	400
	25	20	107	83	24,0	55	113,0	187	131	41	14	45	46	1290	**KH25SX**	400
	30	25	120	93	26,0	60	118,0	187	146	50	14	55	50	1880	**KH30SX**	400
	38	25	134	102	26,0	60	118,0	187	163	55	14	55	60	1950	**KH38SXDN25**	400
	38	32	127	95	36,5	80	180,5	320	156	60	17	73	60	3266	**KH38SX**	315

[1]) Pressione indicata = Articolo disponibile

[3]) L = Serie leggera; [4]) S = Serie pesante

$$\frac{\text{PN (bar)}}{10} = \text{PN (MPa)}$$

Consegna senza dado né anello. Per informazioni sull'ordinazione di raccordi completi o sui materiali di tenuta alternativi vedere pag. I7.

Suffissi codice di ordinazione			
Materiale	Suffisso superficie e materiale	Esempio	Materiale di tenuta (non occorre suffisso aggiuntivo)
Acciaio, zincato, esente da CromoVI	CF	KH06LCFX	POM / NBR
Acciaio	DIN 50938-FE//A/T4	KH06LX	POM / NBR

KH Valvola a sfera a due vie in acciaio inossidabile

Estremità conica EO 24° / Estremità conica EO 24°

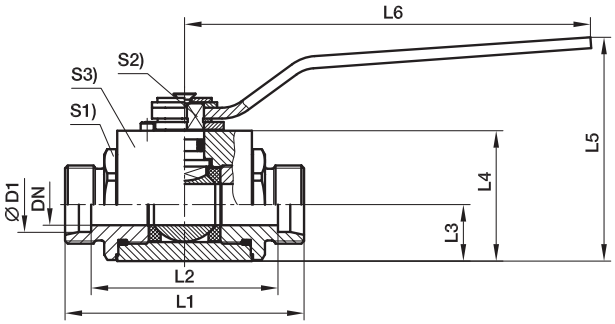

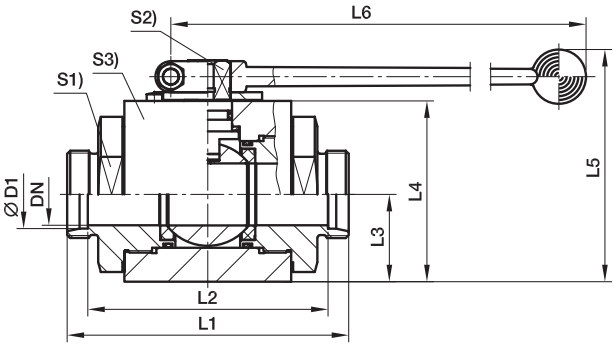

DN 4-25

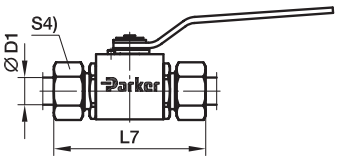

DN 32-40

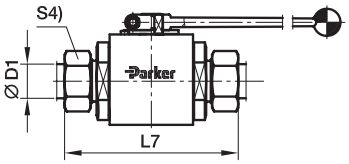

Serie	D1	DN	L1	L2	L3	L4	L5	L6	L7	S1	S2	S3	S4	Peso g/1 pezzo	Codice di ordinazione*	PN (bar)[1] 71
L[3]	06	4	73	59	13,7	30,0	56,5	76	88	22	7	30	14	383	**KH06L71X**	500
	08	6	73	59	13,7	30,0	56,5	76	88	22	7	30	17	381	**KH08L71X**	500
	10	8	87	73	18,0	40,0	84,5	130	102	30	8	40	19	809	**KH10L71X**	500
	12	10	87	73	18,0	40,0	84,5	130	102	30	8	40	22	821	**KH12L71X**	500
	15	12	91	77	21,0	45,0	90,0	130	107	32	10	45	27	1020	**KH15L71X**	500
	18	16/12	91	76	21,0	45,0	90,0	130	108	32	10	45	32	1037	**KH18L71X**	500
	22	20	105	87	31,0	65,0	115,0	185	119	46	14	65	36	1610	**KH22L71X**	420
	28	25	112	92	38,0	75,0	125,0	185	125	50	14	75	41	2032	**KH28L71X**	420
	35	32	145	105	45,0	93,2	175,0	320	148	70	19	100	50	4780	**KH35L71X**	420
	42	40	150	114	52,5	104,4	186,0	320	159	80	19	110	60	7754	**KH42L71X**	420
S[4]	08	4	76	62	13,7	30,0	56,5	76	91	22	7	30	19	392	**KH08S71X**	500
	10	6	76	61	13,7	30,0	56,5	76	93	22	7	30	22	460	**KH10S71X**	500
	12	8	89	74	18,0	40,0	84,5	130	106	30	8	40	24	840	**KH12S71X**	500
	14	10	93	77	18,0	40,0	84,5	130	112	30	8	40	27	847	**KH14S71X**	500
	16	12	96	79	21,0	45,0	90,0	130	115	32	10	45	30	1055	**KH16S71X**	500
	20	16/12	99	78	21,0	45,0	90,0	130	121	32	10	45	36	1079	**KH20S71X**	500
	25	20	113	86	31,0	65,0	115,0	185	134	46	14	65	46	1720	**KH25S71X**	420
	30	25	124	93	38,0	75,0	125,0	185	146	50	14	75	50	2150	**KH30S71X**	420
	38	32	145	100	45,0	93,2	175,0	320	161	70	19	100	60	6066	**KH38S71X**	420

[1]) Pressione indicata = Articolo disponibile

[3]) L = Serie leggera; [4]) S = Serie pesante

$\frac{\text{PN (bar)}}{10}$ = PN (MPa)

Consegna senza dado né anello. Per informazioni sull'ordinazione di raccordi completi o sui materiali di tenuta alternativi vedere pag. I7.

*Aggiungere i **suffissi** qui di seguito in base al materiale e alla superficie richiesti.

Suffissi codice di ordinazione			
Materiale	Suffisso superficie e materiale	Esempio	Materiale di tenuta (non occorre suffisso aggiuntivo)
Acciaio inossidabile	Senza suffisso	KH06L71X	POM / NBR

KH Valvola a sfera BSPP a due vie in acciaio

Filettatura femmina BSPP (ISO 1179-1) / Filettatura femmina BSPP (ISO 1179-1)

DN 4-25

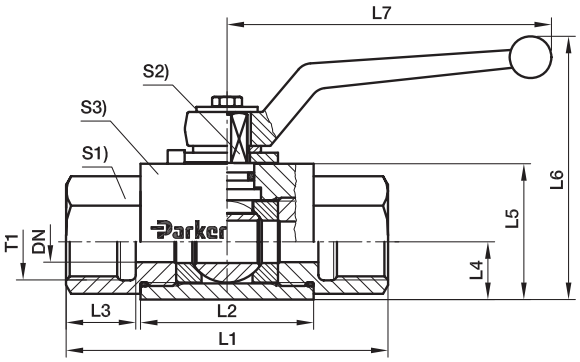

DN 32-40

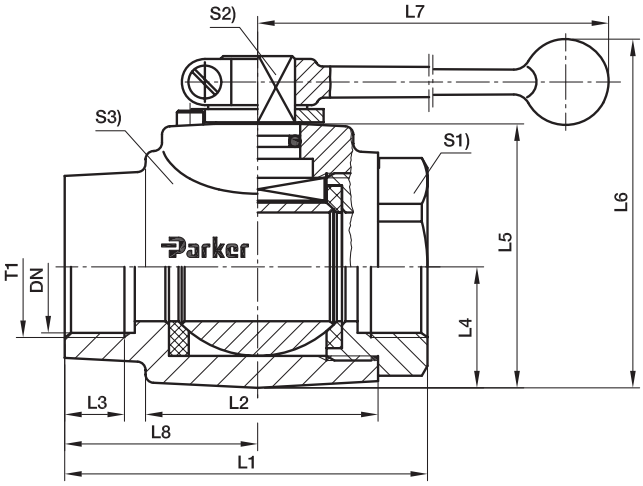

T1	DN	L1	L2	L3	L4	L5	L6	L7	L8	S1	S2	S3	Peso g/1 pezzo	Codice di ordinazione*	PN (bar)[1]
G 1/8	4	69	36,0	12,0	10,0	25	55,0	76	–	19	7	20	220	**KH1/8X**	500
G 1/4	6	69	36,0	12,0	10,0	25	55,0	76	–	19	7	20	210	**KH1/4X**	500
G 3/8	10	73	45,0	14,0	14,5	35	68,0	100	–	24	8	30	430	**KH3/8X**	500
G 1/2	12	82	51,0	15,0	17,0	40	92,0	112	–	30	10	35	670	**KH1/2X**	500
G 5/8	16	88	50,0	18,0	20,0	45	105,0	166	–	36	11	45	973	**KH5/8X**	400
G 3/4	20	93	60,0	18,0	24,0	55	113,0	187	–	41	14	45	1280	**KH3/4X**	400
G 1	25	113	70,0	20,0	26,0	60	118,0	187	–	50	14	55	1982	**KH1X**	400
G 1 1/4	32	110	70,0	20,0	36,5	80	180,5	320	58,5	60	17	73	2620	**KH11/4X**	315
G 1 1/4	25	134	70,0	20,0	26,0	60	118,0	187	–	50	14	55	2066	**KH11/4DN25X**	400
G 1 1/2	40	114	75,0	22,0	42,5	90	190,5	320	57,0	70	17	85	3989	**KH11/2X**	315
G 1 1/2	25	139	70,0	22,0	26,0	60	118,0	187	–	55	14	55	2200	**KH11/2DN25X**	400
G 2	50	129	91,5	27,5	49,5	104	180,0	320	65,0	85	17	99	5020	**KH2X**	400

[1]) Pressione indicata = Articolo disponibile

$$\frac{\text{PN (bar)}}{10} = \text{PN (MPa)}$$

Consegna senza dado né anello. Per informazioni sull'ordinazione di raccordi completi o sui materiali di tenuta alternativi vedere pag. I7.

Suffissi codice di ordinazione			
Materiale	Suffisso superficie e materiale	Esempio	Materiale di tenuta (non occorre suffisso aggiuntivo)
Acciaio, zincato, esente da CromoVI	CF	KH1/8CFX	POM / NBR
Acciaio	DIN 50938-FE//A/T4	KH1/8X	POM / NBR

KH Valvola a sfera BSPP a due vie in acciaio inossidabile

Filettatura femmina BSPP (ISO 1179-1) / Filettatura femmina BSPP (ISO 1179-1)

DN 4-25

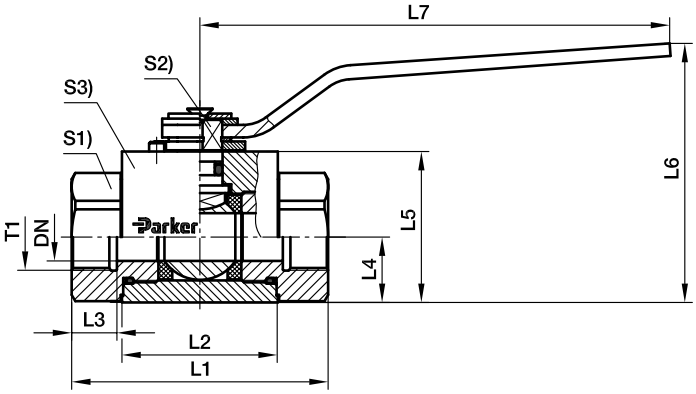

DN 32-40

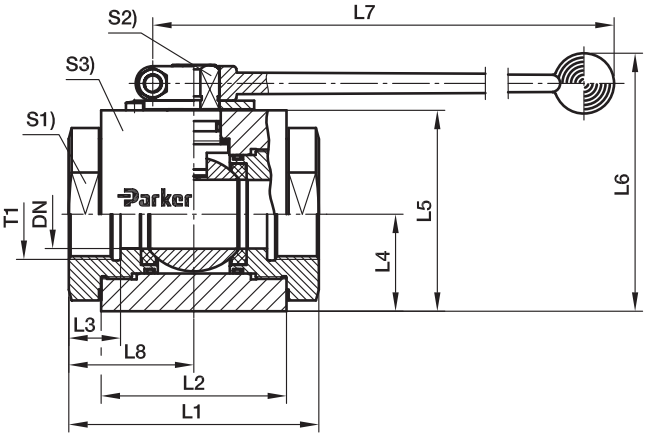

T1	DN	L1	L2	L3	L4	L5	L6	L7	L8	S1	S2	S3	Peso g/1 pezzo	Codice di ordinazione*	PN(bar)[1]) 71
G 1/8	4	69	41	11	13,7	30,0	56,5	76	–	22	7	30	421	**KH1/871X**	500
G 1/4	6	75	41	14	13,7	30,0	56,5	76	–	22	7	30	422	**KH1/471X**	500
G 3/8	10	86	53	14	18,0	40,0	84,5	130	–	30	8	40	891	**KH3/871X**	500
G 1/2	12	92	55	16	21,0	45,0	90,0	130	–	32	10	45	1093	**KH1/271X**	500
G 3/4	20	111	65	18	31,0	65,0	115,0	185	–	46	14	65	1944	**KH3/471X**	420
G 1	25	122	71	20	38,0	75,0	125,0	185	–	50	14	75	2200	**KH171X**	420
G 1 1/4	32	110	86	24	45,0	93,2	175,0	320	55	70	19	100	5300	**KH11/471X**	420
G 1 1/2	40	120	92	26	52,2	104,4	186,0	320	60	80	19	110	7230	**KH11/271X**	420

[1]) Pressione indicata = Articolo disponibile

$$\frac{\text{PN (bar)}}{10} = \text{PN (MPa)}$$

Consegna senza dado né anello. Per informazioni sull'ordinazione di raccordi completi o sui materiali di tenuta alternativi vedere pag. I7.

O

*Aggiungere i **suffissi** qui di seguito in base al materiale e alla superficie richiesti.

Suffissi codice di ordinazione			
Materiale	Suffisso superficie e materiale	Esempio	Materiale di tenuta (non occorre suffisso aggiuntivo)
Acciaio inossidabile	Senza suffisso	KH1/871X	POM / NBR

KH Valvola a sfera NPT a due vie in acciaio

Filettatura femmina NPT (SAE 476) / Filettatura femmina NPT (SAE 476)

DN 4-25

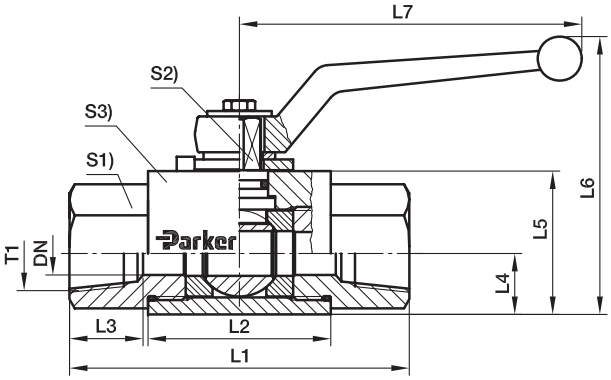

DN 32-40

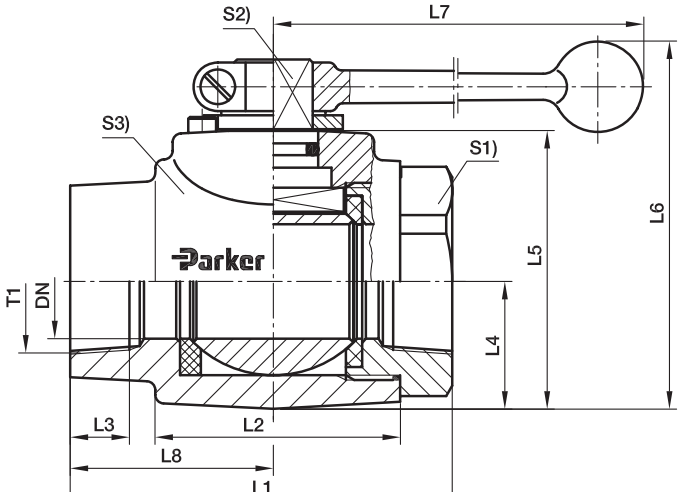

T1	DN	L1	L2	L3	L4	L5	L6	L7	L8	S1	S2	S3	Peso g/1 pezzo	Codice di ordinazione*	PN (bar)[1])
1/8-27 NPT	4	69	36	7,0	10,0	25	55,0	76	–	19	7	20	225	**KH1/8NPTX**	500
1/4-18 NPT	6	69	36	10,0	10,0	25	55,0	76	–	19	7	20	210	**KH1/4NPTX**	500
3/8-18 NPT	10	73	45	10,4	14,5	35	68,0	100	–	24	8	30	430	**KH3/8NPTX**	500
1/2-14 NPT	12	82	51	13,6	17,0	40	92,0	112	–	30	10	35	670	**KH1/2NPTX**	500
3/4-14 NPT	20	93	60	14,0	24,0	55	113,0	187	–	41	14	45	1280	**KH3/4NPTX**	400
1-11,5 NPT	25	113	70	16,8	26,0	60	118,0	187	–	50	14	55	1970	**KH1NPTX**	400
1 1/4-11,5 NPT	32	110	70	17,3	36,5	80	180,5	320	58,5	60	17	73	3074	**KH11/4NPTX**	315
1 1/2-11,5 NPT	40	114	75	17,3	42,5	90	190,5	320	57,0	70	17	85	3976	**KH11/2NPTX**	315

[1]) Pressione indicata = Articolo disponibile

$$\frac{\text{PN (bar)}}{10} = \text{PN (MPa)}$$

Consegna senza dado né anello. Per informazioni sull'ordinazione di raccordi completi o sui materiali di tenuta alternativi vedere pag. I7.

Suffissi codice di ordinazione			
Materiale	Suffisso superficie e materiale	Esempio	Materiale di tenuta (non occorre suffisso aggiuntivo)
Acciaio, zincato, esente da CromoVI	CF	KH1/8NPTCFX	POM / NBR
Acciaio	DIN 50938-FE//A/T4	KH1/8NPTX	POM / NBR

KH Valvola a sfera NPT a due vie in acciaio inossidabile

Filettatura femmina NPT (SAE 476) / Filettatura femmina NPT (SAE 476)

DN 4-25

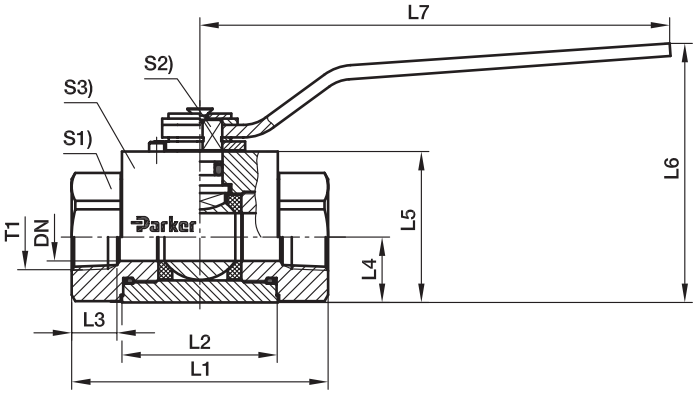

DN 32-40

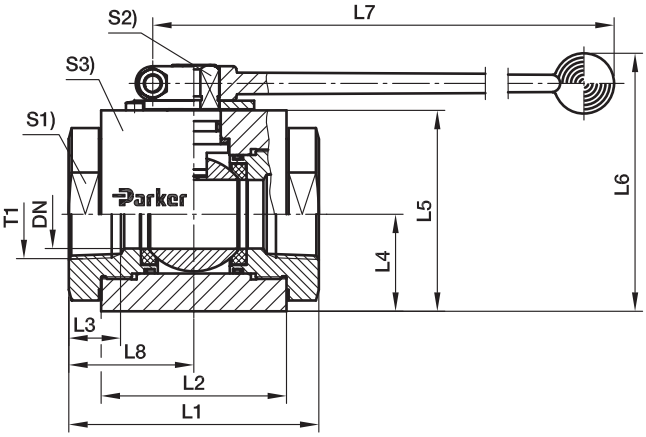

T1	DN	L1	L2	L3	L4	L5	L6	L7	L8	S1	S2	S3	Peso g/1 pezzo	Codice di ordinazione*	PN (bar)[1]) 71
1/8-27 NPT	4	82	41	6,9	13,7	30,0	56,5	76		22	7	30	461	**KH1/8NPT71X**	500
1/4-18 NPT	6	82	41	10,0	13,7	30,0	56,5	76		22	7	30	441	**KH1/4NPT71X**	500
3/8-18 NPT	10	95	53	10,3	18,0	40,0	84,5	130		30	8	40	943	**KH3/8NPT71X**	500
1/2-14 NPT	12	108	55	13,6	21,0	45,0	90,0	130		32	10	45	1177	**KH1/2NPT71X**	500
3/4-14 NPT	20	111	65	14,1	31,0	65,0	115,0	185		46	14	65	2054	**KH3/4NPT71X**	420
1-11,5 NPT	25	122	71	16,8	38,0	75,0	125,0	185		50	14	75	2451	**KH1NPT71X**	420
1 1/4-11,5 NPT	32	110	86	17,3	45,0	93,2	175,0	320	55	70	19	100	5300	**KH11/4NPT71X**	420
1 1/2-11,5 NPT	40	120	92	17,7	52,2	104,4	186,0	320	60	80	19	110	7230	**KH11/2NPT71X**	420

[1]) Pressione indicata = Articolo disponibile

$$\frac{\text{PN (bar)}}{10} = \text{PN (MPa)}$$

Consegna senza dado né anello. Per informazioni sull'ordinazione di raccordi completi o sui materiali di tenuta alternativi vedere pag. I7.

*Aggiungere i **suffissi** qui di seguito in base al materiale e alla superficie richiesti.

Suffissi codice di ordinazione			
Materiale	Suffisso superficie e materiale	Esempio	Materiale di tenuta (non occorre suffisso aggiuntivo)
Acciaio, inossidabile	Senza suffisso	KH1/8NPT71X	POM / NBR

KH Valvola a sfera compatta a 3 vie in acciaio

Estremità conica EO 24° / Estremità conica EO 24° / Estremità conica EO 24°

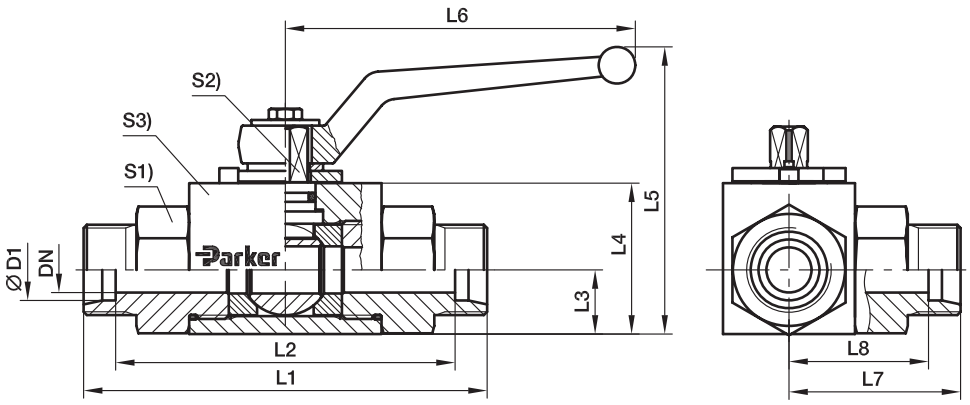

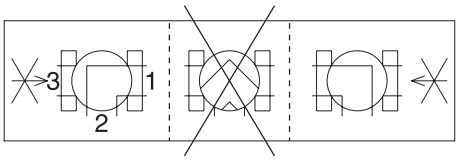

Versione L

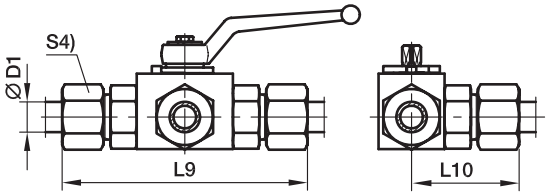

Serie	D1	DN	L1	L2	L3	L4	L5	L6	L7	L8	L9	L10	S1	S2	S3	S4	Peso g/1 pezzo	Codice di ordinazione*	PN (bar)[1]
L[3]	06	4	67	53	15,0	30	59,5	76	33,5	26,5	82	41,0	19	7	30	14	317	**KH3/2-06LX**	500
	08	6	67	53	15,0	30	59,5	76	33,5	26,5	82	41,0	19	7	30	17	214	**KH3/2-08LX**	500
	10	8	75	61	14,5	35	67,5	100	37,5	30,5	90	45,0	24	8	40	19	445	**KH3/2-10LX**	500
	12	10	75	61	14,5	35	67,5	100	37,5	30,5	90	45,0	24	8	40	22	537	**KH3/2-12LX**	500
	15	12	83	69	22,0	45	96,5	112	41,5	34,5	99	49,5	30	10	45	27	678	**KH3/2-15LX**	500
	18	16	82	67	25,0	50	110,0	166	41,0	33,5	99	49,5	36	11	50	32	850	**KH3/2-18LX**	400
	22	20	99	84	29,0	60	126,0	187	49,5	42,0	116	58,0	41	14	55	36	1340	**KH3/2-22LX**	400
	28	25	108	93	31,0	65	131,0	187	54,0	46,5	126	63,0	50	14	65	41	2274	**KH3/2-28LX**	400
S[4]	08	4	73	59	15,0	30	59,5	76	36,5	29,5	88	44,0	19	7	30	19	350	**KH3/2-08SX**	500
	10	6	73	58	15,0	30	59,5	76	36,5	29,0	90	45,0	19	7	30	22	300	**KH3/2-10SX**	500
	12	8	77	62	14,5	35	67,5	100	38,5	31,0	94	47,0	24	8	40	24	469	**KH3/2-12SX**	500
	14	10	81	65	14,5	35	67,5	100	40,5	32,5	100	50,0	24	8	40	27	500	**KH3/2-14SX**	500
	16	12	87	70	22,0	45	96,5	112	43,5	35,0	106	53,0	30	10	45	30	909	**KH3/2-16SX**	500
	20	16	90	69	25,0	50	110,0	166	45,0	34,5	112	56,0	36	11	50	36	949	**KH3/2-20SX**	400
	25	20	107	83	29,0	60	126,0	187	53,5	41,5	131	65,5	41	14	55	46	1714	**KH3/2-25SX**	400
	30	25	120	93	31,0	65	131,0	187	60,0	46,5	146	73,0	50	14	65	50	2462	**KH3/2-30SX**	400

[1]) Pressione indicata = Articolo disponibile

[3]) L = Serie leggera; [4]) S = Serie pesante

$$\frac{\text{PN (bar)}}{10} = \text{PN (MPa)}$$

Consegna senza dado né anello. Per informazioni sull'ordinazione di raccordi completi o sui materiali di tenuta alternativi vedere pag I7.

Suffissi codice di ordinazione			
Materiale	Suffisso superficie e materiale	Esempio	Materiale di tenuta (non occorre suffisso aggiuntivo)
Acciaio, zincato, esente da CromoVI	CF	KH3/2-06LCFX	POM / NBR
Acciaio	DIN 50938-FE//A/T4	KH3/2-06LX	POM / NBR

KH Valvola a sfera compatta BSPP a 3 vie in acciaio

Filettatura femmina BSPP (ISO 1179-1) / Filettatura femmina BSPP (ISO 1179-1) / Filettatura femmina BSPP (ISO 1179-1)

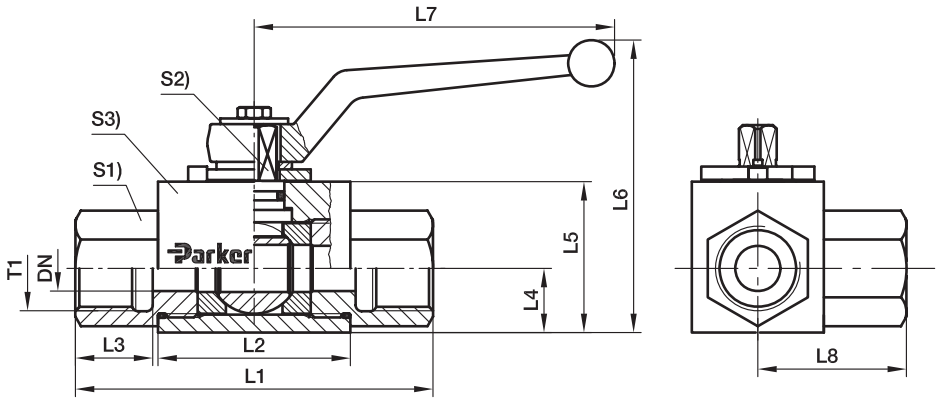

T1	DN	L1	L2	L3	L4	L5	L6	L7	L8	S1	S2	S3	Peso g/1 pezzo	Codice di ordinazione*	PN (bar)[1]
G 1/8	4	69	36	12	15,0	30	55	76	34,5	19	7	30	270	**KH3/2-1/8X**	500
G 1/4	6	69	36	12	15,0	30	55	76	34,5	19	7	30	342	**KH3/2-1/4X**	500
G 3/8	10	73	45	14	14,5	35	68	100	36,5	24	8	40	563	**KH3/2-3/8X**	500
G 1/2	12	82	51	15	22,0	45	92	112	41,0	30	10	45	932	**KH3/2-1/2X**	500
G 3/4	20	93	60	18	29,0	60	113	187	48,0	41	14	55	1724	**KH3/2-3/4X**	400
G 1	25	118	70	20	31,0	65	118	187	56,5	50	14	65	2643	**KH3/2-1X**	400

[1]) Pressione indicata = Articolo disponibile

$$\frac{\text{PN (bar)}}{10} = \text{PN (MPa)}$$

Consegna senza dado né anello. Per informazioni sull'ordinazione di raccordi completi o sui materiali di tenuta alternativi vedere pag. I7.

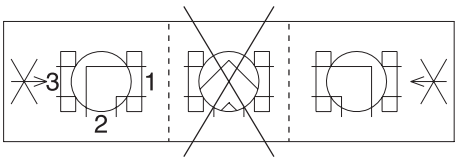

Versione L

*Aggiungere i **suffissi** qui di seguito in base al materiale e alla superficie richiesti.

Suffissi codice di ordinazione			
Materiale	Suffisso superficie e materiale	Esempio	Materiale di tenuta (non occorre suffisso aggiuntivo)
Acciaio, zincato, esente da CromoVI	CF	KH3/2-1/8CFX	POM / NBR
Acciaio	DIN 50938-FE//A/T4	KH3/2-1/8X	POM / NBR

KH – Dispositivo di bloccaggio per valvole a sfera a 2/2 vie e Multivie

con sfera flottante – acciaio e acciaio inossidabile

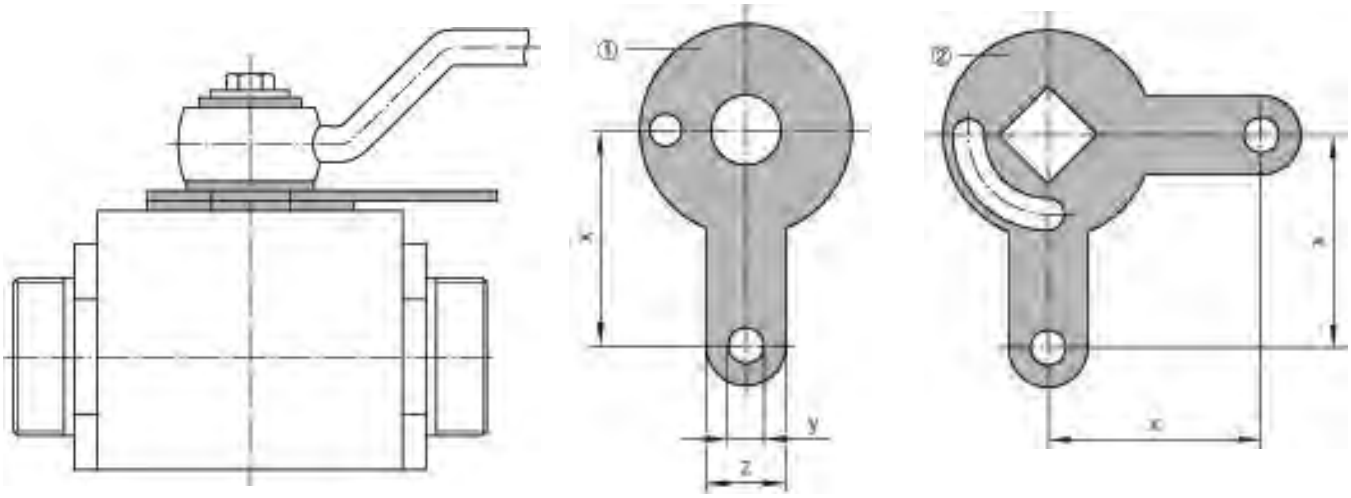

DN	t	x	y	z	X	Codice di ordinazione Acciaio	Codice di ordinazione Acciaio inossidabile
4/6	0,80	18	9	20	21,5	**KHLOCKINGD.SIZE1X**	**KHLOCKINGD.SIZE171X**
8/10	1,20	21	9	20	26,5	**KHLOCKINGD.SIZE2X**	**KHLOCKINGD.SIZE271X**
12	1,20	24	9	20	29,0	**KHLOCKINGD.SIZE3X**	**KHLOCKINGD.SIZE371X**
16	1,50	29	9	20	–	**KHLOCKINGD.SIZE4X**	**–**
20/25	1,50	34	9	20	44,0	**KHLOCKINGD.SIZE5X**	**KHLOCKINGD.SIZE571X**
32/40/50	1,75	54	9	20	54,0	**KHLOCKINGD.SIZE6X**	**KHLOCKINGD.SIZE671X**

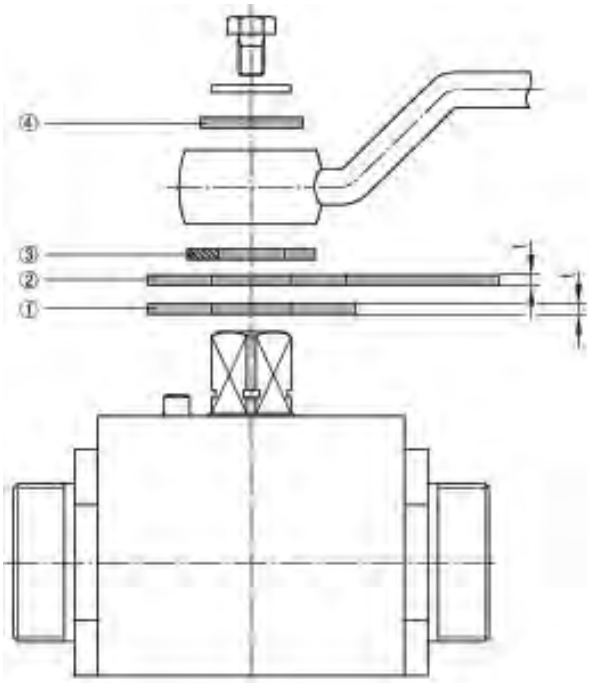

Kit di montaggio:
① = piastra di montaggio
② = piastra punto di arresto
③ = anello di sicurezza
④ = disco

Pos. ④ solo per DN32/40/50

Posizioni di utilizzo

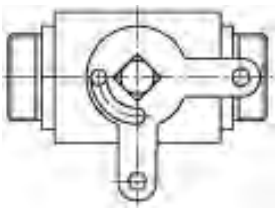

KH-B1V-S Valvola a sfera con connessione a flangia SAE (6000 PSI)

Flangia SAE (ISO 6162-1/-2) / Valvola a sfera a 2/2 vie in acciaio

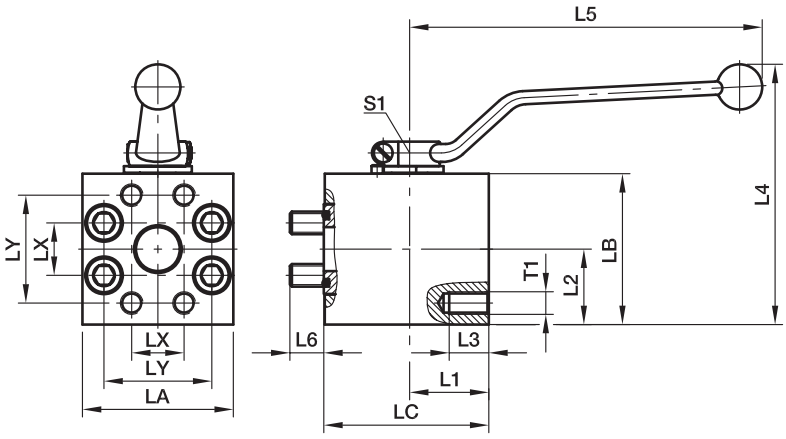

Serie 6000 PSI

Dim. nom. flangia SAE (pollici)	ISO (DN)	L1	L2	L3	L4	L5	L6	LX	LY	LA	LB	LC	S1	T1	Screws (metrico)	O-ring	Peso (Acciaio) Kg/pezzo	Codice di ordinazione*	PN (bar)[1] S
1/2	12	32,0	28,5	19	107	112	13,5	18,2	40,5	60	55	60,5	10	M 8	M 08×65	18,66×3,53	1,29	**KH12B1V62**	420
3/4	20	31,0	35,0	16	134	187	14,0	23,8	50,8	70	70	62,5	14	M10	M 10×65	25,00×3,53	2,15	**KH20B1V63**	420
1	25	39,0	40,0	21	144	187	18,0	27,8	57,2	80	80	75,5	14	M12	M 12×80	32,92×3,53	2,95	**KH25B1V64**	420
1 1/4	32	43,5	50,0	23	129	320	18,0	31,8	66,7	100	100	82,0	17	M12*	M 12×85	37,70×3,53	6,21	**KH32B1V65**	420
1 1/2	40	53,5	60,0	26	149	320	18,0	36,5	79,4	120	120	99,0	17	M16	M 16×100	47,22×3,53	9,50	**KH40B1V66**	420
2	50	61,0	61,5	34	153	320	22,0	44,5	96,8	134	124	109,5	17	M20	M 20×100	56,74×3,53	12,80	**KH50B1V68**	420

[1]) Pressione indicata = Articolo disponibile

La specifica della pressione PN per le valvole a sfera a quarto di giro è applicabile al fattore di progetto 1.5 (in conformità a DIN 3230 T5 e ISO 5208).

$$\frac{\text{PN (bar)}}{10} = \text{PN (MPa)}$$

*M14 disponibile su richiesta. **KH32B1V65/14**

Materiali:
Corpo realizzato in acciaio, rivestimento DIN 50938-FE/A/T4, sfera in acciaio al carbonio cromato duro, stelo in acciaio zincato.

Guarnizioni:
Sede sfera in POM (per es. Delrin), guarnizione stelo in NBR (per es. Perbunan).

Applicazioni:
Indicata per fluido idraulico a base di petrolio, lubrificanti e olio combustibile.
Per applicazioni ad aria indicata fino a 100 bar.

Intervallo di temperatura:
da –10 fino a + 100°C.

*Aggiungere i **suffissi** qui di seguito in base al materiale e alla superficie richiesti.

Suffissi codice di ordinazione			
Materiale	Suffisso superficie e materiale	Esempio	Materiale di tenuta (non occorre suffisso aggiuntivo)
Acciaio, zincato, esente da CromoVI	CF	KH12B1V62CFX	POM / NBR
Acciaio	DIN 50938-FE//A/T4	KH12B1V62X	POM / NBR

KH-B2V-S Valvola a sfera con connessione a flangia SAE (blocco 3000/6000 PSI)

Flangia SAE / Valvola a sfera a 2/2 vie in acciaio
(ISO 6162-1/-2)

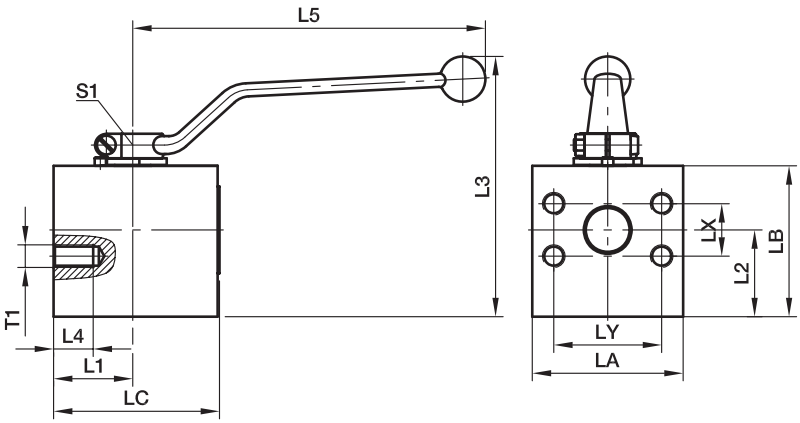

Serie 3000 PSI

Dim. nom. flangia SAE (pollici)	Dim. nom. flangia ISO (DN)	T1 (metr.)	T1 (pollici)	L1	L2	L3	L4	L5	LX	LY	LA	LB	LC	S1	Peso (Acciaio) Kg/pezzo	Codice di ordinazione*	PN (bar)[1] S
1/2	12	**M 8**	**5/16-18 UNC**	23,5	22	97	17	112	17,5	38,1	55	45	60	10	1,1	**KH12B2V32**	210
3/4	20	**M10**	**3/8-16 UNC**	39,5	39	128	21	187	22,2	47,6	70	70	80	14	2,8	**KH20B2V33**	210
1	25	**M12**	**3/8-16 UNC**	42,0	46	138	19	187	26,2	52,4	80	80	88	14	4,0	**KH25B2V34**	210

Serie 6000 PSI

1/2	12	**M 8**	**5/16-18 UNC**	23,5	22	97	17	112	18,2	40,5	55	45	60	10	1,1	**KH12B2V62**	420
3/4	20	**M10**	**3/8-16 UNC**	39,5	39	128	21	187	23,8	50,8	70	70	80	14	2,8	**KH20B2V63**	420
1	25	**M12**	**7/16-16 UNC**	42,0	46	138	19	187	27,8	57,2	80	80	88	14	4,0	**KH25B2V64**	420

[1]) Pressione indicata = Articolo disponibile

La specifica della pressione PN per le valvole a sfera a quarto di giro è applicabile al fattore di progetto 1.5 (in conformità a DIN 3230 T5 e ISO 5208).

$$\frac{\text{PN (bar)}}{10} = \text{PN (MPa)}$$

Materiali:
Corpo realizzato in acciaio, rivestimento DIN 50938-FE/A/T4, sfera in acciaio al carbonio cromato duro, stelo in acciaio zincato.

Guarnizioni:
Sede sfera in POM (per es. Delrin), guarnizione stelo in NBR (per es. Perbunan)

Applicazioni:
Indicata per fluido idraulico a base di petrolio, lubrificanti e olio combustibile.
Per applicazioni ad aria indicata fino a 100 bar.

Intervallo di temperatura:
da –10 fino a + 100°C.

Suffissi codice di ordinazione			
Materiale	Suffisso superficie e materiale	Esempio	Materiale di tenuta (non occorre suffisso aggiuntivo)
Acciaio, zincato, esente da CromoVI	CF	KH12B2V32CFX	POM / NBR
Acciaio	DIN 50938-FE//A/T4	KH12B2V32X	POM / NBR

KH-B3V-S Valvola a sfera con connessione a flangia SAE

Flangia SAE (ISO 6162-1/-2) / Valvola a sfera a 2/2 vie in acciaio

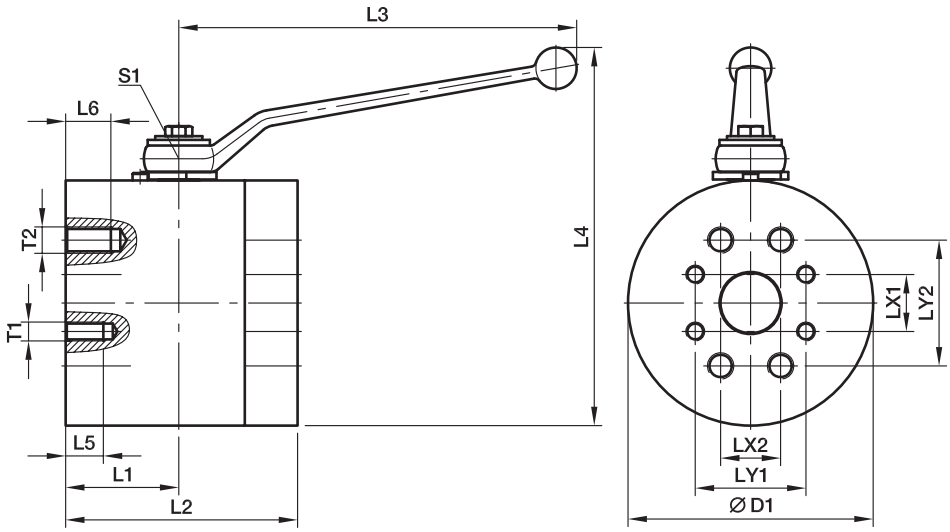

Serie 3000 PSI / Serie 6000 PSI

Dim. nom. flangia SAE (pollici)	ISO (DN)	D1	L1	L2	L3	L4	S1	Connessione 3000 PSI T1	UNC	LX1	LY1	L5	PN	Connessione 6000 PSI T2	UNC	LX2	LY2	L6	PN	Peso (Acciaio) Kg/pezzo	Codice di ordinazione*	PN (bar)[1]
1 1/4	32	130	60	123	320	158,5	17	**M12**	**7/16-14**	30,2	58,7	27	276	**M14**	**1/2-13**	31,8	66,7	24	420	11,3	**KH32B3V35**	420
1 1/2	40	140	61	126	320	168,5	17	**M12**	**1/2-13**	35,7	69,9	25	207	**M16**	**5/8-11**	36,5	79,4	26	420	13,1	**KH40B3V36**	420
2	50	160	79	158	320	178,5	17	**M12**	**1/2-13**	42,8	77,8	25	207	**M20**	**3/4-10**	44,4	96,8	34	420	21,2	**KH50B3V38**	420

[1]) Pressione indicata = Articolo disponibile

La specifica della pressione PN per le valvole a sfera a quarto di giro è applicabile al fattore di progetto 1.5 (in conformità a DIN 3230 T5 e ISO 5208).

$$\frac{PN\ (bar)}{10} = PN\ (MPa)$$

Materiali:
Corpo realizzato in acciaio, rivestimento DIN 50938-FE/A/T4, sfera in acciaio al carbonio cromato duro, stelo in acciaio zincato.

Guarnizioni:
Sede sfera in POM (per es. Delrin), guarnizione stelo in NBR (per es. Perbunan).

Applicazioni:
Indicata per fluido idraulico a base di petrolio, lubrificanti e olio combustibile.
Per applicazioni ad aria indicata fino a 100 bar.

Intervallo di temperatura:
da –10 fino a + 100°C.

Suffissi codice di ordinazione			
Materiale	Suffisso superficie e materiale	Esempio	Materiale di tenuta (non occorre suffisso aggiuntivo)
Acciaio, zincato, esente da CromoVI	CF	KH32B3V35CFX	POM / NBR
Acciaio	DIN 50938-FE//A/T4	KH32B3V35X	POM / NBR

KH-A-S Valvola a sfera con connettore a flangia SAE

Flangia SAE / Valvola a sfera a 2/2 vie in acciaio
(ISO 6162-1/-2)

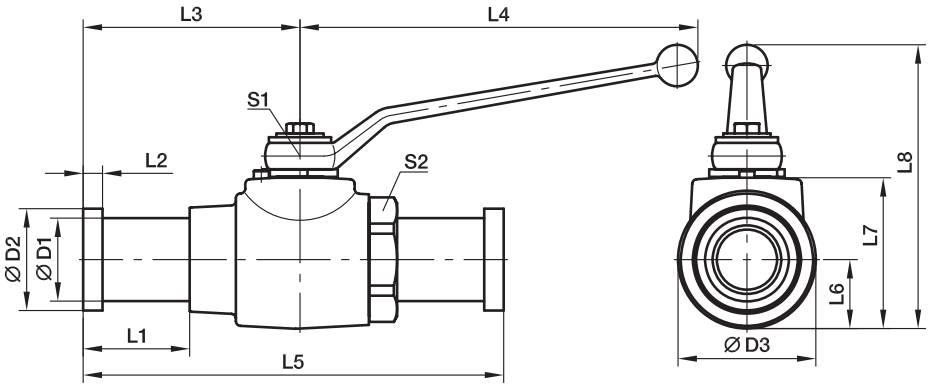

Serie 3000 PSI

Dimensione nom. flangia SAE (pollici)	ISO (DN)	D1	D2	D3	L1	L2	L3	L4	L5	L6	L7	L8	S1	S2	O-ring	Peso (Acciaio) Kg/pezzo	Codice di ordinazione*	PN (bar)[1]) S
1/2	12	24	30,2	35	42,0	6,7	75,5	112	151,0	17,0	40	92	10	32	18,66×3,53	0,9	**KH12A32**	350
3/4	20	32	38,1	45	43,0	6,7	81,0	187	162,0	24,0	55	113	14	41	25,00×3,53	1,7	**KH20A33**	315
1	25	38	44,4	55	38,9	8,0	89,0	187	178,0	26,0	60	118	14	50	32,92×3,53	2,5	**KH25A34**	315
1 1/4	32	43	50,8	73	40,3	8,0	99,0	227	190,5	36,5	80	155	17	60	37,70×3,53	3,1	**KH32A35**	276
1 1/2	40	50	60,3	85	58,3	8,0	115,5	227	231,0	42,5	90	165	17	70	47,22×3,53	4,3	**KH40A36**	207
2	50	62	71,4	99	50,9	9,5	116,0	227	232,0	49,5	104	179	17	85	56,74×3,53	5,8	**KH50A38**	207

Serie 6000 PSI

1/2	12	24	31,7	35	42,0	7,7	75,5	112	151,0	17,0	40	92	10	32	18,66×3,53	1,0	**KH12A62**	420
3/4	20	32	41,3	45	49,0	8,8	87,0	187	174,0	24,0	55	113	14	46	25,00×3,53	1,9	**KH20A63**	315
1	25	38	47,6	55	49,0	9,5	99,0	187	198,0	26,0	60	118	14	50	32,92×3,53	2,8	**KH25A64**	315
1 1/4	32	44	54,0	73	56,5	10,3	115,0	227	223,0	36,5	80	155	17	60	37,70×3,53	3,3	**KH32A65**	315
1 1/2	40	51	63,5	85	83,5	12,6	140,5	227	281,0	42,5	90	165	17	70	47,22×3,53	4,8	**KH40A66**	315
2	50	67	79,4	99	93,0	12,6	158,0	227	316,0	49,5	104	179	17	85	56,74×3,53	7,4	**KH50A68**	315

[1]) Pressione indicata = Articolo disponibile

La specifica della pressione PN per le valvole a sfera a quarto di giro è applicabile al fattore di progetto 1.5 (in conformità a DIN 3230 T5 e ISO 5208).

$$\frac{\text{PN (bar)}}{10} = \text{PN (MPa)}$$

Materiali:
Corpo realizzato in acciaio, rivestimento DIN 50938-FE/A/T4, sfera in acciaio al carbonio cromato duro, stelo in acciaio zincato.

Guarnizioni:
Sede sfera in POM (per es. Delrin), guarnizione stelo in NBR (per es. Perbunan).

Applicazioni:
Indicata per fluido idraulico a base di petrolio, lubrificanti e olio combustibile.
Per applicazioni ad aria indicata fino a 100 bar.

Intervallo di temperatura:
da –10 fino a + 100°C.

Suffissi codice di ordinazione			
Materiale	Suffisso superficie e materiale	Esempio	Materiale di tenuta (non occorre suffisso aggiuntivo)
Acciaio, zincato, esente da CromoVI	CF	KH12A63CFX	POM / NBR
Acciaio	DIN 50938-FE//A/T4	KH12A63X	POM / NBR

KH-A-S-71 Valvola a sfera con connettore a flangia SAE

Flangia SAE / Valvola a sfera a 2/2 vie in acciaio inossidabile (ISO 6162-1/-2)

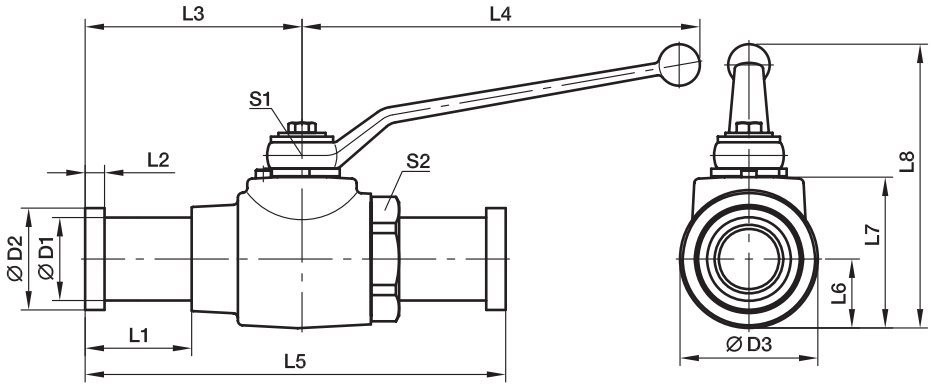

Serie 3000 PSI

Dim. nom. flangia SAE (pollici)	ISO (DN)	D1	D2	L	L1	L2	L3	B	H	H1	H2	SW	SW1	O-ring	Codice di ordinazione*	PN (bar) S
1/2	12	24,0	176,0	42,0	6,8	55	45	45,0	21,0	49,5	32	10	28	18,64×3,53	**KH12A3271**	350
3/4	20	31,5	197,0	43,0	6,8	65	65	65,0	31,0	70,0	46	14	29	24,99×3,53	**KH20A3371**	350
1	25	38,0	200,0	38,9	8,0	71	75	75,0	38,0	80,0	50	14	29	32,92×3,53	**KH25A3471**	315
1 1/4	32	43,0	190,5	40,3	8,0	86	100	93,2	45,0	99,0	70	19	23	37,69×3,53	**KH32A3571**	250
1 1/2	40	50,0	236,5	58,3	8,0	92	110	104,4	52,2	110,0	80	19	23	47,22×3,53	**KH40A3671**	200
2	50	62,0	242,0	50,9	9,6	97	125	119,4	59,7	125,0	95	19	23	56,74×3,53	**KH50A3871**	160

Serie 6000 PSI

1/2	12	24,0	176,0	42,0	7,8	55	45	45,0	21,0	49,5	32	10	28	18,64×3,53	**KH12A6271**	400
3/4	20	32,0	209,0	49,0	8,8	65	65	65,0	31,0	70,0	46	14	29	24,99×3,53	**KH20A6371**	400
1	25	38,0	220,0	49,0	9,5	71	75	75,0	38,0	80,0	50	14	29	32,92×3,53	**KH25A6471**	400
1 1/4	32	44,0	223,0	56,5	10,3	86	100	93,2	45,0	99,0	70	19	23	37,69×3,53	**KH32A6571**	400
1 1/2	40	51,0	287,0	83,5	12,6	92	110	104,4	52,2	110,0	80	19	23	47,22×3,53	**KH40A6671**	400
2	50	67,0	327,0	93,5	12,6	97	125	119,4	59,7	125,0	95	19	23	56,74×3,53	**KH50A6871**	400

La specifica della pressione PN per le valvole a sfera a quarto di giro è applicabile al fattore di progetto 1.5 (in conformità a DIN 3230 T5 e ISO 5208).

Leva manuale in acciaio inossidabile (1.4571)

Corpo: acciaio inossidabile
Sfera di commutazione: acciaio inossidabile
Albero di controllo: acciaio inossidabile
Guarnizione sede sfera: POM
Guarnizione controllo posizione: FKM

Suffissi codice di ordinazione		
Materiale	Suffisso superficie e materiale	Esempio
Acciaio, inossidabile	nessuno	KH12A6271

KH-B4V-S Valvola a sfera con connessione a flangia SAE ISO 6162 (1/2)

Flangia SAE / Valvola a sfera a 2/2

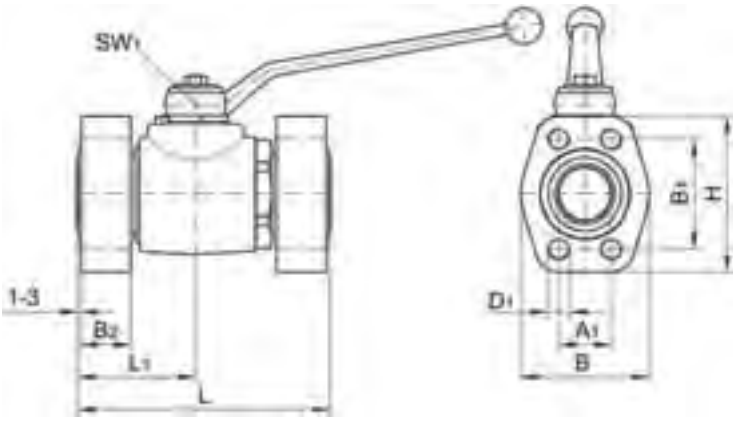

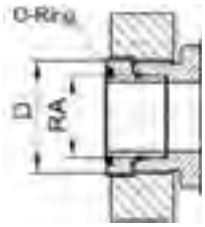

Connessione Porta	DN	Filettatura D	RA	D1	A1	B1	B2	L	L1	B	H	O-ring	Peso Kg	Codice di ordinazione	PN (bar) S
Flangia SAE ISO 6162-1	12*	M 24×1,5	16	M 8	17,5	38,1	20	103	51,5	46	54	18,64×3,53	1,2	**KH12B4V3M**	350
	20*	M 36×2,0	25	M10	22,3	47,6	20	125	62,5	52	65	24,99×3,53	2,0	**KH20B4V3M**	350
	25*	M 42×2,0	30	M10	26,2	52,4	21	138	69,0	59	70	32,92×3,53	2,7	**KH25B4V3M**	315
	32	M 52×2,0	38	M10	30,2	58,7	24	153	71,5	73	79	37,69×3,53	3,8	**KH32B4V3M**	250
	40/32	M 52×2,0	38	M12	35,7	69,9	30	153	71,5	83	94	47,22×3,53	4,9	**KH40/32B4V3M**	200
Vite prigioniera DIN 2353 Serie pesante ISO 8434-1	12*	M 24×1,5	16	5/16-18 UNC	17,5	38,1	20	103	51,5	46	54	18,64×3,53	1,2	**KH12B4V3U**	350
	20*	M 36×2,0	25	3/8-16 UNC	22,3	47,6	20	125	62,5	52	65	24,99×3,53	2,0	**KH20B4V3U**	350
	25*	M 42×2,0	30	3/8-16 UNC	26,2	52,4	21	138	69,0	59	70	32,92×3,53	2,7	**KH25B4V3U**	315
	32	M 52×2,0	38	7/16-14 UNC	30,2	58,7	24	153	71,5	73	79	37,69×3,53	3,8	**KH32B4V3U**	250
	40/32	M 52×2,0	38	1/2-13 UNC	35,7	69,9	30	153	71,5	83	94	47,22×3,53	4,9	**KH40/32B4V3U**	200
Cavità SAE ISO 6162-2	12*	M 24×1,5	16	M 8	18,2	40,5	20	103	51,5	48	56	18,64×3,53	1,4	**KH12B4V6M**	400
	20*	M 36×2,0	25	M10	23,8	50,8	22	125	62,5	60	71	24,99×3,53	2,8	**KH20B4V6M**	400
	25*	M 42×2,0	30	M12	27,8	57,2	24	138	69,0	70	81	32,92×3,53	3,1	**KH25B4V6M**	400
	32	M 52×2,0	38	M12	31,8	66,6	30	153	71,5	78	95	37,69×3,53	4,3	**KH32B4V6M**	400
	40/32	M 52×2,0	38	M16	36,5	79,3	33	153	71,5	95	113	47,22×3,53	5,5	**KH40/32B4V6M**	400
Vite prigioniera DIN 2353 Serie pesante ISO 8434-1	12*	M 24×1,5	16	5/16-18 UNC	18,2	40,5	20	103	51,5	48	56	18,64×3,53	1,4	**KH12B4V6U**	400
	20*	M 36×2,0	25	3/8-16 UNC	23,8	50,8	22	125	62,5	60	71	24,99×3,53	2,8	**KH20B4V6U**	400
	25*	M 42×2,0	30	7/16-14 UNC	27,8	57,2	24	138	69,0	70	81	32,92×3,53	3,1	**KH25B4V6U**	400
	32	M 52×2,0	38	1/2-13 UNC	31,8	66,6	30	153	71,5	78	95	37,69×3,53	4,3	**KH32B4V6U**	400
	40/32	M 52×2,0	38	5/8-11 UNC	36,5	79,3	33	153	71,5	95	113	47,22×3,53	5,5	**KH40/32B4V6U**	400

*)Costruzione in blocco

Per le flange vedere catalogo sezione M
Speciali su richiesta

Corpo:	Acciaio	Acciaio
Sfera di commutazione:	Acciaio cromato	Acciaio cromato
Albero di controllo:	Acciaio	Acciaio
Guarnizione sede sfera:	POM	POM
Guarnizione controllo posizione:	NBR	FKM

Suffissi codice di ordinazione			
Materiale	Suffisso superficie e materiale	Esempio	Materiale di tenuta (non occorre suffisso aggiuntivo)
Acciaio, zincato, esente da CromoVI	CF	KH12B4V3MCFX	POM / NBR
Acciaio	DIN 50938-FE//A/T4	KH12B4V3MX	POM / NBR

KH-B5V-S Valvola a sfera con connessione a flangia DIN EN 1092-1

Acciaio/DIN/girevole

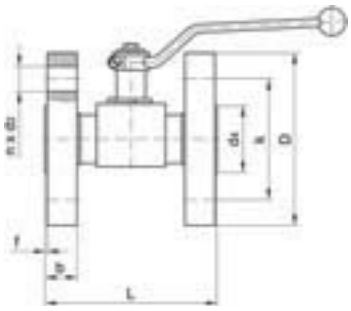

DN 10–DN25

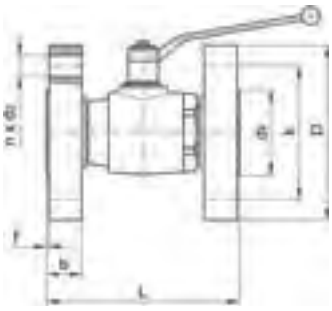

DN 32–DN50

Connessione Porta	DN	D	b	k	d4	f	n	Numero d2	L	Peso Kg	Codice di ordinazione
PN 25 PN 40	10	90	16	60	40	2	4	14	130	2,1	**KH10B5V40**
	15	95	16	65	45	2	4	14	130	2,7	**KH15B5V40**
	20	105	18	75	58	2	4	14	150	3,8	**KH20B5V40**
	25	115	18	85	68	2	4	14	160	4,9	**KH25B5V40**
	32	140	18	100	78	2	4	18	180	7,0	**KH32B5V40**
	40	150	18	110	88	3	4	18	200	8,9	**KH40B5V40**
	50	165	20	125	102	3	4	18	230	12,2	**KH50B5V40**
PN 63	10	100	20	70	40	2	4	14	130	2,9	**KH10B5V63**
	15	105	20	75	45	2	4	14	130	3,5	**KH15B5V63**
	25	140	24	100	68	2	4	18	160	7,6	**KH25B5V63**
	40	170	26	125	88	3	4	22	200	12,6	**KH40B5V63**
	50	180	26	135	102	3	4	22	230	15,3	**KH50B5V63**
PN 100	10	100	20	70	40	2	4	14	130	2,9	**KH10B5V100**
	15	105	20	75	45	2	4	14	130	3,5	**KH15B5V100**
	25	140	24	100	68	2	4	18	160	7,6	**KH25B5V100**
	40	170	26	125	88	3	4	22	200	12,6	**KH40B5V100**
	50	195	28	145	102	3	4	26	230	17,9	**KH50B5V100**
PN 160	10	100	20	70	40	2	4	14	130	2,9	**KH10B5V160**
	15	105	20	75	45	2	4	14	130	3,5	**KH15B5V160**
	25	140	24	100	68	2	4	18	160	7,6	**KH25B5V160**
	40	170	28	125	88	3	4	22	200	13,2	**KH40B5V160**
	50	195	30	145	102	3	4	26	230	18,7	**KH50B5V160**
PN 250	10	125	24	85	40	2	4	18	130	5,0	**KH10B5V250**
	15	130	26	90	45	2	4	18	130	6,2	**KH15B5V250**
	25	150	28	105	68	2	4	22	160	9,5	**KH25B5V250**
	40	185	34	135	88	3	4	26	200	17,2	**KH40B5V250**
	50	200	38	150	102	3	8	26	230	22,6	**KH50B5V250**
PN 320	10	125	24	85	40	2	4	18	130	5,0	**KH10B5V320**
	15	130	26	90	45	2	4	18	130	6,2	**KH15B5V320**
	25	160	34	115	68	2	4	22	160	12,5	**KH25B5V320**
	40	195	38	145	88	3	4	26	200	20,5	**KH40B5V320**
	50	210	42	160	102	3	8	26	230	26,4	**KH50B5V320**
PN 400	10	125	28	85	40	2	4	18	210	6,0	**KH10B5V400**
	15	145	30	100	45	2	4	22	210	9,0	**KH15B5V400**
	25	180	38	130	68	2	4	26	230	17,4	**KH25B5V400**
	40	220	48	165	88	3	4	30	260	31,9	**KH40B5V400**
	50	235	52	180	102	3	8	30	300	38,9	**KH50B5V400**

Dimensioni connessione flange: DIN EN 1092-1 (DIN 2501-1)
Dim. PN 25 – PN 320: DIN EN 558-1 serie 1 (DIN 3202-1-F1)
Dimensioni PN 400: DIN EN 558-1 serie 2 (DIN 3202-1-F2)
Speciali su richiesta

Corpo:	Acciaio	Acciaio	Acciaio
Sfera di commutazione:	Acciaio cromato	Acciaio cromato	Acciaio cromato
Albero di controllo:	Acciaio	Acciaio	Acciaio
Guarnizione sede sfera:	POM	POM	PTFE-Comp. 3
Guarnizione controllo posizione:	NBR	FKM	FKM

Suffissi codice di ordinazione			
Materiale	Suffisso superficie e materiale	Esempio	Materiale di tenuta (non occorre suffisso aggiuntivo)
Acciaio, zincato, esente da CromoVI	CF	KH10B5V40CFX	POM / NBR
Acciaio	DIN 50938-FE//A/T4	KH10B5V40X	POM / NBR

KHBLOCK Valvole a sfera a 2/2 vie per blocco struttura

Acciaio – DN6 – DN50

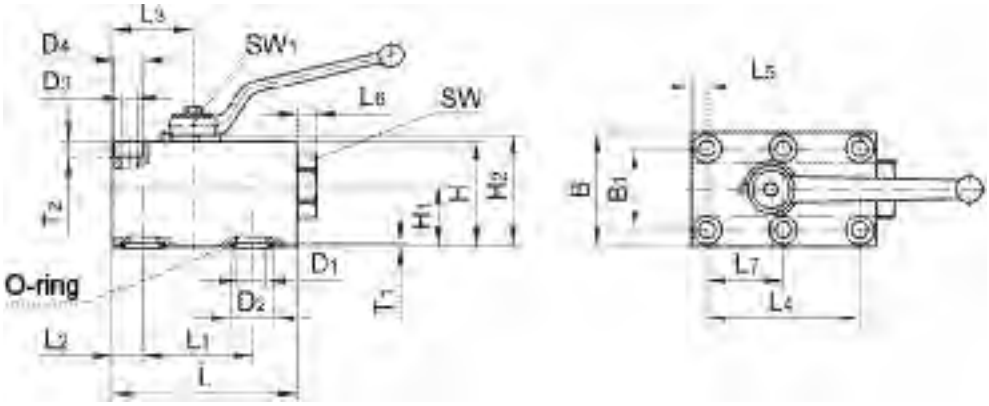

Connessione Porta	DN	L	L1	L2	L3	L4	L5	L6	L7	B	B1	H	H1	H2	T1	T2	D1	D2	D3	D4	SW	SW1	Peso Kg	Codice di ordinazione
Corpo flangia con tenuta O-ring	6	59	35	8,5	23,5	35	8,5	4,5	17,5	40	27	35	20,0	37,5	1,8	6,8	6,0	12,0	6,4	11	24	7	0,58	**KHBLOCKDN6**
	10	73	44	10,0	29,0	55	7,5	7,0	27,5	55	40	45	24,5	48,5	1,8	8,0	9,5	15,0	8,4	–	32	8	1,17	**KHBLOCKDN10**
	12	98	58	16,0	42,5	83	7,5	10,0	41,5	60	45	55	32,0	58,5	1,8	8,0	15,5	25,0	8,4	–	36	10	2,25	**KHBLOCKDN12**
	20	117	69	20,0	52,0	97	10,0	12,0	48,5	70	51	70	39,0	74,0	2,7	11,0	20,0	30,0	10,5	17	–	14	4,00	**KHBLOCKDN20**
	25	138	81	24,0	62,0	115	10,0	7,0	57,5	80	60	80	46,0	84,0	2,7	11,0	24,0	35,0	10,5	17	50	14	5,82	**KHBLOCKDN25**
	32	165	96	29,0	75,0	136	12,0	11,0	68,0	100	78	100	56,6	104,5	2,7	12,0	32,0	40,0	13,0	19	70	17	10,97	**KHBLOCKDN32**
	40	175	112	28,5	84,5	112	28,5	25,0	56,0	130	95	100	52,6	104,5	2,7	17,5	38,0	48,5	17,0	26	–	17	15,25	**KHBLOCKDN40**
	50	215	136	38,0	106,0	136	38,0	25,0	68,0	150	112	110	55,1	114,5	2,7	20,0	48,0	55,5	21,0	33	–	17	23,20	**KHBLOCKDN50**

	DN	D1	E1	E2	E3	E4	E5	E6	E7	E8	M	O-ring
Tolleranze in accordo DIN ISO 2768 Superficie DIN EN ISO 4287	6	6,0	35	35,0	50,5	–	8,5	13,5	20,0	17,5	M 6	7,5×2,5
	10	9,5	44	52,5	63,0	2,5	10,0	20,0	27,5	25,0	M 8	10,5×2,5
	12	15,5	58	74,5	82,0	8,5	16,0	22,5	30,0	33,0	M 8	20,5×2,5
	20	20,0	69	87,0	97,0	10,0	20,0	25,5	35,0	38,5	M10	23,5×3,5
	25	24,0	81	101,0	114,0	14,0	24,0	30,0	40,0	43,5	M10	28,5×3,5
	32	32,0	96	119,0	136,0	17,0	29,0	39,0	50,0	51,0	M12	33,5×3,5
	40	38,0	112	112,0	146,5	–	28,5	47,5	65,0	56,0	M16	42,0×3,5
	50	48,0	136	136,0	177,0	–	38,0	56,0	75,0	68,0	M20	49,0×3,5

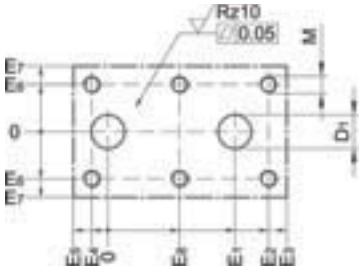

Foro sagomato

Corpo:	Acciaio	Acciaio
Sfera di commutazione:	Acciaio cromato	Acciaio cromato
Albero di controllo:	Acciaio	Acciaio
Guarnizione sede sfera:	POM	POM
Guarnizione controllo posizione:	NBR	FKM

Trattamento superficiale standard: bronzato
Per versione esente da CromoVI aggiungere CF
Esempio: **KHBLOCKDN6CFX**

DV Valvola di intercettazione PN 10, corpo a norma DIN 3512

Estremità conica EO 24° / Estremità conica EO 24°

(con mandrino a filettatura interna)
Per acqua fredda e calda* fino a 80°C, aria compressa, oli minerali e oli combustibili di tipo EL e L, 6 bar e fino a 80°C.
La specifica di pressione PN per valvole di intercettazione ad azionamento manuale è applicabile al fattore di sicurezza 1.5 (in conformità a DIN 3230 T5 e ISO 5208).

Attenzione!
Controllare la pressione nominale consentita per le estremità di tubi EO.

DVAE
Estremità tubo EO ⇐ maschio BSPP

DVAA
Maschio BSPP ⇐ estremità tubo EO

Valvole DV con filettatura maschio BSPP su richiesta.

*Indicare il tipo di acqua o di eventuali additivi.

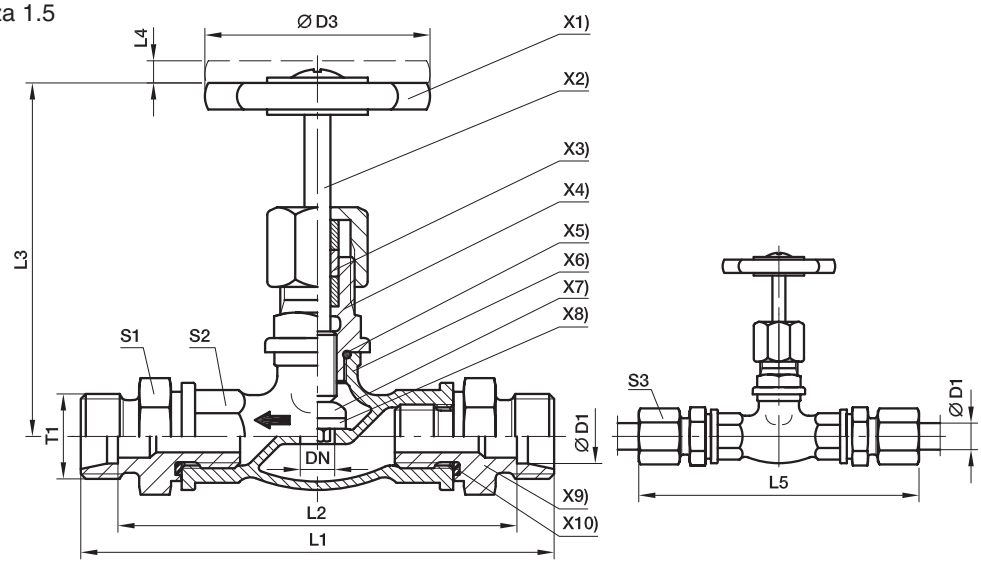

X1)	**Volantino:**	materiale: poliammide
X2)	**Mandrino:**	materiale: ottone 2.0401
X3)	**Guarnizione premistoppa**	mescola PTFE (es. Teflon)
X4)	**Testata:**	materiale: ottone 2.0401
X5)	**Guarnizione:**	O-ring NBR (es. Perbunan)
X6)	**Corpo:**	materiale: ottone 2.0340.02
X7)	**Cono valvola:**	materiale: ottone 2.0401
X8)	**Guarnizione di intercettazione:**	NBR (es. Perbunan)
X9)	**Raccordo terminale maschio:**	materiale: ottone 2.0540
X10)	**Guarnizione:**	Eolastic NBR (es. Perbunan)

Serie	D1	T1	DN	D3	L1	L2	L3	L4	L5	S1	S2	S3	Peso g/1 pezzo	Codice di ordinazione*	PN (bar)[1]) senza superficie
L[3])	06	M 12×1,5	5	50	102	88	63	7	117	22	21	14	313	**DV06LX**	10
	08	M 14×1,5	6	50	102	88	63	7	117	22	21	17	305	**DV08LX**	10
	10	M 16×1,5	8	50	104	90	63	7	119	22	21	19	308	**DV10LX**	10
	12	M 18×1,5	10	50	104	90	63	7	119	22	21	22	304	**DV12LX**	10
	15	M 22×1,5	12	50	107	93	65	8	123	27	25	27	426	**DV15LX**	10
	18	M 26×1,5	16	50	109	94	67	8	126	27	25	32	434	**DV18LX**	10
	22	M 30×2,0	20	60	123	108	67	8	140	32	32	36	670	**DV22LX**	10
	28	M 36×2,0	25	60	140	125	95	10	158	41	38	41	1030	**DV28LX**	10
	35	M 45×2,0	32	70	166	145	102	10	188	50	47	50	1640	**DV35LX**	10

[1]) Pressione indicata = Articolo disponibile
[3]) L = Serie leggera

$$\frac{\text{PN (bar)}}{10} = \text{PN (MPa)}$$

Consegna senza dado né anello. Per informazioni sull'ordinazione di raccordi completi o sui materiali di tenuta alternativi vedere pag. I7.

*Aggiungere i **suffissi** qui di seguito in base al materiale e alla superficie richiesti.

Suffissi codice di ordinazione			
Materiale	Suffisso superficie e materiale	Esempio	Materiale di tenuta (non occorre suffisso aggiuntivo)
Ottone 2.0340.02	Senza suffisso	DV06LX	PTFE / NBR

LD Valvola di intercettazione PN 40

Estremità conica EO 24° / Estremità conica EO 24°

(con mandrino a filettatura interna)
Per oli idraulici, oli minerali, oli combustibili, Diesel, acqua* ecc. Temperature fino a 150°C. Per vapore fino a 10 bar.
Per aria compressa fino a 35 bar su richiesta. CS DIN 8651 Rg.-N.
La specifica di pressione PN per valvole di intercettazione ad azionamento manuale è applicabile al fattore di sicurezza 1.5 (in conformità a DIN 3230 T5 e ISO 5208).

Attenzione!
Controllare la pressione nominale consentita per le estremità di tubi EO.

Connessione tubo EO
Per tubi in rame : dadi, anelli taglienti e anelli di bloccaggio in ottone

Attenzione:
per tubi **in acciaio:** dadi, anelli progressivi in acciaio
specificare al momento dell'ordinazione
Si raccomanda di eseguire il premontaggio in corpo di premontaggio temprato (vedere istruzioni di montaggio).

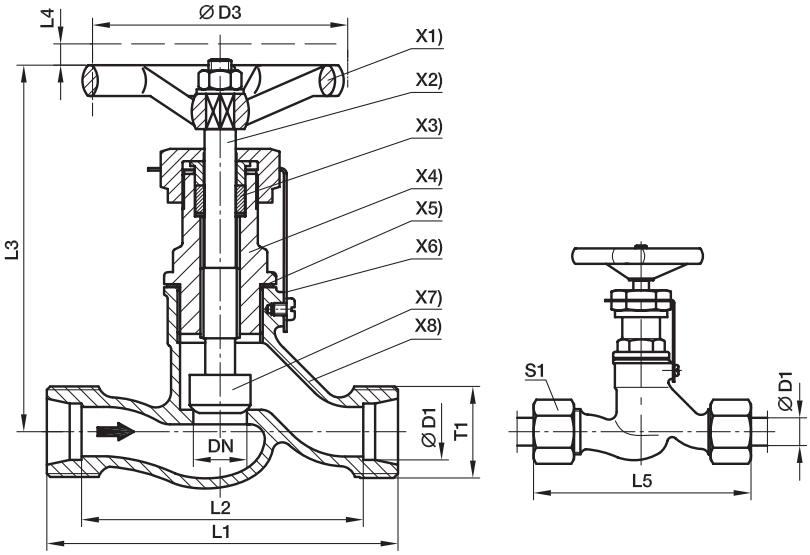

X1)	**Volantino:**	materiale sintetico tipo 74 in conformità a DIN 388 Configurazione C
X2)	**Mandrino:**	con filettatura interna. Materiale: Cu Zn 35 Ni 2
X3)	**Guarnizione premistoppa**	grafite
X4)	**Testata:**	materiale: Cu Zn 39 Pb 3
X5)	**Guarnizione:**	anello in rame
X6)	**Piastre di bloccaggio:**	materiale acciaio 37 zincato
X7)	**Cono valvola:**	punta libera materiale: Cu Zn 35 Ni 2
X8)	**Corpo:**	materiale G-Cu Sn 5Zn Pb (Rg 5 a norma DIN 1705)

Serie	D1	T1	DN	D3	L1	L2	L3	L4	L5	S1	Peso g/1 pezzo	Codice di ordinazione*	PN (bar)[1]) senza superficie
S[4])	10	M 18×1,5	6	63	60	45	98	7	77	22	383	**LD10SX**	40
	12	M 20×1,5	8	63	64	49	98	7	81	24	401	**LD12SX**	40
	14	M 22×1,5	10	63	70	54	98	7	89	27	417	**LD14SX**	40
	16	M 24×1,5	12	80	84	67	110	9	103	30	631	**LD16SX**	40
	20	M 30×2,0	16	80	90	69	110	9	112	36	688	**LD20SX**	40
	25	M 36×2,0	20	100	110	86	129	12	134	46	1191	**LD25SX**	40
	30	M 42×2,0	25	100	120	93	129	12	146	50	1322	**LD30SX**	40
	38	M 52×2,0	32	100	140	108	158	12	169	60	2268	**LD38SX**	40

[1]) **Pressione indicata = Articolo disponibile**
[4]) S = Serie pesante

$$\frac{PN\ (bar)}{10} = PN\ (MPa)$$

Consegna senza dado né anello. Per informazioni sull'ordinazione di raccordi completi o sui materiali di tenuta alternativi vedere pag. I7.

*Aggiungere i **suffissi** qui di seguito in base al materiale e alla superficie richiesti.

Suffissi codice di ordinazione			
Materiale	Suffisso superficie e materiale	Esempio	Materiale di tenuta (non occorre suffisso aggiuntivo)
Gunmetal (Rg 5) 2.1096	Senza suffisso	LD10SX	Grafite / metallo

VDHA Valvola ad alta pressione

EO 24° Tubo / EO 24° Tubo

Con perno interno filettato ed il corpo in acciaio inox a bassa gradazione. Le specifiche di pressione PN per le operazioni manuali sulle valvole applica un fattore di 1,5 (in accordo DIN 3230 T5 e ISO 5208).

Attenzione!
Controllare la pressione nominale consentita per le estremità di tubi EO.

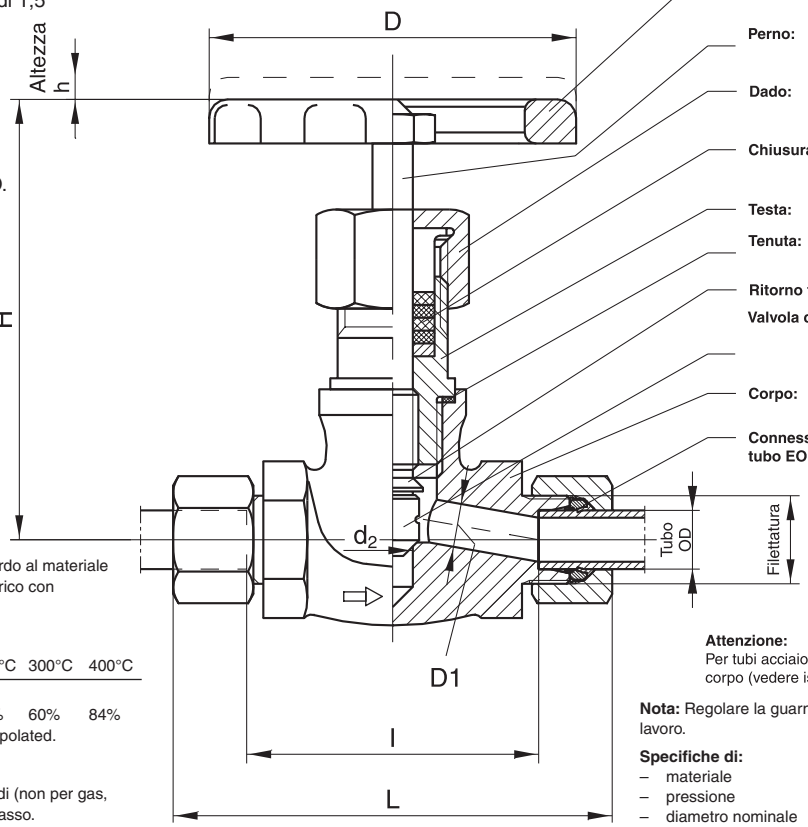

Manopola manuale: Alluminio die casting GD-AL Si 8 Cu 3 Operating position: completamente aperta o chiusa

Perno: con filettatura interna. Materiale 1.4021

Dado: Materiale 1.0718

Chiusura: GA 24 (Grafite)

Testa: Materiale 1.0460

Tenuta: Tra involucro e testa, materiale no. 2.4066

Ritorno tenuta: contro la testa

Valvola cono: materiale punta indurito 1.4122. Per VDHA 30-PS e 38 PS 1.0460 forgiati con cromo 17

Corpo: forgiato. Materiale no. 1.4104

Connessione tubo EO: Dado ed anello progressivo in acciaio per assemblaggio con tubi in acciaio. Per tubi in acciaio inox 1.4571 o 1.4541 e temperatura sopra i 120 °C anello progressivo e dado in acciaio inox 1.4571 (soecificare al momento dell'ordine)

Temperature fino a 400° C in accordo al materiale del tubo (considerare perdite di carico con temperature superiori a 50°C)

Riduzione pressioni richieste

Temperature	50°C	100°C	200°C	300°C	400°C
Riduzione pressioni	6%	15%	37%	60%	84%

Intermediate values are to be interpolated.

Applicazioni:
Per acqua, vapore, olii caldi e freddi (non per gas, ossigeno) olii minerali a base di grasso.
Per aria compressa fino a 50°C. Per fluidi corrosivi acidi, fluidi resistenti al fuoco ecc.

Attenzione:
Per tubi acciaio inox fare sempre il pre-assemblaggio del corpo (vedere istruzioni di assemblaggio)

Nota: Regolare la guarnizione premistoppa prima di iniziare il lavoro.

Specifiche di:
- materiale
- pressione
- diametro nominale
- marchio di identificazione su rondella manuale

Serie	D1	PN (bar)	DN	Filettatura	d2	H	L	l	h	D	Peso g/1 pezzo	Con dado e O-ring Dry Technology EO-2	Con dado e O-ring PSR Acciaio
S[4])	06	630	4	M 14×1,5	9,5	120	95	66	6	100	891	**VDHA06ZS**	**VDHA06S**
	08	630	5	M 16×1,5	9,5	120	95	66	6	100	917	**VDHA08ZS**	**VDHA08S**
	10	630	7	M 18×1,5	9,5	120	97	65	6	100	937	**VDHA10ZS**	**VDHA10S**
	12	630	8	M 20×1,5	9,5	120	97	65	6	100	940	**VDHA12ZS**	**VDHA12S**
	14	630	10	M 22×1,5	9,5	120	119	84	6	100	1194	**VDHA14ZS**	**VDHA14S**
	16	400	11	M 24×1,5	9,5	120	119	83	6	100	1209	**VDHA16ZS**	**VDHA16S**
	20	400	13	M 30×2,0	11,0	120	122	79	6	100	1292	**VDHA20ZS**	**VDHA20S**
	25	400	17	M 36×2,0	12,0	143	154	106	9	125	2013	**VDHA25ZS**	**VDHA25S**
	30	250	19	M 42×2,0	22,5	164	156	103	12	125	2596	**VDHA30ZS**	**VDHA30S**
	38	250	25	M 52×2,0	26,5	198	179	118	12	180	4972	**VDHA38ZS**	**VDHA38S**

[1]) Pressione indicata = Articolo disponibile
[4]) S = Serie pesante

$$\frac{PN\ (bar)}{10} = PN\ (MPa)$$

WV Valvola aperta/chiusa

Estremità conica EO 24° / Estremità conica EO 24° / Estremità conica EO 24°

Queste valvole consentono il passaggio del flusso verso l'uscita dall'ingresso 1 o 2 indifferentemente, mentre si chiude la connessione di ingresso non utilizzata. La chiusura di un ingresso si ottiene tramite una sfera flottante che si sposta grazie alla pressione esercitata dal flusso.

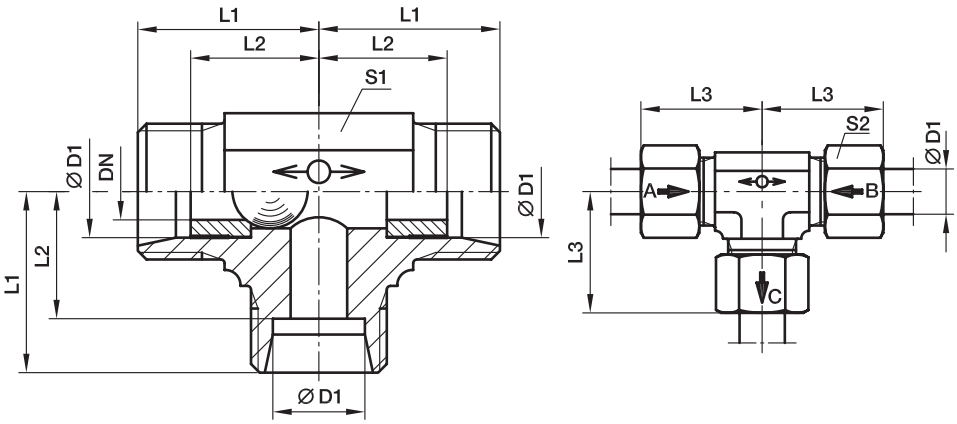

Materiale: acciaio
Finitura superficiale: Esente da CromoVI.

Si sconsiglia l'utilizzo di valvole con aria compressa e gas.
Le valvole WV non devono essere utilizzate con nippli a saldare, dadi girevoli ecc. se nel cono interno non c'è contatto con un dispositivo di arresto.

Intervallo di temperatura senza riduzioni di pressione da –40°C a +120°C.

Posizione consigliata del raccordo come mostrato nella figura.

Percentuale di perdita per valvole aperte/chiuse test idraulico con pressione test P_{max}: circa 20 gocce (durata del test 1 minuto).

Direzioni del flusso:

$D_1 \rightarrow D_3 = D_2$ chiuso
$D_2 \rightarrow D_3 = D_1$ chiuso

Serie	D1	T1	DN	L1	L2	L3	S1	S2	Peso g/1 pezzo	Codice di ordinazione*	PN (bar)[1] CF
L[3])	8	M 14×1,5	4,5	21	14	29	14	17	53	**WV08LOMD**	160
	10	M 16×1,5	6,0	22	15	30	17	19	73	**WV10LOMD**	160
	12	M 18×1,5	7,5	24	17	32	19	22	96	**WV12LOMD**	160
	15	M 22×1,5	10,0	28	21	36	19	27	134	**WV15LOMD**	160

[1]) **Pressione indicata = Articolo disponibile**
[3]) L = Serie leggera

$\frac{PN\ (bar)}{10} = PN\ (MPa)$

Consegna senza dado né anello. Per informazioni sull'ordinazione di raccordi completi o sui materiali di tenuta alternativi vedere pag. I7.

*Aggiungere i **suffissi** qui di seguito in base al materiale e alla superficie richiesti.

Suffissi codice di ordinazione			
Materiale	Suffisso superficie e materiale	Esempio	Materiale di tenuta (non occorre suffisso aggiuntivo)
Acciaio, zincato, esente da CromoVI	CF	WV08LOMDCF	Sfera in acciaio

ELA Valvole di sfiato

Le valvole di sfiato ELA consentono uno scarico efficace dei sistemi idraulici.

Semplici da montare – Non richiedono manutenzione – Durata di esercizio praticamente illimitata – facili da usare – sicure – affidabili – efficienti. Il sistema può essere messo in funzione immediatamente dopo il montaggio. Nessuna anomalia di comando dovuta alla penetrazione di aria nel fluido sotto pressione. Economiche: consentono di eliminare i tempi morti di deareazione.

Sfiato tra: pressione di apertura 0,05 bar
pressione di chiusura e ≧ 0,5 bar

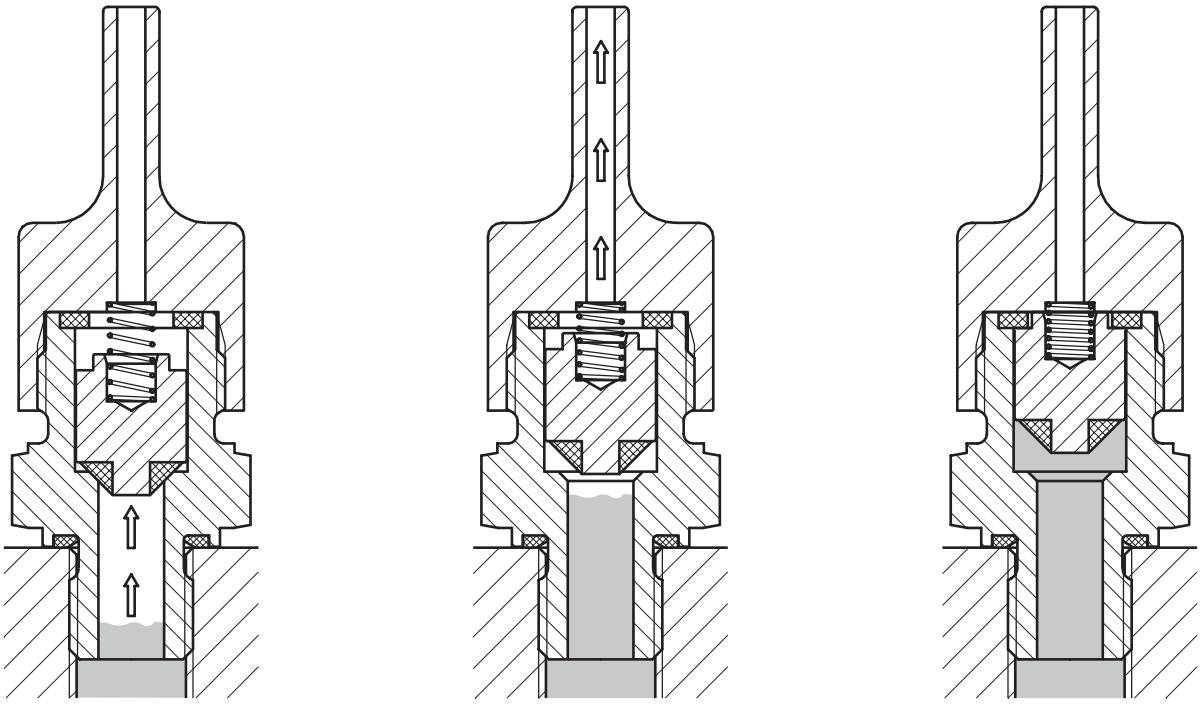

PRIMA DELLO SCARICO
Sistema depressurizzato

FUGHE D'ARIA
Sistema in funzione
(0,05 bar)

ARIA ELIMINATA
Sistema sotto pressione
(≧ 0,5 bar)

Il principio di funzionamento della valvola di sfiato si basa sulla differenza di comportamento di gas e liquidi sotto pressione, a seconda del loro grado di viscosità. Un pistone, alloggiato nell'alesaggio del corpo con un determinato gioco, effettua l'apertura e la chiusura della valvola all'avvio o all'arresto del sistema. Alla messa in funzione dell'impianto, l'aria accumulata fuoriesce fino a che la colonna del liquido del fluido sotto pressione non raggiunge il pistone. La pressione del liquido solleva il pistone contro la guarnizione superiore per alte pressioni, chiudendo in tal modo lo sfiato d'aria (è possibile che si verifichi una leggera fuoriuscita d'olio). Quando la pressione diminuisce, la molla rilascia il pistone consentendo la riapertura dello sfiato d'aria, dopodiché la procedura può essere ripetuta. La speciale struttura del pistone evita l'aspirazione dell'aria in caso di vuoto parziale.

La valvola di sfiato deve essere sistemata in posizione verticale, nel punto più alto del sistema idraulico o in posizioni in cui possono verificarsi accumuli d'aria.

Le valvole di sfiato ELA sono disponibili unicamente nella versione per fluidi a base di olio minerale e devono essere utilizzate con temperature di esercizio comprese tra –20°C e +90°C.

ELA Valvole di sfiato

Filettatura maschio BSPP con guarnizione Eolastic

PN (bar)	Dry Technology Acciaio	Peso g/1 pezzo
400	**ELA1/4EDCF**	109

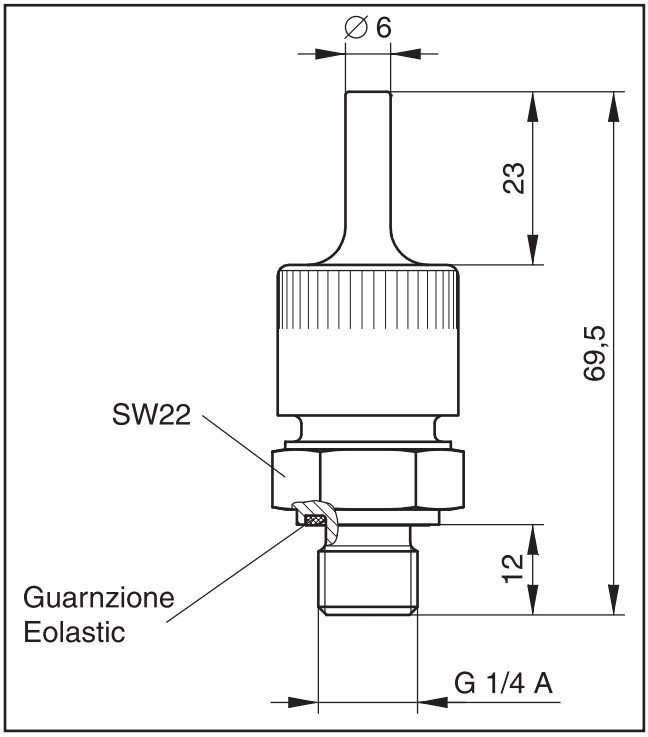

Dado girevole EO

PN (bar)	Dry Technology Acciaio	Peso g/1 pezzo
315	**ELAE10LCF**	125

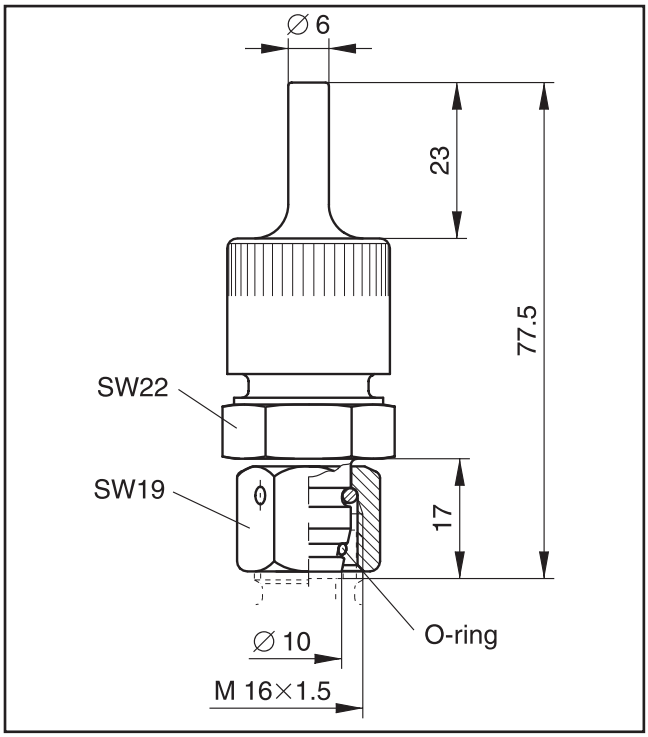

LRV Valvola di sicurezza contro eventuali rotture dei tubi

Connessione secondo – ED (ISO 1179) / Estremità conica EO 24°

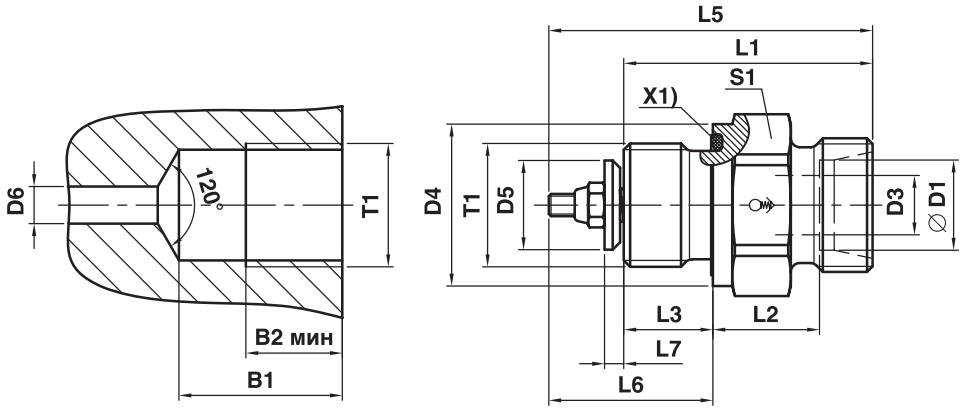

D1	T1	D3	D4	D5	D6	L1	L2	L3	L5	S1	B1	B2	Peso g/1 pezzo	Codice di ordinazione*	PN (bar)
08	G 1/4 A	6.0	19	9.8	5	32.0	13.0	12	42	19	24	13	37	**LRV08LRED*½OCF**	400
12	G 3/8 A	9.0	22	12.0	8	33.5	14.5	12	44	22	24	13	53	**LRV12LRED*½OCF**	400
15[1])	G 3/8 A	9.0	22	12.0	8	33.5	14.5	12	44	22	24	13	53	**LRV15LRED*½OCF**	400
15[1])	G 1/2 A	14.0	27	16.0	12	37.0	15.5	14	51	27	28	15	84	**LRV15LRED*½OCF**	400
18	G 1/2 A	14.0	27	16.0	12	37.0	15.5	14	51	27	28	15	84	**LRV18LRED*½OCF**	400
22	G 3/4 A	17.5	32	20.0	16	41.0	17.5	16	56	32	32	17	121	**LRV22LRED*½OCF**	250

Versione con O-ring e alternativa connessione su richiesta!

[1]) Size 15L dipende dalla $Q_{max.}$!

Codice di ordinazione – suffisso			
Materiale	Suffisso di identificazione modello	Esempio	Materiale di tenuta standard (nessun suffisso di identificazione supplementare necessario)
Acciaio, zincato, esente da CromoVI	10Q	LRV08LRED10QOCF	NBR (impostato su Q 10 l/min)
Acciaio, zincato, esente da CromoVI	17Q 0,5D	LRV18LRED17Q0,5DOCF	NBR (impostato su Q 17 l/min foro calibrato di strozzamento D = 0,5 mm)

Integrare i codici di ordinazione con i suffissi di identificazione del modello desiderato.

*1 = Volume di chiusura Q (l/min): da 9 a 17 connessione 08L da 15 a 75 connessione 18L
da 10 a 24 connessione 12L da 45 a 130 connessione 22L

*2 = foro calibrato di strozzamento D (mm): 0,5/0,8/1,0/1,5

Fornito senza dado e anello tagliente.

Alloggiamento	Acciaio, zincato, esente da CromoVI
Testa della valvola	Acciaio
Molla	Acciaio
Inserto	Alluminio
Vite	Acciaio, zincato
Dado	Acciaio, zincato, autobloccante
Guarnizione	Spigolo di tenuta acciaio/acciaio
Pressione di esercizio	Vedere tabella
Temperatura	da –40°C a +120°C
Fluido	Olio minerale
Posizione di montaggio	a piacere

Parker

Ermeto Original
Raccordi rotanti

Indice visivo Raccordi rotanti EO

DG 101
p. P6

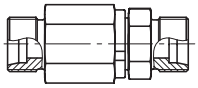

Estremità conica EO 24° / estremità conica EO 24°

DG 102-R
p. P7

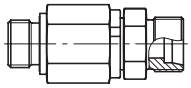

Filettatura maschio BSPP – guarnizione ED (ISO 1179) / estremità conica EO 24°

DG 102-M
p. P8

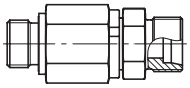

Filettatura metrica maschio – guarnizione ED (ISO 1179) / estremità conica EO 24°

DG 103
p. P9

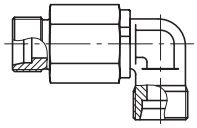

Estremità conica EO 24° / estremità conica EO 24°

DG 104-R
p. P10

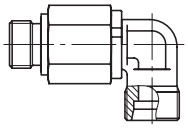

Filettatura maschio BSPP – guarnizione ED (ISO 1179) / estremità conica EO 24°

DG 104-M
p. P11

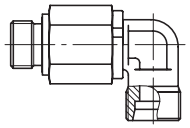

Filettatura metrica maschio – guarnizione ED (ISO 1179) / estremità conica EO 24°

DG 105
p. P12

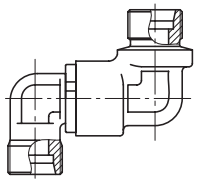

Estremità conica EO 24° / estremità conica EO 24°

DG 106-R
p. P13

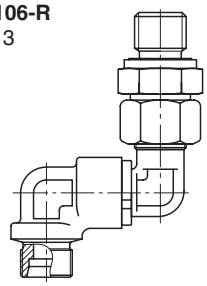

Filettatura maschio BSPP – guarnizione ED (ISO 1179) / estremità conica EO 24°

DG 106-M
p. P14

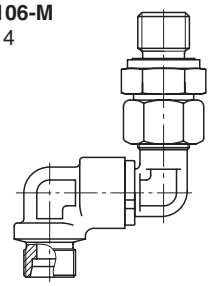

Filettatura metrica maschio – guarnizione ED (ISO 1179) / estremità conica EO 24°

DG 107
p. P15

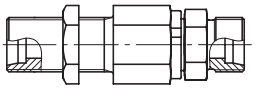

Estremità conica EO 24° / estremità conica EO 24°

DG 108
p. P16

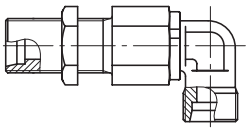

Estremità conica EO 24° / estremità conica EO 24°

DG 208
p. P17

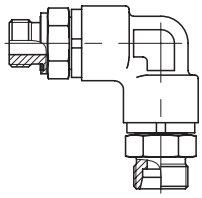

Filettatura maschio BSPP – guarnizione ED (ISO 1179) / estremità conica EO 24°

DVGE-R
p. P18

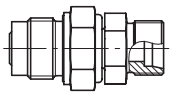

Filettatura maschio BSPP – guarnizione ED / estremità conica EO 24°

DVGE-M
p. P19

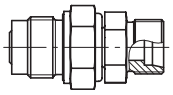

Filettatura metrica maschio – guarnizione ED / estremità conica EO 24°

DVWE-R
p. P20

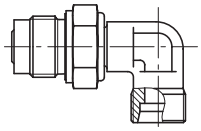

Filettatura maschio BSPP – guarnizione ED / estremità conica EO 24°

DVWE-M
p. P21

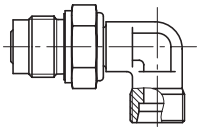

Filettatura metrica maschio – guarnizione ED / estremità conica EO 24°

DG Raccordi rotanti con cuscinetti a sfera

Per pressioni di esercizio fino a 350 bar.
Buon rapporto pressione/ RPM (giri al minuto).

Applicazione:
Connessione di un punto fisso ad una parte rotante, oscillante o mobile di un macchinario utilizzando tubi flessibili. Consente di evitare torsioni e raggi limitati dei tubi flessibili.

Fluidi:
Oli idraulici e lubrificanti a base di oli minerali.
Anche per fluidi idraulici HETG e HEES.
Non adatti per fluidi corrosivi o HFC o gas.

Struttura:
Struttura compatta, che non richiede manutenzione o interventi di assistenza. Sistema combinato di bronzine e cuscinetti a sfera con lubrificazione costante. Bassa coppia di avviamento. Guarnizioni del pistone anulare resistenti all'usura.

Materiali:
Alloggiamento, dado del corpo di acciaio, guarnizione del pistone anulare: POM (es.: Delrin)/FKM. Guarnizione Eolastic: NBR (es.: Perbunan), anche disponibile in FKM.

Superficie:
Esente da CromoVI.

Temperature nominali:
da –25° C a +80° C.

Tenuta a magazzino:
I raccordi rotanti con cuscinetti a sfera possono essere tenuti a magazzino per 6 mesi. E' possibile prolungare tale periodo fino a un anno se in condizioni conformi alla norma DIN 7716.

Perbunan = sono marchi registrati di Bayer

Sistemi costruttivi:
Otto diverse versioni con un unico asse rotazionale. Accoppiamenti rotanti multiassiali su richiesta. Connessioni tubo conformi alla norma DIN 2353, serie S. Pressione di esercizio massima 350 bar (picco di pressione). Guarnizione dell'attacco maschio con guarnizioni Eolastic in NBR.
Attacco maschio con filettatura metrica parallela o BSPP.

Istruzioni di montaggio:
La durata di un raccordo rotante dipende sostanzialmente dalla realizzazione di connessioni di linee prive di sollecitazioni. Per questa ragione è necessario evitare la connessione diretta con i tubi rigidi.
Per la connessione di tubi flessibili si consiglia di utilizzare raccordi con dado girevole (DIN 3865).
Si raccomanda inoltre di realizzare linee di tubi flessibili diritte piuttosto corte (lunghezza circa 5 volte il diam. est. del tubo), in modo da consentire l'assorbimento di urti e vibrazioni.

Attenzione!
Raccordi rotanti con doppio supporto di cuscinetti per maggiore stabilità a richiesta. Serie DGNN/DGBN.
Massima velocità ammessa del fluido: 8 m/s (raccomandata 5–6 m/s)

Numero di giri e coppie di avviamento

Tabella 1

Diam. est. tubo	Alesaggio nominale DN mm	Numero consentito di giri (rpm.) con una pressione di esercizio di						Coppia iniziale a 250 bar/Nm
		25 bar	64 bar	100 bar	160 bar	250 bar	350 bar	
6 8	5,0	1500	750	400	200	85	85	0,08
12 16	9,5	800	400	200	100	45	45	0,24
20 25	16,0	300	150	75	38	15	15	0,8
30 38	26,0	200	100	50	25	10	10	2,0

P

DG Raccordi rotanti con cuscinetti a sfera

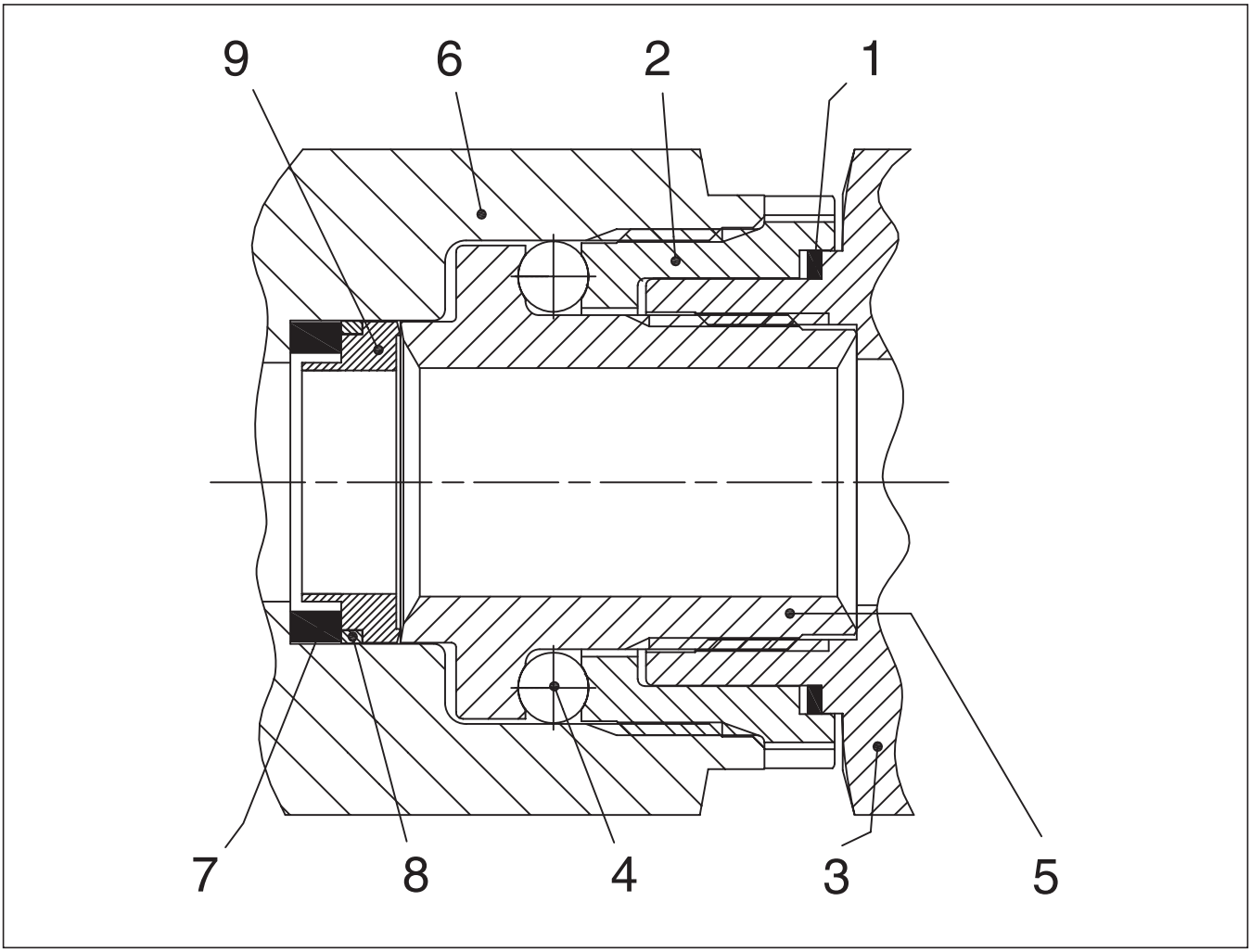

9	Pistone anulare
8	Anello intermedio
7	Molla di gomma
6	Base
5	Perno
4	Sfera
3	Parte superiore
2	Sede di rotalamento
1	Guarnizione antipolvere
Posizione	Specifica

Raccordi rotanti con bronzine

Per parti di macchine a rotazione, oscillazione o movimento lenti fino a pressioni di 40 bar (serie L) o 100 bar (serie S).

Applicazione:

Connessione di un punto fisso ad una parte rotante, oscillante o mobile di un macchinario utilizzando tubi flessibili. Consente di evitare torsioni e raggi limitati dei tubi flessibili.

Fluidi:

Oli idraulici e lubrificanti a base di oli minerali.
Anche per fluidi idraulici HETG e HEES.
Non adatti per fluidi corrosivi, HFC o gas.

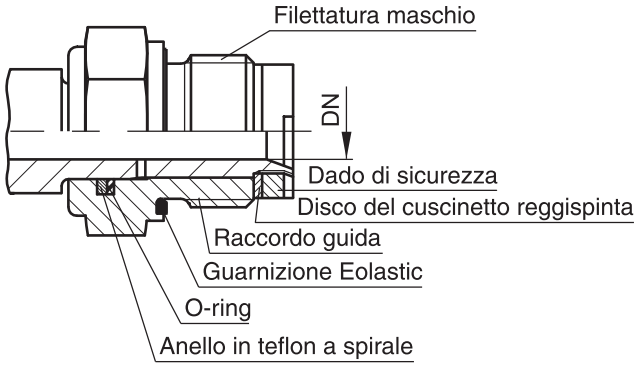

Temperature nominali:

Per guarnizioni in NBR:
da –35°C a +100°C.
Per guarnizioni in FKM:
da –25° a 120°C.

Diam. est. tubo				DN Alesaggio nominale (mm)
06L		06S		**4**
08L		08S		**5**
10L		10S		**6**
12L		12S		**8**
15L		14S	16S	**10**
18L	22L	20S	25S	**16**
28L	30S			**22**
35L	43L	38S		**25**

Struttura:

Struttura compatta, che non richiede manutenzione o interventi di assistenza.

Materiali:

Alloggiamento, dado del corpo e anello progressivo in acciaio: Guarnizione in NBR (Perbunan), su richiesta in FKM.
I raccordi rotanti con bronzine non sono disponibili in acciaio inossidabile o ottone.

Superficie:

Esente da CromoVI.

Sistemi costruttivi:

Serie L, diam. est. tubo da 6 a 35 mm, pressione di esercizio (PN): 40 bar.
Serie S, diam. est. tubo da 6 a 38 mm, pressione di esercizio (PN): 100 bar.
Connessione tubo conforme a DIN 2353, ISO 8434-1.
Attacco maschio con filettatura metrica e BSP.
Tenuta dell'attacco maschio con guarnizioni Eolastic.

Perbunan = sono marchi registrati di Bayer

Numero di giri:

Diam. est. tubo					L				
Serie	6	8	10	12	15	18	22	28	35
N. rpm amissibile	28	28	21	17	13	10	10	7	7
Diam. est. tubo					S				
Serie	6	8	10	12	14	16	20	25	30	38
N. rpm ammissibile	11	11	9	7	5	5	4	4	3	3

Istruzioni di montaggio:

La durata di un raccordo rotante dipende sostanzialmente da connessioni di linee prive di sollecitazioni. Per questa ragione è necessario evitare la connessione diretta con i tubi.
Per connessioni di tubi flessibili si consiglia di utilizzare il dado girevole (DIN 3865).
Si raccomanda inoltre di realizzare linee diritte di tubi flessibili piuttosto corte (lunghezza circa 5 volte il diam. est. del tubo), in modo da consentire l'assorbimento di urti e vibrazioni.

DG 101 Raccordo intermedio rotante diritto con cuscinetto a sfera

Estremità conica EO 24°/ estremità conica EO 24°

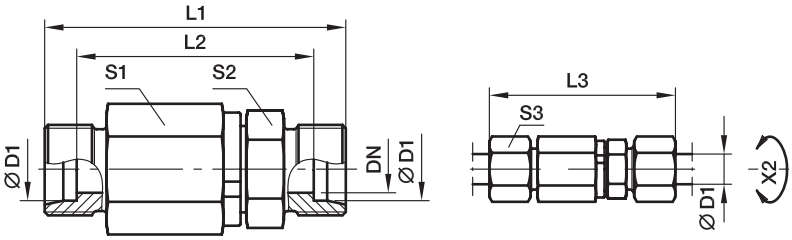

X2) Asse

Serie	D1	DN	L1	L2	L3	S1	S2	S3	Peso g/1 pezzo	Codice di ordinazione*	CF[1])
S[4])	06	5,0	61	47	76	22,0	17	17,0	113	**DG101/06SOMD**	Per valori nominali pressione si veda Tabella 1
	08	5,0	61	47	76	22,0	17	19,0	118	**DG101/08SOMD**	
	12	9,5	72	57	89	30,0	24	24,0	258	**DG101/12SOMD**	
	16	9,5	74	57	93	30,0	27	30,0	264	**DG101/16SOMD**	
	20	16,0	92	71	114	41,0	36	36,0	578	**DG101/20SOMD**	
	25	16,0	96	72	120	41,0	41	46,0	652	**DG101/25SOMD**	Per valori nominali pressione si veda Tabella 1
	30	26,0	109	82	135	60,0	46	50,0	1321	**DG101/30SOMD**	
	38	26,0	114	82	143	60,0	55	60,0	1509	**DG101/38SOMD**	

[1]) Pressione indicata = Articolo disponibile

[4]) S = Serie pesante

$$\frac{PN\ (bar)}{10} = PN\ (MPa)$$

Consegna senza dado né anello. Per informazioni relative ad ordinazioni di raccordi completi o di materiali di tenuta alternativi si veda p. I7.

*Aggiungere i **suffissi** qui di seguito in base al materiale e alla superficie richiesti.

Suffissi codice di ordinazione			
Materiale	Suffisso della superficie e del materiale	Esempio	Materiale di tenuta standard (non occorre suffisso aggiuntivo)
Acciaio, zincato, esente da CromoVI	CF	DG101/06SOMDCF	VIT

DG 102-R Raccordo intermedio rotante diritto maschio con cuscinetto a sfera

Filettatura maschio BSPP – guarnizione ED (ISO 1179)/ estremità conica EO 24°

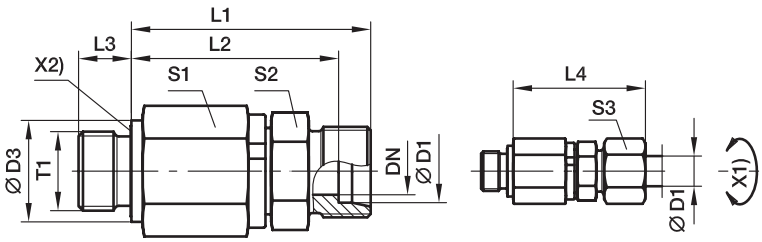

X1) Asse
X2) Guarnizione Eolastic

Serie	D1	T1	DN	D3	L1	L2	L3	L4	S1	S2	S3	Peso g/1 pezzo	Codice di ordinazione*	CF[1])
S[4])	06	G 1/4 A	5,0	19	49	42,0	12	57,0	22	17	17	110	**DG102/06SROMD**	Per valori nominali pressione si veda Tabella 1
	08	G 1/4 A	5,0	19	49	42,0	12	57,0	22	17	19	116	**DG102/08SROMD**	
	12	G 3/8 A	9,5	22	60	52,5	12	69,0	30	24	24	243	**DG102/12SROMD**	
	16	G 1/2 A	9,5	27	60	51,5	14	70,0	30	27	30	256	**DG102/16SROMD**	
	20	G 3/4 A	16,0	32	76	65,5	16	87,5	41	36	36	558	**DG102/20SROMD**	
	25	G 1 A	16,0	40	78	66,0	18	90,5	41	41	46	853	**DG102/25SROMD**	Per valori nominali pressione si veda Tabella 1
	30	G 1 1/4 A	26,0	50	89	75,5	20	102,0	60	46	50	1312	**DG102/30SROMD**	
	38	G 1 1/2 A	26,0	55	92	76,0	22	107,0	60	55	60	1494	**DG102/38SROMD**	

[1]) Pressione indicata = Articolo disponibile

[4]) S = Serie pesante

$\frac{PN\ (bar)}{10} = PN\ (MPa)$

Consegna senza dado né anello. Per informazioni relative ad ordinazioni di raccordi completi o di materiali di tenuta alternativi si veda p. I7.

*Aggiungere i **suffissi** qui di seguito in base al materiale e alla superficie richiesti.

Suffissi codice di ordinazione			
Materiale	Suffisso della superficie e del materiale	Esempio	Materiale di tenuta standard (non occorre suffisso aggiuntivo)
Acciaio, zincato, esente da CromoVI	CF	DG102/06SROMDCF	VIT/NBR

DG 102-M Raccordo intermedio rotante diritto maschio con cuscinetto a sfera

Filettatura maschio metrica – guarnizione ED (ISO 9974)/ estremità conica EO 24°

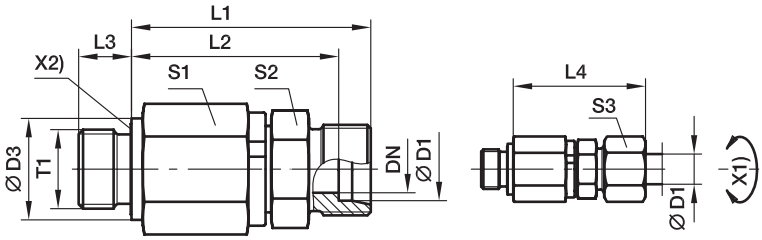

X1) Asse
X2) Guarnizione Eolastic

Serie	D1	T1	DN	D3	L1	L2	L3	L4	S1	S2	S3	Peso g/1 pezzo	Codice di ordinazione*	CF[1])
S[4])	06	M 14×1,5	5,0	19	49	42,0	12	57,0	22	17	17	112	**DG102/06SMOMD**	Per valori nominali pressione si veda Tabella 1
	08	M 14×1,5	5,0	19	49	42,0	12	57,0	22	17	19	113	**DG102/08SMOMD**	
	12	M 18×1,5	9,5	24	60	52,5	12	69,0	30	24	24	245	**DG102/12SMOMD**	
	16	M 22×1,5	9,5	27	60	51,5	14	70,0	30	27	30	259	**DG102/16SMOMD**	
	20	M 27×2,0	16,0	32	76	65,5	16	87,5	41	36	36	558	**DG102/20SMOMD**	
	25	M 33×2,0	16,0	40	78	66,0	18	90,5	41	41	46	637	**DG102/25SMOMD**	Per valori nominali pressione si veda Tabella 1
	30	M 42×2,0	26,0	50	89	75,5	20	102,0	60	46	50	1316	**DG102/30SMOMD**	
	38	M 48×2,0	26,0	55	92	76,0	22	107,0	60	55	60	1491	**DG102/38SMOMD**	

[1]) Pressione indicata = Articolo disponibile

[4]) S = Serie pesante

$\frac{PN\ (bar)}{10} = PN\ (MPa)$

Consegna senza dado né anello. Per informazioni relative ad ordinazioni di raccordi completi o di materiali di tenuta alternativi si veda p. I7.

*Aggiungere i **suffissi** qui di seguito in base al materiale e alla superficie richiesti.

Suffissi codice di ordinazione			
Materiale	Suffisso della superficie e del materiale	Esempio	Materiale di tenuta standard (non occorre suffisso aggiuntivo)
Acciaio, zincato, esente da CromoVI	CF	DG102/06SMOMDCF	VIT/NBR

DG 103 Raccordo intermedio rotante a gomito con cuscinetto a sfera

Estremità conica EO 24°/ estremità conica EO 24°

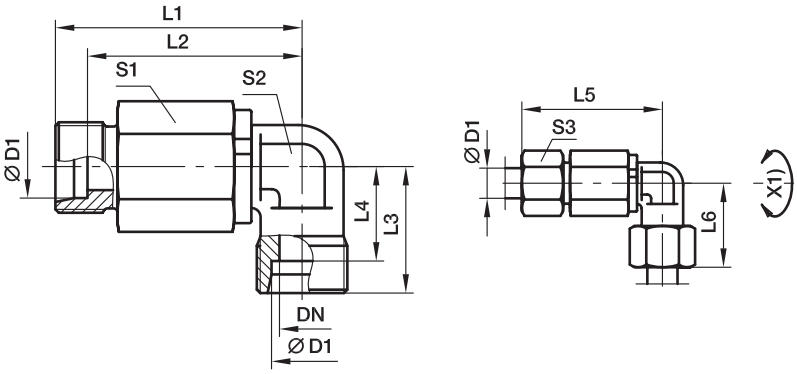

X2) Asse

Serie	D1	DN	L1	L2	L3	L4	L5	L6	S1	S2	S3	Peso g/1 pezzo	Codice di ordinazione*	CF[1])
S[4])	06	5,0	51,5	59,0	23	16,0	44,5	16,0	22	17	17	134	**DG103/06SOMD**	Per valori nominali pressione si veda Tabella 1
	08	5,0	51,5	59,0	24	17,0	44,5	17,0	22	17	19	141	**DG103/08SOMD**	
	12	9,5	63,0	72,0	29	21,5	55,5	21,5	30	22	24	296	**DG103/12SOMD**	
	16	9,5	63,0	73,0	33	24,5	54,5	24,5	30	22	30	298	**DG103/16SOMD**	
	20	16,0	83,0	94,5	37	26,5	72,5	26,5	41	36	36	772	**DG103/20SOMD**	
	25	16,0	83,0	95,5	42	30,0	71,0	30,0	41	36	46	803	**DG103/25SOMD**	Per valori nominali pressione si veda Tabella 1
	30	26,0	102,5	116,0	49	35,5	89,0	35,5	60	50	50	1722	**DG103/30SOMD**	
	38	26,0	102,5	117,0	57	41,0	86,5	41,0	60	50	60	1931	**DG103/38SOMD**	

[1]) Pressione indicata = Articolo disponibile

[4]) S = Serie pesante

$$\frac{PN\ (bar)}{10} = PN\ (MPa)$$

Consegna senza dado né anello. Per informazioni relative ad ordinazioni di raccordi completi o di materiali di tenuta alternativi si veda p. I7.

*Aggiungere i **suffissi** qui di seguito in base al materiale e alla superficie richiesti.

Suffissi codice di ordinazione			
Materiale	Suffisso della superficie e del materiale	Esempio	Materiale di tenuta standard (non occorre suffisso aggiuntivo)
Acciaio, zincato, esente da CromoVI	CF	DG103/06SOMDCF	VIT

P

DG 104-R Raccordo intermedio rotante maschio a gomito con cuscinetto a sfera

Filettatura maschio BSPP – guarnizione ED (ISO 1179)/ estremità conica EO 24°

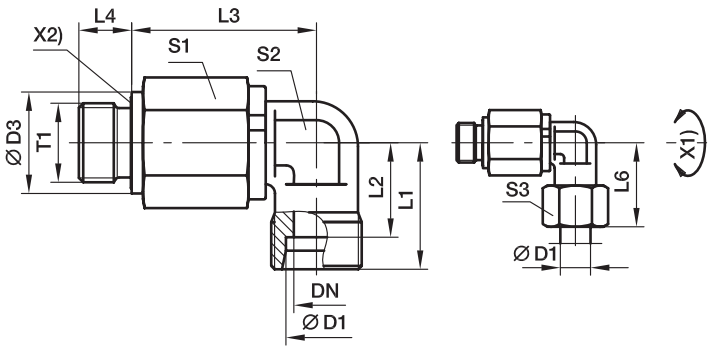

X1) Asse
X2) Guarnizione Eolastic

Serie	D1	T1	DN	D3	L1	L2	L3	L4	L6	S1	S2	S3	Peso g/1 pezzo	Codice di ordinazione*	CF[1])
S[4])	06	G 1/4 A	05	19	23	16,0	39,5	12	31	22	17	17	131	**DG104/06SROMD**	Per valori nominali pressione si veda Tabella 1
	08	G 1/4 A	05	19	24	17,0	39,5	12	32	22	17	19	135	**DG104/08SROMD**	
	12	G 3/8 A	10	22	29	21,5	51,0	12	38	30	22	24	284	**DG104/12SROMD**	
	16	G 1/2 A	10	27	33	24,5	49,0	14	43	30	22	30	284	**DG104/16SROMD**	
	20	G 3/4 A	16	32	37	26,5	67,0	16	48	41	36	36	752	**DG104/20SROMD**	
	25	G 1 A	16	40	42	30,0	65,0	18	54	41	36	46	789	**DG104/25SROMD**	Per valori nominali pressione si veda Tabella 1
	30	G 1 1/4 A	26	50	49	35,5	82,5	20	62	60	50	50	1713	**DG104/30SROMD**	
	38	G 1 1/2 A	26	55	57	41,0	80,5	22	72	60	50	60	1915	**DG104/38SROMD**	

[1]) Pressione indicata = Articolo disponibile

[4]) S = Serie pesante

$\frac{PN\ (bar)}{10} = PN\ (MPa)$

Consegna senza dado né anello. Per informazioni relative ad ordinazioni di raccordi completi o di materiali di tenuta alternativi si veda p. I7.

*Aggiungere i **suffissi** qui di seguito in base al materiale e alla superficie richiesti.

Suffissi codice di ordinazione			
Materiale	Suffisso della superficie e del materiale	Esempio	Materiale di tenuta standard (non occorre suffisso aggiuntivo)
Acciaio, zincato, esente da CromoVI	CF	DG104/06SROMDCF	VIT/NBR

DG 104-M Raccordo intermedio rotante maschio a gomito con cuscinetto a sfera

Filettatura maschio metrica – guarnizione ED (ISO 9974)/ estremità conica EO 24°

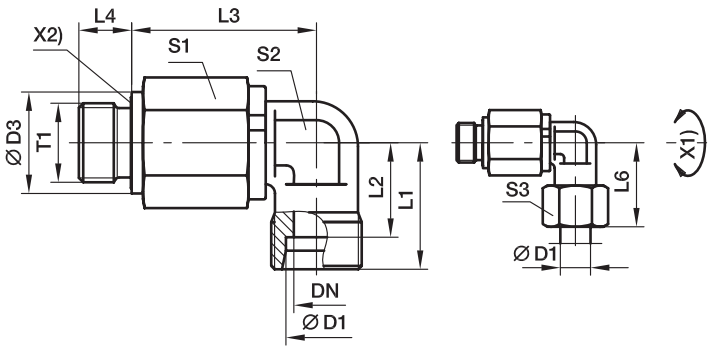

X1) Asse
X2) Guarnizione Eolastic

Serie	D1	T1	DN	D3	L1	L2	L3	L4	L6	S1	S2	S3	Peso g/1 pezzo	Codice di ordinazione*	CF[1])
S[4])	06	M 14×1,5	05	19	23	16,0	39,5	12	31	22	17	17	132	**DG104/06SMOMD**	Per valori nominali pressione si veda Tabella 1
	08	M 14×1,5	05	19	24	17,0	39,5	12	32	22	17	19	136	**DG104/08SMOMD**	
	12	M 18×1,5	10	22	29	21,5	51,0	12	38	30	22	24	286	**DG104/12SMOMD**	
	16	M 22×1,5	10	27	33	24,5	49,0	14	43	30	22	30	287	**DG104/16SMOMD**	
	20	M 27×2,0	16	32	37	26,5	67,0	16	48	41	36	36	752	**DG104/20SMOMD**	
	25	M 33×2,0	16	40	42	30,0	65,0	18	54	41	36	46	788	**DG104/25SMOMD**	Per valori nominali pressione si veda Tabella 1
	30	M 42×2,0	26	50	49	35,5	82,5	20	62	60	50	50	1717	**DG104/30SMOMD**	
	38	M 48×2,0	26	55	57	41,0	80,5	22	72	60	50	60	1913	**DG104/38SMOMD**	

[1]) Pressione indicata = Articolo disponibile

[4]) S = Serie pesante

$$\frac{PN\ (bar)}{10} = PN\ (MPa)$$

Consegna senza dado né anello. Per informazioni relative ad ordinazioni di raccordi completi o di materiali di tenuta alternativi si veda p. I7.

*Aggiungere i **suffissi** qui di seguito in base al materiale e alla superficie richiesti.

Suffissi codice di ordinazione			
Materiale	Suffisso della superficie e del materiale	Esempio	Materiale di tenuta standard (non occorre suffisso aggiuntivo)
Acciaio, zincato, esente da CromoVI	CF	DG104/06SMOMDCF	VIT/NBR

P

DG 105 Raccordo intermedio rotante a gomito doppio con cuscinetto a sfera

Estremità conica EO 24°/ estremità conica EO 24°

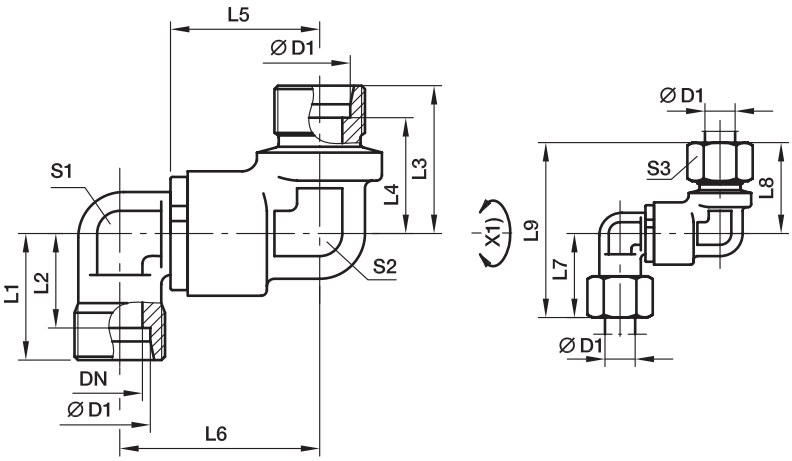

X1) Asse

Serie	D1	DN	L1	L2	L3	L4	L5	L6	L7	L8	L9	S1	S2	S3	Peso g/1 pezzo	Codice di ordinazione*	CF[1])
S[4])	12	9,5	39,5	26,5	43	21,5	38	81	53,0	24	22	24	29	50,5	384	**DG105/12SOMD**	Per valori nominali pressione si veda Tabella 1
	16	9,5	39,5	25,5	44	24,5	43	87	53,0	30	22	24	33	52,5	377	**DG105/16SOMD**	
	20	16,0	56,5	39,5	61	26,5	48	109	76,0	36	36	32	37	71,5	1015	**DG105/20SOMD**	
	25	16,0	56,5	38,0	62	30,0	54	116	76,0	46	36	32	42	74,0	1034	**DG105/25SOMD**	
	30	26,0	65,0	44,5	71	35,5	62	133	92,5	50	50	50	49	84,5	2344	**DG105/30SOMD**	
	38	26,0	65,0	42,0	73	41,0	72	145	92,5	60	50	50	57	89,0	2485	**DG105/38SOMD**	

[1]) Pressione indicata = Articolo disponibile

[4]) S = Serie pesante

$$\frac{PN\ (bar)}{10} = PN\ (MPa)$$

Consegna senza dado né anello. Per informazioni relative ad ordinazioni di raccordi completi o di materiali di tenuta alternativi si veda p. I7.

*Aggiungere i **suffissi** qui di seguito in base al materiale e alla superficie richiesti.

Suffissi codice di ordinazione			
Materiale	Suffisso della superficie e del materiale	Esempio	Materiale di tenuta standard (non occorre suffisso aggiuntivo)
Acciaio, zincato, esente da CromoVI	CF	DG105/12SOMDCF	VIT

DG 106-R Raccordo intermedio rotante maschio a gomito doppio con cuscinetto a sfera

Filettatura maschio BSPP – guarnizione ED (ISO 1179)/ estremità conica EO 24°
(regolabile in corrispondenza dell'asse di filettatura maschio, composto da DG105 + EGE)

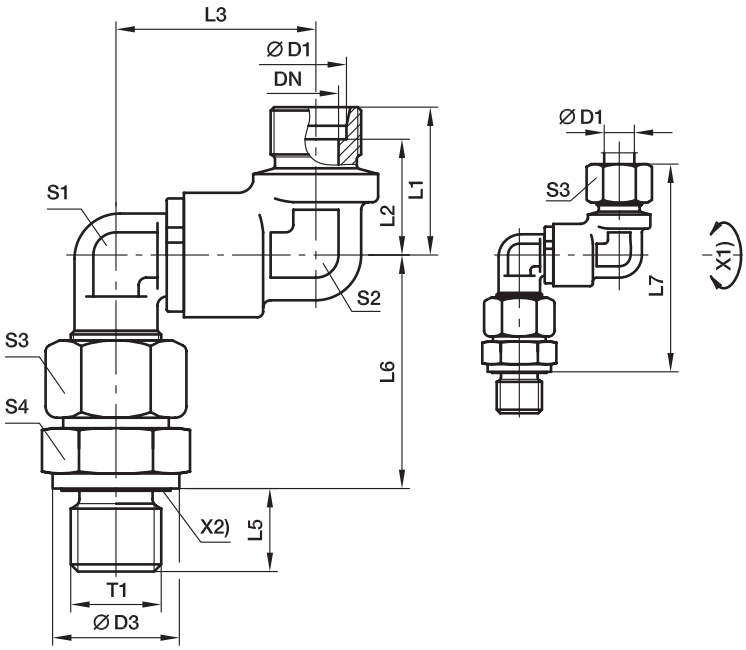

X1) Asse
X2) Guarnizione Eolastic

Serie	D1	T1	DN	D3	L1	L2	L3	L5	L6	L7	S1	S2	S3	S4	Peso g/1 pezzo	Codice di ordinazione*	CF[1])
S[4])	12	G 3/8 A	9,5	24	34	26,5	53,0	12	55,5	99	24	22	24	22	484	**DG106/12SROMD**	Per valori nominali pressione si veda Tabella 1
	16	G 1/2 A	9,5	27	34	25,5	53,0	14	61,5	105	24	24	30	27	547	**DG106/16SROMD**	
	20	G 3/4 A	16,0	32	50	39,5	76,0	16	69,5	131	36	32	36	32	1288	**DG106/20SROMD**	
	25	G 1 A	16,0	40	50	38,0	76,0	18	78,0	140	36	32	46	41	1528	**DG106/25SROMD**	
	30	G 1 1/4 A	26,0	50	58	44,5	92,5	20	86,5	158	50	50	50	50	3004	**DG106/30SROMD**	
	38	G 1 1/2 A	26,0	55	58	42,0	92,5	22	101,0	174	50	50	60	55	3419	**DG106/38SROMD**	

[1]) Pressione indicata = Articolo disponibile

[4]) S = Serie pesante

$$\frac{PN\ (bar)}{10} = PN\ (MPa)$$

Consegna senza dado né anello. Per informazioni relative ad ordinazioni di raccordi completi o di materiali di tenuta alternativi si veda p. I7.

P

*Aggiungere i **suffissi** qui di seguito in base al materiale e alla superficie richiesti.

Suffissi codice di ordinazione			
Materiale	Suffisso della superficie e del materiale	Esempio	Materiale di tenuta standard (non occorre suffisso aggiuntivo)
Acciaio, zincato, esente da CromoVI	CF	DG106/06SROMDCF	VIT/NBR

DG 106-M Raccordo intermedio rotante maschio a gomito doppio con cuscinetto a sfera

Filettatura maschio metrica – guarnizione ED (ISO 9974)/ estremità conica EO 24°
(regolabile in corrispondenza dell'asse di filettatura maschio, composto da DG105 + EGE)

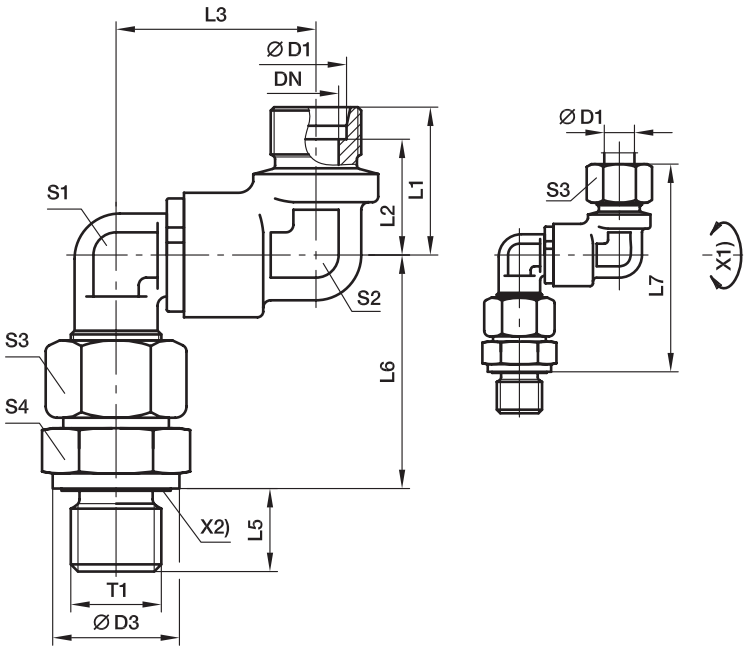

X1) Asse
X2) Guarnizione Eolastic

Serie	D1	T1	DN	D3	L1	L2	L3	L5	L6	L7	S1	S2	S3	S4	Peso g/1 pezzo	Codice di ordinazione*	CF[1])
S[4])	12	M 18×1,5	5.0	24	34	26.5	53.0	12	55.5	99	24	22	24	24	495	**DG106/12SMOMD**	Per valori nominali pressione si veda Tabella 1
	16	M 22×1,5	9.5	27	34	25.5	53.0	14	61.5	105	24	24	30	27	551	**DG106/16SMOMD**	
	20	M 27×2,0	16.0	32	50	39.5	76.0	16	69.5	131	36	32	36	32	1289	**DG106/20SMOMD**	
	25	M 33×2,0	16.0	40	50	38.0	76.0	18	78.0	140	36	32	46	41	1532	**DG106/25SMOMD**	
	30	M 42×2,0	26.0	50	58	44.5	92.5	20	86.5	158	50	50	50	50	3007	**DG106/30SMOMD**	
	38	M 48×2,0	26.0	55	58	42.0	92.5	22	101.0	174	50	50	60	55	3441	**DG106/38SMOMD**	

[1]) Pressione indicata = Articolo disponibile

[4]) S = Serie pesante

$$\frac{PN\ (bar)}{10} = PN\ (MPa)$$

Consegna senza dado né anello. Per informazioni relative ad ordinazioni di raccordi completi o di materiali di tenuta alternativi si veda p. I7.

*Aggiungere i **suffissi** qui di seguito in base al materiale e alla superficie richiesti.

Suffissi codice di ordinazione			
Materiale	Suffisso della superficie e del materiale	Esempio	Materiale di tenuta standard (non occorre suffisso aggiuntivo)
Acciaio, zincato, esente da CromoVI	CF	DG106/06SMOMDCF	VIT/NBR

DG 107 Raccordo intermedio rotante diritto passaparatia con cuscinetto a sfera

Estremità conica EO 24°/ estremità conica EO 24°

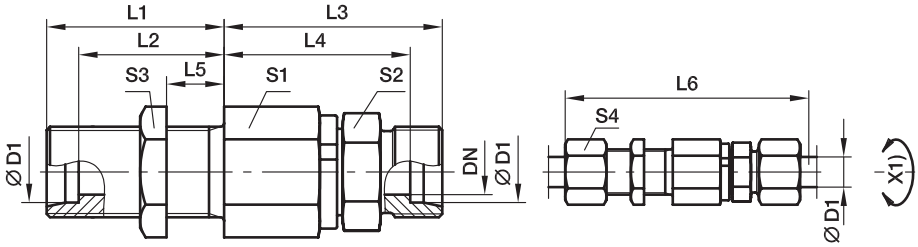

X1) Asse

Serie	D1	DN	T1	L1	L2	L3	L4	L5	L6	S1	S2	S3	S4	Peso g/1 pezzo	Codice di ordinazione*	CF[1])
S[4])	06	5,0	M 14×1,5	23	16,0	49	42,0	5	87	22	17	19	17	134	**DG107/06SOMD**	Per valori nominali pressione si veda Tabella 1
	08	5,0	M 16×1,5	23	16,0	49	42,0	5	87	22	17	22	19	143	**DG107/08SOMD**	
	12	9,5	M 20×1,5	23	15,5	60	52,5	5	100	30	24	27	24	291	**DG107/12SOMD**	
	16	9,5	M 24×1,5	26	17,5	60	51,5	5	105	30	27	32	30	328	**DG107/16SOMD**	
	20	16,0	M 30×2,0	39	28,5	76	65,5	15	137	41	36	41	36	710	**DG107/20SOMD**	
	25	16,0	M 36×2,0	42	30,0	78	66,0	15	144	41	41	46	46	847	**DG107/25SOMD**	
	30	26,0	M 42×2,0	44	30,5	89	75,5	15	159	60	46	50	50	1533	**DG107/30SOMD**	
	38	26,0	M 52×2,0	47	31,0	92	76,0	15	168	60	55	65	60	1930	**DG107/38SOMD**	

[1]) Pressione indicata = Articolo disponibile

[4]) S = Serie pesante

$\frac{\text{PN (bar)}}{10}$ = PN (MPa)

Consegna senza dado né anello. Per informazioni relative ad ordinazioni di raccordi completi o di materiali di tenuta alternativi si veda p. I7.

P

*Aggiungere i **suffissi** qui di seguito in base al materiale e alla superficie richiesti.

Suffissi codice di ordinazione			
Materiale	Suffisso della superficie e del materiale	Esempio	Materiale di tenuta standard (non occorre suffisso aggiuntivo)
Acciaio, zincato, esente da CromoVI	CF	DG107/06SOMDCF	VIT

DG 108 Raccordo intermedio rotante passaparatia a gomito con cuscinetto a sfera

Estremità conica EO 24°/ estremità conica EO 24°

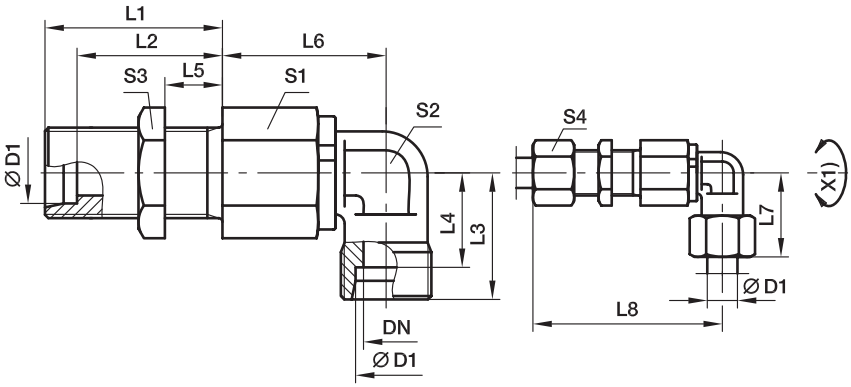

X1) Asse

Serie	D1	DN	T1	L1	L2	L3	L4	L5	L6	L7	L8	S1	S2	S3	S4	Peso g/1 pezzo	Codice di ordinazione*	CF[1])
S[4])	06	5,0	M 14×1,5	23	16,0	23	16,0	5	39,5	31	70,0	22	17	19	17	154	**DG108/06SOMD**	Per valori nominali pressione si veda Tabella 1
	08	5,0	M 16×1,5	23	16,0	23	17,0	5	39,5	32	70,0	22	17	22	19	166	**DG108/08SOMD**	
	12	9,5	M 20×1,5	23	15,5	29	21,5	5	51,0	38	83,0	30	22	27	24	333	**DG108/12SOMD**	
	16	9,5	M 24×1,5	26	17,5	33	24,5	5	49,0	43	85,0	30	22	32	30	354	**DG108/16SOMD**	
	20	16,0	M 30×2,0	39	28,5	37	26,5	15	67,0	48	117,5	41	36	41	36	904	**DG108/20SOMD**	
	25	16,0	M 36×2,0	42	30,0	42	30,0	15	65,0	54	119,5	41	36	46	46	999	**DG108/25SOMD**	
	30	26,0	M 42×2,0	44	30,5	49	35,5	15	82,5	62	140,0	60	50	50	50	1935	**DG108/30SOMD**	
	38	26,0	M 52×2,0	47	31,0	57	41,0	15	80,5	72	142,0	60	50	65	60	2351	**DG108/38SOMD**	

[1]) Pressione indicata = Articolo disponibile

[4]) S = Serie pesante

$\frac{PN\ (bar)}{10} = PN\ (MPa)$

Consegna senza dado né anello. Per informazioni relative ad ordinazioni di raccordi completi o di materiali di tenuta alternativi si veda p. I7.

*Aggiungere i **suffissi** qui di seguito in base al materiale e alla superficie richiesti.

Suffissi codice di ordinazione			
Materiale	Suffisso della superficie e del materiale	Esempio	Materiale di tenuta standard (non occorre suffisso aggiuntivo)
Acciaio, zincato, esente da CromoVI	CF	DG108/06SOMDCF	VIT

DG 208-R Raccordo intermedio rotante maschio a gomito doppio con cuscinetto a sfera

Filettatura maschio BSPP – guarnizione ED (ISO 1179)/ estremità conica EO 24°

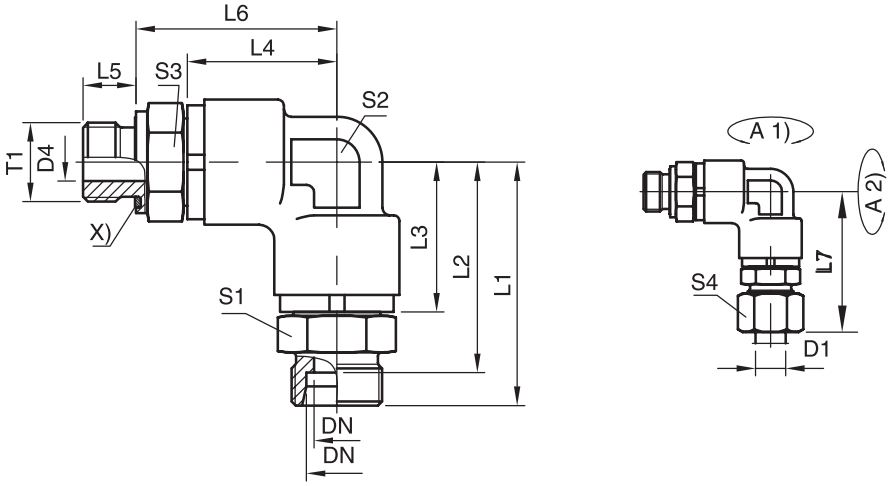

Serie	D1	T1	DN	L1	L2	L3	L4	L5	L6	L7	S1	S2	S3	S4	Codice di ordinazione*	CF[1])
S[4])	12	G 3/8 A	8	61,8	54,3	39,8	39,8	12	52,5	70,3	24	24	24	24	**DG208/12SROMD**	Per valori nominali pressione si veda Tabella 1
	16	G 1/2 A	12	64,5	56,5	39,8	39,8	14	53,0	73,5	27	24	27	30	**DG208/16SROMD**	
	20	G 3/4 A	16	84,5	74,5	56,5	56,5	16	71,5	95,5	36	32	36	36	**DG208/20SROMD**	
	25	G 1 A	16	89,5	77,5	56,5	56,5	18	74,5	100,5	41	32	41	46	**DG208/25SROMD**	
	38	G 1 1/2 A	32	104,0	88,0	65,3	65,3	22	85,3	121,5	55	50	55	60	**DG208/38SROMD**	

[1]) Pressione indicata = Articolo disponibile

[4]) S = Serie pesante

$\frac{PN\ (bar)}{10} = PN\ (MPa)$

Consegna senza dado né anello. Per informazioni relative ad ordinazioni di raccordi completi o di materiali di tenuta alternativi si veda p. I7.

*Aggiungere i **suffissi** qui di seguito in base al materiale e alla superficie richiesti.

Suffissi codice di ordinazione			
Materiale	Suffisso della superficie e del materiale	Esempio	Materiale di tenuta standard (non occorre suffisso aggiuntivo)
Acciaio, zincato, esente da CromoVI	CF	DG208/12SROMDCF	VIT

DVGE-R Raccordo intermedio rotante diritto maschio con bronzina

Filettatura maschio BSPP – guarnizione ED/ estremità conica EO 24°

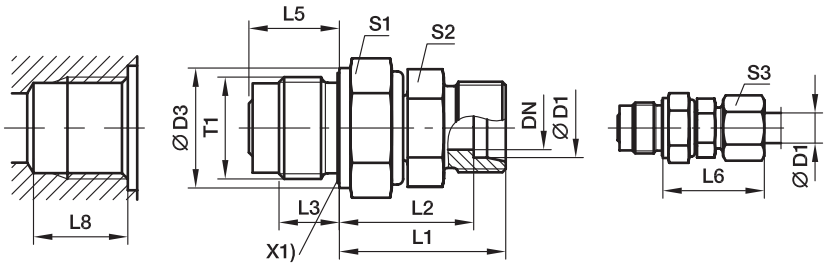

X1) Guarnizione Eolastic

L8 più grande di DIN 3852
tabella p. P22

Serie	D1	T1	DN	D3	L1	L2	L3	L5	L6	S1	S2	S3	Peso g/1 pezzo	Codice di ordinazione*	PN (bar)[1] CF	VIT
L[3])	06	G 1/4 A	4,0	19	28,0	21,0	12	18,0	40	19	12	14	43	**DVGE06LROMD**	40	40
	08	G 1/4 A	5,0	19	28,0	21,0	12	18,0	40	19	14	17	44	**DVGE08LROMD**	40	40
	10	G 3/8 A	6,0	22	32,0	25,0	12	18,0	40	24	17	19	74	**DVGE10LROMD**	40	40
	12	G 1/2 A	8,0	27	34,0	27,0	14	21,0	42	27	19	22	116	**DVGE12LROMD**	40	40
	15	G 3/4 A	10,0	32	39,0	32,0	16	24,0	47	32	24	27	214	**DVGE15LROMD**	40	40
	18	G 1 A	16,0	40	42,5	35,0	18	27,5	51	41	27	32	337	**DVGE18LROMD**	40	40
	22	G 1 A	16,0	40	46,5	39,0	18	27,5	55	41	32	36	376	**DVGE22LROMD**	40	40
	28	G 1 1/4 A	22,0	50	48,0	40,5	20	31,0	57	50	41	41	586	**DVGE28LROMD**	40	40
	35	G 1 1/2 A	25,0	55	55,0	44,5	22	35,0	66	55	46	50	868	**DVGE35LROMD**	40	40
S[4])	06	G 1/4 A	4,0	19	30,0	23,0	12	18,0	38	19	14	17	50	**DVGE06SROMD**	100	100
	08	G 1/4 A	5,0	19	31,0	24,0	12	18,0	39	19	17	19	55	**DVGE08SROMD**	100	100
	10	G 3/8 A	6,0	22	34,0	26,5	12	18,0	43	24	19	22	85	**DVGE10SROMD**	100	100
	12	G 1/2 A	8,0	27	36,0	28,5	14	21,0	45	27	22	24	134	**DVGE12SROMD**	100	100
	14	G 3/4 A	10,0	32	41,0	33,0	16	24,0	51	32	24	27	220	**DVGE14SROMD**	100	100
	16	G 3/4 A	10,0	32	42,0	33,5	16	24,0	52	32	27	30	230	**DVGE16SROMD**	100	100
	20	G 1 A	16,0	40	48,5	38,0	18	27,5	60	41	32	36	385	**DVGE20SROMD**	100	100
	25	G 1 A	16,0	40	52,5	40,5	18	27,5	65	41	41	46	483	**DVGE25SROMD**	100	100
	30	G 1 1/4 A	22,0	50	55,0	41,5	20	31,0	68	50	46	50	691	**DVGE30SROMD**	100	100
	38	G 1 1/2 A	25,0	55	63,0	47,0	22	35,0	78	55	55	60	1080	**DVGE38SROMD**	100	100

[1]) Pressione indicata = Articolo disponibile

[3]) L = Serie leggera; [4]) S = Serie pesante

$\frac{\text{PN (bar)}}{10}$ = PN (MPa)

Consegna senza dado né anello. Per informazioni relative ad ordinazioni di raccordi completi o di materiali di tenuta alternativi si veda p. I7.

*Aggiungere i **suffissi** qui di seguito in base al materiale e alla superficie richiesti.

Suffissi codice di ordinazione			
Materiale	Suffisso della superficie e del materiale	Esempio	Materiale di tenuta standard (non occorre suffisso aggiuntivo)
Acciaio, zincato, esente da CromoVI	CF	DVGE06LROMDCF	NBR
FKM	VITCF	DVGE06LROMDVITCF	

DVGE-M Raccordo intermedio rotante diritto maschio con bronzina

Filettatura maschio metrica – guarnizione ED/ estremità conica EO 24°

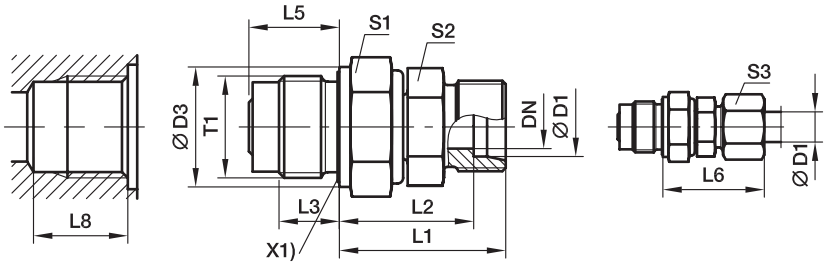

X1) Guarnizione Eolastic

L8 più grande di DIN 3852
tabella p. P22

Serie	D1	T1	DN	D3	L1	L2	L3	L5	L6	S1	S2	S3	Peso g/1 pezzo	Codice di ordinazione*	PN (bar)[1] CF	VIT
L[3])	06	M 14×1,5	4,0	19	27,0	20,0	12	18,0	27	19	12	14	44	**DVGE06LMOMD**	40	40
	08	M 14×1,5	5,0	19	28,0	21,0	12	18,0	29	19	12	17	45	**DVGE08LMOMD**	40	40
	10	M 18×1,5	6,0	24	33,0	26,0	12	18,0	30	24	14	19	87	**DVGE10LMOMD**	40	40
	12	M 22×1,5	8,0	27	34,0	27,0	14	21,0	32	27	17	22	120	**DVGE12LMOMD**	40	40
	15	M 27×2,0	10,0	32	40,0	33,0	16	24,0	36	32	19	27	215	**DVGE15LMOMD**	40	40
	18	M 33×2,0	16,0	40	45,0	37,5	18	27,5	40	41	27	32	349	**DVGE18LMOMD**	40	40
	22	M 33×2,0	16,0	40	47,0	39,5	18	27,5	44	41	27	36	383	**DVGE22LMOMD**	40	40
	28	M 42×2,0	22,0	50	51,5	44,0	20	31,0	47	50	36	41	590	**DVGE28LMOMD**	40	40
	35	M 48×2,0	25,0	55	64,5	54,0	22	35,0	56	55	41	50	876	**DVGE35LMOMD**	40	40
S[4])	06	M 14×1,5	4,0	19	28,0	21,0	12	18,0	31	19	12	17	51	**DVGE06SMOMD**	100	100
	08	M 14×1,5	5,0	19	29,0	22,0	12	18,0	32	19	14	19	56	**DVGE08SMOMD**	100	100
	10	M 18×1,5	6,0	24	34,5	27,0	12	18,0	34	24	17	22	98	**DVGE10SMOMD**	100	100
	12	M 22×1,5	8,0	27	35,5	28,0	14	21,0	38	27	17	24	139	**DVGE12SMOMD**	100	100
	16	M 27×2,0	10,0	32	42,5	34,0	16	24,0	43	32	24	30	239	**DVGE16SMOMD**	100	100
	20	M 33×2,0	16,0	40	50,0	39,5	18	27,5	48	41	27	36	385	**DVGE20SMOMD**	100	100
	25	M 33×2,0	16,0	40	54,5	42,5	18	27,5	54	41	36	46	494	**DVGE25SMOMD**	100	100
	30	M 42×2,0	22,0	50	61,5	48,0	20	31,0	62	50	41	50	695	**DVGE30SMOMD**	100	100
	38	M 48×2,0	25,0	55	71,0	55,0	22	35,0	72	55	50	60	1088	**DVGE38SMOMD**	100	100

[1]) Pressione indicata = Articolo disponibile

[3]) L = Serie leggera; [4]) S = Serie pesante

$$\frac{\text{PN (bar)}}{10} = \text{PN (MPa)}$$

Consegna senza dado né anello. Per informazioni relative ad ordinazioni di raccordi completi o di materiali di tenuta alternativi si veda p. I7.

P

*Aggiungere i **suffissi** qui di seguito in base al materiale e alla superficie richiesti.

Suffissi codice di ordinazione			
Materiale	Suffisso della superficie e del materiale	Esempio	Materiale di tenuta standard (non occorre suffisso aggiuntivo)
Acciaio, zincato, esente da CromoVI	CF	DVGE06LMOMDCF	NBR
FKM	VITCF	DVGE06LMOMDVITCF	

DVWE-R Raccordo intermedio rotante maschio a gomito con bronzina

Filettatura maschio BSPP – guarnizione ED/
estremità conica EO 24°

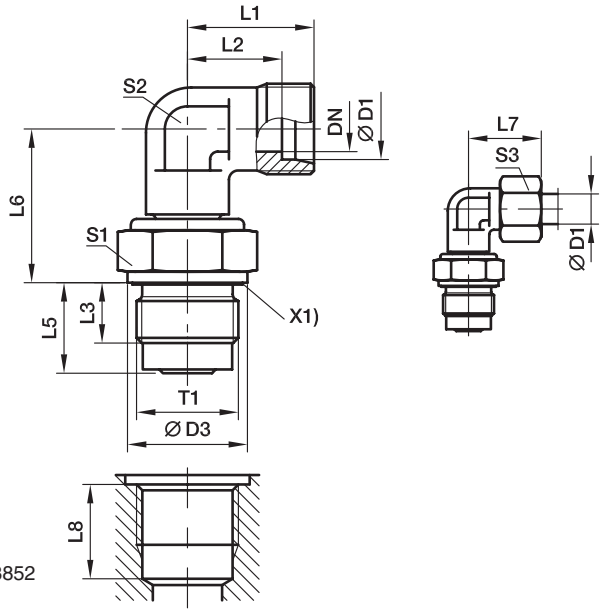

X1) Guarnizione Eolastic

L8 più grande di DIN 3852
tabella p. P22

Serie	D1	T1	DN	D3	L1	L2	L3	L5	L6	L7	S1	S2	S3	Peso g/1 pezzo	Codice di ordinazione*	PN (bar)[1] CF	VIT
L[3])	06	G 1/4 A	4	19	19	12,0	12	18,0	20,0	27	19	12	14	50	**DVWE06LROMD**	40	40
	08	G 1/4 A	5	19	21	14,0	12	18,0	21,0	29	19	12	17	50	**DVWE08LROMD**	40	40
	10	G 3/8 A	6	22	22	15,0	12	18,0	26,0	30	24	14	19	83	**DVWE10LROMD**	40	40
	12	G 1/2 A	8	27	24	17,0	14	21,0	27,0	32	27	17	22	129	**DVWE12LROMD**	40	40
	15	G 3/4 A	10	32	28	21,0	16	24,0	33,0	36	32	19	27	232	**DVWE15LROMD**	40	40
	18	G 1 A	16	40	31	23,5	18	27,5	37,5	40	41	27	32	393	**DVWE18LROMD**	40	40
	22	G 1 A	16	40	35	27,5	18	27,5	39,5	44	41	27	36	406	**DVWE22LROMD**	40	40
	28	G 1 1/4 A	22	50	38	30,5	20	31,0	44,0	47	50	36	41	664	**DVWE28LROMD**	40	40
	35	G 1 1/2 A	25	55	45	34,5	22	35,0	54,0	56	55	41	50	1005	**DVWE35LROMD**	40	40
S[4])	06	G 1/4 A	4	19	23	16,0	12	18,0	21,0	31	19	12	17	58	**DVWE06SROMD**	100	100
	08	G 1/4 A	5	19	24	17,0	12	18,0	22,0	32	19	14	19	65	**DVWE08SROMD**	100	100
	10	G 3/8 A	6	22	25	17,5	12	18,0	27,0	34	24	17	22	103	**DVWE10SROMD**	100	100
	12	G 1/2 A	8	27	29	21,5	14	21,0	28,0	38	27	17	24	152	**DVWE12SROMD**	100	100
	14	G 3/4 A	10	32	30	22,0	16	24,0	33,0	40	32	19	27	236	**DVWE14SROMD**	100	100
	16	G 3/4 A	10	32	33	24,5	16	24,0	34,0	43	32	24	30	276	**DVWE16SROMD**	100	100
	20	G 1 A	16	40	37	26,5	18	27,5	39,5	48	41	27	36	415	**DVWE20SROMD**	100	100
	25	G 1 A	16	40	42	30,0	18	27,5	42,5	54	41	36	46	569	**DVWE25SROMD**	100	100
	30	G 1 1/4 A	22	50	49	35,5	20	31,0	48,0	62	50	41	50	886	**DVWE30SROMD**	100	100
	38	G 1 1/2 A	25	55	57	41,0	22	35,0	55,0	72	55	50	60	1375	**DVWE38SROMD**	100	100

[1]) Pressione indicata = Articolo disponibile

[3]) L = Serie leggera; [4]) S = Serie pesante

$$\frac{\text{PN (bar)}}{10} = \text{PN (MPa)}$$

Consegna senza dado né anello. Per informazioni relative ad ordinazioni di raccordi completi o di materiali di tenuta alternativi si veda p. I7.

*Aggiungere i **suffissi** qui di seguito in base al materiale e alla superficie richiesti.

Suffissi codice di ordinazione			
Materiale	Suffisso della superficie e del materiale	Esempio	Materiale di tenuta standard (non occorre suffisso aggiuntivo)
Acciaio, zincato, esente da CromoVI	CF	DVWE06LROMDCF	NBR
FKM	VITCF	DVWE06LROMDVITCF	

DVWE-M Raccordo intermedio rotante maschio a gomito con bronzina

Filettatura maschio metrica – guarnizione ED/
estremità conica EO 24°

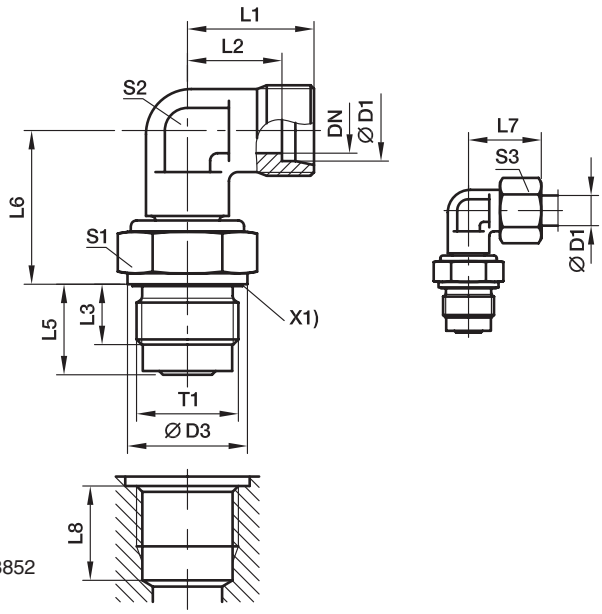

X1) Guarnizione Eolastic

L8 più grande di DIN 3852
tabella p. P22

Serie	D1	T1	DN	D3	L1	L2	L3	L5	L6	L7	S1	S2	S3	Peso g/1 pezzo	Codice di ordinazione*	PN (bar)[1]) CF	VIT
L[3])	06	M 14×1,5	4,0	19	19	12,0	12	18,0	20,0	27	19	12	14	51	**DVWE06LMOMD**	40	40
	08	M 14×1,5	5,0	19	21	14,0	12	18,0	21,0	29	19	12	17	51	**DVWE08LMOMD**	40	40
	10	M 18×1,5	6,0	24	22	15,0	12	18,0	26,0	30	24	14	19	92	**DVWE10LMOMD**	40	40
	12	M 22×1,5	8,0	27	24	17,0	14	21,0	27,0	32	27	17	22	160	**DVWE12LMOMD**	40	40
	15	M 27×2,0	10,0	32	28	21,0	16	24,0	33,0	36	32	19	27	236	**DVWE15LMOMD**	40	40
	18	M 33×2,0	16,0	40	31	23,5	18	27,5	37,5	40	41	27	32	405	**DVWE18LMOMD**	40	40
	22	M 33×2,0	16,0	40	35	27,5	18	27,5	39,5	44	41	27	36	409	**DVWE22LMOMD**	40	40
	28	M 42×2,0	22,0	50	38	30,5	20	31,0	44,0	47	50	36	41	660	**DVWE28LMOMD**	40	40
	35	M 48×2,0	25,0	55	45	34,5	22	35,0	54,0	56	55	41	50	1012	**DVWE35LMOMD**	40	40
S[4])	06	M 14×1,5	4,0	19	23	16,0	12	18,0	21,0	31	19	12	17	59	**DVWE06SMOMD**	100	100
	08	M 14×1,5	5,0	19	24	17,0	12	18,0	22,0	32	19	14	19	66	**DVWE08SMOMD**	100	100
	10	M 18×1,5	6,0	24	25	17,5	12	18,0	27,0	34	24	17	22	113	**DVWE10SMOMD**	100	100
	12	M 22×1,5	8,0	27	29	21,5	14	21,0	28,0	38	27	17	24	153	**DVWE12SMOMD**	100	100
	16	M 27×2,0	10,0	32	33	24,5	16	24,0	34,0	43	32	24	30	284	**DVWE16SMOMD**	100	100
	20	M 33×2,0	16,0	40	37	26,5	18	27,5	39,5	48	41	27	36	427	**DVWE20SMOMD**	100	100
	25	M 33×2,0	16,0	40	42	30,0	18	27,5	42,5	54	41	36	46	581	**DVWE25SMOMD**	100	100
	30	M 42×2,0	22,0	50	49	35,5	20	31,0	48,0	62	50	41	50	898	**DVWE30SMOMD**	100	100
	38	M 48×2,0	25,0	55	57	41,0	22	35,0	55,0	72	55	50	60	1373	**DVWE38SMOMD**	100	100

[1]) Pressione indicata = Articolo disponibile

[3]) L = Serie leggera; [4]) S = Serie pesante

$$\frac{\text{PN (bar)}}{10} = \text{PN (MPa)}$$

Consegna senza dado né anello. Per informazioni relative ad ordinazioni di raccordi completi o di materiali di tenuta alternativi si veda p. I7.

*Aggiungere i **suffissi** qui di seguito in base al materiale e alla superficie richiesti.

Suffissi codice di ordinazione			
Materiale	Suffisso della superficie e del materiale	Esempio	Materiale di tenuta standard (non occorre suffisso aggiuntivo)
Acciaio, zincato, esente da CromoVI	CF	DVWE06LMOMDCF	NBR
FKM	VITCF	DVWE06LMOMDVITCF	

P

Maschiatura connessione per raccordi rotanti con bronzina DVGE e DVWE

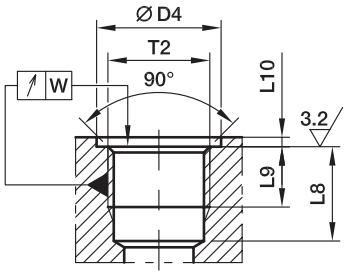

Maschiatura connessione forme X
Conforme a DIN 3852, parte 1 e parte 2
(per attacchi maschi paralleli)

Filettatura d1	d4 piccolo +0.4	a_1 max	L9 min	L8 min	W
M 14×1,5	20	1,5	12	19,0	0,1
M 18×1,5	25[2])	2,0	12	19,0	0,1
M 22×1,5	28	2,5	14	22,0	0,1
M 27×2,0	33	2,5	16	25,0	0,2
M 33×2,0	41[2])	2,5	18	28,5	0,2
M 42×2,0	51[2])	2,5	20	32,0	0,2
M 48×2,0	56	2,5	22	36,0	0,2
G 1/4 A	20[2])	1,5	12	19,0	0,1
G 3/8 A	23	2,0	12	19,0	0,1
G 1/2 A	28[2])	2,5	14	22,0	0,1
G 3/4 A	33	2,5	16	25,0	0,2
G 1 A	41[2])	2,5	18	28,5	0,2
G 1 1/4 A	51[2])	2,5	20	32,0	0,2
G 1 1/2 A	56	2,5	22	36,0	0,2

[1]) Non contemplata della norma DIN 3852.
[2]) Non a norma DIN 3852

Diagnostica SensoControl® / Prese di pressione EO

Indice visivo

Serie 1
Raccordo per presa di pressione con spina di sicurezza

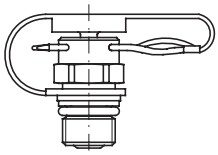

EMA1
p. Q4

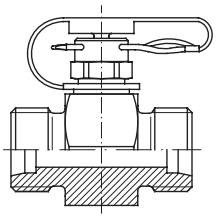

GMA1
p. Q5

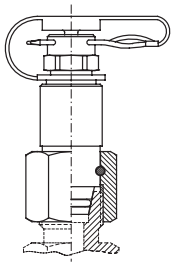

VKA1
p. Q6

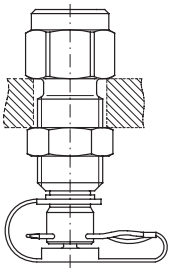

MAV … MA1
p. Q7

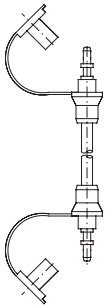

SMA1
p. Q7

Serie 3
Presa di pressione con connessione filettata M 16×2

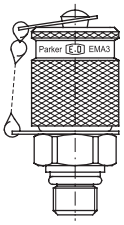

EMA3
p. Q8

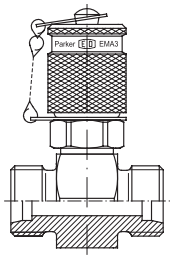

GMA3
p. Q9

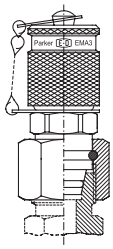

VKA3
p. Q10

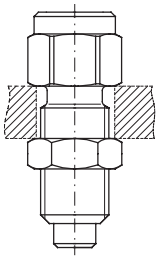

MAV … MA3
p. Q11

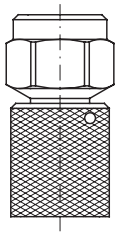

MAVMD … MA3
p. Q11

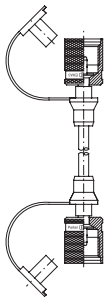

SMA3
p. Q11

SensoControl®

Gamma prodotti

Diagnostica/Industriale

p. Q12

Raccordi per presa di pressione EMA1/EMA3

- Per il monitoraggio e il controllo della pressione nei sistemi ad alta e a bassa pressione e nei sistemi a depressione.
- Per lo spurgo dell'aria nei cilindri e negli impianti idraulici.
- Per i prelievi di prova in sistemi ad alta e bassa pressione, e in sistemi a depressione.

Vantaggi:

- Connessione priva di perdite prima dell'apertura della valvola
- Strutture robuste e sicure per piccole dimensioni
- Facile maneggevolezza
- Facile connessione agli strumenti di misurazione, controllo e ai sensori
- Con gli innesti a vite sono possibili accoppiamenti sotto una pressione massima di 400 bar
- Pressioni nominali fino a 630 bar
- Coperchio di protezione autobloccante in metallo, resistente alle vibrazioni.

Sistema di tenuta della guarnizione primaria:

EMA1 tramite valvola a sfera di ritegno.
EMA3 tramite guarnizione conica con O-ring.
Il nuovo sistema di tenuta EMA3 garantisce minime quantità di perdita anche per applicazioni pneumatiche e relative al gas.

I tipi con coperchio di avvitamento (EMA3) e spina di sicurezza (EMA1) utilizzano entrambi una guarnizione O-ring come tenuta secondaria con il tubo collegato.

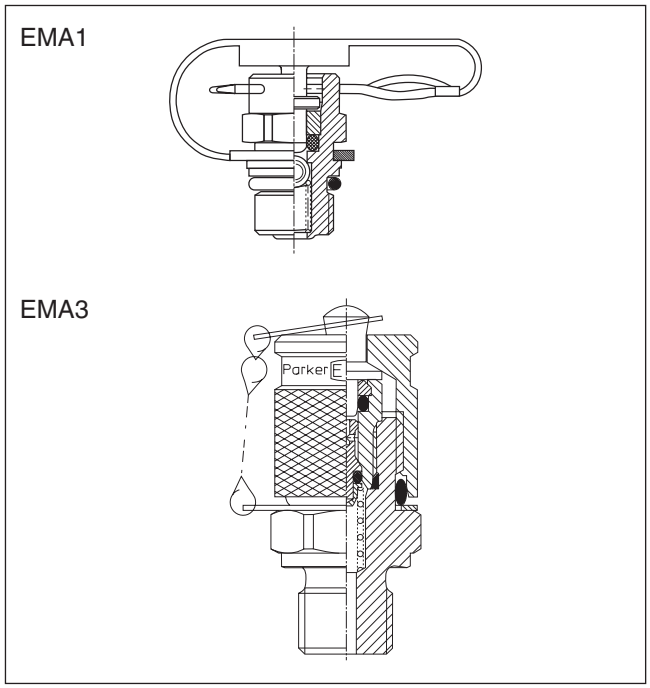

Differenze tra i tipi EMA1, EMA3 e EMA4

a) Sistema di tenuta (si veda sezione precedente)
b) Collegamento tubo di test tramite accoppiamento a presa in EMA1
Collegamento tubo di test tramite connessione filettata in EMA3
c) Pressioni di esercizio (si veda sezione relativa a vantaggi)

Pressione di esercizio

- TIPI EMA3/EMA4 FINO A 630 BAR
- TIPI EMA1 FINO A 400 BAR
- Pressione di esercizio massima 630 bar per GMA, VKA e EMA…si dovrà applicare la pressione di esercizio raccomandata dal produttore di raccordi.
- Connessioni ad una pressione massima di 400 bar.
- Le pressioni nominali consentite per ciascuna presa di pressione sono indicate nella pagine relative al prodotto.

Materiali e temperature:

- Acciaio, zincato, esente da CromoVI
- Acciaio inossidabile, materiale 1.4571
- Guarnizioni:
- FKM (Range di temperatura: da –20 a +200 °C)
- EPDM Etilene-propilene per fluido per freni (Range di temperatura: da –40 a +150 °C)
- Tubo:
  Poliammide (Range di temperatura: –35 °C…100 °C max.)
- Acciaio inossidabile solo FKM

Fluidi:

- Adatto per oli idraulici e altri fluidi basati su oli minerali (prestare attenzione ai materiali di tenuta utilizzati!)
- Per l'utilizzo insieme ad altri fluidi consultare Parker.

Approvazioni

DVGW per EMA3/8X1OR, EMA3/10X1OR, EMA31/8NPT, EMA31/4NPT

Q

Perbunan = sono marchi registrati di Bayer

EMA1 Raccordo per presa di pressione con spina di sicurezza Serie 1

Filettatura maschio: BSP, metrica

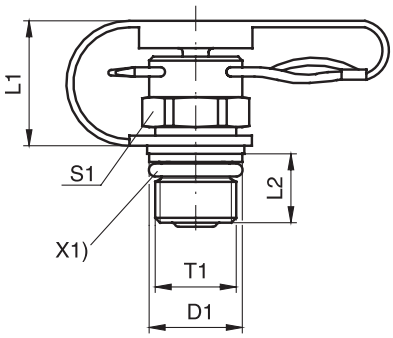

Form A

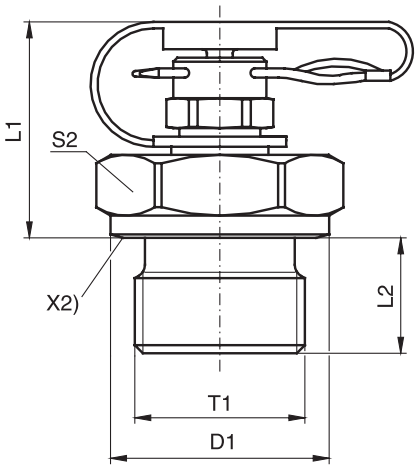

Form B

X1) O-ring
X2) Superficie tagliente

T1	D1	L1	L2	S1	S2	Fig.	Peso g/1 pezzo	Codice di ordinazione*	PN (bar)[1] CF	DF**
M 12×1,5	17,0	32,0	12,0		19	B	53	**EMA1/12X1.5**	400	4
M 14×1,5	19,0	32,0	12,0		19	B	56	**EMA1/14X1.5**	400	4
M 16×1,5	21,0	25,0	12,0		22	B	47	**EMA1/16X1.5**	400	4
G 1/8	14,0	32,5	8,0		17	B	41	**EMA1/1/8**	400	4
G 1/4	18,0	32,0	12,0		19	B	54	**EMA1/1/4**	400	4
G 3/8	22,0	27,5	12,0		22	B	55	**EMA1/3/8**	400	4
G 1/2	26,0	27,5	14,0		27	B	78	**EMA1/1/2**	400	4
M 08×1,0	9,5	17,5	8,4	12		A	16	**EMA1/8X1OR**	400	4
M 10×1,0	11,5	18,0	8,0	12		A	18	**EMA1/10X1OR**	400	4
M 10×1,0	14,0	32,5	8,0		17	B	42	**EMA1/10X1**	400	4

**DF = Design Factor

[1]) Pressione indicata = Articolo disponibile

$\frac{\text{PN (bar)}}{10} = \text{PN (MPa)}$

*Aggiungere i **suffissi** qui di seguito in base al materiale e alla superficie richiesti.

Suffissi codice di ordinazione			
Materiale	Suffisso della superficie e del materiale	Esempio	Materiale di tenuta (non occorre suffisso aggiuntivo)
Acciaio, zincato, esente da CromoVI	CF	EMA1/12X1.5CF	NBR

GMA1 Raccordo diritto per presa di pressione con spina di sicurezza Serie 1

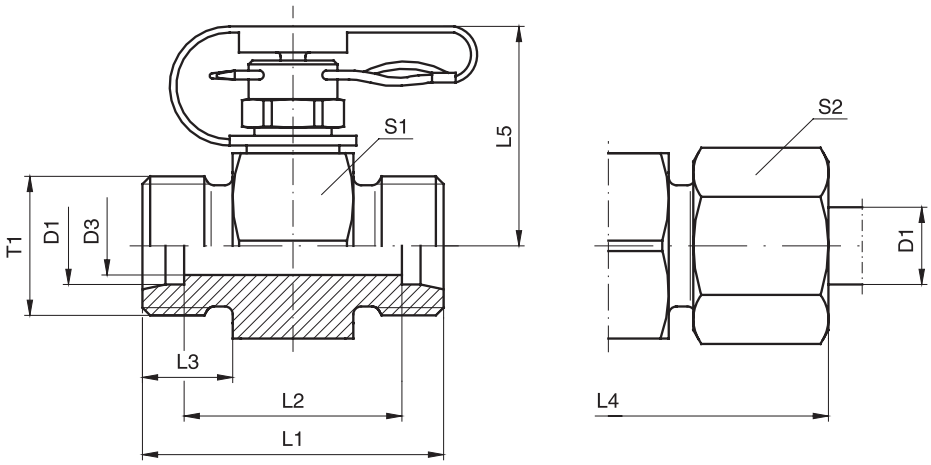

Serie	D1	T1	D3	L1	L2	L3	L4	L5	S1	S2	Peso g/1 pezzo	Codice di ordinazione*	PN (bar)[1] CF	DF**
L[3])	06	M 12×1,5	4	35	21	10	51	29,0	24	14	73	**GMA1/06LOMD**	315	4
	08	M 14×1,5	6	35	21	10	51	29,0	24	17	75	**GMA1/08LOMD**	315	4
	10	M 16×1,5	7	37	23	11	53	29,0	24	19	80	**GMA1/10LOMD**	315	4
	12	M 18×1,5	8	37	23	11	53	30,5	24	22	96	**GMA1/12LOMD**	315	4
	15	M 22×1,5	11	39	25	12	55	32,0	30	27	121	**GMA1/15LOMD**	315	4
	18	M 26×1,5	14	39	24	12	57	33,0	32	32	139	**GMA1/18LOMD**	315	4
	22	M 30×2,0	18	43	28	14	61	35,0	36	36	171	**GMA1/22LOMD**	160	4
S[4])	06	M 14×1,5	4	39	25	12	55	29,0	24	17	82	**GMA1/06SOMD**	400	4
	08	M 16×1,5	5	39	25	12	55	29,0	24	19	88	**GMA1/08SOMD**	400	4
	10	M 18×1,5	7	39	24	12	57	29,0	24	22	90	**GMA1/10SOMD**	400	4
	12	M 20×1,5	7	39	24	12	57	29,0	24	24	96	**GMA1/12SOMD**	400	4
	14	M 22×1,5	10	43	27	14	63	30,5	27	27	121	**GMA1/14SOMD**	400	4
	16	M 24×1,5	11	43	26	14	63	32,0	30	30	138	**GMA1/16SOMD**	400	4
	20	M 30×2,0	15	47	26	16	69	35,0	36	36	222	**GMA1/20SOMD**	400	4

**DF = Design Factor

[1]) Pressione indicata = Articolo disponibile

[3]) L = Serie leggera; [4]) S = Serie pesante

$\frac{\text{PN (bar)}}{10}$ = PN (MPa)

Consegna senza dado ed anello. Per informazioni relative all'ordinazione di raccordi completi o di materiali di tenuta alternativi si veda p. I7.

Q

*Aggiungere i **suffissi** qui di seguito in base al materiale e alla superficie richiesti.

Suffissi codice di ordinazione			
Materiale	Suffisso della superficie e del materiale	Esempio	Materiale di tenuta (non occorre suffisso aggiuntivo)
Acciaio, zincato, esente da CromoVI	CF	GMA1/06LOMDCF	NBR

VKA1 Raccordo per presa di pressione con spina di sicurezza per coni Serie 1

Con dado girevole con cono a 24°

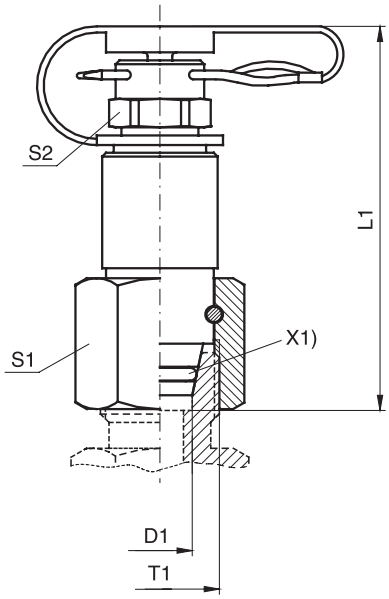

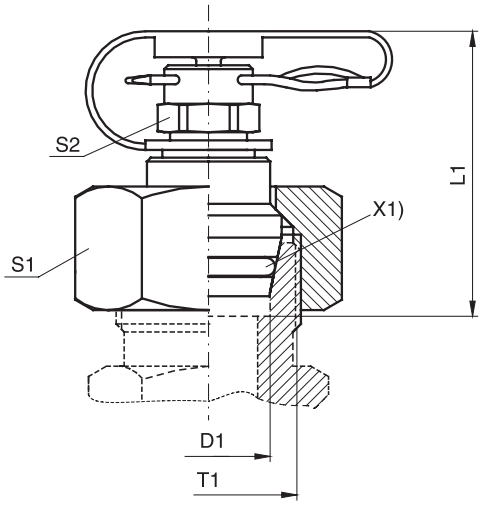

X1) O-ring

Serie	D1	T1	L1	S1	S2	Fig.	Peso g/1 pezzo	Codice di ordinazione*	PN (bar)1) CF	DF**
L[3])	06	M 12×1,5	48	14	12	A	44	**VKA1/06L**	315	4
	08	M 14×1,5	49	17	12	A	54	**VKA1/08L**	315	4
	10	M 16×1,5	50	19	12	A	68	**VKA1/10L**	315	4
	12	M 18×1,5	51	22	12	A	81	**VKA1/12L**	315	4
	15	M 22×1,5	39	27	12	B	82	**VKA1/15L**	315	4
	18	M 26×1,5	38	32	12	B	112	**VKA1/18L**	315	4
S[4])	06	M 14×1,5	48	17	12	A	51	**VKA1/06S**	400	4
	08	M 16×1,5	50	19	12	A	62	**VKA1/08S**	400	4
	10	M 18×1,5	50	22	12	A	78	**VKA1/10S**	400	4
	12	M 20×1,5	51	24	12	A	100	**VKA1/12S**	400	4
	14	M 22×1,5	39	27	12	B	88	**VKA1/14S**	400	4
	16	M 24×1,5	37	30	12	B	105	**VKA1/16S**	400	4
	20	M 30×2,0	44	36	12	B	174	**VKA1/20S**	400	4

**DF = Design Factor

[1]) Pressione indicata = Articolo disponibile

[3]) L = Serie leggera; [4]) S = Serie pesante

$\frac{\text{PN (bar)}}{10} = \text{PN (MPa)}$

*Aggiungere i **suffissi** qui di seguito in base al materiale e alla superficie richiesti.

Suffissi codice di ordinazione			
Materiale	Suffisso della superficie e del materiale	Esempio	Materiale di tenuta (non occorre suffisso aggiuntivo)
Acciaio, zincato, esente da CromoVI	CF	VKA1/06LCF	NBR

MAV-MA1 Terminale portamanometro per presa di pressione con spina di sicurezza
SMA1 Flessibile di collegamento per alta pressione con spina di sicurezza Serie 1

Filettatura femmina: BSP
Guarnizione: anello di tenuta DIN 16258

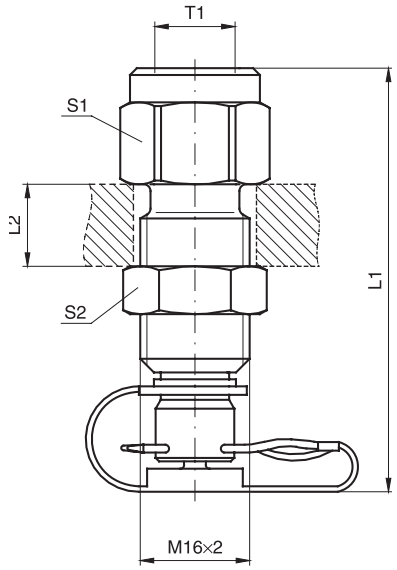

Portamanometro: MAV-MA1

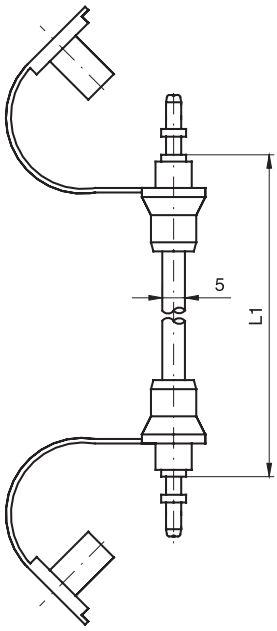

Tubo flessibile di test: SMA1

T1	L1	L2 max.	S1	S2	Peso g/1 pezzo	Codice di ordinazione*	PN (bar)1) CF	DF**
G 1/4	61,5	12	19	19	78	**MAV1/4MA1**	400	4.0
G 1/2	72,0	12	27	19	135	**MAV1/2MA1**	400	4.0
	400,0				21	**SMA1-400**	400	2.5
	630,0				26	**SMA1-630**	400	2.5
	800,0				26	**SMA1-800**	400	2.5
	1000,0				31	**SMA1-1000**	400	2.5
	1500,0				40	**SMA1-1500**	400	2.5
	2000,0				49	**SMA1-2000**	400	2.5
	2500,0				58	**SMA1-2500**	400	2.5
	3200,0				70	**SMA1-3200**	400	2.5
	4000,0				84	**SMA1-4000**	400	2.5

**DF = Design Factor

1) Pressione indicata = Articolo disponibile

$\frac{PN\ (bar)}{10} = PN\ (MPa)$

*Aggiungere i **suffissi** qui di seguito in base al materiale e alla superficie richiesti.

Suffissi codice di ordinazione			
Materiale	Suffisso della superficie e del materiale	Esempio	Materiale di tenuta (non occorre suffisso aggiuntivo)
Acciaio, zincato, esente da CromoVI	CF	MAV1/4MA1CF	NBR

Nota per tubi flessibili con diametro ridotto:
- Minimo raggio di curvatura r = 20 mm
- Temperatura di esercizio da –20 °C a 100 °C (brevi periodi fino a 120°C)
- Proteggere i flessibili da fuoco, da bordi taglienti e oggetti emananti calore.

Nel caso si voglia misurare la pressione di liquidi, procedere a sfiato prima di collegare il tubo!
Attraverso l'azione capillare viene ridotto il rischio di scarico del fluido di pressione

Rapporto temperatura / pressione

Fino a	0 °C	122 %
Per	30 °C	110 %
Per	50 °C	100 %
Per	80 °C	86 %
Per	100 °C	77 %

EMA3 Presa di pressione con connessione filettata M 16×2 Serie 3

Filettatura maschio: BSP, metrica

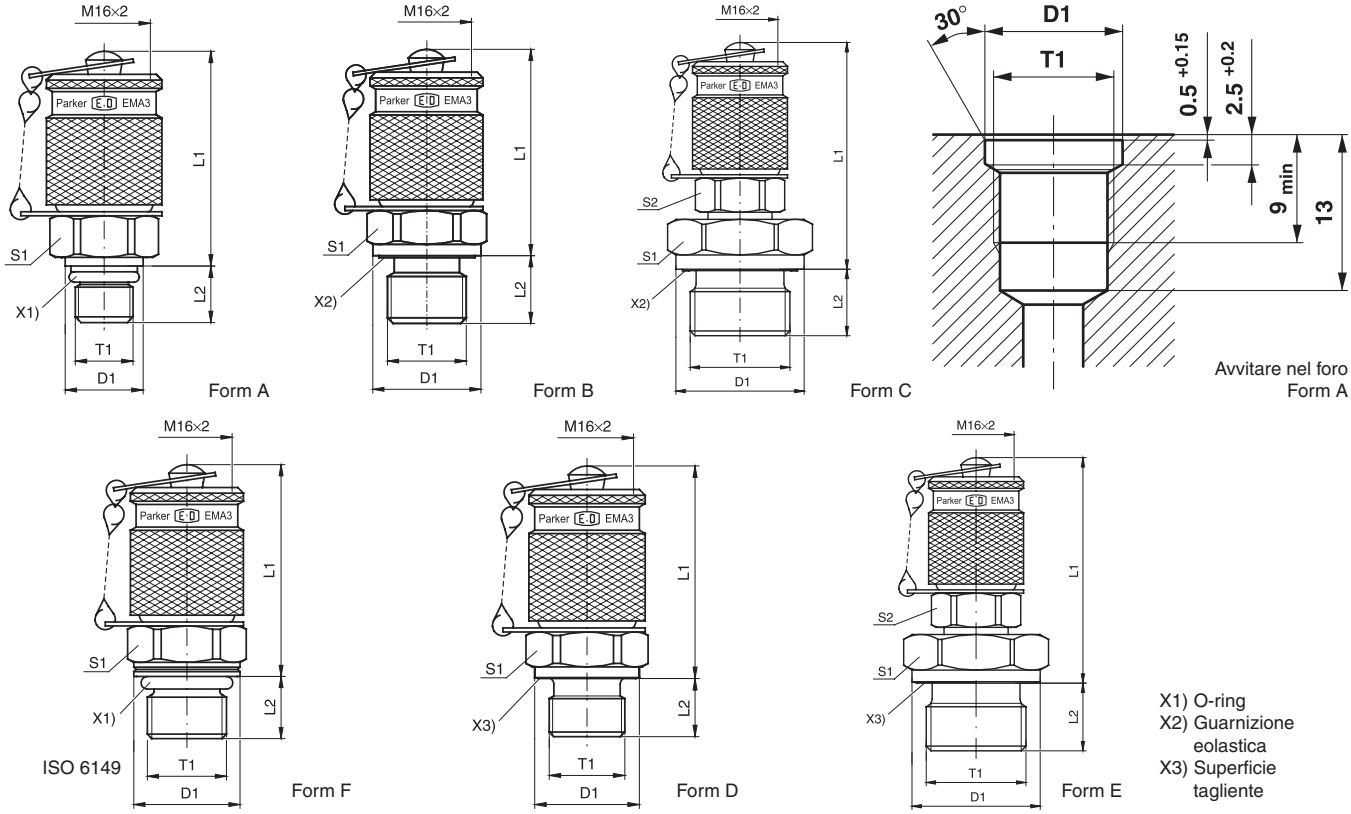

T1	D1	L1	L2	S1	S2	Fig.	Peso g/1 pezzo	Codice di ordinazione*	PN (bar)[1] CF	PN (bar)[1] 71	DF** CF	DF** 71
M 08×1,0	9,5	38,5	7,5	17		A	66	**EMA3/8X1OR**	250		4,0	
M 10×1,0	11,5	37,0	7,5	17		A	70	**EMA3/10X1OR**	630	630	4,0	4
M 14×1,5	18,8	39,5	11,0	19		F	79	**EMA3/14X1.5ISO**	630	630	4,0	4
M 10×1,0	14,0	40,0	8,0	17		D	67	**EMA3/10X1**	400		4,0	
M 12×1,5	17,0	38,0	12,0	17		D	74	**EMA3/12X1.5**	400		4,0	
M 14×1,5	19,0	39,0	12,0	19		D	78	**EMA3/14X1.5**	400		4,0	
M 16×1,5	21,0	40,0	12,0	22		D	90	**EMA3/16X1.5**	400		4,0	
G 1/8	14,0	37,5	8,0	17		D	70	**EMA3/1/8**	400		4,0	
G 1/4	18,0	39,0	12,0	19		D	77	**EMA3/1/4**	400		4,0	
G 3/8	22,0	40,5	12,0	22		D	91	**EMA3/3/8**	400		4,0	
G 1/2	26,0	46,0	14,0	27	17	E	137	**EMA3/1/2**	400		3,4	
G 1/8	14,0	37,5	8,0	17		B	72	**EMA3/1/8ED**	400	400	4,0	4
G 1/4	19,0	39,0	12,0	19		B	76	**EMA3/1/4ED**	630	630	4,0	4
G 3/8	22,0	40,5	12,0	22		B	93	**EMA3/3/8ED**	630	630	4,0	4
M 10×1,0	14,0	40,0	8,0	17		B	71	**EMA3/10X1ED**	400	400	4,0	4
M 12×1,5	17,0	38,0	12,0	17		B	72	**EMA3/12X1.5ED**	630	630	4,0	4
M 14×1,5	19,0	39,0	12,0	19		B	77	**EMA3/14X1.5ED**	400	400	4,0	4
G 1/2	27,0	46,0	14,0	27	17	C	135	**EMA3/1/2ED**	400	400	4,0	4

**DF = Design Factor

[1]) Pressione indicata = Articolo disponibile

$\frac{\text{PN (bar)}}{10}$ = PN (MPa)

*Aggiungere i **suffissi** qui di seguito in base al materiale e alla superficie richiesti.

Suffissi codice di ordinazione			
Materiale	Suffisso della superficie e del materiale	Esempio	Materiale di tenuta (non occorre suffisso aggiuntivo)
Acciaio, zincato, esente da CromoVI	CF	EMA3/10X10ORCF	NBR
Acciaio inossidabile	71	EMA3/10X10OR71	VIT

GMA3 Presa di pressione sul raccordo unione diritta con connessione filettata M 16×2 — Serie 3

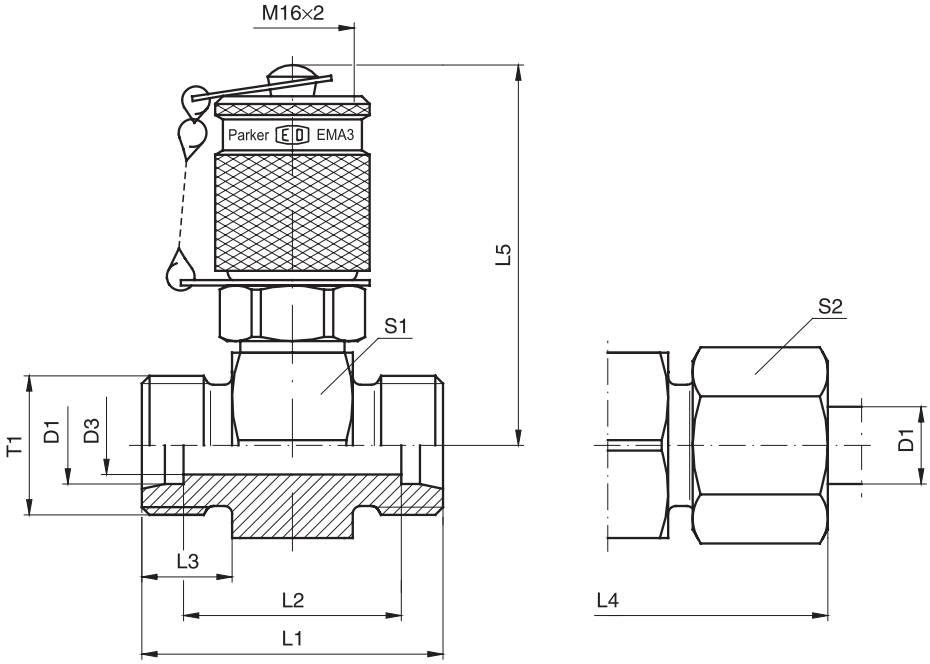

Serie	D1	T1	D3	L1	L2	L3	L4	L5	S1	S2	Peso g/1 pezzo	Codice di ordinazione*	PN (bar)[1] CF	PN (bar)[1] 71	DF** CF	DF** 71
L[3])	06	M 12×1,5	4	35	21	10	51	49,0	24	14	126	**GMA3/06LOMD**	315	315	4	4
	08	M 14×1,5	6	35	21	10	51	49,0	24	17	128	**GMA3/08LOMD**	315	315	4	4
	10	M 16×1,5	7	37	23	11	53	49,0	24	19	132	**GMA3/10LOMD**	315	315	4	4
	12	M 18×1,5	8	37	23	11	53	50,5	27	22	145	**GMA3/12LOMD**	315	315	4	4
	15	M 22×1,5	11	39	25	12	55	52,0	30	27	174	**GMA3/15LOMD**	315	315	4	4
	18	M 26×1,5	14	39	24	12	57	53,0	32	32	192	**GMA3/18LOMD**	315	315	4	4
	22	M 30×2,0	18	43	28	14	61	55,0	36	36	220	**GMA3/22LOMD**	160	160	4	4
	28	M 36×2,0	23	43	28	14	61	57,5	41	41	259	**GMA3/28LOMD**	160	160	4	4
	35	M 45×2,0	30	47	26	16	69	60,0	46	50	363	**GMA3/35LOMD**	160	160	4	4
	42	M 52×2,0	36	47	25	16	71	64,5	55	60	419	**GMA3/42LOMD**	160	160	4	4
S[4])	06	M 14×1,5	4	39	25	12	55	49,0	24	17	137	**GMA3/06SOMD**	630	630	4	4
	08	M 16×1,5	5	39	25	12	55	49,0	24	19	141	**GMA3/08SOMD**	630	630	4	4
	10	M 18×1,5	7	39	24	12	57	49,0	24	22	141	**GMA3/10SOMD**	630	630	4	4
	12	M 20×1,5	7	39	24	12	57	49,0	24	24	150	**GMA3/12SOMD**	630	630	4	4
	14	M 22×1,5	10	43	27	14	63	50,5	27	27	172	**GMA3/14SOMD**	630	630	4	4
	16	M 24×1,5	11	43	26	14	63	52,0	30	30	195	**GMA3/16SOMD**	400	400	4	4
	20	M 30×2,0	15	47	26	16	69	55,0	36	36	254	**GMA3/20SOMD**	400	400	4	4
	25	M 36×2,0	20	51	27	18	75	57,5	41	46	329	**GMA3/25SOMD**	400	400	4	4
	30	M 42×2,0	25	55	28	20	81	60,0	46	50	412	**GMA3/30SOMD**	400	400	4	4
	38	M 52×2,0	32	61	29	22	91	64,5	55	60	616	**GMA3/38SOMD**	315	315	4	4

**DF = Design Factor

[1]) Pressione indicata = Articolo disponibile

[3]) L = Serie leggera; [4]) S = Serie pesante

$\frac{PN\ (bar)}{10} = PN\ (MPa)$

Consegna senza dado ed anello. Per informazioni relative all'ordinazione di raccordi completi o di materiali di tenuta alternativi si veda p. I7.

*Aggiungere i **suffissi** qui di seguito in base al materiale e alla superficie richiesti.

Suffissi codice di ordinazione			
Materiale	Suffisso della superficie e del materiale	Esempio	Materiale di tenuta (non occorre suffisso aggiuntivo)
Acciaio, zincato, esente da CromoVI	CF	GMA3/06LOMDCF	NBR
Acciaio inossidabile	71	GMA3/06LOMD71	VIT

Q

VKA3 Presa di pressione per coni con connessione filettata M 16×2 Serie 3

Con dado girevole con cono a 24°

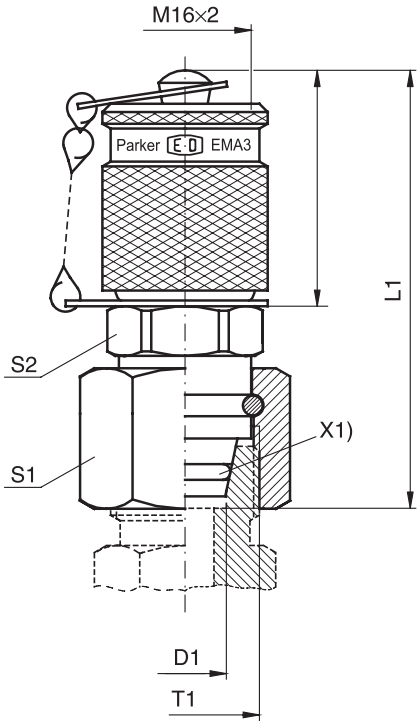

Form A

X1) O-ring

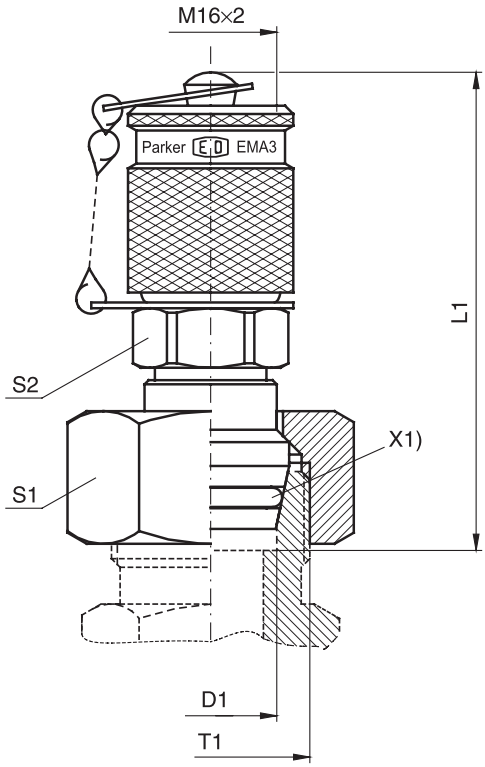

Form B

Serie	D1	T1	L1	S1	S2	Fig.	Peso g/1 pezzo	Codice di ordinazione*	PN (bar)[1] CF	PN (bar)[1] 71	DF** CF	DF** 71
L[3])	06	M 12×1,5	55	14	17	A	82	**VKA3/06L**	315	315	4	4
	08	M 14×1,5	51	17	17	A	82	**VKA3/08L**	315	315	4	4
	10	M 16×1,5	53	19	17	A	93	**VKA3/10L**	315	315	4	4
	12	M 18×1,5	53	22	17	A	107	**VKA3/12L**	315	315	4	4
	15	M 22×1,5	59	27	17	B	133	**VKA3/15L**	315	315	4	4
	18	M 26×1,5	59	32	17	B	163	**VKA3/18L**	315	315	4	4
	22	M 30×2,0	60	36	17	B	205	**VKA3/22L**	160	160	4	4
	28	M 36×2,0	64	41	17	B	269	**VKA3/28L**	160	160	4	4
	35	M 45×2,0	71	50	17	B	411	**VKA3/35L**	160	160	4	4
	42	M 52×2,0	72	60	17	B	592	**VKA3/42L**	160	160	4	4
S[4])	06	M 14×1,5	50	17	17	A	81	**VKA3/06S**	630	630	4	4
	08	M 16×1,5	52	19	17	A	88	**VKA3/08S**	630	630	4	4
	10	M 18×1,5	53	22	17	A	99	**VKA3/10S**	630	630	4	4
	12	M 20×1,5	54	24	19	A	121	**VKA3/12S**	630	630	4	4
	14	M 22×1,5	59	27	17	B	136	**VKA3/14S**	630	630	4	4
	16	M 24×1,5	58	30	17	B	156	**VKA3/16S**	400	400	4	4
	20	M 30×2,0	65	36	17	B	223	**VKA3/20S**	400	400	4	4
	25	M 36×2,0	68	46	17	B	367	**VKA3/25S**	400	400	4	4
	30	M 42×2,0	74	50	17	B	444	**VKA3/30S**	400	400	4	4
	38	M 52×2,0	81	60	17	B	655	**VKA3/38S**	315	315	4	4

**DF = Design Factor

[1]) Pressione indicata = Articolo disponibile

[3]) L = Serie leggera; [4]) S = Serie pesante

$\frac{PN\ (bar)}{10} = PN\ (MPa)$

*Aggiungere i **suffissi** qui di seguito in base al materiale e alla superficie richiesti.

Suffissi codice di ordinazione			
Materiale	Suffisso della superficie e del materiale	Esempio	Materiale di tenuta (non occorre suffisso aggiuntivo)
Acciaio, zincato, esente da CromoVI	CF	VKA3/06LCF	NBR
Acciaio inossidabile	71	VKA3/06L71	VIT

MAV-MA3 **Terminale portamanometro per presa di pressione con connessione filettata M 16×2**
MAVMD…MA3 **Presa di pressione con connessione filettata M 16×2**
SMA3 **Flessibile di collegamento per alta pressione con connessione filettata M 16×2 Serie 3**

Filettatura femmina: BSP
Guarnizione: Anello di tenuta DIN 16258*

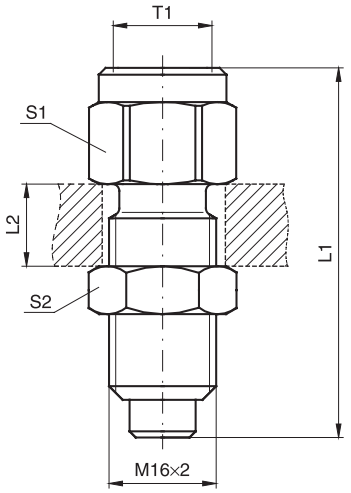

Portamanometro:
MAV…MA3

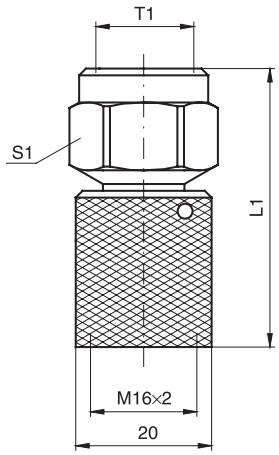

Portamanometro diretto:
MAVMD…MA3

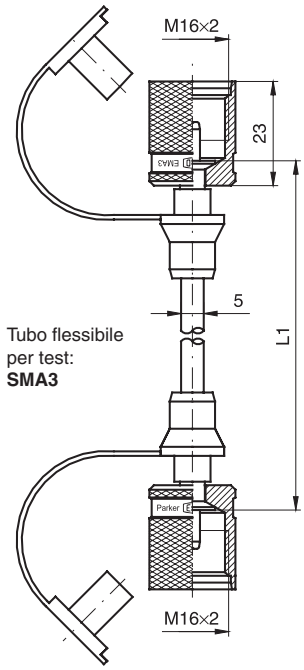

T1	L1	L2 max.	S1	S2	Peso g/1 pezzo	Codice di ordinazione*	PN (bar)1) CF	DF**
G 1/4	54,0	12	19	19	74	**MAV1/4MA3**	630	4,0
G 1/2	64,0	12	27	19	129	**MAV1/2MA3**	630	4,0
G 1/4	41,0		19		61	**MAVMD1/4MA3**	630	4,0
G 1/2	51,5		27		103	**MAVMD1/2MA3**	630	4,0
	200,0				73	**SMA3-200**	630	2,5
	300,0				74	**SMA3-300**	630	2,5
	400,0				74	**SMA3-400**	630	2,5
	630,0				79	**SMA3-630**	630	2,5
	800,0				83	**SMA3-800**	630	2,5
	1000,0				87	**SMA3-1000**	630	2,5
	1500,0				95	**SMA3-1500**	630	2,5
	2000,0				105	**SMA3-2000**	630	2,5
	2500,0				110	**SMA3-2500**	630	2,5
	3200,0				125	**SMA3-3200**	630	2,5
	4000,0				137	**SMA3-4000**	630	2,5

**DF = Design Factor

1) Pressione indicata = Articolo disponibile

$\frac{\text{PN (bar)}}{10}$ = PN (MPa)

*Aggiungere i **suffissi** qui di seguito in base al materiale e alla superficie richiesti.

Suffissi codice di ordinazione			
Materiale	Suffisso della superficie e del materiale	Esempio	Materiale di tenuta (non occorre suffisso aggiuntivo)
Acciaio, zincato, esente da CromoVI	CF	MAV1/4MA3CF	NBR

*Anelli di tenuta a norma DIN 16258 in rame per modelli in acciaio, in acciaio inossidabile per modelli in acciaio inossidabile.

Nota per tubi flessibili con diametro ridotto:
- Minimo raggio di curvatura r = 20 mm
- Temperatura di esercizio da –20 °C a 100 °C (brevi periodi fino a 120°C)
- Proteggere i flessibili da fuoco, da bordi taglienti e oggetti emananti calore.

Nel caso si voglia misurare la pressione di liquidi, procedere a sfiato prima di collegare il tubo!
Attraverso l'azione capillare viene ridotto il rischio di scarico del fluido di pressione.

Rapporto temperatura / pressione

Fino a	0 °C	122 %
Per	30 °C	110 %
Per	50 °C	100 %
Per	80 °C	86 %
Per	100 °C	77 %

Q

SensoControl®

ServiceJunior

Il ServiceJunior rende possibili la misurazione e la visualizzazione della pressione con un unico strumento. I valori misurati vengono visualizzati con estrema precisione in un display a 4 caratteri.
I picchi di pressione vengono sicuramente rilevati attraverso una scansione ogni 10 ms.

- Misurazione e visualizzazione digitale delle pressioni
- Retroilluminazione
- Precisione ± 0,5% FS
- Picchi di pressione individuati attraverso la lettura dei valori MIN/MAX
- Display grafico a barre, picchi di pressione e funzioni di attesa.

ServiceJunior Kit

- Consegnata in valigetta
- Inclusi adattatori e tubi per test

Catalogo 4054/IT

SensoControl®

ServiceJunior wireless

L'utilizzo del ServiceJunior wireless della famiglia Parker's SensoControl permette una facilità di registrazione dei valori di pressione rilevati da uno o più punti di misurazione nella macchina.
I valori immagazzinati vengono trasmessi al PC fino ad una distanza di 150 mt.

- Memoria di immagazzinamento valori di pressione
- Operazioni: Monitoraggio di diversi punti di misurazione
- Trasmissione dati al PC attraverso onde radio
- Settaggi e visualizzazione valori attraverso il software "JuniorWin"

Catalogo 4054/IT

SensoControl®

Serviceman

Il Serviceman ha 2 ingressi per i sensori.
E' possibile visualizzare il differenziale di pressione premendo un solo pulsante. Veloce confronto tra valori attuali e precedenti.

- Facili settaggi
- Prevenzione possibili errori attraverso il riconoscimento automatico dei sensori
- Display a 2 linee
- Misurazione picchi di pressione ogni 2 msec.

Serviceman Kit

- Consegnato in valigetta
- Include adattatori e tubi per test
- Da ordinare a parte sensori per la pressione/temperatura/flusso

Catalogo 4054/IT

SensoControl®

Il The Parker Service Master *"Easy"*

Misurazione e visualizzazione fino a 4 canali simultaneamente. Tutti i valori sono visualizzati molto facilmente.

- Diagnosi rapida = alta qualità
- Intervallo di scansione: 1 msec
- Differenti funzioni di visualizzazione valori (avvio automatico, Start-stop, etc)
- Interfaccia USB PC
- Settaggi e visualizzazione valori tramite "SensoWin" software.

Bollettino 4057/IT

SensoControl®

Il The Parker Service Master Plus

Il dispositivo high-end con innovative caratteristiche stand-alone è configurato per un utilizzo futuro ed è disponibile a livello mondiale

- Interfacce: analogical, CAN, LAN e USB
- Rappresentazioni dei valori di misura: numerica, a barre, puntatore e curva
- Misurazione e visualzzazione di oltre 50 canali
- I dati di misura vengono registrati e salvati automaticamente, quindi analizzati direttamente sul PC con il collaudato software “SensoWin”
- Manutenzione a distanza tramite LAN indipendentemente dalla postazione
- Pressione, temperatura, portata e velocità: tutto viene misurato, salvato, monitorato e analizzato
- Fino a 4 milioni di valori per misurazione. Memoria dei valori misurati in grado di contenere al massimo 1 miliardo di valori
- Svariate possibilità di trigger

The Parker Service Master Plus Kit:

- Consegna in valigetta
- Inclusi attacchi
- Adattatori e prese di pressione

Catalogo 4054/IT

Sensori di temperatura/pressione SCPT

- Campi di misura fino a 1.000 bar
- Precisione ±0,25% FS tip.
- Robusta esecuzione in acciaio inossidabile
- Tempi di risposta di 1 ms
- Impiego flessibile

Catalogo 4054/IT

Sensori di temperature/pressione SCPT-CAN

Tutti I vantaggi dei sensori SCPT analogici associate alla tecnologia CAN-Bus dal futuro sicuro. Cablaggio semplificato grazie a max. 8 sensori su un cavo bus e un collegamento a vite ad innesto rapido SPEEDCON®*). Funzionalità Plug & Play senza bisogno di grandi interventi di configurazione.

- Robusta esecuzione in acciaio inossidabile
- Tempi di risposta di 1 ms
- Rilevamento dei picchi di pressione
- Tecnologia CAN-Bus dal futuro sicuro
- Cablaggio semplificato con SPEEDCON®
- Lunghezze dei cavi fino a 100 m
- LED di identificazione sensore (SIL)

Catalogo 4054/IT

Sensori di temperature SCT

Le misurazioni della temperature nell'impianto idraulico consentono la ricerca dei guasti, evitando danneggiamenti dovuti alle elevate temperature dell'olio su componenti critici, quali pompe o valvole proporzionali

- Sensori di temperatura resistenti alle alte pressioni per le misurazioni nell'impianto idraulico
- Misurazione delle temperature dell'olio fino a 125°C
- Impiego flessibile
- Sensore avvitabile o manuale

Catalogo 4054/IT

Tester idraulico SCLV

Questi tester idraulici possono essere utilizzati per la misurazione precisa di portata, pressione e temperature durante la manutenzione dei sistemi idraulici, l'individuazione delle cause degli errori sulle valvole di via regulate e la regolazione delle valvole. La valvola di messa a carico della pressione con dispositivo antiscoppio bypass consente di creare progressivamente la pressione per controllare il flusso nell'intero campo di lavoro.

- 3 campi di misura fino a 750 l/min
- Resiste a pressioni fino a 480 bar
- Limitatore di sovraccarico incorporato
- Funzionamento reversibile (direzione di flusso A-B)
- Anche con collegamento CAN-Bus

Catalogo 4054/IT

*) SPEEDCON®: Marchio di PHOENIX CONTACT GmbH & Co. KG

Misuratori a turbina SCFT

Una ruota di turbina viene azionata dal flusso di olio e fatta ruotare. Le frequenze generate vengono preparate attraverso un'elettronica digitale. Gli influssi di effetti di disturbo del flusso vengono compensati. Grazie alla ridotta resistenza al passaggio QR, il circuito idraulico viene azionato senza perdite.

- Campi di misura fino a 750 l/min
- Precisione 1 % del valore di misura
- Campo di pressione fino a 480 bar
- Ridotta resistenza al passaggio
- Collegamenti pneumatici e termici integrati
- Adatto per funzionamento reversibile

Catalogo 4054/IT

Misuratore a turbina SCFT-CAN

- Flussometro a turbina con tecnologia CAN-Bus
- 6 campi di misura fino a 750 l/min
- Montaggio semplificato
- Resiste alle alte pressioni fino a 480 bar
- Ridotta resistenza al passaggio
- Collegamenti pneumatici e termici integrati
- Adatto per funzionamento reversibile
- Cablaggio semplificato con SPEEDCON®*)
- Lunghezze dei cavi fino a 100 m

Catalogo 4054/IT

Contagiri SCRPM

La misurazione senza contatto (second oil principio optoelettronico) è facile e veloce da eseguire. La velocità viene rilevata, ad esempio, su un albero di trasmissione (ad es. P.T.O. trattore) e visualizzata sullo strumento di misura. Senza bisogno di regolazioni e registrazioni.

- Campo di misura fino a 10.000 RPM
- Precisione fino a ± 0,5% FS
- Misurazione semplice e veloce

Catalogo 4054/IT

*) SPEEDCON®: Marchio di PHOENIX CONTACT GmbH & Co. KG

Flussometro SCQ

La determinazione rapida del volume di flusso è di fondamentale importanza nel settore dell'idraulica ad alta pressione. Grazie ai tempi di risposta rapidi di SCQ, è possibile misurare il comportamento dinamico dei sistemi idraulici. L'indicazione di direzione è utile per la ricerca guasti nel sistema idraulico.

- Principo di misura: Sistema molla/pistone
- Tempi di risposta ≤ 2 ms
- Design compatto
- Resiste a pressioni fino a 420 bar
- Ampia gamma di viscosità
- Misurazione p/T/Q possibile con blocco di collegamento

Catalogo 4054/IT

SensoControl® Controller Family

I Controllers sono utilizzati per il controllo, la regolazione ed il monitoraggio dei sistemi quando un segnale analogico, un interruttore o una visualizzazione sono richiesti. I Controllers possono sostituire:

- Interruttori meccanici
- Visualizzatori meccanici (manometri, termometri)
- Sensori

e combina tutte le funzioni degli strumenti sopra menzionati in un unico strumento

- Display grande
- Regolabile liberamente
- Design metallico
- Compatto
- Stabilità a lungo termine
- Affidabile
- Privo di interferenze

Catalogo 4083/IT

SensoControl®

Dispositivo di controllo pressione SCPSD

Facilità di utilizzo, alta funzionalità e stabilità di servizio a lunga durata sono le principali caratteristiche del Controllore della pressione elettronico SCPSD.

Caratteristiche:
- Bar/PSI/MPa
- Design compatto
- Orientabile
- Custodia robusta (IP 67)
- Facile funzionamento
- 2 uscite di commutazione
- 4 valori limite
- Uscita analogica orientabile
- Tempi di ritardo (smorzamento)
- Isteresi/funzione a finestra
- Password

SCPSD rappresenta la soluzione ideale per visualizzare la pressione o per regolare una commutazione rapida o segnali analogici in modo facile e senza una taratura aggiuntiva.

Catalogo 4083/IT

SensoControl®

Controllare della temperatura SCTSD

Un funzionamento facile e un'alta funzionalità rappresentano le principali caratteristiche del Controllore della temperatura elettronico SCTSD.

Caratteristiche:
- °C e °F
- Design compatto
- Orientabile
- Custodia robusta (IP 67)
- Funzionamento facile
- 2 uscite di commutazione
- 4 valori limite
- Uscita analogica orientabile
- Tempi di ritardo (smorzamento)
- Isteresi/funzione a finestra
- Password

SCTSD rappresenta la soluzione ideale per visualizzare la temperatura o per regolare in modo facile e senza una taratura aggiuntiva una commutazione in base alla temperatura o segnali analogici.

Catalogo 4083/IT

SensoControl®

LevelController SCLSD

Operazioni semplici e funzionalità comprensibili sono le maggiori caratteristiche dello strumento elettronico di controllo livello SCLSD.

- Visualizzazione livello in mm/inch/%
- Design compatto
- Girevole
- Contenitore robusto (IP 67)
- Regolabile attraverso menu
- Visualizzazione alta e bassa
- Interruttore di uscita
- Uscita analogica
- Sistema di misurazione con galleggiante
- Operazioni semplici
- Installazione flessibile
- Funzione Isteresi

Il LevelController livello è molto indicato per il controllo ed il monitoraggio del livello nei serbatoi. Attraverso il proprio menu è possibile controllare e settare il livello di accensione/spegnimento, in una vasta gamma di applicazioni. Se la visualizzazione e in modalità percentuale, il massimo livello di riempimento viene mostrato all'operatore in maniera costante, indipendentemente dalla forma del serbatoio.

Catalogo 4083/IT

SensoControl®

LevelTempController SCLTSD

Operazioni semplici e funzionalità comprensibili sono le maggiori caratteristiche dello strumento elettronico di controllo livello e temperatura SCLTSD.

Caratteristiche:
- Temperatura e livello
- Design compatto
- Direzionabile
- Contenitore robusto (IP67)
- Operazioni semplici
- Menu di controllo e regolazione
- Sonda
- Foro localizzato
- Interrutore uscita
- Uscita analogica
- Funzione isteresi
- Password

Con il LevelTemp Controller è possibile regolare e visualizzare la temperatura ed il livello di una piattaforma comune separatamente. E' uno strumento potenzialmente unico.

Catalogo 4083/IT

SensoControl®

Dispositivo di controllo dei parametri del serbatoio dell'olio SCOTC

Lo strumento di controllo olio del serbatoio offre punti di connessione standardizzati addizionali rispetto allo strumento di controllo livello e temperatura.
Nel campo della produzione in serie di monitoraggio serbatoi che integra contemporaneamente livello e temperatura, in combinazione con filtro aria e innesto per rabbocco, mostra il proprio potenziale che è unico. Da un solo foro si ottengono 4 funzioni.

- Sistema di misurazione testato
- Visualizzazione livello e temperatura
- Visualizzazione in mm/inch/%
- Visualizzazione alta e bassa
- Solo un foro
- Misurazione livello continua
- Connessioni:
  - Innesto di rabbocco
  - Filtro aria
  - Sotto pressione
- Nessun montaggio necessario del tubo

Catalogo 4083/IT

SensoControl®

Sensore di pressione SCP Mini

Il mini sensore di pressione SCP è prodotto per utilizzi in applicazioni industriali e viene utilizzato per il controllo, la regolazione ed il monitoraggio dei sistemi attraverso un segnale analogico
L' SCP Mini è caratterizzato da un design compatto, una alta linearità ed un'eccellente resistenza alle interferenze.

- Cellula in accciaio inossidabile
- Dimensioni piccole
- Alte pressioni di scoppio
- Resistente ai picchi di pressione
- Resistente a shock e vibrazioni
- Vasta compatibilità fluidi
- Altamente lineare
- Stabilità a lungo termine

Catalogo 4083/IT

SensoControl®

Sensore di pressione SCP-EX

Il sensore di pressione SCP-EX è stato progettato per rispondere alle richieste di applicazioni all'interno delle quali esistono rischi di esplosione (II 2G EEx ia IIC T4) e viene utilizzato per il controllo, la regolazione ed il montaggio dei sistemi dove è richiesta una pressione dipendente da un segnale analogico.

- Robusto
- Stabilità a lungo termine
- Affidabile
- Acciaio inossidabile
- EEx ia

Catalogo 4083/IT

SensoControl®

Sensore di pressione SCP-Mobil

Il sensore SCP-Mobil è stato sviluppato in particolare per le applicazioni idrauliche mobili e viene modificato in base alle esigenze dei clienti. Grazie alla forma compatta e robusta, la mambrana in acciaio inossidabile saldata ermeticamente garantisce un'elevata stabilità e una tenuta a lungo termine. La cella di pressione è a tenuta di vuoto, estremamente resistente agli scoppi e utilizzabile con tutti i mezzi standard imiegati nella tecnologia automobilistica, nell'idraulica mobile e nella tecnica di controllo. Grazie alla struttura meccanica, viene garantita un'elevata precisione e una stabilità a lungo termine.

- Dimensioni ridotte
- Cella in acciaio inossidabile
- Load Dump Protection
- Elevata pressione di scoppio
- Smorzamento dei picchi di pressione
- Resiste ad urti e vibrazioni
- Vibrazione 50 g
- Elevato grado di protezione IP 65
- Elevata protezione contro le sovratensioni
- Elevata protezione contro l'inversione di polarità
- EMC fino a 300 V/m

Catalogo 4083/IT

CanBus SCP

Sensore di Pressione/Temperatura Sensor con tecnologia CANopen

Flessibile, innovativa ed affidabile

Il nuovo sensore SCPT per controllo pressione e temperatura offre possibilità flessibili di aplicazioni nel settore automazione tecnologica.
Oltre alla combinazione di misurazione pressione e temperatura , la tecnologia CANopen offre costi effettivi ed affidabili di misurazione tecnologica.

Dati tecnici:

- Gamma di pressioni (gamma di misurazione) –1…16 / 0…60/150/400/600/1000 bar
- Gamma temperatura (misurazione) –25°C … +105°C (± 2,0% FS max.)
- Precisione ± 0,25% FS (typ.)
- Tempi di risposta 1 ms
- Involucro acciaio inossidabile 1.4404
  Guarnizione FKM
- Connessioni elettrica M12 5-pin
  idraulica ½˝ BSP
- CANopen DS 301 v 4.1
  Tipo 2.0 A
  Profilo DS 404 v 1.2
  Funzioni LSS (DSS 305 v 2.0)

Vantaggi

- Misurazione combinata di pressione e temperatura
- Misurazione digitale valori e trasmissione
- Monitoraggio/Auto-diagnosi
- Funzione battiti/SYNC

Applicazioni

- Idraulica/pneumatica
- Tecnologia automazione
- Macchine per carta /automobilistico idraulico/mobile

Opuscolo 4059/IT

SensoControl®

Sensore di temperature SCT

Design compatto ed elevate resistenza alla pressione sono le caratteristiche del sensore di temperature elettronico SCT. Il sensore SCT viene utilizzato per misurare la temperatura con pressioni elevate quando è richiesto un design compatto. Grazie alla resistenza a pressioni fino a 630 bar, il sensore di temperature SCT è concepito per rispondere alle esigenze delle applicazioni idrauliche. Con l'ausilio di questo sensore è possibile eseguire misurazioni della temperature rapide e precise. I sensori di temperatura della serie SCT sono compatibili con i dispositivi di misurazione SCE incorporati. In questo modo, oltre alla pressione idraulica, è possibile misurare, controllare e analizzare la temperatura dei mezzi.

- Resiste a pressioni fino a 630 bar
- Forma compatta
- Corpo in acciaio robusto
- Montaggio semplificato
- Da –50 °C a +125 °C
- 0/4...20 mA

Catalogo 4083/IT

SensoControl®

Strumento di visualizzazione digitale SCE-020

Svariati collegamenti, un indicatore flessibile e numerose uscite caratterizzano lo strumento di visualizzazione digitale SCE. SCE-020 converte segnali analogici standard (negli intervalli 0...10 V fino a 0/4...20 mA) in unità/valori misurati chiaramente comprensibili. In questo modo con SCE-020 è possibile visualizzare facilmente il sensore desiderato (pressione, temperatura, momento torcente, lunghezza, ecc).

- Indicatore digitale ben leggibile: grande, luminoso
- Programmabile
- Unità liberamente selezionabile
- Campo di visualizzazione regolabile
- Ingresso:
  - Corrente: 0/4...20 mA
  - Tensione: 0...10 V
  - Frequenza: 0...8 kHz
- Uscita di comando
- Funzione di passaggio: uscita analogica, interfaccia seriale
- Corpo a norma 96×48 mm

Catalogo 4083/IT

Ermeto Original
Tubi

Consigli

1. Tipi di acciaio, proprietà meccaniche e condizioni.

Tipi di acciaio, proprietà meccaniche e condizioni dei tubi EO in acciaio

Tipi di acciaio	Resistenza alla trazione Rm	Limite di snervamento ReH	Def. perm. alla rottura A5 (longit.)	Condizione
A grano fine E235 conforme a EN 10305-4 (Acciaio 37.4 a norma DIN 1630/DIN 2391 indicazione precedente)	340 N/mm² min. 49.000 lb/in²	235 N/mm² min. 34.000 lb/in²	25% min.	Senza saldature, trafilato a freddo, ricottura normale, abbreviazone DIN EN 10305-1 e -4

Tipi di acciaio, proprietà meccaniche e condizioni dei tubi EO in acciaio inossidabile

Tipi di acciaio	Resistenza alla trazione Rm	Lim. di snervamento (lim. di elasticità 1%)	Def. perm. alla rottura A5 (longit.)	Condizione
1.4571 X6CrNiMoTi17122	500 N/mm² min. 72.500 lb/in²	245 N/mm² min. 35.500 lb/in²	35% min.	Senza saldature, trafiliato a freddo senza scori, temprato a norma DIN EN 10216-5 tab. 6

2. Test e certificazioni

Tutti i tubi sono soggetti a un test anti-perdita non distruttivo e contrassegnati di conseguenza. Tale marchio sostituisce il certificato DIN EN 10204-2.2. Il test classe 1 DIN EN 10216-5 tabella 7 si applica ai tubi in acciaio 1.4571 e 1.4541.

3. Raggio di curvatura consigliato

Per la curvatura a freddo di tubi con curvatubi o a mano si consiglia un raggio di curvatura che sia 3 volte il diametro esterno del tubo.

4. Idoneità alla saldatura e saldabilità

I tubi in E235N sono saldabili con le normali tecniche. I tipi in acciaio 1.4571 (inossidabile) sono idonei per la saldatura ad arco. Il metallo d'apporto deve essere selezionato secondo la norma DIN EN 1600 e DIN EN 12072 parte 1 tenendo in considerazione il tipo di applicazione e la tecnica di saldatura.

5. Calcolo approssimativo della resistenza al flusso in linee di tubi diritte

La resistenza al flusso e quindi l'efficienza delle tubazioni dipendono dal diametro interno del tubo, dalla portata (misurata o calcolata) e dalla proprietà del fluido. E' necessario prendere in considerazione il flusso laminare per mantenere al minimo le perdite nel sistema. Il punto di transizione da un flusso laminare e un flusso turbolento, che comporta un aumento di resistenza al flusso, viene generalmente definito con il numero di Reynolds Re 2320. Poiché il punto di transizione non può essere indicato con precisione, la gamma di passaggio può essere determinata solo misurandola. Se consideriamo, per semplificare i calcoli, un punto di transizione a Re 2320 e una superficie interna del tubo "tecnicamente liscia", la velocità limite w crit. e la portata da flusso laminare a flusso turbolento v crit. al momento della transizione possono essere stimate con le seguenti formule:

$$w_{crit.} = \frac{2.32 \cdot \nu}{d_i} \text{ [m / s]}$$

$$\dot{v}_{crit.} = 0.109 \cdot d_i \cdot \nu \text{ [l / min]}$$

d_i = alesaggio tubo - ∅ in mm

ν = viscosità cinematica in mm² / s.

Per il calcolo approssimativo della caduta di pressione in bar/ tubo lunghezza 1 m si possono utilizzare le seguenti formule:

1. Range laminare:

$$\rho_v = \frac{0.32 \cdot w \cdot \nu \cdot \rho}{d_i^2 \cdot 10^3} = \frac{6.79 \cdot \dot{v} \cdot \nu \cdot \rho}{d_i^4 \cdot 10^3} \text{ [bar / 1 m]}$$

2. Range turbolento:

$$\rho_v = \frac{0.281 \cdot w^{1.75} \cdot \nu^{0.25} \cdot \rho}{d_i^{1.25} \cdot 10^3}$$

$$= \frac{59 \cdot \dot{v}^{1.75} \cdot \nu^{0.25} \cdot \rho}{d_i^{4.75} \cdot 10^3} \text{ [bar / 1 m]}$$

w = velocità del flusso in m/s; ν = viscosità cinetica in mm²/s; $\dot{V}$ = portata volume in l/min.; ρ = densità del fluido in kg/m³; d_i = diametro interno tubazione in mm.

I calcoli dettagliati della resistenza al flusso richiedono una conoscenza precisa del sistema di tubazioni e delle condizioni di esercizio. Per altri metodi o calcoli fare riferimento alla relativa letteratura.

R

Tubi EO in acciaio senza saldature – Materiale acciaio E235N (St. 37.4)

Tolleranze DIN EN 10305-4

Codice di ordinazione						Pressione prevista bar			
Fosfatato e oliato	Esente da CromoVI	Diam. est. tubo (mm)	Tolleranza	Spessore parete (mm)	Diam. int. tubo (mm)	DIN 2413 I statica	DIN 2413 III dinamica	Pressione scoppio bar	Peso kg/m
R04X0.5	**R04X0.5CF**	4		0,50	3,0	313	273	1160	0,047
	R04X0.75CF	4	±0,08	0,75	2,5	470	391	1820	0,063
R04X1	**R04X1CF**	4		1,00	2,0	627	500	2700	0,074
	R05X1CF	5	±0,08	1,00	3,0	501	416	2120	0,099
	R06X0.75CF	6		0,75	4,5	333	288	1150	0,103
R06X1	**R06X1CF**	6		1,00	4,0	444	372	1650	0,123
R06X1.5	**R06X1.5CF**	6	±0,08	1,50	3,0	666	526	2550	0,166
	R06X2CF	6		2,00	2,0	692	662	>3500	0,197
	R06X2.25CF	6		2,25	1,5	757	725	>3500	0,208
R08X1	**R08X1CF**	8		1,00	6,0	333	288	1175	0,173
R08X1.5	**R08X1.5CF**	8	±0,08	1,50	5,0	499	412	1925	0,240
R08X2	**R08X2CF**	8		2,00	4,0	666	526	2500	0,296
	R08X2.5CF	8		2,50	3,0	658	630	2650	0,339
R10X1	**R10X1CF**	10		1,00	8,0	282	248	900	0,222
R10X1.5	**R10X1.5CF**	10		1,50	7,0	423	357	1450	0,314
R10X2	**R10X2CF**	10	±0,08	2,00	6,0	564	458	2025	0,395
	R10X2.5CF	10		2,50	5,0	705	551	2675	0,462
	R10X3CF	10		3,00	4,0	666	638	>3500	0,518
R12X1	**R12X1CF**	12		1,00	10,0	235	209	750	0,271
R12X1.5	**R12X1.5CF**	12		1,50	9,0	353	303	1150	0,388
R12X2	**R12X2CF**	12	±0,08	2,00	8,0	470	391	1600	0,493
	R12X2.5CF	12		2,50	7,0	588	474	2025	0,586
	R12X3CF	12		3,00	6,0	705	551	2600	0,666
	R12X3.5CF	12		3,50	5,0	651	624		0,734
	R14X1.5CF	14		1,50	11,0	302	264	975	0,462
R14X2	**R14X2CF**	14		2,00	10,0	403	342	1325	0,592
	R14X2.5CF	14	±0,08	2,50	9,0	504	415	1650	0,709
R14X3	**R14X3CF**	14		3,00	8,0	604	485	2200	0,814
		14		3,50	7,0	705	551	2625	0,906
R15X1	**R15X1CF**	15		1,00	13,0	188	170	575	0,345
R15X1.5	**R15X1.5CF**	15		1,50	12,0	282	248	950	0,499
R15X2	**R15X2CF**	15	±0,08	2,00	11,0	376	321	1275	0,641
		15		3,00	9,0	564	458	2000	0,888
R16X1.5	**R16X1.5CF**	16		1,50	13,0	264	233	850	0,536
R16X2	**R16X2CF**	16	±0,08	2,00	12,0	353	303	1175	0,691
R16X2.5	**R16X2.5CF**	16		2,50	11,0	441	370	1500	0,832
R16X3	**R16X3CF**	16		3,00	10,0	529	433	1850	0,962
R18X1	**R18X1CF**	18		1,00	16,0	157	143	450	0,419
R18X1.5	**R18X1.5CF**	18		1,50	15,0	235	209	700	0,610
R18X2	**R18X2CF**	18	±0,08	2,00	14,0	313	273	975	0,789
R18X2.5	**R18X2.5CF**	18		2,50	13,0	392	333	1300	0,956
	R18X3CF	18		3,00	12,0	470	391	1575	1,111

Finiture:
- Fosfatato e oliato:
- Tubi con diam. int. 1,5–5 mm: interno ed esterno oliati.
- Tubi con diam. int. a partire da 6 mm interno ed esterno fosfatati ed oliati.
- Esente da CromoVI:
  Queste dimensioni sono passivate (rivestimento 8–12 µm), interno oliato.

Calcolo pressione:

I calcoli forniti sono a norma DIN 2413 parte I per le **sollecitazioni statiche**

$$P = \frac{20 \cdot K \cdot s \cdot c}{S \cdot d_a} \text{ (bar)}$$

Valore caratteristico del materiale K = 235N/mm² e DIN 2413 parte III per le **sollecitazioni dinamiche**

$$P = \frac{20 \cdot K \cdot s \cdot c}{S \cdot (da + s \cdot c)} \text{ (bar)}$$

Valore caratteristico del materiale K = 226 N/mm²
(resistenza alla fatica permanente)

Valore di correzione di sicurezza S = 1,5 per sollecitazioni statiche e dinamiche, S = Spessore parete.
Fattore c che considera la diversità di spessore a parete per sollecitazioni statiche e dinamiche = 0,8 per diam. est. tubo 4 e 5; 0,85 per diam. est tubo 6 e 8; 0,9 per diametri esterni tubo superiori.

Tubi EO in acciaio senza saldature (continua) – Materiale acciaio E235N (St. 37.4)

Tolleranze DIN EN 10305-4

Codice di ordinazione						Pressione prevista bar			
Fosfatato e oliato	Esente da CromoVI	Diam. est. tubo (mm)	Tolleranza	Spessore parete (mm)	Diam. int. tubo (mm)	DIN 2413 I statica	DIN 2413 III dinamica	Pressione scoppio bar	Peso kg/m
	R20X1.5CF	20		1,50	17,0	212	190	675	0,684
R20X2	**R20X2CF**	20		2,00	16,0	282	248	900	0,888
R20X2.5	**R20X2.5CF**	20	±0,08	2,50	15,0	353	303	1100	1,079
R20X3	**R20X3CF**	20		3,00	14,0	423	357	1400	1,258
	R20X3.5CF	20		3,50	13,0	494	408	1650	1,424
	R20X4CF	20		4,00	12,0	564	458	2000	1,578
R22X1.5	**R22X1.5CF**	22		1,50	19,0	192	173	550	0,758
R22X2	**R22X2CF**	22	±0,08	2,00	18,0	256	227	775	0,986
R22X2.5	**R22X2.5CF**	22		2,50	17,0	320	278	1025	1,202
	R22X3CF	22		3,00	16,0	385	328	1175	1,406
R25X2	**R25X2CF**	25		2,00	21,0	226	201	725	1,134
R25X2.5	**R25X2.5CF**	25		2,50	20,0	282	248	850	1,387
R25X3	**R25X3CF**	25	±0,08	3,00	19,0	338	292	1025	1,628
R25X4	**R25X4CF**	25		4,00	17,0	451	378	1500	2,072
R25X4.5	**R25X4.5CF**	25		4,50	16,0	508	418	1625	2,275
R28X1.5	**R28X1.5CF**	28		1,50	25,0	151	138	425	0,980
R28X2	**R28X2CF**	28		2,00	24,0	201	181	600	1,282
R28X2.5	**R28X2.5CF**	28	±0,08	2,50	23,0	252	223	750	1,572
R28X3	**R28X3CF**	28		3,00	22,0	302	264	900	1,850
	R30X2CF	30		2,00	26,0	188	170	575	1,381
R30X2.5	**R30X2.5CF**	30		2,50	25,0	235	209	725	1,695
R30X3	**R30X3CF**	30	±0,08	3,00	24,0	282	248	850	1,998
R30X4	**R30X4CF**	30		4,00	22,0	376	321	1175	2,565
R30X5	**R30X5CF**	30		5,00	20,0	470	391	1600	3,083
R35X2	**R35X2CF**	35		2,00	31,0	161	147	450	1,628
R35X2.5	**R35X2.5CF**	35		2,50	30,0	201	181	600	2,004
R35X3	**R35X3CF**	35	±0,15	3,00	29,0	242	215	700	2,367
	R35X4CF	35		4,00	27,0	322	280	960	3,058
	R38X2.5CF	38		2,50	33,0	186	168	550	2,189
R38X3	**R38X3CF**	38		3,00	32,0	223	199	675	2,589
R38X4	**R38X4CF**	38	±0,15	4,00	30,0	297	260	900	3,354
R38X5	**R38X5CF**	38		5,00	28,0	371	318	1150	4,069
	R38X6CF	38		6,00	26,0	445	373	1425	4,735
	R38X7CF	38		7,00	24,0	519	427	1700	5,352
R42X2	**R42X2CF**	42		2,00	38,0	134	123	375	1,973
R42X3	**R42X3CF**	42	±0,2	3,00	36,0	201	181	575	2,885
R42X4	**R42X4CF**	42		4,00	34,0	269	237	850	3,749
R50X6		50	±0,2	6,00	38,0	338	292		6,511
R65X8		65	±0,3	8,00	49,0	347	299		11,246

Note:

La corrosione e ulteriori tolleranze non sono tenute in considerazione per il calcolo delle pressioni. I tubi con un rapporto di diametro di

$\frac{da}{di_{max.}} > 2$ sono calcolate per sollecitazione statica

In conformità a DIN 2413 copertura III, ma con K = 235 N/mm²

Quando è richiesto un fattore specifico di sicurezza, i calcoli devono essere basati sulle pressioni di scoppio indicate nella tabella di cui sopra.

Range di temperatura: da –40° a 120 °C senza riduzioni di pressione.

Per temperature aumentate:

richiesto calcolo di controllo in conformità a DIN 2413 (applicazione statica superiore ai 120°C).

$$P = \frac{20 \cdot K \cdot s \cdot c}{S\,(da - s \cdot c)}$$

Resistenza del materiale K per temperature aumentate:

Temperatura in °C	K (Nmm²)
Fino a 200	185
Fino a 250	165

R

Tubi EO in acciaio inossidabile senza saldatura – Materiale n. 1.4571

Tolleranze DIN EN 10305-1

Codice di ordinazione 1.4571	Diam. est. tubo (mm)	Tolleranza	Spessore parete (mm)	Diam. int. tubo (mm)	Pressione prevista 1.4571 bar statica DIN 2413 I	Pressione scoppio 1.4571 bar	Peso kg/m
R04X171	4	±0,08	1,0	2	735		0,075
R06X171	6	±0,08	1,0	4	490	1850	0,125
R06X1.571	6	±0,08	1,5	3	735	2900	0,169
R08X171	8	±0,08	1,0	6	368	1300	0,175
R08X1.571	8		1,5	5	551	2050	0,244
R10X171	10		1,0	8	294	950	0,225
R10X1.571	10	±0,08	1,5	7	441	1750	0,319
R10X271	10		2,0	6	588	2400	0,401
R12X171	12		1,0	10	245	850	0,275
R12X1.571	12	±0,08	1,5	9	368	1400	0,394
R12X271	12		2,0	8	490	1900	0,501
R14X1.571	14		1,5	11	315	1200	0,469
R14X271	14	±0,08	2,0	10	420	1550	0,601
R14X2.571	14		2,5	9	525	2100	0,720
R15X171	15		1,0	13	196	675	0,351
R15X1.571	15	±0,08	1,5	12	294	1100	0,507
R15X271	15		2,0	11	392	1400	0,651
R16X1.571	16	±0,08	1,5	13	276	950	0,545
R16X271	16		2,0	12	368	1300	0,701
R16X2.571	16	±0,08	2,5	11	459	1850	0,845
R16X371	16		3,0	10	551	2400	0,977
R18X1.571	18	±0,08	1,5	15	245	800	0,620
R18X271	18		2,0	14	327	1150	0,801
R20X271	20		2,0	16	294	1050	0,901
R20X2.571	20	±0,08	2,5	15	368	1400	1,095
R20X371	20		3,0	14	441	1800	1,277
R22X1.571	22	±0,08	1,5	19	200	650	0,770
R22X271	22		2,0	18	267	900	1,002
R25X2.571	25	±0,08	2,5	20	294	1050	1,408
R25X371	25		3,0	19	353	1275	1,653
R28X1.571	28	±0,08	1,5	25	158	550	0,995
R28X271	28		2,0	24	210	700	1,302
R30X2.571	30	±0,08	2,5	25	245	850	1,722
R30X371	30	±0,08	3,0	24	294	1150	2,028
R30X471	30		4,0	22	392	1500	2,605
R35X271	35	±0,15	2,0	31	168	550	1,653
R38X471	38	±0,15	4,0	30	309	1150	3,405
R42X271	42	±0,2	2,0	38	140	475	2,003
R42X371	42		3,0	36	210	750	2,930

Tubi EO in acciaio inossidabile senza saldatura (cont.) Materiale n. 1.4571

Calcolo pressione:
Il calcolo di pressione indicato è a norma DIN 2413 parte I per **le sollecitazioni statiche:**

$$P = \frac{20 \cdot K \cdot s \cdot c}{S \cdot d_a} \text{ (bar)}$$

Valore caratteristico del materiale K = 245 N/mm^2 (1.4571), (1 % limite di elasticità)

Fattore sicurezza S = 1,5

Fattore c che considera la diversità di spessore parete: 0,9

Per applicazioni in cui si richieda un determinato valore di sicurezza rispetto alla pressione di scoppio per tubi in acciaio inossidabile 1.4571, le pressioni di scoppio rilevate sono indicate nelle tabelle tubi.

Non è riportato il calcolo delle pressioni a norma DIN 2413 parte III per le **sollecitazioni dinamiche,** poiché nella norma DIN 17458 non viene indicata la sollecitazione fatica permanente. Fino a che non saranno disponibili norme per il posizionamento dei manometri per la resistenza alla fatica permanente, consigliamo di utilizzare per i calcoli la norma DIN EN 2413 parte III con i seguenti valori caratteristici:

resistenza alla fatica permanente K = 190 N/mm^2 per tubi 1.4571; S = 1,5; C = 0,9.

Note:
Corrosione: per il calcolo delle pressioni non vengono considerate ulteriori tolleranze.

I tubi con rapporto diametro da/di > 1,35 vengono calcolati a norma DIN 2413 parte III con i valori caratteristici sopra riportati.

Range di temperatura consentito e riduzioni di pressioni necessarie. Questi valori si basano sulle pressioni calcolate alle temperature elevate indicate, prendendo in considerazione la riduzione consigliata nel limite di elasticità (DIN EN 10216-5).

Temperatura		–60° a +20° C	50°C	100°C	200°C	300°C	400°C
Riduzione di pressione in %	1,4571	–	5,5	11,5	21,5	29	34

L'interpolazione è accettabile per livelli di temperatura intermedi.

Tubi EO in acciaio senza saldatura Materiale Acciaio-C

Per linee di pressione pneumatiche ed idrauliche
Norma US SAE J 524, Acciaio-C
Test in conformità a ASTM A 179-90 A/ASME SA 179
Qualità e resistenza alle perdite testate.

Codice di ordinazione (Con diam. est. tubo e spessore parete in pollici)	Diam. est. tubo (mm)	Tolleranza	Spessore parete (mm)	Pressione prevista bar DIN 2413 I Static	Pressione prevista bar DIN 2413 III Dinamica	Pressione scoppio bar	Peso kg/m
R1/4X0.049	6,35	±0,08	1,24	553	450	–	0,157
R3/8X0.049PHR	9,53	±0,08	1,24	368	316	–	0,254
R3/8X0.065PHR	9,53	±0,08	1,65	489	405	–	0,321
R1/2X0.049PHR	12,70	±0,08	1,24	276	243	–	0,352
R1/2X0.065PHR	12,70	±0,08	1,65	367	314	–	0,450
R5/8X0.083PHR	16,00	±0,08	2,11	374	320	–	0,716
R3/4X0.095PHR	19,05	±0,08	2,41	357	307	–	0,990
R3/4X0.109PHR	19,05	±0,08	2,67	410	347	–	1,112
R1X0.095PHR	25,40	±0,08	2,41	268	236	–	1,368
R1X0.120PHR	25,40	±0,08	3,05	338	292	–	1,680
R11/4X0.120PHR	31,75	±0,08	3,05	271	239	–	2,157
R11/2X0.156PHR	38,10	±0,15	3,96	293	257	–	3,336

R

Tubi curvi 90° EO senza saldature Materiale acciaio E235N (St. 37.4) e 1.4571

Per perdite di carico minime

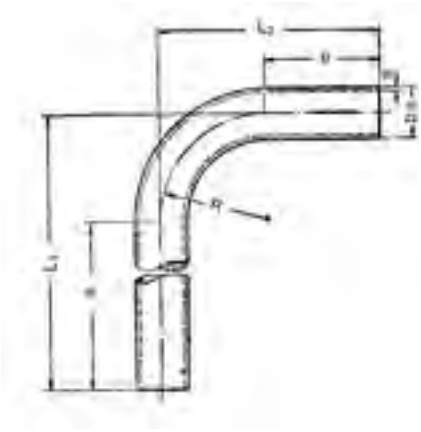

Codice di ordinazione		Diam.		Spessore	Diam.	Raggio di					
Esente da CromoVI	1.4571	est. tubo D	Tolleranza ±	parete S	I.D. mm	curvatura R	Lunghezza a	Lunghezza b	Lunghezza L1	Lunghezza L2	Peso kg/pezzo
RB16X2CF	**RB16X271**	16	0,08	2,0	12	30	200	40	230	70	0,198
RB18X1.5CF	**RB18X1.571**	18	0,08	1,5	15	36	200	35	236	71	0,178
RB20X2CF		20	0,08	2,0	16	36	200	45	236	81	0,268
RB20X2.5CF	**RB20X2.571**	20	0,08	2,5	15	36	200	45	236	81	0,326
RB22X1.5CF		22	0,08	1,5	19	38	200	40	238	78	0,227
RB22X2CF	**RB22X271**	22	0,08	2,0	18	38	200	40	238	78	0,296
RB25X2CF		25	0,08	2,0	21	44	200	50	244	94	0,362
RB25X2.5CF	**RB25X2.571**	25	0,08	2,5	20	44	200	50	244	94	0,442
RB25X3CF		25	0,08	3,0	19	44	200	50	244	94	0,519
RB28X1.5CF		28	0,08	1,5	25	48	200	50	248	98	0,319
RB28X2CF	**RB28X271**	28	0,08	2,0	24	48	200	50	248	98	0,417
RB28X3CF		28	0,08	3,0	22	48	200	50	248	98	0,601
RB30X2.5CF		30	0,08	2,5	25	50	200	60	250	110	0,575
RB30X3CF	**RB30X371**	30	0,08	3,0	24	50	200	60	250	110	0,677
RB30X4CF		30	0,08	4,0	22	50	200	60	250	110	0,869
RB35X2CF	**RB35X271**	35	0,15	2,0	31	60	200	65	260	125	0,586
RB35X3CF		35	0,15	3,0	29	60	200	65	260	125	0,852
RB38X2.5CF		38	0,15	2,5	33	65	200	75	265	140	0,827
RB38X3CF		38	0,15	3,0	32	65	200	75	265	140	0,979
RB38X4CF	**RB38X471**	38	0,15	4,0	30	65	200	75	265	140	1,268
RB38X5CF		38	0,15	5,0	28	65	200	75	265	140	1,538
RB42X2CF	**RB42X271**	42	0,20	2,0	38	80	200	85	280	165	0,809
RB42X3CF		42	0,20	3,0	36	80	200	85	280	165	1,183
RB50X6*		50	0,20	6,0	38	180	150	150	330	330	3,496
RB65X8*		65	0,30	8,0	49	180	160	160	330	330	6,294

Tolleranze per lunghezza a e b = ± 2,5mm

Diversamente dai tubi diritti con il medesimo spessore parete, per i tubi curvi esiste una sollecitazione maggiore all'interno della curva e una riduzione della resistenza alla fatica a causa dell'ovalizzazione del tubo.
Per maggiori dettagli consultare DIN 2413 III sezione 4.7.

Se l'estremità a gomito viene ridotta ad una lunghezza diversa, potrebbe essere necessario ricalibrare l'estremità del tubo.

I tubi curvi E235N (acciaio 37.4) sono fosfatati e oliati. (Zincatura gialla su richiesta.)

* fosfatati e oliati

Parker

Ermeto Original
Collari per tubi

Indice visivo

Specifiche tecniche.....S3
Proprietà dei materiali S4
Istruzioni di montaggio.....S5/6
Serie leggere (DIN 3015, parte 1) S6
Serie pesanti (DIN 3015, parte 2).....S6
Serie doppie (DIN 3015, parte 3) S6
Distanza consigliata tra i collari S7
Assemblaggio di curve di tubi.....S7

Collari per tubi Serie A	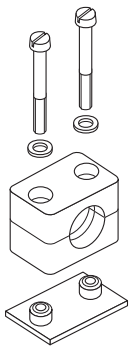 p. S8–S18	Collari per tubi Serie O	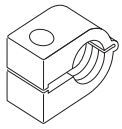 p. S35
		Collari per tubi doppi serie O	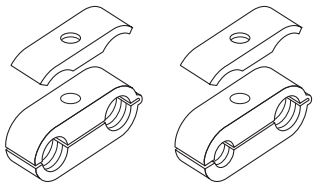 p. S36
Collari per tubi Serie B	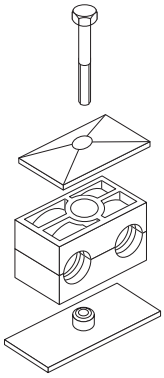 p. S19–S23	Collari idraulico in acciaio	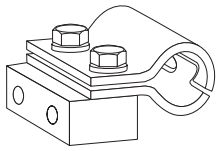 p. S37
		Collari per tubi con anello Elastomerico	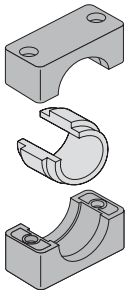 p. S39
Collari per tubi Serie C	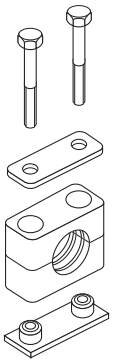 p. S24–S34	Collari per tubi Serie 2+5	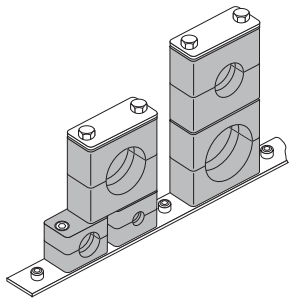 p. S40

Collari per tubi

DIN 3015

Programma:
Collari per tubi serie A (a norma DIN 3015 Parte 1)
Disponibili in sette misure standard per requisiti meccanici normali.
– Diametro esterno tubo per le serie in mm da 6 a 57 mm
– Diametro esterno tubo per le serie in pollici da R $^1/_8$″ a R ½″
– Diametro esterno tubo per le serie di dimensione in pollici da ¼″ a 2 ½″

Il corpo del collare è disponibile in versione tonda/chiusa.
Completi di piastre di saldatura, supporti per rotaia, piastre protettive e modelli costruttivi.

Collari per tubi serie B (a norma DIN 3015 Parte 3)
Disponibili come collari doppi per tubi in cinque dimensioni standard per requisiti meccanici normali.
Diametro esterno del tubo da 6 a 42 mm.
Il corpo del collare è disponibile in versione a squadra/aperta.
Completi di piastre di saldatura, supporti per rotaie, piastre protettive e modelli costruttivi.
La fornitura di semi-collari con diametro diverso è possibile solo se i pezzi vengono utilizzati insieme.

Collari per tubi serie C (a norma DIN 3015 Parte 2)
Specificatamente progettati per requisiti meccanici elevati e disponibili in otto dimensioni standard.
– Diametro esterno tubo da 6 a 220 mm.

Il corpo del collare è disponibile in versione a squadra/chiusa.
Completi di piastra di saldatura, supporti per rotaie, piastre protettive e modelli costruttivi.

Modello:
Conforme a DIN 3015:
I semi collari superiore e inferiore sono identici.
Nel loro interno sono presenti nervature che attutiscono impatti e vibrazioni e assorbono le forze nella direzione dell'asse del tubo.
Durante l'utilizzo di tubi flessibili e cavi, si consiglia di usare i semi-collari con alesaggio liscio.

Materiale del collare:

Polipropilene	da –30°C	a + 90°C	colore verde scuro
Poliammide	da –40°C	a +120°C	colore nero
Gomma	da –50°	a +120°C	colore nero
Alluminio	fino	a +300°C	

Tutte le parti in metallo sono disponibili anche in acciaio inossidabile

Altri materiali su richiesta.

Qualità acciaio inossidabile
Acciaio inossidabile 1.4401/ 1.4571 (AISI 316/316 Tl) resistente alla ruggine e agli acidi.

Materiale degli accessori:
Acciaio. Viti e piastre protettive della serie A e B sono zincate.

I supporti per rotaie sono anche disponibili con superficie zincata.

Resistenza a sollecitazioni:
Le caratteristiche più apprezzabili dei **collari per tubi** sono la notevole capacità di ritornare alla condizione iniziale, l'elevata resistenza alla trazione e l'eccellente resistenza alle basse temperature. La scelta del modello e del materiale del collare dipende dalle specifiche esigenze imposte dai requisiti meccanici e termici.

Codice di ordinazione:
Il codice di ordinazione per i semi-collari e il numero di riferimento per i collari completi comprende l'indicazione della serie, la descrizione del materiale e la superficie interna.

Esempio di descrizione:

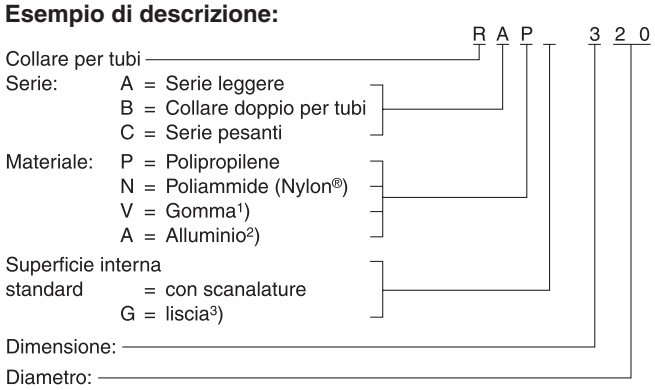

1) Gomma disponibile solo per le serie A e B, con interno liscio e per la serie C, nel modello con scanalature
2) Alluminio disponibile solo per le serie A, dimensioni da 1 a 6 e serie C, dimensioni da 1 a 8
3) Superficie interna liscia per la serie C, solo dimensione 4
Collari in alluminio disponibili solo nel modello con scanalature
Interno liscio, serie A solo nelle dimensioni 1–6

Certificazione:
Su richiesta.

S

Collari per tubi – proprietà dei materiali

DIN 3015

Proprietà meccaniche		Polipropilene (PP)	Poliammide 6 (PA 6)	Alluminio	Gomma
Densità		0,906 g/cm³	1,12–1,15 g/cm³	2,65 g/cm³	0,98 g/cm³
Flessione	DIN 53452	36 N/mm²	130…200 N/mm²	70 N/mm²	–
Resistenza all'impatto	DIN 53453	ohne Bruch	ohne Bruch	–	
Resistenza alla forza di compressione	DIN 53454	90 N/mm²	120 N/mm²	HB 500…600 N/mm²	A e B: 64° shore C: 73° shore
Modulo di elasticità	DIN 53452	1500 N/mm²	3000 N/mm²	70,000 N/mm²	
Resistenza alla trazione senza rottura	DIN 53454	25–35 N/mm²	80–90 N/mm²	180 N/mm²	A e B: 6,1 N/mm² C: 8,5 N/mm²

Proprietà termiche				
Resistenza alla temperatura	–30 … + 90°C	–40 … + 120°C	300°C	–50 … +120°C

Proprietà chimiche			
Acidi deboli	Resistenza limitata	Resistenza limitata	Resistente
Alcali deboli	Resistenza limitata	Resistenza limitata	Resistente
Alcol	Resistente	Resistente	Resistente
Benzina	Resistenza limitata	Resistente	Resistenza limitata
Oli minerali	Resistente	Resistente	Resistente
Altri oli	Resistente	Resistente	Resistente

I valori in tabella sono approssimativi e vengono indicati solo come riferimento – che non è in alcun modo vincolante – e per eventuale tutela di terzi. Il cliente è in ogni caso tenuto a verificare l'idoneità dei prodotti forniti da Parker. Ne consegue che i suddetti valori possono essere utilizzati unicamente come linee guida.

L'applicazione dei prodotti viene effettuata al di fuori del controllo di Parker e sotto la piena responsabilità del cliente. Ogni reclamo sarà quindi limitato esclusivamente ai danni relativi al valore della merce fornita da Parker e utilizzata dal cliente.

Naturalmente Parker garantisce la qualità dei propri prodotti, come previsto dalle condizioni generali di vendita e consegna.

Collari per tubi – istruzioni di montaggio

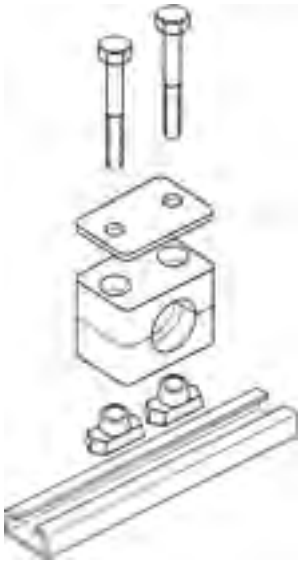

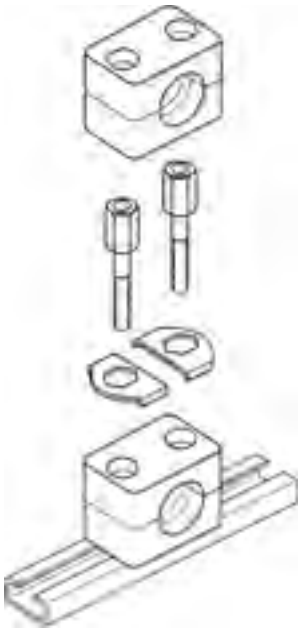

Montaggio:

Montaggio su piastre di saldatura in metallo

Collocare le piastre di saldatura su una base appropriata per il carico. Assicurarsi che i collari siano adeguatamente allineati. Fissare la parte inferiore del semi-collare sulla piastra ed inserire il tubo, collocare la parte superiore del semi-collare su quella inferiore e serrare con le viti in dotazione. Prestare attenzione all'orientamento (una volta montati, i semi-collari non devono venire a contatto l'uno con l'altro!) Le piastre di saldatura allungate possono essere avvitate alla base.

Montaggio su supporti per rotaia

I supporti per rotaia sono disponibili in quattro differenti altezze e in pezzi da un 1 o 2 m, a seconda della richiesta.
Procedere alla saldatura su supporto per rotaia oppure avvitare con le viti la staffa angolare di fissaggio. Inserire i dadi per rotaia nella rotaia stessa e stringerli il più possibile. Per la serie pesante, i dadi vengono semplicemente spinti dentro. Fissare la parte inferiore del semi-collare sui dadi del supporto per rotaia, inserire il tubo, posizionare la parte superiore del semi-collare su quella inferiore e avvitare con le viti. Prima del fissaggio con le viti il collare deve essere ben posizionato. Fare attenzione all'orientamento (una volta montati, i due semi-collari non devono venire a contatto l'uno con l'altro)!

Montaggio della struttura

I collari RSB consentono il montaggio di più collari della stessa dimensione di struttura e di differenti diametri di tubo uno sopra l'altro. Il montaggio della struttura viene effettuato con speciali viti di fissaggio che non si torcono e applicando una piastra di bloccaggio. Fissare la parte inferiore del semi-collare rispettivamente sulla piastra di saldatura o sul supporto per rotaia, inserire il tubo, collocare la parte superiore del semi-collare su quella inferiore e fissare con le viti. Le viti di fissaggio devono sporgere dalla parte superiore del semi-collare. Applicando una piastra di bloccaggio si evita che la vite di fissaggio ruoti. Poi montare il secondo semi-collare sulle viti di fissaggio, ecc.

Collari per tubi

DIN 3015

Coppia di serraggio delle viti e forze assiali di spinta del tubo

La coppia di serraggio delle viti e le forze assiali di spinta del tubo indicate sono relative ad assemblaggi con piastre protettive e dadi esagonali esterni, a norma DIN 931/933.
La forza assiale di spinta del tubo (a norma DIN 3015, parte 10) è un valore medio determinato da tre test, effettuati con un tubo in acciaio, in conformità alla norma DIN 2448 dell'Acciaio 37, per il quale si prende in considerazione l'attrito statico (temperatura durante i test: 23°C).
Quando nel corso del test, si applica al collare la forza indicata (F) nella direzione assiale del tubo, il tubo non deve scivolare nel collare.

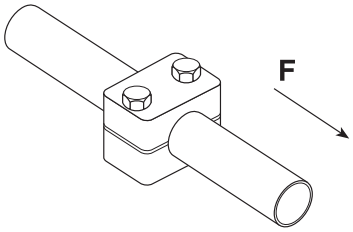

Serie leggere (DIN 3015, parte1)

Dimensione	Vite di fissaggio DIN 931/933	Polipropilene		Poliammide		Alluminio	
		Coppia di serraggio della vite (Nm)	Forza di spinta F (kN)	Coppia di serraggio della vite (Nm)	Forza di spinta F (kN)	Coppia di serraggio della vite (Nm)	Forza di spinta F (kN)
0	M6	8	0,6	10	0,6	–	–
1	M6	8	1,1	10	0,7	12	4,2
2	M6	8	1,2	10	0,8	12	4,3
3	M6	8	1,4	10	1,6	12	4,8
4	M6	8	1,5	10	1,7	12	5,0
5	M6	8	1,9	10	2,0	12	7,3
6	M6	8	2,0	10	2,5	12	8,9

Serie pesanti (DIN 3015, parte 2)

Dimensione	Vite di fissaggio DIN 931/933	Polipropilene		Poliammide		Alluminio	
		Coppia di serraggio della vite (Nm)	Forza di spinta F (kN)	Coppia di serraggio della vite (Nm)	Forza di spinta F (kN)	Coppia di serraggio della vite (Nm)	Forza di spinta F (kN)
1	M10	12	1,6	20	4,2	30	12,1
2	M10	12	2,9	20	4,5	30	15,1
3	M10	15	3,3	25	5,1	35	15,5
4	M12	30	8,2	40	9,3	55	29,4
5	M16	45	11,0	55	15,8	120	34,8
6	M20	80	14,0	150	21,0	220	50,0
7	M24	110	28,0	200	32,0	250	70,6
8	M30	180	40,0	350	48,0	500	84,5

Serie doppie (DIN 3015, parte 3)

Dimensione	Vite di fissaggio DIN 931/933	Polipropilene		Poliammide	
		Coppia di serraggio della vite (Nm)	Forza di spinta F (kN)	Coppia di serraggio della vite (Nm)	Forza di spinta F (kN)
1	M6	5	0,9	5	0,9
2	M8	12	2,1	12	2,2
3	M8	12	1,9	12	2,0
4	M8	12	2,7	12	2,9
5	M8	8	1,7	8	2,5

Collari per tubi

DIN 3015

Distanza consigliata tra i due collari

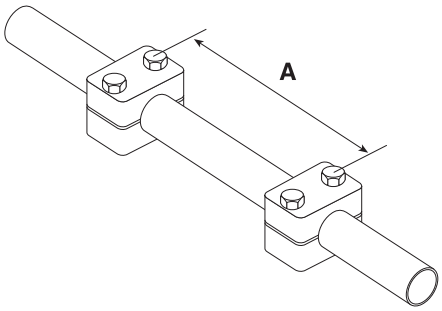

Le distanze tra i collari, corrispondenti ai rispettivi diametri esterni dei tubi, sono standard per i carichi statici.

Diametro esterno tubo (mm)	Distanza A tra i collari (m)
6,0– 12,7	1,0
12,7– 22,0	1,2
22,0– 32,0	1,5
32,0– 38,0	2,0
38,0– 57,0	2,7
57,0– 75,0	3,0
75,0– 76,1	3,5
76,1– 88,9	3,7
88,9–102,0	4,0
102,0–114,0	4,5
114,0–168,0	5,0
168,0–219,0	6,0

Assemblaggio di curve di tubi

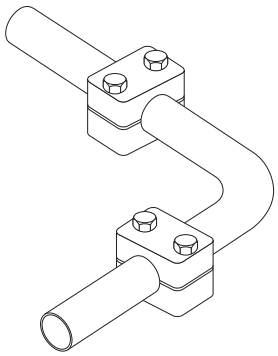

Le curve dei tubi devono essere fissate con i collari per tubi posti immediatamente prima e dopo la curva.

S

Collari per tubi serie A (Serie leggera) – Componenti

DIN 3015, parte 1

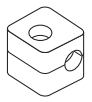
dimensione 0

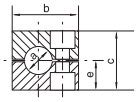

dimensione 0

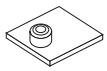
dimensione 0

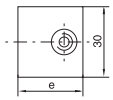

dimensione 0

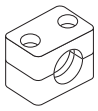
dimensione 1–6

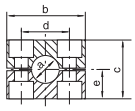

dimensione 1–6
larghezza: 30 mm

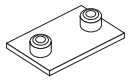
dimensione 1–6

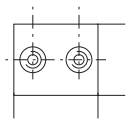
dimensione 1–6
spessore:
3 mm

Codice di ordinazione per semi-collari:

Polipropilene – **RAP**
Interno liscio – **RAPG[1])**
Poliammide 6 – **RAN**
Interno liscio – **RANG[1])**
Gomma – **RAVG[1])**
Alluminio – **RAA[1])**

(Sostituire l'abbreviazione standard RAP, nella colonna „semi-collari", con quella opportuna, in base alle esigenze).

Dimensione collare	Diam. est. tubo mm a	NB tubo	Diam. est. tubo pollici	1 parte 2 semi-collari **RAP…** Cod. di ordinaz.	Dimensioni: b	c	d	e	Piastra di saldatura, corta **APK A…** Cod. di ordinaz.	Dimensioni: d	e
0	6,0 6,4 8,0 9,5 10,0 12,0	G 1/8	1/4 5/16 3/8	**RAP006X** **RAP006.4X** **RAP008X** **RAP009.5X** **RAP010X** **RAP012X**	28	27	–	13,5	**APKA0X**	–	30
1	6,0 6,4 8,0 9,5 10,0 12,0	G 1/8	1/4 5/16 3/8	**RAP106X** **RAP106.4X** **RAP108X** **RAP109.5X** **RAP110X** **RAP112X**	34	27	20	13,5	**APKA1X**	20	36
2	12,7 13,5 14,0 15,0 16,0 17,2 18,0	G 1/4 G 3/8	1/2 5/8	**RAP212.7X** **RAP213.5X** **RAP214X** **RAP215X** **RAP216X** **RAP217.2X** **RAP218X**	40	33	26	16,5	**APKA2X**	26	42
3	19,0 20,0 21,3 22,0 23,0 25,0	G 1/2	3/4 1	**RAP319X** **RAP320X** **RAP321.3X** **RAP322X** **RAP323X** **RAP325X**	48	35	33	17,5	**APKA3X**	33	50
4	26,9 28,0 30,0	G 3/4		**RAP426.9X** **RAP428X** **RAP430X**	57	42	40	21	**APKA4X**	40	59
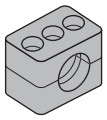 5	32,0 33,7 35,0 38,0 40,0 42,0	G 1 G 1 1/4	1 1/4 1 1/2	**RAP532X** **RAP533.7X** **RAP535X** **RAP538X** **RAP540X** **RAP542X**	70	58	52	29	**APKA5X**	52	72
6	44,5 45,0 48,0 50,0 50,8 52,0 55,0 57,0	G 1 1/2	1 3/4 2 2 1/4	**RAP644.5X** **RAP645X** **RAP648X** **RAP650X** **RAP650.8X** **RAP652X** **RAP655X** **RAP657X**	86	66	66	33	**APKA6X**	66	88

Continua alla pagina seguente …

Collari per tubi serie A (Serie leggera) – Componenti (Continua)

DIN 3015, parte 1

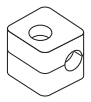
dimensione 0

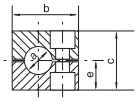

dimensione 0

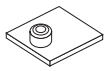
dimensione 0

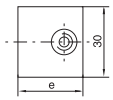

dimensione 0

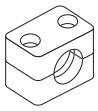
dimensione 1–6

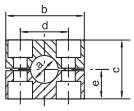

dimensione 1–6
larghezza: 30 mm

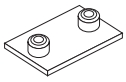
dimensione 1–6

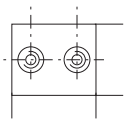
dimensione 1–6
spessore:
3 mm

Codice di ordinazione per semi-collari:

Polipropilene – **RAP**
Interno liscio – **RAPG[1])**
Poliammide 6 – **RAN**
Interno liscio – **RANG[1])**
Gomma – **RAVG[1])**
Alluminio – **RAA[1])**

(Sostituire l'abbreviazione standard RAP, nella colonna „semi-collari", con quella opportuna, in base alle esigenze).

Dimensione collare	Diam. est. tubo mm a	NB tubo	Diam. est. tubo pollici	1 parte 2 semi-collari **RAP…** Cod. di ordinaz.	Dimensioni: b	c	d	e	Piastra di saldatura, corta **APK A…** Cod. di ordinaz.	Dimensioni: d	e
7	57,2		2 1/4	**RAP757.2X**	121	93,6	94	46,8	**APKA7X**	94	122
	60,3	G 2		**RAP-760.3X**							
	63,5		2 1/2	**RAP-763.50X**							
	70,0		2 3/4	**RAP-770X**							
	73,0			**RAP-773X**							
	76,1	G 2 1/2	3	**RAP-776,1X**							
8	88,9	G 3		**RAP-888.9X**	147	117,6	120	58,8	**APKA8X**	120	148
	101,8		4	**RAP-8101.8X**							

Durante il montaggio di collari ingomma è necessario utilizzare piastre protettive, viti a testa esagonale e rondelle di bloccaggio.
[1]) Semi-collari in alluminio solo nelle dimensioni da 1 a 6.
Tutte le parti metalliche sono disponibili anche in acchiaio inossidabile.

S

Collari per tubi serie A (Serie leggera) – Componenti

DIN 3015, parte 1

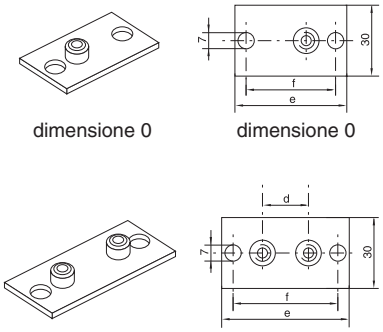

dimensione 0 dimensione 0

dimensione 1–6 dimensione 1–6
spessore: 3 mm

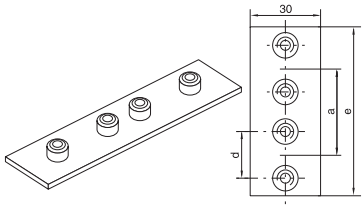

spessore: 3 mm

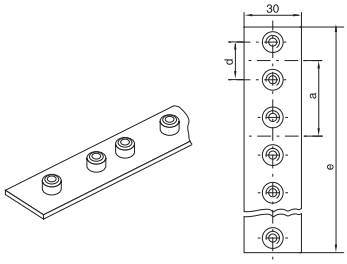

spessore: 3 mm

Dimensione collare	Piastra di saldatura/con viti, lunga				Piastra di saldatura doppia				Piastra di saldatura, multipla			
	APL A…	Dimensioni:			**APD A…**	Dimensioni:			**APR A…**	Dimensioni:		
	Cod. di ordinazione	d	e	f	Cod. di ordinazione	d	a	e	Cod. di ordinazione	d	a	e
0	**APLA0X**	–	58	44	**APDA0X**	–	30	61	**APRA0X (10 clamps)**	–	30	298
1	**APLA1X**	20	64	50	**APDA1X**	20	35	69	**APRA1X (10 clamps)**	20	35	349
2	**APLA2X**	26	70	56	**APDA2X**	26	43	86	**APRA2X (10 clamps)**	26	43	427
3	**APLA3X**	33	78	64	**APDA3X**	33	52	104	**APRA3X (10 clamps)**	33	52	516
4	**APLA4X**	40	87	73	**APDA4X**	40	60	117	**APRA4X (5 clamps)**	40	60	297
5	**APLA5X**	52	100	86	**APDA5X**	52	75	145	**APRA5X (5 clamps)**	52	75	370
6	**APLA6X**	66	116	100	**APDA6X**	66	90	176	**APRA6X (5 clamps)**	66	90	446
7	**APLA7X**	94	150	136								
8	**APLA8X**	120	178	162								

Le parti metalliche sono anche disponibili in acciaio inox.

Collari per tubi serie A (Serie leggera) – Componenti

DIN 3015, parte 1

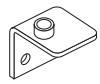

dimensione 0

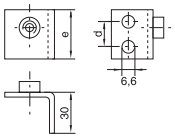

dimensione 0

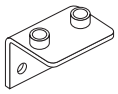

dimensione 1–6

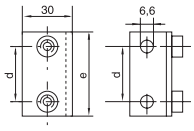

dimensione 1–6
spessore: 3 mm

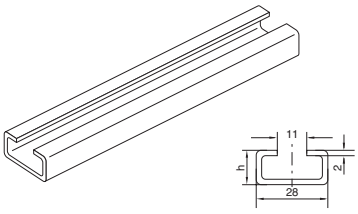

1 o 2 m

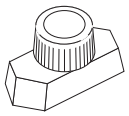

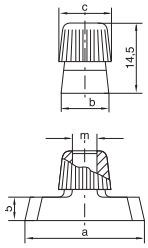

Dimensione collare	Piastra di saldatura, angolare			Rotaia di montaggio		Dado per rotaia				
	APW A… Cod. di ordinazione	Dimensioni: d	e	**TS…A/B** Cod. di ordinazione	Dimensioni: h	**TM…A/B1** Cod. di ordinazione	Dimensioni: a	b	c	m
0	**APWA0X**	14	30	**TS11A/B1X** **TS11A/B2X** **TS14A/B1X** **TS14A/B2X** **TS30A/B1X** **TS30A/B2X**	TS11: 11 TS14: 14 TS30: 30	**TMA/TMB1VERZX**	25,4	10,4	12	M6
1	**APWA1X**	20	36							
2	**APWA2X**	26	42							
3	**APWA3X**	33	50							
4	**APWA4X**	40	59							
5	**APWA5X**	52	72							
6	**APWA6X**	66	88							

Le parti metalliche sono anche disponibili in acciaio inox.

S

Collari per tubi serie A (Serie leggera) – Componenti

DIN 3015, parte 1

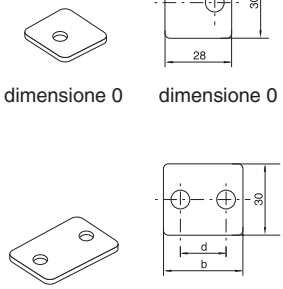

dimensione 0 dimensione 0

dimen-sione 1–6 spessore: 3 mm dimen-sione 1–6

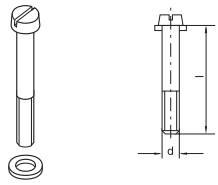

DIN 84

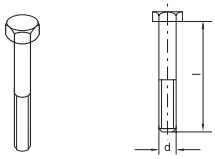

DIN 931/933

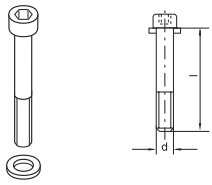

DIN912

Dimensione collare	Piastra protettiva			Testa a intaglio		Testa esagonale		Testa a esagono incassato	
	DP A… Cod. di ordinaz.	Dimensioni: b	d	**SL A…** Cod. di ordinaz.	Dimensioni: d × L	**SSL A…** Cod. di ordinaz.	Dimensioni: d × L	**IS A…** Cod. di ordinaz.	Dimensioni: d × L
0	**DPA0X**	–	–	**SLA0X**	M 06×20	**SSLA0X**	M 06×30	**ISA0X**	M 06×20
1	**DPA1X**	34	20	**SLA1X**	M 06×20	**SSLA0X**	M 06×30	**ISA0X**	M 06×20
2	**DPA2X**	40	26	**SLA2X**	M 06×25	**SSLA2/SSB1X**	M 06×35	**ISA2X**	M 06×25
3	**DPA3X**	48	33	**SLA3X**	M 06×30	**SSLA3X**	M 06×40	**ISA3X**	M 06×30
4	**DPA4X**	57	40	**SLA4X**	M 06×35	**SSLA4X**	M 06×45	**ISA4X**	M 06×35
5	**DPA5X**	70	52	**SLA5X**	M 06×50	**SSLA5X**	M 06×60	**ISA5X**	M 06×50
6	**DPA6X**	86	66	**SLA6X**	M 06×60	**SSLA6X**	M 06×70	**ISA6X**	M 06×60
7	**DPA7X**	120	94			**SSLA7X**	M 06×100		
8	**DPA8X**	146	120			**SSLA8X**	M 06×125		

Le parti metalliche sono anche disponibili in acciaio inox.

Collari per tubi serie A (Serie leggera) – Componenti

DIN 3015, parte 1

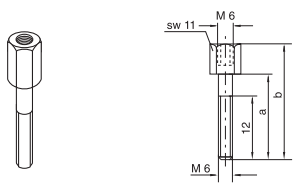

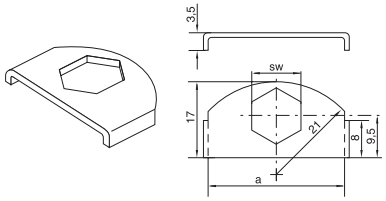

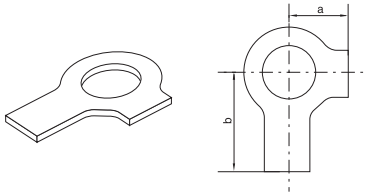

Dimensione collare	Aufbaufissaggion[1]) AS A… Cod. di ordinazione	Dimensioni: a	Dimensioni: b	Bullone forato impilato[1]) SB A Cod. di ordinazione	Dimensioni: a	Dimensioni: SW	Piastra di bloccaggio[2]) US A Cod. di ordinazione	Dimensioni: a	Dimensioni: b
0	**ASA0X (ASB1X)**	20	34	**SBAX**	30	11	**USA/USB1X**	9	18
1	**ASA0X (ASB1X)**	20	34						
2	**ASA2X**	25	39						
3	**ASA3X**	30	44						
4	**ASA4X**	35	49						
5	**ASA5X**	50	64						
6	**ASA6X**	60	74						

[1]) Se si utilizzano bulloni forati impilati è necessario l'impiego di piastre di bloccaggio nell'assemblaggio della struttura.
[2]) Durante il montaggio di collari in gomma è necessario utilizzare piastre protettive, viti a testa esagonale e rondelle di bloccaggio.
Le parti metalliche sono anche disponibili in acciaio inossidabile.

S

Collari per tubi serie A (Serie leggera) – Gamma completa

Polipropilene – **RAP**
Interno liscio – **RAPG**
Poliammide 6 – **RAN**
Interno liscio – **RANG**
Gomma – **RAVG***
Alluminio – **RAA**

(Nelle colonne „Codice di ordinazione“ sostituire l'abbreviazione standard RAP con quella opportuna, in base alle esigenze).

2 semi-collari, piastra di saldatura **corta,** bulloni con testa a intaglio e bussole

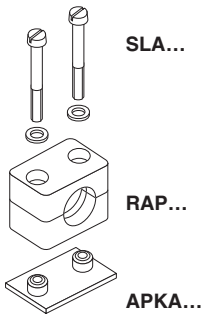

2 semi-collari, piastra di saldatura **corta,** bulloni con testa a esagono incassato e bussole

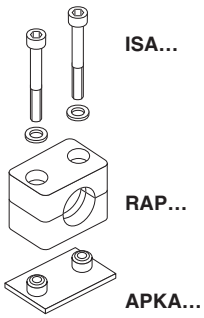

2 semi-collari, piastra di saldatura **corta,** piastra protettiva, bulloni con testa esagonale

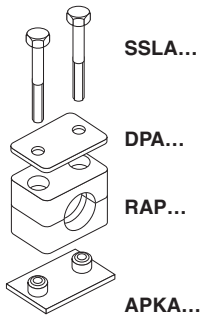

Dimensione collare	Diam. est. tubo mm	NB tubo	Diam. est. tubo pollici	Codice di ordinazione	Codice di ordinazione	Codice di ordinazione
	6,0			**RAP1–006**	**RAP2–006**	**RAP3–006**
	6,4		1/4	**RAP1–006.4**	**RAP2–006.4**	**RAP3–006.4**
0[1])	8,0		5/16	**RAP1–008**	**RAP2–008**	**RAP3–008**
	9,5		3/8	**RAP1–009.5**	**RAP2–009.5**	**RAP3–009.5**
	10,0	G 1/8		**RAP1–010**	**RAP2–010**	**RAP3–010**
	12,0			**RAP1–012**	**RAP2–012**	**RAP3–012**
	6,0			**RAP1–106**	**RAP2–106**	**RAP3–106**
	6,4		1/4	**RAP1–106.4**	**RAP2–106.4**	**RAP3–106.4**
1	8,0		5/16	**RAP1–108**	**RAP2–108**	**RAP3–108**
	9,5		3/8	**RAP1–109.5**	**RAP2–109.5**	**RAP3–109.5**
	10,0	G 1/8		**RAP1–110**	**RAP2–110**	**RAP3–110**
	12,0			**RAP1–112**	**RAP2–112**	**RAP3–112**
	12,7		1/2	**RAP1–212.7**	**RAP2–212.7**	**RAP3–212.7**
	13,5	G 1/4		**RAP1–213.5**	**RAP2–213.5**	**RAP3–213.5**
	14,0			**RAP1–214**	**RAP2–214**	**RAP3–214**
2	15,0			**RAP1–215**	**RAP2–215**	**RAP3–215**
	16,0		5/8	**RAP1–216**	**RAP2–216**	**RAP3–216**
	17,2	G 3/8		**RAP1–217.2**	**RAP2–217.2**	**RAP3–217.2**
	18,0			**RAP1–218**	**RAP2–218**	**RAP3–218**
	19,0		3/4	**RAP1–319**	**RAP2–319**	**RAP3–319**
	20,0			**RAP1–320**	**RAP2–320**	**RAP3–320**
3	21,3	G 1/2		**RAP1–321.3**	**RAP2–321.3**	**RAP3–321.3**
	22,0			**RAP1–322**	**RAP2–322**	**RAP3–322**
	23,0			**RAP1–323**	**RAP2–323**	**RAP3–323**
	25,0		1	**RAP1–325**	**RAP2–325**	**RAP3–325**
	26,9	G 3/4		**RAP1–426.9**	**RAP2–426.9**	**RAP3–426.9**
4	28,0			**RAP1–428**	**RAP2–428**	**RAP3–428**
	30,0			**RAP1–430**	**RAP2–430**	**RAP3–430**
	32,0		1 1/4	**RAP1–532**	**RAP2–532**	**RAP3–532**
	33,7	G 1		**RAP1–533.7**	**RAP2–533.7**	**RAP3–533.7**
5	35,0			**RAP1–535**	**RAP2–535**	**RAP3–535**
	38,0		1 1/2	**RAP1–538**	**RAP2–538**	**RAP3–538**
	40,0			**RAP1–540**	**RAP2–540**	**RAP3–540**
	42,0	G 1 1/4		**RAP1–542**	**RAP2–542**	**RAP3–542**
	44,5		1 3/4	**RAP1–644.5**	**RAP2–644.5**	**RAP3–644.5**
	45,0			**RAP1–645**	**RAP2–645**	**RAP3–645**
	48,0	G 1 1/2		**RAP1–648**	**RAP2–648**	**RAP3–648**
6	50,0			**RAP1–650**	**RAP2–650**	**RAP3–650**
	50,8		2	**RAP1–650.8**	**RAP2–650.8**	**RAP3–650.8**
	52,0			**RAP1–652**	**RAP2–652**	**RAP3–652**
	55,0			**RAP1–655**	**RAP2–655**	**RAP3–655**
	57,0		2 1/4	**RAP1–657**	**RAP2–657**	**RAP3–657**

Consegna dei singoli componenti non montati.

[1]) Contrariamente a quanto illustrato in figura i collari di dimensione 0 vengono fissati con una sola vite.

* Forniti solo con piastra protettiva, viti esagonali e rondelle di bloccaggio.

Collari per tubi serie A (Serie leggera) – Gamma completa

Polipropilene – **RAP**
Interno liscio – **RAPG**
Poliammide 6 – **RAN**
Interno liscio – **RANG**
Gomma – **RAVG***
Alluminio – **RAA**

(Nelle colonne „Codice di ordinazione“ sostituire l'abbreviazione standard RAP con quella opportuna, in base alle esigenze).

2 semi-collari, piastra di saldatura/ con viti, bulloni con testa a intaglio e bussole

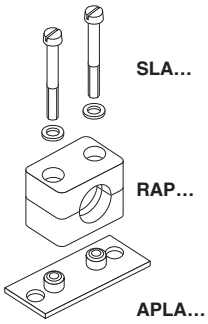

2 semi-collari, piastra di saldatura/ con viti, bulloni con testa a esagono incassato e bussole

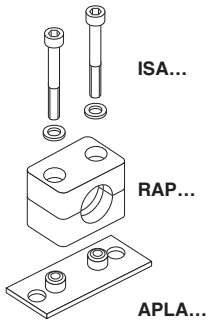

2 semi-collari, piastra di saldatura/ con viti, piastra protettiva, esagonale

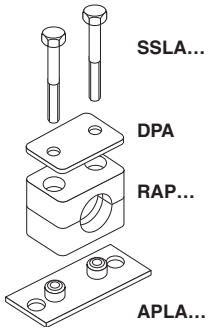

Dimensione collare	Diam. est. tubo mm	NB tubo	Diam. est. tubo pollici	Codice di ordinazione	Codice di ordinazione	Codice di ordinazione
0[1])	6,0			**RAP4–006**	**RAP5–006**	**RAP6–006**
	6,4		1/4	**RAP4–006.4**	**RAP5–006.4**	**RAP6–006.4**
	8,0		5/16	**RAP4–008**	**RAP5–008**	**RAP6–008**
	9,5		3/8	**RAP4–009.5**	**RAP5–009.5**	**RAP6–009.5**
	10,0	G 1/8		**RAP4–010**	**RAP5–010**	**RAP6–010**
	12,0			**RAP4–012**	**RAP5–012**	**RAP6–012**
1	6,0			**RAP4–106**	**RAP5–106**	**RAP6–106**
	6,4		1/4	**RAP4–106.4**	**RAP5–106.4**	**RAP6–106.4**
	8,0		5/16	**RAP4–108**	**RAP5–108**	**RAP6–108**
	9,5		3/8	**RAP4–109.5**	**RAP5–109.5**	**RAP6–109.5**
	10,0	G 1/8		**RAP4–110**	**RAP5–110**	**RAP6–110**
	12,0			**RAP4–112**	**RAP5–112**	**RAP6–112**
2	12,7		1/2	**RAP4–212.7**	**RAP5–212.7**	**RAP6–212.7**
	13,5	G 1/4		**RAP4–213.5**	**RAP5–213.5**	**RAP6–213.5**
	14,0			**RAP4–214**	**RAP5–214**	**RAP6–214**
	15,0			**RAP4–215**	**RAP5–215**	**RAP6–215**
	16,0		5/8	**RAP4–216**	**RAP5–216**	**RAP6–216**
	17,2	G 3/8		**RAP4–217.2**	**RAP5–217.2**	**RAP6–217.2**
	18,0			**RAP4–218**	**RAP5–218**	**RAP6–218**
3	19,0		3/4	**RAP4–319**	**RAP5–319**	**RAP6–319**
	20,0			**RAP4–320**	**RAP5–320**	**RAP6–320**
	21,3	G 1/2		**RAP4–321.3**	**RAP5–321.3**	**RAP6–321.3**
	22,0			**RAP4–322**	**RAP5–322**	**RAP6–322**
	23,0			**RAP4–323**	**RAP5–323**	**RAP6–323**
	25,0		1	**RAP4–325**	**RAP5–325**	**RAP6–325**
4	26,9	G 3/4		**RAP4–426.9**	**RAP5–426.9**	**RAP6–426.9**
	28,0			**RAP4–428**	**RAP5–428**	**RAP6–428**
	30,0			**RAP4–430**	**RAP5–430**	**RAP6–430**
5	32,0		1 1/4	**RAP4–532**	**RAP5–532**	**RAP6–532**
	33,7	G 1		**RAP4–533.7**	**RAP5–533.7**	**RAP6–533.7**
	35,0			**RAP4–535**	**RAP5–535**	**RAP6–535**
	38,0		1 1/2	**RAP4–538**	**RAP5–538**	**RAP6–538**
	40,0			**RAP4–540**	**RAP5–540**	**RAP6–540**
	42,0	G 1 1/4		**RAP4–542**	**RAP5–542**	**RAP6–542**
6	44,5		1 3/4	**RAP4–644.5**	**RAP5–644.5**	**RAP6–644.5**
	45,0			**RAP4–645**	**RAP5–645**	**RAP6–645**
	48,0	G 1 1/2		**RAP4–648**	**RAP5–648**	**RAP6–648**
	50,0			**RAP4–650**	**RAP5–650**	**RAP6–650**
	50,8		2	**RAP4–650.8**	**RAP5–650.8**	**RAP6–650.8**
	52,0			**RAP4–652**	**RAP5–652**	**RAP6–652**
	55,0			**RAP4–655**	**RAP5–655**	**RAP6–655**
	57,0		2 1/4	**RAP4–657**	**RAP5–657**	**RAP6–657**

Consegna dei singoli componenti non montati.

[1]) Contrariamente a quanto illustrato in figura i collari di dimensione 0 vengono fissati con una sola vite.

* Forniti solo con piastra protettiva, viti esagonali e rondelle di bloccaggio.

S

Collari per tubi serie A (Serie leggera) – Gamma completa

Polipropilene – **RAP**
Interno liscio – **RAPG**
Poliammide 6 – **RAN**
Interno liscio – **RANG**
Gomma – **RAVG***
Alluminio – **RAA**

(Nelle colonne „Codice di ordinazione“ sostituire l'abbreviazione standard RAP con quella opportuna, in base alle esigenze).

2 semi-collari, dadi per rotaia, bulloni con testa a intaglio e bussole

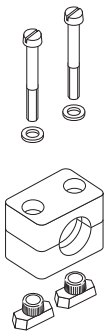

2 semi-collari, dadi per rotaia, bulloni con testa a esagono incassato e bussole

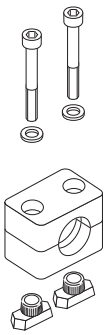

2 semi-collari, dadi per rotaia, piastra protettiva, bulloni a testa esagonale

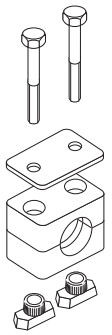

Dimensione collare	Diam. est. tubo mm	NB tubo	Diam. est. tubo pollici	Codice di ordinazione	Codice di ordinazione	Codice di ordinazione
	6,0			**RAP9–006**	**RAP10–006**	**RAP12–006**
	6,4		1/4	**RAP9–006.4**	**RAP10–006.4**	**RAP12–006.4**
0[1])	8,0		5/16	**RAP9–008**	**RAP10–008**	**RAP12–008**
	9,5		3/8	**RAP9–009.5**	**RAP10–009.5**	**RAP12–009.5**
	10,0	G 1/8		**RAP9–010**	**RAP10–010**	**RAP12–010**
	12,0			**RAP9–012**	**RAP10–012**	**RAP12–012**
	6,0			**RAP9–106**	**RAP10–106**	**RAP12–106**
	6,4		1/4	**RAP9–106.4**	**RAP10–106.4**	**RAP12–106.4**
1	8,0		5/16	**RAP9–108**	**RAP10–108**	**RAP12–108**
	9,5		3/8	**RAP9–109.5**	**RAP10–109.5**	**RAP12–109.5**
	10,0	G 1/8		**RAP9–110**	**RAP10–110**	**RAP12–110**
	12,0			**RAP9–112**	**RAP10–112**	**RAP12–112**
	12,7		1/2	**RAP9–212.7**	**RAP10–212.7**	**RAP12–212.7**
	13,5	G 1/4		**RAP9–213.5**	**RAP10–213.5**	**RAP12–213.5**
	14,0			**RAP9–214**	**RAP10–214**	**RAP12–214**
2	15,0			**RAP9–215**	**RAP10–215**	**RAP12–215**
	16,0		5/8	**RAP9–216**	**RAP10–216**	**RAP12–216**
	17,2	G 3/8		**RAP9–217.2**	**RAP10–217.2**	**RAP12–217.2**
	18,0			**RAP9–218**	**RAP10–218**	**RAP12–218**
	19,0		3/4	**RAP9–319**	**RAP10–319**	**RAP12–319**
	20,0			**RAP9–320**	**RAP10–320**	**RAP12–320**
3	21,3	G 1/2		**RAP9–321.3**	**RAP10–321.3**	**RAP12–321.3**
	22,0			**RAP9–322**	**RAP10–322**	**RAP12–322**
	23,0			**RAP9–323**	**RAP10–323**	**RAP12–323**
	25,0		1	**RAP9–325**	**RAP10–325**	**RAP12–325**
	26,9	G 3/4		**RAP9–426.9**	**RAP10–426.9**	**RAP12–426.9**
4	28,0			**RAP9–428**	**RAP10–428**	**RAP12–428**
	30,0			**RAP9–430**	**RAP10–430**	**RAP12–430**
	32,0		1 1/4	**RAP9–532**	**RAP10–532**	**RAP12–532**
	33,7	G 1		**RAP9–533.7**	**RAP10–533.7**	**RAP12–533.7**
5	35,0			**RAP9–535**	**RAP10–535**	**RAP12–535**
	38,0		1 1/2	**RAP9–538**	**RAP10–538**	**RAP12–538**
	40,0			**RAP9–540**	**RAP10–540**	**RAP12–540**
	42,0	G 1 1/4		**RAP9–542**	**RAP10–542**	**RAP12–542**
	44,5		1 3/4	**RAP9–644.5**	**RAP10–644.5**	**RAP12–644.5**
	45,0			**RAP9–645**	**RAP10–645**	**RAP12–645**
	48,0	G 1 1/2		**RAP9–648**	**RAP10–648**	**RAP12–648**
6	50,0			**RAP9–650**	**RAP10–650**	**RAP12–650**
	50,8		2	**RAP9–650.8**	**RAP10–650.8**	**RAP12–650.8**
	52,0			**RAP9–652**	**RAP10–652**	**RAP12–652**
	55,0			**RAP9–655**	**RAP10–655**	**RAP12–655**
	57,0		2 1/4	**RAP9–657**	**RAP10–657**	**RAP12–657**

Consegna dei singoli componenti non montati.

[1]) Contrariamente a quanto illustrato in figura i collari di dimensione 0 vengono fissati con una sola vite.

* Forniti solo con piastra protettiva, viti esagonali e rondelle di bloccaggio.

Collari per tubi serie A – Gamma completa

Polipropilene – **RAP**
Interno liscio – **RAPG**
Poliammide 6 – **RAN**
Interno liscio – **RANG**
Gomma – **RAVG***
Alluminio – **RAA**

(Nelle colonne „Codice di ordinazione“ sostituire l'abbreviazione standard RAP con quella opportuna, in base alle esigenze).

2 semi-collari, bulloni con testa a intaglio e bussole

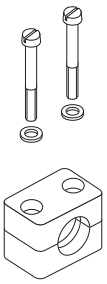

SLA…

RAP…

2 semi-collari, bulloni con testa a esagono incassato e bussole

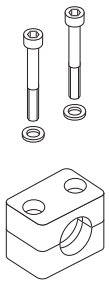

ISA…

RAP…

Dimensione collare	Diam. est. tubo mm	NB tubo	Diam. est. tubo pollici	Codice di ordinazione	Codice di ordinazione
0[1])	6,0			**RAP13–006**	**RAP14–006**
	6,4		1/4	**RAP13–006.4**	**RAP14–006.4**
	8,0		5/16	**RAP13–008**	**RAP14–008**
	9,5		3/8	**RAP13–009.5**	**RAP14–009.5**
	10,0	G 1/8		**RAP13–010**	**RAP14–010**
	12,0			**RAP13–012**	**RAP14–012**
1	6,0			**RAP13–106**	**RAP14–106**
	6,4		1/4	**RAP13–106.4**	**RAP14–106.4**
	8,0		5/16	**RAP13–108**	**RAP14–108**
	9,5		3/8	**RAP13–109.5**	**RAP14–109.5**
	10,0	G 1/8		**RAP13–110**	**RAP14–110**
	12,0			**RAP13–112**	**RAP14–112**
2	12,7		1/2	**RAP13–212.7**	**RAP14–212.7**
	13,5	G 1/4		**RAP13–213.5**	**RAP14–213.5**
	14,0			**RAP13–214**	**RAP14–214**
	15,0			**RAP13–215**	**RAP14–215**
	16,0		5/8	**RAP13–216**	**RAP14–216**
	17,2	G 3/8		**RAP13–217.2**	**RAP14–217.2**
	18,0			**RAP13–218**	**RAP14–218**
3	19,0		3/4	**RAP13–319**	**RAP14–319**
	20,0			**RAP13–320**	**RAP14–320**
	21,3	G 1/2		**RAP13–321.3**	**RAP14–321.3**
	22,0			**RAP13–322**	**RAP14–322**
	23,0			**RAP13–323**	**RAP14–323**
	25,0		1	**RAP13–325**	**RAP14–325**
4	26,9	G 3/4		**RAP13–426.9**	**RAP14–426.9**
	28,0			**RAP13–428**	**RAP14–428**
	30,0			**RAP13–430**	**RAP14–430**
5	32,0		1 1/4	**RAP13–532**	**RAP14–532**
	33,7	G 1		**RAP13–533.7**	**RAP14–533.7**
	35,0			**RAP13–535**	**RAP14–535**
	38,0		1 1/2	**RAP13–538**	**RAP14–538**
	40,0			**RAP13–540**	**RAP14–540**
	42,0	G 1 1/4		**RAP13–542**	**RAP14–542**
6	44,5		1 3/4	**RAP13–644.5**	**RAP14–644.5**
	45,0			**RAP13–645**	**RAP14–645**
	48,0	G 1 1/2		**RAP13–648**	**RAP14–648**
	50,0			**RAP13–650**	**RAP14–650**
	50,8		2	**RAP13–650.8**	**RAP14–650.8**
	52,0			**RAP13–652**	**RAP14–652**
	55,0			**RAP13–655**	**RAP14–655**
	57,0		2 1/4	**RAP13–657**	**RAP14–657**

Consegna dei singoli componenti non montati.

[1]) Contrariamente a quanto illustrato in figura i collari di dimensione 0 vengono fissati con una sola vite.

* Forniti solo con piastra protettiva, viti esagonali e rondelle di bloccaggio.

S

Collari per tubi serie A – Gamma completa

Polipropilene – **RAP**
Interno liscio – **RAPG**
Poliammide 6 – **RAN**
Interno liscio – **RANG**
Gomma – **RAVG***
Alluminio – **RAA**

(Nelle colonne „Codice di ordinazione“ sostituire l'abbreviazione standard RAP con quella opportuna, in base alle esigenze).

2 semi-collari, piastra protettiva e bulloni a testa esagonali

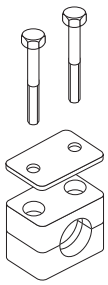

2 semi-collari, bulloni forati impilati e piastra di bloccaggio

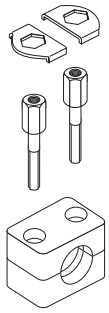

Dimensione collare	Diam. est. tubo mm	NB tubo	Diam. est. tubo pollici	Codice di ordinazione	Codice di ordinazione
0[1])	6,0			**RAP16–006**	**RAP18–006**
	6,4		1/4	**RAP16–006.4**	**RAP18–006.4**
	8,0		5/16	**RAP16–008**	**RAP18–008**
	9,5		3/8	**RAP16–009.5**	**RAP18–009.5**
	10,0	G 1/8		**RAP16–010**	**RAP18–010**
	12,0			**RAP16–012**	**RAP18–012**
1	6,0			**RAP16–106**	**RAP18–106**
	6,4		1/4	**RAP16–106.4**	**RAP18–106.4**
	8,0		5/16	**RAP16–108**	**RAP18–108**
	9,5		3/8	**RAP16–109.5**	**RAP18–109.5**
	10,0	G 1/8		**RAP16–110**	**RAP18–110**
	12,0			**RAP16–112**	**RAP18–112**
2	12,7		1/2	**RAP16–212.7**	**RAP18–212.7**
	13,5	G 1/4		**RAP16–213.5**	**RAP18–213.5**
	14,0			**RAP16–214**	**RAP18–214**
	15,0			**RAP16–215**	**RAP18–215**
	16,0		5/8	**RAP16–216**	**RAP18–216**
	17,2	G 3/8		**RAP16–217.2**	**RAP18–217.2**
	18,0			**RAP16–218**	**RAP18–218**
3	19,0		3/4	**RAP16–319**	**RAP18–319**
	20,0			**RAP16–320**	**RAP18–320**
	21,3	G 1/2		**RAP16–321.3**	**RAP18–321.3**
	22,0			**RAP16–322**	**RAP18–322**
	23,0			**RAP16–323**	**RAP18–323**
	25,0		1	**RAP16–325**	**RAP18–325**
4	26,9	G 3/4		**RAP16–426.9**	**RAP18–426.9**
	28,0			**RAP16–428**	**RAP18–428**
	30,0			**RAP16–430**	**RAP18–430**
5	32,0		1 1/4	**RAP16–532**	**RAP18–532**
	33,7	G 1		**RAP16–533.7**	**RAP18–533.7**
	35,0			**RAP16–535**	**RAP18–535**
	38,0		1 1/2	**RAP16–538**	**RAP18–538**
	40,0			**RAP16–540**	**RAP18–540**
	42,0	G 1 1/4		**RAP16–542**	**RAP18–542**
6	44,5		1 3/4	**RAP16–644.5**	**RAP18–644.5**
	45,0			**RAP16–645**	**RAP18–645**
	48,0	G 1 1/2		**RAP16–648**	**RAP18–648**
	50,0			**RAP16–650**	**RAP18–650**
	50,8		2	**RAP16–650.8**	**RAP18–650.8**
	52,0			**RAP16–652**	**RAP18–652**
	55,0			**RAP16–655**	**RAP18–655**
	57,0		2 1/4	**RAP16–657**	**RAP18–657**

Consegna dei singoli componenti non montati.
[1]) Contrariamente a quanto illustrato in figura i collari di dimensione 0 vengono fissati con una sola vite.
* Forniti solo con piastra protettiva, viti esagonali e rondelle di bloccaggio.

Collari per tubi serie B (Collari doppi per tubi) – Componenti

DIN 3015, parte 3

Codice di ordinazione per semi-collari:

Polipropilene – **RBP**
Interno liscio – **RBPG**
Poliammide 6 – **RBN**
Gomma – **RBVG**

(Sostituire l'abbreviazione standard RBP nella colonna „semi-collari" con quella opportuna, in base alle esigenze).

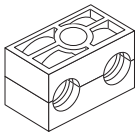

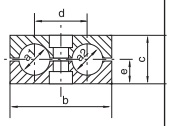

Larghezza: 30 mm

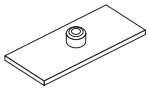

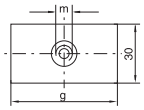

Dimensione collare	Diam. est. tubo mm	NB tubo	Diam. est. tubo pollici	1 parte 2 semi-collari) RBP… Cod. di ordinaz.	Dimensioni: b	c	d	e	Piastra di saldatura APB… Cod. di ordinaz.	Dimensioni: g	m
1	6,0 6,4 8,0 9,5 10,0 12,0	G 1/8	1/4 5/16 3/8	**RBP106X** **RBP106.4X** **RBP108X** **RBP109.5X** **RBP110X** **RBP112X**	36	27	20	13,5	**APB1X**	37 Spessore: 3 mm	M6
2	12,7 13,5 14,0 15,0 16,0 17,2 18,0	G 1/4 G 3/8	1/2 5/8	**RBP212.7X** **RBP213.5X** **RBP214X** **RBP215X** **RBP216X** **RBP217.2X** **RBP218X**	53	26	29	13	**APB2X**	55 Spessore: 5 mm	M8
3	19,0 20,0 21,3 22,0 25,0	G 1/2	3/4 1	**RBP319X** **RBP320X** **RBP321.3X** **RBP322X** **RBP325X**	67	37	36	18,5	**APB3X**	70 Spessore: 5 mm	M8
4	26,9 28,0 30,0	G 3/4		**RBP426.9X** **RBP428X** **RBP430X**	82	42	45	21	**APB4X**	85 Spessore: 5 mm	M8
5	32,0 33,7 35,0 38,0 42,0	G 1 G 1 1/4	1 1/4 1 1/2	**RBP532X** **RBP533.7X** **RBP535X** **RBP538X** **RBP542X**	106	54	56	27	**APB5X**	110 Spessore: 5 mm	M8

Le parti metalliche sono disponibili anche in acciaio inossidabile.
[1]) Collari doppi per tubi con diametro esterno di dimensione diversa su richiesta.

S

Collari per tubi serie B (Collari doppi per tubi) – Componenti

DIN 3015, parte 3

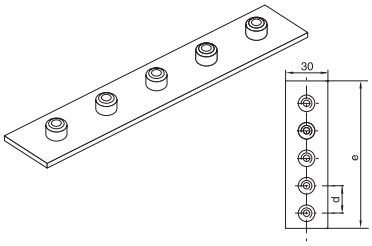

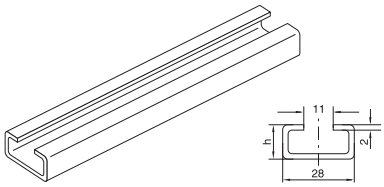

1 o 2 m

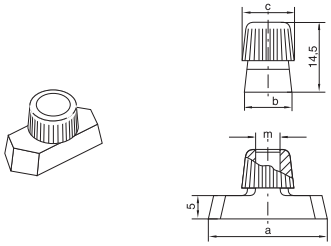

Dimensione collare	Piastra di saldatura multipla **APW A…** Cod. di ordinazione	Dimensioni: d	e	Rotaia di montaggio **TS…A/B** Cod. di ordinazione	Dimensioni: h	Dado per rotaia **TM…A/B1** Cod. di ordinazione	Dimensioni: a	b	c	m
1	**APRB1X (5 Collari)**	40	196 Spessore: 3 mm	**TS11A/B1X** **TS11A/B2X** **TS14A/B1X** **TS14A/B2X** **TS30A/B1X** **TS30A/B2X**	TS11: 11 TS14: 14 TS30: 30	**TMA/TMB1VERZX**	25,4	10,4	12	M6
2	**APRB2X (5 Collari)**	58	288 Spessore: 5 mm			**TMB2X**	25,4	10,4	12	M8
3	**APRB3X (5 Collari)**	72	358 Spessore: 5 mm							
4	**APRB4X (5 Collari)**	90	446 Spessore: 5 mm							
5	**APRB5X (5 Collari)**	112	558 Spessore: 5 mm							

Collari per tubi serie B (Collari doppi per tubi) – Componenti

DIN 3015, parte 3

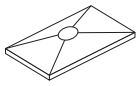

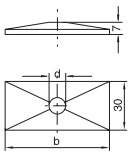

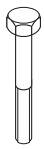

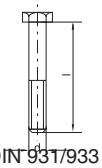

DIN 931/933

Dimensione collare	Piastra protettiva **DP B…** Codice di ordinazione	Dimensioni: b	d	Testa esagonale **SS B…** Codice di ordinazione	Dimensioni: d × L
1	**DPB1X**	34	6,6	**SSLA2/SSB1X**	M 06×35
2	**DPB2X**	51	8,6	**SSB2X**	M 08×35
3	**DPB3X**	64	8,6	**SSB3X**	M 08×45
4	**DPB4X**	78	8,6	**SSB4X**	M 08×50
5	**DPB5X**	102	8,6	**SSB5X**	M 08×60

Le parti metalliche sono disponibili anche in acciaio inossidabile.

Collari per tubi serie B (Collari doppi per tubi) – Componenti

DIN 3015, parte 3

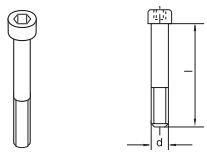

DIN 912

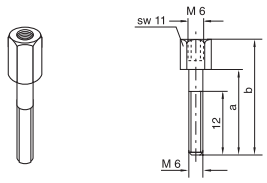

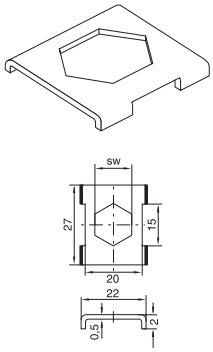

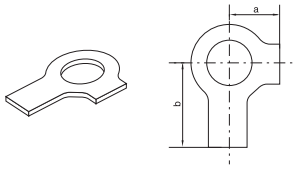

Dimen-sione collare	Testa esagono incassato		Bullone forati impilato					Piastra di bloccagio[1])		Rondella di bloccagio[2])		
	IS B… Cod. di ordinaz.	Dimensioni: d × L	**AS B…** Cod. di ordinaz.	Dimensioni: a	b	m	SW	**SB B…** Cod. di ordinaz.	Dim.: SW	**US…** Cod. di ordinaz.	Dimensioni: a	b
1	**ISA4X (ISB1X)**	M 06×35	**ASA0X (ASB1X)**	20	34	M6	11	**SBB1X**	11	**USA/USB1X**	9	18
2	**ISB2X**	M 08×35	**ASB2X**	20	33	M8	12	**SBB2X**	12	**USB2X**	11	20
3	**ISB3X**	M 08×45	**ASB3X**	29	44	M8	12					
4	**ISB4X**	M 08×50	**ASB4X**	34	49	M8	12					
5	**ISB5X**	M 08×60	**ASB5X**	47	62	M8	12					

[1]) Se si utilizzano bulloni forati impilati è necessario l'impiego di piastre di bloccaggio nell'assemblaggio della struttura!
[2]) Durante il montaggio di collari in gomma è necessario utilizzare piastre protettive, viti a testa esagonale e rondelle di bloccaggio.
Le parti metalliche sono anche disponibili in acciaio inossidabile.

S

Collari per tubi serie B – Gamma completa

Polipropilene – **RBP**
Interno liscio – **RBPG**
Poliammide 6 – **RBN**
Gomma – **RBVG***

(Nelle colonne „Codice di ordinazione“ sostituire l'abbreviazione standard RBP con quella opportuna, in base alle esigenze).

2 semi-collari, piastra di saldatura, piastra protettiva, bulloni a testa esagonale

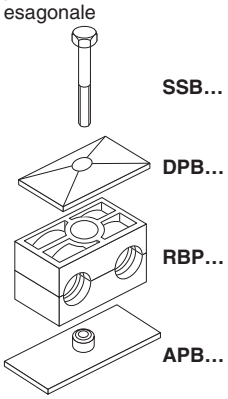

2 semi-collari, piastra di saldatura, piastra protettiva, bulloni con testa ad esagono incassato

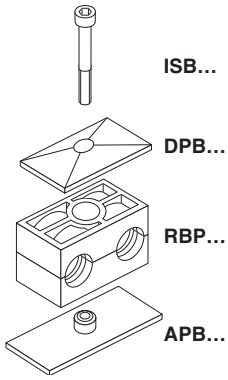

Dimensione collare	Diam. est. tubo mm	NB tubo	Diam. est. tubo pollici	Codice di ordinazione	Codice di ordinazione
1	6,0			**RBP1–106**	**RBP3–106**
	6,4		1/4	**RBP1–106.4**	**RBP3–106.4**
	8,0		5/16	**RBP1–108**	**RBP3–108**
	9,5		3/8	**RBP1–109.5**	**RBP3–109.5**
	10,0	G 1/8		**RBP1–110**	**RBP3–110**
	12,0			**RBP1–112**	**RBP3–112**
2	12,7		1/2	**RBP1–212.7**	**RBP3–212.7**
	13,5	G 1/4		**RBP1–213.5**	**RBP3–213.5**
	14,0			**RBP1–214**	**RBP3–214**
	15,0			**RBP1–215**	**RBP3–215**
	16,0		5/8	**RBP1–216**	**RBP3–216**
	17,2	G 3/8		**RBP1–217.2**	**RBP3–217.2**
	18,0			**RBP1–218**	**RBP3–218**
3	19,0		3/4	**RBP1–319**	**RBP3–319**
	20,0			**RBP1–320**	**RBP3–320**
	21,3	G 1/2		**RBP1–321.3**	**RBP3–321.3**
	22,0			**RBP1–322**	**RBP3–322**
	25,0		1	**RBP1–325**	**RBP3–325**
4	26,9	G 3/4		**RBP1–426.9**	**RBP3–426.9**
	28,0			**RBP1–428**	**RBP3–428**
	30,0			**RBP1–430**	**RBP3–430**
5	32,0		1 1/4	**RBP1–532**	**RBP3–532**
	33,7	G 1		**RBP1–533.7**	**RBP3–533.7**
	35,0			**RBP1–535**	**RBP3–535**
	38,0		1 1/2	**RBP1–538**	**RBP3–538**
	42,0	G 1 1/4		**RBP1–542**	**RBP3–542**

Consegna dei singoli componenti non montati.
* Forniti solo con piastra protettiva, viti esagonali e rondelle di bloccaggio.

Collari per tubi serie B – Gamma completa

Polipropilene – **RBP**
Interno liscio – **RBPG**
Poliammide 6 – **RBN**
Gomma – **RBVG***

(Nelle colonne "Codice di ordinazione" sostituire l'abbreviazione standard RBP con quella opportuna, in base alle esigenze).

2 semi-collari, piastra di saldatura, piastra protettiva, bulloni a testa esagonale

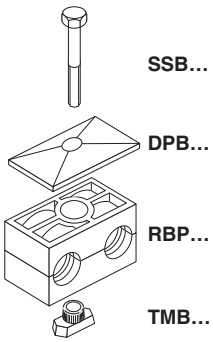

2 semi-collari, piastra di saldatura, piastra protettiva, bulloni con testa ad esagono incassato

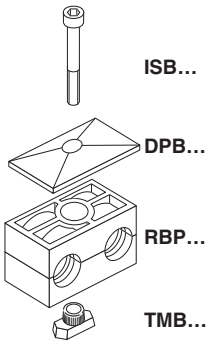

2 semi-collari, piastra di bloccaggio bullone forato

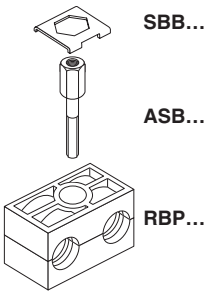

Dimensione collare	Diam. est. tubo mm	NB tubo	Diam. est. tubo pollici	Codice di ordinazione	Codice di ordinazione	Codice di ordinazione
	6,0			**RBP4–106**	**RBP5–106**	**RBP8–106**
	6,4		1/4	**RBP4–106.4**	**RBP5–106.4**	**RBP8–106.4**
	8,0		5/16	**RBP4–108**	**RBP5–108**	**RBP8–108**
1	9,5		3/8	**RBP4–109.5**	**RBP5–109.5**	**RBP8–109.5**
	10,0	G 1/8		**RBP4–110**	**RBP5–110**	**RBP8–110**
	12,0			**RBP4–112**	**RBP5–112**	**RBP8–112**
	12,7		1/2	**RBP4–212.7**	**RBP5–212.7**	**RBP8–212.7**
	13,5	G 1/4		**RBP4–213.5**	**RBP5–213.5**	**RBP8–213.5**
	14,0			**RBP4–214**	**RBP5–214**	**RBP8–214**
2	15,0			**RBP4–215**	**RBP5–215**	**RBP8–215**
	16,0		5/8	**RBP4–216**	**RBP5–216**	**RBP8–216**
	17,2	G 3/8		**RBP4–217.2**	**RBP5–217.2**	**RBP8–217.2**
	18,0			**RBP4–218**	**RBP5–218**	**RBP8–218**
	19,0		3/4	**RBP4–319**	**RBP5–319**	**RBP8–319**
	20,0			**RBP4–320**	**RBP5–320**	**RBP8–320**
3	21,3	G 1/2		**RBP4–321.3**	**RBP5–321.3**	**RBP8–321.3**
	22,0			**RBP4–322**	**RBP5–322**	**RBP8–322**
	25,0		1	**RBP4–325**	**RBP5–325**	**RBP8–325**
	26,9	G 3/4		**RBP4–426.9**	**RBP5–426.9**	**RBP8–426.9**
4	28,0			**RBP4–428**	**RBP5–428**	**RBP8–428**
	30,0			**RBP4–430**	**RBP5–430**	**RBP8–430**
	32,0		1 1/4	**RBP4–532**	**RBP5–532**	**RBP8–532**
	33,7	G 1		**RBP4–533.7**	**RBP5–533.7**	**RBP8–533.7**
5	35,0			**RBP4–535**	**RBP5–535**	**RBP8–535**
	38,0		1 1/2	**RBP4–538**	**RBP5–538**	**RBP8–538**
	42,0	G 1 1/4		**RBP4–542**	**RBP5–542**	**RBP8–542**

Consegna dei singoli componenti non montati.
* Forniti solo con piastra protettiva, viti esagonali e rondelle di bloccaggio.

S

Collari per tubi serie C (Serie pesante) – Componenti

DIN 3015, parte 2

Codice di ordinazione per semi-collari:

Polipropilene – **RCP**
Interno liscio – **RCPG[1])**
Poliammide 6 – **RCN[1])**
Gomma – **RCVR**
Alluminio – **RCA**

(Nelle colonne „semi-collari“ sostituire l’abbreviazione standard RCP con quella opportuna, in base alle esigenze).

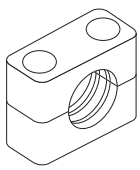

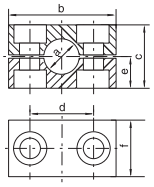

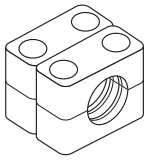

RCPD
(= 2XRCP…)

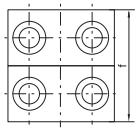

Dimensione collare	Diam. est. tubo mm	NB Tubo	Diam. est. tubo pollici	1 parte 2 semi-collari **RCP…** Cod. di ordinaz.	Dimensioni: b	c	d	e	f	1 parte 4 semi-collari **RCPD…** Cod. di ordinaz.	Dimensioni: b	c	d	e	f
	6,0			**RCP106X**						**RCPD106**					
	8,0		5/16	**RCP108X**						**RCPD108**					
	10,0	G 1/8		**RCP110X**						**RCPD110**					
	12,0			**RCP112X**						**RCPD112**					
	12,7		1/2	**RCP112.7X**						**RCPD112.7**					
1	13,5	G 1/4		**RCP113.5X**	55	32	33	16	30	**RCPD113.5**	55	32	33	16	60
	14,0			**RCP114X**						**RCPD114**					
	15,0			**RCP115X**						**RCPD115**					
	16,0		5/8	**RCP116X**						**RCPD116**					
	17,2	G 3/8		**RCP117.2X**						**RCPD117.2**					
	18,0			**RCP118X**						**RCPD118**					
	19,0		3/4	**RCP219X**						**RCPD219**					
	20,0			**RCP220X**						**RCPD220**					
	21,3	G 1/2		**RCP221.3X**						**RCPD221.3**					
	22,0			**RCP222X**						**RCPD222**					
2	23,0			**RCP223X**	70	48	45	24	30	**RCPD223**	70	48	45	24	60
	25,0		1	**RCP225X**						**RCPD225**					
	26,9	G 3/4		**RCP226.9X**						**RCPD226.9**					
	28,0			**RCP228X**						**RCPD228**					
	30,0			**RCP230X**						**RCPD230**					
	30,0			**RCP330X**						**RCPD330**					
	32,0		1 1/4	**RCP332X**						**RCPD332**					
	33,7	G 1		**RCP333.7X**						**RCPD333.7**					
3	35,0			**RCP335X**	85	60	60	30	30	**RCPD335**	85	60	60	30	60
	38,0		1 1/2	**RCP338X**						**RCPD338**					
	39,0			**RCP339X**						**RCPD339**					
	40,0			**RCP340X**						**RCPD340**					
	42,0	G 1 1/4		**RCP342X**						**RCPD342**					
	38,0		1 1/2	**RCP438X**						**RCPD438**					
	39,0			**RCP439X**						**RCPD439**					
	40,0			**RCP440X**						**RCPD440**					
	42,0	G 1 1/4		**RCP442X**						**RCPD442**					
	45,0			**RCP445X**						**RCPD445**					
	46,0			**RCP446X**						**RCPD446**					
	48,3	G 1 1/2		**RCP448.3X**						**RCPD448.3**					
	50,0			**RCP450X**						**RCPD450**					
4	51,0		2	**RCP451X**	115	90	90	45	45	**RCPD451**	115	90	90	45	90
	52,0			**RCP452X**						**RCPD452**					
	55,0			**RCP455X**						**RCPD455**					
	56,0			**RCP456X**						**RCPD456**					
	57,0		2 1/4	**RCP457X**						**RCPD457**					
	60,3	G 2		**RCP460.3X**						**RCPD460.3**					
	63,0		2 1/2	**RCP463X**						**RCPD463**					
	65,0			**RCP465X**						**RCPD465**					
	66,0			**RCP466X**						**RCPD466**					

Continua alla pagina seguente …

Collari per tubi serie C (Serie pesante) – Componenti (Continua)

DIN 3015, parte 2

Codice di ordinazione per semi-collari:

Polipropilene – **RCP**
Interno liscio – **RCPG**[1]**)**
Poliammide 6 – **RCN**[1]**)**
Gomma – **RCVR**[1]**)**
Alluminio – **RCA**

(Nelle colonne „semi-collari“ sostituire l'abbreviazione standard RCP con quella opportuna, in base alle esigenze).

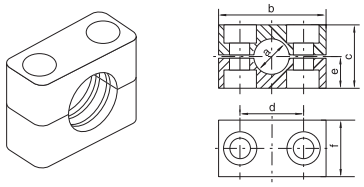

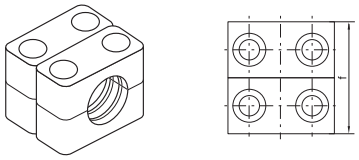

RCPD
(= 2XRCP…)

Dimensione collare	Diam. est. tubo mm	NB Tubo	Diam. est. tubo pollici	1 parte 2 semi-collari **RCP…** Cod. di ordinaz.	Dimensioni: b	c	d	e	f	1 parte 4 semi-collari **RCPD…** Cod. di ordinaz.	Dimensioni: b	c	d	e	f
	70,0			**RCP470X**						**RCPD470**					
	70,0			**RCP570X**						**RCPD570**					
	73,0			**RCP573X**						**RCPD573**					
	75,0			**RCP575X**						**RCPD575**					
5	76,1	G 2 1/2	3	**RCP576.1X**	152	120	122	60	60	**RCPD576.1**	152	120	122	60	120
	80,0			**RCP580X**						**RCPD580**					
	82,5		3 1/4	**RCP582.5X**						**RCPD582.5**					
	88,9	G 3	3 1/2	**RCP588.9X**						**RCPD588.9**					
	90,0			**RCP590X**						**RCPD590**					
	90,0			**RCP690X**						**RCPD690**					
	97,0			**RCP697X**						**RCPD697**					
	100,0			**RCP6100X**						**RCPD6100**					
6	101,6	G 3 1/2	4	**RCP6101.6X**	205	170	168	85	80	**RCPD6101.6**	205	170	168	85	160
	108,0		4 1/4	**RCP6108X**						**RCPD6108**					
	114,3	G 4	4 1/2	**RCP6114.3X**						**RCPD6114.3**					
	127,0		5	**RCP6127X**						**RCPD6127**					
	127,0		5	**RCP7127X**						**RCPD7127**					
	133,0		5 1/4	**RCP7133X**						**RCPD7133**					
	140,0	G 5	5 1/2	**RCP7140X**						**RCPD7140**					
7	150,0			**RCP7150X**	250	200	205	100	90	**RCPD7150**	250	200	205	100	180
	152,4	G 5 1/2	6	**RCP7152.4X**						**RCPD7152.4**					
	159,0		6 1/4	**RCP7159X**						**RCPD7159**					
	165,1	G 6	6 1/2	**RCP7165.1X**						**RCPD7165.1**					
	168,3		6 5/8	**RCP7168.3X**						**RCPD7168.3**					
	168,3		6 5/8	**RCP8168.3X**						**RCPD8168.3**					
	177,8		7	**RCP8177.8X**						**RCPD8177.8**					
8	193,7		7 5/8	**RCP8193.7X**	320	270	265	135	120	**RCPD8193.7**	320	270	265	135	240
	203,0			**RCP8203X**						**RCPD8203**					
	219,1	G 8	8 5/8	**RCP8219.1X**						**RCPD8219.1**					
	220,0			**RCP8220X**						**RCPD8220**					
	219,1	G 8		**RCP9219.1X**	466	410	395	205	160	**RCPD9219.1**	466	410	395	205	320
	244,5			**RCP9244.5X**						**RCPD9244.5**					
9	250,0			**RCP9250X**						**RCPD9250**					
	273,0			**RCP9273X**						**RCPD9273**					
	323,9			**RCP9323.9X**						**RCPD9323.9**					
10	355,6	G 10		**RCP10355.6X**	630	530	530	265	180	**RCPD10355.6**	630	530	530	265	360
	406,4	G 12		**RCP10406.4X**						**RCPD10406.4**					

Le parti metalliche sono disponibili anche in acciaio inossidabile.
[1]) Solo nelle dimensioni 1–4

S

Collari per tubi serie C (Serie pesante) – Componenti

DIN 3015, parte 2

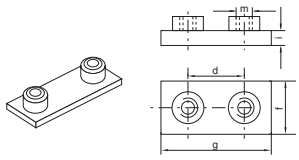

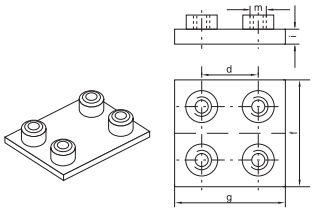

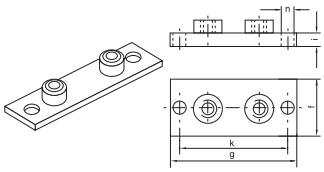

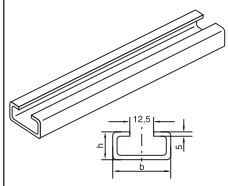

Dimensione collare	Piastra di saldatura						Piastra di saldatura doppia						Piastra di saldatura/con viti						Rotaia di montaggio		
	AP C… Codice di ordinaz.	Dimensioni: d	f	g	i	m	**APD C…** Codice di ordinaz.	Dimensioni: d	f	g	i	m	**APL C…** Codice di ordinaz.	Dimensioni: g	f	i	k	n	**TS C…** Codice di ordinaz.	Dimens.: b	h
1	**APC1X**	33	30	73	8	M10	**APDC1X**	33	60	73	8	M10	**APLC1X**	113	30	8	85	11	**TSC1X (1 metro)**	40	22
2	**APC2X**	45	30	85	8	M10	**APDC2X**	45	60	85	8	M10	**APLC2X**	125	30	8	97	11			
3	**APC3X**	60	30	100	8	M10	**APDC3X**	60	60	100	8	M10	**APLC3X**	140	30	8	112	11	**TSC2X (2 metro)**		
4	**APC4X**	90	45	140	10	M12	**APDC4X**	90	90	140	10	M12	**APLC4X**	190	45	10	160	14			
5	**APC5X**	122	60	180	10	M16	**APDC5X**	122	120	180	10	M16	**APLC5X**	240	60	10	205	18			
6	**APC6X**	168	80	225	15	M20	**APDC6X**	168	160	225	15	M20	**APLC6X**	310	80	15	270	22			
7	**APC7X**	205	90	270	15	M24	**APDC7X**	205	180	270	15	M24	**APLC7X**	370	90	15	320	26			
8	**APC8X**	265	120	340	25	M30	**APDC8X**	265	240	340	25	M30	**APLC8X**	450	120	25	390	33			
9	**APC9X**	395	160	520	30	M30	**APDC9X**	395	324	520	30	M30									
10	**APC10X**	530	180	680	30	M30	**APDC10X**	530	364	680	30	M30									

Le parti metalliche sono disponibili anche in acciaio inossidabile.
Programma completo a p. S28.

Collari per tubi serie C (Serie pesante) – Componenti

DIN 3015, parte 2

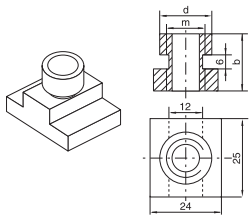

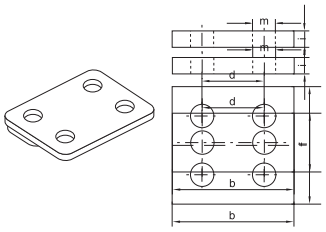

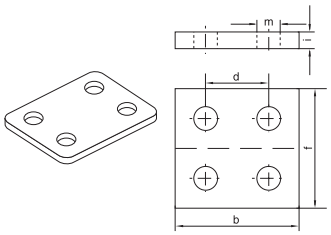

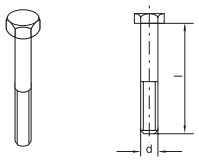

DIN 931/933

Dimensione collare	Dado per rotaia				Piastra protettiva						Piastra protettiva doppia						Testa esagonale	
	TM C… Codice di ordinazione	Dimensioni: b	d	m	**DP C…** Codice di ordinazione	Dimensioni: b	d	f	i	m	**DPD C…** Codice di ordinazione	Dimensioni: b	d	f	i	m	**SS C…** Codice di ordinazione	Dimensioni: d × L
1					**DPC1X**	55	33	30	8	11	**DPDC1X**	55	33	60	8	11	**SSC1X**	M 10×45
2	**TMC1X**	20	17,8	M10	**DPC2X**	70	45	30	8	11	**DPDC2X**	70	45	60	8	11	**SSC2X**	M 10×60
3					**DPC3X**	85	60	30	8	11	**DPDC3X**	85	60	60	8	11	**SSC3X**	M 10×70
4	**TMC4X**	23	19,8	M12	**DPC4X**	115	90	45	10	14	**DPDC4X**	115	90	90	10	14	**SSC4X**	M 12×100
5					**DPC5X**	152	122	60	10	18	**DPDC5X**	152	122	120	10	18	**SSC5X**	M 16×130
6					**DPC6X**	205	168	80	15	22	**DPDC6X**	205	168	160	15	22	**SSC6X**	M 20×190
7					**DPC7X**	250	205	90	15	26	**DPDC7X**	250	205	180	15	26	**SSC7X**	M 24×220
8					**DPC8X**	320	265	120	25	33	**DPDC8X**	320	265	240	25	33	**SSC8X**	M 30×300
9					**DPC9X**	466	395	160	30	35	**DPDC9X**	466	395	324	30	35	**SSC9X**	M 30×450
10					**DPC10X**	630	530	364	30	35	**DPDC10X**	630	530	364	30	35	**SSC10X**	M 30×560

Le parti metalliche sono disponibili anche in acciaio inossidabile.

S

Collari per tubi serie C (Serie pesante) – Componenti

DIN 3015, parte 2

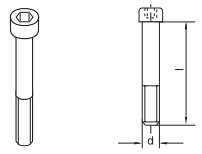

DIN 912

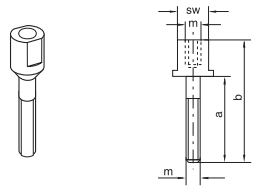

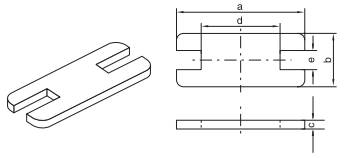

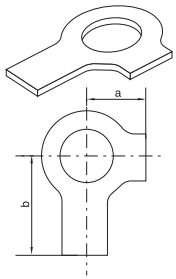

Dimensione collare	Testa e esagonale incassato		Bulloni forati impilati					Piastra di bloccaggio[1])						Piastra di bloccaggio[2])		
	IS C… Codice di ordinazione	Dimensioni: d × L	**AS C…** Codice di ordinazione	Dimensioni: a	b	m	SW	**SP C…** Codice di ordinazione	Dimensioni: a	b	c	d	e	**US C…** Codice di ordinazione	Dimensioni: a	b
1	**ISC1X**	M 10×45	**ASC1X**	25	51	M10	15	**SPC1X**	55	30	8	14	15,5			
2	**ISC2X**	M 10×60	**ASC2X**	40	66	M10	15	**SPC2X**	70	30	8	26	15,5	**USC1X**	13	22
3	**ISC3X**	M 10×70	**ASC3X**	50	76	M10	15	**SPC3X**	85	30	8	41	15,5			
4	**ISC4X**	M 12×100	**ASC4X**	85	112	M12	17	**SPC4X**	115	45	10	69	17,5	**USC4X**	15	28
5	**ISC5X**	M 16×130	**ASC5X**	110	146	M16	21	**SPC5X**	152	60	10	97	21,5	**USC5X**	18	32
6	**ISC6X**	M 20×190	**ASC6X**	155	206	M20	27	**SPC6X**	205	80	15	137	27,5	**USC6X**	21	36
7	**ISC7X**	M 24×220	**ASC7X**	185	245	M24	30	**SPC7X**	250	90	15	169	30,5	**USC7X**	25	42
8	**ISC8X**	M 30×300	**ASC8X**	250	330	M30	36	**SPC8X**	320	120	25	219	36,5	**USC8X**	32	52

[1]) Se si utilizzano bulloni forati impilati è necessario l'impiego di piastre di bloccaggio nell'assemblaggio della struttura!
[2]) Durante il montaggio di collari in gomma è necessario utilizzare piastre protettive, viti a testa esagonale e rondelle di bloccaggio.
Le parti metalliche sono anche disponibili in acciaio inossidabile.

Collari per tubi serie C – Gamma completa

Polipropilene – **RCP**
Interno liscio – **RCPG**[1]**)**
Poliammide 6 – **RCN**
Gomma – **RCVR***
Alluminio – **RCA**

(Nelle colonne „semi-collari“ sostituire l’abbreviazione standard RCP con quella opportuna, in base alle esigenze).

2 semi-collari, piastra di saldatura, piastra protettiva, bulloni a testa esagonale

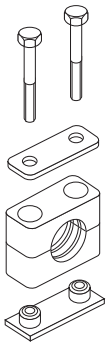

2 semi-collari, piastra di saldatura, piastra protettiva, bulloni con testa ad esagono incassato

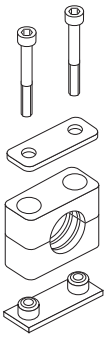

Dimensione collare	Diam. est. tubo mm	NB tubo	Diam. est. tubo pollici	Codice di ordinazione	Codice di ordinazione
	6,0			**RCP1–106**	**RCP2–106**
	8,0		5/16	**RCP1–108**	**RCP2–108**
	10,0	G 1/8		**RCP1–110**	**RCP2–110**
	12,0			**RCP1–112**	**RCP2–112**
	12,7		1/2	**RCP1–112.7**	**RCP2–112.7**
1	13,5	G 1/4		**RCP1–113.5**	**RCP2–113.5**
	14,0			**RCP1–114**	**RCP2–114**
	15,0			**RCP1–115**	**RCP2–115**
	16,0		5/8	**RCP1–116**	**RCP2–116**
	17,2	G 3/8		**RCP1–117.2**	**RCP2–117.2**
	18,0			**RCP1–118**	**RCP2–118**
	19,0		3/4	**RCP1–219**	**RCP2–219**
	20,0			**RCP1–220**	**RCP2–220**
	21,3	G 1/2		**RCP1–221.3**	**RCP2–221.3**
	22,0			**RCP1–222**	**RCP2–222**
2	23,0			**RCP1–223**	**RCP2–223**
	25,0		1	**RCP1–225**	**RCP2–225**
	26,9	G 3/4		**RCP1–226.9**	**RCP2–226.9**
	28,0			**RCP1–228**	**RCP2–228**
	30,0			**RCP1–230**	**RCP2–230**
	30,0			**RCP1–330**	**RCP2–330**
	32,0		1 1/4	**RCP1–332**	**RCP2–332**
	33,7	G 1		**RCP1–333.7**	**RCP2–333.7**
3	35,0			**RCP1–335**	**RCP2–335**
	38,0		1 1/2	**RCP1–338**	**RCP2–338**
	40,0			**RCP1–340**	**RCP2–340**
	42,0	G 1 1/4		**RCP1–342**	**RCP2–342**
	38,0		1 1/2	**RCP1–438**	**RCP2–438**
	40,0			**RCP1–440**	**RCP2–440**
	42,0	G 1 1/4		**RCP1–442**	**RCP2–442**
	45,0			**RCP1–445**	**RCP2–445**
	48,3	G 1 1/2		**RCP1–448.3**	**RCP2–448.3**
	50,0			**RCP1–450**	**RCP2–450**
4	51,0		2	**RCP1–451**	**RCP2–451**
	52,0			**RCP1–452**	**RCP2–452**
	55,0			**RCP1–455**	**RCP2–455**
	57,0		2 1/4	**RCP1–457**	**RCP2–457**
	60,3	G 2		**RCP1–460.3**	**RCP2–460.3**
	63,0		2 1/2	**RCP1–463**	**RCP2–463**
	65,0			**RCP1–465**	**RCP2–465**
	70,0			**RCP1–470**	**RCP2–470**

Continua alla pagina seguente …

Collari per tubi serie C – Gamma completa (Continua)

Polipropilene – **RCP**
Interno liscio – **RCPG**[1]**)**
Poliammide 6 – **RCN**
Gomma – **RCVR***
Alluminio – **RCA**

(Nelle colonne „semi-collari“ sostituire l’abbreviazione standard RCP con quella opportuna, in base alle esigenze).

2 semi-collari, piastra di saldatura, piastra protettiva, bulloni a testa esagonale

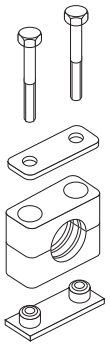

2 semi-collari, piastra di saldatura, piastra protettiva, bulloni con testa ad esagono incassato

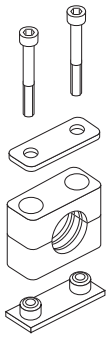

Dimensione collare	Diam. est. tubo mm	NB tubo	Diam. est. tubo pollici	Codice di ordinazione	Codice di ordinazione
	70,0			**RCP1–570**	**RCP2–570**
	73,0			**RCP1–573**	**RCP2–573**
	75,0			**RCP1–575**	**RCP2–575**
5	76,1	G 2 1/2	3	**RCP1–576.1**	**RCP2–576.1**
	80,0			**RCP1–580**	**RCP2–580**
	82,5		3 1/4	**RCP1–582.5**	**RCP2–582.5**
	88,9	G 3	3 1/2	**RCP1–588.9**	**RCP2–588.9**
	90,0			**RCP1–590**	**RCP2–590**
	90,0			**RCP1–690**	**RCP2–690**
	97,0			**RCP1–697**	**RCP2–697**
	100,0			**RCP1–6100**	**RCP2–6100**
6	101,6	G 3 1/2	4	**RCP1–6101.6**	**RCP2–6101.6**
	108,0		4 1/4	**RCP1–6108**	**RCP2–6108**
	114,3	G 4	4 1/2	**RCP1–6114.3**	**RCP2–6114.3**
	127,0		5	**RCP1–6127**	**RCP2–6127**
	127,0		5	**RCP1–7127**	**RCP2–7127**
	133,0		5 1/4	**RCP1–7133**	**RCP2–7133**
	140,0	G 5	5 1/2	**RCP1–7140**	**RCP2–7140**
7	150,0			**RCP1–7150**	**RCP2–7150**
	152,4	G 5 1/2	6	**RCP1–7152.4**	**RCP2–7152.4**
	159,0		6 1/4	**RCP1–7159**	**RCP2–7159**
	165,1	G 6	6 1/2	**RCP1–7165.1**	**RCP2–7165.1**
	168,3		6 5/8	**RCP1–7168.3**	**RCP2–7168.3**
	168,3		6 5/8	**RCP1–8168.3**	**RCP2–8168.3**
	177,8		7	**RCP1–8177.8**	**RCP2–8177.8**
8	193,7		7 5/8	**RCP1–8193.7**	**RCP2–8193.7**
	203,0			**RCP1–8203**	**RCP2–8203**
	219,1	G 8	8 5/8	**RCP1–8219.1**	**RCP2–8219.1**
	220,0			**RCP1–8220**	**RCP2–8220**

Consegna dei singoli componenti non montati.

[1]) Solo nelle dimensioni 1–4

* Forniti solo con piastra protettiva, viti esagonali e rondelle di bloccaggio (solo dimensioni 1–4)

Collari per tubi serie C – Gamma completa

Polipropilene – **RCP**
Interno liscio – **RCPG**[1])
Poliammide 6 – **RCN**
Gomma – **RCVR***
Alluminio – **RCA**

(Nelle colonne „semi-collari“ sostituire l’abbreviazione standard RCP con quella opportuna, in base alle esigenze).

2 semi-collari, dadi per rotaie, piastra protettiva, bulloni a testa esagonale

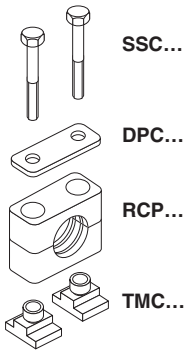

2 semi-collari, dadi per rotaie, piastra protettiva, bulloni con testa a esagono incassato

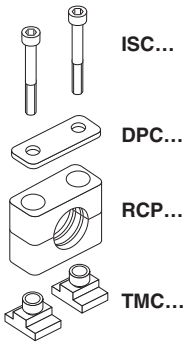

2 semi-collari, piastra di bloccaggio, bulloni forati impilati

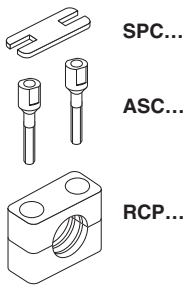

Dimensione collare	Diam. est. tubo mm	NB tubo	Diam. est. tubo pollici	Codice di ordinazione	Codice di ordinazione	Codice di ordinazione
	6,0			**RCP3–106**	**RCP4–106**	**RCP5–106**
	8,0		5/16	**RCP3–108**	**RCP4–108**	**RCP5–108**
	10,0	G 1/8		**RCP3–110**	**RCP4–110**	**RCP5–110**
	12,0			**RCP3–112**	**RCP4–112**	**RCP5–112**
	12,7		1/2	**RCP3–112.7**	**RCP4–112.7**	**RCP5–112.7**
1	13,5	G 1/4		**RCP3–113.5**	**RCP4–113.5**	**RCP5–113.5**
	14,0			**RCP3–114**	**RCP4–114**	**RCP5–114**
	15,0			**RCP3–115**	**RCP4–115**	**RCP5–115**
	16,0		5/8	**RCP3–116**	**RCP4–116**	**RCP5–116**
	17,2	G 3/8		**RCP3–117.2**	**RCP4–117.2**	**RCP5–117.2**
	18,0			**RCP3–118**	**RCP4–118**	**RCP5–118**
	19,0		3/4	**RCP3–219**	**RCP4–219**	**RCP5–219**
	20,0			**RCP3–220**	**RCP4–220**	**RCP5–220**
	21,3	G 1/2		**RCP3–221.3**	**RCP4–221.3**	**RCP5–221.3**
	22,0			**RCP3–222**	**RCP4–222**	**RCP5–222**
2	23,0			**RCP3–223**	**RCP4–223**	**RCP5–223**
	25,0		1	**RCP3–225**	**RCP4–225**	**RCP5–225**
	26,9	G 3/4		**RCP3–226.9**	**RCP4–226.9**	**RCP5–226.9**
	28,0			**RCP3–228**	**RCP4–228**	**RCP5–228**
	30,0			**RCP3–230**	**RCP4–230**	**RCP5–230**
	30,0			**RCP3–330**	**RCP4–330**	**RCP5–330**
	32,0		1 1/4	**RCP3–332**	**RCP4–332**	**RCP5–332**
	33,7	G 1		**RCP3–333.7**	**RCP4–333.7**	**RCP5–333.7**
3	35,0			**RCP3–335**	**RCP4–335**	**RCP5–335**
	38,0		1 1/2	**RCP3–338**	**RCP4–338**	**RCP5–338**
	40,0			**RCP3–340**	**RCP4–340**	**RCP5–340**
	42,0	G 1 1/4		**RCP3–342**	**RCP4–342**	**RCP5–342**
	38,0		1 1/2	**RCP3–438**	**RCP4–438**	**RCP5–438**
	40,0			**RCP3–440**	**RCP4–440**	**RCP5–440**
	42,0	G 1 1/4		**RCP3–442**	**RCP4–442**	**RCP5–442**
	45,0			**RCP3–445**	**RCP4–445**	**RCP5–445**
	48,3	G 1 1/2		**RCP3–448.3**	**RCP4–448.3**	**RCP5–448.3**
	50,0			**RCP3–450**	**RCP4–450**	**RCP5–450**
4	51,0		2	**RCP3–451**	**RCP4–451**	**RCP5–451**
	52,0			**RCP3–452**	**RCP4–452**	**RCP5–452**
	55,0			**RCP3–455**	**RCP4–455**	**RCP5–455**
	57,0		2 1/4	**RCP3–457**	**RCP4–457**	**RCP5–457**
	60,3	G 2		**RCP3–460.3**	**RCP4–460.3**	**RCP5–460.3**
	63,0		2 1/2	**RCP3–463**	**RCP4–463**	**RCP5–463**
	65,0			**RCP3–465**	**RCP4–465**	**RCP5–465**
	70,0			**RCP3–470**	**RCP4–470**	**RCP5–470**

Continua alla pagina seguente …

Collari per tubi serie C – Gamma completa (Continua)

2 semi-collari, piastra di bloccaggio, bulloni forati impilati

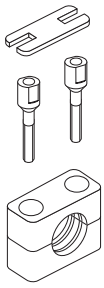

Polipropilene – **RCP**
Interno liscio – **RCPG[1])**
Poliammide 6 – **RCN**
Gomma – **RCVR***
Alluminio – **RCA**

(Nelle colonne „semi-collari“ sostituire l’abbreviazione standard RCP con quella opportuna, in base alle esigenze).

Dimensione collare	Diam. est. tubo mm	NB tubo	Diam. est. tubo pollici	Codice di ordinazione
	70,0			**RCP5–570**
	73,0			**RCP5–573**
	75,0			**RCP5–575**
5	76,1	G 2 1/2	3	**RCP5–576.1**
	80,0			**RCP5–580**
	82,5		3 1/4	**RCP5–582.5**
	88,9	G 3	3 1/2	**RCP5–588.9**
	90,0			**RCP5–590**
	90,0			**RCP5–690**
	97,0			**RCP5–697**
	100,0			**RCP5–6100**
6	101,6	G 3 1/2	4	**RCP5–6101.6**
	108,0		4 1/4	**RCP5–6108**
	114,3	G 4	4 1/2	**RCP5–6114.3**
	127,0		5	**RCP5–6127**
	127,0		5	**RCP5–7127**
	133,0		5 1/4	**RCP5–7133**
	140,0	G 5	5 1/2	**RCP5–7140**
7	150,0			**RCP5–7150**
	152,4	G 5 1/2	6	**RCP5–7152.4**
	159,0		6 1/4	**RCP5–7159**
	165,1	G 6	6 1/2	**RCP5–7165.1**
	168,3		6 5/8	**RCP5–7168.3**
	168,3		6 5/8	**RCP5–8168.3**
	177,8		7	**RCP5–8177.8**
8	193,7		75/8	**RCP5–8193.7**
	203,0			**RCP5–8203**
	219,1	G 8	85/8	**RCP5–8219.1**
	220,0			**RCP5–8220**

Consegna dei singoli componenti non montati.
[1]) Solo nelle dimensioni 1–4
* Forniti solo con piastra protettiva, viti esagonali e rondelle di bloccaggio (solo dimensioni 1–4).

Collari per tubi serie C – Gamma completa

Polipropilene – **RCPD**
Interno liscio – **RCPDG**[1])
Poliammide 6 – **RCND**
Gomma – **RCVDR***
Alluminio – **RCAD**

(Nelle colonne „semi-collari“ sostituire l’abbreviazione standard RCP con quella opportuna, in base alle esigenze).

4 semi-collari, piastra di saldatura doppia, piastra protettiva doppia, bulloni a testa esagonale

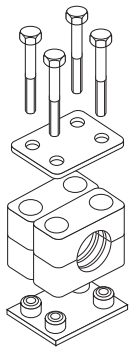

4 semi-collari, piastra di saldatura doppia, piastra protettiva doppia, bulloni con testa a esagono incassato

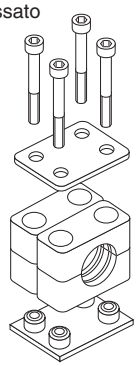

Dimensione collare	Diam. est. tubo mm	NB tubo	Diam. est. tubo pollici	Codice di ordinazione	Codice di ordinazione
	6,0			**RCPD1–106**	**RCPD2–106**
	8,0		5/16	**RCPD1–108**	**RCPD2–108**
	10,0	G 1/8		**RCPD1–110**	**RCPD2–110**
	12,0			**RCPD1–112**	**RCPD2–112**
	12,7		1/2	**RCPD1–112.7**	**RCPD2–112.7**
1	13,5	G 1/4		**RCPD1–113.5**	**RCPD2–113.5**
	14,0			**RCPD1–114**	**RCPD2–114**
	15,0			**RCPD1–115**	**RCPD2–115**
	16,0		5/8	**RCPD1–116**	**RCPD2–116**
	17,2	G 3/8		**RCPD1–117.2**	**RCPD2–117.2**
	18,0			**RCPD1–118**	**RCPD2–118**
	19,0		3/4	**RCPD1–219**	**RCPD2–219**
	20,0			**RCPD1–220**	**RCPD2–220**
	21,3	G 1/2		**RCPD1–221.3**	**RCPD2–221.3**
	22,0			**RCPD1–222**	**RCPD2–222**
2	23,0			**RCPD1–223**	**RCPD2–223**
	25,0		1	**RCPD1–225**	**RCPD2–225**
	26,9	G 3/4		**RCPD1–226.9**	**RCPD2–226.9**
	28,0			**RCPD1–228**	**RCPD2–228**
	30,0			**RCPD1–230**	**RCPD2–230**
	30,0			**RCPD1–330**	**RCPD2–330**
	32,0		1 1/4	**RCPD1–332**	**RCPD2–332**
	33,7	G 1		**RCPD1–333.7**	**RCPD2–333.7**
3	35,0			**RCPD1–335**	**RCPD2–335**
	38,0		1 1/2	**RCPD1–338**	**RCPD2–338**
	40,0			**RCPD1–340**	**RCPD2–340**
	42,0	G 1 1/4		**RCPD1–342**	**RCPD2–342**
	38,0		1 1/2	**RCPD1–438**	**RCPD2–438**
	40,0			**RCPD1–440**	**RCPD2–440**
	42,0	G 1 1/4		**RCPD1–442**	**RCPD2–442**
	45,0			**RCPD1–445**	**RCPD2–445**
	48,3	G 1 1/2		**RCPD1–448.3**	**RCPD2–448.3**
	50,0			**RCPD1–450**	**RCPD2–450**
4	51,0		2	**RCPD1–451**	**RCPD2–451**
	52,0			**RCPD1–452**	**RCPD2–452**
	55,0			**RCPD1–455**	**RCPD2–455**
	57,0		2 1/4	**RCPD1–457**	**RCPD2–457**
	60,3	G 2		**RCPD1–460.3**	**RCPD2–460.3**
	63,0		2 1/2	**RCPD1–463**	**RCPD2–463**
	65,0			**RCPD1–465**	**RCPD2–465**
	70,0			**RCPD1–470**	**RCPD2–470**

Continua alla pagina seguente …

Collari per tubi serie C – Gamma completa (Continua)

Polipropilene – **RCPD**
Interno liscio – **RCPDG[1])**
Poliammide 6 – **RCND**
Gomma – **RCVDR***
Alluminio – **RCAD**

(Nelle colonne „semi-collari“ sostituire l’abbreviazione standard RCP con quella opportuna, in base alle esigenze).

4 semi-collari, piastra di saldatura doppia, piastra protettiva doppia, bulloni a testa esagonale

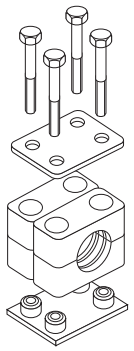

4 semi-collari, piastra di saldatura doppia, piastra protettiva doppia, bulloni con testa a esagono incassato

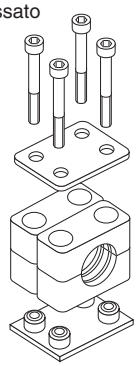

Dimensione collare	Diam. est. tubo mm	NB tubo	Diam. est. tubo pollici	Codice di ordinazione	Codice di ordinazione
	70,0			**RCPD1–570**	**RCPD2–570**
	73,0			**RCPD1–573**	**RCPD2–573**
	75,0			**RCPD1–575**	**RCPD2–575**
5	76,1	G 2 1/2	3	**RCPD1–576.1**	**RCPD2–576.1**
	80,0			**RCPD1–580**	**RCPD2–580**
	82,5		3 1/4	**RCPD1–582.5**	**RCPD2–582.5**
	88,9	G 3	3 1/2	**RCPD1–588.9**	**RCPD2–588.9**
	90,0			**RCPD1–590**	**RCPD2–590**
	90,0			**RCPD1–690**	**RCPD2–690**
	97,0			**RCPD1–697**	**RCPD2–697**
	100,0			**RCPD1–6100**	**RCPD2–6100**
6	101,6	G 3 1/2	4	**RCPD1–6101.6**	**RCPD2–6101.6**
	108,0		4 1/4	**RCPD1–6108**	**RCPD2–6108**
	114,3	G 4	4 1/2	**RCPD1–6114.3**	**RCPD2–6114.3**
	127,0		5	**RCPD1–6127**	**RCPD2–6127**
	127,0		5	**RCPD1–7127**	**RCPD2–7127**
	133,0		5 1/4	**RCPD1–7133**	**RCPD2–7133**
	140,0	G 5	5 1/2	**RCPD1–7140**	**RCPD2–7140**
7	150,0			**RCPD1–7150**	**RCPD2–7150**
	152,4	G 5 1/2	6	**RCPD1–7152.4**	**RCPD2–7152.4**
	159,0		6 1/4	**RCPD1–7159**	**RCPD2–7159**
	165,1	G 6	6 1/2	**RCPD1–7165.1**	**RCPD2–7165.1**
	168,3		6 5/8	**RCPD1–7168.3**	**RCPD2–7168.3**
	168,3		6 5/8	**RCPD1–8168.3**	**RCPD2–8168.3**
	177,8		7	**RCPD1–8177.8**	**RCPD2–8177.8**
8	193,7		7 5/8	**RCPD1–8193.7**	**RCPD2–8193.7**
	203,0			**RCPD1–8203**	**RCPD2–8203**
	219,1	G 8	8 5/8	**RCPD1–8219.1**	**RCPD2–8219.1**
	220,0			**RCPD1–8220**	**RCPD2–8220**

Consegna dei singoli componenti non montati.

[1]) Solo nelle dimensioni 1–4

* Forniti solo con piastra protettiva, viti esagonali e rondelle di bloccaggio (solo dimensioni 1–4).

Collari per tubi serie O

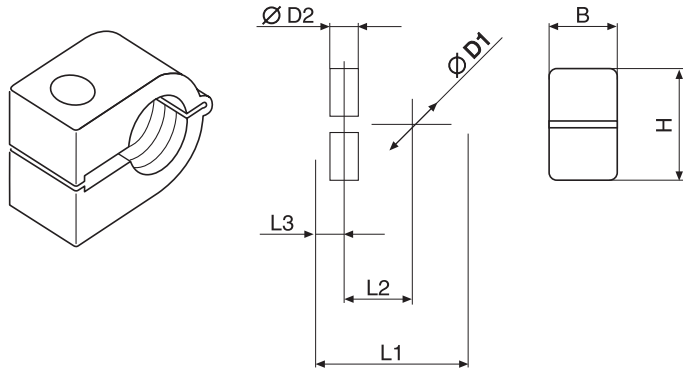

Codice di ordinazione per collari per tubi:

Polipropilene **ROP***
Poliammide **RON***

* Supplemento con misura e tubo ∅ mm.
(es.: ROP 106X)

Imballo standard di 200 pezzi.

Settori di applicazione:
- Pneumatica
- Automotive
- Industria macchine utensili
- Lubrificazione
- Tecnologia navale

Adatti anche a cavi e tubi.

Dimensione collare	diam. est. mm	Tubo ∅ D1 NB tubo	diam. est. pollici	Codice di ordinazione Polipropilene ROP	Codice di ordinazione piastra protettiva RON	L1	L2	L3	B	H	∅ D2
	6,0			**ROP 106X**	**RON 106X**						
1	6,4		1/4	**ROP 106.4X**	**RON 106.4X**	22	9	7	14,5	13,5	6,5
	8,0			**ROP 108X**	**RON 108X**						
	8,0			**ROP 208X**	**RON 208X**						
	9,5		3/8	**ROP 209.5X**	**RON 209.5X**						
2	10,0	1/8		**ROP 210X**	**RON 210X**	27	11	7	14,5	18,5	6,5
	12,0			**ROP 212X**	**RON 212X**						
	12,7		1/2	**ROP 212.7X**	**RON 212.7X**						
	10,0	1/8		**ROP 310X**	**RON 310X**						
	12,0			**ROP 312X**	**RON 312X**						
	12,7		1/2	**ROP 312.7X**	**RON 312.7X**						
3	13,5	1/4		**ROP 313.5X**	**RON 313.5X**	33	15	7	14,5	23,5	6,5
	14,0			**ROP 314X**	**RON 314X**						
	15,0			**ROP 315X**	**RON 315X**						
	16,0		5/8	**ROP 316X**	**ROP 316X**						
	14,0			**ROP 414X**	**RON 414X**						
	15,0			**ROP 415X**	**RON 415X**						
	16,0		5/8	**ROP 416X**	**RON 416X**						
	17,2	3/8		**ROP 417.2X**	**RON 417.2X**						
4	18,0			**ROP 418X**	**RON 418X**	40	19	6	14,5	30,5	6,5
	19,0		3/4	**ROP 419X**	**RON 419X**						
	20,0			**ROP 420X**	**RON 420X**						
	21,3	1/2		**ROP 421.3X**	**RON 421.3X**						
	22,0			**ROP 422X**	**RON 422X**						

S

Collari per tubi doppi serie O

Codice di ordinazione per collari per tubi:

Polipropilene **ROPD***
Poliammide **ROND***

*Supplemento con misura e tubo ∅ mm.,
(es.: ROPD 106X)
*Diametro diverso su richiesta

Codice di ordinazione per piastra protettiva:
DPO*
*Supplemento con misura
Materiale: Acciaio zincato
Acciaio inossidabile su richiesta

Settori di applicazione:
- Pneumatica
- Automotive
- Industria macchine utensili
- Lubrificazione
- Tecnologia navale

Adatti anche a cavi e tubi.

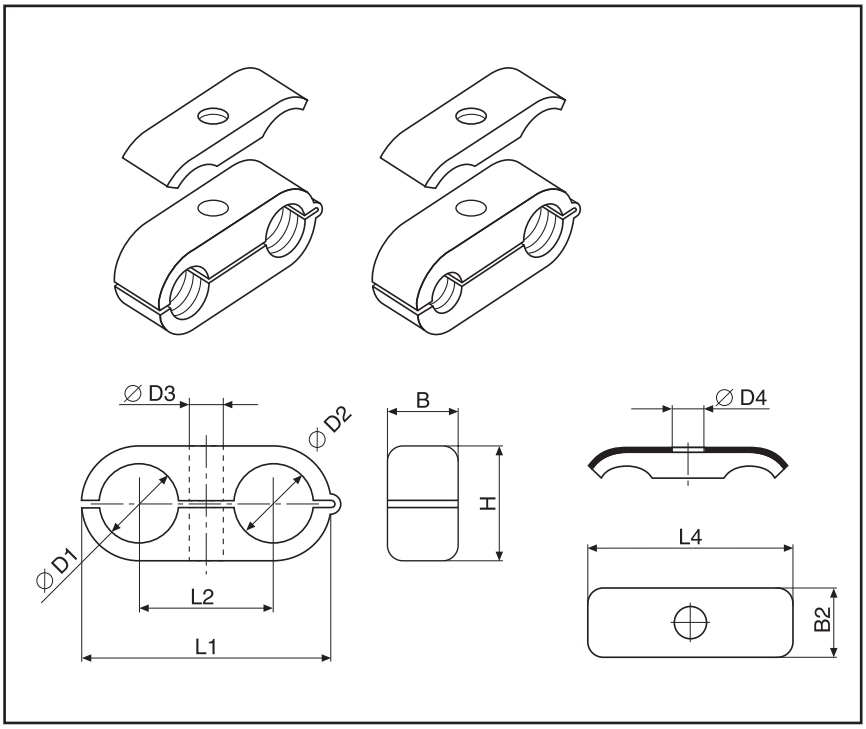

Dimensione collare	Diam. est. mm	Tubo ∅ D1/D2 NB tubo	Diam. est. pollici	Codice di ordinazione Polipropilene ROPD	Codice di ordinazione piastra protettiva DPO	L1	L2	B	H	∅ D3	L4	B2	∅ D4
	6,0			**ROPD 106X**	**DPO1X**								
1	6,4		1/4	**ROPD 106.4X**	**DPO1X**	32	18	14,5	13,5	6,5	29,0	16,3	6,5
	8,0			**ROPD 108X**	**DPO1X**								
	8,0			**ROPD 208X**	**DPO2X**								
	9,5		3/8	**ROPD 209.5X**	**DPO2X**								
2	10,0	1/8		**ROPD 210X**	**DPO2X**	41	22	14,5	18,5	6,5	40,0	16,3	6,5
	12,0			**ROPD 212X**	**DPO2X**								
	12,7		1/2	**ROPD 212.7X**	**DPO2X**								
	10,0	1/8		**ROPD 310X**	**DPO3X**								
	12,0			**ROPD 312X**	**DPO3X**								
	12,7		1/2	**ROPD 312.7X**	**DPO3X**								
3	13,5	1/4		**ROPD 313.5X**	**DPO3X**	54	30	14,5	23,5	6,5	50,5	16,5	6,5
	14,0			**ROPD 314X**	**DPO3X**								
	15,0			**ROPD 315X**	**DPO3X**								
	16,0		5/8	**ROPD 316X**	**DPO3X**								
	14,0			**ROPD 414X**	**DPO4X**								
	15,0			**ROPD 415X**	**DPO4X**								
	16,0		5/8	**ROPD 416X**	**DPO4X**								
	17,2	3/8		**ROPD 417.2X**	**DPO4X**								
4	18,0			**ROPD 418X**	**DPO4X**	69	38	14,5	30,5	6,5	63,0	16,5	6,5
	19,0		3/4	**ROPD 419X**	**DPO4X**								
	20,0			**ROPD 420X**	**DPO4X**								
	21,3	1/2		**ROPD 421.3X**	**DPO4X**								
	22,0			**ROPD 422X**	**DPO4X**								

Collari idraulici in acciaio

Collari idraulici in acciaio

Codice di ordinazione HSRS-∗
W1: acciaio zincato ZN

∗ si prega di aggiungere ∅ D

I collari idraulici in acciaio **HSRS** sono utilizzati prevalentemente nel settore dei macchinari per l'edilizia.

Il blocchetto di supporto è saldato al corpo della macchina o altro com-ponente o in posizione piana o con l'estremità rivolta verso l'alto. Il collare viene avvitato.

La robusta struttura del collare ha un effetto di assorbimento degli impatti e delle vibrazioni. La dimensione e l'altezza ridotte del collare consentono ai cavi idraulici di essere montati successivamente – ad esempio per installare attrezzature aggiuntive ai macchinari per l'edilizia.

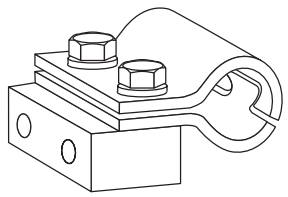

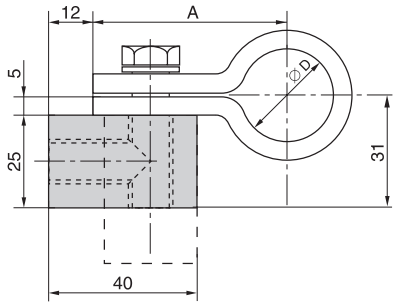

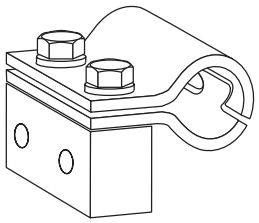

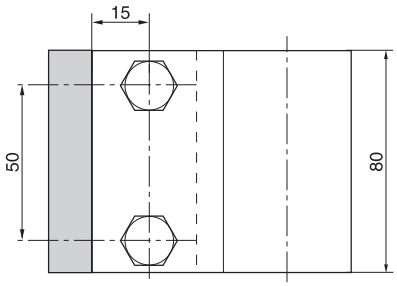

Codice di ordinazione	Misura	
	∅ D	A
HSRS25	25	52,5
HSRS30	30	55,0
HSRS35	35	57,5
HSRS38	38	59,0
HSRS42	42	61,0
HSRS50	50	65,0

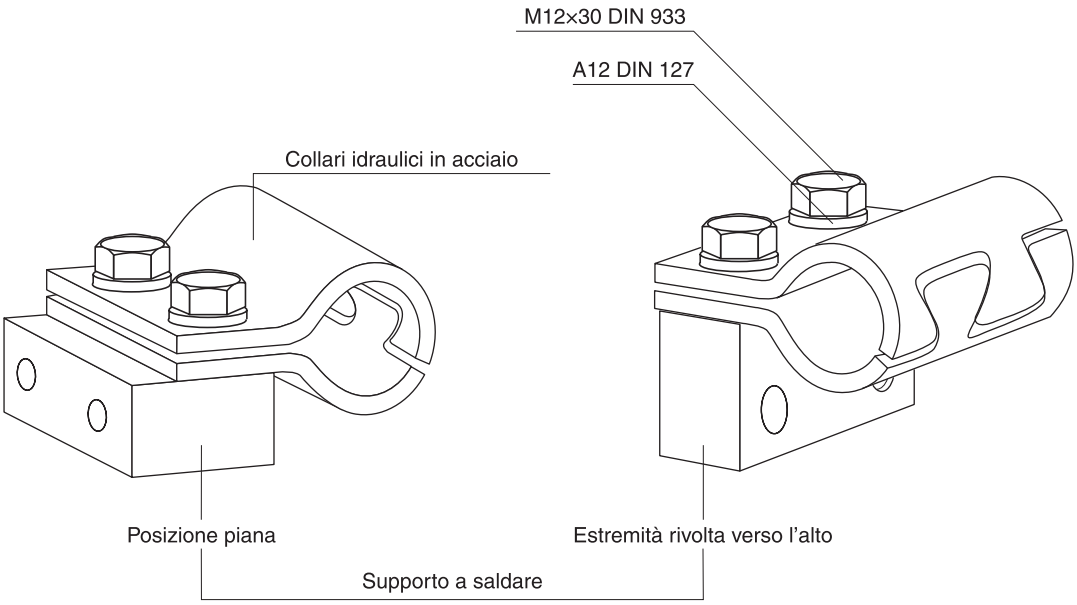

S

Collari idraulici in acciaio

Inserto in elastomero
per HSRS

Codice di ordinazione EE-∗
∗ diametro tubo esterno completo

Collare in acciaio per tubi idraulici HSRS disponibile anche con inserto in elastomero.

Vantaggi:
- Diametro tubo esterno completo
- Metodo di fissaggio sicuro anche per tubi e linee di tubi molto sensibili
- Solo un collare per tubi di diametro diverso

Materiale:
Santoprene 64 Shore
- Elevata resistenza agli oli e alle resistenze atmosferiche
- Stabilità di temperatura tra –40 °C e +125°C

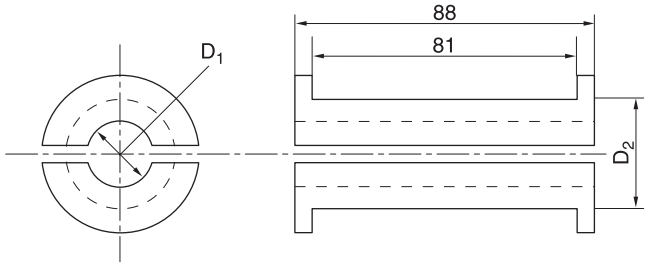

Dimensione Collare	Dimensione nominale D2	Diam. esterno mm D1
EE12X	HSRS25	12
EE15X		15
EE20X	HSRS30	20
EE25X	HSRS35	25
EE30X	HSRS42	30
EE35X	HSRS50	35
EE38X		38
EE42X		42

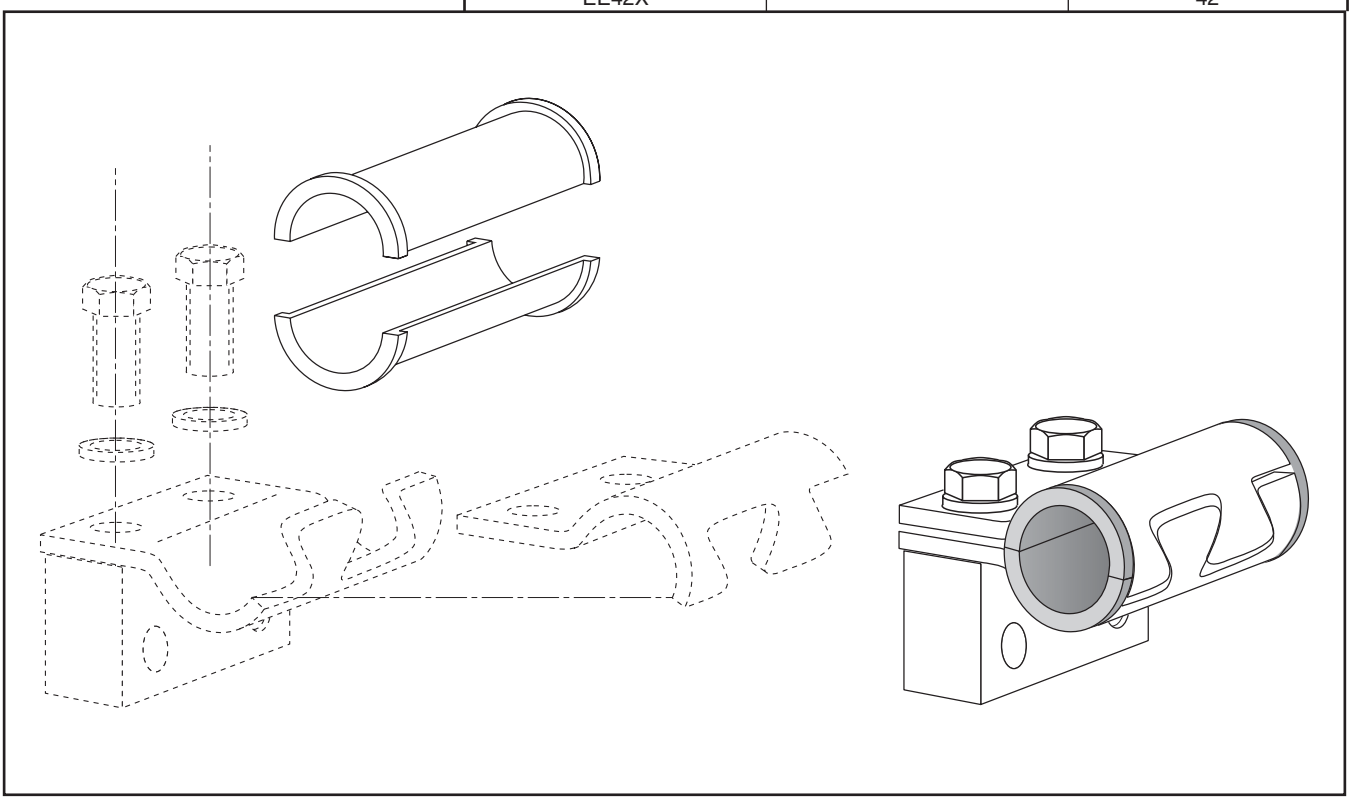

Collari per tubi con anello Elastomerico

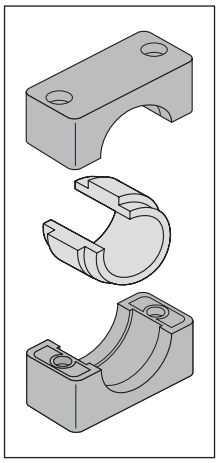

Serie Leggera

Codice di ordinazione per semi-collari:

Polipropilene – **RAPE**
Poliammide 6 – **RANE**

Serie Pesante

Codice di ordinazione per semi-collari:

Polipropilene – **RCPE**
Poliammide 6 – **RCNE**

Anello Elastomerico

Codice di ordinazione: EE-∗

∗ completare con la dimensione collare e diametro esterno tubo

Dimensione Collare		Diam. est.	Serie A		Serie C		
Serie A	Serie C	tubo mm	Corpo collare	Corpo collare con anello elastomerico	Corpo collare	Corpo collare con anello elastomerico	Anello Elastomerico
4	2	6,0	**RAPE4X**	**RAPE406X**	**RCPE2X**	**RCPE206X**	**EE206/406X**
		8,0		**RAPE408X**		**RCPE208X**	**EE208/408X**
		10,0		**RAPE410X**		**RCPE210X**	**EE210/410X**
		12,0		**RAPE412X**		**RCPE212X**	**EE212/412X**
		12,7		**RAPE412.7X**		**RCPE212.7X**	**EE212.7/412.7X**
		14,0		**RAPE414X**		**RCPE214X**	**EE214/414X**
		15,0		**RAPE415X**		**RCPE215X**	**EE215/415X**
		16,0		**RAPE416X**		**RCPE216X**	**EE216/416X**
		17,2		**RAPE417.2X**		**RCPE217.2X**	**EE217.2/417.2X**
		18,0		**RAPE418X**		**RCPE218X**	**EE218/418X**
		19,0		**RAPE419X**		**RCPE219X**	**EE219/419X**
6	3	20,0	**RAPE6X**	**RAPE620X**	**RCPE3X**	**RCPE320X**	**EE320/620X**
		21,3		**RAPE621.3X**		**RCPE321.3X**	**EE321.3/621.3X**
		22,0		**RAPE622X**		**RCPE322X**	**EE322/622X**
		23,0		**RAPE623X**		**RCPE323X**	**EE323/623X**
		25,0		**RAPE625X**		**RCPE325X**	**EE325/625X**
		26,9		**RAPE626.9X**		**RCPE326.9X**	**EE326.9/626.9X**
		28,0		**RAPE628X**		**RCPE328X**	**EE328/628X**
		30,0		**RAPE630X**		**RCPE330X**	**EE330/630X**
		32,0		**RAPE632X**		**RCPE332X**	**EE332/632X**
	4	32,0			**RCPE4X**	**RCPE432X**	**EE432X**
		33,7				**RCPE433.7X**	**EE433.7X**
		35,0				**RCPE435X**	**EE435X**
		38,0				**RCPE438X**	**EE438X**
		40,0				**RCPE440X**	**EE440X**
		42,0				**RCPE442X**	**EE442X**
		45,5				**RCPE445.5X**	**EE445.5X**
		48,0				**RCPE448X**	**EE448X**
		51,0				**RCPE451X**	**EE451X**
		53,4				**RCPE453.4**	**EE453.4X**
		56,4				**RCPE456.4X**	**EE456.4X**

Attenzione! Per i collari con anello elastomerico interno, la relazione tra diametro e dimensione non è la stessa del profilo liscio.

Collari per tubo serie 2+5 (serie leggera)

DIN 3015, parte 1, Componenti

Codice di ordinazione per semi collari:

Polipropilene	**RAP**
interno liscio	**RAPG**
Poliammide 6	**RAN**
interno liscio	**RANG**
Gomma	**RAVG**

Sostituire l'abbreviazione standard RAP nella colonna „semi collari", con quella opportuna, in base alle esigenze

dimensione 2

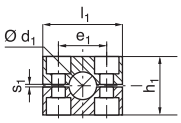

dimensione 2

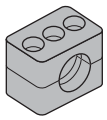

dimensione 5

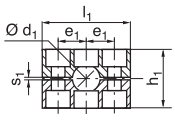

dimensione 5

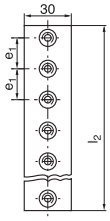

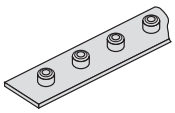

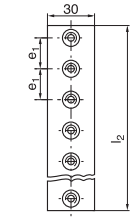

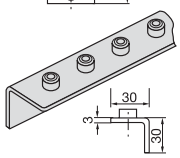

Dimensione collare	Diam. est. tubo mm d_1	NB tubo	Diam. est. tubo in pollici	1 parte 2 semi collari **RAP** Cod. di ordinazione	2 semi collari **RAP-...** l_1	h_1	e_1	s_1	Piastra di saldatura **APRLA2X** e_1	l_2	Piastra di saldatura multipla **APRWLA2X** e_1	l_2
	6,0			**RAP206X**								
	6,4		1/4	**RAP206.4X**								
	8,0		5/16	**RAP208X**								
	9,5		3/8	**RAP209.5X**								
	10,0	G 1/8		**RAP210X**								
	12,0			**RAP212X**								
2	12,7		1/2	**RAP212.7X**	40	33	26	0,8				
	13,5	G 1/4		**RAP213.5X**								
	14,0			**RAP214X**								
	15,0			**RAP215X**								
	16,0		5/8	**RAP216X**								
	17,2	G 3/8		**RAP217.2X**								
	18,0			**RAP218X**								
	19,0		3/4	**RAP519X**					26	508	26	508
	20,0			**RAP520X**					20 Bolzen		20 Bolzen	
	21,3	G 1/2		**RAP521.3X**								
	22,0			**RAP522X**								
	23,0			**RAP523X**								
	25,0		1	**RAP525X**								
	26,9	G 3/4		**RAP526.9X**								
5	28,0			**RAP528X**	70	58	26	1,2				
	30,0			**RAP530X**								
	32,0		1 1/4	**RAP532X**								
	33,7	G 1		**RAP533.7X**								
	35,0			**RAP535X**								
	38,0		1 1/2	**RAP538X**								
	40,0			**RAP540X**								
	42,0	G 1 1/4		**RAP542X**								

Durante il montaggio di collari in gomma è necessario utilizzare piastre protettive, viti a testa esagonale e rondelle di bloccaggio.

Collari per tubo serie 2+5 (serie leggera)

DIN 3015, Parte 1, Componenti

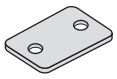

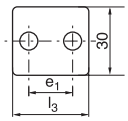

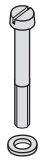

ISO 1207
(DIN 84)

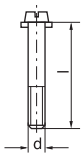

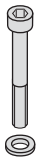

ISO 4762
(DIN 912)

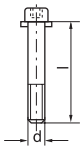

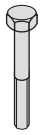

ISO
4014/4017
(DIN 931/933)

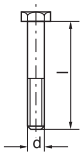

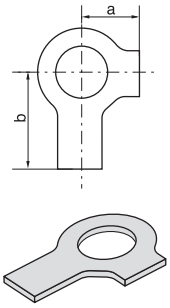

Piastra protettiva			Bullone		Bullone		Bullone		Rondella di bloccaggio[1])	
DPA	**DPA**		Testa a intaglio **SLA**	Testa a intaglio **SLA** d × L	Testa esagono incassato **ISA**	Testa esagono incassato **ISA** d × L	Testa esagonale **SSLA**	Testa esagonale **SSLA** d × L	**USA/USB1X**	
	l_3	3_1							a	b
DPA2X	40	26	SLA2X	M 06×25	ISA2X	M 06×25	SSLA2/ SSB1X	M 06×25	9	18
DPA5X	70	52	SLA5X	M 06×50	ISA5X	M 06×50	SSLA5X	M 06×60		

[1]) Durante il montaggio di collari in gomma è necessario utilizzare piastre protettive, viti a testa esagonale e rondelle di bloccaggio.

S

Collari per tubo serie 2+5 (serie leggera)

DIN 3015, Parte 1, Componenti

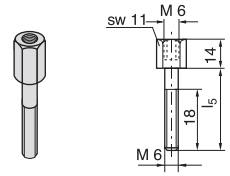

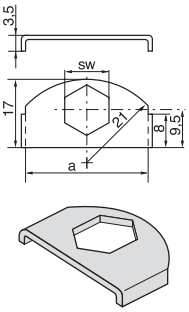

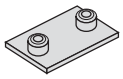

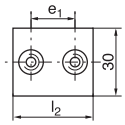

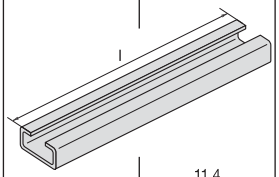

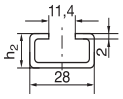

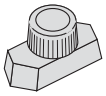

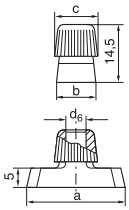

Bullone forato impilato[2]) **ASA**	Bullone forato impilato[2]) **ASA** l_5	Piastra di bloccaggio2) **SBAX** a	Piastra di bloccaggio2) **SBAX** SW	Piastra di saldatura, corta **APKA**	Piastra di saldatura, corta **APKA** e_1	Piastra di saldatura, corta **APKA** L_2	Rotaia di montaggio **TS-A/B**	Rotaia di montaggio **TS-AB** l	Rotaia di montaggio **TS-AB** h_2	Dado per rotaia **TMA/TMB1**	Dado per rotaia **TMA/TMB1** a	Dado per rotaia **TMA/TMB1** b	Dado per rotaia **TMA/TMB1** c	Dado per rotaia **TMA/TMB1** d_6
ASA2X	25	30	11	APKA2X	26	42	TS11A/B1X TS11A/B2X TS14A/b1X TS14A/b2X TS30A/b1X TS30A7b2X	1 m 2 m 1 m 2 m 1 m 2 m	11 11 14 14 30 30	TMA/TMB1 VERZX	25,4	10,4	12	M6
ASA5X	50			APKA5X	52	72								

[2]) il montaggio dei collari sovrapposti richiede l'utilizzo della piastra di bloccaggio.

I collari per tubi completamente flessibili.

Eccellente isolamento contro il rumore e la vibrazione

Il materiale principale
I collari per tubi completamente flessibili sono realizzati in materiale termoplastico (caoutchouc).

I vantaggi
Eccellenti proprietà di isolamento dal rumore a dalle vibrazioni. Sicurezza e facilità di installazione.

Le caratteristiche del materiale sono notevolemente elevate rispetto a quelle dei prodotti realizzati in gomma vulcanizzata.

Caratteristiche di costruzione
Le superfici interne sono lisce o scanalate. Un utile dispositivo di sicurezza a vite garantisce una perfetta connessione e in abbinamento alla solida costruzione in gomma elimina possibili auto-allentamenti.

Le piastre di saldatura, le calotte e le viti sono disponibili anche in acciaio inossidabile.

S

Prodotti personalizzati

Cosa sono i prodotti personalizzati?

Parker realizza i vostri desideri – le vostre richieste di personalizzazione sono il nostro standard!

Le vostre idee sono il nostro Know-How!

I vantaggi dei nostri Prodotti Personalizzati:

- **Slogan quali „fonte unica“ oppure „riduzione del vendor“ stanno diventando sempre più importanti nel settore industriale.**
- **Disponibilità a livello mondiale.**
- **I prodotti personalizzati TFDE di Parker sono in grado di fornirvi ogni tipo di connettore che non faccia parte dei nostri cataloghi o dei nostri listini.**

I seguenti esempi potrebbero rappresentare dei buoni suggerimenti per risolvere eventuali problemi futuri

Salto dimensioni

Un connettore può sostituire numerose combinazioni.

- **Per ridurre i tempi di montaggio**
- **Per ridurre possibili perdite e i relativi costi**
- **Per ridurre il magazzino**

Connettori extra lunghi

Per evitare tubi lunghi o combinazioni con adattatore

Configurazione di estremità non standard

Tubo e estremità della connessione

Es.: per connettere tubo metrico e in pollici…

Orifizio ristretto

Orifizio × 0,3 mm

(Spiegazione tecnica relativa alla lunghezza di diametro ridotto a seconda del materiale necessario)

Industrial Tube Fittings Europe / Indice alfanumerico

Codice di ordinazione	pag.
0107	N46
0207	N49
0507	N51
1004	H31
2107	N47
210A	H31
2207	N50
226A	H51
226A BLADES	H51
2507	N52
3107	N48
3507	N53
AKL	H7
AOE4G	N18
AOEG	N18
AOEL6	J18
AP	M71
AS	L3
AS	M34
ASK	L5
ASL	M36
ASR	M33
AV 6/42	H50
BAV 6/12	H51
BBMTX	K22
BFG	M76
BFGL	M79
BFW	M77
BFW3	M78
BFW3-G	M86
BFW-G	M81
BFW-GI	M82
BFWL	M80
BFW-S	M83
BL	J5
BML	J5
BMTX	K6
BTX	K5
BUZ	I119
BUZM	I120
BV 20/25	H53
BV 6/18	H52
C3MX	K52
C3P4	N57
C3T4	N55
C4OMLO	J41
C4OMX	K47
C5OMLO	J39
C5OMX	K45
C6MK4	N31
C6MLO	J19
C6MX	K18
C87OMLO	J37
C87OMX	K44
C8OMLO	J42
C8OMX	K48
CC5OLO	J40
CC5OX	K46
CC87OMLO	J38
CCCTX	K51
CCTX	K50
CD45M	N10
CDM	N9
CLO	J43
CMTX	K49
CPM	M70
CR	N5
D	I15
DA	I34
DD45	N14
DDM	N14
DG 101	P6
DG 102-M	P8
DG 102-R	P7
DG 103	P9
DG 104-M	P11
DG 104-R	P10
DG 105	P12
DG 106-M	P14
DG 106-R	P13
DG 107	P15
DG 108	P16
DG 208-R	P17
DKA	I132
DKAZ	I131
DKI	I128
DMTX	K74
DOZ	I124
DPR	I16
DSVW-M	I92
DSVW-R	I93
DV	O53
DVGE-M	P19
DVGE-R	P18
DVWE-M	P21
DVWE-R	P20
E	I123
E6MK4	N35
ED	I125
EE	S38, S39
EGE-M-ED	I61
EGE-NPT	I65
EGEO	I60
EGE-R-ED	I62
EL	I30
ELA	O57
EL-M-ED	I72
EL-R-ED	I73
EMA1	Q4
EMA3	Q8
EMK4	N28
EMLO	J10
EMTX	K10
EO2-FORM F3	H24
EO2-FORM PRO22	H24
EO2-FORM SET	I12
EO-KARRYMAT	H11
EOMAT ECO	H13
EOMAT PRO	H21
EOMAT UNI	H15
EO-NIROMONT	H49
ES	M38
ESL	M40
ESV	L6
ET	I29
ET-M-ED	I70
ET-R-ED	I71
EV	I28
EVGE-M-ED	I63
EVGE-R-ED	I64
EVL	I33
EVL-M	I78
EVL-R	I79
EV-M-ED	I68
EV-R-ED	I69
EVT	I32
EVT-M	I76
EVT-R	I77
EVW	I31
EVW-M	I74
EVW-R	I75
EW	I27
EW-M-ED	I66
EW-R-ED	I67
F3HMG5	N23
F3MK4	N38
F3MP4	N57
F3MT4	N54
F3MX	K35
F42EDMLO	J30

U

Industrial Tube Fittings Europe / Indice alfanumerico

Codice di ordinazione	pag.
F42EDMX	K30
F4OHMG5	N24
F4OMX	K31
F5OG	N17
F5OG5	N19
F5OHAO	N20
F5OMLO	J27
F5OMX	K27
F63MP4	N58
F63MX	K43
F642EDML	J35
F642EDMX	K38
F64OMX	K39
F65OL	J34
F65OMX	K37
F682EDML	J36
F682EDMX	K40
F687OML	J33
F687OMX	K36
F68OMX	K41
F6MK4	N30
F6MX	K42
F82EDMLO	J31
F82EDMX	K32
F87OMLO	J26
F87OMX	K26
F8OHG5	N25
F8OMX	K33
FF33M	N44
FF5OMLO	J28
FF5OMX	K29
FFFM	N6
FFM	N4
FGM	N8
FHS	M15
FHSF	M18
FLO	J32
FMK4	N40
FMTX	K34
FNLBA	J69
FNMK4	N39
FNML	J63
FNMTX	K85
FUS	M16
FUSF	M19
FUSM	M17
G	I18
G3P4	N59
G4MK4	N37
G4MLOSMO	J57
G4MX	K71
G4MXMO	K78
G5G5JG5	N20
G63P4	N59
G6X	K77
G87MLO	J56
GAI-M	I107
GAI-NPT	I109
GAI-R	I108
GE-M	I55
GE-M(KEG)	I56
GE-M-ED	I49
GE-NPT	I58
GEO	I48
GE-R	I52
GE-R(KEG)	I54
GE-R-ED	I50
GE-UNF/UN	I57
GFS	M20
GFS-G	M24
GFS-N	M26
GG	N13
GG44M	N41
GHP	H19
GHP PRO	H23
GM	I121
GMA1	Q5
GMA3	Q9
GMTX	K72
GR	I19
GZ	I45
GZR	I46
H6MK4	N34
HHP	N16
HL6	J25
HMK4	N26
HMLO	J9
HMP4	N56
HMTX	K9
HMX6	K24
HP3M	N45
HP46	N56
HP5ON	N22
HPBA	J71
HPM	N16
HSRS	S37
HVM-B	H9
I-TL	O20
J6MK4	N36
JMK4	N28
JMLO	J11
JMTX	K11
JX6	K25
K	I24
K6OO4MX	K83
K6PP4MX	K84
KARRYFLARE	H33
KD	I130
KDS	I129
KH	O44
KH (71)	O37
KH (S)	O36
KH 3/2 (S)	O42
KH 3/2 BSPP (S)	O43
KH BSPP (71)	O39
KH-A-S	O48
KH-A-S-71	O49
KH-B1V-S	O45
KH-B2V-S	O46
KH-B3V-S	O47
KH-B4V-S	O50
KH-B5V-S	O51
KHBLOCK	O52
KH-BSPP (S)	O38
KH-NPT (71)	O41
KH-NPT (S)	O40
KLO	J12
KMMOO	N15
KONU	H19
KOR	I39
KTX	K12
L(O)EMQ	M28
L(O)HQ	M27
L(O)VQ	M29
LD	O54
LEE	I81
LE-M	I103
LE-M(KEG)	I106
LE-R	I104
LE-R (KEG)	I105
LOHB3	J62
LOHL6	J24
LOHMX6	J67
LOHMX6	K89
LOHU86	J68
LRV	O59
LUBSS	H49
M	I14
MAV	I112
MAVE	I113

Industrial Tube Fittings Europe / Indice alfanumerico

Codice di ordinazione	pag.
MAV-MA1	Q7
MAV-MA3	Q11
MAVMD…MA3	Q11
MMO	N15
MMO444M	N42
MMS	N12
MOK	H19
MOKEO2	H19
MOKEO2PRO	H23
MOKPRO	H23
MOKPRORW	H23
MRO	N11
MTX	K76
OR	I126, L12
OTX	K75
P5ONBA	J71
P5ONM	N21
PAFG-90G	M53
PAFG-90L	M57
PAFG-90M	M51
PAFG-90X	M55
PAFG-G	M52
PAFG-L	M56
PAFG-X	M54
PAFS-90B	M60
PAFS-90S	M64
PAFS-B	M58
PAFSF-G	M43
PAFSF-S	M63
PAFS-M	M48
PAFS-S	M61
PAFS-U	M49
PAGL-(G/M)	M74
PARFLANGE® 1025	H38
PARFLANGE® 50	H40
PARFLANGE® 50 BASIC	H41
PARFLANGE® 50 PRO	H42
PARFLARE ECO	H34
PAR-LOK	H54
PCCFF	M69
PCF-B	M94
PCFF	M68
PCFF-G	M42
PCFF-N	M46
PDCF-B	M96
PDFS-B	M66
PDFS-G	M65
PDFS-S	M67
PDSF-B	M93
PEFF-G	M44
PEFF-N	M47
PF	M84
PFB	M85
PFE	M85
PFF-..S/L	M50
PFF-G	M41
PFF-N	M45
PFL	M84
PGFS-B	M59
PGFS-S	M62
PLCF-B	M97
PMQ	M72, M73
PNLOBA	J70
PNMK4	N29
PNMLO	J64
PNMTX	K86
PORTBOARD A	H59
PORTBOARD B	H59
PPCF	M95
PRF	M75
PSFA-B	M90
PSF-B	M92
PSFC	M89
PSFP	M91
PTCF-B	M98
PTR34M	N43
PTRM	N7
PWDA	M88
PWDS-G	M87
R3MX	K70
R4OMLO	J54
R4OMX	K67
R5OMLO	J53
R5OMX	K66
R6MK4	N32
R6MLO	J22
R6MX	K21
R6O4MX	K81
R6P4MLO	J61
R6P4MX	K82
R87OMLO	J52
R87OMX	K65
R8OMLO	J55
R8OMX	K68
RED	I35
RHD	O13
RHDI	O18
RHDMLOS	O22
RHDMTXS	O29
RHV42EDMLOS	O23
RHV42EDMXS	O30
RHV5OMLOS	O25
RHV5OMXS	O32
RHV82EDMLOS	O27
RHV82EDMXS	O34
RHV-M-ED	O16
RHV-R-ED	O14
RHZ42EDMLOS	O24
RHZ42EDMXS	O31
RHZ5OMLOS	O26
RHZ5OMXS	O33
RHZ82EDMLOS	O28
RHZ82EDMXS	O35
RHZ-M-ED	O17
RHZ-R-ED	O15
RI	I111
RI-ED	I110
RMTX	K69
ROV	I114
RRS	N5
RVP	O19
S	I17
S3MX	K64
S4OMLO	J50
S4OMX	K61
S5OMLO	J49
S5OMX	K60
S6MK4	N33
S6MLO	J21
S6MX	K20
S87OMLO	J48
S87OMX	K59
S8OMLO	J51
S8OMX	K62
SBR	J75
SKA	L7
SKA-ORB	L10
SKAR	L8
SKA-RB	L11
SMA1	Q7
SMA3	Q11
SMTX	K63
SV	I25
SWVE	I90
T	I21
TEE	I81
TE-M	I99
TE-M(KEG)	I102
TE-R	I100
TE-R (KEG	I101

U

Industrial Tube Fittings Europe / Indice alfanumerico

Codice di ordinazione	pag.
TH-M	I87
TH-M-KDS	I86
TH-R	I89
TH-R-KDS	I88
TL	J7
TPL	J6
TR	I22
TRMLO	J23
TRMTX	K23
TT4ML	J58
TT4MX	K79
TT8ML	J59
TTP4ML	J60
TTP4MX	K80
TW3L	J72
TX	K7
V3MX	K58
V3P4	N58
V3T4	N55
V4OMLO	J46
V4OMX	K55
V5OMLO	J45
V5OMX	K54
V6LO	J20
V6MX	K19
V87OMLO	J44
V87OMX	K53
V8OMLO	J47
V8OMX	K56
VDHA	O55
VEE	I81
VH	I122
VKA	I117
VKA1	Q6
VKA3	Q10
VKAM	I118
VMTX	K57
VOMO	H5
VSTI M/R-ED	I116
VSTI M-OR	I115
W	I20
WAS	L4, M37
WEE	I81
WEE-R	I80
WE-M	I96
WE-M(KEG)	I95
WEMLO	J14
WEMTX	K14
WE-NPT	I94
WE-R	I97
WE-R (KEG)	I98
WF5OLO	J29
WFS	M22
WFS-G	M25
WGMTX	K73
WH-M	I83
WH-M-KDS	I82
WH-R	I85
WH-R-KDS	I84
WJJLO	J17
WJJTX	K17
WJLO	J16
WJTX	K16
WLNM	K90
WLNML	J72
WMK4WL4NM	N27
WMLO	J13
WMTX	K13
WNLO	J15
WNTX	K15
WSV	I26
WV	O56
WZK	H55
XEMQ	M31
XHML6	J66, K88
XHMLO	J65, K87
XHQ	M30
XVQ	M32

Tecnologie Parker di Movimentazione & Controllo

In Parker, siamo spinti dall'impulso continuio di aiutare in nostri clienti a raggiungere livelli superiori di redditività, progettando i sistemi migliori secondo le loro esigenze. Significa analizzare le applicazioni dei clienti da diversi punti di vista per trovare nuovi modi ed opportunità di creare valore.
Qualsiasi siano la movi mentazione ed il controllo richiesti, Parker dispone dell'esperienza, della varietà di prodotti e della rete di contatti globale per una fornitura continua. Nessuna azienda conosce la movimentazione ed il controllo meglio di Parker. Per ulteriroi informazioni chiamare il numero gratuito 00800 27 27 5374

SETTORE AEROSPAZIALE

Mercati Chiave
- Motori per aerei
- Aviazione commerciale & generale
- Trasporti commerciali
- Sistemi per armi a terra
- Aerei militari
- Missili & veicoli di lancio
- Trasporti regionali
- Veicoli aerei senza equipaggio

Prodotti Chiave
- Sistemi & componenti di controllo del volo
- Sistemi di convogliamento dei fluidi
- Dispositivi di misurazione & di atomizzazione dei fluidi
- Sistemi & componenti per carburanti
- Sistemi & componenti idraulici
- Sistemi che generano azoto inerte
- Sistemi & componenti pneumatici
- Ruote & freni

CONTROLLE DELLA CLIMATIZZAZIONE

Mercati Chiave
- Agricoltura
- Condizionamento dell'aria
- Alimenti, bevande & latticini
- Life sciences & medicale
- Raffreddamento di precisione
- Processo
- Trasporto

Prodotti Chiave
- Controlli per CO2
- Controlli elettronici
- Filtri disidratatori
- Valvole di blocco manuali
- Tubi flessibili & raccordi
- Valvole di regolazione della pressione
- Distributori di refrigerante
- Valvole di sicurezza
- Valvole a solenoide
- Valvole di espansione termostatiche

SETTORE ELETTROMECCANICO

Mercati Chiave
- Settore aerospaziale
- Automazione industriale
- Life sciences & medicale
- Macchine utensili
- Macchinari per imballaggio
- Macchinari per la carta
- Macchinari per la plastica & affinazione
- Metalli di prima fusione
- Semiconduttori & elettronica
- Tessili
- Fili & cavi

Prodotti Chiave
- Azionamenti elettrici & sistemi a.c./d.c.
- Attuatori, robot portale & slitte
- Sistemi di attuazione elettrostatici
- Sistemi di attuazione elettromeccanici
- Human machine interface (interfaccia uomo-macchina)
- Motori lineari
- Motori a passo, servomotori, trasmissioni & comandi
- Estrusioni strutturali

FILTRAZIONE

Mercati Chiave
- Alimenti & bevande
- Macchinari industriali
- Life sciences
- Settore navale
- Apparecchiature per il settore mobile
- Petrolio & gas
- Generazione di potenza
- Processo
- Trasporto

Prodotti Chiave
- Generatori di gas per applicazioni analitiche
- Filtri per aria compressa & gas
- Monitoraggio e condizionamento fluidi
- Filtrazione & sistemi per aria del motore, carburante & olio
- Filtri idraulici, di lubrificazione & raffreddamento
- Filtri di processo, chimici, per acqua & per microfiltrazione
- Generatori di azoto, di idrogeno & di aria zero

MOVIMENTAZIONE FLUIDI & GAS

Mercati Chiave
- Industria aerospaziale
- Agricoltura
- Movimentazione alla rinfusa di prodotti chimici
- Macchine per l'edilizia
- Alimenti & bevande
- Convogliamento di carburante & gas
- Macchinari industriali
- Settore mobile
- Petrolio & gas
- Trasporto
- Saldatura

Prodotti Chiave
- Raccordi & valvole in ottone
- Apparecchiature diagnostiche
- Sistemi di convogliamento dei fluidi
- Tubi flessibili industriali
- Tubi flessibili in PTFE & PFA, tubi & raccordi in plastica
- Innesti & tubi flessibili termoplastici & in gomma
- Raccordi & adattatori per tubi
- Disconnessioni rapide

IDRAULICA

Mercati Chiave
- Industria aerospaziale
- Elevatori aerei
- Agricoltura
- Macchine per l'edilizia
- Selvicoltura
- Macchinari industriali
- Settore minerario
- Petrolio & gas
- Generazione di potenza & energia
- Idraulica per autocarri

Prodotti Chiave
- Apparecchiature diagnostiche
- Cilindri & accumulatori idraulici
- Motori & pompe idraulici
- Sistemi idraulici
- Valvole & comandi idraulici
- Prese di forza
- Innesti & tubi flessibili termoplastici & in gomma
- Raccordi & adattatori per tubi
- Disconnessioni rapide

PNEUMATICA

Mercati Chiave
- Industria aerospaziale
- Convogliatori & movimentazione del materiale
- Automazione industriale
- Life sciences & medicale
- Macchine utensili
- Macchinari per imballaggio
- Trasporti & settore automobilistico

Prodotti Chiave
- Preparazione dell'aria
- Accessori & valvole in ottone
- Manifolds
- Accessori pneumatici
- Attuatori & pinze pneumatici
- Valvole & controlli pneumatici
- Disconnessioni rapide
- Attuatori rotanti
- Innesti & tubi flessibili termoplastici & in gomma
- Estrusioni strutturali
- Tubi & raccordi termoplastici
- Generatori, ventose & sensori di vuoto

CONTROLLO DI PROCESSO

Mercati Chiave
- Chimica & affinazione
- Alimenti, bevande & latticini
- Medicale & dentistico
- Microelettronica
- Petrolio & gas
- Generazione di potenza

Prodotti Chiave
- Prodotti & sistemi per il condiziona-mento dei campioni analitici
- Raccordi, valvole & pompe per il rilascio chimico di fluoropolimeri
- Raccordi, valvole & regolatori per l'erogazione di gas ad elevata purezza
- Raccordi, valvole & regolatori per strumentazione
- Raccordi & valvole per media pressione
- Manifolds per il controllo di processo

TENUTA & SCHERMATURA

Mercati Chiave
- Industria aerospaziale
- Processo chimico
- Beni di consumo
- Energia, petrolio & gas
- Oleodinamica
- Settore industriale generale
- Information technology
- Life sciences
- Settore militare
- Semiconduttori
- Telecomunicazioni
- Trasporto

Prodotti Chiave
- Guarnizioni dinamiche
- O-Ring elastomerici
- Dispositivi di protezione EMI
- Guarnizioni elastomeriche estruse & fabbricate con taglio di precisione
- Forme elastomeriche omogenee & inserite
- Guarnizioni in metallo per alta tempe-ratura
- Guarnizioni composite trattenute in metallo & plastica
- Gestione termica

Parker

ENGINEERING YOUR SUCCESS.

Parker nel mondo

Europa, Medio Oriente, Africa

AE – Emirati Arabi Uniti, Dubai
Tel: +971 4 8127100
parker.me@parker.com

AT – Austria, Wiener Neustadt
Tel: +43 (0)2622 23501-0
parker.austria@parker.com

AT – Europa Orientale, Wiener Neustadt
Tel: +43 (0)2622 23501 900
parker.easteurope@parker.com

AZ – Azerbaijan, Baku
Tel: +994 50 2233 458
parker.azerbaijan@parker.com

BE/LU – Belgio, Nivelles
Tel: +32 (0)67 280 900
parker.belgium@parker.com

BY – Bielorussia, Minsk
Tel: +375 17 209 9399
parker.belarus@parker.com

CH – Svizzera, Etoy
Tel: +41 (0)21 821 87 00
parker.switzerland@parker.com

CZ – Repubblica Ceca, Klecany
Tel: +420 284 083 111
parker.czechrepublic@parker.com

DE – Germania, Kaarst
Tel: +49 (0)2131 4016 0
parker.germany@parker.com

DK – Danimarca, Ballerup
Tel: +45 43 56 04 00
parker.denmark@parker.com

ES – Spagna, Madrid
Tel: +34 902 330 001
parker.spain@parker.com

FI – Finlandia, Vantaa
Tel: +358 (0)20 753 2500
parker.finland@parker.com

FR – Francia, Contamine s/Arve
Tel: +33 (0)4 50 25 80 25
parker.france@parker.com

GR – Grecia, Atene
Tel: +30 210 933 6450
parker.greece@parker.com

HU – Ungheria, Budapest
Tel: +36 1 220 4155
parker.hungary@parker.com

IE – Irlanda, Dublino
Tel: +353 (0)1 466 6370
parker.ireland@parker.com

IT – Italia, Corsico (MI)
Tel: +39 02 45 19 21
parker.italy@parker.com

KZ – Kazakhstan, Almaty
Tel: +7 7272 505 800
parker.easteurope@parker.com

NL – Paesi Bassi, Oldenzaal
Tel: +31 (0)541 585 000
parker.nl@parker.com

NO – Norvegia, Asker
Tel: +47 66 75 34 00
parker.norway@parker.com

PL – Polonia, Varsavia
Tel: +48 (0)22 573 24 00
parker.poland@parker.com

PT – Portogallo, Leca da Palmeira
Tel: +351 22 999 7360
parker.portugal@parker.com

RO – Romania, Bucarest
Tel: +40 21 252 1382
parker.romania@parker.com

RU – Russia, Mosca
Tel: +7 495 645-2156
parker.russia@parker.com

SE – Svezia, Spånga
Tel: +46 (0)8 59 79 50 00
parker.sweden@parker.com

SK – Slovacchia, Banská Bystrica
Tel: +421 484 162 252
parker.slovakia@parker.com

SL – Slovenia, Novo Mesto
Tel: +386 7 337 6650
parker.slovenia@parker.com

TR – Turchia, Istanbul
Tel: +90 216 4997081
parker.turkey@parker.com

UA – Ucraina, Kiev
Tel +380 44 494 2731
parker.ukraine@parker.com

UK – Gran Bretagna, Warwick
Tel: +44 (0)1926 317 878
parker.uk@parker.com

ZA – Repubblica del Sudafrica, Kempton Park
Tel: +27 (0)11 961 0700
parker.southafrica@parker.com

America del Nord

CA – Canada, Milton, Ontario
Tel: +1 905 693 3000

US – USA, Cleveland
Tel: +1 216 896 3000

Asia-Pacifico

AU – Australia, Castle Hill
Tel: +61 (0)2-9634 7777

CN – Cina, Shanghai
Tel: +86 21 2899 5000

HK – Hong Kong
Tel: +852 2428 8008

IN – India, Mumbai
Tel: +91 22 6513 7081-85

JP – Giappone, Tokyo
Tel: +81 (0)3 6408 3901

KR – Corea, Seoul
Tel: +82 2 559 0400

MY – Malaysia, Shah Alam
Tel: +60 3 7849 0800

NZ – Nuova Zelanda, Mt Wellington
Tel: +64 9 574 1744

SG – Singapore
Tel: +65 6887 6300

TH – Thailandia, Bangkok
Tel: +662 186 7000-99

TW – Taiwan, Taipei
Tel: +886 2 2298 8987

Sudamerica

AR – Argentina, Buenos Aires
Tel: +54 3327 44 4129

BR – Brasile, Sao Jose dos Campos
Tel: +55 800 727 5374

CL – Cile, Santiago
Tel: +56 2 623 1216

MX – Messico, Apodaca
Tel: +52 81 8156 6000

Centro Europeo Informazioni Prodotti
Numero verde: 00 800 27 27 5374
(da AT, BE, CH, CZ, DE, DK, EE, ES, FI, FR, IE, IL, IS, IT, LU, MT, NL, NO, PL, PT, RU, SE, SK, UK, ZA)

© 2011 Parker Hannifin Corporation. Tutti i diritti riservati.

03/2011/4100-9/IT

Parker Hannifin S.r.l
Via Privata Archimede 1
20094 Corsico (Milano)
Tel.: +39 02 45 19 21
Fax: +39 02 4 47 93 40
parker.italy@parker.com
www.parker.com

Il tuo rivenditore Parker locale