HI-QUALITY TECHNOLOGY

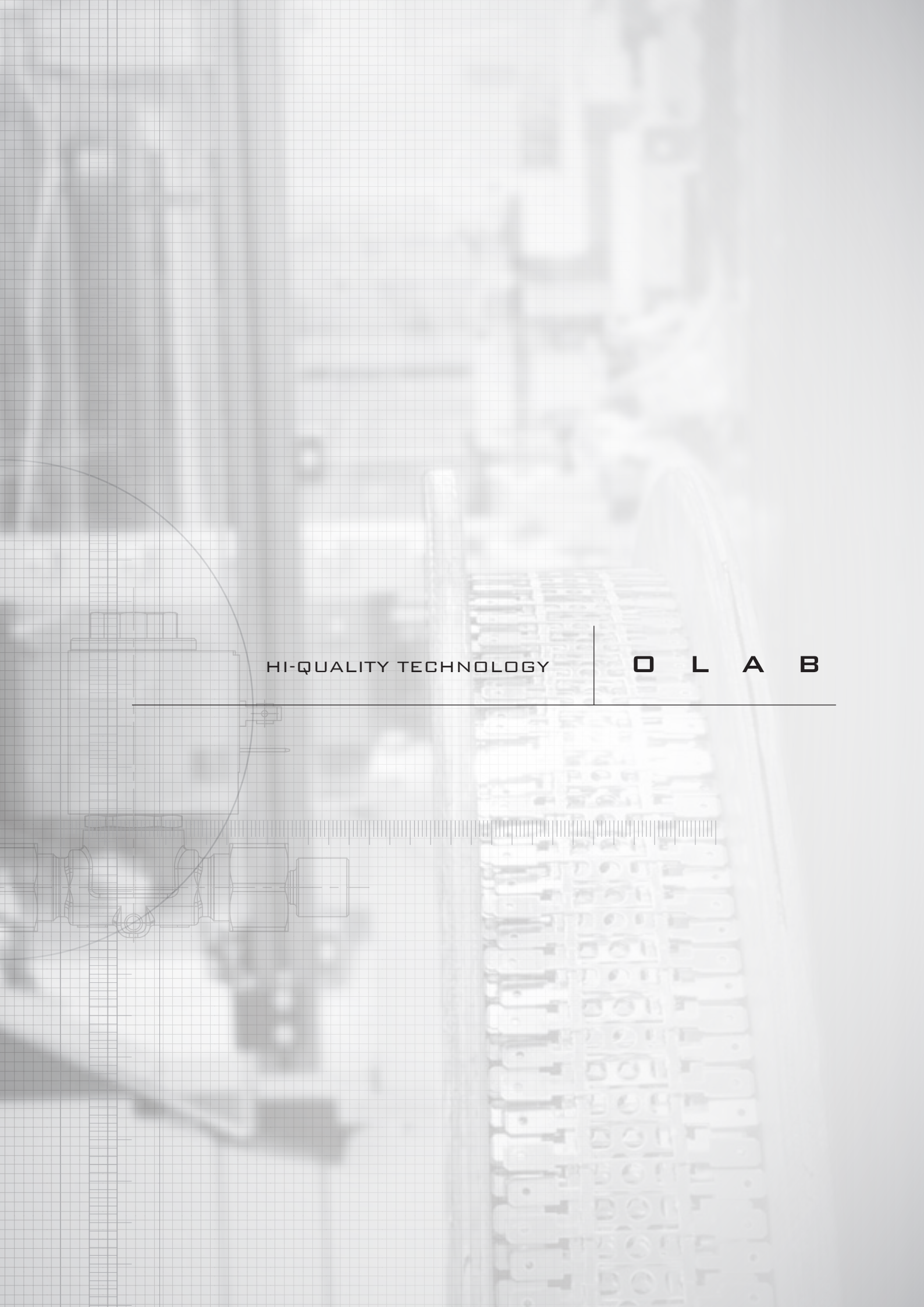
HI-QUALITY TECHNOLOGY
O L A B

# CONDIZIONI GENERALI DI VENDITA

GENERAL TERMS AND CONDITIONS OF SALE

# CONDIZIONI GENERALI DI VENDITA

Queste Condizioni Generali di Vendita si applicano a e disciplinano tutti i contratti di vendita dei prodotti fabbricati da Olab S.r.l. Eventuali condizioni che esulano dalle disposizioni che seguono avranno valore solo se accettate per iscritto.

## 1. DEFINIZIONI

**"Compratore"** sta ad indicare la parte che acquista i Prodotti come identificati nell'Ordine.
**"Ordine"** sta ad indicare il documento scritto emesso dal Compratore, che comprende un'offerta fatta dal Compratore al Venditore di acquistare i Prodotti, sempre subordinatamente alle Condizioni.
**"Parti"** sta ad indicare il Compratore ed il Venditore.
**"Prezzo"** sta ad indicare il prezzo che il Compratore pagherà per i Prodotti, come stabilito nell'Ordine.
**"Prodotti"** sta ad indicare i Prodotti e/o servizi che il Venditore deve fornire.
**"Venditore"** sta ad indicare OLAB SRL, la parte contraente che fornisce i Prodotti identificati nell'Ordine.
**"Proprietà del Venditore"** sta ad indicare tutte le macchine, attrezzature, utensili, maschere, matrici, stampi, modelli e altri articoli necessari per realizzare i Prodotti.
**"Condizioni"** sta ad indicare queste Condizioni di Vendita che stabiliscono i termini e le condizioni generali applicabili a ciascuna consegna fornita dal Venditore, insieme a qualsiasi altra condizione specifica riportata in ciascun Ordine.

## 2. PRODOTTI

2.1 I Prodotti oggetto di queste Condizioni sono riportati nei cataloghi del Venditore; le stesse condizioni sono applicabili a tutti gli altri Prodotti del Venditore non espressamente indicati nei cataloghi o fabbricati su richiesta specifica del Compratore.
2.2 In qualsiasi momento e senza preavviso, il Venditore ha la facoltà di modificare la lavorazione dei Prodotti o addirittura di cessare la produzione. Il Venditore non potrà in alcun caso essere ritenuto responsabile per eventuale modifica/cessazione.
2.3 Le informazioni fornite su dimensioni, prestazioni, peso ed in generale su qualsiasi dato tecnico dei Prodotti sono puramente indicative e non vincolanti (fatta salva eventuale specifica indicazione contraria). Il Venditore ha la piena libertà di modificarli in base alla sua necessità e alle esigenze di produzione.

## 3. ORDINI

3.1 Il Compratore è tenuto a conferire gli ordini sempre per iscritto. Gli ordini conferiti per telefono vanno confermati per iscritto. Gli ordini, anche se confermati dal Venditore, richiedono sempre la conferma dei subfornitori del Venditore per quanto attinente alla loro fornitura.
3.2 Gli ordini non sono vincolanti fintanto che non sono accettati espressamente per iscritto dal Venditore. Il Venditore, in base alla disponibilità del Prodotto, può accettare o rifiutare gli ordini entro [7] giorni da quando il Compratore ha ricevuto la conferma d'ordine del Venditore.
3.3 Gli ordini conferiti da un agente saranno ritenuti validi solo se il Venditore li accetta per iscritto nella sua conferma d'ordine. Il Venditore si riserva il diritto di verificare la solvibilità del Compratore.
3.4 Ogni Ordine è disciplinato da queste Condizioni che annullano e sostituiscono eventuali accordi, ordini, offerte, proposte e altre comunicazioni scritte scambiate tra le Parti.
3.5 Qualsiasi modifica alle Condizioni va formalizzata tramite accordo scritto delle Parti ed espressamente riportata nell'Ordine.

## 4. PREZZI

4.1 I Prezzi sono quelli riportati nel Listino Prezzi del Venditore ed sono validi per [un anno]. Tuttavia, il Venditore ha la facoltà di modificarli all'occorrenza, con un preavviso scritto di [due]mesi. I prezzi sono indicati in Euro, franco partenza e non comprendono imposte (ad es. IVA) né altri costi, oneri o gravami (ad es. diritti doganali e/o spese di sdoganamento che possono essere caricati sui prodotti nel paese del Compratore).
4.2 Se le Parti concordano un prezzo diverso da quello riportato nel Listino Prezzi del Venditore, detto prezzo deve essere indicato espressamente dal Venditore nella conferma del relativo Ordine.
4.3 Qualora il Compratore richieda una consegna alternativa della merce, compreso a titolo indicativo e non esaustivo, con resa CIF, CIP, CPT, DAP, DAT, DDP, FCA, CFR, FOB (come definito nelle norme Incoterms ICC 2010), il Prezzo sarà adeguato in base ai criteri riportati nell'Ordine.

5. PAGAMENTO

5.1 Il pagamento potrà avvenire nei seguenti modi, come indicato dal Venditore nella conferma d'Ordine:

a) [tratta;
b) lettera di credito;
c) bonifico bancario diretto;
d) bonifico bancario diretto su avviso di disponibilità immediata dei Prodotti.]

5.2 In caso di ritardato pagamento, il Compratore dovrà pagare gli interessi in ragione del 3%, ed il Venditore si riserva il diritto di bloccare le forniture.

5.3 Sconti o arrotondamenti non sono consentiti, a meno che non siano concessi dal Venditore nella sua Conferma d'Ordine. Non è concesso alcun altro sconto non indicato in fattura, indipendentemente dalla modalità di pagamento.

6. TERMINI DI CONSEGNA

6.1 Il Venditore non risponderà per eventuali problemi, indipendenti dalla sua volontà, derivanti dalla fabbricazione, trasporto e/o consegna dei Prodotti, in base al contenuto della conferma d'Ordine, a meno che non siano riconducibili a negligenza grave del Venditore.

7. RISERVATO DOMINIO

7.1 Tutti i Prodotti indicati in fattura rimarranno di proprietà del Venditore fino a quando non verrà saldata la relativa fattura, fatto salvo il contenuto dell'articolo 8 "passaggio del rischio".

8. PASSAGGIO DEL RISCHIO

8.1 Tutti i rischi relativi ai Prodotti passeranno dal Venditore al Compratore al momento della consegna, anche se non avviene il pagamento del prezzo. Da questo momento tutti i rischi sono trasferiti al Compratore. Resta pertanto chiaramente inteso che il Compratore si assume tutti i costi ed i rischi, a titolo indicativo e non esaustivo, per il carico, il trasporto, lo scarico, i diritti doganali, le spese di sdoganamento per l'esportazione, ecc.

8.2 La perdita dei Prodotti o il danno arrecato agli stessi, dopo che il rischio è passato al Compratore, non lo solleva dal suo obbligo di pagare il prezzo, a meno che la perdita o il danno siano dovuti ad azioni o omissioni del Venditore.

8.3 Se il Compratore non provvede a ritirare i Prodotti pronti per la consegna entro [15 (quindici) giorni] dal ricevimento dell'avviso di merce pronta, il Venditore ha la facoltà di spedire e collocare in deposito i Prodotti non ritirati. Il Compratore si assumerà in tal caso tutti i costi relativi alla spedizione e al deposito. Il Compratore non avrà alcun diritto di trattenere o ritardare il pagamento dei Prodotti non ritirati e/o collocati nel deposito.

9. GARANZIE

9.1 Il Venditore garantisce che i Prodotti saranno realizzati con la dovuta diligenza e forniranno tutte le garanzie al Compratore ai sensi della Legge Vigente (compresa la garanzia per vizi occulti, ai sensi dell'articolo 1490 del Codice Civile Italiano).

9.2 Le garanzie sono espressamente escluse in caso di difetti e di danni derivanti da un montaggio sbagliato dei Prodotti, manomissioni volontarie o involontarie, cattiva manutenzione, variazioni o riparazioni eseguite da persone non autorizzate, negligenza o incapacità dei montatori.

9.3 Il Venditore non risponderà per danni e mancato guadagno a carico del Compratore per (ma non limitatamente a) annullamento di ordini da parte di suoi clienti, penali per ritardata consegna ai clienti, e per qualsiasi danno risultante da qualsiasi altra penale o rimborso. La garanzia non copre danni causati a terzi o all'utente finale.

9.4 La durata della garanzia è di [(2) anni] a partire dalla data di consegna.

9.5 Il Venditore non è tenuto né a sostituire i Prodotti o parte dei Prodotti presso il Compratore o nel luogo dove sono ubicati i Prodotti, né tantomeno è obbligato ad inviare un tecnico presso il Compratore o nel luogo dove sono ubicati i Prodotti.

10. RECLAMI

10.1 Il Compratore è tenuto ad esaminare i Prodotti non appena arrivano a destinazione e, in caso di difetti, mancanze o non-conformità, deve inviare una comunicazione scritta da notificare al Venditore entro [15 giorni] dal ricevimento o dalla consegna dei prodotti. In caso di consegne eseguite dal corriere, se i Prodotti sono danneggiati o difettosi al momento della consegna, il Compratore deve formalizzare il reclamo circa i Prodotti direttamente al corriere.

10.2 I Prodotti sono considerati accettati definitivamente dopo [12 giorni] dalla data di arrivo nel luogo indicato dal Compratore, in assenza di avvisi di difetti, mancanze o non-conformità.

## 11. DISEGNI - DIRITTI DI PROPRIETA' INTELLETTUALE

11.1 Il Venditore ha e mantiene tutti i suoi diritti su eventuali brevetti, modelli, marchi o logo (anche de facto), diritti di privativa industriale, progetti, prescrizioni tecniche e qualsiasi altra informazione riservata relativa ai Prodotti.

## 12. LEGGE APPLICABILE E COMPETENZA GIURISDIZIONALE

12.1 La validità, l'interpretazione, l'applicabilità, l'esecuzione e la cessazione di queste Condizioni e di qualsiasi vendita dei Prodotti in base agli Ordini secondo queste Condizioni saranno disciplinate da ed interpretate secondo il diritto italiano, con espressa esclusione dell'applicabilità della Convenzione delle Nazioni Unite sui Contratti per la Compravendita Internazionale di Merci (Convenzione di Vienna del 1980).
12.2 In caso di controversia relativa all'interpretazione ed applicazione di queste Condizioni e di qualsiasi vendita di Prodotti in base all'Ordine di cui alle presenti Condizioni (esclusa in ogni caso la violazione dell'obbligo di pagamento), le Parti concordano, prima di avviare una qualche azione, di soddisfare e di cercare di trovare in buona fede una soluzione per risolvere la controversia insorta. Il tentativo di giungere ad una soluzione amichevole dovrà essere esercitato entro 15 giorni dalla data in cui una delle Parti ha convocato l'altra Parte per questo tentativo.
12.3 In caso di mancata soluzione di cui al paragrafo 12.2 che precede, tutti i reclami, azioni e procedimenti relativi all'interpretazione, applicazione o risoluzione di queste Condizioni e qualsiasi vendita di Prodotti in base a queste Condizioni saranno deferiti esclusivamente al tribunale di Brescia (Italia), che ha competenza giurisdizionale esclusiva.

## 13. FORZA MAGGIORE

13.1 Il Venditore non risponde per eventuali perdite o danni di qualsiasi tipo che si verifichino in seguito alla mancata o ritardata esecuzione dell'Ordine nel caso in cui l'esecuzione sia ritardata o impedita da circostanze che esulano dal suo ragionevole controllo.

## 14. RISERVATEZZA

14.1 Il Compratore riconosce che riceverà dal Venditore informazioni proprietarie e riservate o che saranno da questi sviluppate nell'Ordine, indipendentemente dal fatto che siano contraddistinte o identificate come riservate.
14.2 Il Compratore s'impegna a mantenere strettamente riservate tutte le informazioni proprietarie e riservate del Venditore e s'impegna inoltre a non rivelarle né a consentirne la rivelazione ad altri, né ad usarle per altri fini che non siano quelli inerenti all'Ordine.
14.3 Gli obblighi del Compratore ai sensi di questa Sezione manterranno piena efficacia per un periodo di cinque anni dalla data di rivelazione delle informazioni coperte da questa Sezione.
14.4 Le limitazioni e gli obblighi di cui alla presente Sezione non si applicano alle informazioni che: (a) sono già di pubblico dominio quando vengono divulgate dal Venditore; (b) dopo la rivelazione da parte del Venditore diventano di pubblico dominio non per colpa del Compratore; oppure (c) il Compratore può stabilire con documentazione scritta che le stesse erano in suo possesso prima della rivelazione da parte del Compratore o che erano state sviluppate autonomamente dal Compratore senza avvalersi o fare riferimento alle informazioni del Venditore.
14.5 In deroga a quanto diversamente stabilito in queste Condizioni, qualsiasi accordo di riservatezza o di non-divulgazione tra le Parti precedente all'Ordine rimarrà in vigore, salvo espressamente modificato dall'Ordine, ed in caso di conflitto tra i termini espressi in detto accordo e questa Sezione, le condizioni di quell'accordo saranno prevalenti.

## 15. RAPPORTO TRA LE PARTI

15.1 Venditore e Compratore agiscono come parti contraenti indipendenti e nulla nell'Ordine instaurerà per una delle parti un rapporto in qualità di dipendente, agente o legale rappresentante dell'altra per nessun motivo.
L'Ordine non concede ad una qualsiasi delle parti alcun potere di assumere o creare obblighi in nome e per conto dell'altra.

# GENERAL TERMS AND CONDITIONS OF SALE

These general conditions of sales shall apply and govern all the sale contracts of products manufactured by Olab S.r.l.. Any conditions different from the following shall be effective only if accepted in writing.

## 1. DEFINITIONS

**"Buyer"** means the party who purchases the Products as identified in and pursuant to the Order.
**"Order"** means the written document issued by Buyer, comprising an offer made by the Buyer to the Seller to purchase the Products, subject always to the Terms.
**"Parties"** means Buyer and Seller.
**"Price"** means the price the Buyer shall pay for the Products as stated in the Order.
**"Products"** means the products and/or services to be provided by the Seller.
**"Seller"** means OLAB SRL, the party who provides the Products as identified in and pursuant to the Order.
**"Seller's Property"** means all machinery, equipment, tools, jigs, dies, gauges, fixtures, molds, patterns and other items that are necessary for the production of Products.
**"Terms"** means these Terms and Conditions of Sale which set out the general terms and conditions applicable to each Supply provided by the Seller, together with any other specific condition contained in each Order.

## 2. PRODUCTS

2.1 The Products covered by the present Terms are indicated in the Seller's catalogues; the same conditions are applicable to all other Products of the Seller not expressly indicated in the catalogues or manufactured according to the Buyers' specific request.
2.2 In any moment and without notice, the Seller has the power to modify the manufacturing of Products, or even to stop production. In no case will the Seller be kept liable for any amendment/interruption.
2.3 Information provided about size, performance, weight and generally about every technical data of the Products is purely indicative and not binding (except for what specifically indicated on the contrary).
The Seller is entitled to maximum freedom in varying them in accordance with its necessity and production needs.

## 3. ORDERS

3.1 Buyer must always place orders in writing. Orders placed by phone must be confirmed in writing. Orders, even if confirmed by the Seller, are always subjected to the confirmation by the Seller's subcontractors in relation with their supplying.
3.2 Orders are not binding until they are expressly accepted in writing by the Seller. The Seller, according to the product availability, may accept or reject orders within 7 days from the receipt delivering to the Buyer its confirmation of order.
3.3 Orders executed by an agent shall be deemed as valid only if the Seller accept them in writing in its confirmation of order. The Seller shall reserve his right to verify the solvency of the Buyer.
3.4 Each Order is governed by these Terms which, supersede all prior agreements, orders, quotations, proposals and other communications between the Parties.
3.5 Any modification of the Terms must be by the written agreement of the Parties and expressly stated in the Order.

## 4. PRICES

4.1 Prices are those contained in the Seller's Price List which has a one year validity. However, the Seller is entitled to modify such prices from time to time, with prior written notice of two months. Prices are indicated in Euro, EX WORKS and do not include taxes (e.g. VAT) or any other cost, duty or other liens (e.g. custom duties and/or clearance which can be levied by the products in the Buyer's country).
4.2 If the Parties agree on a different price from the one indicated in the Seller's Price List, said price must be expressly indicated by the Seller in the confirmation of the relevant Order.
4.3 In the event that an alternative means of delivery is required by Buyer, including but not limited to CIF, CIP, CPT, DAP, DAT, DDP, FCA, CFR, FOB (all as defined in the ICC Incoterms 2010) the Price shall be adjusted based on agreed criteria included in the Order.

## 5. PAYMENT

5.1 Payment shall be made in the following ways as indicated by the Seller in the confirmation of Order:
a) draft;
b) letter of credit;
c) direct bank transfer;
d) direct bank transfer on advice of Products' immediate availability.
5.2 In case of delay in payment, the Buyer shall pay delay interest on the amount due of 3%, and the seller reserve the right to stop the supplies
5.3 Discount or rounding off are not allowed unless they are provided by the Seller in its confirmation of Order. Any other discount which is not indicated in the invoice is not allowed independently on the way of payment.

## 6. DELIVERY TERMS

6.1 The Seller shall be not responsible for any problems, independently form his will, deriving from the manufacture, transportation and/or delivery of the Products, according with the contents of confirmation of Order, unless they are due to the Seller's severe negligence.

## 7. RETENTION OF TITLE

7.1 All Products indicated in the invoice shall remain the property of the Seller until the relative invoice is completely paid, without prejudice to the contents of article 8 "the passing of risk".

## 8. PASSING OF RISK

8.1 All risks relating to the Products will pass from the Seller to the Buyer upon delivery, even if the payment of the price does not occur. From this time all risks are transferred to the Buyer. It is therefore clearly understood that the Buyer bears all costs and risks for, but not limited to, loading, transportation, unloading, custom duties, clearing for export, etc.
8.2 Loss of and damage to the Products, after the risk has passed to the Buyer, does not discharge him from his obligation to pay the price, unless the loss or damage is due to an act or omission of the Seller.
8.3 In case the Buyer fails to collect Products ready for delivery within 15 (fifteen) days upon reception of the notification of readiness, the Seller will be entitled to ship and put the uncollected Products in deposit. The Buyer shall bear all costs related to shipment and deposit. The Buyer will have no right to withhold or delay the payment of the Products uncollected and/or put in deposit.

## 9. GUARANTEES

9.1 The Seller warrants that the Products will be made with due diligence and care and give all the warranties to the Buyer under Applicable Law (including the warranty for hidden defects pursuant to article 1490 of the Italian Civil Code).
9.2 Warranties are expressly excluded in case defects and damages derive from a wrong installation of the Products, voluntary or involuntary manumissions, bad maintenance, variations or reparations made from non-authorized persons, negligence or inability of the installers.
9.3 The Seller shall not be liable for damages and losses of profit occurring to the Buyer for (but not restricted to) cancellation of orders from his clients, penalty for delay in delivery to the clients, and for any damage due to any other penalty or reimbursement. The guarantee shall not cover damages occurred to third person or to end-user
9.4 The duration of the guarantee is [(1) years] starting from the date of delivery.
9.5 The Seller is not bound neither to replace the Products or part of the Products at the Buyer's place or where Products are located, nor is not obliged to send any technician to the Buyer's place or where Products are located.

## 10. COMPLAINTS

10.1 The Buyer must examine the Products as soon as they arrive to destination, and, in case of defects, fault or lack of conformity, a written notice must be given to the Seller within 15 days from the receipt or from the delivery of the products. In case of deliveries executed by carrier, if the Products are damaged or faulty at the moment of the

delivery, the Buyer shall express compliant about the Products directly to the carrier.
10.2 The Products will be considered finally accepted after 12 days from the date of Products' arrival to the place indicated by the Buyer, in the absence of any formal notice of defects, fault or lack of conformity.

## 11. DESIGNS - IP

11.1 Seller has and will maintain any and all its rights over any of its patents, models, trademark or logo (also de facto), industrial privative rights, project, technical prescription and any other proprietary information relating to the Products.

## 12. APPLICABLE LAW AND EXCLUSIVE JURISDICTION

12.1 The validity, interpretation, enforceability, performance and termination of these Terms and any sale of Products pursuant to Orders under these Terms shall be governed by and construed in accordance with the laws of Italy, with the express exclusion of the applicability of the United Nations Convention on Contracts for the International Sale of Goods (Vienna Convention of 1980).
12.2 In case of dispute concerning the interpretation and application of these Terms and any sale of Products pursuant to Orders under these Terms (with the exclusion of any case of breach of the obligation of payment) the Parties agree, prior to start any other action, to meet and to try to find in good faith a solution to settle the dispute arisen. The tentative to find such amicable solution will last 15 days from the date in which one of the Parties has convened the other for such tentative.
12.3 In case of lack of an amicable solution pursuant to par. 12.2 above, all claims, actions and proceedings related to the interpretation, application or termination of these Terms and any sale of Products pursuant to Orders under these Terms shall be exclusively brought before courts of Brescia (Italy) which has exclusive jurisdiction.

## 13. FORCE MAJEURE

13.1 Buyer shall not be responsible for any loss or damage of any kind occurring as a result of a failure of, or delay in, performance under the Order in the event such performance is delayed or prevented by circumstances beyond its reasonable control and which have not been brought about at its insistence.

## 14. CONFIDENTIALITY

14.1 Buyer acknowledges that proprietary and confidential information will be received from Seller or developed by Seller under the Order, regardless of whether such information is marked or identified as confidential.
14.2 Buyer agrees to keep all proprietary or confidential information of Seller in strictest confidence, and further agrees not to disclose or permit disclosure to others, or use for other than the purpose of the Order, any proprietary and confidential information of Seller.
14.3 Buyer's obligations under this Section will continue for a period of five years from the date of disclosure of information covered by this Section.
14.4 The restrictions and obligations of this Section will not apply to information that: (a) is already publicly known at the time of its disclosure by Seller; (b) after disclosure by Seller becomes publicly known through no fault of Buyer; or (c) Buyer can establish by written documentation was properly in its possession prior to disclosure by Buyer or was independently developed by Buyer without use of or reference to Seller's information.
14.5 Notwithstanding anything to the contrary in these Terms, any confidentiality or non-disclosure agreement between the Parties that predates the Order will remain in effect except as expressly modified by the Order, and to the extent of a conflict between the express terms of such an agreement and this Section, the terms of that agreement will control.

## 15. RELATIONSHIP OF PARTIES

15.1 Seller and Buyer are independent contracting parties and nothing in the Order will make either party the employee, agent or legal representative of the other for any purpose. The Order does not grant either party any authority to assume or to create any obligation on behalf of or in the name of the other.

HI-QUALITY TECHNOLOGY
OLAB

Made in OLAB. Con questa dicitura potremmo orgogliosamente contrassegnare i nostri prodotti ormai esportati in tutto il mondo. Infatti non sono semplicemente ed interamente articoli "made in Italy", sono prodotti di altissima qualità frutto di un know how esclusivo maturato e consolidato nel tempo. Pura tecnologia che ci permette di operare contemporaneamente in due grandi settori: REFRIGERATION SYSTEM; FLUID CONTROL.

"Made in OLAB". We could proudly use this phrase to identify the products we now export all over the world. They are not merely articles entirely "made in Italy"; these superior quality products are the result of exclusive knowhow acquired by OLAB over the years. Pure technology that allow us to works in two big sector: REFRIGERATION SYSTEM; FLUID CONTROL.

OLAB ha radici lontane. Con questa denominazione siamo nati nel 1988 ma abbiamo ereditato un patrimonio di competenze ed esperienze familiari lungo più di 40 anni di cui andiamo fieri. In questo lungo arco di tempo abbiamo sempre scelto di guardare avanti, di ricercare nuove strade e di rivolgerci verso orizzonti inconsueti. Anche per questo la nostra sede (che si estende su un'area di 25.000 metri quadrati coperti) oggi ospita impianti, assolutamente all'avanguardia, realizzati appositamente per noi.

OLAB was founded in 1988, but we inherited over 40 years' worth of skills and expertise of which we are justly proud. During all this time we have always opted to look to the future, explore new roads and focus on new horizons. Which is why our 25,000 m2 production facility is now equipped with state-of-the-art plant and machinery developed especially for us.

# O L A B

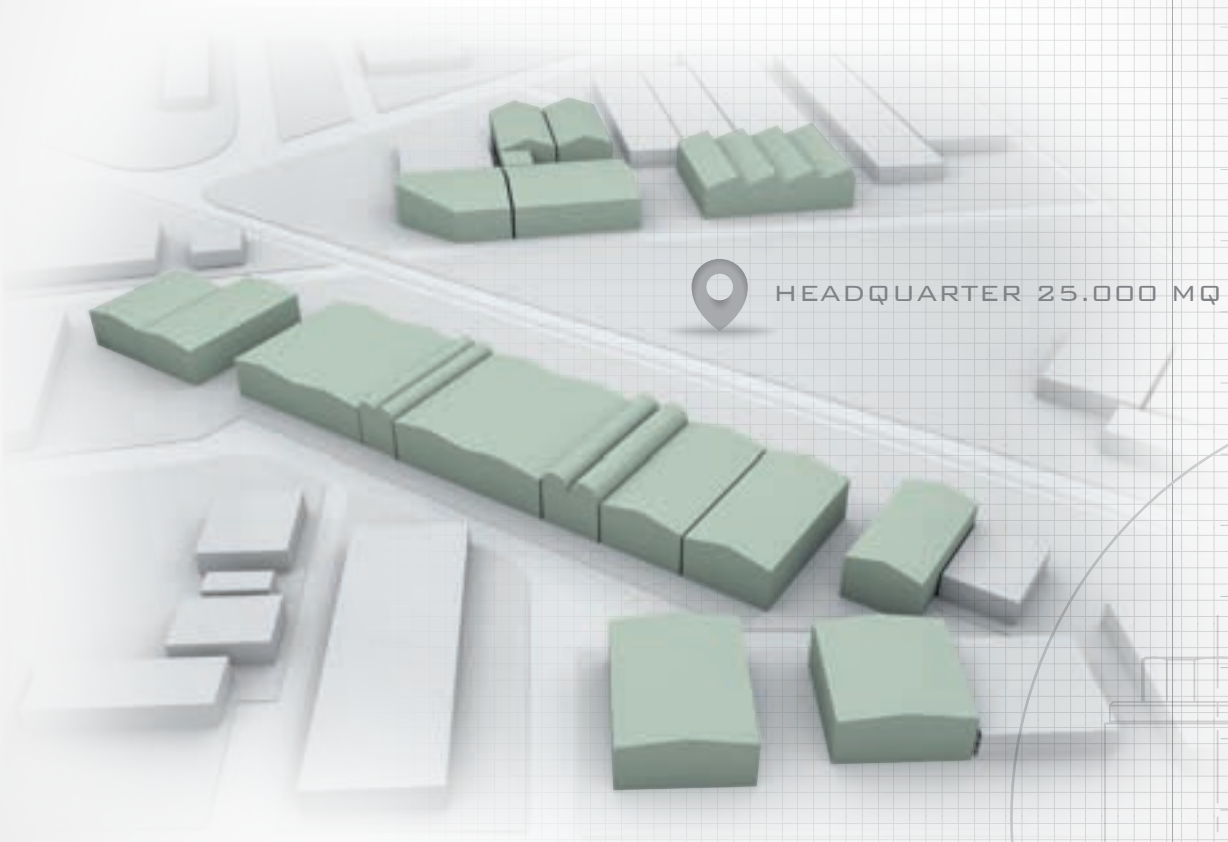

REFRIGERATION SYSTEM

**TECNOLOGIA** La tecnologia innovativa è per OLAB una risorsa strategica per l'evoluzione dei propri prodotti. Sono proprio i prodotti e le esigenze dei nostri clienti che determinano le caratteristiche delle nostre tecnologie.

**PASSIONE** I prodotti OLAB sono la nostra carta d'identità: puntiamo all'eccellenza qualitativa. Grazie alla nostra tecnologia otteniamo poi il prezzo più competitivo per il mercato.

**PERSONE** La costante crescita di OLAB è stata ed è tuttora possibile solo grazie alle persone che la compongono. Ingegneri specializzati per i reparti di produzione e Ricerca&Sviluppo, assistenti tecnici alla vendita, tutti con esperienza pluriennale nel settore.

**STORIA** La storia di OLAB è scandita e caratterizzata dal tempo, molto tempo. È infatti proprio la lunga permanenza sul mercato che ci ha permesso di sviluppare know-how, esperienza e capacità di adattarsi alle esigenze dei nostri clienti.

**TECHNOLOGY** For OLAB, innovative technology is a key resource for the development of its products. It is precisely the products and our customers' requirements that determine the characteristics of our technologies.

**PASSION** OLAB products reflect our identity: we strive for the excellence in quality. Thanks to our technology we can offer the most competitive price for the market.

**PEOPLE** OLAB's steady growth has been and is still possible only thanks to the people who work for it. Mechanical engineers specialising in the production and R&D and sales engineers boasting several years of experience in the industry.

**HISTORY** OLAB's background is marked and characterised by time, a lot of time. It is indeed the lengthy presence on the market that has enabled us to extensive know-how, expertise and ability to adapt to our customer requirements.

O L A B

TECNOLOGIA
PASSIONE
PERSONE
STORIA

FLUID CONTROL

# SOLUZIONI OLAB A 360°

360° OLAB SOLUTION

# O L A B

- Analisi esigenze cliente
- Definizione caratteristiche tecniche
- Ingegnerizzazione
- Disegno industriale
- Realizzazione prototipo
- Test funzionale-benestare cliente
- Produzione
- Assemblaggio
- Test
- Spedizione
- Assistenza post vendita

- Analysis of customer requirements
- Definition of technical characteristics
- Engineering
- Industrial design
- Prototyping
- Functional tests for customer approval
- Production
- Assembling
- Testing
- Despatching
- After-sales service

# BREVETTI E CERTIFICAZIONI

## PATENTS AND CERTIFICATIONS

Il nostro efficiente reparto di Ricerca & Sviluppo è in grado di progettare e realizzare soluzioni innovative adatte alle esigenze del mercato e del cliente. Questo processo determina ogni anno brevetti OLAB innovativi e unici che contraddistinguono i nostri prodotti.

Our highly-efficient R&D department can design and develop innovative solutions to meet demanding requirements from both the market and customers. Thanks to this approach, every year OLAB files patent applications covering novelty exclusive design that characterizes our products.

Sistema Qualità
ISO 9001:2008
▶ Sottoposto a verifiche volontarie e periodiche
DEKRA Certification
DEKRA
certificato

DVGW

NSF

TÜV SÜD ISO 9001

IMQ esc

VDE

CE

# INDICE

INDEX

**REFRIGERATION SYSTEM** 14

TRADITIONAL SYSTEM 20

REFRIGERATION FITTINGS 196

FAST LOCK SYSTEM 238

OLAB LOCK SYSTEM 276

**FLUID CONTROL** 304

TRATTAMENTI SUPERFICIALI - SURFACE TREATMENTS 306

POMPE - PUMPS 324

ELETTROVALVOLE - SOLENOID VALVES 364

VALVOLE - VALVES 638

RACCORDI IN OTTONE - BRASS FITTINGS 720

RACCORDI E VALVOLE IN INOX - STAINLESS STEEL FITTINGS AND BALL VALVES 930

# REFRIGERATION SYSTEM

HI-QUALITY TECHNOLOGY

OLAB REFRIGERATION 100%

## TRADITIONAL SYSTEM — 20

COMPONENTI PER IMPIANTI DI REFRIGERAZIONE E CONDIZIONAMENTO DELL'ARIA
COMPONENTS FOR REFRIGERATION AND AIR-CONDITIONING SYSTEMS

## REFRIGERATION FITTINGS — 196

RACCORDI E ACCESSORI PER TUBAZIONI
FITTINGS AND ACCESSORIES FOR PIPES

## FAST LOCK — 238

COMPONENTI CON SISTEMA DI CONNESSIONE FAST LOCK
COMPONENTS WITH FAST LOCK CONNECTIONS


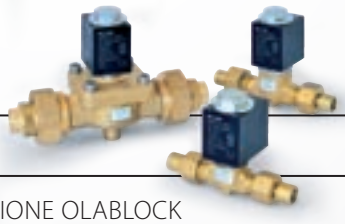


## OLABLOCK — 276

COMPONENTI CON SISTEMA DI CONNESSIONE OLABLOCK
COMPONENTS WITH OLABLOCK CONNECTIONS


OLAB REFRIGERATION 100%

# CIRCUITO DI REFRIGERAZIONE

## REFRIGERATION CIRCUIT

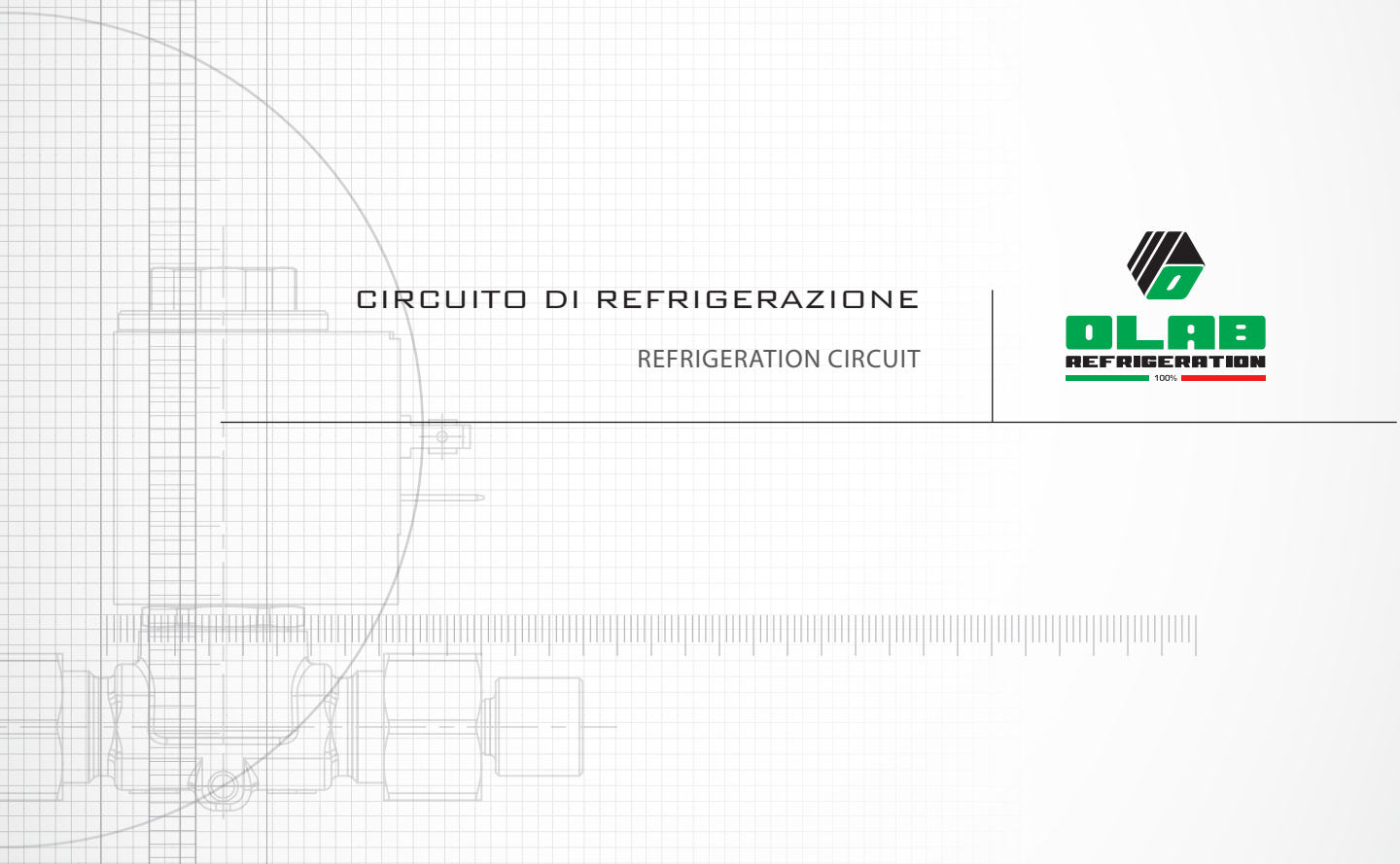

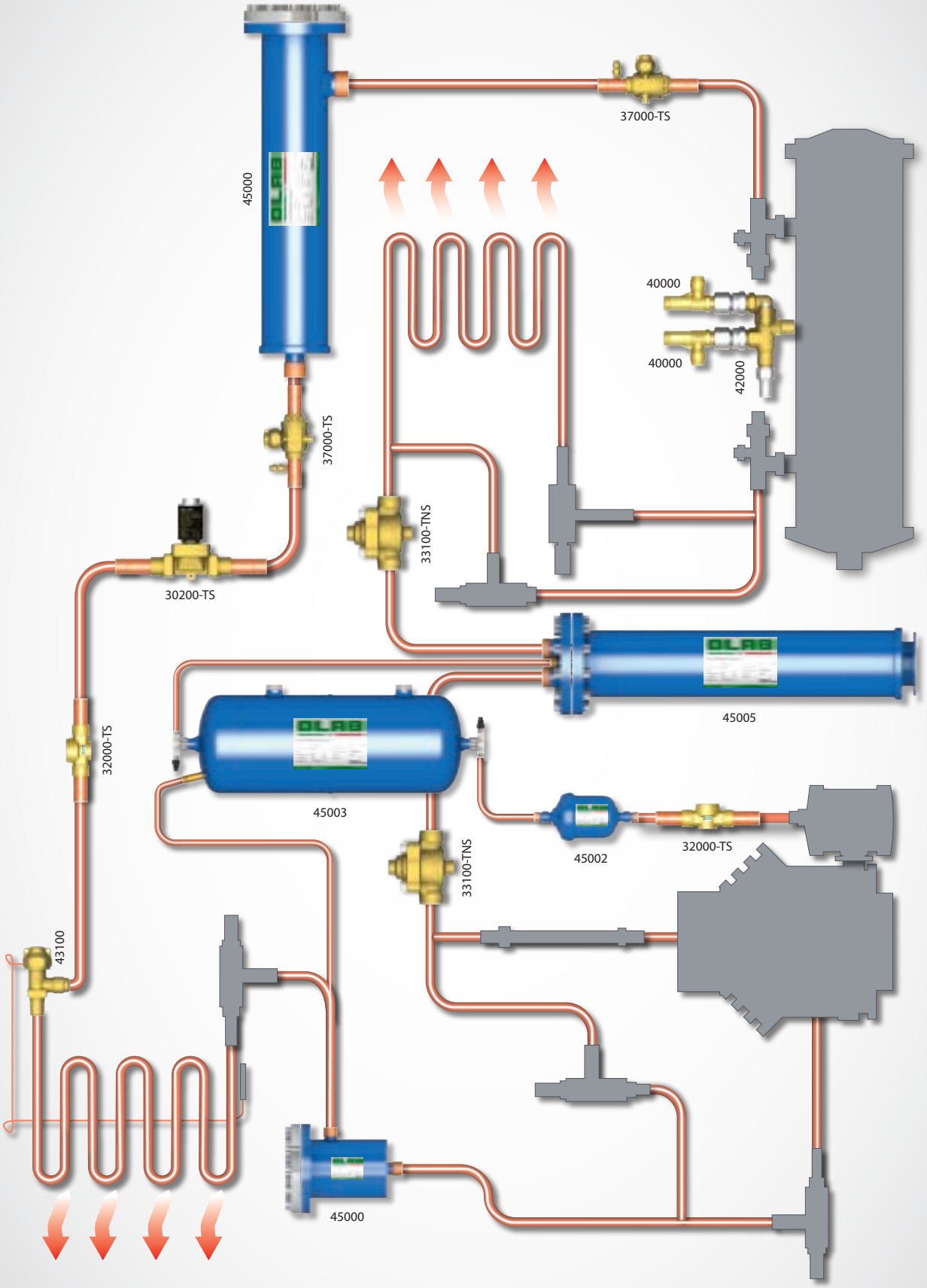
45000
37000-TS
40000
40000
42000
37000-TS
33100-TNS
30200-TS
45005
32000-TS
45003
45002
32000-TS
33100-TNS
43100
45000

# COMPONENTI REFRIGERATION SYSTEM

## COMPONENTS REFRIGERATION SYSTEM

OLAB REFRIGERATION 100%

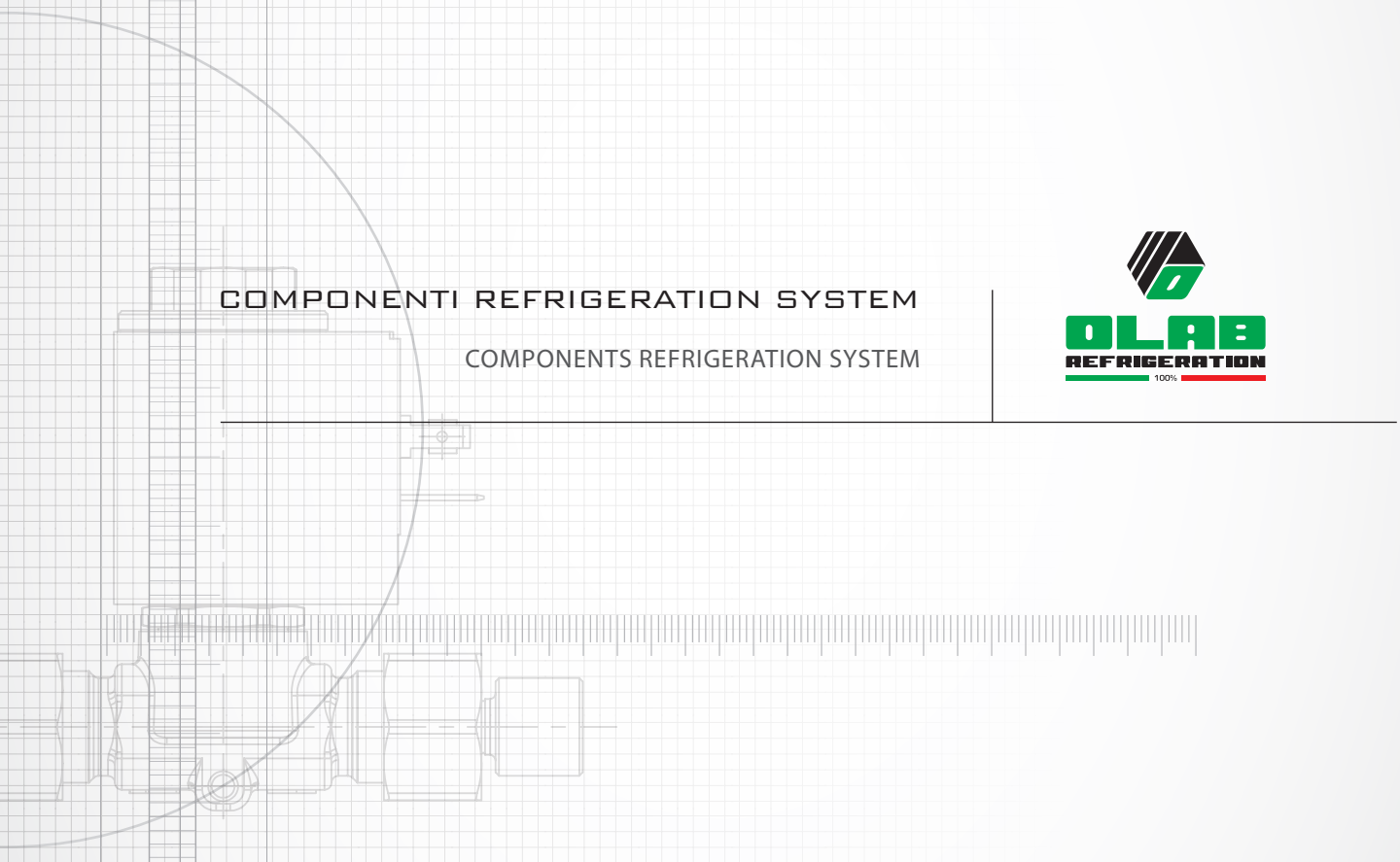

## GAS REFRIGERANTI - COMPATIBILITÀ
REFRIGERANT FLUIDS - COMPATIBILITY

Guarnizioni in Neoprene (-35°C ÷ +105°C)
Neoprene gaskets (-35°C ÷ +105°C)

| HFC (HCFC - R22) | HFO e miscele HFO/HFC<br>HFO and HFO/HFC blends |
|---|---|
| R404A | R1234ze |
| R407C | R448A |
| R410A | R449A |
| R507 | R450A |
| R32 | R452A |
| R134a | R1234yf |
| | R1233zd |

Guarnizioni in HNBR (-40C ÷ +150°C)
HNBR gaskets gaskets (-40°C ÷ +150°C)

| HFC | HFO e miscele HFO/HFC<br>HFO and HFO/HFC blends | HC |
|---|---|---|
| R404A | R1234ze | R290 |
| R407C | R448A | R600 |
| R410A | R449A | R600a |
| R507 | R450A | |
| R32 | R452A | |
| R134a (fino a +125°C) - (up to +125°C) | R1234yf | |

I prodotti con guarnizioni in HNBR non possono essere installati su impianti che utilizzino HCFC (R22) o altri refrigeranti miscelati con oli minerali e alchinbenzenici
Products with HNBR gaskets cannot be installed on systems using HCFC (R22) or other coolants containing mineral oils or alkyl-benzene.

## BOBINE OLAB - SERIGRAFIA
OLAB COIL - SILKSCREEN

- **Marchio costruttore (OLAB)**
  Costructor brand (OLAB)
- **MADE IN ITALY**
- **Codice bobina**
  Coil code
- **Serie di riferimento**
  Reference series
- **Tensione di alimentazione**
  Voltage supply
- **Frequenza di alimentazione e potenza**
  Supply frequency and power
- **Tempo di funzionamento (Duty Cycle) e temperatura ambiente massima**
  Opration time (Duty Cycle) and maximum room temperature
- **Classe di isolamento della bobina**
  Isolation class of the coil
- **Tipo di protezione contro la scossa elettrica**
  Type of protction during electric shock
- **Logo CE e eventuali loghi degli enti certificatori (VDE, IMQ, cUL,…)**
  CE logos and other certification authority

# INDICE TRADITIONAL SYSTEM

22

COMPONENTI PER IMPIANTI DI REFRIGERAZIONE E CONDIZIONAMENTO DELL'ARIA
COMPONENTS FOR REFRIGERATION AND AIR-CONDITIONING SYSTEMS

SERIE 30000 N.C.

SERIE 30500 N.A.

SERIE 35000 N.C.

SERIE 44000

SERIE 32000

SERIE 32200

SERIE 32100

SERIE 33000

SERIE 37000

SERIE 40000

SERIE 42000

SERIE 43100

SERIE 43101

SERIE 11000 N.C.

SERIE K09200 N.C.

OLAB
REFRIGERATION
100%

# INDICE

COMPONENTI PER IMPIANTI DI REFRIGERAZIONE
E CONDIZIONAMENTO DELL'ARIA


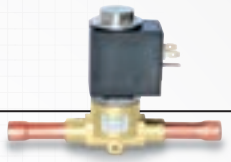

**SERIE 30000 N.C.** — 26

ELETTROVALVOLE N.C - FLUIDI REFRIGERANTI HCFC-HFC-HFO-HC
N.C. SOLENOID VALVES - REFRIGERANT FLUIDS HCFC-HFC-HFO-HC

**SERIE 30500 N.A.** — 52

ELETTROVALVOLE N.A - FLUIDI REFRIGERANTI HCFC-HFC-HFO-HC
N.O. SOLENOID VALVES - REFRIGERANT FLUIDS HCFC-HFC-HFO-HC

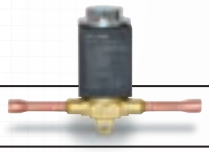

**SERIE 35000 N.C.** — 70

ELETTROVALVOLE N.C. SEMI-PROFESSIONALI - HCFC-HFC-HFO
N.C. SEMI-PROFESSIONAL SOLENOID VALVES - HCFC-HFC-HFO

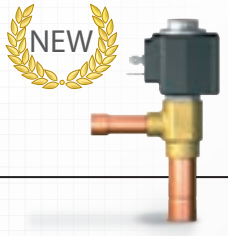


**SERIE 44000** — 82

VALVOLE D'ESPANSIONE A SOLENOIDE - FLUIDI REFRIGERANTI HCFC-HFC-HFO-HC
SOLENOID EXPANSION VALVE - REFRIGERANT FLUIDS HCFC-HFC-HFO-HC-HC

# INDEX

COMPONENTS FOR REFRIGERATION AND AIR-CONDITIONING SYSTEMS




## SERIE 32000

94

INDICATORI DI UMIDITÀ E DI LIQUIDO - FLUIDI REFRIGERANTI HCFC-HFC-HFO-HC
MOISTURE AND LIQUID INDICATORS - REFRIGERANT FLUIDS HCFC-HFC-HFO-HC

NEW

## SERIE 32200

108

INDICATORI DI UMIDITÀ E DI LIQUIDO - FLUIDI REFRIGERANTI HCFC-HFC-HFO-HC
MOISTURE AND LIQUID INDICATORS - REFRIGERANT FLUIDS HCFC-HFC-HFO-HC

## SERIE 32100

116

INDICATORI DI UMIDITÀ E DI LIQUIDO - FLUIDI REFRIGERANTI HCFC-HFC-HFO-HC
MOISTURE AND LIQUID INDICATORS - REFRIGERANT FLUIDS HCFC-HFC-HFO-HC

## SERIE 33000

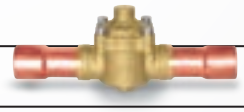

124

VALVOLE DI RITEGNO - FLUIDI REFRIGERANTI HCFC-HFC-HFO-HC
CHECK VALVES - REFRIGERANT FLUIDS HCFC-HFC-HFO-HC


OLAB REFRIGERATION 100%

# INDICE

COMPONENTI PER IMPIANTI DI REFRIGERAZIONE
E CONDIZIONAMENTO DELL'ARIA


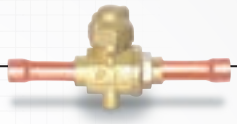

**SERIE 37000** — 136

VALVOLE A SFERA - FLUIDI REFRIGERANTI HCFC-HFC-HFO-HC
BALL VALVES - REFRIGERANT FLUIDS HCFC-HFC-HFO-HC

**SERIE 40000** — 146

VALVOLE DI SICUREZZA - FLUIDI REFRIGERANTI HCFC-HFC-HFO-HC
SAFETY VALVES - REFRIGERANT FLUIDS HCFC-HFC-HFO-HC

**SERIE 42000** — 156

RUBINETTI DI SCAMBIO - FLUIDI REFRIGERANTI HCFC-HFC-HFO-HC
CHANGE OVER VALVES - REFRIGERANT FLUIDS HCFC-HFC-HFO-HC

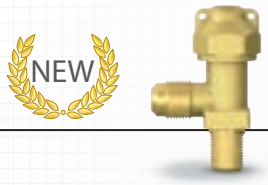


**SERIE 43100** — 162

RUBINETTI PER SERBATOI - FLUIDI REFRIGERANTI HCFC-HFC-HFO-HC
RECEIVER VALVES - REFRIGERANT FLUIDS HCFC-HFC-HFO-HC

# INDEX

COMPONENTS FOR REFRIGERATION AND AIR-CONDITIONING SYSTEMS

SERIE 43001 — 172

RUBINETTI PER CONDIZIONATORI SPLIT - REFRIGERANTI HCFC-HFC-HFO
STOP VALVES FOR SPLIT CONDITIONING SYSTEMS - REFRIGERANTS HCFC-HFC-HFO

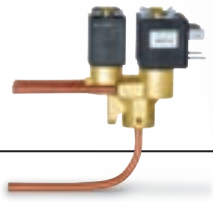

SERIE 11000 N.C. — 182

ELETTROVALVOLE N.C. - HCFC-HFC-HFO-HC PER PICCOLI IMPIANTI
N.C. SOLENOID VALVES - HCFC-HFC-HFO-HC FOR SMALL PLANTS

SERIE K09200 N.C. — 190

ELETTROVALVOLE N.C. - HCFC-HFC-HFO-HC PER PICCOLI IMPIANTI
N.C. SOLENOID VALVES - HCFC-HFC-HFO-HC FOR SMALL PLANTS

OLAB REFRIGERATION 100%

OLAB REFRIGERATION 100%

# SERIE 30000 N.C.

TRADITIONAL SYSTEM

# ELETTROVALVOLE N.C
# FLUIDI REFRIGERANTI HCFC-HFC-HFO-HC

N.C. SOLENOID VALVES - REFRIGERANT FLUIDS HCFC-HFC-HFO-HC

## SERIE 30000 N.C.

OLAB REFRIGERATION 100%

SERIE 30000 N.C. TRADITIONAL SYSTEM

## CRITERI DI SCELTA

### UTILIZZI

Le elettrovalvole della serie 30000 sono state progettate per essere installate su impianti di refrigerazione commerciale e condizionamento dell'aria civile e industriale che utilizzino i seguenti fluidi refrigeranti appartenenti al Gruppo 2, così come è definito nell'Articolo 13, Capitolo 1, Punto b della direttiva 2014/68/UE, con riferimento al Regolamento (CE) No.1272/2008.
Per maggiori informazioni relative ai fluidi refrigeranti compatibili, consultare pagina 19.

### VANTAGGI

Tutte le nostre elettrovalvole serie 30000 godono dei seguenti vantaggi qualitativi derivanti dalla nostra tecnologia:

A ROBUSTE in quanto il cannotto, ricavato mediante lavorazione meccanica da barra piena in acciaio inox AISI 303, risulta avere lo spessore della parete maggiore rispetto ai tradizionali cannotti ricavati da lamiera sottile

B SICURE al 100%, omologazione IP67 UL "INTERNATIONAL PROTECTION"

C COLLAUDATE al 100%. Su ognuna di esse vengono impresse la data e il n. seriale che ne attesta il superamento del collaudo e permette la rintracciabilità nel tempo dei dati di prestazione registrati durante il test.

## SELECTION CRITERIA

### APPLICATION

Solenoid valves 30000 series are designed for installation on commercial refrigeration systems on civil and industrial air conditioning plants that use the following refrigerant fluids belonging to Group 2, as defined in Article 13, chapter 1, Point (b) of Directive 2014/68/EU, with reference to EC Regulation No. 1272/2008.
See page 19 for more information about refrigerant fluids compatible.

### ADVANTAGES

All OLAB solenoid valves in the 30000 series feature the following qualitative advantages resulting from the use of our technology:

A HIGHLY ROBUST, the thickness of the sleeve obtained from AISI 303 stainless steel machined solid bar is greater than that of traditional tubes obtained from thin metal sheet

B 100% SAFE, approved IP67 UL "INTERNATIONAL PROTECTION" rating

C 100% TESTED, each valve bears the date and serial number proving that it has passed the test and allowing traceability of the performance data measured during testing over time.

## HI - QUALITY TECHNOLOGY

### IL CUORE DELLE NOSTRE ELETTROVALVOLE - OUR SOLENOID VALVES' CORE

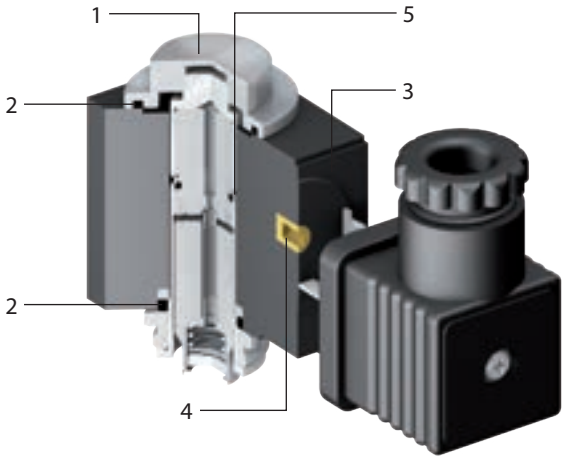


IP 67

INTERNATIONAL PROTECTION

1 **Il dado in acciaio zincato e il filetto ricavato direttamente sul cannotto in acciaio inox AISI 303 consentono di poter applicare la corretta coppia di serraggio per garantire la tenuta delle guarnizioni di protezione della bobina.**

The galvanized steel nut and thread obtained directly on the AISI 303 stainless steel sleeve make it possible to apply the correct tightening torque and ensure tightness of the coil protection seals.

2 **O-ring per garantire una perfetta tenuta d'isolamento dall'umidità esterna.**

O-ring to ensure the perfect seal and insulation from external moisture.

3 **Lappatura bobina per garantire una perfetta tenuta e l'isolamento dall'umidità esterna una volta montato il connettore.**

Lapping operation on coil surface to give the perfect seal and insulation from external moisture once the connector has been assembled.

4 **Inserto in ottone filettato ricavato da barra esagonale anti-rotazione per garantire la coppia di serraggio adeguata quando si monta il connettore.**

Anti-rotating brass threaded insert from hexagonal rod to ensure the best tightening torque once the connector has been assembled.

5 **Bloccaggio nucleo fisso tramite sistema di rullatura che garantisce una deformazione corretta e senza criccature.**

Fixed core clamping by rolling operation that gives the best deformation without cracking.

## COSTRUZIONE

I principali componenti costitutivi delle elettrovalvole serie 30000 sono:
- Corpo e coperchio in ottone forgiato a caldo EN12165-CW617N
- Tubi in rame EN12735-1-Cu-DHP per gli attacchi a saldare
- Cannotto in acciaio inox AISI 303
- Nuclei in acciaio inox ferritico a magnetizzazione controllata al 100%
- Molle in acciaio inox AISI 302
- Guarnizioni di tenuta verso l'esterno in Neoprene (disponibile l'opzione HNBR per fluidi infiammabili)
- Guarnizione di tenuta della sede in PTFE
- Bobina in classe H (180°C)
- Dado di bloccaggio bobina in acciaio zincato
- Viti di serraggio fra coperchio e corpo in acciaio austenitico (A2-70)

## CONSTRUCTION

The main construction components of the solenoid valves of the 30000 series are:
- Hot-forged brass body and cover EN12165-CW617N
- EN12735-1-Cu-DHP brass pipe for welding connection
- AISI 303 stainless steel sleeve
- Ferritic stainless steel for cores
- AISI 302 stainless steel spring
- Outside Neoprene seal (option available: HNBR for flammable fluids)
- PTFE seat sealing gasket
- Class H coil (180°C)
- Locking nut made of zinc-plated stainless steel
- Austenitic stainless steel for clamping screws between cover and body (A2-70)

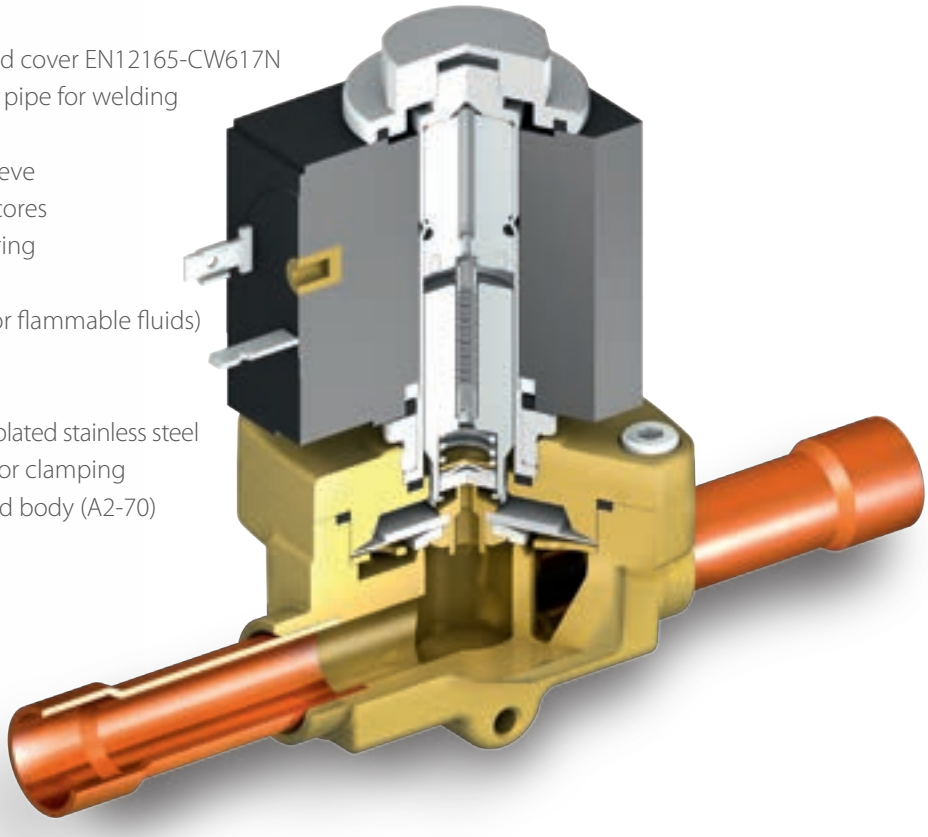

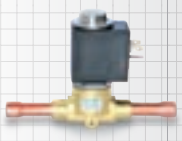



## CARATTERISTICHE GENERALI

**Le valvole serie 30000, 30100 e 30200 sono a 2 vie normalmente chiuse. A seconda del modello il principio di funzionamento è diretto o servocomandato a membrana e gli attacchi possono essere SAE FLARE o con tubi in rame a saldare.**

Tutte le bobine sono di classe H con avvolgimento realizzato in filo di rame smaltato avente classe di isolamento 180°C. L'involucro esterno e il rocchetto sono realizzati con resine dielettriche impermeabili classe H che garantiscono un efficace isolamento.
La bobina è sempre provvista all' estremità inferiore e superiore di due O-ring che completano la protezione del dispositivo dall'umidità. Le bobine sono progettate per il funzionamento in continuo.

### INSTALLAZIONE

Le elettrovalvole possono essere installate ovunque nell'impianto tenendo conto delle rese frigorifere dei vari modelli. Il montaggio del dispositivo deve avvenire in modo che il verso di scorrimento del fluido sia in accordo con la freccia indicata sul corpo valvola.
Tutti i modelli di questa serie possono essere montati in qualsiasi posizione ad esclusione di quella con bobina rivolta verso il basso. La brasatura delle valvole con tubi a saldare deve essere eseguita con una lega a basso punto di fusione.
Particolare attenzione va posta durante la saldatura dei tubi a non dirigere la fiamma verso il corpo che potrebbe in questo modo venire danneggiato. Prima di effettuare la connessione elettrica del dispositivo assicurarsi che i dati di targa riportati sulla bobina coincidano con quelli presenti sull'impianto.

Prima di procedere con l'installazione leggere attentamente il foglio istruzioni di montaggio contenuto in ogni confezione.

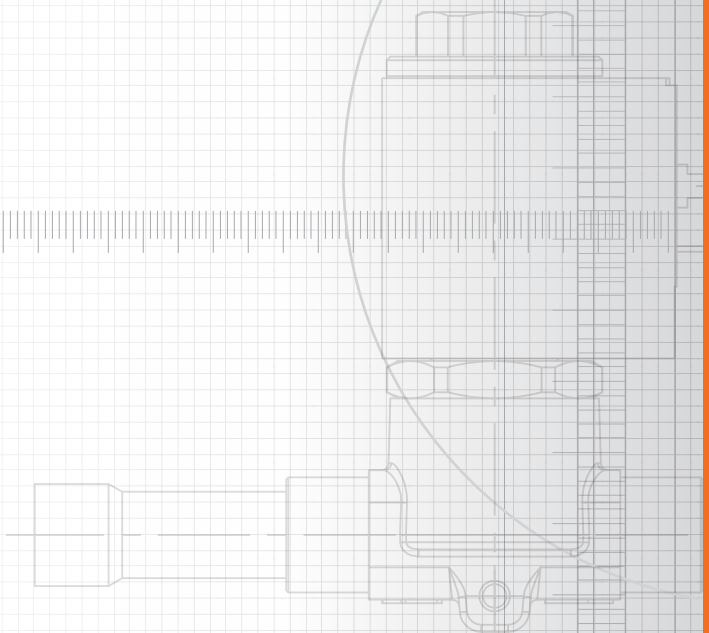

## GENERAL FEATURES

**The valves of 30000, 30100 and 30200 series are two-way normally closed valves. Depending on the model they are direct action or servo-controlled diaphragm solenoid valves with SAE FLARE connections or weldable copper pipes.**

All the coils are class h with winding made of enameled copper wire with insulation class 180°C. The outer casing and the reel are made of resin with dielectric properties that provide an effective waterproof insulation.
The coil is always provided with two O-rings at the upper and lower ends that protect the device from humidity.
Coils are designed for continuous operation.

### INSTALLATION

Solenoid valves can be installed anywhere in the system provided that the cooling capacity of all different models is taken into account.
The device must be installed ensuring that the refrigerant flows in the direction shown by the arrows on the valve body. All models of this series can be mounted in all positions except for the one with a coil turned downwards.
Brazing of valves to weldable pipes must be carried out using an alloy with low melting point. To avoid damages, make sure the flame is not pointed to the body during pipe welding.
Before connecting the device make sure the operating data shown on the coil correspond to those on the system.

Please read enclosed leaflet before proceeding with the installation.

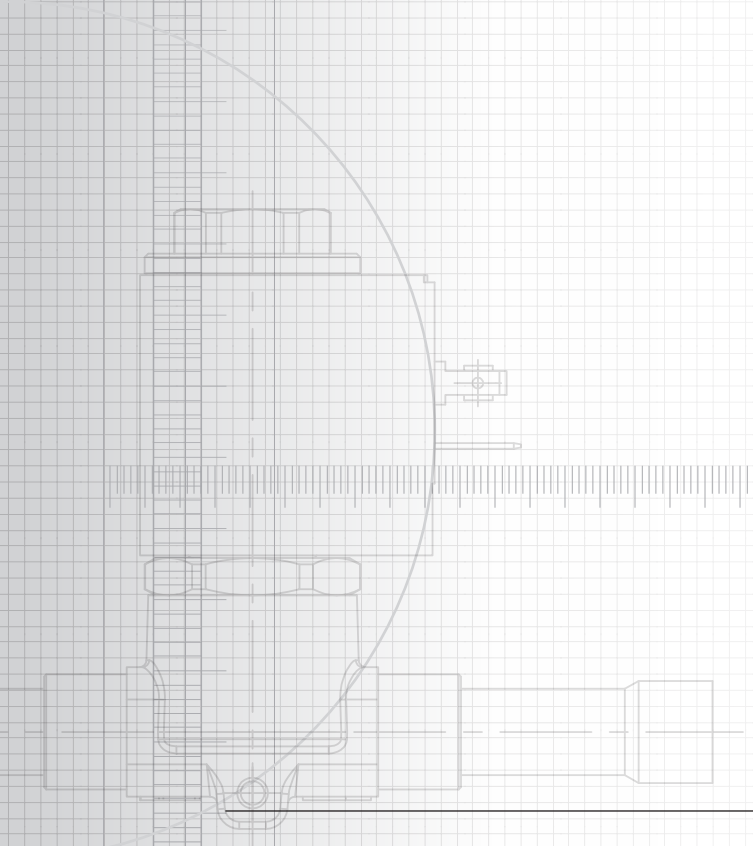

## SCHEMA DI CODIFICA

Schema di codifica elettrovalvole serie 30000.

## CODING SCHEME

How to read the code of solenoid valves 30000 series.

| 30000 | - | T | - | M10 | - | 3.0 | - | A | - | 1 |
|---|---|---|---|---|---|---|---|---|---|---|

**Famiglia** / Family

| |
|---|
| 30000<br>**EV N.C. Azione diretta**<br>N.C. Direct action SV |
| 30100<br>**EV N.C. servocomandata a membrana**<br>N.C. servo-controlled diaphragm SV |
| 30200<br>**EV N.C. servocomandata a membrana con coperchio flangiato**<br>N.C. servo-controlled diaphragm SV with flanged cover |
| 30010<br>**EV N.C. azione diretta senza bobina**<br>N.C. direct action SV without coil |
| 30110<br>**EV N.C. servocomandata a membrana senza bobina**<br>N.C. servo-controlled diaphragm SV without coil |
| 30210<br>**EV N.C. servocomandata a membrana con coperchio flangiato senza bobina**<br>N.C. servo-controlled diaphragm SV with flanged cover without coil |
| 30020<br>**EV N.C. azione diretta con connettore**<br>N.C. direct action SV with connector |
| 30120<br>**EV N.C. servocomandata a membrana con connettore**<br>N.C. servo-controlled diaphragm SV with connector |
| 30220<br>**EV N.C. servocomandata a membrana con coperchio flangiato con connettore**<br>N.C. servo-controlled diaphragm SV with flanged cover and connector |

**Versioni gialle** - Yellow versions

**Attacchi** / Connections

| |
|---|
| T<br>**Tubo rame ODF**<br>ODF copper pipe |
| F<br>**Attacco SAE FLARE**<br>SAE FLARE connection |

**Misura tasca** / Pocket size

| | |
|---|---|
| 01 | 1/4" |
| 02 | 3/8" |
| 03 | 1/2" |
| 04 | 5/8" |
| 05 | 3/4" |
| 06 | 7/8" |
| 07 | 1" |
| 08 | 1"1/8 |
| 09 | 1"3/8 |
| 10 | 1"5/8 |
| 11 | 5/16" |
| M10 | Ø10 |
| M12 | Ø12 |
| M16 | Ø16 |
| M22 | Ø22 |
| M35 | Ø35 |
| M42 | Ø42 |

**Diametro nominale** / Nominal diameter

| | |
|---|---|
| 2.2 | Ø2,2mm |
| 2.5 | Ø2,5mm |
| 3.0 | Ø3,0mm |
| 6.5 | Ø6,5mm |
| 12.5 | Ø12,5mm |
| 16.5 | Ø16,5mm |
| 25.5 | Ø25,5mm |

**Bobina** / Coil

| | |
|---|---|
| A<br>220/230Vac 50/60Hz 21VA | Bobine serie 30000BH<br>Coils 30000BH series |
| B<br>24Vac 50/60Hz 21VA | |
| C<br>110Vac 50/60Hz 21VA | |
| D<br>240Vac 50/60Hz 21VA | |
| E<br>220/230Vac 50/60Hz 21VA cUL | |
| F<br>24Vac 50/60Hz 21VA cUL | |
| G<br>110/120Vac 50/60Hz 21VA cUL | |
| H<br>240Vac 50/60Hz 21VA cUL | |
| I<br>12Vdc 24W | Bobina + connettore ART.8851<br>Coil + connector ART.8851 |
| L<br>24Vdc 24W | |

**Varianti** / Models

| |
|---|
| 1<br>**Con staffa fissaggio**<br>With fixing bracket |
| 2<br>**O-rings in HNBR*** |
| 12<br>**Staffa + HNBR***<br>Bracket + HNBR* |

* Con guarnizioni in HNBR: utilizzabili con fluidi infiammabili
With HNBR gaskets: usable with flammable fluids

Nella versione standard la guarnizione è in Neoprene
Neoprene gasket for standard version

Eventuali altri voltaggi disponibili su richiesta
Different voltage available upon request

PRESTAZIONI - Elettrovalvole senza bobina con guarnizione in Neoprene (versione standard)
PERFORMANCES - Solenoid valves without coil with Neoprene gasket (standard version)

| Serie 30000<br>30000 series | Codice<br>Code | Attacchi<br>Connections | | | Kv [$m^3/h$] | PS [bar] | Pressione differenziale di apertura<br>Differential opening pressure [bar] | | | TS (°C) | | Principio di funzionamento<br>Working principle |
|---|---|---|---|---|---|---|---|---|---|---|---|---|
| | | SAE FLARE | Ø [In] | Ø [mm] | | | Min | MOPD | | Min | Max | |
| | | | | | | | | AC | DC* | | | |
| | 30010-F-01-2.5 | 1/4 | | | 0,175 | 52 | 0 | 21 | 21 | -35 | 105 | Azione diretta<br>Direct acting |
| | 30010-F-02-3.0 | 3/8 | | | 0,23 | | | | 19 | | | |
| | 30110-F-02-6.5 | 3/8 | | | 0,80 | 52 | 0,05 | 21 | 19 | -35 | 105 | Servocomandata a membrana<br>Diaphragm pilot operated |
| | 30110-F-03-6.5 | 1/2 | | | | | | | | | | |
| | 30210-F-03-12.5 | 1/2 | | | 2,20 | 52 | 0,05 | 21 | 15 | -35 | 105 | Servocomandata a membrana con flangia<br>Diaphragm pilot operated with flange |
| | 30210-F-04-12.5 | 5/8 | | | | | | | | | | |
| | 30210-F-04-16.5 | 5/8 | | | 3,80 | | | | 12 | | | |
| | 30210-F-05-16.5 | 3/4 | | | 4,80 | | | | | | | |

* Con kit ENERGY PLUS SYSTEM (DIS.8851) - With ENERGY PLUS SYSTEM Kit (DIS.8851)

Staffa di fissaggio ordinabile separatamente
Fixing bracket separately sortable

| | Codice<br>Code | Descrizione<br>Description |
|---|---|---|
| | 30000-13 | Staffa di fissaggio in acciaio zincato bianco con vite M4<br>White zinc-plated stainless steel fixing with M4 screw |

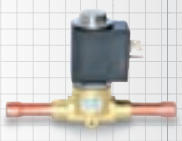

PRESTAZIONI - Elettrovalvole senza bobina con guarnizione in HNBR (versione per fluidi infiammabili e linea di gas caldo)
PERFORMANCES - Solenoid valves without coil with HNBR gasket (version for flammable fluids and hot gas line)

| Serie 30000<br>30000 series | Codice<br>Code | Attacchi<br>Connections | | | Kv [$m^3/h$] | PS [bar] | Pressione differenziale di apertura<br>Differential opening pressure [bar] | | | TS (°C) | | Principio di funzionamento<br>Working principle |
|---|---|---|---|---|---|---|---|---|---|---|---|---|
| | | SAE FLARE | Ø [In] | Ø [mm] | | | Min | MOPD | | Min | Max | |
| | | | | | | | | AC | DC* | | | |
| | 30010-F-01-2.5-2 | 1/4 | | | 0,175 | 52 | 0 | 21 | 21 | -40 | 130 | Azione diretta<br>Direct acting |
| | 30010-F-02-3.0-2 | 3/8 | | | 0,23 | | | | 19 | | | |
| | 30110-F-02-6.5-2 | 3/8 | | | 0,80 | 52 | 0,05 | 21 | 19 | -40 | 130 | Servocomandata a membrana<br>Diaphragm pilot operated |
| | 30110-F-03-6.5-2 | 1/2 | | | | | | | | | | |
| | 30210-F-03-12.5-2 | 1/2 | | | 2,20 | 52 | 0,05 | 21 | 15 | -40 | 130 | Servocomandata a membrana con flangia<br>Diaphragm pilot operated with flange |
| | 30210-F-04-12.5-2 | 5/8 | | | | | | | | | | |
| | 30210-F-04-16.5-2 | 5/8 | | | 3,80 | | | | 12 | | | |
| | 30210-F-05-16.5-2 | 3/4 | | | 4,80 | | | | | | | |

* Con kit ENERGY PLUS SYSTEM (DIS.8851) - With ENERGY PLUS SYSTEM Kit (DIS.8851)

Staffa di fissaggio ordinabile separatamente
Fixing bracket separately sortable

| | Codice<br>Code | Descrizione<br>Description |
|---|---|---|
| | 30000-13 | Staffa di fissaggio in acciaio zincato bianco con vite M4<br>White zinc-plated stainless steel fixing with M4 screw |

PRESTAZIONI - Elettrovalvole senza bobina con guarnizione in Neoprene (versione standard)
PERFORMANCES - Solenoid valves without coil with Neoprene gasket (standard version)

| Serie 30000<br>30000 series | Codice<br>Code | Attacchi<br>Connections | | | Kv [$m^3/h$] | PS [bar] | Pressione differenziale di apertura<br>Differential opening pressure [bar] | | | TS (°C) | | Principio di funzionamento<br>Working principle |
|---|---|---|---|---|---|---|---|---|---|---|---|---|
| | | SAE FLARE | Ø [In] | Ø [mm] | | | Min | MOPD | | Min | Max | |
| | | | | | | | | AC | DC* | | | |
| | 30010-T-01-2.2 | | 1/4 | | 0,15 | 52 | 0 | 21 | 21 | -35 | 105 | Azione diretta<br>Direct acting |
| | 30010-T-01-3.0 | | 1/4 | | 0,23 | | | | | | | |
| | 30010-T-02-3.0 | | 3/8 | | | | | | 19 | | | |
| | 30010-T-M10-3.0 | | | 10 | | | | | | | | |
| 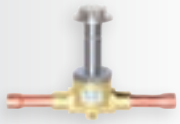 | 30110-T-02-6.5 | | 3/8 | | 0,80 | 52 | 0,05 | 21 | 19 | -35 | 105 | Servocomandata a membrana<br>Diaphragm pilot operated |
| | 30110-T-M10-6.5 | | | 10 | | | | | | | | |
| | 30110-T-M12-6.5 | | | 12 | | | | | | | | |
| | 30110-T-03-6.5 | | 1/2 | | | | | | | | | |
| | 30210-T-M12-12.5 | | | 12 | 2,20 | 52 | 0,05 | 21 | 15 | -35 | 105 | Servocomandata a membrana con flangia<br>Diaphragm pilot operated with flange |
| | 30210-T-03-12.5 | | 1/2 | | | | | | | | | |
| | 30210-T-04-12.5 | | 5/8 | 16 | 2,60 | | | | | | | |
| | 30210-T-06-12.5 | | 7/8 | 22 | | | | | | | | |
| | 30210-T-04-16.5 | | 5/8 | 16 | 3,80 | | | | 12 | | | |
| | 30210-T-05-16.5 | | 3/4 | | 4,80 | | | | | | | |
| | 30210-T-06-16.5 | | 7/8 | 22 | 5,70 | | | | | | | |
| | 30210-T-08-16.5 | | 1.1/8 | | | | | | | | | |
| | 30210-T-08-25.5 | | 1.1/8 | | 10,00 | | | | 15 | | | |
| | 30210-T-09-25.5 | | 1.3/8 | 35 | | | | | | | | |

* Con kit ENERGY PLUS SYSTEM (DIS.8851) - With ENERGY PLUS SYSTEM Kit (DIS.8851)

Staffa di fissaggio ordinabile separatamente
Fixing bracket separately sortable

| | Codice<br>Code | Descrizione<br>Description |
|---|---|---|
| | 30000-13 | Staffa di fissaggio in acciaio zincato bianco con vite M4<br>White zinc-plated stainless steel fixing with M4 screw |

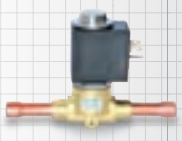

**PRESTAZIONI - Elettrovalvole senza bobina con guarnizione in HNBR (versione per fluidi infiammabili e linea di gas caldo)**
PERFORMANCES - Solenoid valves without coil with HNBR gasket (version for flammable fluids and hot gas line)

| Serie 30000<br>30000 series | Codice<br>Code | Attacchi<br>Connections | | | Kv [m³/h] | PS [bar] | Pressione differenziale di apertura<br>Differential opening pressure [bar] | | | TS (°C) | | Principio di funzionamento<br>Working principle |
|---|---|---|---|---|---|---|---|---|---|---|---|---|
| | | SAE FLARE | Ø [In] | Ø [mm] | | | Min | MOPD | | Min | Max | |
| | | | | | | | | AC | DC* | | | |
| 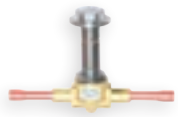 | 30010-T-01-2.2-2 | | 1/4 | | 0,15 | 52 | 0 | 21 | 21 | -40 | 130 | Azione diretta<br>Direct acting |
| | 30010-T-01-3.0-2 | | 1/4 | | 0,23 | | | | | | | |
| | 30010-T-02-3.0-2 | | 3/8 | | | | | | 19 | | | |
| | 30010-T-M10-3.0-2 | | | 10 | | | | | | | | |
| 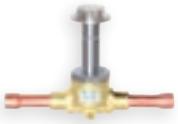 | 30110-T-02-6.5-2 | | 3/8 | | 0,80 | 52 | 0,05 | 21 | 19 | -40 | 130 | Servocomandata a membrana<br>Diaphragm pilot operated |
| | 30110-T-M10-6.5-2 | | | 10 | | | | | | | | |
| | 30110-T-M12-6.5-2 | | | 12 | | | | | | | | |
| | 30110-T-03-6.5-2 | | 1/2 | | | | | | | | | |
| | 30210-T-M12-12.5-2 | | | 12 | 2,20 | 52 | 0,05 | 21 | 15 | -40 | 130 | Servocomandata a membrana con flangia<br>Diaphragm pilot operated with flange |
| | 30210-T-03-12.5-2 | | 1/2 | | | | | | | | | |
| | 30210-T-04-12.5-2 | | 5/8 | 16 | 2,60 | | | | | | | |
| | 30210-T-06-12.5-2 | | 7/8 | 22 | | | | | | | | |
| | 30210-T-04-16.5-2 | | 5/8 | 16 | 3,80 | | | | 12 | | | |
| | 30210-T-05-16.5-2 | | 3/4 | | 4,80 | | | | | | | |
| | 30210-T-06-16.5-2 | | 7/8 | 22 | 5,70 | | | | | | | |
| | 30210-T-08-16.5-2 | | 1.1/8 | | | | | | | | | |
| | 30210-T-08-25.5-2 | | 1.1/8 | | 10,00 | | | | 15 | | | |
| | 30210-T-09-25.5-2 | | 1.3/8 | 35 | | | | | | | | |

* Con kit ENERGY PLUS SYSTEM (DIS.8851) - With ENERGY PLUS SYSTEM Kit (DIS.8851)

**Staffa di fissaggio ordinabile separatamente**
Fixing bracket separately sortable

| | Codice<br>Code | Descrizione<br>Description |
|---|---|---|
| | 30000-13 | Staffa di fissaggio in acciaio zincato bianco con vite M4<br>White zinc-plated stainless steel fixing with M4 screw |

PRESTAZIONI - Elettrovalvole con bobina e connettore con guarnizione in Neoprene (versione standard)
PERFORMANCES - Solenoid valves with coil and connector with Neoprene gasket (standard version)

| Serie 30000<br>30000 series | Codice<br>Code | Attacchi<br>Connections | | | Kv [$m^3/h$] | PS [bar] | Pressione differenziale di apertura<br>Differential opening pressure [bar] | | | TS (°C) | | Principio di funzionamento<br>Working principle |
|---|---|---|---|---|---|---|---|---|---|---|---|---|
| | | SAE FLARE | Ø [In] | Ø [mm] | | | Min | MOPD | | Min | Max | |
| | | | | | | | | AC | DC* | | | |
| | 30020-F-01-2.5-A | 1/4 | | | 0,175 | 52 | 0 | 21 | 21 | -35 | 105 | Azione diretta<br>Direct acting |
| | 30020-F-02-3.0-A | 3/8 | | | 0,23 | | | | 19 | | | |
| | 30120-F-02-6.5-A | 3/8 | | | 0,80 | 52 | 0,05 | 21 | 19 | -35 | 105 | Servocomandata a membrana<br>Diaphragm pilot operated |
| | 30120-F-03-6.5-A | 1/2 | | | | | | | | | | |
| | 30220-F-03-12.5-A | 1/2 | | | 2,20 | 52 | 0,05 | 21 | 15 | -35 | 105 | Servocomandata a membrana con flangia<br>Diaphragm pilot operated with flange |
| | 30220-F-04-12.5-A | 5/8 | | | | | | | | | | |
| | 30220-F-04-16.5-A | 5/8 | | | 3,80 | | | | 12 | | | |
| | 30220-F-05-16.5-A | 3/4 | | | 4,80 | | | | | | | |

* Con kit ENERGY PLUS SYSTEM (DIS.8851) - With ENERGY PLUS SYSTEM Kit (DIS.8851)

Staffa di fissaggio ordinabile separatamente
Fixing bracket separately sortable

| | Codice<br>Code | Descrizione<br>Description |
|---|---|---|
| | 30000-13 | Staffa di fissaggio in acciaio zincato bianco con vite M4<br>White zinc-plated stainless steel fixing with M4 screw |

**PRESTAZIONI - Elettrovalvole con bobina e connettore con guarnizione in HNBR (versione per fluidi infiammabili e linea di gas caldo)**
PERFORMANCES - Solenoid valves with coil and connector with HNBR gasket (version for flammable fluids and hot gas line)

| Serie 30000<br>30000 series | Codice<br>Code | Attacchi<br>Connections | | | Kv [$m^3/h$] | PS [bar] | Pressione differenziale di apertura<br>Differential opening pressure [bar] | | | TS (°C) | | Principio di funzionamento<br>Working principle |
|---|---|---|---|---|---|---|---|---|---|---|---|---|
| | | SAE FLARE | Ø [In] | Ø [mm] | | | Min | MOPD | | Min | Max | |
| | | | | | | | | AC | DC* | | | |
| | 30020-F-01-2.5-A-2 | 1/4 | | | 0,175 | 52 | 0 | 21 | 21 | -40 | 130 | **Azione diretta**<br>Direct acting |
| | 30020-F-02-3.0-A-2 | 3/8 | | | 0,23 | | | | 19 | | | |
| | 30120-F-02-6.5-A-2 | 3/8 | | | 0,80 | 52 | 0,05 | 21 | 19 | -40 | 130 | **Servocomandata a membrana**<br>Diaphragm pilot operated |
| | 30120-F-03-6.5-A-2 | 1/2 | | | | | | | | | | |
| | 30220-F-03-12.5-A-2 | 1/2 | | | 2,20 | 52 | 0,05 | 21 | 15 | -40 | 130 | **Servocomandata a membrana con flangia**<br>Diaphragm pilot operated with flange |
| | 30220-F-04-12.5-A-2 | 5/8 | | | | | | | | | | |
| | 30220-F-04-16.5-A-2 | 5/8 | | | 3,80 | | | | 12 | | | |
| | 30220-F-05-16.5-A-2 | 3/4 | | | 4,80 | | | | | | | |

* Con kit ENERGY PLUS SYSTEM (DIS.8851) - With ENERGY PLUS SYSTEM Kit (DIS.8851)

**Staffa di fissaggio ordinabile separatamente**
Fixing bracket separately sortable

| | Codice<br>Code | Descrizione<br>Description |
|---|---|---|
| | 30000-13 | **Staffa di fissaggio in acciaio zincato bianco con vite M4**<br>White zinc-plated stainless steel fixing with M4 screw |

PRESTAZIONI - Elettrovalvole con bobina e connettore con guarnizione in Neoprene (versione standard)
PERFORMANCES - Solenoid valves with coil and connector with Neoprene gasket (standard version)

| Serie 30000<br>30000 series | Codice<br>Code | Attacchi<br>Connections | | | Kv [$m^3$/h] | PS [bar] | Pressione differenziale di apertura<br>Differential opening pressure [bar] | | | TS (°C) | | Principio di funzionamento<br>Working principle |
|---|---|---|---|---|---|---|---|---|---|---|---|---|
| | | SAE FLARE | Ø [In] | Ø [mm] | | | Min | MOPD | | Min | Max | |
| | | | | | | | | AC | DC* | | | |
| 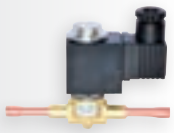 | 30020-T-01-2.2-A | | 1/4 | | 0,15 | 52 | 0 | 21 | 21 | -35 | 105 | Azione diretta<br>Direct acting |
| | 30020-T-01-3.0-A | | 1/4 | | 23 | | | | 19 | | | |
| | 30020-T-02-3.0-A | | 3/8 | | | | | | | | | |
| | 30020-T-M10-3.0-A | | | 10 | | | | | | | | |
| | 30120-T-02-6.5-A | | 3/8 | | 0,80 | 52 | 0,05 | 21 | 19 | -35 | 105 | Servocomandata a membrana<br>Diaphragm pilot operated |
| | 30120-T-M10-6.5-A | | | 10 | | | | | | | | |
| | 30120-T-M12-6.5-A | | | 12 | | | | | | | | |
| | 30120-T-03-6.5-A | | 1/2 | | | | | | | | | |
| | 30220-T-M12-12.5-A | | | 12 | 2,20 | 52 | 0,05 | 21 | 15 | -35 | 105 | Servocomandata a membrana con flangia<br>Diaphragm pilot operated with flange |
| | 30220-T-03-12.5-A | | 1/2 | | | | | | | | | |
| | 30220-T-04-12.5-A | | 5/8 | 16 | 2,60 | | | | | | | |
| | 30220-T-06-12.5-A | | 7/8 | 22 | | | | | | | | |
| | 30220-T-04-16.5-A | | 5/8 | 16 | 3,80 | | | | 12 | | | |
| | 30220-T-05-16.5-A | | 3/4 | | 4,80 | | | | | | | |
| | 30220-T-06-16.5-A | | 7/8 | 22 | 5,70 | | | | | | | |
| | 30220-T-08-16.5-A | | 1,1/8 | | | | | | | | | |
| | 30220-T-08-25.5-A | | 1,1/8 | | 10,00 | | | | 15 | | | |
| | 30220-T-09-25.5-A | | 1,3/8 | 35 | | | | | | | | |

* Con kit ENERGY PLUS SYSTEM (DIS.8851) - With ENERGY PLUS SYSTEM Kit (DIS.8851)

Staffa di fissaggio ordinabile separatamente
Fixing bracket separately sortable

| | Codice<br>Code | Descrizione<br>Description |
|---|---|---|
| | 30000-13 | Staffa di fissaggio in acciaio zincato bianco con vite M4<br>White zinc-plated stainless steel fixing with M4 screw |

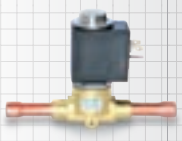

**PRESTAZIONI - Elettrovalvole con bobina e connettore con guarnizione in HNBR (versione per fluidi infiammabili e linea di gas caldo)**
PERFORMANCES - Solenoid valves with coil and connector with HNBR gasket (version for flammable fluids and hot gas line)

| Serie 30000<br>30000 series | Codice<br>Code | Attacchi<br>Connections | | | Kv [$m^3$/h] | PS [bar] | Pressione differenziale di apertura<br>Differential opening pressure [bar] | | | TS (°C) | | Principio di funzionamento<br>Working principle |
|---|---|---|---|---|---|---|---|---|---|---|---|---|
| | | SAE FLARE | Ø [In] | Ø [mm] | | | Min | MOPD | | Min | Max | |
| | | | | | | | | AC | DC* | | | |
| | 30020-T-01-2.2-A-2 | | 1/4 | | 0,15 | 52 | 0 | 21 | 21 | -40 | 130 | Azione diretta<br>Direct acting |
| | 30020-T-01-3.0-A-2 | | 1/4 | | 23 | | | | 19 | | | |
| | 30020-T-02-3.0-A-2 | | 3/8 | | | | | | | | | |
| | 30020-T-M10-3.0-A-2 | | | 10 | | | | | | | | |
| 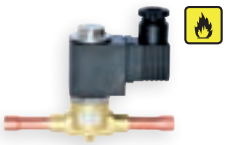 | 30120-T-02-6.5-A-2 | | 3/8 | | 0,80 | 52 | 0,05 | 21 | 19 | -40 | 130 | Servocomandata a membrana<br>Diaphragm pilot operated |
| | 30120-T-M10-6.5-A-2 | | | 10 | | | | | | | | |
| | 30120-T-M12-6.5-A-2 | | | 12 | | | | | | | | |
| | 30120-T-03-6.5-A-2 | | 1/2 | | | | | | | | | |
| | 30220-T-M12-12.5-A-2 | | | 12 | 2,20 | 52 | 0,05 | 21 | 15 | -40 | 130 | Servocomandata a membrana con flangia<br>Diaphragm pilot operated with flange |
| | 30220-T-03-12.5-A-2 | | 1/2 | | | | | | | | | |
| | 30220-T-04-12.5-A-2 | | 5/8 | 16 | 2,60 | | | | | | | |
| | 30220-T-06-12.5-A-2 | | 7/8 | 22 | | | | | | | | |
| | 30220-T-04-16.5-A-2 | | 5/8 | 16 | 3,80 | | | | 12 | | | |
| | 30220-T-05-16.5-A-2 | | 3/4 | | 4,80 | | | | | | | |
| | 30220-T-06-16.5-A-2 | | 7/8 | 22 | 5,70 | | | | | | | |
| | 30220-T-08-16.5-A-2 | | 1,1/8 | | | | | | | | | |
| | 30220-T-08-25.5-A-2 | | 1,1/8 | | 10,00 | | | | 15 | | | |
| | 30220-T-09-25.5-A-2 | | 1,3/8 | 35 | | | | | | | | |

* Con kit ENERGY PLUS SYSTEM (DIS.8851) - With ENERGY PLUS SYSTEM Kit (DIS.8851)

**Staffa di fissaggio ordinabile separatamente**
Fixing bracket separately sortable

| | Codice<br>Code | Descrizione<br>Description |
|---|---|---|
| | 30000-13 | Staffa di fissaggio in acciaio zincato bianco con vite M4<br>White zinc-plated stainless steel fixing with M4 screw |

# 30000-F

**Elettrovalvola per refrigerazione, azione diretta, attacco SAE FLARE**
Solenoid valve for refrigeration, direct action, SAE FLARE connection

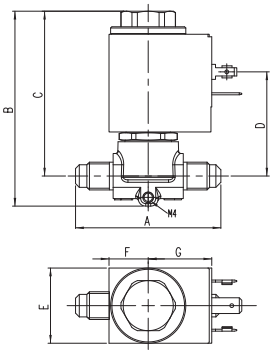

| Codice Code | DIMENSIONI - DIMENSIONS | | | | | | |
|---|---|---|---|---|---|---|---|
| | A [mm] | B [mm] | C [mm] | D [mm] | E [mm] | F [mm] | G [mm] |
| 30000-F-01-2.5-… | 58 | 77,8 | 65,8 | 41,6 | 30 | 15,65 | 24,35 |
| 30000-F-02-3.0-… | 65 | 77,8 | 65,8 | 41,6 | 30 | 15,65 | 23,35 |

| Codice Code | RESA FRIGORIFERA - COOLING CAPACITY | | | | | | | | | | | |
|---|---|---|---|---|---|---|---|---|---|---|---|---|
| | Liquido Liquid | | | | | | Gas caldo Hot gas | | | | | |
| | R134A [kW] | R22 [kW] | R407C [kW] | R404A [kW] | R410A [kW] | R507 [kW] | R134A [kW] | R22 [kW] | R407C [kW] | R404A [kW] | R410A [kW] | R507 [kW] |
| 30000-F-01-2.5-… | 2,98 | 3,2 | 3,0 | 2,08 | 3,0 | 2,0 | 1,5 | 1,9 | 2,03 | 1,68 | 2,38 | 1,67 |
| 30000-F-02-3.0-… | 3,9 | 4,2 | 3,95 | 2,74 | 3,95 | 2,65 | 1,96 | 2,5 | 2,67 | 2,2 | 3,13 | 2,19 |

Rese riferite alle seguenti condizioni operative: Temperatura evaporazione = +4°C - temperatura di condensazione = +38°C
Caduta di pressione = 0,15 bar. Per il gas caldo: Temperatura di aspirazione = +18°C - caduta di pressione = 1 bar
The mentioned capacities refer to the following working conditions: Evaporation temperature = +4°C - dew point=+38°C
Pressure drop = 0,15 bar. For hot gas: Suction temperature = +18°C - pressure drop = 1 bar

# 30000-T

**Elettrovalvola per refrigerazione, azione diretta, tubo rame ODF**
Solenoid valve for refrigeration, direct action, ODF copper pipe

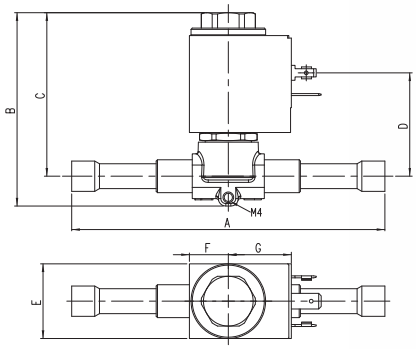


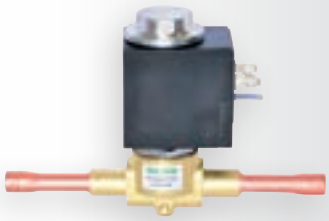

| Codice Code | DIMENSIONI - DIMENSIONS | | | | | | |
|---|---|---|---|---|---|---|---|
| | A [mm] | B [mm] | C [mm] | D [mm] | E [mm] | F [mm] | G [mm] |
| 30000-T-01-2.2-… | 123 | 77,8 | 65,8 | 41,6 | 30 | 15,65 | 24,35 |
| 30000-T-01-3.0-… | 123 | 77,8 | 65,8 | 41,6 | 30 | 15,65 | 23,35 |
| 30000-T-02-3.0-… | 126 | 77,8 | 65,8 | 41,6 | 30 | 15,65 | 23,35 |
| 30000-T-M10-3.0-… | 126 | 77,8 | 65,8 | 41,6 | 30 | 15,65 | 23,35 |

| Codice Code | RESA FRIGORIFERA - COOLING CAPACITY | | | | | | | | | | | |
|---|---|---|---|---|---|---|---|---|---|---|---|---|
| | Liquido Liquid | | | | | | Gas caldo Hot gas | | | | | |
| | R134A [kW] | R22 [kW] | R407C [kW] | R404A [kW] | R410A [kW] | R507 [kW] | R134A [kW] | R22 [kW] | R407C [kW] | R404A [kW] | R410A [kW] | R507 [kW] |
| 30000-T-01-2.2-… | 2,55 | 2,75 | 2,6 | 1,8 | 2,6 | 1,73 | 1,28 | 1,6 | 1,74 | 1,44 | 2,04 | 1,43 |
| 30000-T-01-3.0-… | 3,9 | 4,2 | 3,95 | 2,74 | 3,95 | 2,65 | 1,96 | 2,5 | 2,67 | 2,2 | 3,13 | 2,19 |
| 30000-T-02-3.0-… | 3,9 | 4,2 | 3,95 | 2,74 | 3,95 | 2,65 | 1,96 | 2,5 | 2,67 | 2,2 | 3,13 | 2,19 |
| 30000-T-M10-3.0-… | 3,9 | 4,2 | 3,95 | 2,74 | 3,95 | 2,65 | 1,96 | 2,5 | 2,67 | 2,2 | 3,13 | 2,19 |

Rese riferite alle seguenti condizioni operative: Temperatura evaporazione = +4°C - temperatura di condensazione = +38°C Caduta di pressione = 0,15 bar. Per il gas caldo: Temperatura di aspirazione = +18°C - caduta di pressione = 1 bar
The mentioned capacities refer to the following working conditions: Evaporation temperature = +4°C - dew point=+38°C Pressure drop = 0,15 bar. For hot gas: Suction temperature = +18°C - pressure drop = 1 bar

# 30100-F

**Elettrovalvola per refrigerazione, servocomandata a membrana, attacco SAE FLARE**
Solenoid valve for refrigeration, servo-controlled diaphragm, SAE FLARE connection

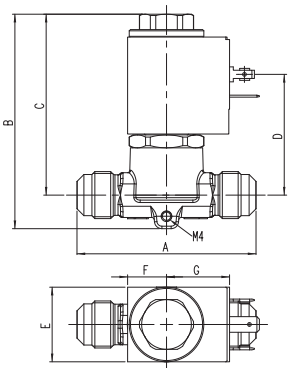

| Codice Code | DIMENSIONI - DIMENSIONS | | | | | | |
|---|---|---|---|---|---|---|---|
| | A [mm] | B [mm] | C [mm] | D [mm] | E [mm] | F [mm] | G [mm] |
| 30100-F-02-6.5-… | 68 | 86,3 | 72,8 | 48,6 | 30 | 15,65 | 24,35 |
| 30100-F-03-6.5-… | 72 | 86,3 | 72,8 | 48,6 | 30 | 15,65 | 24,35 |

| Codice Code | RESA FRIGORIFERA - COOLING CAPACITY | | | | | | | | | | | | | | | | | |
|---|---|---|---|---|---|---|---|---|---|---|---|---|---|---|---|---|---|---|
| | Liquido Liquid | | | | | | Vapore Steam | | | | | | Gas caldo Hot gas | | | | | |
| | R134A [kW] | R22 [kW] | R407C [kW] | R404A [kW] | R410A [kW] | R507 [kW] | R134A [kW] | R22 [kW] | R407C [kW] | R404A [kW] | R410A [kW] | R507 [kW] | R134A [kW] | R22 [kW] | R407C [kW] | R404A [kW] | R410A [kW] | R507 [kW] |
| 30100-F-02-6.5-… | 13,5 | 14,6 | 13,8 | 9,5 | 13,7 | 9,2 | 1,5 | 2,04 | 1,8 | 1,78 | 2,4 | 1,78 | 6,8 | 8,6 | 9,3 | 7,7 | 10,9 | 7,6 |
| 30100-F-03-6.5-… | 13,5 | 14,6 | 13,8 | 9,5 | 13,7 | 9,2 | 1,5 | 2,04 | 1,8 | 1,78 | 2,4 | 1,78 | 6,8 | 8,6 | 9,3 | 7,7 | 10,9 | 7,6 |

Rese riferite alle seguenti condizioni operative: Temperatura evaporazione = +4°C - temperatura di condensazione = +38°C
Caduta di pressione = 0,15 bar. Per il gas caldo: Temperatura di aspirazione = +18°C - caduta di pressione = 1 bar
The mentioned capacities refer to the following working conditions: Evaporation temperature = +4°C - dew point=+38°C
Pressure drop = 0,15 bar. For hot gas: Suction temperature = +18°C - pressure drop = 1 bar

## 30100-T

**Elettrovalvola per refrigerazione, servocomandata a membrana, tubo rame ODF**

Solenoid valve for refrigeration, servo-controlled diaphragm, ODF copper pipe

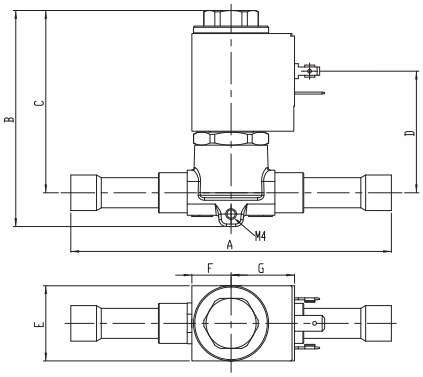

| Codice<br>Code | DIMENSIONI - DIMENSIONS | | | | | | |
|---|---|---|---|---|---|---|---|
| | A<br>[mm] | B<br>[mm] | C<br>[mm] | D<br>[mm] | E<br>[mm] | F<br>[mm] | G<br>[mm] |
| 30100-T-02-6.5-… | 126 | 86,3 | 72,8 | 48,6 | 30 | 15,65 | 24,35 |
| 30100-T-M10-6.5-… | 126 | 86,3 | 72,8 | 48,6 | 30 | 15,65 | 24,35 |
| 30100-T-M12-6.5-… | 128 | 86,3 | 72,8 | 48,6 | 30 | 15,65 | 24,35 |
| 30100-T-03-6.5-… | 128 | 86,3 | 72,8 | 48,6 | 30 | 15,65 | 24,35 |

| Codice<br>Code | RESA FRIGORIFERA - COOLING CAPACITY | | | | | | | | | | | | | | | | | |
|---|---|---|---|---|---|---|---|---|---|---|---|---|---|---|---|---|---|---|
| | Liquido<br>Liquid | | | | | | Vapore<br>Steam | | | | | | Gas caldo<br>Hot gas | | | | | |
| | R134A<br>[kW] | R22<br>[kW] | R407C<br>[kW] | R404A<br>[kW] | R410A<br>[kW] | R507<br>[kW] | R134A<br>[kW] | R22<br>[kW] | R407C<br>[kW] | R404A<br>[kW] | R410A<br>[kW] | R507<br>[kW] | R134A<br>[kW] | R22<br>[kW] | R407C<br>[kW] | R404A<br>[kW] | R410A<br>[kW] | R507<br>[kW] |
| 30100-T-02-6.5-… | 13,5 | 14,6 | 13,8 | 9,5 | 13,7 | 9,2 | 1,5 | 2,04 | 1,8 | 1,78 | 2,4 | 1,78 | 6,8 | 8,6 | 9,3 | 7,7 | 10,9 | 7,6 |
| 30100-T-M10-6.5-… | 13,5 | 14,6 | 13,8 | 9,5 | 13,7 | 9,2 | 1,5 | 2,04 | 1,8 | 1,78 | 2,4 | 1,78 | 6,8 | 8,6 | 9,3 | 7,7 | 10,9 | 7,6 |
| 30100-T-M12-6.5-… | 13,5 | 14,6 | 13,8 | 9,5 | 13,7 | 9,2 | 1,5 | 2,04 | 1,8 | 1,78 | 2,4 | 1,78 | 6,8 | 8,6 | 9,3 | 7,7 | 10,9 | 7,6 |
| 30100-T-03-6.5-… | 13,5 | 14,6 | 13,8 | 9,5 | 13,7 | 9,2 | 1,5 | 2,04 | 1,8 | 1,78 | 2,4 | 1,78 | 6,8 | 8,6 | 9,3 | 7,7 | 10,9 | 7,6 |

**Rese riferite alle seguenti condizioni operative: Temperatura evaporazione = +4°C - temperatura di condensazione = +38°C Caduta di pressione = 0,15 bar. Per il gas caldo: Temperatura di aspirazione = +18°C - caduta di pressione = 1 bar**
The mentioned capacities refer to the following working conditions: Evaporation temperature = +4°C - dew point=+38°C Pressure drop = 0,15 bar. For hot gas: Suction temperature = +18°C - pressure drop = 1 bar

# 30200-F

**Elettrovalvola per refrigerazione, servocomandata a membrana con coperchio flangiato, attacco SAE FLARE**

Solenoid valve for refrigeration, servo-controlled diaphragm with flanged cover, SAE FLARE connection

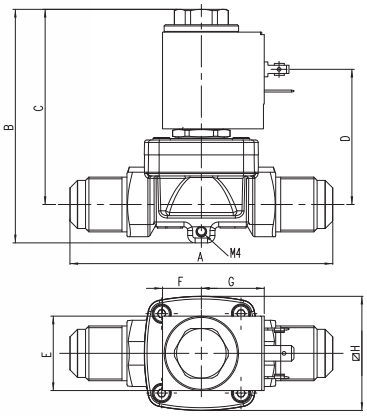

| Codice Code | DIMENSIONI - DIMENSIONS | | | | | | | |
|---|---|---|---|---|---|---|---|---|
| | A [mm] | B [mm] | C [mm] | D [mm] | E [mm] | F [mm] | G [mm] | H [mm] |
| 30200-F-03-12.5-… | 100 | 94,2 | 78,7 | 54,5 | 30 | 15,65 | 24,35 | 45 |
| 30200-F-04-12.5-… | 106 | 94,2 | 78,7 | 54,5 | 30 | 15,65 | 24,35 | 45 |
| 30200-F-04-16.5-… | 120 | 108,7 | 81,7 | 57,5 | 30 | 15,65 | 24,35 | 57 |
| 30200-F-05-16.5-… | 124 | 108,7 | 81,7 | 57,5 | 30 | 15,65 | 24,35 | 57 |

| Codice Code | RESA FRIGORIFERA - COOLING CAPACITY | | | | | | | | | | | | | | | | | |
|---|---|---|---|---|---|---|---|---|---|---|---|---|---|---|---|---|---|---|
| | Liquido Liquid | | | | | | Vapore Steam | | | | | | Gas caldo Hot gas | | | | | |
| | R134A [kW] | R22 [kW] | R407C [kW] | R404A [kW] | R410A [kW] | R507 [kW] | R134A [kW] | R22 [kW] | R407C [kW] | R404A [kW] | R410A [kW] | R507 [kW] | R134A [kW] | R22 [kW] | R407C [kW] | R404A [kW] | R410A [kW] | R507 [kW] |
| 30200-F-03-12.5-… | 37,4 | 40,3 | 37,9 | 26,2 | 37,8 | 25,3 | 4,16 | 5,6 | 5,0 | 4,9 | 6,6 | 4,9 | 18,7 | 23,8 | 25,6 | 21,0 | 30,0 | 21,0 |
| 30200-F-04-12.5-… | 44,4 | 47,8 | 45,0 | 31,1 | 44,8 | 30,0 | 4,93 | 6,6 | 5,9 | 5,8 | 7,8 | 5,8 | 22,2 | 28,2 | 30,3 | 25,0 | 35,5 | 25 |
| 30200-F-04-16.5-… | 64,5 | 69,5 | 65,5 | 45,2 | 65,2 | 43,7 | 7,2 | 9,7 | 8,6 | 8,5 | 11,4 | 8,5 | 32,3 | 41 | 44,2 | 36,5 | 51,7 | 36,3 |
| 30200-F-05-16.5-… | 81,6 | 87,8 | 82,7 | 57,1 | 82,4 | 55,2 | 9,1 | 12,2 | 10,9 | 10,7 | 14,4 | 10,7 | 40,8 | 51,8 | 55,8 | 46,1 | 65,3 | 45,8 |

Rese riferite alle seguenti condizioni operative: Temperatura evaporazione = +4°C - temperatura di condensazione = +38°C
Caduta di pressione = 0,15 bar. Per il gas caldo: Temperatura di aspirazione = +18°C - caduta di pressione = 1 bar
The mentioned capacities refer to the following working conditions: Evaporation temperature = +4°C - dew point=+38°C
Pressure drop = 0,15 bar. For hot gas: Suction temperature = +18°C - pressure drop = 1 bar

## 30200-T

**Elettrovalvola per refrigerazione, servocomandata a membrana con coperchio flangiato, tubo rame ODF**
Solenoid valve for refrigeration, servo-controlled diaphragm with flanged cover, ODF copper pipe

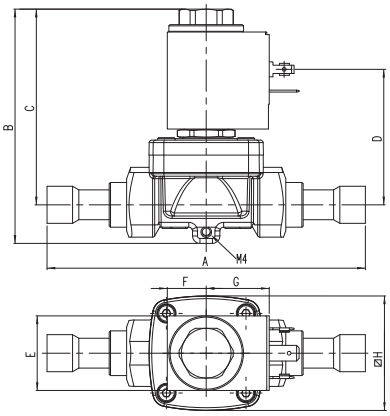

| Codice<br>Code | DIMENSIONI - DIMENSIONS | | | | | | | |
|---|---|---|---|---|---|---|---|---|
| | A<br>[mm] | B<br>[mm] | C<br>[mm] | D<br>[mm] | E<br>[mm] | F<br>[mm] | G<br>[mm] | H<br>[mm] |
| 30200-T-M12-12.5-… | 128 | 94,2 | 78,7 | 54,5 | 30 | 15,65 | 24,35 | 45 |
| 30200-T-03-12.5-… | 128 | 94,2 | 78,7 | 54,5 | 30 | 15,65 | 24,35 | 45 |
| 30200-T-04-12.5-… | 175 | 94,2 | 78,7 | 54,5 | 30 | 15,65 | 24,35 | 45 |
| 30200-T-06-12.5-… | 190 | 94,2 | 78,7 | 54,5 | 30 | 15,65 | 24,35 | 45 |
| 30200-T-04-16.5-… | 175 | 108,7 | 81,7 | 57,5 | 30 | 15,65 | 24,35 | 57 |
| 30200-T-05-16.5-… | 175 | 108,7 | 81,7 | 57,5 | 30 | 15,65 | 24,35 | 57 |
| 30200-T-06-16.5-… | 180 | 108,7 | 81,7 | 57,5 | 30 | 15,65 | 24,35 | 57 |
| 30200-T-08-16.5-… | 216 | 108,7 | 81,7 | 57,5 | 30 | 15,65 | 24,35 | 57 |
| 30200-T-08-25.5-… | 250 | 120 | 101.5 | 77.5 | 30 | 15,65 | 24,35 | 80 |
| 30200-T-09-25.5-… | 292 | 120 | 101.5 | 77.5 | 30 | 15,65 | 24,35 | 80 |

| Codice<br>Code | RESA FRIGORIFERA - COOLING CAPACITY | | | | | | | | | | | | | | | | | |
|---|---|---|---|---|---|---|---|---|---|---|---|---|---|---|---|---|---|---|
| | Liquido<br>Liquid | | | | | | Vapore<br>Steam | | | | | | Gas caldo<br>Hot gas | | | | | |
| | R134A<br>[kW] | R22<br>[kW] | R407C<br>[kW] | R404A<br>[kW] | R410A<br>[kW] | R507<br>[kW] | R134A<br>[kW] | R22<br>[kW] | R407C<br>[kW] | R404A<br>[kW] | R410A<br>[kW] | R507<br>[kW] | R134A<br>[kW] | R22<br>[kW] | R407C<br>[kW] | R404A<br>[kW] | R410A<br>[kW] | R507<br>[kW] |
| 30200-T-M12-12.5-… | 37,4 | 40,3 | 37,9 | 26,2 | 37,8 | 25,3 | 4,16 | 5,6 | 5,0 | 4,9 | 6,6 | 4,9 | 18,7 | 23,8 | 25,6 | 21,0 | 30,0 | 21,0 |
| 30200-T-03-12.5-… | 37,4 | 40,3 | 37,9 | 26,2 | 37,8 | 25,3 | 4,16 | 5,6 | 5,0 | 4,9 | 6,6 | 4,9 | 18,7 | 23,8 | 25,6 | 21,0 | 30,0 | 21,0 |
| 30200-T-04-12.5-… | 44,4 | 47,8 | 45,0 | 31,1 | 44,8 | 30,0 | 4,93 | 6,6 | 5,9 | 5,8 | 7,8 | 5,8 | 22,2 | 28,2 | 30,3 | 25,0 | 35,5 | 25,0 |
| 30200-T-06-12.5-… | 44,4 | 47,8 | 45,0 | 31,1 | 44,8 | 30,0 | 4,93 | 6,6 | 5,9 | 5,8 | 7,8 | 5,8 | 22,2 | 28,2 | 30,3 | 25,0 | 35,5 | 25,0 |
| 30200-T-04-16.5-… | 64,6 | 69,5 | 65,5 | 45,2 | 65,2 | 43,7 | 7,2 | 9,7 | 8,6 | 8,5 | 11,4 | 8,5 | 32,3 | 41,0 | 44,2 | 36,5 | 51,7 | 36,3 |
| 30200-T-05-16.5-… | 81,6 | 87,8 | 82,7 | 57,0 | 82,4 | 55,2 | 9,1 | 12,2 | 10,9 | 10,7 | 14,4 | 10,7 | 40,8 | 51,8 | 55,8 | 46,0 | 65,3 | 45,8 |
| 30200-T-06-16.5-… | 97,0 | 104,3 | 98,2 | 67,8 | 98,0 | 65,6 | 10,8 | 14,5 | 12,9 | 12,7 | 17,0 | 12,7 | 48,5 | 61,5 | 66,2 | 54,7 | 77,5 | 54,4 |
| 30200-T-08-16.5-… | 97,0 | 104,3 | 98,2 | 67,8 | 98,0 | 65,6 | 10,8 | 14,5 | 12,9 | 12,7 | 17,0 | 12,7 | 48,5 | 61,5 | 66,2 | 54,7 | 77,5 | 54,4 |
| 30200-T-08-25.5-… | 170,0 | 183,0 | 172,3 | 119,0 | 171,7 | 115,0 | 18,9 | 25,5 | 22,7 | 22,3 | 30,0 | 22,3 | 85,0 | 108,0 | 116,2 | 96,0 | 136,0 | 95,4 |
| 30200-T-09-25.5-… | 170,0 | 183,0 | 172,3 | 119,0 | 171,7 | 115,0 | 18,9 | 25,5 | 22,7 | 22,3 | 30,0 | 22,3 | 85,0 | 108,0 | 116,2 | 96,0 | 136,0 | 95,4 |

Rese riferite alle seguenti condizioni operative: Temperatura evaporazione = +4°C - temperatura di condensazione = +38°C Caduta di pressione = 0,15 bar. Per il gas caldo: Temperatura di aspirazione = +18°C - caduta di pressione = 1 bar
The mentioned capacities refer to the following working conditions: Evaporation temperature = +4°C - dew point=+38°C Pressure drop = 0,15 bar. For hot gas: Suction temperature = +18°C - pressure drop = 1 bar

# ACCESSORI
ACCESSORIES

## DIS.8851

ENERGY PLUS SYSTEM

**Kit: con scheda elettronica e cavo. Sistema per l'alimentazione della bobina in corrente continua. Garantisce le prestazioni della valvola in caso di forti cali di corrente.**
Kit: Coil + special connector with integrated circuit board and cable. The valve operation is ensured also in case of power dump.

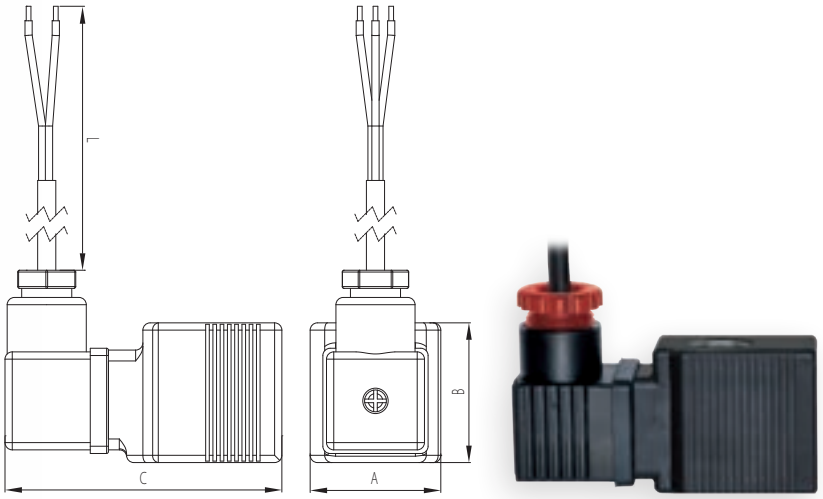


| Codice Code | DIMENSIONI - DIMENSIONS | | | |
|---|---|---|---|---|
| | A [mm] | B [mm] | C [mm] | L [mm] |
| DIS.8851 | 36 | 38,5 | 76,3 | 500 |
| DIS.8851/A | 36 | 38,5 | 76,3 | 500 |

| Codice Code | Tensione Voltage [V] | Potenza Power supply [W] |
|---|---|---|
| DIS.8851 | 24 Vdc | 24 W |
| DIS.8851/A | 12 Vdc | 24 W |

**PRESTAZIONI** - PERFORMANCES:

1. **Riduzione del consumo energetico a regime**
   Reduction in energy consumption in steady operation
2. **Conseguente riduzione della temperatura di lavoro della bobina**
   Consequent reduction of working temperature of the coil
3. **Prolungamento della vita della bobina**
   Increase coil life
4. **Aumento del valore di MOPD (differenziale di pressione massima d'esercizio)**
   Increase in the value of MOPD (maximum operating pressure differential)

## ACCESSORI
ACCESSORIES

# 30000BHFP

**Bobina in classe H, corrente alternata**
Coil H class, alternate current

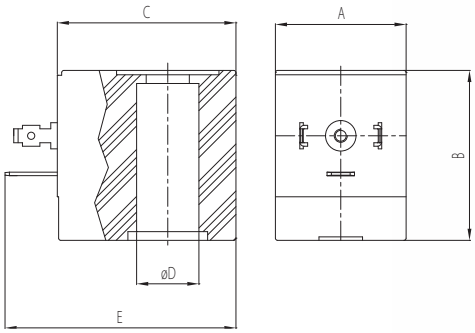

| Codice Code | DIMENSIONI - DIMENSIONS | | | | |
|---|---|---|---|---|---|
| | A [mm] | B [mm] | C [mm] | ØD [mm] | E [mm] |
| 30000BHFP/B1JU | 30 | 39 | 41 | 14,3 | 53 |
| 30000BHFP/U1JU | 30 | 39 | 41 | 14,3 | 53 |
| 30000BHFP/J1JI | 30 | 39 | 41 | 14,3 | 53 |
| 30000BHFP/J1JU | 30 | 39 | 41 | 14,3 | 53 |
| 30000BHFP/L1JU | 30 | 39 | 41 | 14,3 | 53 |

| Codice Code | Tensione Power supply [Vac] | Frequenza Frequency [Hz] | Potenza a temperatura ambiente Power at room temperature [VA] | Omologazioni Approvals |
|---|---|---|---|---|
| 30000BHFP/B1JU | 24 | 50/60 | 21 | cUL ** |
| 30000BHFP/U1JU | 110/120 | 50/60 | 21 | cUL ** |
| 30000BHFP/J1JI | 220/230 | 50/60 | 21 | IMQ |
| 30000BHFP/J1JU | 220/230 | 50/60 | 21 | cUL ** |
| 30000BHFP/L1JU | 240 | 50/60 | 21 | cUL ** |

Le bobine disponibili sono identificate da codici specifici che ne consentono il riconoscimento dei principali dati di targa (tensione di alimentazione, frequenza, potenza) nonché la presenza di eventuali omologazioni.
Eventuali altre versioni disponibili su richiesta.
** Omologata cUL se utilizzata con connettore 7000/CON.
Si considera accettabile una tolleranza di ±10% sulla tensione nominale di alimentazione per le bobine in corrente alternata.
The coils available are identified by special codes for rating (voltage, power supply, frequency, power) and type approvals.
Any other version available on demand.
** Approved cUL with connector 7000/CON.
Tolerance of ±10% is admitted for voltage rating for a.c. coils.

# ACCESSORI
ACCESSORIES

## 10000BHL

**Bobina in classe H, corrente continua**
Coil H class, direct current

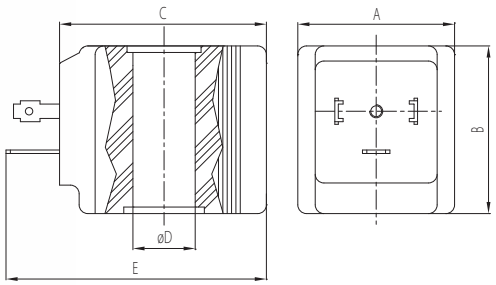

| Codice Code | DIMENSIONI - DIMENSIONS | | | | |
|---|---|---|---|---|---|
| | A [mm] | B [mm] | C [mm] | ØD [mm] | E [mm] |
| 10000BHL/A0BAN | 36 | 38,5 | 47,5 | 14,3 | 59,8 |
| 10000BHL/B0BAN | 36 | 38,5 | 47,5 | 14,3 | 59,8 |

| Codice Code | Tensione Power supply [Vdc] | Frequenza Frequency [Hz] | Potenza a temperatura ambiente Power at room temperature [W] | Omologazioni Approvals |
|---|---|---|---|---|
| 10000BHL/A0BAN | 12 | nessuna - none | 24 | |
| 10000BHL/B0BAN | 24 | nessuna - none | 24 | |

Le bobine disponibili sono identificate da codici specifici che ne consentono il riconoscimento dei principali dati di targa (tensione di alimentazione, potenza) nonché la presenza di eventuali omologazioni.
Eventuali altre versioni disponibili su richiesta.
Si considera accettabile una tolleranza di +10/-5% sulla tensione nominale di alimentazione per le bobine in corrente continua.
The coils available are identified by special codes for rating (voltage, power supply, power) and type approvals.
Any other version available on demand.
Tolerance of +10/-5% is admitted for voltage rating for d.c. coils.

## ACCESSORI
ACCESSORIES

### 30000-13

**Staffa di fissaggio in acciaio zincato con vite M4**
White zinc-plated stainless steel fixing with M4 screw

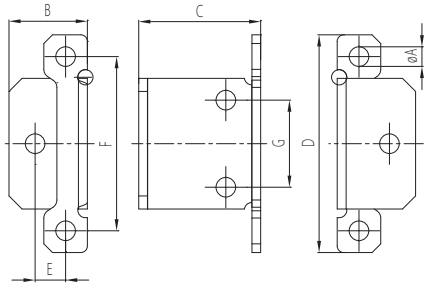


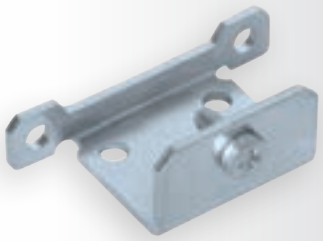

| Codice Code | DIMENSIONI - DIMENSIONS | | | | | | |
|---|---|---|---|---|---|---|---|
| | ØA [mm] | B [mm] | C [mm] | D [mm] | E [mm] | F [mm] | G [mm] |
| 30000-13 | 4,5 | 18 | 28 | 50 | 7 | 40 | 20 |

### 7000/CON

**Connettore DIN 46350/A**
**Grado di protezione IP67 EN60529**
Connector DIN 46350/A
Protection degree IP67 EN60529

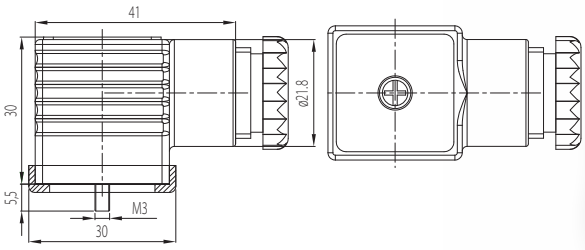

| Codice Code | | |
|---|---|---|
| 7000/CON | **Sezione max conduttore** - Max. cable section | 1,5 mm2 |
| | **Serracavo** - Clamping screw | PG9 PG11 |
| | **Grado di protezione** - Protection degree | IP 67 (DIN40050) |
| | **Classe di isolamento** - Linsulation class | **Gruppo C VDE 0110** - Group C VDE 0110 |
| | **Resistenza contatti** - Contact | < 4 mΩ |
| | **Tensione nominale** - Voltage rating [V] | 250 |
| | **Numero poli** - Pole number | 2 + terra - 2+ ground |
| | **Protezione** - Protection | **Nylon caricato vetro** - Glass reinforced nylon |
| | **Porta contatti** - Contact-holder | **Nylon caricato vetro** - Glass reinforced nylon |
| | **Portata nominale contatti** - Contact rated current | 10 A |
| | **Portata max contatti** - Max. contact rated current | 16 A |
| | **Guarnizione** - Gasket | **Gomma nitrilica NBR** - NBR nitrile rubber |
| | **Temperatura di impiego** - Working temperature | – 40° + 90°C |

OLAB REFRIGERATION 100%

# SERIE 30500 N.A.

TRADITIONAL SYSTEM

# ELETTROVALVOLE N.A
# FLUIDI REFRIGERANTI HCFC-HFC-HFO-HC

N.O. SOLENOID VALVES - REFRIGERANT FLUIDS HCFC-HFC-HFO-HC

## SERIE 30500 N.A.

OLAB REFRIGERATION 100%

SERIE 30500 N.A. TRADITIONAL SYSTEM

## CRITERI DI SCELTA

### UTILIZZI

Le elettrovalvole della serie 30500 sono state progettate per essere installate su impianti di refrigerazione commerciale e condizionamento dell'aria civile e industriale che utilizzino i seguenti fluidi refrigeranti appartenenti al Gruppo 2, così come è definito nell'Articolo 13, Capitolo 1, Punto b della direttiva 2014/68/UE, con riferimento al Regolamento (CE) No.1272/2008.
Per maggiori informazioni relative ai fluidi refrigeranti compatibili, consultare pagina 19.

### VANTAGGI

Tutte le nostre elettrovalvole serie 30500 godono dei seguenti vantaggi qualitativi derivanti dalla nostra tecnologia:

A ROBUSTE in quanto il cannotto, ricavato mediante lavorazione meccanica da barra piena in acciaio inox AISI 303, risulta avere lo spessore della parete maggiore rispetto ai tradizionali cannotti ricavati da lamiera sottile

B SICURE al 100%

C COLLAUDATE al 100%. Su ognuna di esse viene impresso la data e il n. seriale che ne attesta il superamento del collaudo e permette la rintracciabilità nel tempo dei dati di prestazione registrati durante il test.

## SELECTION CRITERIA

### APPLICATION

Solenoid valves 30500 series are designed for installation on commercial refrigeration systems on civil and industrial air conditioning plants that use the following refrigerant fluids belonging to Group 2, as defined in Article 13, chapter 1, Point (b) of Directive 2014/68/EU, with reference to EC Regulation No. 1272/2008.
See page 19 for more information about refrigerant fluids compatible.

### ADVANTAGES

All OLAB solenoid valves in the 30500 series feature the following qualitative advantages resulting from the use of our technology:

A HIGHLY ROBUST, the thickness of the sleeve obtained from AISI 303 stainless steel machined solid bar is greater than that of traditional tubes obtained from thin metal sheet

B 100% SAFE

C 100% TESTED, each valve bears the date and serial number proving that it has passed the test and allowing traceability of the performance data measured during testing over time.

## HI - QUALITY TECHNOLOGY

### IL CUORE DELLE NOSTRE ELETTROVALVOLE - OUR SOLENOID VALVES' CORE

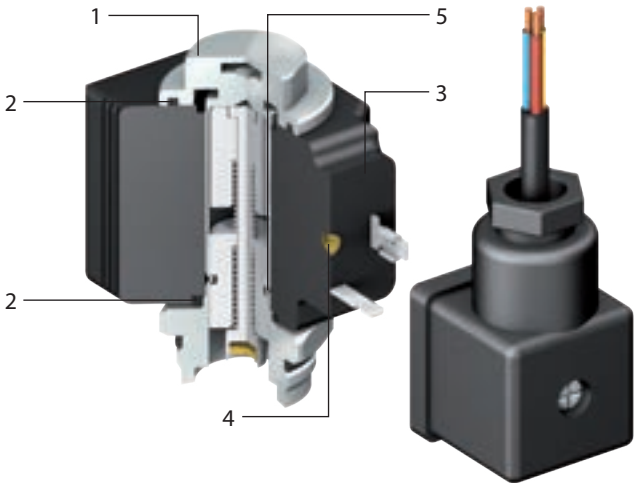

1 **Il dado in acciaio zincato e il filetto ricavato direttamente sulla cannotto in acciaio inox AISI 303 consentono di poter applicare la corretta coppia di serraggio per garantire la tenuta delle guarnizioni di protezione della bobina.**

The galvanized steel nut and thread obtained directly on the AISI 303 stainless steel sleeve make it possible to apply the correct tightening torque and ensure tightness of the coil protection seals.

2 **O-ring per garantire una perfetta tenuta d'isolamento dall'umidità esterna.**

O-ring to ensure the perfect seal and insulation from external moisture.

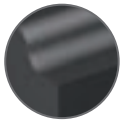

3 **Lappatura bobina per garantire una perfetta tenuta e l'isolamento dall'umi-dità esterna una volta montato il connettore.**

Lapping operation on coil surface to give the perfect seal and insulation from external moisture once the connector has been assembled.

4 **Inserto in ottone filettato ricavato da barra esagonale anti-rotazione per garantire la coppia di serraggio adeguata quando si monta il connettore.**

Anti-rotating brass threaded insert from hexagonal rod to ensure the best tightening torque once the connector has been assembled.

5 **Bloccaggio nucleo fisso tramite sistema di rullatura che garantisce una deformazione corretta e senza criccature.**

Fixed core clamping by rolling operation that gives the best deformation without cracking.

## COSTRUZIONE

I principali componenti costitutivi delle elettrovalvole serie 30500 sono:
- Corpo e coperchio in ottone forgiato a caldo EN12165-CW617N
- Tubi in rame EN12735-1-Cu-DHP per attacchi a saldare
- Cannotto in acciaio inox AISI 303
- Otturatore a chiusura in ottone EN12164-CW614N
- Nuclei in acciaio inox ferritico a magnetizzazione controllata al 100%
- Molle in acciaio inox AISI 302
- Guarnizioni di tenuta verso l'esterno in Neoprene (disponibile opzione HNBR per fluidi infiammabili)
- Guarnizione di tenuta della sede PTFE
- Bobina classe H (180°C)
- Dado di bloccaggio in acciaio zincato
- Viti di serraggio fra coperchio e corpo in acciaio austenitico (A2-70)

## CONSTRUCTION

The main construction components of the solenoid valves of the 30500 series are:
- Hot-forged brass body and cover EN12165-CW617N
- EN12735-1-Cu-DHP brass pipe for welding connection
- AISI303 stainless steel sleeve
- EN12164-CW614N brass for closing disc
- Ferritic stainless steel for cores
- AISI 302 stainless steel spring
- Outside Neoprene seal (option available: HNBR flammable fluids)
- PTFE seat sealing gasket
- Class H coil (180°C)
- Locking nut made of zinc-plated stainless steel
- Austenitic stainless steel for clamping screws between cover and body (A2-70)

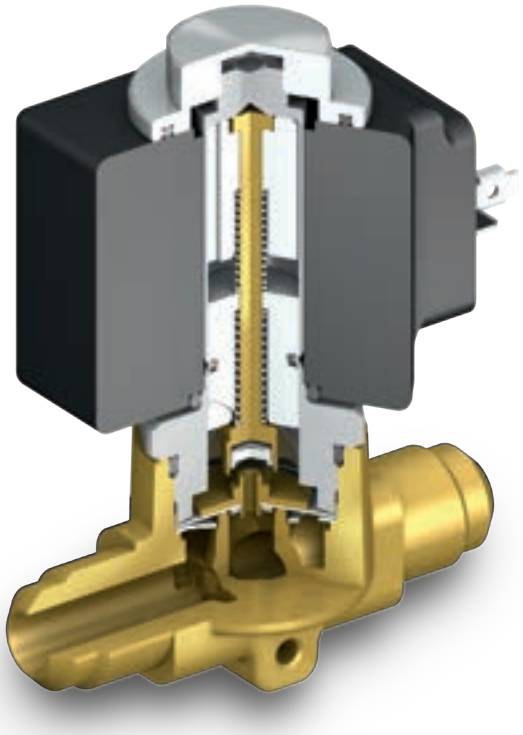

## CARATTERISTICHE GENERALI

**Le elettrovalvole serie 30500, 30600 sono a due vie, normalmente aperte.**
**Il principio di funzionamento è servocomandato a membrana e gli attacchi possono essere SAE FLARE o con tubi in rame a saldare.**

Tutte le bobine sono di classe H con avvolgimento realizzato in filo di rame smaltato avente classe di isolamento 180°C. L'involucro esterno è realizzato con resine dielettriche ed impermeabili che garantiscono un efficace isolamento.
La bobina è sempre provvista alle estremità inferiori e superiori di due O-ring che completano la protezione del dispositivo dall'umidità. Le bobine sono progettate per il funzionamento in continuo.

Le elettrovalvole normalmente aperte vanno utilizzate esclusivamente con bobina in corrente continua e con specifico connettore EPS (ENERGY PLUS SYSTEM) codice 8851/B (24Vdc) o 8851/C (12Vdc).

### INSTALLAZIONE

Le elettrovalvole possono essere installate ovunque nell'impianto tenendo conto delle rese frigorifere dei vari modelli. Il montaggio del dispositivo deve avvenire in modo che il verso di scorrimento del fluido sia in accordo con la freccia indicata sul corpo valvola.
Tutti i modelli di questa serie possono essere montati in qualsiasi posizione ad esclusione di quella con bobina rivolta verso il basso.
La brasatura delle valvole con tubi a saldare deve essere eseguita con una lega a basso punto di fusione. Particolare attenzione va posta durante la saldatura dei tubi a non dirigere la fiamma verso il corpo che potrebbe in questo modo venire danneggiato. Prima di effettuare la connessione elettrica del dispositivo assicurarsi che i dati di targa riportati sulla bobina coincidano con quelli presenti sull'impianto.

Prima di procedere con l'installazione leggere attentamente il foglio istruzioni di montaggio contenuto in ogni confezione.

## GENERAL FEATURES

**The valves of 30500, 30600 series are two-way normally open valves. They are servo-controlled diaphragm solenoid valves with SAE FLARE connections or weldable copper pipes.**

All the coils are class h with winding made of enameled copper wire with insulation class 180°C. The outer casing is made of resin with dielectric properties that provide an effective waterproof insulation.
The coil is always provided with two O-rings at the upper and lower ends that protect the device from humidity. Coils are designed for continuous operation.

Solenoid valves normally open shall be used with direct current coil and with special connector EPS (ENERGY PLUS SYSTEM) code: 8851/B (24Vdc) or 8851/C (12Vdc).

### INSTALLATION

Solenoid valves can be installed anywhere in the system provided that the cooling capacity of all different models is taken into account.
The device must be installed ensuring that the refrigerant flows in the direction shown by the arrows on the valve body. All models of this series can be mounted in all positions except for the one with a coil turned downwards.
Brazing of valves to weldable pipes must be carried out using an alloy with low melting point.
To avoid damages, make sure the flame is not pointed to the body during pipe welding. Before connecting the device make sure the operating data shown on the coil correspond to those on the system.

Please read enclosed leaflet before proceeding with the installation.

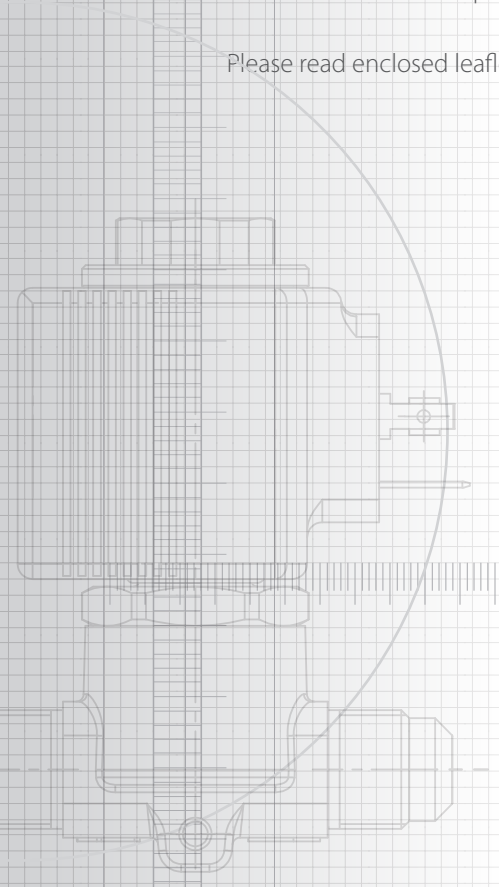

## SCHEMA DI CODIFICA

Schema di codifica elettrovalvole serie 30500.

## CODING SCHEME

How to read the code of solenoid valves 30500 series.

| 30500 | - | T | - | 02 | - | 6.5 | - | I | - | 1 |
|---|---|---|---|---|---|---|---|---|---|---|

**Famiglia**
Family

| | |
|---|---|
| 30510 | EV N.A. servocomandata a membrana senza bobina<br>N.O. servo-controlled diaphragm SV without coil |
| 30610 | EV N.A. servocomandata a membrana con coperchio flangiato senza bobina<br>N.O. servo-controlled diaphragm SV with flanged cover without coil |
| 30520 | EV N.A. servocomandata a membrana con connettore<br>N.O. servo-controlled diaphragm SV with connector |
| 30620 | EV N.A. servocomandata a membrana con coperchio flangiato con connettore<br>N.O. servo-controlled diaphragm SV with flanged cover and connector |

Versioni gialle - Yellow versions

**Attacchi**
Connections

| | |
|---|---|
| T | Tubo rame ODF<br>ODF copper pipe |
| F | Attacco SAE FLARE<br>SAE FLARE connection |

**Misura tubo - Filetto**
Pipe measure - Thread

| | |
|---|---|
| 01 | 1/4" |
| 02 | 3/8" |
| 03 | 1/2" |
| 04 | 5/8" |
| 05 | 3/4" |
| 06 | 7/8" |
| 07 | 1" |
| 08 | 1"1/8 |
| 09 | 1"3/8 |
| 10 | 1"5/8 |
| 11 | 5/16" |
| M10 | Ø10 |
| M12 | Ø12 |
| M16 | Ø16 |
| M22 | Ø22 |
| M35 | Ø35 |
| M42 | Ø42 |

**Diametro nominale**
Nominal diameter

| | |
|---|---|
| 6.5 | Ø6,5mm |
| 12.5 | Ø12,5mm |
| 16.5 | Ø16,5mm |
| 25.5 | Ø25,5mm |

**Bobina**
Coil

| | |
|---|---|
| I | 12Vdc 30W |
| L | 24Vdc 30W |

BOBINA (corrente continua) + connettore
Coil (Vdc. power) + connector

**Varianti**
Models

| | |
|---|---|
| 1 | Con staffa fissaggio<br>With fixing bracket |
| 2 | O-rings in HNBR* |
| 12 | Staffa + HNBR*<br>Bracket + HNBR* |

* Con guarnizioni in HNBR: utilizzabili con fluidi infiammabili
With HNBR gaskets: usable with flammable fluids

Nella versione standard la guarnizione è in Neoprene
Neoprene gasket for standard version

Attenzione: le elettrovalvole normalmente aperte vanno sempre utilizzate con bobina in C.C. e connettore riduzione potenza
Attention: normally open solenoid valves must be always used with Vdc coil and connector for reduction power

PRESTAZIONI - Elettrovalvole senza bobina con guarnizione in Neoprene (versione standard)
PERFORMANCES - Solenoid valves without coil with Neoprene gasket (standard version)

| Serie 30500<br>30500 series | Codice<br>Code | Attacchi<br>Connections | | | Kv [$m^3/h$] | PS [bar] | Pressione differenziale di apertura<br>Differential opening pressure [bar] | | TS (°C) | | Principio di funzionamento<br>Working principle |
|---|---|---|---|---|---|---|---|---|---|---|---|
| | | SAE FLARE | Ø [In] | Ø [mm] | | | Min | MOPD | Min | Max | |
| | 30510-F-02-6.5 | 3/8 | | | 0,80 | 52 | 0,05 | 21 | -35 | 105 | Servocomandata a membrana<br>Diaphragm pilot operated |
| | 30510-F-03-6.5 | 1/2 | | | | | | | | | |
| 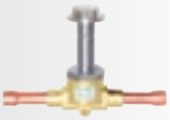 | 30510-T-02-6.5 | | 3/8 | | | 52 | 0,05 | 21 | -35 | 105 | Servocomandata a membrana<br>Diaphragm pilot operated |
| | 30510-T-M10-6.5 | | | 10 | 0,80 | | | | | | |
| | 30510-T-M12-6.5 | | | 12 | | | | | | | |
| | 30510-T-03-6.5 | | 1/2 | | | | | | | | |
| | 30610-F-03-12.5 | 1/2 | | | 2,20 | 52 | 0,05 | 21 | -35 | 105 | Servocomandata a membrana con flangia<br>Diaphragm pilot operated with flange |
| | 30610-F-04-12.5 | 5/8 | | | | | | | | | |
| | 30610-F-04-16.5 | 5/8 | | | 3,80 | | | | | | |
| | 30610-F-05-16.5 | 3/4 | | | 4,80 | | | | | | |
| | 30610-T-M12-12.5 | | | 12 | 2,20 | 52 | 0,05 | 21 | -35 | 105 | Servocomandata a membrana con flangia<br>Diaphragm pilot operated with flange |
| | 30610-T-03-12.5 | | 1/2 | | | | | | | | |
| | 30610-T-04-12.5 | | 5/8 | 16 | 2,60 | | | | | | |
| | 30610-T-06-12.5 | | 7/8 | 22 | | | | | | | |
| | 30610-T-04-16.5 | | 5/8 | 16 | 3,80 | | | | | | |
| | 30610-T-05-16.5 | | 3/4 | | 4,80 | | | | | | |
| | 30610-T-06-16.5 | | 7/8 | 22 | 5,70 | | | | | | |
| | 30610-T-08-16.5 | | 1.1/8 | | | | | | | | |
| | 30610-T-08-25.5 | | 1.1/8 | | 10,00 | | | | | | |
| | 30610-T-09-25.5 | | 1.3/8 | | | | | | | | |

Le elettrovalvole normalmente aperte vanno utilizzate esclusivamente con bobina in corrente continua e con specifico connettore EPS (ENERGY PLUS SYSTEM) codice 8851/B (24Vdc) o 8851/C (12Vdc).
Solenoid valves normally open shall be used with direct current coil and with special connector EPS (ENERGY PLUS SYSTEM) code: 8851/B (24Vdc) or 8851/C (12Vdc).

Staffa di fissaggio ordinabile separatamente
Fixing bracket separately sortable

| | Codice<br>Code | Descrizione<br>Description |
|---|---|---|
| | 30000-13 | Staffa di fissaggio in acciaio zincato bianco con vite M4<br>White zinc-plated stainless steel fixing with M4 screw |

PRESTAZIONI - Elettrovalvole senza bobina con guarnizione in HNBR (versione per fluidi infiammabili e linea di gas caldo)
PERFORMANCES - Solenoid valves without coil with HNBR gasket (version for flammable fluids and hot gas line)

| Serie 30500<br>30500 series | Codice<br>Code | Attacchi<br>Connections | | | Kv [m³/h] | PS [bar] | Pressione differenziale di apertura<br>Differential opening pressure [bar] | | TS (°C) | | Principio di funzionamento<br>Working principle |
|---|---|---|---|---|---|---|---|---|---|---|---|
| | | SAE FLARE | Ø [In] | Ø [mm] | | | Min | MOPD | Min | Max | |
| | 30510-F-02-6.5-2 | 3/8 | | | 0,80 | 52 | 0,05 | 21 | -40 | 130 | Servocomandata a membrana<br>Diaphragm pilot operated |
| | 30510-F-03-6.5-2 | 1/2 | | | | | | | | | |
| 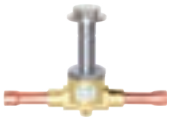 | 30510-T-02-6.5-2 | | 3/8 | | | 52 | 0,05 | 21 | -40 | 130 | Servocomandata a membrana<br>Diaphragm pilot operated |
| | 30510-T-M10-6.5-2 | | | 10 | 0,80 | | | | | | |
| | 30510-T-M12-6.5-2 | | | 12 | | | | | | | |
| | 30510-T-03-6.5-2 | | 1/2 | | | | | | | | |
| | 30610-F-03-12.5-2 | 1/2 | | | 2,20 | 52 | 0,05 | 21 | -40 | 130 | Servocomandata a membrana con flangia<br>Diaphragm pilot operated with flange |
| | 30610-F-04-12.5-2 | 5/8 | | | | | | | | | |
| | 30610-F-04-16.5-2 | 5/8 | | | 3,80 | | | | | | |
| | 30610-F-05-16.5-2 | 3/4 | | | 4,80 | | | | | | |
| | 30610-T-M12-12.5-2 | | | 12 | 2,20 | 52 | 0,05 | 21 | -40 | 130 | Servocomandata a membrana con flangia<br>Diaphragm pilot operated with flange |
| | 30610-T-03-12.5-2 | | 1/2 | | | | | | | | |
| | 30610-T-04-12.5-2 | | 5/8 | 16 | 2,60 | | | | | | |
| | 30610-T-06-12.5-2 | | 7/8 | 22 | | | | | | | |
| | 30610-T-04-16.5-2 | | 5/8 | 16 | 3,80 | | | | | | |
| | 30610-T-05-16.5-2 | | 3/4 | | 4,80 | | | | | | |
| | 30610-T-06-16.5-2 | | 7/8 | 22 | 5,70 | | | | | | |
| | 30610-T-08-16.5-2 | | 1.1/8 | | | | | | | | |
| | 30610-T-08-25.5-2 | | 1.1/8 | | 10,00 | | | | | | |
| | 30610-T-09-25.5-2 | | 1.3/8 | | | | | | | | |

Le elettrovalvole normalmente aperte vanno utilizzate esclusivamente con bobina in corrente continua e con specifico connettore EPS (ENERGY PLUS SYSTEM) codice 8851/B (24Vdc) o 8851/C (12Vdc).
Solenoid valves normally open shall be used with direct current coil and with special connector EPS (ENERGY PLUS SYSTEM) code: 8851/B (24Vdc) or 8851/C (12Vdc).

Staffa di fissaggio ordinabile separatamente
Fixing bracket separately sortable

| | Codice<br>Code | Descrizione<br>Description |
|---|---|---|
| | 30000-13 | Staffa di fissaggio in acciaio zincato bianco con vite M4<br>White zinc-plated stainless steel fixing with M4 screw |

PRESTAZIONI - Elettrovalvole con bobina e connettore con guarnizione in Neoprene (versione standard)
PERFORMANCES - Solenoid valves with coil and connector with Neoprene gasket (standard version)

| Serie 30500<br>30500 series | Codice<br>Code | Attacchi<br>Connections | | | Kv [$m^3/h$] | PS [bar] | Pressione differenziale di apertura<br>Differential opening pressure [bar] | | TS (°C) | | Principio di funzionamento<br>Working principle |
|---|---|---|---|---|---|---|---|---|---|---|---|
| | | SAE FLARE | Ø [In] | Ø [mm] | | | Min | MOPD | Min | Max | |
| | 30520-F-02-6.5-I | 3/8 | | | 0,80 | 52 | 0,05 | 21 | -35 | 105 | **Servocomandata a membrana**<br>Diaphragm pilot operated |
| | 30520-F-03-6.5-I | 1/2 | | | | | | | | | |
| 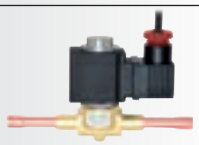 | 30520-T-02-6.5-I | | 3/8 | | 0,80 | 52 | 0,05 | 21 | -35 | 105 | **Servocomandata a membrana**<br>Diaphragm pilot operated |
| | 30520-T-M10-6.5-I | | | 10 | | | | | | | |
| | 30520-T-M12-6.5-I | | | 12 | | | | | | | |
| | 30520-T-03-6.5-I | | 1/2 | | | | | | | | |
| | 30620-F-03-12.5-I | 1/2 | | | 2,20 | 52 | 0,05 | 21 | -35 | 105 | **Servocomandata a membrana con flangia**<br>Diaphragm pilot operated with flange |
| | 30620-F-04-12.5-I | 5/8 | | | | | | | | | |
| | 30620-F-04-16.5-I | 5/8 | | | 3,80 | | | | | | |
| | 30620-F-05-16.5-I | 3/4 | | | 4,80 | | | | | | |
| | 30620-T-M12-12.5-I | | | 12 | 2,20 | 52 | 0,05 | 21 | -35 | 105 | **Servocomandata a membrana con flangia**<br>Diaphragm pilot operated with flange |
| | 30620-T-03-12.5-I | | 1/2 | | | | | | | | |
| | 30620-T-04-12.5-I | | 5/8 | 16 | 2,60 | | | | | | |
| | 30620-T-06-12.5-I | | 7/8 | 22 | | | | | | | |
| | 30620-T-04-16.5-I | | 5/8 | 16 | 3,80 | | | | | | |
| | 30620-T-05-16.5-I | | 3/4 | | 4,80 | | | | | | |
| | 30620-T-06-16.5-I | | 7/8 | 22 | 5,70 | | | | | | |
| | 30620-T-08-16.5-I | | 1.1/8 | | | | | | | | |
| | 30620-T-08-25.5-I | | 1.1/8 | | 10,00 | | | | | | |
| | 30620-T-09-25.5-I | | 1.3/8 | | | | | | | | |

Le elettrovalvole normalmente aperte vanno utilizzate esclusivamente con bobina in corrente continua e con specifico connettore EPS (ENERGY PLUS SYSTEM) codice 8851/B (24Vdc) o 8851/C (12Vdc).
Solenoid valves normally open shall be used with direct current coil and with special connector EPS (ENERGY PLUS SYSTEM) code: 8851/B (24Vdc) or 8851/C (12Vdc).

Staffa di fissaggio ordinabile separatamente
Fixing bracket separately sortable

| | Codice<br>Code | Descrizione<br>Description |
|---|---|---|
| | 30000-13 | Staffa di fissaggio in acciaio zincato bianco con vite M4<br>White zinc-plated stainless steel fixing with M4 screw |

**PRESTAZIONI - Elettrovalvole con bobina e connettore con guarnizione in HNBR (versione per fluidi infiammabili e linea di gas caldo)**
PERFORMANCES - Solenoid valves with coil and connector with HNBR gasket (version for flammable fluids and hot gas line)

| Serie 30500<br>30500 series | Codice<br>Code | Attacchi<br>Connections | | | Kv [m³/h] | PS [bar] | Pressione differenziale di apertura<br>Differential opening pressure [bar] | | TS (°C) | | Principio di funzionamento<br>Working principle |
|---|---|---|---|---|---|---|---|---|---|---|---|
| | | SAE FLARE | Ø [In] | Ø [mm] | | | Min | MOPD | Min | Max | |
| | 30520-F-02-6.5-I-2 | 3/8 | | | 0,80 | 52 | 0,05 | 21 | -40 | 130 | **Servocomandata a membrana**<br>Diaphragm pilot operated |
| | 30520-F-03-6.5-I-2 | 1/2 | | | | | | | | | |
| 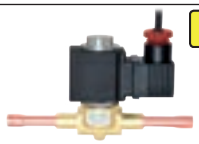 | 30520-T-02-6.5-I-2 | | 3/8 | | 0,80 | 52 | 0,05 | 21 | -40 | 130 | **Servocomandata a membrana**<br>Diaphragm pilot operated |
| | 30520-T-M10-6.5-I-2 | | | 10 | | | | | | | |
| | 30520-T-M12-6.5-I-2 | | | 12 | | | | | | | |
| | 30520-T-03-6.5-I-2 | | 1/2 | | | | | | | | |
| | 30620-F-03-12.5-I-2 | 1/2 | | | 2,20 | 52 | 0,05 | 21 | -40 | 130 | **Servocomandata a membrana con flangia**<br>Diaphragm pilot operated with flange |
| | 30620-F-04-12.5-I-2 | 5/8 | | | | | | | | | |
| | 30620-F-04-16.5-I-2 | 5/8 | | | 3,80 | | | | | | |
| | 30620-F-05-16.5-I-2 | 3/4 | | | 4,80 | | | | | | |
| | 30620-T-M12-12.5-I-2 | | | 12 | 2,20 | 52 | 0,05 | 21 | -40 | 130 | **Servocomandata a membrana con flangia**<br>Diaphragm pilot operated with flange |
| | 30620-T-03-12.5-I-2 | | 1/2 | | | | | | | | |
| | 30620-T-04-12.5-I-2 | | 5/8 | 16 | 2,60 | | | | | | |
| | 30620-T-06-12.5-I-2 | | 7/8 | 22 | | | | | | | |
| | 30620-T-04-16.5-I-2 | | 5/8 | 16 | 3,80 | | | | | | |
| | 30620-T-05-16.5-I-2 | | 3/4 | | 4,80 | | | | | | |
| | 30620-T-06-16.5-I-2 | | 7/8 | 22 | 5,70 | | | | | | |
| | 30620-T-08-16.5-I-2 | | 1.1/8 | | | | | | | | |
| | 30620-T-08-25.5-I-2 | | 1.1/8 | | 10,00 | | | | | | |
| | 30620-T-09-25.5-I-2 | | 1.3/8 | | | | | | | | |

Le elettrovalvole normalmente aperte vanno utilizzate esclusivamente con bobina in corrente continua e con specifico connettore EPS (ENERGY PLUS SYSTEM) codice 8851/B (24Vdc) o 8851/C (12Vdc).
Solenoid valves normally open shall be used with direct current coil and with special connector EPS (ENERGY PLUS SYSTEM) code: 8851/B (24Vdc) or 8851/C (12Vdc).

**Staffa di fissaggio ordinabile separatamente**
Fixing bracket separately sortable

| | Codice<br>Code | Descrizione<br>Description |
|---|---|---|
| | 30000-13 | **Staffa di fissaggio in acciaio zincato bianco con vite M4**<br>White zinc-plated stainless steel fixing with M4 screw |

# 30520-F

**Elettrovalvola per refrigerazione, servocomandata a membrana, normalmente aperta, attacco SAE FLARE**

Solenoid valve for refrigeration, direct action, SAE FLARE connection

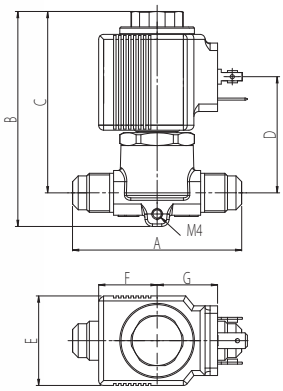


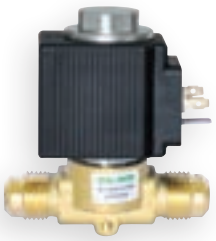

| Codice Code | DIMENSIONI - DIMENSIONS | | | | | | |
|---|---|---|---|---|---|---|---|
| | A [mm] | B [mm] | C [mm] | D [mm] | E [mm] | F [mm] | G [mm] |
| 30520-F-02-6.5-... | 68 | 86.4 | 72.9 | 46.7 | 36 | 23,5 | 24,3 |
| 30520-F-03-6.5-... | 72 | 86.4 | 72.9 | 46.7 | 36 | 23,5 | 24,3 |

| Codice Code | RESA FRIGORIFERA - COOLING CAPACITY | | | | | | | | | | | | | | | | | |
|---|---|---|---|---|---|---|---|---|---|---|---|---|---|---|---|---|---|---|
| | Liquido Liquid | | | | | | Vapore Steam | | | | | | Gas caldo Hot gas | | | | | |
| | R134A [kW] | R22 [kW] | R407C [kW] | R404A [kW] | R410A [kW] | R507 [kW] | R134A [kW] | R22 [kW] | R407C [kW] | R404A [kW] | R410A [kW] | R507 [kW] | R134A [kW] | R22 [kW] | R407C [kW] | R404A [kW] | R410A [kW] | R507 [kW] |
| 30520-F-02-6.5-... | 13,5 | 14,6 | 13,8 | 9,5 | 13,7 | 9,2 | 1,5 | 2,04 | 1,8 | 1,78 | 2,4 | 1,78 | 6,8 | 8,6 | 9,3 | 7,7 | 10,9 | 7,6 |
| 30520-F-03-6.5-... | 13,5 | 14,6 | 13,8 | 9,5 | 13,7 | 9,2 | 1,5 | 2,04 | 1,8 | 1,78 | 2,4 | 1,78 | 6,8 | 8,6 | 9,3 | 7,7 | 10,9 | 7,6 |

Le elettrovalvole normalmente aperte vanno utilizzate esclusivamente con bobina in corrente continua e con specifico connettore EPS (ENERGY PLUS SYSTEM) codice 8851/B (24Vdc) o 8851/C (12Vdc)
Solenoid valves normally open shall be used with direct current coil and with special connector EPS (ENERGY PLUS SYSTEM), code: 8851/B (24Vdc) or 8851/C (12Vdc)

Rese riferite alle seguenti condizioni operative: Temperatura evaporazione = +4°C - temperatura di condensazione = +38°C Caduta di pressione = 0,15 bar. Per il gas caldo: Temperatura di aspirazione = +18°C - caduta di pressione = 1 bar
The mentioned capacities refer to the following working conditions: Evaporation temperature = +4°C - dew point=+38°C Pressure drop = 0,15 bar. For hot gas: Suction temperature = +18°C - pressure drop = 1 bar

# 30520-T

**Elettrovalvola per refrigerazione, servocomandata a membrana, normalmente aperta, tubo rame ODF**

Solenoid valve for refrigeration, diaphragm pilot operated, normally open, ODF brass pipe

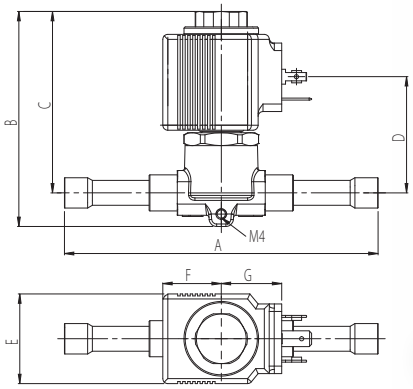

| Codice<br>Code | DIMENSIONI - DIMENSIONS | | | | | | |
|---|---|---|---|---|---|---|---|
| | A<br>[mm] | B<br>[mm] | C<br>[mm] | D<br>[mm] | E<br>[mm] | F<br>[mm] | G<br>[mm] |
| 30520-T-M10-6.5-... | 126 | 77,8 | 65,8 | 41,6 | 36 | 23,5 | 24,3 |
| 30520-T-02-6.5-... | 126 | 77,8 | 65,8 | 41,6 | 36 | 23,5 | 24,3 |
| 30520-T-M12-6.5-... | 128 | 77,8 | 65,8 | 41,6 | 36 | 23,5 | 24,3 |
| 30520-T-03-6.5-... | 128 | 77,8 | 65,8 | 41,6 | 36 | 23,5 | 24,3 |

| Codice<br>Code | RESA FRIGORIFERA - COOLING CAPACITY | | | | | | | | | | | | | | | | | |
|---|---|---|---|---|---|---|---|---|---|---|---|---|---|---|---|---|---|---|
| | Liquido<br>Liquid | | | | | | Vapore<br>Steam | | | | | | Gas caldo<br>Hot gas | | | | | |
| | R134A<br>[kW] | R22<br>[kW] | R407C<br>[kW] | R404A<br>[kW] | R410A<br>[kW] | R507<br>[kW] | R134A<br>[kW] | R22<br>[kW] | R407C<br>[kW] | R404A<br>[kW] | R410A<br>[kW] | R507<br>[kW] | R134A<br>[kW] | R22<br>[kW] | R407C<br>[kW] | R404A<br>[kW] | R410A<br>[kW] | R507<br>[kW] |
| 30520-T-M10-6.5-... | 13,5 | 14,6 | 13,8 | 9,5 | 13,7 | 9,2 | 1,5 | 2,04 | 1,8 | 1,78 | 2,4 | 1,78 | 6,8 | 8,6 | 9,3 | 7,7 | 10,9 | 7,6 |
| 30520-T-02-6.5-... | 13,5 | 14,6 | 13,8 | 9,5 | 13,7 | 9,2 | 1,5 | 2,04 | 1,8 | 1,78 | 2,4 | 1,78 | 6,8 | 8,6 | 9,3 | 7,7 | 10,9 | 7,6 |
| 30520-T-M12-6.5-... | 13,5 | 14,6 | 13,8 | 9,5 | 13,7 | 9,2 | 1,5 | 2,04 | 1,8 | 1,78 | 2,4 | 1,78 | 6,8 | 8,6 | 9,3 | 7,7 | 10,9 | 7,6 |
| 30520-T-03-6.5-... | 13,5 | 14,6 | 13,8 | 9,5 | 13,7 | 9,2 | 1,5 | 2,04 | 1,8 | 1,78 | 2,4 | 1,78 | 6,8 | 8,6 | 9,3 | 7,7 | 10,9 | 7,6 |

**Le elettrovalvole normalmente aperte vanno utilizzate esclusivamente con bobina in corrente continua e con specifico connettore EPS (ENERGY PLUS SYSTEM) codice 8851/B (24Vdc) o 8851/C (12Vdc)**
Solenoid valves normally open shall be used with direct current coil and with special connector EPS (ENERGY PLUS SYSTEM), code: 8851/B (24Vdc) or 8851/C (12Vdc)

**Rese riferite alle seguenti condizioni operative: Temperatura evaporazione = +4°C - temperatura di condensazione = +38°C Caduta di pressione = 0,15 bar. Per il gas caldo: Temperatura di aspirazione = +18°C - caduta di pressione = 1 bar**
The mentioned capacities refer to the following working conditions: Evaporation temperature = +4°C - dew point=+38°C Pressure drop = 0,15 bar. For hot gas: Suction temperature = +18°C - pressure drop = 1 bar

# 30620-F

**Elettrovalvola servocomandata a membrana con flangia, normalmente aperta, attacco SAE FLARE**
Solenoid valve for refrigeration, diaphragm pilot operated with flange, normally open, SAE FLARE connection

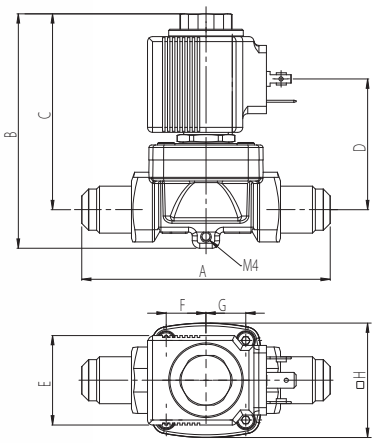

| Codice Code | DIMENSIONI - DIMENSIONS | | | | | | |
|---|---|---|---|---|---|---|---|
| | A [mm] | B [mm] | C [mm] | D [mm] | E [mm] | F [mm] | G [mm] |
| 30620-F-03-12.5-.. | 100 | 94,30 | 78,8 | 52,6 | 36 | 23,5 | 24,3 |
| 30620-F-04-12.5-... | 100 | 94,30 | 78,8 | 52,6 | 36 | 23,5 | 24,3 |
| 30620-F-04-16.5-... | 120 | 94,30 | 78,8 | 52,6 | 36 | 23,5 | 24,3 |
| 30620-F-05-16.5-... | 124 | 94,30 | 78,8 | 52,6 | 36 | 23,5 | 24,3 |

| Codice Code | RESA FRIGORIFERA - COOLING CAPACITY | | | | | | | | | | | | | | | | | |
|---|---|---|---|---|---|---|---|---|---|---|---|---|---|---|---|---|---|---|
| | Liquido Liquid | | | | | | Vapore Steam | | | | | | Gas caldo Hot gas | | | | | |
| | R134A [kW] | R22 [kW] | R407C [kW] | R404A [kW] | R410A [kW] | R507 [kW] | R134A [kW] | R22 [kW] | R407C [kW] | R404A [kW] | R410A [kW] | R507 [kW] | R134A [kW] | R22 [kW] | R407C [kW] | R404A [kW] | R410A [kW] | R507 [kW] |
| 30620-F-03-12.5-.. | 37,4 | 40,3 | 37,9 | 26,2 | 37,8 | 25,3 | 4,16 | 5,6 | 5,0 | 4,9 | 6,6 | 4,9 | 18,7 | 23,8 | 25,6 | 21,0 | 30,0 | 21,0 |
| 30620-F-04-12.5-... | 44,4 | 47,8 | 45,0 | 31,1 | 44,8 | 30,0 | 4,93 | 6,6 | 5,9 | 5,8 | 7,8 | 5,8 | 22,2 | 28,2 | 30,3 | 25,0 | 35,5 | 25,0 |
| 30620-F-04-16.5-... | 64.5 | 69.5 | 65.5 | 45.2 | 65.2 | 43.7 | 7.2 | 9.7 | 8.6 | 8.5 | 11.4 | 8.5 | 32.3 | 41 | 44.2 | 36.5 | 51.7 | 36.3 |
| 30620-F-05-16.5-... | 81.6 | 87.8 | 82.7 | 57.1 | 82.4 | 55.2 | 9.1 | 12.2 | 10.9 | 10.7 | 14.4 | 10.7 | 40.8 | 51.8 | 55.8 | 46.1 | 65.3 | 45.8 |

Le elettrovalvole normalmente aperte vanno utilizzate esclusivamente con bobina in corrente continua e con specifico connettore EPS (ENERGY PLUS SYSTEM) codice 8851/B (24Vdc) o 8851/C (12Vdc)
Solenoid valves normally open shall be used with direct current coil and with special connector EPS (ENERGY PLUS SYSTEM), code: 8851/B (24Vdc) or 8851/C (12Vdc)

Rese riferite alle seguenti condizioni operative: Temperatura evaporazione = +4°C - temperatura di condensazione = +38°C Caduta di pressione = 0,15 bar. Per il gas caldo: Temperatura di aspirazione = +18°C - caduta di pressione = 1 bar
The mentioned capacities refer to the following working conditions: Evaporation temperature = +4°C - dew point=+38°C Pressure drop = 0,15 bar. For hot gas: Suction temperature = +18°C - pressure drop = 1 bar

## 30620-T

**Elettrovalvola per refrigerazione, servocomandata a membrana con flangia, normalmente aperta, tubo rame ODF**
Solenoid valve for refrigeration, diaphragm pilot operated with flange, normally open, ODF brass pipe

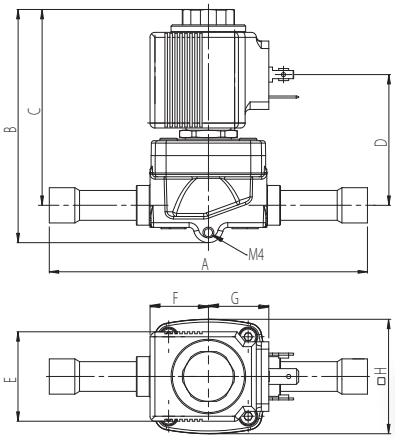

| Codice Code | DIMENSIONI - DIMENSIONS | | | | | | |
|---|---|---|---|---|---|---|---|
| | A [mm] | B [mm] | C [mm] | D [mm] | E [mm] | F [mm] | G [mm] |
| 30620-T-M12-12.5-... | 128 | 93,8 | 78,8 | 52,6 | 36 | 23,5 | 24,3 |
| 30620-T-03-12.5-... | 128 | 93,8 | 78,8 | 52,6 | 36 | 23,5 | 24,3 |
| 30620-T-04-12.5-... | 128 | 93,8 | 78,8 | 52,6 | 36 | 23,5 | 24,3 |

| Codice Code | RESA FRIGORIFERA - COOLING CAPACITY | | | | | | | | | | | | | | | | | |
|---|---|---|---|---|---|---|---|---|---|---|---|---|---|---|---|---|---|---|
| | Liquido Liquid | | | | | | Vapore Steam | | | | | | Gas caldo Hot gas | | | | | |
| | R134A [kW] | R22 [kW] | R407C [kW] | R404A [kW] | R410A [kW] | R507 [kW] | R134A [kW] | R22 [kW] | R407C [kW] | R404A [kW] | R410A [kW] | R507 [kW] | R134A [kW] | R22 [kW] | R407C [kW] | R404A [kW] | R410A [kW] | R507 [kW] |
| 30620-T-M12-12.5-... | 37,4 | 40,3 | 37,9 | 26,2 | 37,8 | 25,3 | 4,16 | 5,6 | 5,0 | 4,9 | 6,6 | 4,9 | 18,7 | 23,8 | 25,6 | 21,0 | 30,0 | 21,0 |
| 30620-T-03-12.5-... | 37,4 | 40,3 | 37,9 | 26,2 | 37,8 | 25,3 | 4,16 | 5,6 | 5,0 | 4,9 | 6,6 | 4,9 | 18,7 | 23,8 | 25,6 | 21,0 | 30,0 | 21,0 |
| 30620-T-04-12.5-... | 44,4 | 47,8 | 45,0 | 31,1 | 44,8 | 30,0 | 4,93 | 6,6 | 5,9 | 5,8 | 7,8 | 5,8 | 22,2 | 28,2 | 30,3 | 25,0 | 35,5 | 25,0 |
| 30620-T-06-12.5-… | 44,4 | 47,8 | 45,0 | 31,1 | 44,8 | 30,0 | 4,93 | 6,6 | 5,9 | 5,8 | 7,8 | 5,8 | 22,2 | 28,2 | 30,3 | 25,0 | 35,5 | 25,0 |
| 30620-T-04-16.5-… | 64,6 | 69,5 | 65,5 | 45,2 | 65,2 | 43,7 | 7,2 | 9,7 | 8,6 | 8,5 | 11,4 | 8,5 | 32,3 | 41,0 | 44,2 | 36,5 | 51,7 | 36,3 |
| 30620-T-05-16.5-… | 81,6 | 87,8 | 82,7 | 57,0 | 82,4 | 55,2 | 9,1 | 12,2 | 10,9 | 10,7 | 14,4 | 10,7 | 40,8 | 51,8 | 55,8 | 46,0 | 65,3 | 45,8 |
| 30620-T-06-16.5-… | 97,0 | 104,3 | 98,2 | 67,8 | 98,0 | 65,6 | 10,8 | 14,5 | 12,9 | 12,7 | 17,0 | 12,7 | 48,5 | 61,5 | 66,2 | 54,7 | 77,5 | 54,4 |
| 30620-T-08-16.5-… | 97,0 | 104,3 | 98,2 | 67,8 | 98,0 | 65,6 | 10,8 | 14,5 | 12,9 | 12,7 | 17,0 | 12,7 | 48,5 | 61,5 | 66,2 | 54,7 | 77,5 | 54,4 |
| 30620-T-08-25.5-… | 170,0 | 183,0 | 172,3 | 119,0 | 171,7 | 115,0 | 18,9 | 25,5 | 22,7 | 22,3 | 30,0 | 22,3 | 85,0 | 108,0 | 116,2 | 96,0 | 136,0 | 95,4 |
| 30620-T-09-25.5-... | 170,0 | 183,0 | 172,3 | 119,0 | 171,7 | 115,0 | 18,9 | 25,5 | 22,7 | 22,3 | 30,0 | 22,3 | 85,0 | 108,0 | 116,2 | 96,0 | 136,0 | 95,4 |

Le elettrovalvole normalmente aperte vanno utilizzate esclusivamente con bobina in corrente continua e con specifico connettore EPS (ENERGY PLUS SYSTEM) codice 8851/B (24Vdc) o 8851/C (12Vdc)
Solenoid valves normally open shall be used with direct current coil and with special connector EPS (ENERGY PLUS SYSTEM), code: 8851/B (24Vdc) or 8851/C (12Vdc)

Rese riferite alle seguenti condizioni operative: Temperatura evaporazione = +4°C - temperatura di condensazione = +38°C Caduta di pressione = 0,15 bar. Per il gas caldo: Temperatura di aspirazione = +18°C - caduta di pressione = 1 bar
The mentioned capacities refer to the following working conditions: Evaporation temperature = +4°C - dew point=+38°C Pressure drop = 0,15 bar. For hot gas: Suction temperature = +18°C - pressure drop = 1 bar

## ACCESSORI
ACCESSORIES

# DIS.8851

ENERGY PLUS SYSTEM

**Kit: con scheda elettronica e cavo. Sistema per l'alimentazione della bobina in corrente continua. Garantisce le prestazioni della valvola in caso di forti cali di corrente.**
Kit: Coil + special connector with integrated circuit board and cable. The valve operation is ensured also in case of power dump.

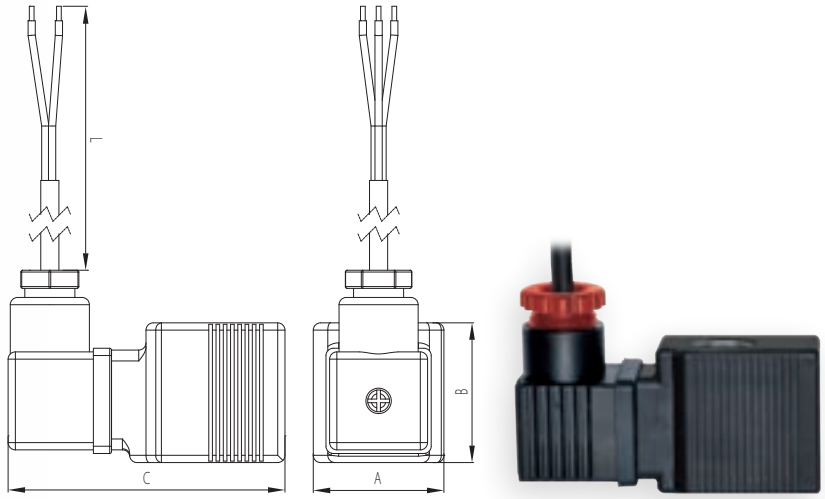


| Codice Code | DIMENSIONI - DIMENSIONS | | | |
|---|---|---|---|---|
| | A [mm] | B [mm] | C [mm] | L [mm] |
| DIS.8851/B | 36 | 38,5 | 76,3 | 500 |
| DIS.8851/C | 36 | 38,5 | 76,3 | 500 |

| Codice Code | Tensione Voltage [V] | Potenza Power supply [W] |
|---|---|---|
| DIS.8851/B | 24 Vdc | 30 W |
| DIS.8851/C | 12 Vdc | 30 W |

**PRESTAZIONI** - PERFORMANCES

1. **Riduzione del consumo energetico a regime**
   Reduction in energy consumption in steady operation
2. **Conseguente riduzione della temperatura di lavoro della bobina**
   Consequent reduction of working temperature of the coil
3. **Prolungamento della vita della bobina**
   Increase coil life
4. **Aumento del valore di MOPD (differenziale di pressione massima d'esercizio)**
   Increase in the value of MOPD (maximum operating pressure differential)

## ACCESSORI
ACCESSORIES

# 30000-13

**Staffa di fissaggio in acciaio zincato con vite M4**
White zinc-plated stainless steel fixing with M4 screw

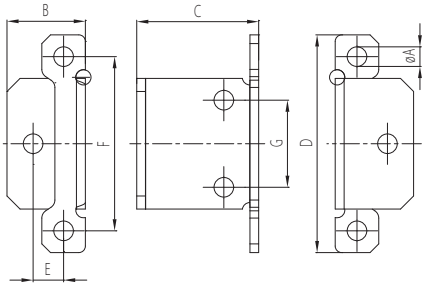


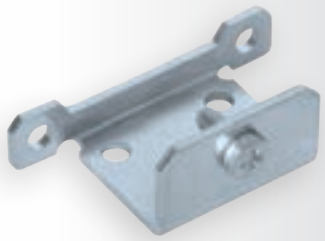

| Codice Code | DIMENSIONI - DIMENSIONS | | | | | | |
|---|---|---|---|---|---|---|---|
| | ØA [mm] | B [mm] | C [mm] | D [mm] | E [mm] | F [mm] | G [mm] |
| 30000-13 | 4,5 | 18 | 28 | 50 | 7 | 40 | 20 |

OLAB REFRIGERATION 100%

# SERIE 35000 N.C.

TRADITIONAL SYSTEM

# ELETTROVALVOLE N.C.
# SEMI-PROFESSIONALI - HCFC-HFC-HFO

N.C. SEMI-PROFESSIONAL SOLENOID VALVES - HCFC-HFC-HFO

## SERIE 35000 N.C.

OLAB REFRIGERATION 100%

## CRITERI DI SCELTA

### UTILIZZI

Le elettrovalvole della serie 35000 sono state progettate per essere installate su impianti di refrigerazione commerciale e condizionamento dell'aria civile e industriale che utilizzino i seguenti fluidi refrigeranti appartenenti al Gruppo 2, così come è definito nell'Articolo 13, Capitolo 1, Punto b della direttiva 2014/68/UE, con riferimento al Regolamento (CE) No.1272/2008

Per maggiori informazioni relative ai fluidi refrigeranti compatibili, consultare pagina 19.

### VANTAGGI

Tutte le nostre elettrovalvole serie 35000 godono dei seguenti vantaggi qualitativi derivanti dalla nostra tecnologia:

A IMPIEGO: impianti semi-professionali

B ECONOMICITÀ e SICUREZZA

## SELECTION CRITERIA

### APPLICATION

Solenoid valves 35000 series are designed for installation on commercial refrigeration systems on civil and industrial air conditioning plants that use the following refrigerant fluids belonging to Group 2, as defined in Article 13, chapter 1, Point (b) of Directive 2014/68/EU, with reference to EC Regulation No. 1272/2008.

See page 19 for more information about refrigerant fluids compatible.

### ADVANTAGES

All OLAB solenoid valves in the 35000 series feature the following qualitative advantages resulting from the use of our technology:

A USE: semiprofessional plants

B LOW COST and SAFE

## COSTRUZIONE

I principali componenti costitutivi delle elettrovalvole serie 35000 sono:
- Corpo in ottone EN 12165-CW617N o EN12164-CW614N con cannotto integrato
- Acciaio inox ferritico per nuclei
- Molla in acciaio inox AISI 302
- Guarnizione di tenuta della sede in PTFE
- Tenuta del nucleo fisso realizzata mediante sigillante e guarnizione in PTFE

## CONSTRUCTION

The main construction components of the solenoid valves of the 35000 series are:
- EN12165-CW617N or EN12164-CW614N brass body with integrated sleeve
- Ferritic stainless steel for cores
- AISI 302 stainless steel spring
- PTFE seat sealing gasket
- Fixed core seal guaranteed by sealant and PTFE ring

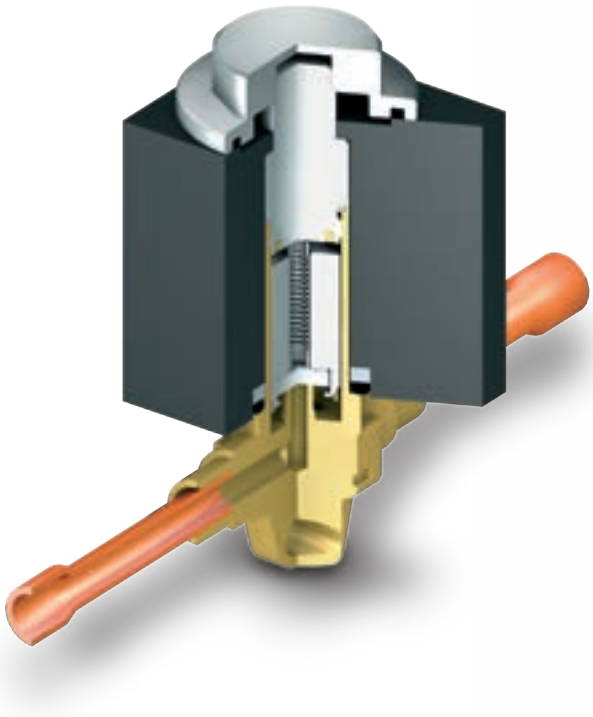

## CARATTERISTICHE GENERALI

**Le elettrovalvole della serie 35000 sono a 2/2 vie, normalmente chiuse, ad azionamento diretto con attacchi ODF o ODM.**

Tutte le bobine sono di classe H con avvolgimento realizzato in filo di rame smaltato avente classe di isolamento 180°C. L'involucro esterno è realizzato con resine dielettriche ed impermeabili che garantiscono un efficace isolamento.
La bobina è sempre provvista alle estremità inferiori e superiori di due O-ring che completano la protezione del dispositivo dall'umidità. Le bobine sono progettate per il funzionamento in continuo.

### INSTALLAZIONE

- Le valvole possono essere installate in qualsiasi posizione purchè la bobina non sia direzionata verso il basso
- La direzione del flusso del gas deve essere concorde con il verso della freccia marcata sul corpo valvola
- Le tubazioni di connessione devono essere pulite
- I dati elettrici riportati sulla bobina devono coincidere con quelli della rete di alimentazione
- Prima di saldare i tubi:
  - Rimuovere la bobina dal corpo valvola
  - Avvolgere il corpo valvola con uno straccio bagnato avendo cura che il corpo stesso non superi la temperatura di 100°C
  - Impiegare lega di saldatura CUP 284 ISO17672 o equivalente con temperatura massima di 700°C
  - Durante la saldatura dei tubi non dirigere mai la fiamma verso il corpo valvola
  - Dopo la saldatura dei tubi asciugare con cura la valvola prima di reinstallare la bobina (coppia di serraggio dado 2,5 Nm).

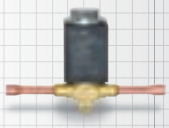

## GENERAL FEATURES

**Solenoid valves of 35000 series are 2/2 ways, normally closed, pilot-operated with ODF or ODM connections.**

All the coils are class h with winding made of enameled copper wire with insulation class 180°C. The outer casing is made of resin with dielectric properties that provide an effective waterproof insulation. The coil is always provided with two O-rings at the upper and lower ends that protect the device from humidity.
Coils are designed for continuous operation.

### INSTALLATION

- The valve must be oriented in any direction provided that the coil is not positioned downwards
- The direction of the gas flow must coincide with that of the arrow on the valve body
- The connection pipes must me clean
- The electrical data marked on the coil must coincide with the mains rating
- Before pipes' welding:
  - Remove the coil from valve body
  - Wrap the body of the valve with wet rags. Body temperature may not exceed 100°C
  - Use CUP 284 ISO17672 welding alloy or the equivalent, maximum temperature 700°C
  - During brave welding, never direct the flame towards the valve body
  - After welding, dry the valve body carefully before remounting the coil (torque wrench setng to fix the coil 2,5 Nm).

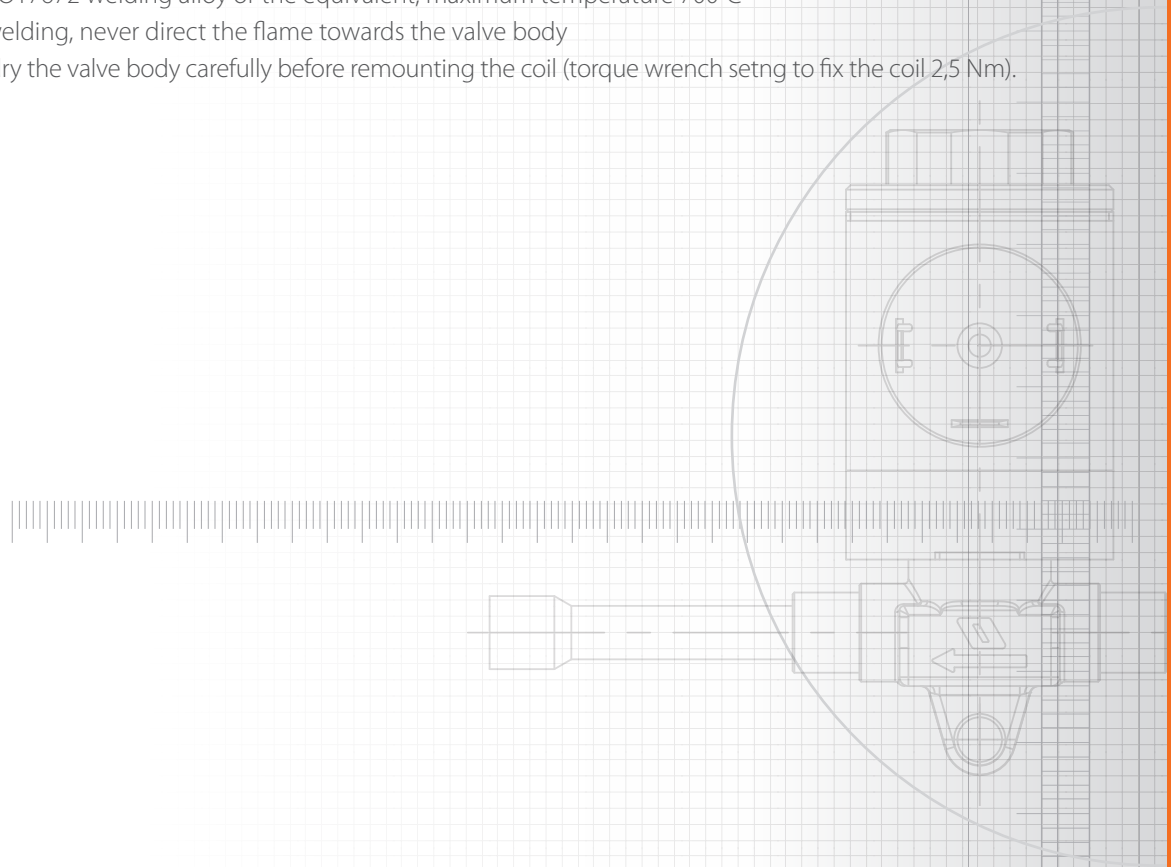

## SCHEMA DI CODIFICA

Schema di codifica elettrovalvole serie 350000.

## CODING SCHEME

How to read the code of solenoid valves 35000 series.

| 35000 | - | T | - | M6 | - | 2.5 | - | A |
|---|---|---|---|---|---|---|---|---|

**Famiglia** / Family

| | | |
|---|---|---|
| Serie 35100 - Series 35100 | 35100 | EV N.C. azione diretta in linea con attacchi a saldare ODF - con bobina<br>N.C. direct action SV straight with ODF solder connection - with coil |
| | 35110 | EV N.C. azione diretta in linea con attacchi a saldare ODF - senza bobina<br>N.C. direct action SV straight with ODF solder connection - without coil |
| | 35120 | EV N.C. azione diretta in linea con attacchi a saldare ODF - con bobina e connettore<br>N.C. direct action SV straight with ODF solder connection - with coil and connector |
| Serie 35200 - Series 35200 | 35200 | EV N.C. azione diretta in linea con attacchi a saldare ODM-con bobina<br>N.C. direct action SV straight with ODM solder connection - without coil |
| | 35210 | EV N.C. azione diretta in linea con attacchi a saldare ODM - senza bobina<br>N.C. direct action SV straight with ODM solder connection - without coil |
| | 35220 | EV N.C. azione diretta in linea con attacchi a saldare ODM - con bobina e connettore<br>N.C. direct action straight with ODM solder connection - with coil and connector |
| Serie 35300 - Series 35300 | 35300 | EV N.C. azione diretta a 90° con attacchi a saldare ODF - con bobina<br>N.C. direct action SV 90° with ODF solder connection - with coil |
| | 35310 | EV N.C. azione diretta a 90° con attacchi a saldare ODF - senza bobina<br>N.C. direct action SV 90° with ODF solder connection - without coil |
| | 35320 | EV N.C. azione diretta a 90° con attacchi a saldare ODF - con bobina e connettore<br>N.C. direct action SV 90° with ODF solder connection - with coil and connector |
| Serie 35400 - Series 35400 | 35400 | EV N.C. azione diretta a 90° con attacchi a saldare ODM - con bobina<br>N.C. direct action SV 90° with ODM solder connection - with coil |
| | 35410 | EV N.C. azione diretta a 90° con attacchi a saldare ODM - senza bobina<br>N.C. direct action SV 90° with ODM solder connection - without coil |
| | 35420 | EV N.C. azione diretta a 90° con attacchi a saldare ODM - con bobina e connettore<br>N.C. direct action SV 90° with ODM solder connection - with coil and connector |

Versioni gialle - Yellow versions

**Attacchi** / Connections

| | |
|---|---|
| T | Tubo rame<br>Copper pipe |

**Misura tubo - Filetto** / Pipe measure - Thread

| | |
|---|---|
| M6 | Ø6 |

**Diametro nominale** / Nominal diameter

| | |
|---|---|
| 1.5 | Ø1.5mm |
| 2.0 | Ø2,0mm |
| 2.5 | Ø2,5mm |

**Bobina** / Coil

| | |
|---|---|
| A | 230Vac 50/60Hz 16W |
| B | 24Vac 50/60Hz 16W |
| C | 110Vac 50/60Hz 16W |
| D | 240Vac 50/60Hz 16W |

Bobine serie 35000BH / Coils 35000BH series

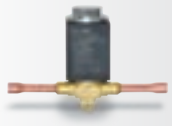

## PRESTAZIONI - Elettrovalvole con bobina
PERFORMANCES - Solenoid valves with coil

| Serie 35000<br>35000 series | Codice<br>Code | Attacchi<br>Connections | | Diametro nominale<br>Nominal diameter<br>[mm] | Fattore<br>Factor<br>Kv [m³/h] | Pressioni di funzionamento<br>Working pressures<br>[bar] | | TS<br>[°C] | | PS<br>[bar] |
|---|---|---|---|---|---|---|---|---|---|---|
| | | ODM<br>[mm] | ODF<br>[mm] | | | Min. | MOPD | Min. | Max. | |
| 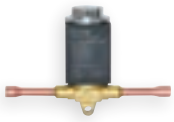 | 35100-T-M6-1.5-… | | 6 | 1,5 | 0,09 | 0 | 30 | -40 | +120 | 35 |
| | 35100-T-M6-2.0-… | | 6 | 2,0 | 0,12 | | 30 (*) | | | |
| | 35100-T-M6-2.5-… | | 6 | 2,5 | 0,18 | | 25 (**) | | | |
| | 35200-T-M6-1.5-… | 6 | | 1,5 | 0,09 | 0 | 30 | -40 | +120 | 35 |
| | 35200-T-M6-2.0-… | 6 | | 2,0 | 0,12 | | 30 (*) | | | |
| | 35200-T-M6-2.5-… | 6 | | 2,5 | 0,18 | | 25 (**) | | | |
| | 35300-T-M6-1.5-… | | 6 | 1,5 | 0,09 | 0 | 30 | -40 | +120 | 35 |
| | 35300-T-M6-2.0-… | | 6 | 2,0 | 0,12 | | 30 (*) | | | |
| | 35300-T-M6-2.5-… | | 6 | 2,5 | 0,18 | | 25 (**) | | | |
| | 35400-T-M6-1.5-… | 6 | | 1,5 | 0,09 | 0 | 30 | -40 | +120 | 35 |
| | 35400-T-M6-2.0-… | 6 | | 2,0 | 0,12 | | 30 (*) | | | |
| | 35400-T-M6-2.5-… | 6 | | 2,5 | 0,18 | | 25 (**) | | | |

Prestazioni per bobine in corrente alternata - Performances for alternative current coils
(*) A 60Hz MOPD si riduce del 10% - At 60Hz MOPD is reduced of 10%
(**) A 60Hz MOPD si riduce del 30% - At 60Hz MOPD is reduced of 30%
PS = Pressione massima ammissibile - Maximum pressure allowed
TS = temperatura minima / massima ammissibile - Minimum / maximum temperature allowed

## 35100-T

**Elettrovalvola diritta con attacchi ODF Ø6**
Straight solenoid valve, ODF Ø6 connections

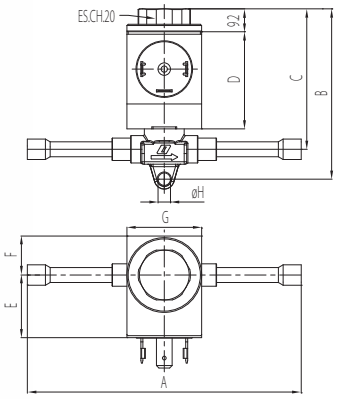

| Codice Code | DIMENSIONI - DIMENSIONS | | | | | | | |
|---|---|---|---|---|---|---|---|---|
| | A [mm] | B [mm] | C [mm] | D [mm] | E [mm] | F [mm] | G [mm] | ØH [mm] |
| 35100-T | 110 | 68,4 | 56,4 | 39 | 25,35 | 15,65 | 30 | 5 |

## 35200-T

**Elettrovalvola diritta con attacchi ODM Ø6**
Straight solenoid valve, ODM Ø6

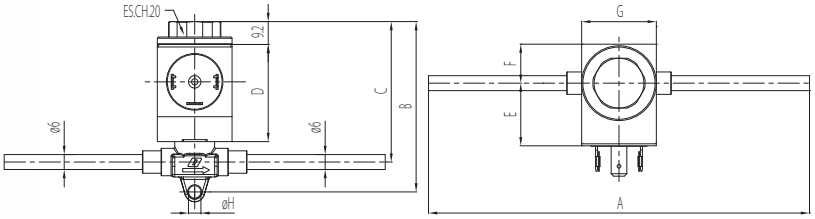


| Codice Code | DIMENSIONI - DIMENSIONS | | | | | | | |
|---|---|---|---|---|---|---|---|---|
| | A [mm] | B [mm] | C [mm] | D [mm] | E [mm] | F [mm] | G [mm] | ØH [mm] |
| 35200-T | 167 | 68,4 | 56,4 | 39 | 25,35 | 15,65 | 30 | 5 |

## 35300-T

**Elettrovalvola a 90° con attacchi ODF Ø6**
90° Solenoid valve, ODF Ø6 connections

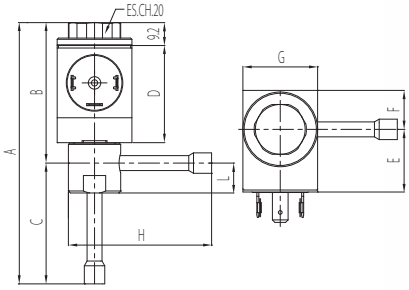

| Codice Code | DIMENSIONI - DIMENSIONS | | | | | | | | |
|---|---|---|---|---|---|---|---|---|---|
| | A [mm] | B [mm] | C [mm] | D [mm] | E [mm] | F [mm] | G [mm] | H [mm] | L [mm] |
| 35300-T | 104,9 | 68,4 | 36,5 | 39 | 25,35 | 15,65 | 30 | 57,5 | 12 |

## 35400-T

**Elettrovalvola a 90° con attacchi ODM Ø6**
90° Solenoid valve, ODM Ø6 connections

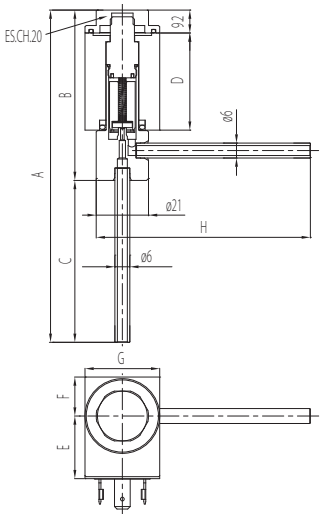

| Codice Code | DIMENSIONI - DIMENSIONS | | | | | | | |
|---|---|---|---|---|---|---|---|---|
| | A [mm] | B [mm] | C [mm] | D [mm] | E [mm] | F [mm] | G [mm] | H [mm] |
| 35400-T | 133,4 | 68,4 | 65 | 39 | 25,35 | 15,65 | 30 | 86 |

## 8496

**Elettrovalvola diritta con attacchi ODF Ø6**
Straight solenoid valve, ODF Ø6 connections

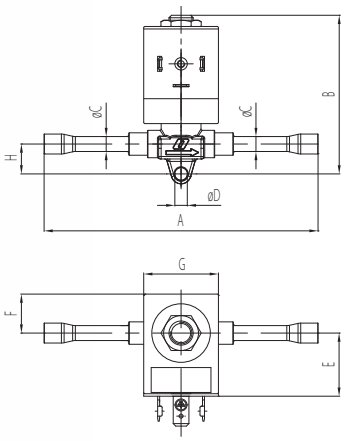

| Codice Code | DIMENSIONI - DIMENSIONS | | | | | | |
|---|---|---|---|---|---|---|---|
| | A [mm] | B [mm] | ØC [mm] | ØD [mm] | E [mm] | F [mm] | G [mm] |
| 8496 | 110 | 64 | 6 | 5 | 25,35 | 15,65 | 30 |

## 8710

**Elettrovalvola diritta con attacchi ODM Ø6**
Straight solenoid valve, ODM Ø6

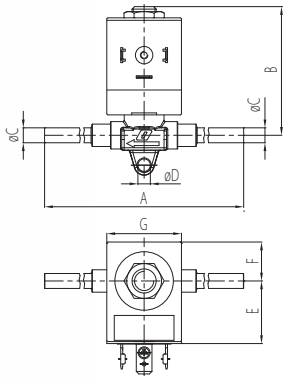

| Codice Code | DIMENSIONI - DIMENSIONS | | | | | | |
|---|---|---|---|---|---|---|---|
| | A [mm] | B [mm] | ØC [mm] | ØD [mm] | E [mm] | F [mm] | G [mm] |
| 8710 | 175 | 64 | 6 | 5 | 25,35 | 15,65 | 30 |

## ACCESSORI
ACCESSORIES

### 30000-13

**Staffa di fissaggio in acciaio zincato con vite M4**
White zinc-plated stainless steel fixing with M4 screw

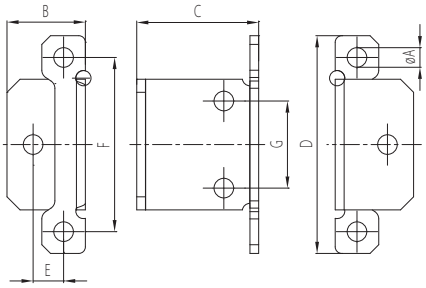


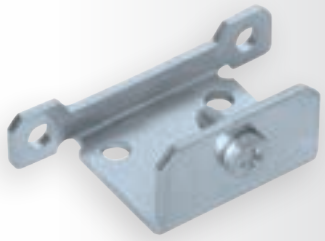

| Codice Code | DIMENSIONI - DIMENSIONS | | | | | | |
|---|---|---|---|---|---|---|---|
| | ØA [mm] | B [mm] | C [mm] | D [mm] | E [mm] | F [mm] | G [mm] |
| 30000-13 | 4,5 | 18 | 28 | 50 | 7 | 40 | 20 |

### 7000/CON

**Connettore DIN 46350/A**
**Grado di protezione IP67 EN60529**
Connector DIN 46350/A
Protection degree IP67 EN60529

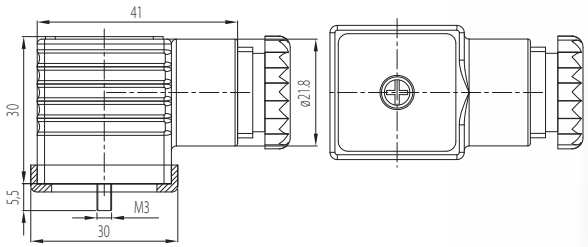

| Codice Code | | |
|---|---|---|
| 7000/CON | **Sezione max conduttore** - Max. cable section | 1,5 mm2 |
| | **Serracavo** - Clamping screw | PG9 PG11 |
| | **Grado di protezione** - Protection degree | IP 67 (DIN40050) |
| | **Classe di isolamento** - Linsulation class | **Gruppo C VDE 0110** - Group C VDE 0110 |
| | **Resistenza contatti** - Contact | < 4 mΩ |
| | **Tensione nominale** - Voltage rating [V] | 250 |
| | **Numero poli** - Pole number | **2 + terra** - 2+ ground |
| | **Protezione** - Protection | **Nylon caricato vetro** - Glass reinforced nylon |
| | **Porta contatti** - Contact-holder | **Nylon caricato vetro** - Glass reinforced nylon |
| | **Portata nominale contatti** - Contact rated current | 10 A |
| | **Portata max contatti** - Max. contact rated current | 16 A |
| | **Guarnizione** - Gasket | **Gomma nitrilica NBR** - NBR nitrile rubber |
| | **Temperatura di impiego** - Working temperature | – 40° + 90°C |

OLAB REFRIGERATION 100%

# SERIE 44000

TRADITIONAL SYSTEM

# VALVOLE D'ESPANSIONE A SOLENOIDE FLUIDI REFRIGERANTI HCFC-HFC-HFO-HC

SOLENOID EXPANSION VALVE - REFRIGERANT FLUIDS HCFC-HFC-HFO-HC

## SERIE 44000

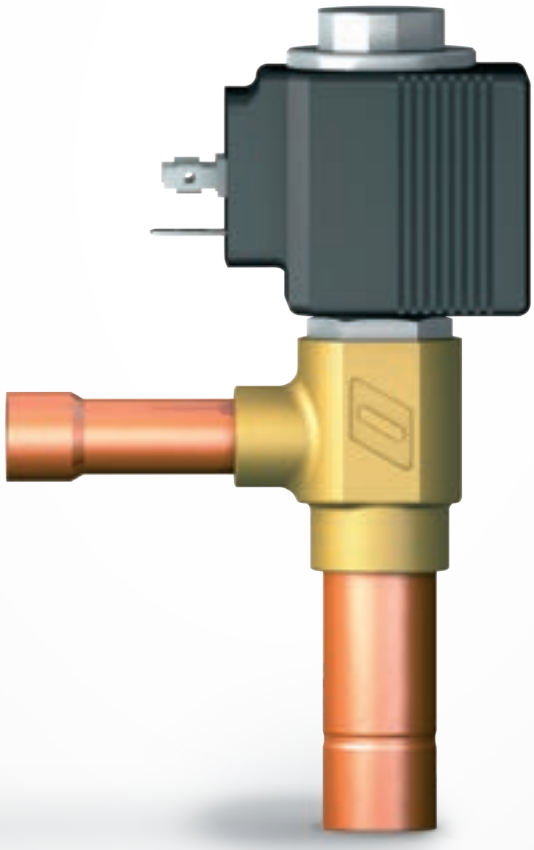

OLAB REFRIGERATION 100%

SERIE 44000 TRADITIONAL SYSTEM

## CRITERI DI SCELTA

### UTILIZZI

Le valvole di espansione a solenoide serie 44000 possono essere utilizzate su impianti di refrigerazione commerciale e condizionamento dell'aria sia in ambito civile che industriale che utilizzino i seguenti fluidi refrigeranti appartenenti al Gruppo 2, dell'Art.13, Capitolo 1, punto a o b della direttiva 2014/68/UE con riferimento al Regolamento (CE) N°1272/2008.

Di seguito l'elenco dei principali gas impiegabili.

- HCFC (R22)
- HFC (R32, R134a, R404A, R407C, R410A, R507)
- HFO e miscele HFO/HFC (R1234ze, R1234yf, R448A, R449A, R450A, R452A)
- HC su richiesta con guarnizione in HNBR

Per maggiori informazioni relative ai fluidi refrigeranti compatibili, consultare pagina 19.

### VANTAGGI

Tutte le valvole d'espansione a solenoide della serie 44000 godono dei seguenti vantaggi qualitativi derivanti dalla nostra tecnologia:

A TENUTA SICURA: garantita grazie alla presenza di OR sia tra il corpo e l'ugello sia tra il corpo e il cannotto

B Massimo isolamento della bobina grazie all'inserimento di due O-ring, uno superiore e uno inferiore

C Massima pulizia: grazie all'inserimento di un filtro (ispezionabile) che impedisce anche alle più piccole impurezze di entrare nel circuito

D Cannotto in INOX AISI 303 saldato in OLAB con impianto dedicato, per eseguire saldature perfette, con l'obiettivo di garantire la massima durata e tenuta nel tempo.

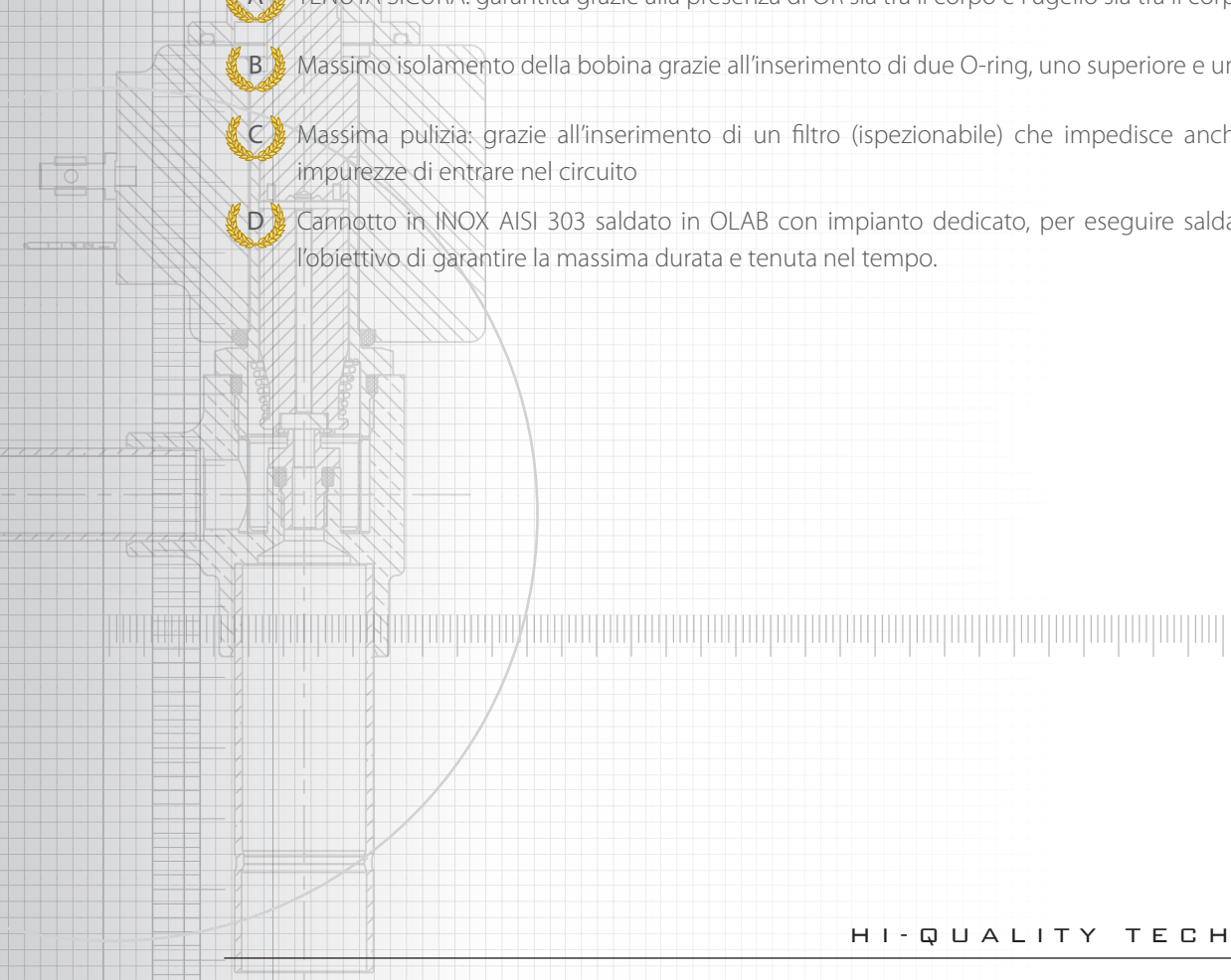

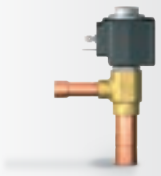



## SELECTION CRITERIA

### APPLICATION

The solenoid expansion valve in the series 44000 are designed to be installed on refrigeration and air-conditioning system for domestic and industrial use. It's possible to use them with all the refrigerant fluids of goup 2 of Art.13, Chapter 1, point A or B, of Euopean Directive 2014/68/EU, with reference to EC Regulation no. 1272/2008.

Below i s a list of the main refrigerant gases that can be used:

- HCFC (R22)
- HFC (R32, R134a R404A, R407C, R410A, R507)
- HFO and HFO/HFC mixes (R1234ze, R1234yf, R448A, R449A, R450A, R452A)
- HC upon request with HNBR gasket

See page 19 for more information about refrigerant fluids compatible.

### ADVANTAGES

All the solenoid expansion valves in the series 44000 feature the qualitative advantages deriving from OLAB technology, namely:

A SAFE SEALING, thanks to the O-rings installed between valve body and nozzle and between valve body and sleeve

B Perfect coil insulation guaranteed by the two O-ring seals, one at the top and one at the bottom

C Maximum cleanliness thanks to an accessible filter that prevents the minutest impurities from entering the circuit

D The AISI 303 steel sleeve welded at OLAB using a dedicated system to make precision welds that ensure maximum strength and durability over time.

## COSTRUZIONE

I principali componenti delle valvole d'espansione a solenoide della serie 44000 sono:
- Corpo in ottone EN12165 CW617N
- Cannotto in acciao inox AISI 303
- Inserto di tenuta in acciaio inox AISI 303
- Fondello di tenuta della sede in PTFE
- O-ring di tenuta in Neoprene (disponibile opzione HNBR per fluidi infiammabili)
- Nuclei in acciaio ferromagnetico
- Molle in acciaio inox AISI 302
- Filtro in acciaio inox AISI 303
- Bobine in classe H complete di guarnizioni anti umidità
- Tubi in rame UNI-EN12735/1-Cu-DHP

## CONSTRUCTION

The main components of the solenoid expansion valves in the series 44000 are:
- Brass body made of EN12165 CW617N
- AISI 303 stainless steel sleeve
- AISI 303 stainless steel sealing insert
- PTFE sealing gasket
- Neoprene sealing O-ring (HNBR option for flammable fluids)
- Ferromagnetic steel cores
- AISI 303 stainless steel filter
- AISI 302 stainless steel springs
- Class H coils complete with moisture-proof seals
- Copper pipes to UNI-EN12735/1-Cu-DHP

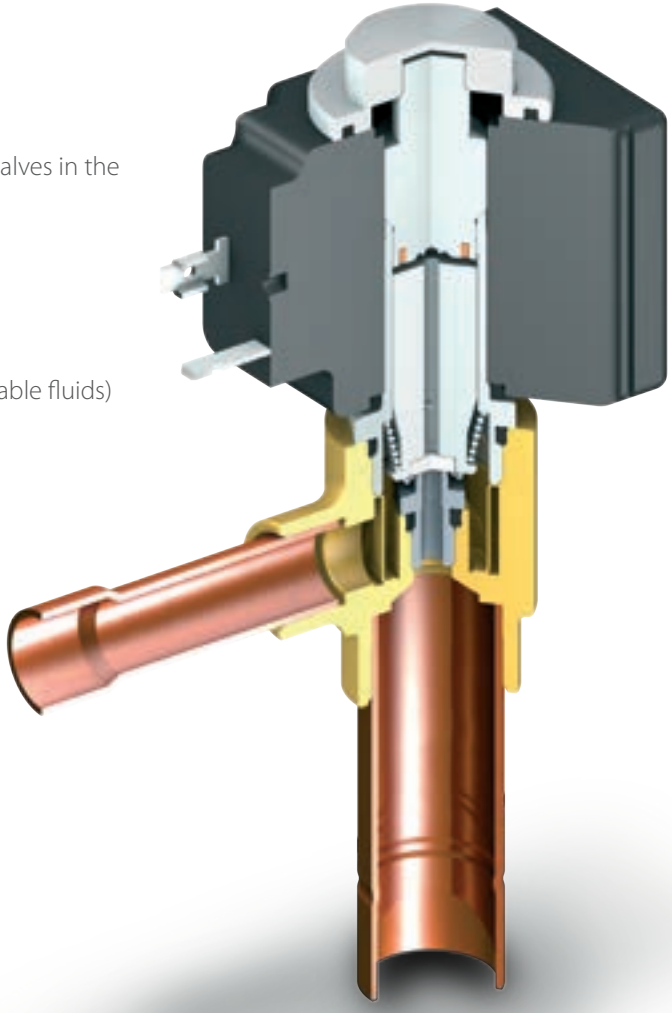

## CARATTERISTICHE GENERALI

**La valvola d'espansione è un dispositivo di laminazione che viene interposto tra condensatore ed evaporatore.**
In ingresso troviamo il refrigerante allo stato liquido, che attraversando l'ugello genera un salto di pressione, prima di introdurlo nell'evaporatore.
La gestione dell'apertura/chiusura della valvola deve essere affidata ad un dispositivo elettronico programmabile che la regola secondo il metodo "PULSE WIDHT MODULATION" (PWM).
L'utilizzo del regolatore consente di ottimizzare il rendimento complessivo della macchina, rendendo più performante l'evaporatore al variare delle condizioni di carico.

Alcune applicazioni tipiche sono:
- Refrigerazione (banchi frigoriferi, espositori per supermercati, macchine per la realizzazione di ghiaccio o gelato)
- Sistemi per aria condizionata
- Chiller
- Pompe di calore

### INSTALLAZIONE

Prima del montaggio della valvola d'espansione è bene accertarsi che l'impianto frigorifero sia ben pulito anche se la presenza di qualche impurità verrà comunque intercettata dal filtro posto all'interno della valvola.
Una quantità eccessiva di impurezze potrebbe intasare, anche solo parzialmente, il filtro riducendone le prestazioni complessive.
Sono ammesse tutte posizioni di montaggio anche se è preferibile mantenere l'asse in posizione verticale con la bobina posta in alto.
L'orientamento della freccia stampigliata sul corpo deve essere concorde con la direzione del fluido all'interno dell'impianto.
La brasatura tra i tubi in rame ed il corpo valvola è eseguita con leghe a bassa temperatura di fusione e la presenza di guarnizioni di tenuta impone all'istallatore, durante la fase di montaggio, di porre particolare attenzione a non dirigere mai la fiamma verso il corpo valvola e le zone di tenuta in generale.
Prima di procedere con l'installazione è consigliato leggere con attenzione il foglio d'istruzioni contenuto all'interno di ogni confezione.

## GENERAL FEATURES

**The expansion valve is a lamination device interposed between the capacitor and the evaporator.**
The liquid coolant passing through the nozzle generates an increase in pressure before entering the evaporator.
The valve is opened/closed by an electronic programmable device that regulates it via the PULSE WIDTH MODULATION (PWM) system.
The regulator optimizes the overall performance of the machine, making the evaporator even more efficient under varying load conditions.

Some typical applications are:
- Refrigeration (glass refrigerated counters, display cases for supermarkets, ice and ice-cream making machines)
- Air-conditioning systems
- Chillers
- Heat pumps

### INSTALLATION

Before installing the expansion valve, make sure the refrigeration system is properly clean, though any impurities are intercepted by the filter mounted inside it.
An excessive amount of impurities could partially of fully clog the filter, thus reducing its overall performance.
The expansion valve can be mounted in all positions, though it is preferable to keep the axis at a right angle with the coil at the top.
The direction of the arrow stamped on the valve body must coincide with the direction of flow of the fluid inside the system.
Braze welding between the copper pipes and the valve body is performed using low-temperature melting alloys and the presence of seals requires the fitter to pay particular attention in avoiding to direct the flame towards the valve body and sealing areas in general.
Before installing the valve, it is advisable to carefully read the instruction leaflet contained in each package.

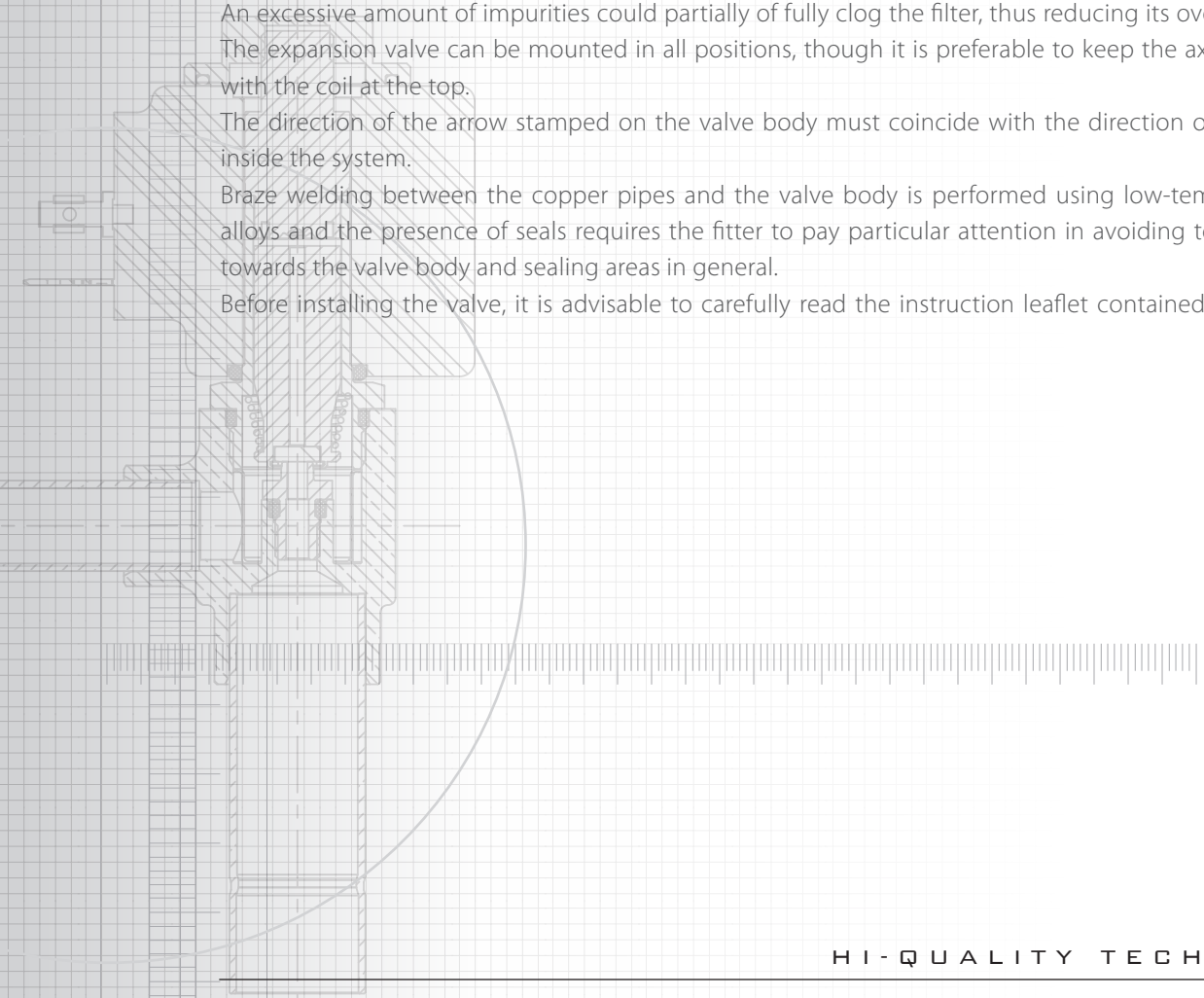

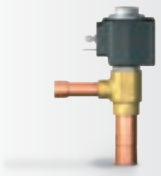



## SCHEMA DI CODIFICA

Schema di codifica valvole d'espansione a solenoide serie 44000.

## CODING SCHEME

How to read the code of solenoid expansion valve in the 44000 series.

| 44000 | - | T | - | 02 | - | M12 | - | 27 | - | A | - | 0 |
|---|---|---|---|---|---|---|---|---|---|---|---|---|

**Famiglia**
Family

| |
|---|
| 44000 |
| Valvola d'espansione a solenoide con bobina |
| Solenoid expansion valve with coil |

**Attacchi**
Connections

| |
|---|
| T |

**Misura tubo entrata**
Inlet pipe measure

| | |
|---|---|
| 02 | 3/8" |
| 03 | 1/2" |
| M10 | Ø10 |
| M12 | Ø12 |

**Misura tubo uscita**
Outlet pipe measure

| | |
|---|---|
| 02 | 1/2" |
| 04 | 5/8" |
| M12 | Ø12 |
| M16 | Ø16 |

**Diametro nominale**
Nominal diameter

| | |
|---|---|
| 05 | Ø0,5mm |
| 07 | Ø0,7mm |
| 08 | Ø0,8mm |
| 11 | Ø1,1mm |
| 13 | Ø1,3mm |
| 17 | Ø1,7mm |
| 23 | Ø2,3mm |
| 25 | Ø2,5mm |
| 27 | Ø2,7mm |

**Bobina**
Coil

| |
|---|
| A |
| 220/230VAC 50/60Hz 21VA |

**Varianti**
Models

| |
|---|
| 2 |
| HNBR* O-ring |

* Con guarnizioni in HNBR: utilizzabili con fluidi infiammabili
With HNBR gaskets: usable with flammable fluids

Nella versione standard la guarnizione è in Neoprene
Neoprene gasket for standard version

# 44000

**Valvola d'espansione a solenoide con attacchi tubo rame ODF**
Solenoid expansion valve with ODF copper pipe connection

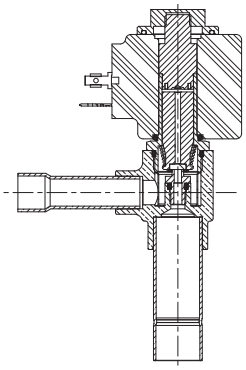

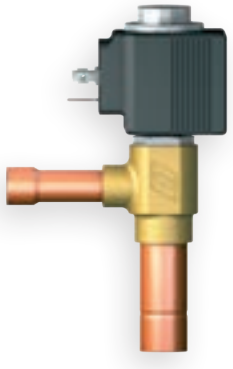

| Codice<br>Code | N° Orifizio<br>No. Orifice | DN | Attacchi ODS<br>ODS connections | | | | Kv [m³/h] | PS [bar] | Pressione differenziale apertura<br>Differential opening pressure [bar] | | TS (°C) | | Tempo minimo di lavoro<br>Minimum working time (s) | Principio di funzionamento<br>Working principle |
|---|---|---|---|---|---|---|---|---|---|---|---|---|---|---|
| | | | Ø [in] | | Ø [mm] | | | | Min OPD | Max OPD | Min | Max | | |
| | | | In | Out | In | Out | | | | | | | | |
| 44000-T-02-03-05-A | 1 | 0.5 | 3/8 | 1/2 | | | 0,010 | 45 | 0 | 37 | -35 | +105 | 1 | PSW (Pulse Width Modulation) |
| 44000-T-M10-M12-05-A | 1 | 0.5 | | | 10 | 12 | 0,010 | 45 | 0 | 37 | -35 | +105 | 1 | |
| 44000-T-02-03-07-A | 2 | 0.7 | 3/8 | 1/2 | | | 0,017 | 45 | 0 | 37 | -35 | +105 | 1 | |
| 44000-T-M10-M12-07-A | 2 | 0.7 | | | 10 | 12 | 0,017 | 45 | 0 | 37 | -35 | +105 | 1 | |
| 44000-T-02-03-08-A | 3 | 0.8 | 3/8 | 1/2 | | | 0,023 | 45 | 0 | 37 | -35 | +105 | 1 | |
| 44000-T-M10-M12-08-A | 3 | 0.8 | | | 10 | 12 | 0,023 | 45 | 0 | 37 | -35 | +105 | 1 | |
| 44000-T-02-03-11-A | 4 | 1.1 | 3/8 | 1/2 | | | 0,043 | 45 | 0 | 37 | -35 | +105 | 1 | |
| 44000-T-M10-M12-11-A | 4 | 1.1 | | | 10 | 12 | 0,043 | 45 | 0 | 37 | -35 | +105 | 1 | |
| 44000-T-02-03-13-A | 5 | 1.3 | 3/8 | 1/2 | | | 0,065 | 45 | 0 | 37 | -35 | +105 | 1 | |
| 44000-T-M10-M12-13-A | 5 | 1.3 | | | 10 | 12 | 0,065 | 45 | 0 | 37 | -35 | +105 | 1 | |
| 44000-T-02-03-17-A | 6 | 1.7 | 3/8 | 1/2 | | | 0,113 | 45 | 0 | 27 | -35 | +105 | 1 | |
| 44000-T-M10-M12-17-A | 6 | 1.7 | | | 10 | 12 | 0,113 | 45 | 0 | 27 | -35 | +105 | 1 | |
| 44000-T-03-04-23-A | 7 | 2.3 | 1/2 | 5/8 | | | 0,200 | 45 | 0 | 18 | -35 | +105 | 1 | |
| 44000-T-M12-M16-23-A | 7 | 2.3 | | | 12 | 16 | 0,200 | 45 | 0 | 18 | -35 | +105 | 1 | |
| 44000-T-03-04-25-A | 8 | 2.5 | 1/2 | 5/8 | | | 0,230 | 45 | 0 | 18 | -35 | +105 | 1 | |
| 44000-T-M12-M16-25-A | 8 | 2.5 | | | 12 | 16 | 0,230 | 45 | 0 | 18 | -35 | +105 | 1 | |
| 44000-T-03-04-27-A | 9 | 2.7 | 1/2 | 5/8 | | | 0,250 | 45 | 0 | 18 | -35 | +105 | 1 | |
| 44000-T-M12-M16-27-A | 9 | 2.7 | | | 12 | 16 | 0,250 | 45 | 0 | 18 | -35 | +105 | 1 | |

Ts (°C) per versione in HNBR
HNBR version Ts (°C): -40°C ; +130°C

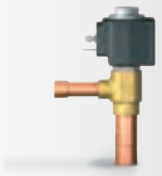



| ORIFIZI - CAPACITÀ NOMINALE IN KW - ORIFICE - RATED CAPACITY KW | | | | | | | | | | | | | | |
|---|---|---|---|---|---|---|---|---|---|---|---|---|---|---|
| Codice<br>Code | DN | Fluidi refrigeranti<br>Refrigerant fluids | | | | | | | | | | | | |
| | | R134a | R22 | R32 | R404A | R407C | R410A | R507A | R1234yf | R1234ze | R448A | R449A | R450A | R452A |
| 44000-200-05-N | 0.5 | 0.74 | 1.04 | 2.44 | 0.73 | 1.18 | 1.16 | 0.76 | 0.56 | 0.59 | 1.02 | 1.13 | 0.63 | 0.90 |
| 44000-200-07-N | 0.7 | 1.47 | 2.08 | 4.88 | 1.47 | 2.35 | 2.31 | 1.52 | 1.12 | 1.17 | 2.04 | 2.26 | 1.26 | 1.80 |
| 44000-200-08-N | 0.8 | 1.74 | 2.46 | 5.74 | 1.73 | 2.77 | 2.72 | 1.79 | 1.32 | 1.39 | 2.40 | 2.66 | 1.49 | 2.13 |
| 44000-200-11-N | 1.1 | 2.81 | 3.99 | 9.34 | 2.81 | 4.50 | 4.42 | 2.91 | 2.13 | 2.24 | 3.90 | 4.32 | 2.40 | 3.46 |
| 44000-200-13-N | 1.3 | 4.81 | 6.81 | 15.91 | 4.78 | 7.68 | 7.54 | 4.96 | 3.65 | 3.84 | 6.64 | 7.37 | 4.11 | 5.90 |
| 44000-200-17-N | 1.7 | 6.67 | 9.44 | 22.06 | 6.63 | 10.65 | 10.45 | 6.88 | 5.06 | 5.33 | 9.21 | 10.22 | 5.71 | 8.19 |
| 44000-200-23-N | 2.3 | 10.52 | 14.92 | 34.94 | 10.49 | 16.83 | 16.54 | 10.88 | 7.98 | 8.39 | 14.57 | 16.15 | 8.98 | 12.95 |
| 44000-200-25-N | 2.5 | 12.68 | 17.96 | 42.00 | 12.62 | 20.26 | 19.89 | 13.09 | 9.62 | 10.12 | 17.53 | 19.44 | 10.84 | 15.58 |
| 44000-200-27-N | 2.7 | 14.07 | 19.91 | 46.54 | 13.99 | 22.46 | 22.05 | 14.51 | 10.67 | 11.23 | 19.43 | 21.55 | 12.03 | 17.27 |

## ACCESSORI
ACCESSORIES

# 10000BHL

Bobina in classe H
Coil H class

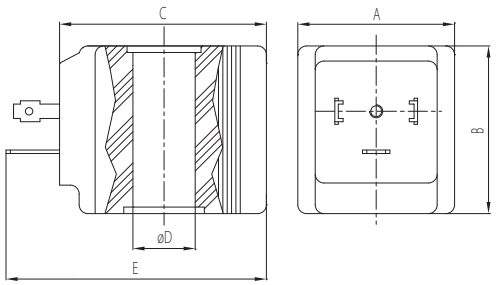

| Codice Code | DIMENSIONI - DIMENSIONS | | | | |
|---|---|---|---|---|---|
| | A [mm] | B [mm] | C [mm] | ØD [mm] | E [mm] |
| 10000BHL/J1JN | 36 | 38,5 | 47,5 | 14,3 | 59,8 |

| Codice Code | Tensione Power supply [Vdc] | Frequenza Frequency [Hz] | Potenza a temperatura ambiente Power at room temperature [W] |
|---|---|---|---|
| 10000BHL/J1JN | 220/230V | 50/60 | 21VA |

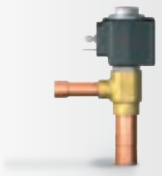

OLAB REFRIGERATION 100%

# SERIE 32000

TRADITIONAL SYSTEM

# INDICATORI DI UMIDITÀ E DI LIQUIDO
# FLUIDI REFRIGERANTI HCFC-HFC-HFO-HC

MOISTUREANDLIQUIDINDICATORS-REFRIGERANTFLUIDSHCFC-HFC-HFO-HC

## SERIE 32000

OLAB REFRIGERATION 100%

## CRITERI DI SCELTA

### UTILIZZI

Gli indicatori della serie 32000 sono stati progettati per essere installati su impianti di refrigerazione commerciale e condizionamento dell'aria civile ed industriale che impieghino i fluidi refrigeranti appartenenti al gruppo II (così come è definito nell'Art.13, Capitolo 1, Punto b della Direttiva 2014/68/UE, con riferimento al Regolamento (CE) No.1272/2008) e sono considerati "accessori a pressione", rientrando nell'ambito della Direttiva 2014/68/UE secondo quanto definito agli Art. 2 punto 5 e Art. 4 punto 1 comma C.
Per maggiori informazioni relative ai fluidi refrigeranti compatibili, consultare pagina 19.

### VANTAGGI

Tutti i nostri indicatori serie 32000 godono dei seguenti vantaggi qualitativi derivanti dalla nostra tecnologia:

A ROBUSTI

B SICURI

C Rullatura di bloccaggio del vetro di ispezione realizzata senza introdurre tensioni nel materiale che potrebbero generare criccature

D Detensionamento del corpo dopo lavorazione meccanica

E COLLAUDATI al 100%. Su ognuna di esse viene impresso la data e il n. seriale che ne attesta il superamento del collaudo e permette la rintracciabilità nel tempo dei dati di prestazione registrati durante il test.

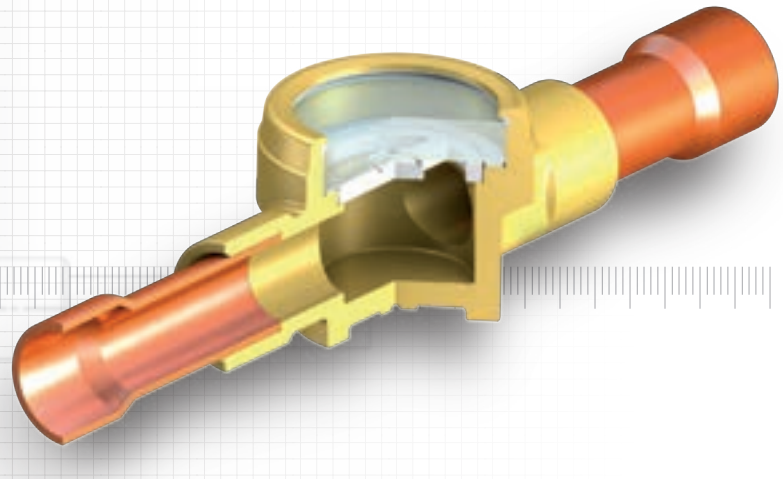

## SELECTION CRITERIA

### APPLICATION

The liquid and humidity indicators are designed to be installed on refrigeration and air-conditioning systems for domestic and industrial use. It's possible to use them with all the refrigerant fluids of group II (as defined in Article 13, chapter 1, Point b of Directive 2014/68/EU, with reference to EC Regulation No.1272/2008) and they are defined as "pressure equipments", as described in Directive 2014/68/UE, Art. 2, point 5, Art. 4 point 1.C.
See page 19 for more information about refrigerant fluids compatible.

### ADVANTAGES

All OLAB indicators in the 32000 series feature the following qualitative advantages resulting from the use of our technology:

- (A) SOLID
- (B) SAFE
- (C) Rolling of the sight glass without introducing stressing elements in the material that could generate cracks
- (D) Stress-relieving of the body after machining
- (E) 100% TESTED, each valve bears the date and serial number proving that it has passed the test and allowing traceability of the performance data measured during testing over time.

## COSTRUZIONE

I principali componenti costitutivi degli indicatori serie 32000 sono:
- Corpo in ottone ST-UNI EN12165-CW617N
- Vetro di ispezione
- Guarnizione di tenuta in PTFE
- Tubi in rame UNI-EN12735/1 con tasche ODF
- Dischetto indicatore contenuto umidità (codici con -0 finale)

## CONSTRUCTION

The main construction components of the indicators of the 32000 series are:
- Brass body ST-UNI EN12165-CW617N
- Inspection's glass
- Sealing gasket made of PTFE
- Brass pipes UNI-EN 12735/1 with ODF pocket
- Indicator little disk about moisture inside (Codes with "final -0")

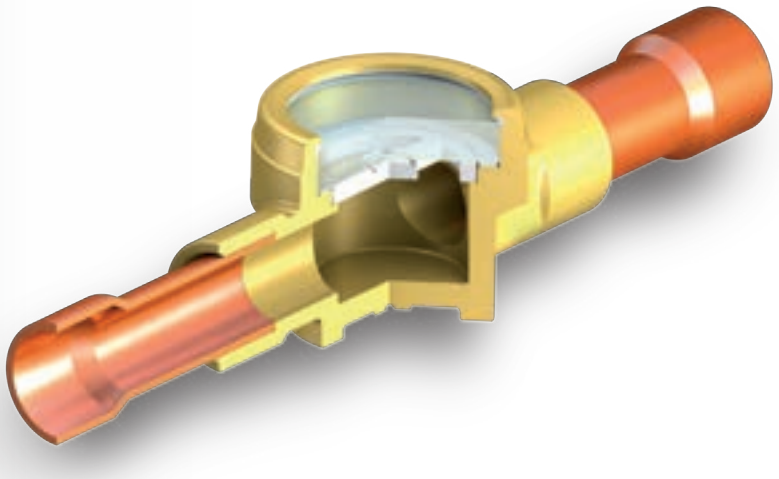

## CARATTERISTICHE GENERALI

Gli indicatori della serie 32000 consentono un controllo sicuro e immediato del grado di umidità e dello stato liquido del fluido refrigerante grazie alla variazione di colore della cartina sensibile posta al centro dell'apposito oblò. I valori di contenuto di umidità sono da considerarsi accettabili in funzione del tipo di fluido refrigerante impiegato, come indicato nella tabella sottostante.

### INSTALLAZIONE

All'avviamento dell'impianto il colore della cartina sensibile può essere giallo, a causa dell'umidità atmosferica o dell'umidità presente nel circuito di installazione dell'indicatore.
Quando il grado di umidità del fluido frigorigeno si stabilizza, grazie all'azione del filtro disidratatore, il colore della cartina torna ad essere verde, indicando il raggiungimento delle condizioni di equilibrio.
Il tempo necessario al raggiungimento della stabilizzazione di un impianto funzionante è normalmente di circa 12 ore; un'eventuale persistenza del colore giallo della cartina indica che è necessario intervenire ulteriormente per eliminare contaminazioni di umidità dal circuito.
La brasatura degli indicatori con attacchi a saldare va eseguita accuratamente con leghe a basso punto di fusione. La fiamma non deve essere indirizzata verso il corpo o l'oblò di vetro, in quanto potrebbero essere danneggiati dal surriscaldamento compromettendo il buon funzionamento del dispositivo stesso.

Prima di procedere con l'installazione leggere attentamente il foglio istruzioni di montaggio contenuto in ogni confezione.

| Colore | Contenuto di umidità nel fluido [p.p.m] | | | | | |
|---|---|---|---|---|---|---|
| | R22 | R134a | R404 | R407C | R410A | R507 |
| Verde | <60 | <75 | <30 | <30 | <30 | <30 |
| Verde "Chartreuse" | 60 | 75 | 30 | 30 | 30 | 30 |
| Giallo | >60 | >75 | >30 | >30 | >30 | >30 |

## GENERAL FEATURES

The central test paper of 32000 indicators permits a sure and quick control of humidity level adn the control of physical state of refrigerant fluid.
The level of humidity inside the refrigerant fluid should be under the limits indicated on the following table.

### INSTALLATION

At the start-up of circuit the color of test paper can be yellow, in consequence of atmosferic humidity or humidity contamination of plant where the indicator is installed.
When the humidity level of refrigerant fluid is steady, by the action of dryer filter, the color of test paper becomes green, because the equilibrium conditions are reached.
Normally, the time required to reach the stationary condition of circuit is 12 hour; if the yellow color of test paper remains, it means that is necessary a further action to eliminate the humidity presence inside the circuit.
The braze welding of indicators equipped by copper tubes should made by special alloy, with low melting point. The flame should not be directed toward the glass or body of indicator, because it can damage the indicator in consequence of overheating.

Please read enclosed leaflet before proceeding with the installation.

| Color | Humidity level indside the fluid [p.p.m] | | | | | |
|---|---|---|---|---|---|---|
| | R22 | R134a | R404 | R407C | R410A | R507 |
| Green | <60 | <75 | <30 | <30 | <30 | <30 |
| "Chartreuse" Green | 60 | 75 | 30 | 30 | 30 | 30 |
| Yellow | >60 | >75 | >30 | >30 | >30 | >30 |

## SCHEMA DI CODIFICA

Schema di codifica indicatori di umidità e di liquido serie 32000.

## CODING SCHEME

How to read the code of moisture and liquid indicators 32000 series.

| 32000 | - | TS | - | M10 | - | 1 |
|---|---|---|---|---|---|---|

**Famiglia**
Family

| 32000 |
|---|
| **Indicatore di liquido e di umidità**<br>Moisture and liquid indicator |

**Attacchi**
Connections

| TS |
|---|
| **Tubo rame ODF a saldare**<br>ODF soldering copper pipe |
| MM |
| **Attacco SAE FLARE maschio/maschio**<br>SAE FLARE male/male connection |
| MF |
| **Attacco SAE FLARE maschio/femmina**<br>SAE FLARE male/female connection |

**Misura tubo - Filetto**
Pipe measure - Thread

| | |
|---|---|
| 01 | 1/4" |
| 02 | 3/8" |
| 03 | 1/2" |
| 04 | 5/8" |
| 05 | 3/4" |
| 06 | 7/8" |
| 07 | 1" |
| 08 | 1"1/8 |
| M06 | Ø6 |
| M08 | Ø8 |
| M10 | Ø10 |
| M12 | Ø12 |
| M16 | Ø16 |
| M22 | Ø22 |

**Varianti**
Models

| 0 |
|---|
| **Indicatore di liquido con cartina indicatrice di umidità**<br>Liquid indicator with moisture indication paper |
| 1 |
| **Indicatore di liquido senza cartina indicatrice di umidità**<br>Liquid indicator without moisture indication paper |

PRESTAZIONI - Indicatore di umidità e di liquido
PERFORMANCES - Humidity and liquid indicator

| Serie 32000<br>32000 series | Codice<br>Code | Attacchi<br>Connections | | | PS<br>[bar] | TS<br>(°C) | | Principio di funzionamento<br>Working principle |
|---|---|---|---|---|---|---|---|---|
| | | SAE FLARE | Ø [In] | Ø [mm] | | Min | Max | |
| | 32000-MM-01-0 | 1/4 | | | 52 | -40 | 120 | |
| | 32000-MM-02-0 | 3/8 | | | 52 | -40 | 120 | |
| | 32000-MM-03-0 | 1/2 | | | 52 | -40 | 120 | |
| | 32000-MF-01-0 | 1/4 | | | 52 | -40 | 120 | |
| | 32000-MF-02-0 | 3/8 | | | 52 | -40 | 120 | |
| | 32000-MF-03-0 | 1/2 | | | 52 | -40 | 120 | |
| | 32000-TS-M06-0 | | | 6 | 52 | -40 | 120 | Indicatore di umidità e di liquido<br>Humidity and liquid indicator |
| | 32000-TS-01-0 | | 1/4 | | 52 | -40 | 120 | |
| | 32000-TS-02-0 | | 3/8 | | 52 | -40 | 120 | |
| | 32000-TS-M10-0 | | | 10 | 52 | -40 | 120 | |
| | 32000-TS-M12-0 | | | 12 | 52 | -40 | 120 | |
| | 32000-TS-03-0 | | 1/2 | | 52 | -40 | 120 | |
| | 32000-TS-04-0 | | 5/8 | 16 | 52 | -40 | 120 | |
| | 32000-TS-M18-0 | | | 18 | 52 | -40 | 120 | |
| | 32000-TS-05-0 | | 3/4 | | 52 | -40 | 120 | |
| | 32000-TS-06-0 | | 7/8 | 22 | 52 | -40 | 120 | |
| | 32000-TS-08-0 | | 1"1/8 | 28 | 52 | -40 | 120 | |

PRESTAZIONI -Indicatore di liquido
PERFORMANCES - Liquid indicator

| Serie 32000<br>32000 series | Codice<br>Code | Attacchi<br>Connections | | | PS<br>[bar] | TS<br>(°C) | | Principio di funzionamento<br>Working principle |
|---|---|---|---|---|---|---|---|---|
| | | SAE FLARE | Ø [In] | Ø [mm] | | Min | Max | |
| | 32000-MM-01-1 | 1/4 | | | 52 | -40 | 120 | |
| | 32000-MM-02-1 | 3/8 | | | 52 | -40 | 120 | |
| | 32000-MM-03-1 | 1/2 | | | 52 | -40 | 120 | |
| | 32000-MF-01-1 | 1/4 | | | 52 | -40 | 120 | |
| | 32000-MF-02-1 | 3/8 | | | 52 | -40 | 120 | |
| | 32000-MF-03-1 | 1/2 | | | 52 | -40 | 120 | |
| | 32000-TS-M06-1 | | | 6 | 52 | -40 | 120 | Indicatore di liquido<br>Liquid indicator |
| | 32000-TS-01-1 | | 1/4 | | 52 | -40 | 120 | |
| | 32000-TS-02-1 | | 3/8 | | 52 | -40 | 120 | |
| | 32000-TS-M10-1 | | | 10 | 52 | -40 | 120 | |
| | 32000-TS-M12-1 | | | 12 | 52 | -40 | 120 | |
| | 32000-TS-03-1 | | 1/2 | | 52 | -40 | 120 | |
| | 32000-TS-04-1 | | 5/8 | 16 | 52 | -40 | 120 | |
| | 32000-TS-M18-1 | | | 18 | 52 | -40 | 120 | |
| | 32000-TS-05-1 | | 3/4 | | 52 | -40 | 120 | |
| | 32000-TS-06-1 | | 7/8 | 22 | 52 | -40 | 120 | |
| | 32000-TS-08-1 | | 1"1/8 | 28 | 52 | -40 | 120 | |

## 32000-MM-...-O

**Indicatore di umidità e di liquido**
Humidity and liquid indicator

**Attacchi maschio - serie "MM"**
Male connections - "MM" series

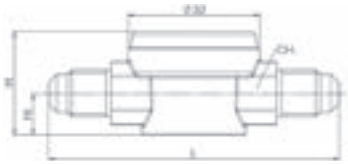

| Codice<br>Code | Attacchi<br>Connections | DIMENSIONI - DIMENSIONS | | | |
|---|---|---|---|---|---|
| | SAE<br>FLARE | H<br>[mm] | Hi<br>[mm] | L<br>[mm] | CH.<br>[mm] |
| 32000-MM-01-0 | 1/4 | 25 | 10 | 70 | 15 |
| 32000-MM-02-0 | 3/8 | 25 | 11 | 69 | 17 |
| 32000-MM-03-0 | 1/2 | 29 | 12.5 | 73 | 20 |

**Codice finale "O" = indicatore di umidità e di liquido**
Final code "O" = humidity and liquid indicator

## 32000-MF-...-O

**Indicatore di umidità e di liquido**
Humidity and liquid indicator

**Attacchi maschio/femmina - serie "MF"**
Male/Female connections - "MF" series

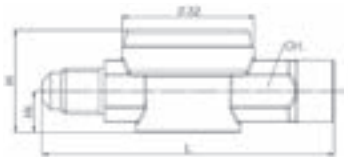

| Codice<br>Code | Attacchi<br>Connections | DIMENSIONI - DIMENSIONS | | | |
|---|---|---|---|---|---|
| | SAE<br>FLARE | H<br>[mm] | Hi<br>[mm] | L<br>[mm] | CH.<br>[mm] |
| 32000-MF-01-0 | 1/4 | 25 | 10 | 70 | 15 |
| 32000-MF-02-0 | 3/8 | 30 | 11 | 67 | 17 |
| 32000-MF-03-0 | 1/2 | 29 | 12.5 | 73 | 20 |

**Codice finale "O" = indicatore di umidità e di liquido**
Final code "O" = humidity and liquid indicator

## 32000-TS-...-0

Indicatore di umidità e di liquido
Humidity and liquid indicator

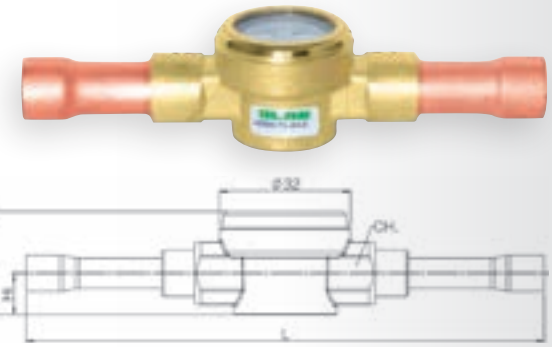

Attacchi tubo rame - serie "TS"
Copper tube connections - "TS" series

| Codice<br>Code | Attacchi<br>Connections | | DIMENSIONI - DIMENSIONS | | | |
|---|---|---|---|---|---|---|
| | Ø<br>[mm] | Ø<br>[mm] | H<br>[mm] | Hi<br>[mm] | L<br>[mm] | CH.<br>[mm] |
| 32000-TS-M06-0 | | 6 | 21 | 8 | 119 | 11 |
| 32000-TS-01-0 | 1/4 | | 21 | 8 | 113 | 11 |
| 32000-TS-02-0 | 3/8 | | 24 | 9 | 117 | 12 |
| 32000-TS-M10-0 | | 10 | 24 | 9 | 117 | 12 |
| 32000-TS-M12-0 | | 12 | 27 | 11 | 117 | 14 |
| 32000-TS-03-0 | 1/2 | | 27 | 11 | 117 | 14 |
| 32000-TS-04-0 | 5/8 | 16 | 32 | 14 | 117 | 20 |
| 32000-TS-M18-0 | | 18 | 32 | 14 | 131 | 20 |
| 32000-TS-05-0 | 3/4 | | 33 | 14 | 131 | 24 |
| 32000-TS-06-0 | 7/8 | 22 | 36 | 15.5 | 162 | 24 |
| 32000-TS-08-0 | 1.1/8 | | 42 | 18.5 | 186 | 30 |

Codice finale "O" = indicatore di umidità e di liquido
Final code "O" = humidity and liquid indicator

## 32000-MM-...-1

Indicatore di liquido
Liquid indicator

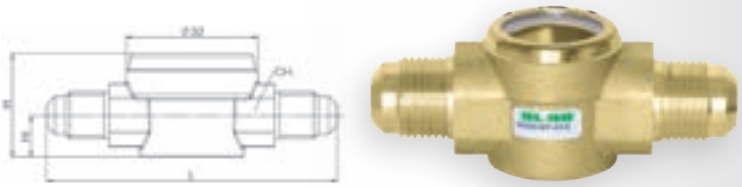

Attacchi maschio - serie "MM"
Male connections - "MM" series

| Codice<br>Code | Attacchi<br>Connections | DIMENSIONI - DIMENSIONS | | | |
|---|---|---|---|---|---|
| | SAE<br>FLARE | H<br>[mm] | Hi<br>[mm] | L<br>[mm] | CH.<br>[mm] |
| 32000-MM-01-1 | 1/4 | 25 | 10 | 70 | 15 |
| 32000-MM-02-1 | 3/8 | 25 | 11 | 69 | 17 |
| 32000-MM-03-1 | 1/2 | 30 | 15 | 83 | 24 |

Codice finale "1" = indicatore di liquido
Final code "1" = liquid indicator

## 32000-MF-...-1

Indicatore di liquido
Liquid indicator

Attacchi maschio/femmina - serie "MF"
Male/Female connections - "MF" series

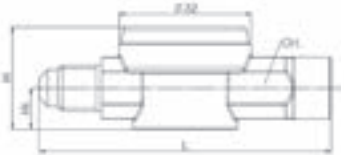

| Codice<br>Code | Attacchi<br>Connections | DIMENSIONI - DIMENSIONS | | | |
|---|---|---|---|---|---|
| | SAE<br>FLARE | H<br>[mm] | Hi<br>[mm] | L<br>[mm] | CH.<br>[mm] |
| 32000-MF-01-1 | 1/4 | 25 | 10 | 70 | 15 |
| 32000-MF-02-1 | 3/8 | 30 | 11 | 67 | 17 |
| 32000-MF-03-1 | 1/2 | 29 | 12.5 | 73 | 20 |

Codice finale "1" = indicatore liquido
Final code "1" = liquid indicator

## 32000-TS-...-1

Indicatore di liquido
Liquid indicator

Attacchi tubo rame - serie "TS"
Copper tube connections - "TS" series

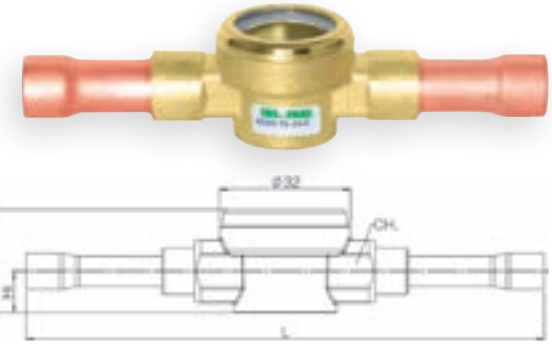

| Codice<br>Code | Attacchi<br>Connections | | DIMENSIONI - DIMENSIONS | | | |
|---|---|---|---|---|---|---|
| | Ø<br>[mm] | Ø<br>[mm] | H<br>[mm] | Hi<br>[mm] | L<br>[mm] | CH.<br>[mm] |
| 32000-TS-M06-1 | | 6 | 21 | 8 | 119 | 11 |
| 32000-TS-01-1 | 1/4 | | 21 | 8 | 113 | 11 |
| 32000-TS-02-1 | 3/8 | | 24 | 9 | 117 | 12 |
| 32000-TS-M10-1 | | 10 | 24 | 9 | 117 | 12 |
| 32000-TS-M12-1 | | 12 | 27 | 11 | 117 | 14 |
| 32000-TS-03-1 | 1/2 | | 27 | 11 | 117 | 14 |
| 32000-TS-04-1 | 5/8 | 16 | 32 | 14 | 117 | 20 |
| 32000-TS-M18-1 | | 18 | 32 | 14 | 131 | 20 |
| 32000-TS-05-1 | 3/4 | | 33 | 14 | 131 | 24 |
| 32000-TS-06-1 | 7/8 | 22 | 36 | 15.5 | 162 | 24 |
| 32000-TS-08-1 | 1.1/8 | | 42 | 18.5 | 186 | 30 |

Codice finale "1" = indicatore liquido
Final code "1" = liquid indicator

OLAB REFRIGERATION 100%

# SERIE 32200

TRADITIONAL SYSTEM

SERIE 32200 TRADITIONAL SYSTEM

# INDICATORI DI UMIDITÀ E DI LIQUIDO FLUIDI REFRIGERANTI HCFC-HFC-HFO-HC

MOISTURE AND LIQUID INDICATORS - REFRIGERANT FLUIDS HCFC-HFC-HFO-HC

## SERIE 32200

ECONOMICO
LOW COST

PERFETTA TENUTA
FULL SEALING CAPACITY

FACILE E SICURO
EASY AND SAFE

OLAB REFRIGERATION 100%

## CRITERI DI SCELTA

### UTILIZZI

Gli indicatori della serie 32200 sono stati progettati per essere installati su impianti di refrigerazione commerciale e condizionamento dell'aria civile ed industriale che impieghino i fluidi refrigeranti appartenenti al gruppo II (così come è definito nell'Art.13, Capitolo 1, Punto b della Direttiva 2014/68/UE, con riferimento al Regolamento (CE) No.1272/2008) e sono considerati "accessori a pressione", rientrando nell'ambito della Direttiva 2014/68/UE secondo quanto definito agli Art.2 punto 5 e Art.4 punto 1 comma C. Per maggiori informazioni relative ai fluidi refrigeranti compatibili, consultare pagina 19.

### VANTAGGI

Tutti i nostri indicatori serie 32200 godono dei seguenti vantaggi qualitativi derivanti dalla nostra tecnologia:

A ECONOMICI - ROBUSTI - SICURI

B La parte del dischetto indicatore è intercambiabile

C O-ring di tenuta in Neoprene (opzione in HNBR)

D Rullatura di bloccaggio del vetro di ispezione realizzata senza introdurre tensioni nel materiale che potrebbero generare criccature

E Detensionamento del corpo dopo lavorazione meccanica

F Vengono completamente eliminate le problematiche di surriscaldamento dell'indicatore in seguito all'operazione di saldatura: durante tale operazione l'indicatore non è montato sul corpo (rif. disegno 3D pag. 112)

G COLLAUDATI al 100%. Su ognuna di essi viene impresso la data e il n. seriale che ne attesta il superamento del collaudo e permette la rintracciabilità nel tempo dei dati di prestazione registrati durante il test.

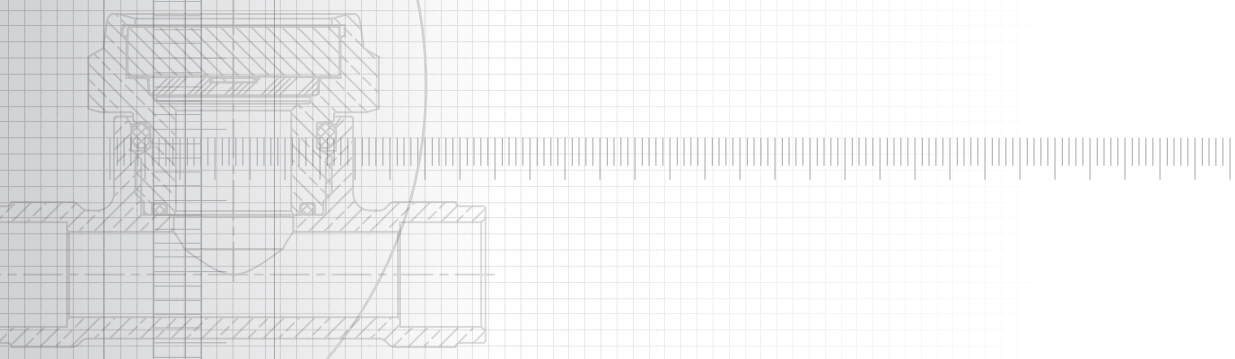

## SELECTION CRITERIA

### APPLICATION

The liquid and humidity indicators are designed to be installed on refrigeration and air-conditioning systems for domestic and industrial use. It's possible to use them with all the refrigerant fluids of group II (as defined in Article 13, chapter 1, Point b of Directive 2014/68/EU, with reference to EC Regulation No.1272/2008) and they are defined as "pressure equipments", as described in Directive 2014/68/UE, Art.2, point 5, Art.4 point 1.C.
See page 19 for more information about refrigerant fluids compatible.

### ADVANTAGES

All OLAB i degli indicatori ndicators in the 32200 series feature the following qualitative advantages resulting from the use of our technology:

A LOW COST - SOLID - SAFE

LOW COST

FULL SEALING CAPACITY

EASY AND SAFE

B The part with indicator disk can be interchangeable

C Neoprene sealing O-ring (HNBR option)

D Rolling of the sight glass without introducing stressing elements in the material that could generate cracks

E Stress-relieving of the body after machining

F Problems about indicator overheating are eliminated: the welding is made when the indicator is disassembled from the body. (see drawing page 112)

G 100% TESTED, each valve bears the date and serial number proving that it has passed the test and allowing traceability of the performance data measured during testing over time.

## COSTRUZIONE

I principali componenti costitutivi degli indicatori serie 32200 sono:
- Corpo in ottone ST-UNI EN12165-CW617N
- Indicatore in ottone TN-UNI EN12164-CW614N
- Vetro di ispezione
- Guarnizione di tenuta del vetro in PTFE
- Dischetto indicatore contenuto umidità (codici con -0 finale)
- Doppio O-ring di tenuta dell'indicatore in Neoprene (opzione in HNBR per fluidi infiammabili

## CONSTRUCTION

The main construction components of the indicators of the 32200 series are:
- Moisture and saddle body made of brass ST-UNI EN12165-CW617N
- TN-UNI EN12164-CW614N brass indicator
- Inspection glass
- PTFE sealing gasket of the glass
- Test paper for humidity (for model with -0 final code)
- Double sealing O-ring made of Neoprene (HNBR option for flammable fluids)

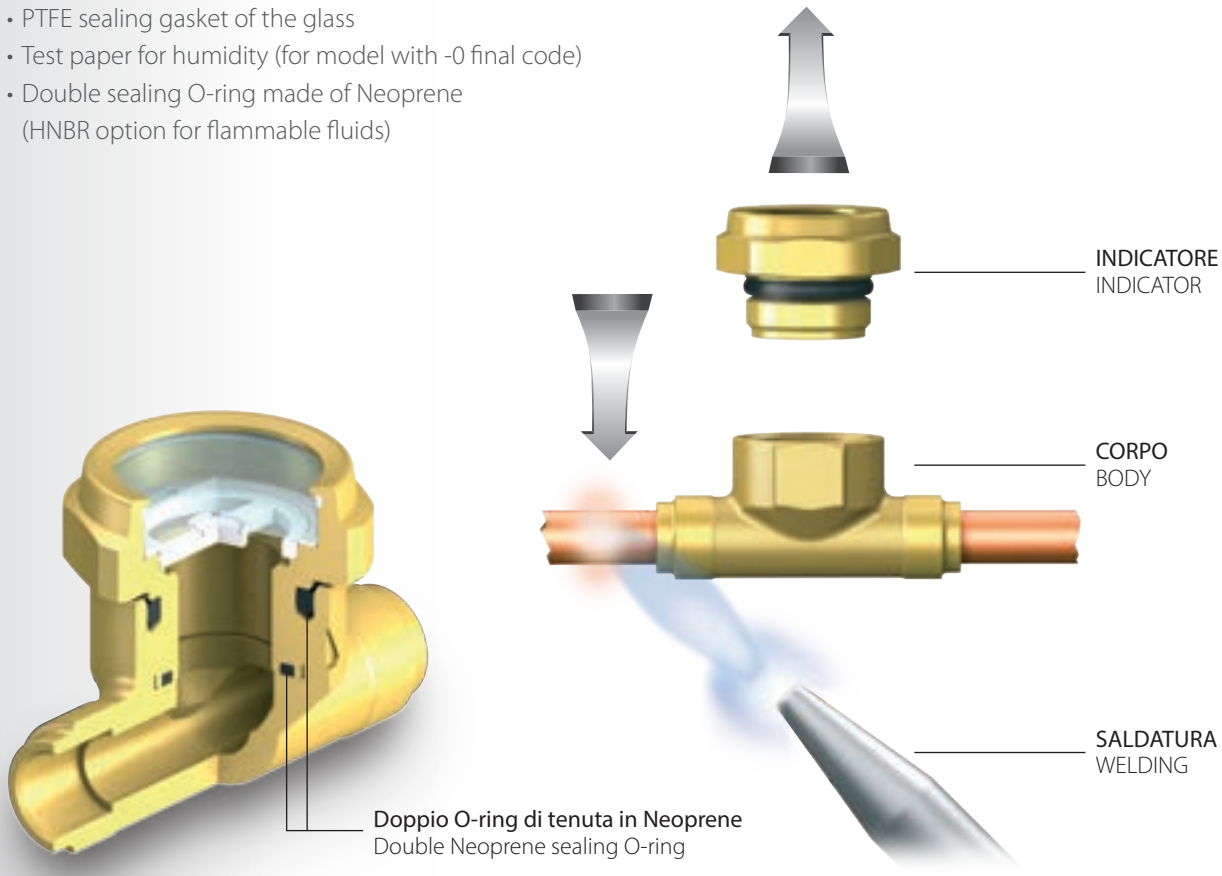

## SCHEMA DI CODIFICA

Schema di codifica indicatori di umidità e di liquido serie 32200.

## CODING SCHEME

How to read the code of moisture and liquid indicators 32200 series.

| 32200 | - | T | - | 01 | - | 0 |
|---|---|---|---|---|---|---|

**Famiglia**
Family

| |
|---|
| 32200 |
| **Indicatore di liquidità e umidità con O-ring in Neoprene**<br>Moisture and liquid indicator with Neoprene O-ring |
| 32201 |
| **Indicatore di liquido e umidità con O-ring in HNBR***<br>Moisture and liquid indicator with HNBR* O-ring |

**Attacchi**
Connections

| |
|---|
| T |
| **Tasca ODF**<br>ODF pocket |

**Misura tubo - Filetto**
Pipe measure - Thread

| | |
|---|---|
| 01 | 1/4" |
| 02 | 3/8" |
| 03 | 1/2" |
| M06 | Ø6 |
| M10 | Ø10 |
| M12 | Ø12 |

**Varianti**
Models

| |
|---|
| 0 |
| **Indicatore di liquido con cartina indicatrice di umidità**<br>Liquid indicator with moisture indication paper |
| 1 |
| **Indicatore di liquido senza cartina indicatrice di umidità**<br>Liquid indicator without moisture indication paper |

* Con guarnizioni in HNBR: utilizzabili con fluidi infiammabili
With HNBR gaskets: usable with flammable fluids

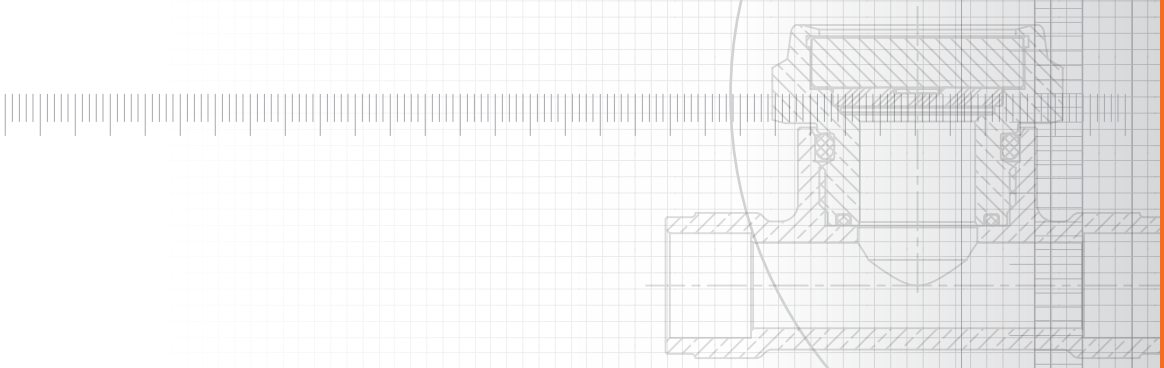

## 32200-T-...-0

**Indicatore di liquido e umidità smontabile con attacchi**
Removable humidity and liquid indicator with ODF connections

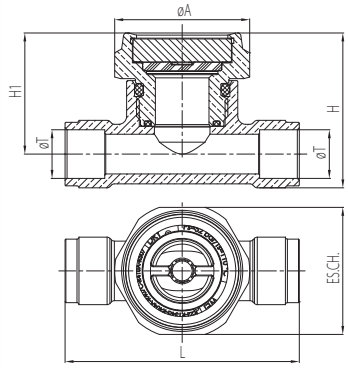

| Codice<br>Code | Attacchi<br>Connections<br>[ØT] | PS<br>[bar] | TS (°C) | | DIMENSIONI - DIMENSIONS | | | | |
|---|---|---|---|---|---|---|---|---|---|
| | | | Min | Max | H<br>[mm] | Hi<br>[mm] | ØA<br>[mm] | L<br>[mm] | ES.CH.<br>[mm] |
| 32200-T-M06-0 | 6 | 52 | -35 | 105 | 38 | 30,5 | 34 | 53 | 32 |
| 32200-T-01-0 | 1/4" | 52 | -35 | 105 | 38 | 30,5 | 34 | 53 | 32 |
| 32200-T-02-0 | 3/8" | 52 | -35 | 105 | 38,3 | 30,5 | 34 | 56 | 32 |
| 32200-T-M10-0 | 10 | 52 | -35 | 105 | 38,3 | 30,5 | 34 | 56 | 32 |
| 32200-T-M12-0 | 12 | 52 | -35 | 105 | 39 | 30,5 | 34 | 59 | 32 |
| 32200-T-03-0 | 1/2" | 52 | -35 | 105 | 39 | 30,5 | 34 | 59 | 32 |

**Codice finale "O" = indicatore di umidità e di liquido**
Final code "O" = humidity and liquid indicator

## 32200-T-...-1

**Indicatore di liquido smontabile con attacchi**
Removable liquid indicator with ODF connections

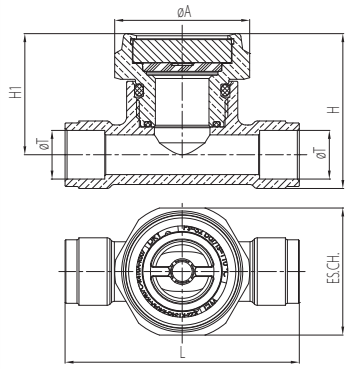

| Codice<br>Code | Attacchi<br>Connections<br>[ØT] | PS<br>[bar] | TS (°C) | | DIMENSIONI - DIMENSIONS | | | | |
|---|---|---|---|---|---|---|---|---|---|
| | | | Min | Max | H<br>[mm] | Hi<br>[mm] | ØA<br>[mm] | L<br>[mm] | ES.CH.<br>[mm] |
| 32200-T-M06-1 | 6 | 52 | -35 | 105 | 38 | 30,5 | 34 | 53 | 32 |
| 32200-T-01-1 | 1/4" | 52 | -35 | 105 | 38 | 30,5 | 34 | 53 | 32 |
| 32200-T-02-1 | 3/8" | 52 | -35 | 105 | 38,3 | 30,5 | 34 | 56 | 32 |
| 32200-T-M10-1 | 10 | 52 | -35 | 105 | 38,3 | 30,5 | 34 | 56 | 32 |
| 32200-T-M12-1 | 12 | 52 | -35 | 105 | 39 | 30,5 | 34 | 59 | 32 |
| 32200-T-03-1 | 1/2" | 52 | -35 | 105 | 39 | 30,5 | 34 | 59 | 32 |

**Codice finale "1" = indicatore di liquido**
Final code "1" = liquid indicator

OLAB REFRIGERATION 100%

# SERIE 32100

TRADITIONAL SYSTEM

SERIE 32100 TRADITIONAL SYSTEM

# INDICATORI DI UMIDITÀ E DI LIQUIDO FLUIDI REFRIGERANTI HCFC-HFC-HFO-HC

MOISTURE AND LIQUID INDICATORS - REFRIGERANT FLUIDS HCFC-HFC-HFO-HC

## SERIE 32100

OLAB REFRIGERATION 100%

## CRITERI DI SCELTA

### UTILIZZI

Gli indicatori della serie 32100 sono stati progettati per essere installati su impianti di refrigerazione commerciale e condizionamento dell'aria civile ed industriale che impieghino i fluidi refrigeranti appartenenti al gruppo II (così come è definito nell'Art.13, Capitolo 1, Punto b della Direttiva 2014/68/UE, con riferimento al Regolamento (CE) No.1272/2008) e sono considerati "accessori a pressione", rientrando nell'ambito della Direttiva 2014/68/UE secondo quanto definito agli Art.2 punto 5 e Art.4 punto 1 comma C.
Per maggiori informazioni relative ai fluidi refrigeranti compatibili, consultare pagina 19.

### VANTAGGI

Tutti i nostri indicatori serie 32100 godono dei seguenti vantaggi qualitativi derivanti dalla nostra tecnologia:

A Doppio O-ring di tenuta fra indicatore e sella per garantire una perfetta tenuta del dispositivo

B Rullatura di bloccaggio del vetro di ispezione realizzata senza introdurre tensioni nel materiale che potrebbero generare criccature

C Detensionamento del corpo dopo lavorazione meccanica

D COLLAUDATI al 100%. Su ognuna di essi viene impresso la data e il n. seriale che ne attesta il superamento del collaudo e permette la rintracciabilità nel tempo dei dati di prestazione registrati durante il test.

## SELECTION CRITERIA

### APPLICATION

The liquid and humidity indicators are designed to be installed on refrigeration and air-conditioning systems for domestic and industrial use. It's possible to use them with all the refrigerant fluids of group II (as defined in Article 13, chapter 1, Point b of Directive 2014/68/EU, with reference to EC Regulation No.1272/2008) and they are defined as "pressure equipments", as described in Directive 2014/68/UE, Art.2, point 5, Art.4 point 1.C.
See page 19 for more information about refrigerant fluids compatible

### ADVANTAGES

All OLAB indicators in the 32100 series feature the following qualitative advantages resulting from the use of our technology:

A Double O-ring seal between indicator and saddle to ensure the utmost tightness of the device

B Rolling of the sight glass without introducing stressing elements in the material that could generate cracks

C Stress-relieving of the body after machining

D 100% TESTED, each valve bears the date and serial number proving that it has passed the test and allowing traceability of the performance data measured during testing over time.

## COSTRUZIONE

I principali componenti costitutivi degli indicatori serie 32100 sono:
- Corpo indicatore e sella in ottone EN12164-CW614N
- Vetro di ispezione
- Guarnizione di tenuta del vetro in PTFE
- Doppio O-ring di tenuta in Neoprene
- Dischetto indicatore contenuto umidità (codici con -0 finale)

## CONSTRUCTION

The main construction components of the indicators of the 32100 series are:
- Moisture and saddle body made of brass EN12164-CW614N
- Inspection glass
- PTFE sealing gasket of the glass
- Double sealing O-ring made of Neoprene
- Test paper for humidity (for model with –0 final code)

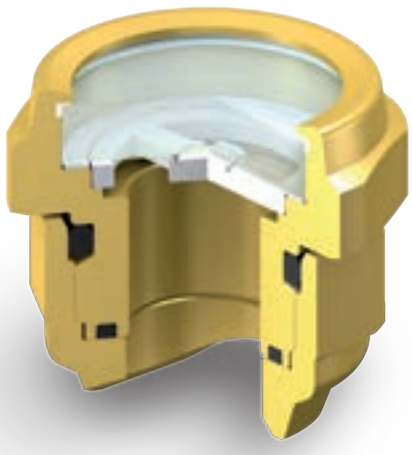

PRESTAZIONI - Indicatore di umidità e di liquido
PERFORMANCES - Humidity and liquid indicator

| Serie 32100<br>32100 series | Codice<br>Code | Attacchi<br>Connections | | Rilevatore di umidità<br>Detector humidity | PS [bar] | TS (°C) | | Principio di funzionamento<br>Working principle |
|---|---|---|---|---|---|---|---|---|
| | | Ø [In] | Ø [mm] | | | Min | Max | |
| | 32100-TS-04-0 | 5/8 | 16 | Sì<br>Yes | 52 | -35 | 105 | **Inidcatore di liquido e umidità completo di sella per brasatura su tubo**<br>Moisture-liquid indicator with brazing saddle over tube |
| | 32100-TS-M18-0 | | 18 | | | | | |
| | 32100-TS-05-0 | 3/4 | | | | | | |
| | 32100-TS-06-0 | 7/8 | 22 | | | | | |
| | 32100-TS-08-0 | 1.1/8 | 28 | | | | | |
| | 32100-TS-09-0 | 1.3/8 | 35 | | | | | |
| | 32100-TS-10-0 | 1.5/8 | 42 | | | | | |
| | 32100-TS-11-0 | 2.1/8 | 54 | | | | | |
| | 32100-TS-04-1 | 5/8 | 16 | No | 52 | -35 | 105 | **Indicatore di liquido completo di sella per brasatura su tubo**<br>Liquid indicator with brazing saddle over tube |
| | 32100-TS-M18-1 | | 18 | | | | | |
| | 32100-TS-05-1 | 3/4 | | | | | | |
| | 32100-TS-06-1 | 7/8 | 22 | | | | | |
| | 32100-TS-08-1 | 1.1/8 | 28 | | | | | |
| | 32100-TS-09-1 | 1.3/8 | 35 | | | | | |
| | 32100-TS-10-1 | 1.5/8 | 42 | | | | | |
| | 32100-TS-11-1 | 2.1/8 | 54 | | | | | |

Con guarnizioni in HNBR: utilizzabili con fluidi infiammabili (Art.32101)
With HNBR gaskets: usable with flammable fluids (Art.32101)

## PRESTAZIONI - Indicatore di umidità
PERFORMANCES - Humidity indicator

| Serie 32100<br>32100 series | Codice<br>Code | Attacchi<br>Connections | | Rilevatore di umidità<br>Detector humidity | PS [bar] | TS (°C) | | Principio di funzionamento<br>Working principle |
|---|---|---|---|---|---|---|---|---|
| | | Ø [In] | Ø [mm] | | | Min | Max | |
| | 32100-2-1-04 | 5/8 | 16 | - | 52 | - | - | **Sella per brasatura su tubo**<br>Saddle for brazing over tube |
| | 32100-2-1-M18 | | 18 | | | | | |
| | 32100-2-1-05 | 3/4 | | | | | | |
| | 32100-2-1-06 | 7/8 | 22 | | | | | |
| | 32100-2-1-08 | 1.1/8 | 28 | | | | | |
| | 32100-2-1-09 | 1.3/8 | 35 | | | | | |
| | 32100-2-1-10 | 1.5/8 | 42 | | | | | |
| | 32100-0-1-11 | 2.1/8 | 54 | | | | | |
| | 32100-IR-X-0 | | | Sì<br>Yes | 52 | -35 | 105 | **Indicatore senza sella**<br>Indicator without saddle |
| | 32100-IR-X-1 | | | No | 52 | -35 | 105 | |
| | 32100-TR-X-0 | | | - | 52 | -35 | 105 | **Tappo con guarnizioni**<br>Cap with seal |

Con guarnizioni in HNBR: utilizzabili con fluidi infiammabili (Art.32101)
With HNBR gaskets: usable with flammable fluids (Art.32101)

## 32100-TS-...-0

**Indicatore di liquido e umidità completo di sella per brasa tura su tubo**
Moisture-liquid indicator with brazing saddle over tube

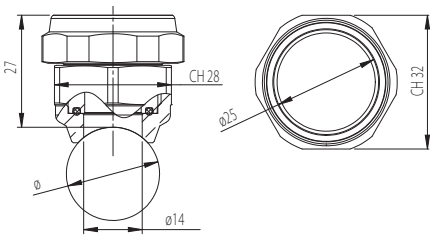

| Codice Code | Attacchi - Connections | | Rilevatore di umidità Detector humidity | PS [bar] | TS (°C) | |
|---|---|---|---|---|---|---|
| | Ø[mm] | Ø[mm] | | | Min | Max |
| 32100 - TS - 04 - 0 | 5/8 | 16 | Sì - Yes | 52 | -35 | 105 |
| 32100 - TS - M18 - 0 | | 18 | Sì - Yes | 52 | -35 | 105 |
| 32100 - TS - 05 - 0 | 3/4 | | Sì - Yes | 52 | -35 | 105 |
| 32100 - TS - 06 - 0 | 7/8 | 22 | Sì - Yes | 52 | -35 | 105 |
| 32100 - TS - 08 - 0 | 1.1/8 | 28 | Sì - Yes | 52 | -35 | 105 |
| 32100 - TS - 09 - 0 | 1.3/8 | 35 | Sì - Yes | 52 | -35 | 105 |
| 32100 - TS - 10 - 0 | 1.5/8 | 42 | Sì - Yes | 52 | -35 | 105 |
| 32100 - TS - 11 - 0 | 2.1/8 | 54 | Sì - Yes | 52 | -35 | 105 |

TS (°C) per versione in HNBR: -40°C ÷ +150°C
HNBR version TS(°C): -40°C ÷ +150°C

## 32100-TS-...-1

**Indicatore di liquido completo di sella per brasatura su tubo**
Liquid indicator with brazing saddle over tube

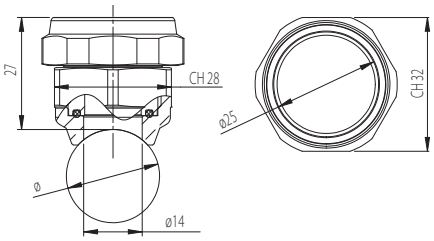

| Codice Code | Attacchi - Connections | | Rilevatore di umidità Detector humidity | PS [bar] | TS (°C) | |
|---|---|---|---|---|---|---|
| | Ø [mm] | Ø [mm] | | | Min | Max |
| 32100 - TS - 04 - 1 | 5/8 | 16 | No | 52 | -35 | 105 |
| 32100 - TS - M18 - 1 | | 18 | No | 52 | -35 | 105 |
| 32100 - TS - 05 - 1 | 3/4 | | No | 52 | -35 | 105 |
| 32100 - TS - 06 - 1 | 7/8 | 22 | No | 52 | -35 | 105 |
| 32100 - TS - 08 - 1 | 1.1/8 | 28 | No | 52 | -35 | 105 |
| 32100 - TS - 09 - 1 | 1.3/8 | 35 | No | 52 | -35 | 105 |
| 32100 - TS - 10 - 1 | 1.5/8 | 42 | No | 52 | -35 | 105 |
| 32100 - TS - 11 - 1 | 2.1/8 | 54 | No | 52 | -35 | 105 |

TS (°C) per versione in HNBR: -40°C ÷ +150°C
HNBR version TS(°C): -40°C ÷ +150°C

## 32100-2-1...

Sella per brasatura su tubo
Saddle for brazing over tube

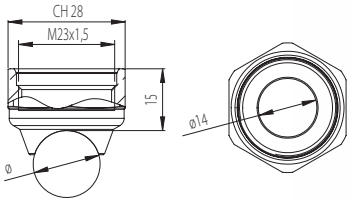

| Codice Code | Attacchi - Connections | | Rilevatore di umidità Detector humidity | PS [bar] | TS (°C) | |
|---|---|---|---|---|---|---|
| | Ø [mm] | Ø [mm] | | | Min | Max |
| 32100 - 2 - 1 - 04 | 5/8 | 16 | - | 52 | - | - |
| 32100 - 2 - 1 - M18 | | 18 | - | 52 | - | - |
| 32100 - 2 - 1 - 05 | 3/4 | | - | 52 | - | - |
| 32100 - 2 - 1 - 06 | 7/8 | 22 | - | 52 | - | - |
| 32100 - 2 - 1 - 08 | 1.1/8 | 28 | - | 52 | - | - |
| 32100 - 2 - 1 - 09 | 1.3/8 | 35 | - | 52 | - | - |
| 32100 - 2 - 1 - 10 | 1.5/8 | 42 | - | 52 | - | - |
| 32100 - 2 - 1 - 11 | 2.1/8 | 54 | - | 52 | - | - |

## 32100-IR-X

Indicatore senza sella
Indicator without saddle

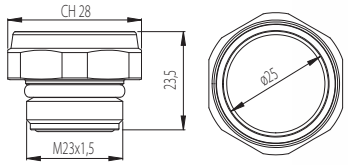

| Codice Code | Attacchi - Connections | | Rilevatore di umidità Detector humidity | PS [bar] | TS (°C) | |
|---|---|---|---|---|---|---|
| | Ø [mm] | Ø [mm] | | | Min | Max |
| 32100 - IR - X - 0 | | | Sì - Yes | 52 | -35 | 105 |
| 32100 - IR - X - 1 | | | No | 52 | -35 | 105 |

TS (°C) per versione in HNBR: -40°C ÷ +150°C
HNBR version TS(°C): -40°C ÷ +150°C

## 32100-TR-X-0

Tappo con guarnizioni
Cap with seal

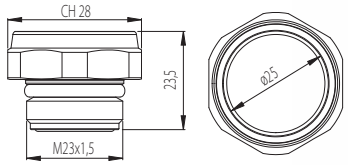

| Codice Code | Attacchi - Connections | | Rilevatore di umidità Detector humidity | PS [bar] | TS (°C) | |
|---|---|---|---|---|---|---|
| | Ø [mm] | Ø [mm] | | | Min | Max |
| 32100 - TR - X - 0 | | | - | 52 | -35 | 105 |

TS (°C) per versione in HNBR: -40°C ÷ +150°C
HNBR version TS(°C): -40°C ÷ +150°C

OLAB REFRIGERATION 100%

# SERIE 33000

TRADITIONAL SYSTEM

# VALVOLE DI RITEGNO
# FLUIDI REFRIGERANTI HCFC-HFC-HFO-HC

CHECK VALVES - REFRIGERANT FLUIDS HCFC-HFC-HFO-HC

## SERIE 33000

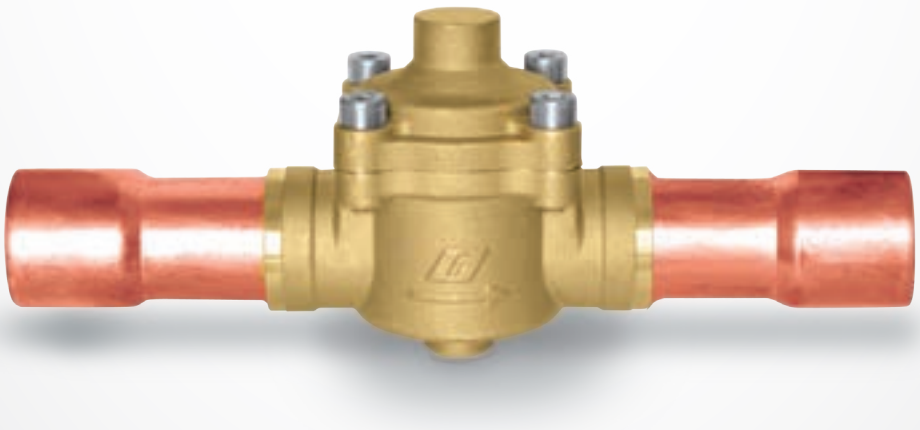

OLAB REFRIGERATION 100%

SERIE 33000 TRADITIONAL SYSTEM

## CRITERI DI SCELTA

### UTILIZZI

Le valvole di ritegno della serie 33000 sono state progettate per essere installate su impianti di refrigerazione commerciale e condizionamento dell'aria civile ed industriale che impieghino tutti i fluidi refrigeranti appartententi al gruppo II (così come è definito nell'Art.13, Capitolo 1, Punto b della Direttiva 2014/68/UE, con riferimento al Regolamento (CE) No.1272/2008) e sono considerati "accessori a pressione", rientrando nell'ambito della Direttiva 2014/68/UE secondo quanto definito agli Art.2 punto 5 e Art.4 punto1 comma C. Per maggiori informazioni relative ai fluidi refrigeranti compatibili, consultare pagina 19.

### VANTAGGI

Tutte le nostre valvole di ritegno serie 33000 godono dei seguenti vantaggi qualitativi derivanti dalla nostra tecnologia:

A ROBUSTE e SICURE

B Tenuta garantita

C Pressioni differenziali di apertura da 0.1-0.3-1.5 bar

D COLLAUDATE al 100%. Su ognuna di esse viene impresso la data e il n. seriale che ne attesta il superamento del collaudo e permette la rintracciabilità nel tempo dei dati di prestazione registrati durante il test.

## SELECTION CRITERIA

### APPLICATION

The check valves are designed to be installed on refrigeration and air-conditioning systems for domestic and industrial use. It's possible to use them with all the refrigerant fluids of group II (as defined in Article 13, chapter 1, Point b of Directive 2014/68/EU, with reference to EC Regulation No.1272/2008) and they are defined as "pressure equipments", as described in Directive 2014/68/UE, Art.2 point 5 and Art.4 point 1.C. See page 19 for more information about refrigerant fluids compatible.

### ADVANTAGES

All OLAB check valves in the 33000 series feature the following qualitative advantages resulting from the use of our technology:

A SOLID and SAFE

B Perfect seal

C Opening differential pressure from 0.1 - 0.3 - 1.5 bar

D 100% TESTED, each valve bears the date and serial number proving that it has passed the test and allowing traceability of the performance data measured during testing over time.

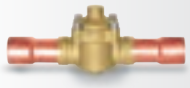

## COSTRUZIONE

I principali componenti costitutivi delle valvole di ritegno serie 33000 sono:
- Corpo in ottone TN-UNI EN12164-CW614N (serie 33000) o ST-UNI EN 12165-CW617N (serie 33100)
- Raccordo di chiusura in ottone TN-UNI EN12164-CW614N (serie 33000)
- Coperchio in ottone ST-NI EN12165-CW617N (serie 33100)
- O-ring di tenuta in Neoprene (opzione HNBR)
- Molla in acciaio inox
- Bussola di guida per fondello in ottone TN-UNI EN12164-CW614N
- Fondello di tenuta in PTFE
- Tubi in rame UNI-EN12735/1 con tasche ODF

I principali componenti costitutivi delle valvole di ritegno serie 33000-FM sono:
- Corpo e coperchio in ottone EN12164-CW614N
- Molla in acciaio inox austenitico AISI 302
- Tenute in HNBR + PTFE

## CONSTRUCTION

The main construction components of the check valves of the 33000 series are:
- Brass body TN-UNI EN12164-CW614N (33000 series) or ST-UNI EN12165-CW617N (33100 series)
- Closing fitting made of brass TN-UNI EN12164-CW614N (33000 series)
- Cover made of brass ST-NI EN12165-CW617N (33100 series)
- Sealing O-ring made of Neoprene (HNBR option)
- Stainless steel spring
- Guide bush for brass gasket TN-UNI EN12164-CW614N
- Sealing gasket made of PTFE
- Brass pipe UNI-EN 12735/1 with ODF pocket

The main construction components of the check valves of the 33000-FM series are:
- Hot forged brass EN12164-CW614N for body and cover valves
- Austenitic stainless steel AISI 3012 for the spring
- HNBR + PTFE sealing gaskets

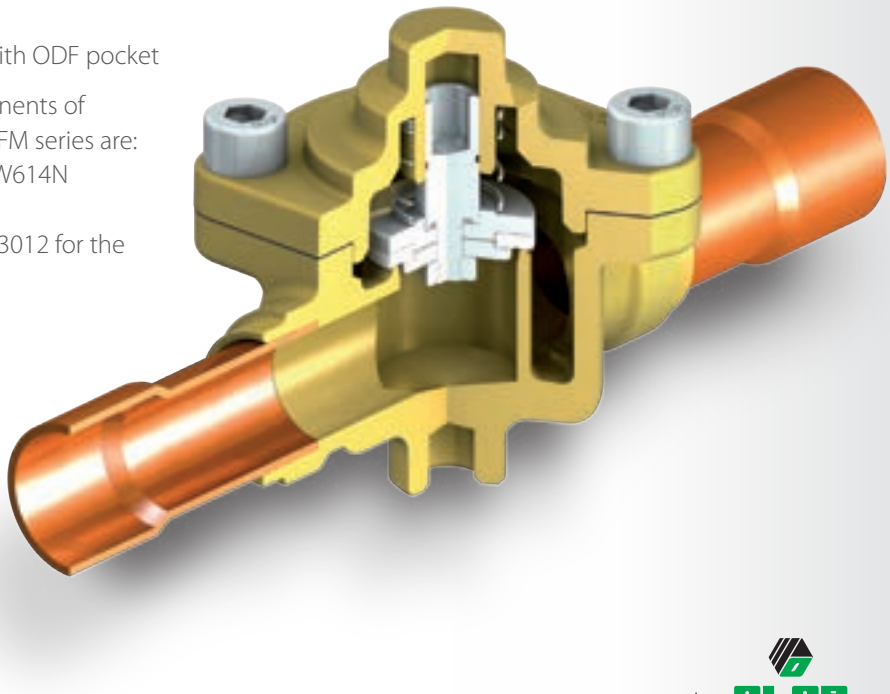

## CARATTERISTICHE GENERALI SERIE 33000

Le valvole di ritegno consentono di evitare indesiderate inversioni del senso di flusso all'interno dell'impianto frigorifero. Sono caratterizzate da una bassa pressione differenziale di apertura.

### INSTALLAZIONE

Prima del montaggio della valvola di ritegno è bene accertarsi dell'assenza dall'impianto frigorifero di impurità di qualsiasi genere. L'orientamento della freccia presente sul corpo valvola deve essere concorde con la direzione del flusso all'interno dell'impianto. Sono ammesse tutte le posizioni di funzionamento, anche se è preferibile che l'installazione avvenga con asse in posizione verticale. Per la serie 33100 è ammessa la sola installazione con asse orizzontale. La brasatura degli attacchi a saldare va eseguita con leghe a basso punto di fusione, prestando attenzione a non dirigere la fiamma verso il corpo ed in particolare verso le zone di tenuta che, se danneggiate, possono compromettere il buon funzionamento dell'intera valvola.

Prima di procedere con l'installazione leggere attentamente il foglio istruzioni di montaggio contenuto in ogni confezione.

## CARATTERISTICHE GENERALI SERIE 33000-FM

Le valvole della serie 33000-FM sono utilizzate per equalizzare la pressione nelle riserve d'olio pur mantenendo una pressione differenziale positiva tra la riserva e il carter del compressore. Questa pressione positiva assicura un'adeguata alimentazione dell'olio al regolatore di livello.
Le valvole tarate devono essere montate direttamente sull'attacco 3/8" SAE Flare della riserva e collegate alla linea d'aspirazione.

Pressioni differenziali più elevate incrementano la portata dell'olio che passa dalla riserva d'olio al carter del compressore. E' quindi importante tener conto sia della pressione presente nei carter di ogni compressore sia della pressione differenziale dei regolatori di livello.

## GENERAL FEATURES 33000 SERIES

The check valves permit to eliminate flow reversals inside the refrigerant circuit. They are characterized by a low differential pressure.

### INSTALLATION

At the start-up of circuit is good to be sure that there are not dust or contamination inside the pipes.
The arrow direction on body valve should be in accord with the flow direction inside the circuit.
All mounting positions are accepted, even if is better to be in accord with the vertical axis.
For 33100 series is accepted only the installation with orizontal axis.
The braze welding of copper tubes should made by special alloy, with low melting point.
The flame should not be directed toward the seals or body of valve, because it can damage the valve in consequence of overheating.

Please read enclosed leaflet before proceeding with the installation.

## GENERAL FEATURES 33000-FM SERIES

Valves 33000-FM series are used to relieve pressure in the oil reservoir while maintaining a positive pressure differential between the reservoir and the compressor crankcase.
This positive pressure ensures adequate oil supply to the oil level regulator.
The calibrated pressure relief valve is mounted directly on the 3/8" SAE Flare connection of the reservoir and is piped to the suction line.

A higher-pressure differential will increase the oil flow rate from the oil reservoir back to the compressor crankcase.
The selection of the model must consider both the individual compressor crankcase pressures as well as the differential pressure range of the oil regulators.

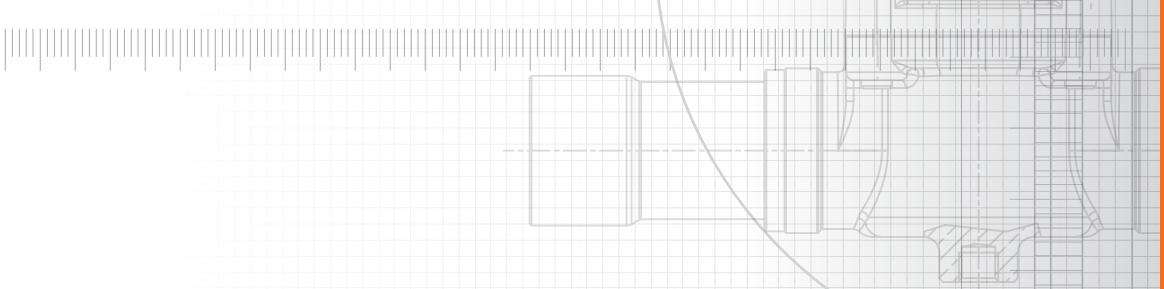

## SCHEMA DI CODIFICA

Schema di codifica valvole di ritegno serie 33000.

## CODING SCHEME

How to read the code of check valves 33000 series.

| 33000 | - | TS | - | M10 | - | D | - | 2 |
|---|---|---|---|---|---|---|---|---|

**Famiglia**
Family

| 33000 |
|---|
| Valvola di ritegno con tenuta in Teflon<br>**Pressione differenziale = 0.1 bar**<br>Check valve with Teflon seal<br>Differential pressure = 0.1 bar |
| 33001 |
| Valvola di ritegno con tenuta in Teflon<br>**Pressione differenziale = 0.3 bar**<br>Check valve with Teflon seal<br>Differential pressure = 0.3 bar |
| 33002 |
| Valvola di ritegno con tenuta in Teflon<br>**Pressione differenziale = 1.5 bar**<br>Check valve with Teflon seal<br>Differential pressure = 1.5 bar |

**Attacchi**
Connections

| TS |
|---|
| Tubo rame ODF a saldare<br>ODF soldering copper pipe |
| MM |
| Attacco SAE FLARE maschio/maschio<br>SAE FLARE male/male connection |
| MF |
| Attacco SAE FLARE maschio/femmina<br>SAE FLARE male/female connection |

**Misura tubo - Filetto**
Welding pocket size - Thread

| | |
|---|---|
| 01 | 1/4" |
| 02 | 3/8" |
| 03 | 1/2" |
| 04 | 5/8" |
| 05 | 3/4" |
| M06 | Ø6 |
| M08 | Ø8 |
| M10 | Ø10 |
| M12 | Ø12 |
| M16 | Ø16 |
| M22 | Ø22 |

**Geometria**
Structure

| D |
|---|
| Ingresso-uscita diritto<br>Straight inlet-outlet |

**Varianti**
Models

| 2 |
|---|
| O-ring in HNBR*<br>HNBR* O-ring |

* Con guarnizioni in HNBR: utilizzabili con fluidi infiammabili
With HNBR gaskets: usable with flammable fluids

Nella versione standard la guarnizione è in Neoprene
Neoprene gasket for standard version

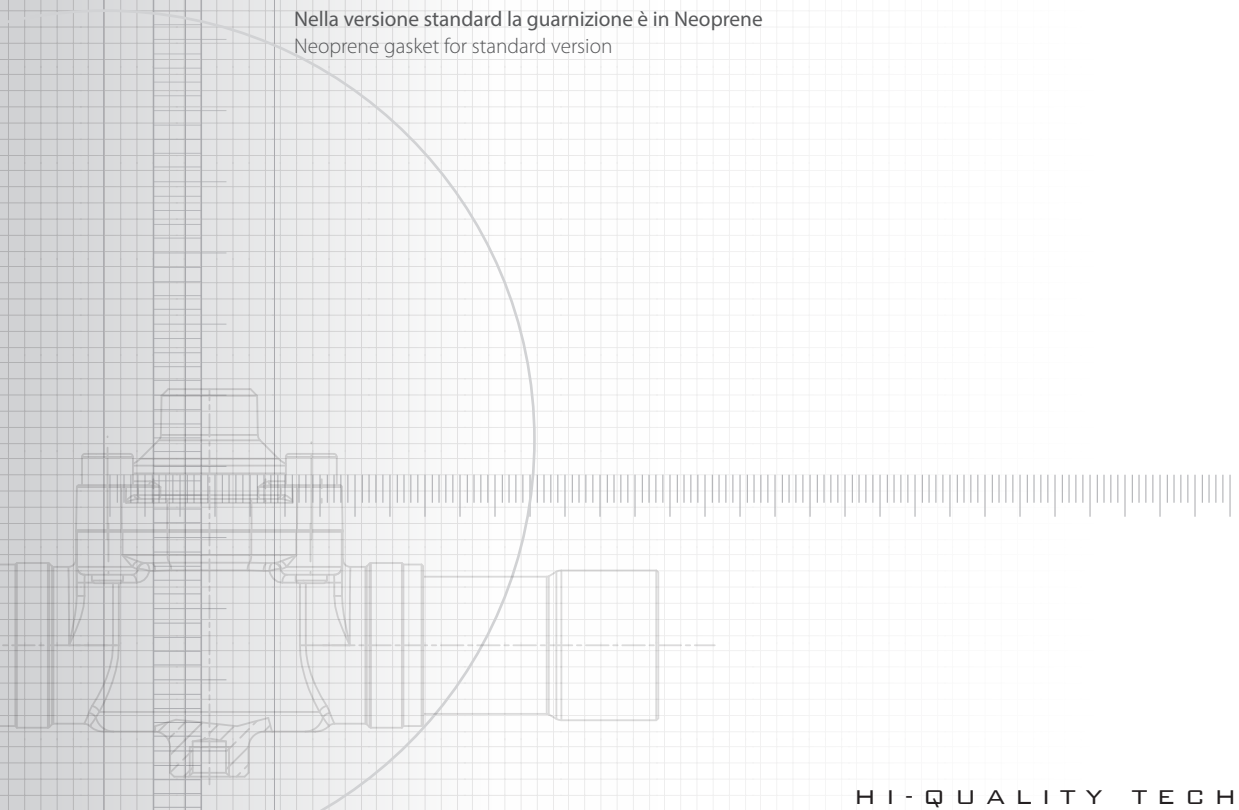

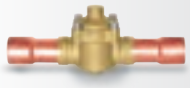

## SCHEMA DI CODIFICA

Schema di codifica valvole di ritegno serie 33100.

## CODING SCHEME

How to read the code of check valves 33100 series.

| 33100 | - | TS | - | 06 | - | D |
|---|---|---|---|---|---|---|

**Famiglia**
Family

| |
|---|
| 33100 |
| **Valvola di ritegno con tenuta in Teflon**<br>**Pressione differenziale = 0.1 bar**<br>Check valve with Teflon seal<br>Differential pressure = 0.1 bar |
| 33101 |
| **Valvola di ritegno con tenuta in Teflon**<br>**Pressione differenziale = 0.3 bar**<br>Check valve with Teflon seal<br>Differential pressure = 0.3 bar |
| 33102 |
| **Valvola di ritegno con tenuta in Teflon**<br>**Pressione differenziale = 1.5 bar**<br>Check valve with Teflon seal<br>Differential pressure = 1.5 bar |

**Attacchi**
Connections

| |
|---|
| TS |
| **Attacco tubo rame ODF a saldare con tubo saldato**<br>ODF soldering copper pipe with welded pipe |
| TNS |
| **Attacco tubo rame ODF a saldare senza tubo saldato**<br>ODF soldering copper pipe without welded pipe |

**Misura tubo - Filetto**
Welding pocket size - Thread

| | |
|---|---|
| 06 | 7/8" e 22 |
| M28 | 28 |
| 08 | 1"1/8 |
| 09 | 1"3/8 e 35 |
| 10 | 1"5/8 |
| M42 | 42 |
| 11 | 2"1/8 e 54 |

**Geometria**
Structure

| |
|---|
| D |
| **Ingresso-uscita diritto**<br>Straight inlet-outlet |
| A |
| **Ingresso-uscita ad angolo (90°)**<br>Anle inlet-outlet (90°) |

# 33000-MM-..-D

Valvola di ritegno
Check valve

Attacchi maschio - serie "MM"
Male connections - "MM" series

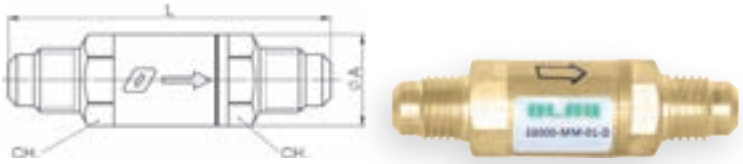

| Codice<br>Code | Attacchi<br>Connections<br>SAE FLARE | PS<br>[bar] | Kv<br>[$m^3$/h] | Pd<br>[bar] | TS<br>(°C) | | DIMENSIONI - DIMENSIONS | | |
|---|---|---|---|---|---|---|---|---|---|
| | | | | | Min | Max | ØA<br>[mm] | CH.<br>[mm] | L<br>[mm] |
| 33000-MM-01-D | 1/4 | 45 | 0,5 | 0.1 | -35 | 105 | 16 | 14 | 57 |
| 33000-MM-02-D | 3/8 | 45 | 1,5 | 0.1 | -35 | 105 | 20 | 18 | 69 |
| 33000-MM-03-D | 1/2 | 45 | 1,8 | 0.1 | -35 | 105 | 22 | 20 | 73 |
| 33000-MM-04-D | 5/8 | 45 | 3,3 | 0.1 | -35 | 105 | 28 | 25 | 87 |
| 33000-MM-05-D | 3/4 | 45 | 5,0 | 0.1 | -35 | 105 | 33 | 30 | 100 |

TS (°C) per versione in HNBR: -40°C ÷ +150°C
HNBR version TS(°C): -40°C ÷ +150°C

Disponibili anche con Pd 0.3 e 1.5 bar
Available also with 0.3 and 1.5 bar Pd

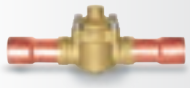

## 33000-TS-...-D

Valvola di ritegno
Check valve

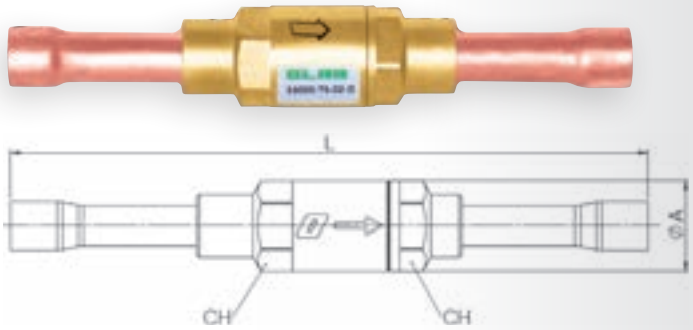


Attacco tubo rame - serie "TS"
Copper tube connections-"TS" series

| Codice Code | Attacchi Connections | | PS [bar] | Kv [m³/h] | Pd [bar] | TS (°C) | | DIMENSIONI - DIMENSIONS | | |
|---|---|---|---|---|---|---|---|---|---|---|
| | Ø [In] | Ø [mm] | | | | Min | Max | ØA [mm] | CH. [mm] | L [mm] |
| 33000-TS-M06-D | | 6 | 45 | 0,5 | 0.1 | -35 | 105 | 16 | 14 | 113 |
| 33000-TS-01-D | 1/4 | | 45 | 0,5 | 0.1 | -35 | 105 | 16 | 14 | 113 |
| 33000-TS-02-D | 3/8 | | 45 | 1,5 | 0.1 | -35 | 105 | 20 | 18 | 122 |
| 33000-TS-M10-D | | 10 | 45 | 1,5 | 0.1 | -35 | 105 | 20 | 18 | 122 |
| 33000-TS-M12-D | | 12 | 45 | 1,8 | 0.1 | -35 | 105 | 22 | 20 | 133 |
| 33000-TS-03-D | 1/2 | | 45 | 1,8 | 0.1 | -35 | 105 | 22 | 20 | 133 |
| 33000-TS-04-D | 5/8 | 16 | 45 | 3,3 | 0.1 | -35 | 105 | 33 | 30 | 159 |
| 33000-TS-M18-D | | 18 | 45 | 3,3 | 0.1 | -35 | 105 | 33 | 30 | 159 |
| 33000-TS-05-D | 3/4 | | 45 | 5,0 | 0.1 | -35 | 105 | 33 | 30 | 159 |
| 33000-TS-06-D | 7/8 | | 45 | 5,0 | 0.1 | -35 | 105 | 33 | 30 | 159 |

TS (°C) per versione in HNBR: -40°C ÷ +150°C
HNBR version TS(°C): -40°C ÷ +150°C

Disponibili anche con Pd 0.3 e 1.5 bar
Available also with 0.3 and 1.5 bar Pd

## 33000-FM

Valvole tarate per riserve d'olio
Oil reservoir pressure valve

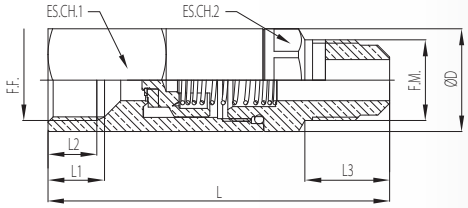


| Codice Code | Connessione Connection SAE FLARE | | Fattore KV Kv factor [m³/h] | Pressione differenziale Differential pressure [bar] | Pd [bar] | TS (°C) | | DIMENSIONI - DIMENSIONS | | | | | | |
|---|---|---|---|---|---|---|---|---|---|---|---|---|---|---|
| | In | Out | | | | Min | Max | L [mm] | L1 [mm] | L2 [mm] | L3 [mm] | ØD [mm] | ES.CH.1 [mm] | ES.CH.2 [mm] |
| 33001-FM-02-D-2 | 3/8"-F | 3/8"-M | 1.5 | 0.3 | 45 | -40 | +150 | 66,5 | 11 | 9 | 16,5 | 20 | 20 | 18 |
| 33002-FM-02-D-2 | 3/8"-F | 3/8"-M | 1.5 | 1.5 | 45 | -40 | +150 | 66,5 | 11 | 9 | 16,5 | 20 | 20 | 18 |
| 33003-FM-02-D-2 | 3/8"-F | 3/8"-M | 1.5 | 3 | 45 | -40 | +150 | 66,5 | 11 | 9 | 16,5 | 20 | 20 | 18 |

# 33100-TS-...-D

Valvola di ritegno
Check valve

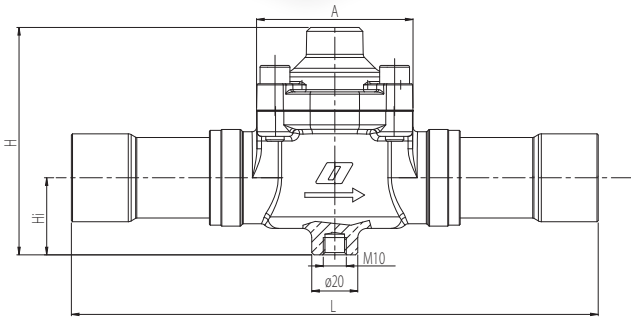


Attacco tubo rame - serie "TS"
Copper tube connections-"TS" series

| Codice<br>Code | Attacchi<br>Connections | | Kv<br>[m³/h] | Pd<br>[bar] | TS<br>(°C) | | PS<br>[bar] | DIMENSIONI - DIMENSIONS | | | |
|---|---|---|---|---|---|---|---|---|---|---|---|
| | ODF Ø<br>[In] | ODF Ø<br>[mm] | | | Min | Max | | A<br>[mm] | H<br>[mm] | Hi<br>[mm] | Ltot<br>[mm] |
| 33100-TS-06-D | 7/8 | 22 | 6,6 | 0.1 | -35 | 160 | 45 | 60 | 77 | 27 | 176 |
| 33100-TS-M28-D | | 28 | 8,8 | 0.1 | -35 | 160 | 45 | 60 | 81 | 29 | 202 |
| 33100-TS-08-D | 1"1/8 | | 8,8 | 0.1 | -35 | 160 | 45 | 60 | 81 | 29 | 202 |
| 33100-TS-09-D | 1"3/8 | 35 | 15,2 | 0.1 | -35 | 160 | 45 | 68 | 99 | 34 | 229 |
| 33100-TS-10-D | 1"5/8 | | 25,0 | 0.1 | -35 | 160 | 45 | 88 | 123 | 37 | 250 |
| 33100-TS-M42-D | | 42 | 25,0 | 0.1 | -35 | 160 | 45 | 88 | 123 | 37 | 250 |
| 33100-TS-11-D | 2"1/8 | 54 | 40,0 | 0.1 | -35 | 160 | 45 | 104 | 139 | 43 | 280 |
| 33100-TS-12-D | 2"5/8 | | 40.0 | 0.1 | -35 | 160 | 45 | 104 | 139 | 43 | 285 |

Disponibili anche con Pd 0.3 e 1.5 bar
Available also with 0.3 and 1.5 bar Pd

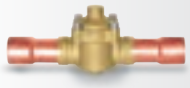

# 33100-TNS-...-D

Valvola di ritegno
Check valve

Attacco tubo rame - serie "TNS"
Tasca ODF ricavata nel corpo valvola
Copper tube connections-"TNS" series
ODF pochet made from valve's body

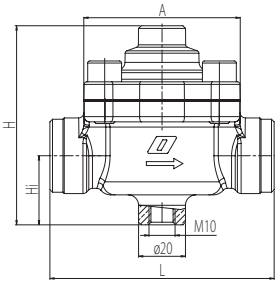


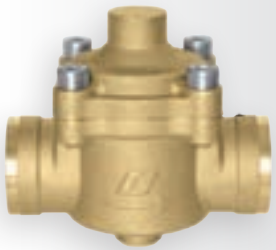

| Codice<br>Code | Attacchi<br>Connections | | Kv<br>[m³/h] | Pd<br>[bar] | TS<br>(°C) | | PS<br>[bar] | DIMENSIONI - DIMENSIONS | | | |
|---|---|---|---|---|---|---|---|---|---|---|---|
| | ODF Ø<br>[In] | ODF Ø<br>[mm] | | | Min | Max | | A<br>[mm] | H<br>[mm] | Hi<br>[mm] | Ltot<br>[mm] |
| 33100-TNS-06-D | 7/8 | 22 | 6,6 | 0.1 | -35 | 160 | 45 | 60 | 77 | 27 | 86 |
| 33100-TNS-M28-D | | 28 | 8,8 | 0.1 | -35 | 160 | 45 | 60 | 81 | 29 | 86 |
| 33100-TNS-08-D | 1"1/8 | | 8,8 | 0.1 | -35 | 160 | 45 | 60 | 81 | 29 | 86 |
| 33100-TNS-09-D | 1"3/8 | 35 | 15,2 | 0.1 | -35 | 160 | 45 | 68 | 99 | 34 | 109 |
| 33100-TNS-10-D | 1"5/8 | | 25,0 | 0.1 | -35 | 160 | 45 | 88 | 123 | 37 | 135 |
| 33100-TNS-M42-D | | 42 | 25,0 | 0.1 | -35 | 160 | 45 | 88 | 123 | 37 | 135 |
| 33100-TNS-11-D | 2"1/8 | 54 | 40,0 | 0.1 | -35 | 160 | 45 | 104 | 139 | 42 | 173 |

Disponibili anche con Pd 0.3 e 1.5 bar
Available also with 0.3 and 1.5 bar Pd

OLAB REFRIGERATION 100%

# SERIE 37000

TRADITIONAL SYSTEM

SERIE 37000 TRADITIONAL SYSTEM

# VALVOLE A SFERA
# FLUIDI REFRIGERANTI HCFC-HFC-HFO-HC

BALL VALVES - REFRIGERANT FLUIDS HCFC-HFC-HFO-HC

## SERIE 37000

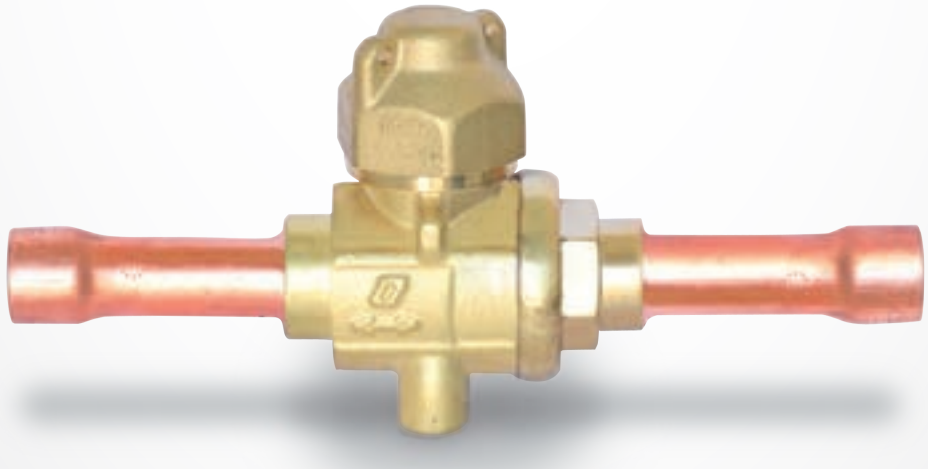

OLAB REFRIGERATION 100%

## CRITERI DI SCELTA

### UTILIZZI

Le valvole a sfera della serie 37000 sono state progettate per essere installate su impianti di refrigerazione e di condizionamento dell'aria ad uso civile ed industriale che utilizzino i seguenti fluidi refrigeranti appartenenti al Gruppo 2, così come è definito nell'Articolo 13, Capitolo 1, Punto b della direttiva 2014/68/UE, con riferimento al Regolamento (CE) No.1272/2008.
Per maggiori informazioni relative ai fluidi refrigeranti compatibili, consultare pagina 19.

### VANTAGGI

Tutte le nostre valvole a sfera serie 37000 godono dei seguenti vantaggi qualitativi derivanti dalla nostra tecnologia:

A Robuste e affidabili

B Perfetta tenuta

C Stelo di manovra in acciaio inox AISI 303 per garantirne la durata nel tempo

D Processo di saldatura realizzato in OLAB con impianto dedicato per eseguire una saldatura perfetta e strutturale, senza danneggiare le guarnizioni di tenuta

E Doppio O-ring di tenuta in HNBR sullo stelo di manovra

F Cappuccio di chiusura in ottone completo di guarnizione per garantire la tenuta anche in caso di accidentale danneggiamento delle guarnizioni di tenuta dello stelo

G COLLAUDATE al 100%. Su ognuna di esse viene impresso la data e il n. seriale che ne attesta il superamento del collaudo e permette la rintracciabilità nel tempo dei dati di prestazione registrati durante il test.

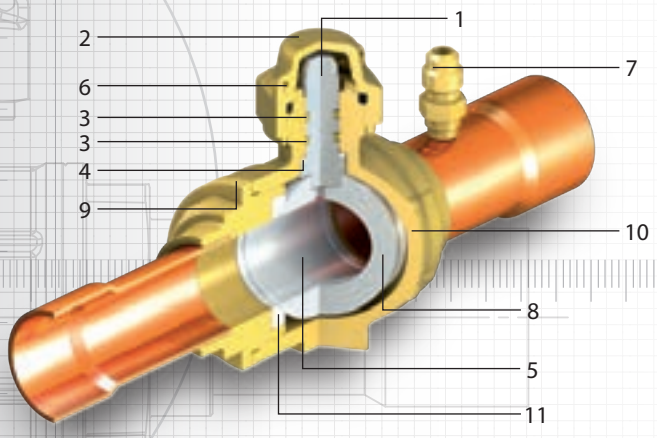


1- Stelo di manovra in acciaio inox
2- Cappuccio in ottone con O-ring di tenuta
3- Doppio O-ring in HNBR
4- Rondella antifrizione in Teflon per elevato carico di compressione
5- Bidirezionale
6- n.2 nervature forate per sigillatura antimanomissione
7- Attacco di carica
8- Sfera con cromatura per alta resistenza
9- Saldatura strutturale OLAB
10- Corpo valvola con spessore per elevato fattore di sicurezza
11- Tenuta in Teflon speciale

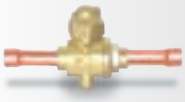



## SELECTION CRITERIA

### APPLICATION

Ball valves 37000 series are designed for installation on commercial refrigeration systems on civil and industrial air conditioning plants that use the following refrigerant fluids belonging to Group 2, as defined in Article 13, chapter 1, Point (b) of Directive 2014/68/EU, with reference to EC Regulation No. 1272/2008.
See page 19 for more information about refrigerant fluids compatible.

### ADVANTAGES

All OLAB ball valves in the 37000 series feature the following qualitative advantages resulting from the use of our technology:

- (A) Solid and reliable
- (B) Perfect seal
- (C) Control stem made of stainless steel AISI 303
- (D) Welding process made at OLAB using a dedicated system that guarantees a perfect and structural weld, without damaging the seals
- (E) Double HNBR O-ring seal on the control stem
- (F) Brass cap complete with seal to ensure tightness under any operating conditions, including in case of accidental damage of the stem seal
- (G) 100% TESTED, each valve bears the date and serial number proving that it has passed the test and allowing traceability of the performance data measured during testing over time.

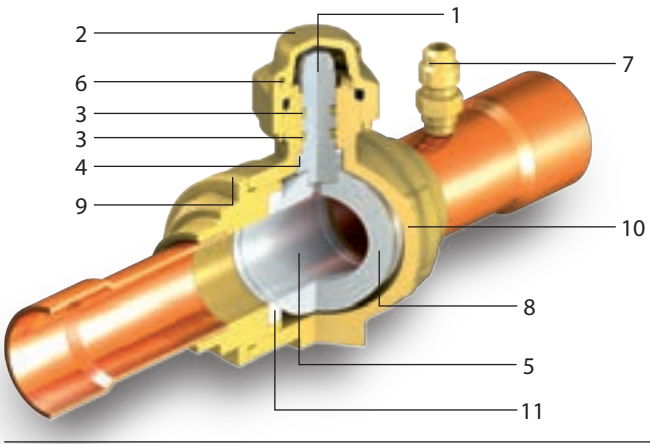


1- Stainless steel stem
2- Brass cap with sealing O-ring
3- Double HNBR O-ring
4- Anti-friction washer made of Teflon for high compression loads
5- Bi-directional
6- No.2 hollow ribs for tamper proof seal
7- Service valve
8- Ball made of chrome-plated bras: high resistance
9- Structural welding
10- Body valve with high thickness for safety
11- Special Teflon sealing

## COSTRUZIONE

I principali componenti costitutivi delle valvole a sfera serie 37000 sono:
- Corpo in ottone ST-UNI EN12165-CW617N
- Manicotto in ottone ST-UNI EN12165-CW617N o TN-UNI EN12164-CW614N
- Sfera in ottone cromato ST-UNI EN12165-CW617N o TN-UNI EN12164-CW614
- Seggi in PTFE
- Stelo di manovra in acciaio inox AISI303
- Perno di fermo per stelo in acciaio inox AISI304
- O-rings di tenuta stelo in HNBR (150°C)
- Cappuccio di protezione in ottone ST-UNI EN12165-CW617N
- O-ring di tenuta cappuccio in Neoprene
- Tubi in rame UNI-EN12735/1 con tasche ODF

## CONSTRUCTION

The main construction components of the ball valves of the 37000 series are:
- Brass body ST-UNI EN12165-CW617N
- Brass sleeve ST-UNI EN12165-CW617N or TN-UNI EN12164-CW614N
- Ball made of chrome-plated brass ST-UNI EN12165-CW617N or TN-UNI EN12164-CW614N
- Seat made of PTFE
- AISI 303 stainless steel stem
- AISI 304 pin retainer for stainless steel stem
- Sealing pin O-ring made of HNBR (150°C)
- Brass protection cap ST-UNI EN12165-CW617N
- Sealing cup O-ring made of Neoprene
- Brass pipe UNI-EN12735/1 with ODF pocket

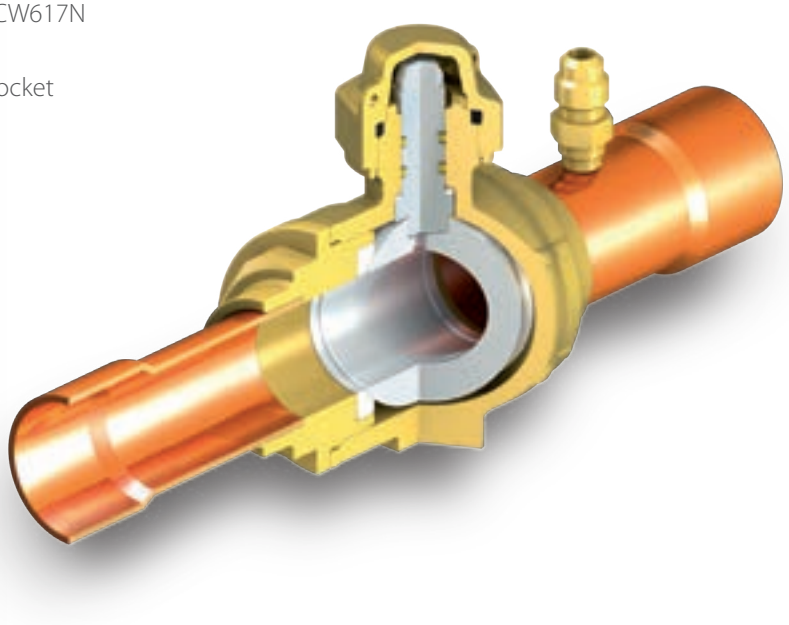

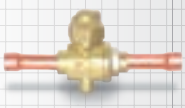



## CARATTERISTICHE GENERALI

### FUNZIONAMENTO

Secondo le prescrizioni della norma le valvole a sfera della serie 37000 sono dotate di un cappuccio di protezione, nel ns. caso realizzato in metallo, che all'occorrenza può essere assicurato con filo metallico piombato al fine di prevenire eventuali manovre non autorizzate.
Una volta svitato il cappuccio con l'ausilio dell'utensile appropriato è possibile azionare la valvola. Per l'azionamento della valvola è necessario un secondo utensile.
Il cappuccio metallico di protezione, dotato di guarnizione di tenuta, è progettato per operare nelle medesime condizioni della valvola quindi può garantire la perfetta tenuta anche nel caso si verifichi il deterioramento accidentale delle due guarnizioni che ci sono sull'asta di manovra. La conformazione dell'asta di manovra ne impedisce l'estrazione a causa della pressione interna o di tentativi di manomissione. Queste valvole sono esenti da manutenzione.

### INSTALLAZIONE

Le valvole a sfera della serie 37000 possono essere installate ovunque nell'impianto. Il montaggio della valvola può essere fatto indipendentemente dal verso di scorrimento del fluido in quanto le valvole a sfera sono bidirezionali. Tutti i modelli di questa serie possono essere montati in qualsiasi posizione. La connessione all'impianto viene realizzata, mediante brasatura diretta dei terminali all'impianto.
Prima di procedere con l'installazione leggere attentamente il foglio istruzioni di montaggio contenuto in ogni confezione.

## GENERAL FEATURES

### OPERATION

According to the standard requirements the 37000 series ball valves are provided with a metal protection cap that can be secured with a lead-sealed wire, if necessary, in order to prevent any unauthorized operations.
To operate the valve you must remove the cap using the suitable tool. For the activation of the valve you need a second tool. The metal protection cap, fitted with a sealing gasket, is designed to operate in the same conditions as the valve and therefore can ensure a perfect seal even when the two gaskets mounted on the operating rod may be accidentally deteriorated. The operating rod is designed to prevent its removal due to the internal pressure or tampering actions.These valves require no maintenance.

### INSTALLATION

37000 series ball valves can be installed anywhere in the system. The valve can be mounted regardless of the fluid flow direction since ball valves are bidirectional. All models of this series can be mounted in any position.
Please read enclosed leaflet before proceeding with the installation.

## SCHEMA DI CODIFICA

Schema di codifica valvole a sfera serie 37000.

## CODING SCHEME

How to read the code of ball valve 37000 series.

| 37000 | - | TS | - | 06 | - | 20 | - | 1 |
|---|---|---|---|---|---|---|---|---|

**Famiglia**
Family

| 37000 |
|---|
| **Valvola a sfera per impianti di refrigerazione secondo EN12284:2003**<br>Ball valve for refrigeration systems according to EN 12284:2003 |

**Attacchi**
Connections

| TS |
|---|
| **Tubo rame ODF a saldare**<br>ODF soldering copper pipe |

**Misura tubo**
Welding pocket size

| | |
|---|---|
| M06 | Ø6 |
| 01 | 1/4" |
| 02 | 3/8" |
| M10 | Ø10 |
| M12 | Ø12 |
| 03 | 1/2" |
| 04 | Ø16 5/8" |
| M18 | Ø18 |
| M12 | Ø12 |
| 05 | 3/4" |
| 06 | Ø22 7/8" |
| M28 | Ø28 |
| 08 | 1" 1/8 |
| 09 | Ø35 1" 3/8 |
| 10 | 1" 5/8 |
| M42 | Ø42 |
| 11 | 2" 1/8 |
| 12 | 2" 5/8 |

**DN Valvola**
Orifice diameter

| | |
|---|---|
| 12 | 12mm |
| 15 | 15mm |
| 20 | 20mm |
| 25 | 25mm |
| 32 | 32mm |
| 40 | 40mm |
| 50 | 50mm |

**Varianti**
Models

| 0 |
|---|
| **Standard** |
| 1 |
| **Valvola di ricarica**<br>Charging valve |

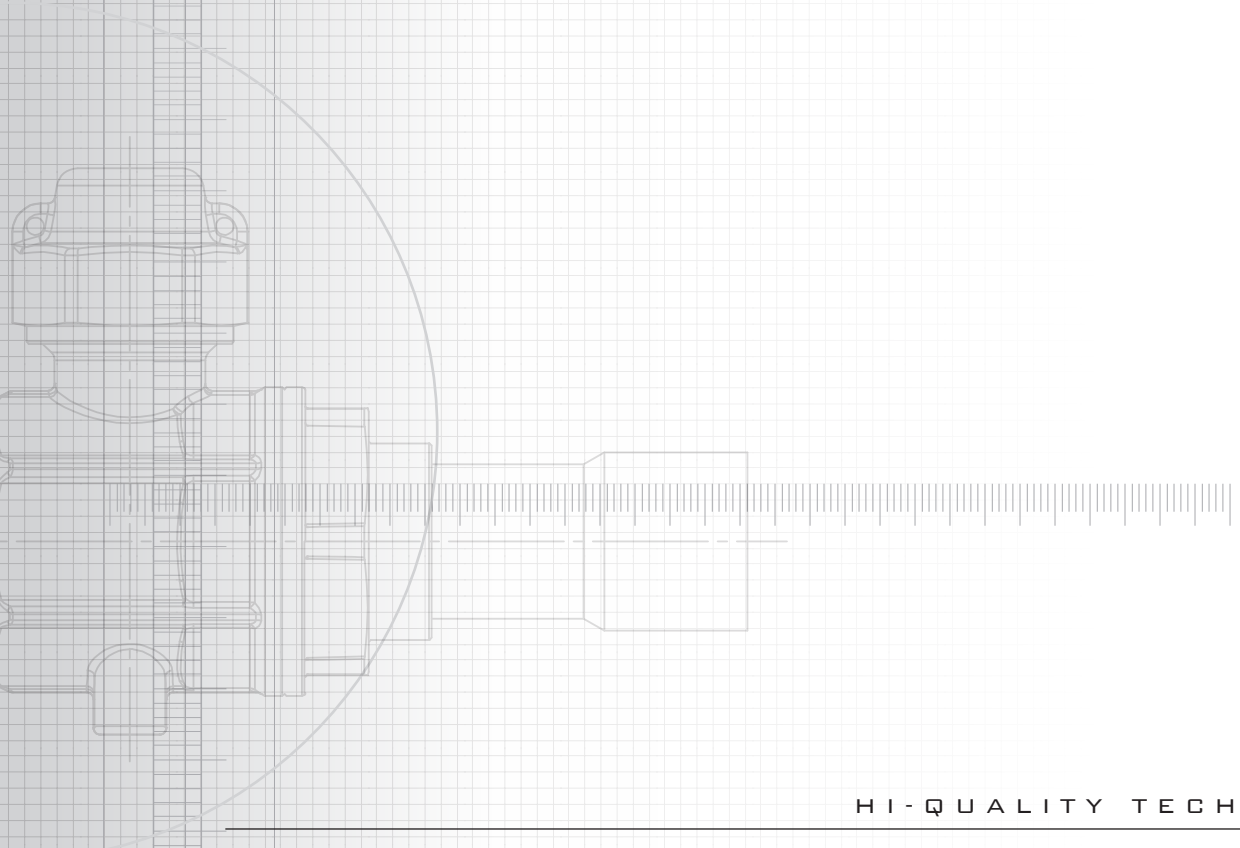

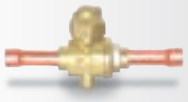

## PRESTAZIONI - Valvole a sfera
PERFORMANCES - Ball valves

| Serie 37000<br>37000 series | Codice<br>Code | Modello a passaggio ridotto<br>Reducing port model | Attacchi<br>Connections | | DN | Kv [m³/h] | PS [bar] | TS (°C) | | Principio di funzionamento<br>Working principle |
|---|---|---|---|---|---|---|---|---|---|---|
| | | | Ø [In] | Ø [mm] | | | | Min | Max | |
| | 37000-TS-M6-12-0 | | | 6 | 12MM | 1,0 | 80 | -40 | 150 | Valvola senza raccordo per carico impianto<br>Valve without charge fitting |
| | 37000-TS-01-12-0 | | 1/4 | | | | | | | |
| | 37000-TS-02-12-0 | | 3/8 | | | 4,0 | | | | |
| | 37000-TS-M10-12-0 | | | 10 | | | | | | |
| | 37000-TS-M12-12-0 | | | 12 | | 7,0 | | | | |
| | 37000-TS-03-12-0 | | 1/2 | | | | | | | |
| | 37000-TS-04-12-0 | x | 5/8 | 16 | | | | | | |
| | 37000-TS-04-15-0 | | 5/8 | 16 | 15MM | 14,0 | | | | |
| | 37000-TS-M18-15-0 | | | 18 | | 19,0 | | | | |
| | 37000-TS-05-15-0 | x | 3/4 | | | | | | | |
| | 37000-TS-06-15-0 | x | 7/8 | 22 | | | | | | |
| | 37000-TS-06-20-0 | | 7/8 | 22 | 20MM | 28,0 | | | | |
| | 37000-TS-M28-20-0 | x | | 28 | | | | | | |
| | 37000-TS-08-20-0 | x | 1 1/8 | | | | | | | |
| | 37000-TS-M28-25-0 | | | 28 | 25MM | 50,0 | | | | |
| | 37000-TS-08-25-0 | | 1 1/8 | | | | | | | |
| | 37000-TS-09-25-0 | x | 1 3/8 | 35 | | | | | | |
| | 37000-TS-09-32-0 | | 1 3/8 | 35 | 32MM | 80,0 | 80 | | | |
| | 37000-TS-10-32-0 | x | 1 5/8 | | | | 60 | | | |
| | 37000-TS-M42-32-0 | x | | 42 | | | | | | |
| | 37000-TS-10-40-0 | | 1 5/8 | | 40MM | 97,0 | 60 | | | |
| | 37000-TS-M42-40-0 | x | | 42 | | | | | | |
| | 37000-TS-11-40-0 | x | 2 1/8 | 54 | | | 45 | | | |
| | 37000-TS-11-50-0 | | 2 1/8 | 54 | 50MM | 175,0 | 45 | -40 | 150 | |
| | 37000-TS-M64-50-0 | x | | 64 | | | | | | |
| | 37000-TS-12-50-0 | x | 2 5/8 | | | | | | | |
| 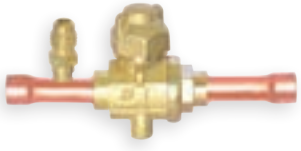 | 37000-TS-02-12-1 | | 3/8 | | 12MM | 4,0 | 45 | -40 | 150 | * Valvole con raccordo per carico impianto senza meccanismo di carica e cappuccio<br>Valve with charge fitting without service mechanism |
| | 37000-TS-M10-12-1 | | | 10 | | | | | | |
| | 37000-TS-M12-12-1 | | | 12 | | 7,0 | | | | |
| | 37000-TS-03-12-1 | | 1/2 | | | | | | | |
| | 37000-TS-04-15-1 | | 5/8 | 16 | 15MM | 14,0 | | | | |
| | 37000-TS-M18-15-1 | | | 18 | | 19,0 | | | | |
| | 37000-TS-05-15-1 | x | 3/4 | | | | | | | |
| | 37000-TS-06-20-1 | | 7/8 | 22 | 20MM | 28,0 | | -40 | 150 | |
| | 37000-TS-M28-25-1 | | | 28 | 25MM | 50,0 | | -40 | 150 | |
| | 37000-TS-08-25-1 | | 1 1/8 | | | | | | | |
| | 37000-TS-09-32-1 | | 1 3/8 | 35 | 32MM | 80,0 | | -40 | 150 | |
| | 37000-TS-10-40-1 | | 1 5/8 | | 40MM | 97,0 | 45 | -40 | 150 | |
| | 37000-TS-M42-40-1 | x | | 42 | | | | | | |
| | 37000-TS-11-50-1 | | 2 1/8 | 54 | 50MM | 175,0 | 45 | -40 | 150 | |
| | 37000-TS-M64-50-1 | x | | 64 | | | | | | |
| | 37000-TS-12-50-1 | x | 2 5/8 | | | | | | | |

* Meccanismo di carica non incluso - Service mechanisms not included

# 37000-TS-...

Valvola a sfera
Ball valve

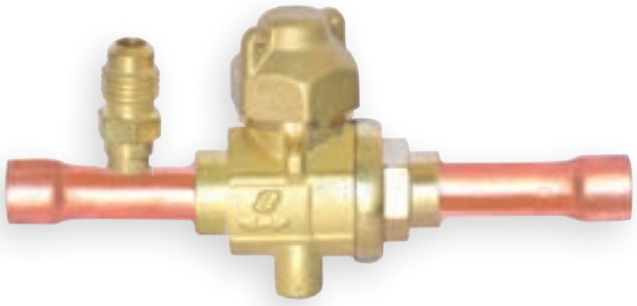

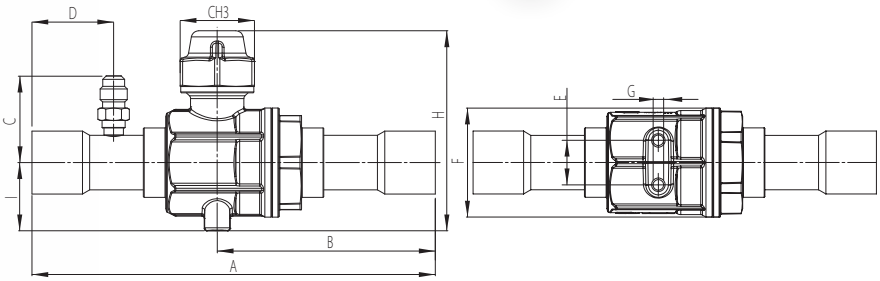


Attacco tubo rame serie TS
Copper tube connection TS series

| Senza raccordo<br>No charge fitting | Con raccordo<br>Charge fitting | ODF | | DIMENSIONI - DIMENSIONS | | | | | | | | | | |
|---|---|---|---|---|---|---|---|---|---|---|---|---|---|---|
| Codice<br>Code | Codice<br>Code | Ø<br>[In] | Ø<br>[mm] | DN<br>[mm] | A<br>[mm] | B<br>[mm] | C<br>[mm] | D<br>[mm] | E<br>[mm] | F<br>[mm] | G<br>[mm] | H<br>[mm] | I<br>[mm] | CH3<br>[mm] |
| 37000-TS-M6-12-0 | | | 6 | 12 | 117 | 62 | - | - | 18 | 30 | M5 | 57 | 20 | 25 |
| 37000-TS-01-12-0 | | 1/4 | | | 116 | 63 | | | | | | | | |
| 37000-TS-02-12-0 | 37000-TS-02-12-1 | 3/8 | | | 118 | 64 | 29 | 20 | | | | | | |
| 37000-TS-M10-12-0 | 37000-TS-M10-12-1 | | 10 | | | | | | | | | | | |
| 37000-TS-M12-12-0 | 37000-TS-M12-12-1 | | 12 | | 121 | 65 | 30 | 23 | | | | | | |
| 37000-TS-03-12-0 | 37000-TS-03-12-1 | 1/2 | | | | | | | | | | | | |
| 37000-TS-04-12-0 | | 5/8 | 16 | | 131 | 70 | 33 | 24 | | | | | | |
| 37000-TS-04-15-0 | 37000-TS-04-15-1 | 5/8 | 16 | 15 | 139 | 77 | 33 | 24 | 18 | 36 | M5 | 64 | 24 | 25 |
| 37000-TS-M18-15-0 | 37000-TS-M18-15-1 | | 18 | | 141 | 78 | | | | | | | | |
| 37000-TS-05-15-0 | 37000-TS-05-15-1 | 3/4 | | | 147 | 81 | | | | | | | | |
| 37000-TS-06-15-0 | | 7/8 | 22 | | 177 | 96 | - | - | | | | | | |
| 37000-TS-06-20-0 | 37000-TS-06-20-1 | 7/8 | 22 | 20 | 163 | 88 | 35 | 33 | 18 | 44 | M5 | 80 | 27,5 | 30 |
| 37000-TS-M28-20-0 | | | 28 | | 192 | 103 | - | - | | | | | | |
| 37000-TS-08-20-0 | | 1 1/8 | | | 199 | 106 | | | | | | | | |
| 37000-TS-M28-25-0 | 37000-TS-M28-25-1 | | 28 | 25 | 200 | 107 | 38 | 42.5 | 30 | 52,5 | M6 | 87 | 30 | 30 |
| 37000-TS-08-25-0 | 37000-TS-08-25-1 | 1 1/8 | | | | | | | | | | | | |
| 37000-TS-09-25-0 | | 1 3/8 | | | 239 | 127 | - | - | | | | | | |
| 37000-TS-09-32-0 | 37000-TS-09-32-1 | 1 3/8 | | 32 | 210 | 112 | 42 | 44 | 30 | 63 | M6 | 106 | 37 | 34 |
| 37000-TS-10-32-0 | | 1 5/8 | | | | | - | - | | | | | | |
| 37000-TS-M42-32-0 | | | 42 | | | | | | | | | | | |
| 37000-TS-10-40-0 | 37000-TS-10-40-1 | 1 5/8 | | 40 | 229 | 120 | 45 | 48 | 30 | 76 | M6 | 118 | 44 | 34 |
| 37000-TS-M42-40-0 | 37000-TS-M42-40-1 | | 42 | | | | | | | | | | | |
| 37000-TS-11-40-0 | | 2 1/8 | 54 | | | | - | - | | | | | | |
| 37000-TS-11-50-0 | 37000-TS-11-50-1 | 2 1/8 | 54 | 50 | 256 | 134 | 51 | 52 | 30 | 92 | M6 | 144 | 54 | 42 |
| 37000-TS-M64-50-0 | 37000-TS-M64-50-1 | | 64 | | | | | | | | | | | |
| 37000-TS-12-50-0 | 37000-TS-12-50-1 | 2 5/8 | | | | | | | | | | | | |

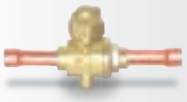

OLAB REFRIGERATION 100%

# SERIE 40000

TRADITIONAL SYSTEM

SERIE 40000 TRADITIONAL SYSTEM

# VALVOLE DI SICUREZZA
# FLUIDI REFRIGERANTI HCFC-HFC-HFO-HC

SAFETY VALVES - REFRIGERANT FLUIDS HCFC-HFC-HFO-HC

## SERIE 40000

OLAB REFRIGERATION 100%

## CRITERI DI SCELTA

### UTILIZZI

Protezione da eventuali sovrapressioni rispetto ai parametri di progetto di sistemi di refrigerazione, pompe di calore (condensatori, mandata compressori, scambiatori di calore) e recipienti semplici in pressione (norma EN378-2:2008, Direttiva 87/404/CEE). Fluidi: fluidi frigorigeni del Gruppo 2 nello stato fisico di vapore o gas (Direttiva 2014/68/UE, Articolo 13 punto 1 comma b) ed aria o azoto (Direttiva 87/404/CEE).
Per maggiori informazioni relative ai fluidi refrigeranti compatibili, consultare pagina 19.

### VANTAGGI

Tutte le nostre valvole di sicurezza serie 40000 godono dei seguenti vantaggi qualitativi derivanti dalla nostra tecnologia:

A AFFIDABILI: la guarnizione in PTFE evita il suo incollaggio sulla sede di tenuta garantendo la costanza della taratura del dispositivo nel tempo

B SICURE: collaudate al 100% mediante impianto dedicato ad elio

C A taratura avvenuta, la posizione della ghiera è mantenuta inalterata mediante applicazione sui filetti di un bloccante ad elevate resistenza meccanica e bassa viscosità per garantire la sua penetrazione

D La valvola è sigillata dal cappuccino di chiusura bloccato mediante coniatura del corpo valvola e quindi la taratura non può essere in alcun modo modificata.

## SELECTION CRITERIA

### APPLICATION

Protection against possible overpressures compared to the design parameters set for refrigeration systems, heat pumps (capacitors, compressor flow circuits, heat exchangers) and simple pressure vessels (to EN378-2:2008, 87/404/EEC Directive). Fluids: Group 2 refrigerant fluids in the physical state of vapour or gas (2014/68/EU Directive, Article 13, point 1,subsection b) and air or nitrogen (87/404/CEE Directive).
See page 19 for more information about refrigerant fluids compatible.

### ADVANTAGES

All OLAB safety valves in the 40000 series feature the following qualitative advantages resulting from the use of our technology:

A RELIABLE: the PTFE gasket does not stick to its seat and maintains the calibration of the device over time

B SAFE: they are 100% tested on a dedicated helium system

C Upon calibration, the ring nut maintains its position by applying a high-mechanical strength, low-viscosity lock compound on the threads to ensure proper penetration

D The valve is sealed by a cap that is locked in position ion by coining the valve body and hence calibration cannot be altered in any way.

## COSTRUZIONE

I principali componenti costitutivi delle valvole di sicurezza serie 40000 sono:

- Corpo a squadra (serie 40000) in ottone forgiato EN 12165-CW617N o diritto (serie 41000) in ottone trafilato EN 12164-CW614N
- Otturatore in ottone EN 12164-CW614N con guarnizione in PTFE
- Molla in acciaio armonico EN 10270-1 SH con trattamento di cataforesi nera
- Spilli per molla in acciaio inox AISI 303
- Ghiera di taratura in ottone EN 12164-CW614N
- Cappuccio di chiusura in ottone EN 12164-CW614N con foro di scarico della pressione interna nella sede di alloggiamento della valvola

## CONSTRUCTION

The main construction components of the safety valves in the 40000 series are:

- Body square (series 40000) in die forged EN 12165-CW617N brass or straight (series 41000) in hot-drawn EN 12164-CW614N brass.
- Disc made of EN 12164-CW614N brass with PTFE gasket
- Spring made of EN 10270-1 SH harmonic steel with black cataphoresis surface finish
- Spring pins made of AISI 303 stainless steel
- Setting ring nut made of EN 12164-CW614N brass
- Cap nut made of EN 12164-CW614N brass, with a pressure-relief hole in the valve seat

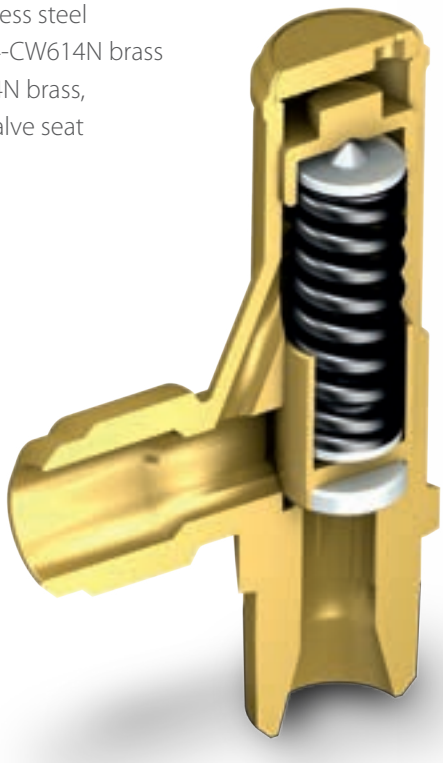

## CARATTERISTICHE GENERALI

Le valvole serie 40000 sono accessori di sicurezza secondo quanto definito nell'Articolo 2 punto 4 della Direttiva 2014/68/UE e sono oggetto dell'Articolo 4, punto 1 comma d della medesima Direttiva.
Si tratta di dispositivi a scarico diretto di tipo convenzionale non bilanciati.

### FUNZIONAMENTO

La valvola si apre quando la spinta del fluido in pressione vince la forza della molla di taratura che contrasta l'alzata dell'otturatore. Le valvole di sicurezza delle serie 40000 e 41000 dopo essere intervenute a protezione del sistema vanno tassativamente sostituite. Non possono più, infatti, garantire le condizioni di taratura iniziali del dispositivo.

### MARCATURA

Come previsto dall'articolo 19 della Direttiva 2014/68/UE, sul corpo valvola sono riportati, durante la forgiatura o marcatura a laser, il marchio CE ed il numero distintivo dell'organismo implicato nella fase di controllo della produzione (solo modello 40000); altre informazioni presenti sulla valvola sono:

- Marchio del costruttore
- Modello
- Materiale del corpo valvola
- Diametro nominale Dn
- Coefficiente d'efflusso Kd
- Area d'efflusso (area Dn)
- Indicazione della direzione del flusso
- Pressione massima ammissibile
- Pressione di taratura
- Data produzione
- Numero seriale

Tutte le valvole sono corredate dalla seguente documentazione presente nell'imballo:

- Istruzioni operativi relative a: montaggio, messa in servizio, impiego e manutenzione
- Certificato di taratura specifico per ogni valvola con indicazione del numero seriale della stessa.

### NORMATIVE DI RIFERIMENTO

In impianti in cui sia prevedibile la possibilità del verificarsi di un superamento dei limiti ammissibili di progetto della pressione di funzionamento, la Direttiva 2014/68/UE prevede che questi debbano essere dotati di appositi dispositivi di sicurezza. Tali elementi devono evitare che la pressione superi in continuo la massima pressione ammissibile (PS), tuttavia è consentito un picco di superamento di breve durata di tale soglia pari al 10%. Per la scelta ed il dimensionamento del dispositivo di protezione adeguato si fa riferimento alle specifiche norme di prodotto e settore; le più utilizzate sono:

- EN ISO 4126-1:2004: Indica i requisiti generali per le valvole di sicurezza indipendentemente dal fluido processato
- EN 378-2:2008: fornisce una panoramica dei dispositivi di sicurezza da adottare nei sistemi di refrigerazione, delle loro caratteristiche ed i criteri di scelta del componente in relazione alla dimensione ed alla tipologia del componente dell'impianto da proteggere.
- EN 13136:2001/A1:2005: indica le possibili cause di eccessiva pressione in un impianto e mette a disposizione dell'utiliz-zatore gli strumenti per il dimensionamento dei dispositivi di scarico pressione.

## GENERAL FEATURES

Valves series 40000 are safety accessories defined in point 4 of Article 2 of 2014/68/EU Directive and point 1, subsection d) of Article 4 of the same Directive. These safety valves are the standard, direct-loaded, unbalanced type.

### OPERATION

The valve opens when the thrust of pressurized fluid overcomes the force of the setting spring that counteracts the ascent of the disc.
The valves in the series 40000 and 41000 must be replaced after each time they have activated to protect the system, as they can no longer guarantee the initial setting parameters of the device.

### MARKING

In compliance with articles 18 and 19 of 2014/68/EU Directive, the CE marking and the identification number of the notified body involved in production control (for model 40000 only) are reported on the valve body.
The following information is also marked on the valve:

- Manufacturer's trademark
- Model
- Body valve material
- Nominal diameter ND
- Kd discharge coefficient
- Discharge area
- Flow direction
- Maximum working pressure
- Setting pressure
- Production date
- Serial number

In each valve's box there are:

- Operating instruction about assembly, use and maintenance
- Calibration certificate with serial number for each valve.

### VALVE SELECTION

Pursuant to Directive 2014/68/EU, all pressure equipment, in which the working pressure may exceed the admissible design threshold, must be equipped with suitable protection devices.
These devices prevent pressure from permanently exceeding the maximum admissible pressure (PS). A 10% excess peak is permitted for a short time, however.
The type and sizing of the suitable protection device refers to specific standards applicable for the product and in the industry; the most commonly used are:

- EN ISO 4126-1:2004: specifies general requirements for safety valves irrespective of the fluid processed.
- EN 378-2:2008: provides an overview of safety devices to be used in refrigeration systems, basic characteristics and selection criteria in relation to the size and type of system component to be protected.
- EN 13136:2001/A1:2005: highlights the possible causes of overpressure in a system and provides the user with tools for the sizing of pressure relief devices.

## SCHEMA DI CODIFICA

Schema di codifica valvole di sicurezza serie 40000.

## CODING SCHEME

How to read the code of safety valve 40000 series.

| 400XX | - | XXXX | - | 0 | - | 0XXX |
|---|---|---|---|---|---|---|

**Famiglia**
Family

| | |
|---|---|
| 40070 | |
| Valvola di sicurezza DN 7,0 mm<br>Safety valve DN 7,0 mm | |
| 40095 | |
| Valvola di sicurezza DN 9,5 mm<br>Safety valve DN 9,5 mm | |

**Attacchi**
Connections

| | Ingresso<br>Inlet | Uscita<br>Outlet | DN |
|---|---|---|---|
| K2N2 | 1/4" NPT | 3/8" SAE | Ø 7,0 |
| K2N3 | 1/4" NPT | 1/2" SAE | |
| K3N2 | 3/8" NPT | 3/8" SAE | |
| K3N3 | 3/8" NPT | 1/2" SAE | |
| K4N4 | 1/2" NPT | 5/8" SAE | Ø 9,5 |

**Numero fisso**
Fixed number

| |
|---|
| 0 |

**Taratura**
Calibration (hundredth bar)

| | |
|---|---|
| 0090 | 9 bar |
| 0240 | 24 bar |
| 0280 | 28 bar |
| 0300 | 30 bar |
| 0310 | 31 bar |
| 0450 | 45 bar |
| 0500 | 50 bar |

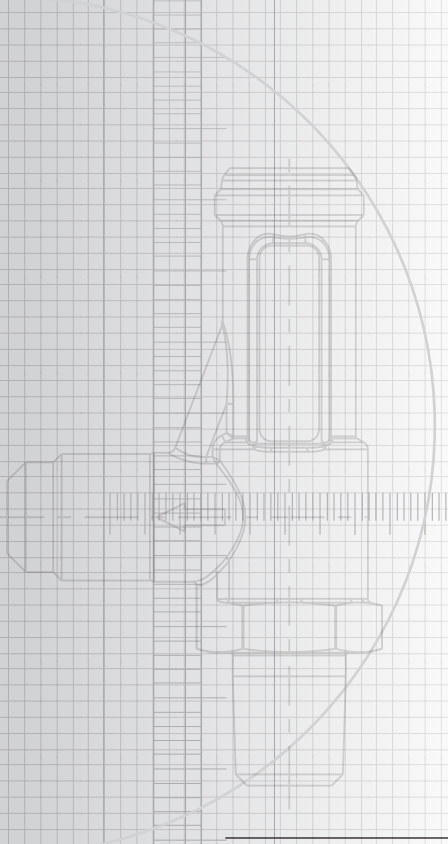

## SCHEMA DI CODIFICA

Schema di codifica valvole di sicurezza serie 41000.

## CODING SCHEME

How to read the code of safety valve 41000 series.

| 410XX | - | XXXX | - | 0 | - | 0XXX |
|---|---|---|---|---|---|---|

**Famiglia**
Family

| |
|---|
| 41095 |
| Valvola di sicurezza DN 9,5 mm<br>Safety valve DN 9,5 mm |

**Attacchi**
Connections

| | Ingresso<br>Inlet | Uscita<br>Outlet |
|---|---|---|
| K4N4 | 1/2" NPT | 5/8" SAE |

**Numero fisso**
Fixed number

| |
|---|
| 0 |

**Taratura**
Calibration (hundredth bar)

| | |
|---|---|
| 0090 | 9 bar |
| 0240 | 24 bar |
| 0280 | 28 bar |
| 0300 | 30 bar |
| 0310 | 31 bar |
| 0450 | 45 bar |
| 0500 | 50 bar |

# 40000

Valvola di sovrapressione
Overpressure valve

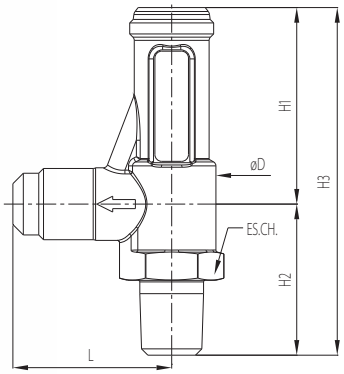

| Codice Code | DIMENSIONI - DIMENSIONS | | | | | |
|---|---|---|---|---|---|---|
| | ØD [mm] | L [mm] | H3 [mm] | H1 [mm] | H2 [mm] | ES.CH. [mm] |
| 40070-K2N2-0 | 19,5 | 35 | 76,6 | 33,3 | 43,3 | 20 |
| 40070-K2N3-0 | 19,5 | 35 | 76,6 | 33,3 | 43,3 | 20 |
| 40070-K3N2-0 | 19,5 | 35 | 76,6 | 33,3 | 43,3 | 20 |
| 40070-K3N3-0 | 19,5 | 35 | 76,6 | 33,3 | 43,3 | 20 |
| 40095-K4N4-0 | 22,5 | 38,5 | 85 | 36,5 | 48,5 | 23 |

| Codice Code | Taratura Calibration xxxx [9-50 bar] | Attacchi Connections | | Orifizio Orifice Ø [mm] | Coefficiente di efflusso Discharge coefficient Kd | PS [bar] | TS (°C) | |
|---|---|---|---|---|---|---|---|---|
| | | Ingresso Inlet | Uscita Outlet | | | | Min | Max |
| 40070-K2N2-0 | … | 1/4" NPT | 3/8" SAE | 7,0 | 0,60 | 55 | -50 | 150 |
| 40070-K2N3-0 | … | 1/4" NPT | 1/2" SAE | 7,0 | 0,60 | 55 | -50 | 150 |
| 40070-K3N2-0 | … | 3/8" NPT | 3/8" SAE | 7,0 | 0,60 | 55 | -50 | 150 |
| 40070-K3N3-0 | … | 3/8" NPT | 1/2" SAE | 7,0 | 0,60 | 55 | -50 | 150 |
| 40095-K4N4-0 | … | 1/2" NPT | 5/8" SAE | 9,5 | 0,45 | 55 | -50 | 150 |

# 41000

Valvola di sovrapressione
Overpressure valve

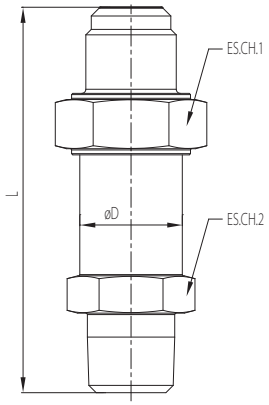

| Codice<br>Code | DIMENSIONI - DIMENSIONS | | | |
|---|---|---|---|---|
| | ØD<br>[mm] | L<br>[mm] | ES.CH.1<br>[mm] | ES.CH.2<br>[mm] |
| 41095-K4N4-0 | 25 | 94 | 32 | 27 |

| Codice<br>Code | Taratura<br>Calibration<br>xxxx<br>[9-50 bar] | Attacchi<br>Connections | | Orifizio<br>Orifice<br>Ø [mm] | Coefficiente di efflusso<br>Discharge coefficient<br>Kd | PS<br>[bar] | TS<br>(°C) | |
|---|---|---|---|---|---|---|---|---|
| | | Ingresso<br>Inlet | Uscita<br>Outlet | | | | Min | Max |
| 41095-K4N4-0 | … | 1/2" NPT | 5/8" SAE | 9,5 | 0,45 | 55 | -50 | 150 |

OLAB REFRIGERATION 100%

# SERIE 42000

TRADITIONAL SYSTEM

# RUBINETTI DI SCAMBIO
# FLUIDI REFRIGERANTI HCFC-HFC-HFO-HC

CHANGE OVER VALVES - REFRIGERANT FLUIDS HCFC-HFC-HFO-HC

## SERIE 42000

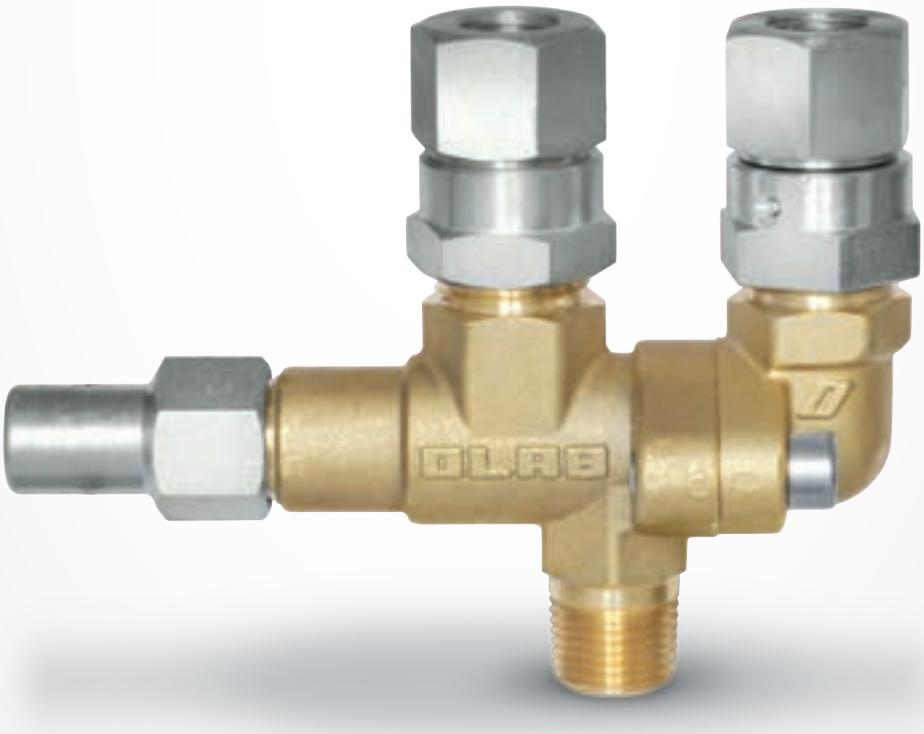


OLAB REFRIGERATION 100%

SERIE 42000 TRADITIONAL SYSTEM

## CRITERI DI SCELTA

### UTILIZZI

I rubinetti di scambio serie 42000 sono utilizzati come rubinetti di servizio per una coppia di valvole di sicurezza e permettono di mantenere una valvola collegata all'impianto isolando l'altra. In questo modo, l'utente può intervenire sulla valvola isolata per la verifica periodica o la sostituzione, mantenendo sempre almeno una valvola operativa per la sicurezza dell'impianto. È importante assicurarsi che ognuna delle due valvole assemblate sul rubinetto, sia in grado da sola di assicurare lo scarico della portata necessaria a garantire la sicurezza del recipiente.

### VANTAGGI

Tutti i nostri rubinetti di scambio 42000 godono dei seguenti vantaggi qualitativi derivanti dalla nostra tecnologia:

A SICURI: permettono la sostituzione della valvola di sicurezza sull'impianto in totale sicurezza

B AFFIDABILI: permette contemporaneamente l'utilizzo di una valvola e l'esclusione di un'altra

C Assicura una caduta di pressione perfettamente compatibile con il funzionamento del dispositivo di sicurezza in condizioni di scarico sia di vapore saturo sia di vapore surriscaldato.

D La doppia O-ring di tenuta sulla giunzione dei due corpi impedisce ogni tipo di trafilamento: TENUTA SICURA

## SELECTION CRITERIA

### APPLICATION

Change over valves in the series 42000 are used as service faucets for a pair of safety valves by ensuring the operation of one valve connected to the system and the disconnection of the other. In this way, the user can intervene on the disconnected valve for periodic checks or replacement interventions, while maintaining at least one valve in operation for system safety purposes. It is important to make sure that each of two valves assembled on the faucet is capable alone to ensure the discharge of the flow required to guarantee the safety of the vessel.

### ADVANTAGES

All OLAB change over valves in the 42000 series feature the following qualitative advantages resulting from the use of our technology:

A SAFE: the safety valve can be safely replaced in the system

B RELIABLE: simultaneous use of a valve and exclusion of the other

C Drop in pressure perfectly compatible with the operation of the safety device during the relieving of both saturated and overheated steam.

D No leaks thanks to double sealing O-ring on body's junction: FULL SEALING CAPACITY

## COSTRUZIONE

I principali componenti dei rubinetti di scambio serie 42000 sono:
- Corpo in ottone forgiato a caldo EN12165-CW617N
- Asta di manovra in acciaio inox AISI 303
- Guarnizioni di tenuta in HNBR e Neoprene
- Cappuccio di protezione dell'asta di manovra in acciaio AVP con trattamento di zincatura protettiva, completo di guarnizione di tenuta in Neoprene
- Acciaio inox austenitico per le viti di serraggio delle due parti costituenti il corpo rubinetto
- Attacchi girevoli filettati per il collegamento delle valvole di sicurezza al rubinetto di scambio in acciaio AVP con trattamento di zincatura protettiva

## CONSTRUCTION

The main components of the change over valves in the 42000 series are:
- Body made of hot-forged brass to EN12165-CW617N
- AISI 303 stainless steel control lever
- Sealing gaskets made of HNBR and Neoprene
- Cap protecting the AVP steel lever, with galvanized protective coating, complete with sealing gasket
- Austenitic stainless steel for the screws securing the two parts of the body of the faucet
- Threaded revolving ports for connecting the safety valves to the AVP steel spare changeover faucet, with galvanized protective coating

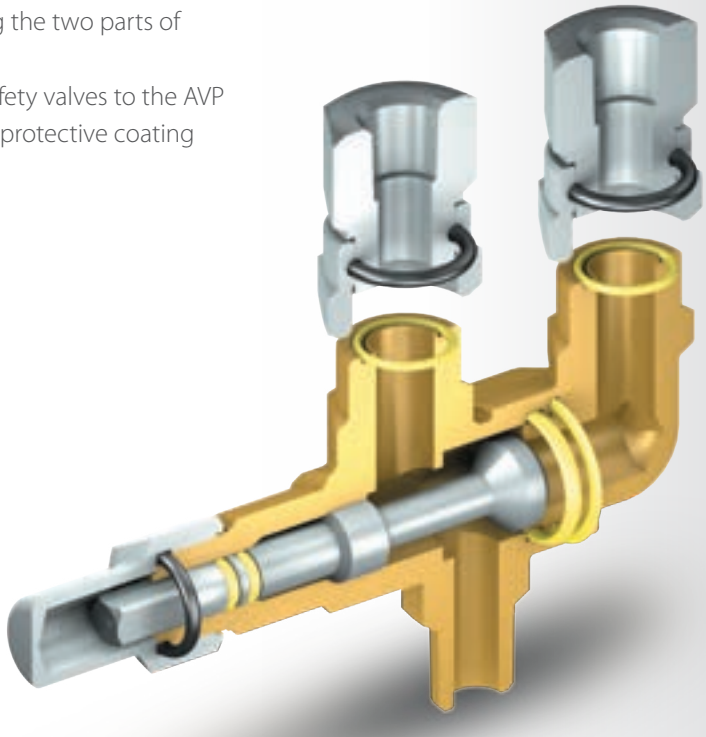

## 42000

**Rubinetto di scambio per valvole di sicurezza**
Changeover valves for safety valves

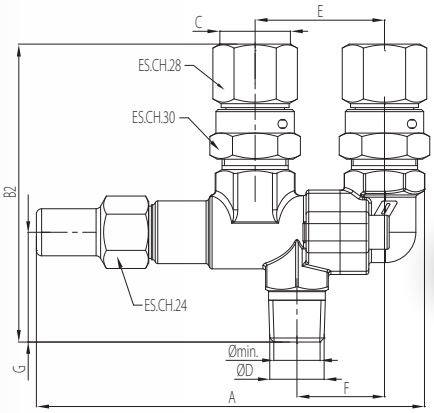


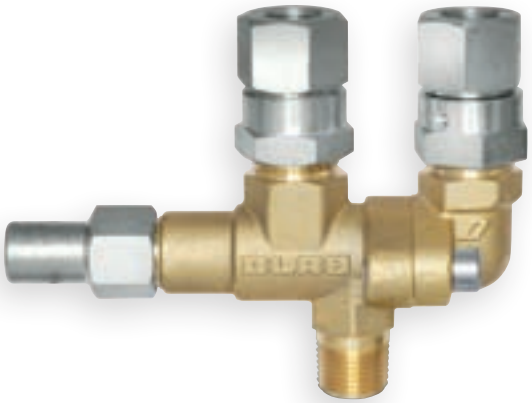

| Codice Code | DIMENSIONI - DIMENSIONS | | | | | | | |
|---|---|---|---|---|---|---|---|---|
| | Ø [mm] | A [mm] | B2 [mm] | C | D | E [mm] | F [mm] | G [mm] |
| 42000-002-NP | 13 | 151 | 111 | 3/8" NPT | 3/8" NPT | 49,5 | 33.5 | 42 |
| 42000-002-HH | 13 | 151 | 111 | 3/8" NPT | 3/8" NPT | 49,5 | 33.5 | 42 |
| 42000-003-NP | 13 | 151 | 114 | 1/2" NPT | 1/2" NPT | 49,5 | 33.5 | 42 |
| 42000-003-HH | 13 | 151 | 114 | 1/2" NPT | 1/2" NPT | 49,5 | 33.5 | 42 |

| Codice Code | Costituito da Consists of | KV [$m^3$/h] | Ps [bar] | T min [°C] | Tmax [°C] |
|---|---|---|---|---|---|
| 42000-002-NP | n°1 art. 42100-002-NP n°2 art. 42200-002 | 2,5 | 80 | -35 | 105 |
| 42000-002-HH | n°1 art. 42100-002-HH n°2 art. 42200-002 | 2,5 | 80 | -40 | 150 |
| 42000-003-NP | n°1 art. 42100-003-NP n°2 art. 42200-003 | 3,3 | 80 | -35 | 105 |
| 42000-003-HH | n°1 art. 42100-003-HH n°2 art. 42200-003 | 3,3 | 80 | -40 | 150 |

## 42200

**Attacco girevole di connessione valvola**
Turntable cross for valve connection

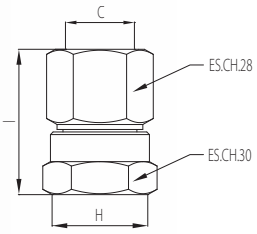

| Codice Code | DIMENSIONI - DIMENSIONS | | | |
|---|---|---|---|---|
| | Ø [mm] | C | H [mm] | I [mm] |
| 42200-002 | 13 | 3/8" NPT | 1"-14 UNS | 41 |
| 42200-003 | 13 | 1/2" NPT | 1"-14 UNS | 43 |

OLAB REFRIGERATION 100%

# SERIE 43100

TRADITIONAL SYSTEM

# RUBINETTI PER SERBATOI
# FLUIDI REFRIGERANTI HCFC-HFC-HFO-HC

RECEIVER VALVES - REFRIGERANT FLUIDS HCFC-HFC-HFO-HC

## SERIE 43100

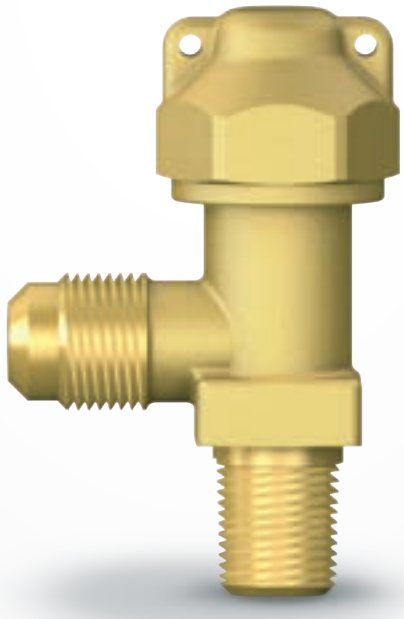

OLAB REFRIGERATION 100%

SERIE 43100 TRADITIONAL SYSTEM

## CRITERI DI SCELTA

### UTILIZZI

I rubinetti per serbatoi serie 43100 possono essere utilizzati su impianti di refrigerazione commerciale e condizionamento dell'aria sia in ambito civile che industriale che utilizzino fluidi appartenenti al Gruppo 2, dell'Art.13, Capitolo 1, punto B della Direttiva 2014/68/UE con riferimento al Regolamento (CE) n. 1272/2008.
Di seguito l'elenco dei principali gas impiegabili:

- HCFC
- HFC
- HFO, miscele HFO/HFC, HC

Per maggiori informazioni relative ai fluidi refrigeranti compatibili, consultare pagina 19.

### VANTAGGI

Tutti i nostri rubinetti per serbatoi della serie 43100 godono dei seguenti vantaggi qualitativi derivanti dalla nostra tecnologia:

A TENUTA SICURA: garantita, sia durante l'apertura che la chiusura, grazie alla presenza di un doppio OR tra il corpo e lo spillo e di un O-ring per la tenuta del tappo in ottone per garantire la massima durata nel tempo

B NON MANOMISSIBILE: quando si apre il rubinetto completamente lo spillo non può sfilarsi grazie alla ribordatura della parte superiore del corpo

C COMPATTO: tutto il sistema di manovra è interno al corpo e la movimentazione dello spillo può essere eseguita con una semplice chiave a brugola.

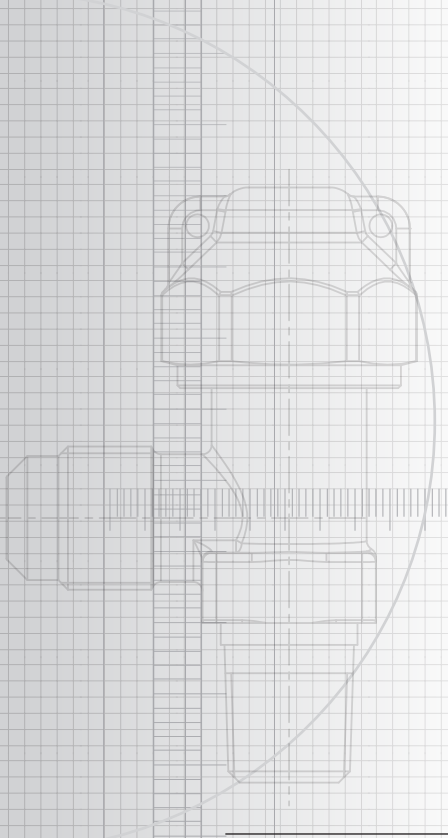

## SELECTION CRITERIA

### APPLICATION

The receiver valves in the series 43100 are designed to be installed on refrigeration and air-conditioning system for domestic and industrial use. It's possible to use them with all the refrigerant fluids of group 2 of Art.13, Chapter 1, point B, of European Directive 2014/68/EU, with reference to EC Regulation no. 1272/2008.
Below i s a list of the main refrigerant gases that can be used:

- HCFC
- HFC
- HFO, HFO/HFC blends, HC

See page 19 for more information about refrigerant fluids compatible.

### ADVANTAGES

All OLAB valves for split air conditioners in the 43100 series feature the following qualitative advantages resulting from the use of our technology:

A SAFE SEALING: guaranteed by a double O-ring seal between the valve body and pin

B ANTI-TAMPERING: when the valve is fully open, the pin can be pulled off thanks to the double edge-banding of the upper part of the valve body

C COMPACT: the whole manoeuvring system is inside the valve body and the pin can be operated using an Allen wrench.

## COSTRUZIONE

I principali componenti costitutivi dei rubinetti per serbatoi serie 43100 sono:
- Corpo in ottone EN12165 CW617N
- Cappuccio in ottone EN12165 CW617N con or in Neoprene
- Spillo in acciaio AVP zincato
- Tenute in HNBR/NEOPRENE
- Manovre di apertura e chiusura sempre in tenuta

## CONSTRUCTION

The main construction components of the receiver valves in the 43100 series are:
- Brass body to EN12165 CW617N
- Brass cap to EN12165 CW617N
- AVP steel zinc-plated spin
- HNBR/NEOPRENE sealing gaskets
- Opening and closing operatons with full sealing

## CARATTERISTICHE GENERALI

Il rubinetto per serbatoi è progettato per resistere a 1.43 volte la PS secondo le norme previste dalla Direttiva 2014/68/UE.
Inoltre test di laboratorio certificano la resistenza del rubinetto alla pressione di scoppio pari a 3xPS secondo quanto previsto dalla norma EN 378-2:2016.
Alcune applicazioni tipiche sono:

- Refrigerazione (banchi frigoriferi, espositori per supermercati, macchine per la realizzazione di ghiaccio o gelato)
- Sistemi per aria condizionata
- Chiller
- Pompe di calore.

### INSTALLAZIONE

Prima del montaggio del rubinetto con otturatore a vite a due vie è bene accertarsi che l'impianto frigorifero/condizionamento sia ben pulito.
La presenza di impurità potrebbe comprometterne la tenuta.
La gestione dell'apertura/chiusura del rubinetto è semplice, basta rimuovere il cappuccio di protezione per poter accedere allo spillo. Con una chiave a brugola ruotando in senso orario si chiude il rubinetto, in senso antiorario si apre. Al termine delle operazioni riposizionare il cappuccio di tenuta superiore.

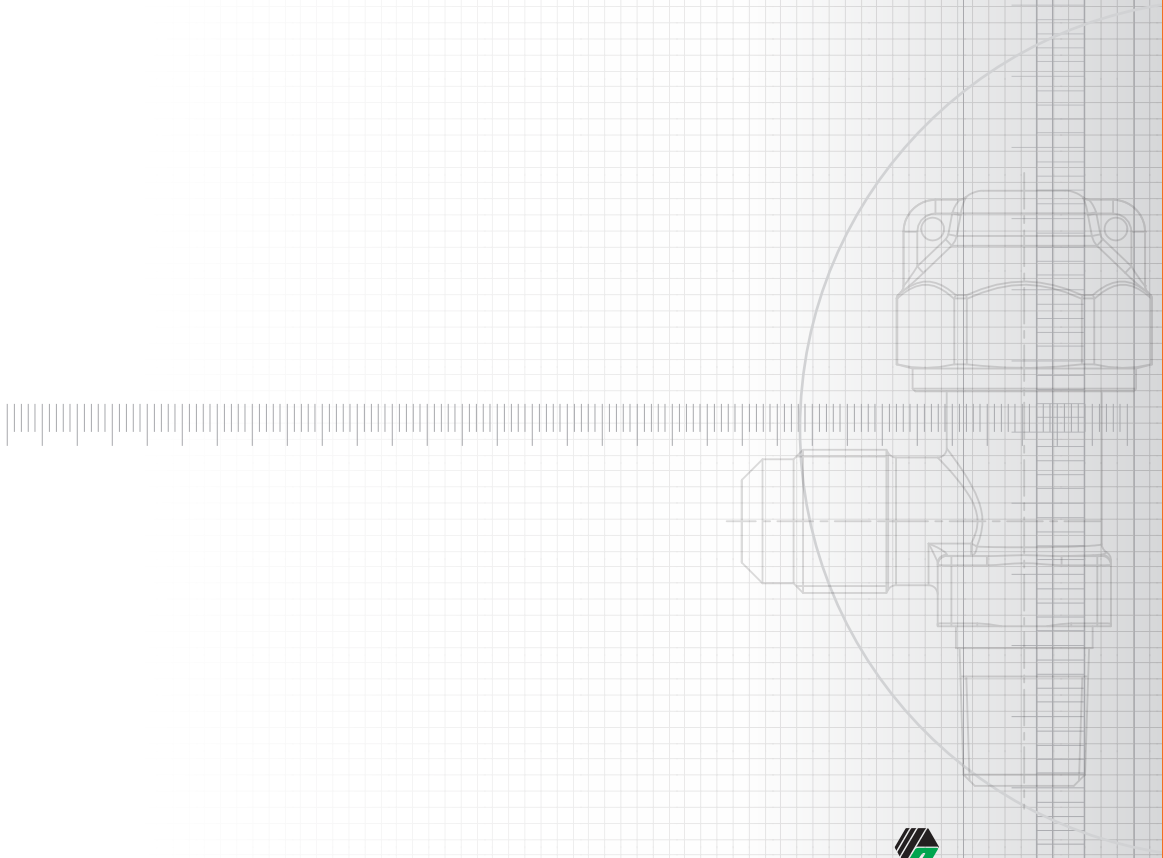

## GENERAL FEATURES

The valve for tanks is designed to withstand 1.43 times the maximum allowable pressure (PS), in accordance with Directive 2014/68/UE.
Laboratory tests certify a valve resistance of 3xPS at the explosion pressure, in accordance with the provisions of EN 378-2:2016.
Some typical applications are:

- Split air conditioners
- Air-conditioning systems
- Chillers
- Heat pumps.

### INSTALLATION

Make sure the refrigeration/conditioning system is properly clean before installing the valve with a 2/2way screw plug.
The presence of impurities could affect the sealing of the valve.
Valve opening/closing is very easy: you only need to remove the protection cover and rotate the pin clockwise to close the valve and anti-clockwise to open it, using an Allen wrench. Then remount the protection cover.

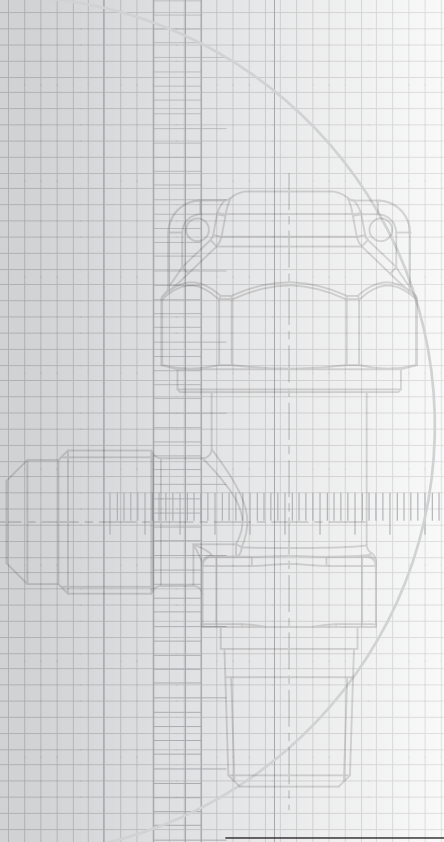

## SCHEMA DI CODIFICA

Schema di codifica rubinetti per serbatoi serie 43100.

## CODING SCHEME

How to read the code of receiver valves 43100 series.

| 43100 | - | 02 | - | 01 | - | HH |
|---|---|---|---|---|---|---|

| Famiglia<br>Family | | Connessione laterale<br>Lateral connection | | Connessione inferiore<br>Inferior connection | | Guarnizione di tenuta<br>Sealing gasket | |
|---|---|---|---|---|---|---|---|
| 43100 | | 01 | 1/4"SAE | 01 | 1/4"NPT | HH | HNBR |
| Rubinetto per serbatoi<br>Receiver valves | | 02 | 3/8"SAE | 02 | 3/8"NPT | NP | Neoprene |

* Con guarnizioni in HNBR: utilizzabili con fluidi infiammabili
With HNBR gaskets: usable with flammable fluids

**È possibile trasformare l'uscita maschio in uscita femmina del rubinetto per serbatoio serie 43100 tramite i seguenti adattatori**
To change the male outlet with a female outlet of receiver valve is possible uses below adaptors

## 31011

**Raccordo diritto con filetto femmina SAE e filetto femmina NPT**
Straight fitting with female SAE thread and female NPT thread

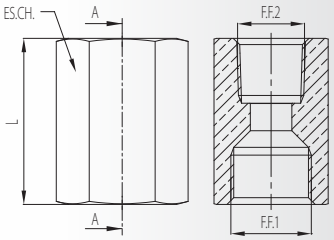


| Codice<br>Code | F.F.1<br>[SAE] | F.F.2<br>[NPT] | L<br>[mm] | ES.CH.<br>[mm] |
|---|---|---|---|---|
| 31011-01-01 | 1/4" | 1/4" | 29,5 | 19 |
| 31011-02-01 | 3/8" | 1/4" | 32 | 22 |
| 31011-01-02 | 1/4" | 3/8" | 32,5 | 23 |
| 31011-02-02 | 3/8" | 3/8" | 34 | 23 |

# 43100

Rubinetto per serbatoio
Receiver valve

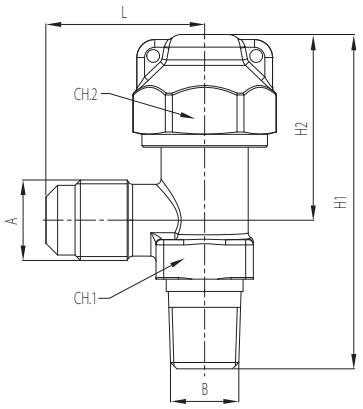


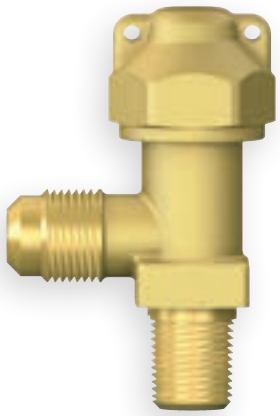

| Codice Code | Attacchi Connections | | PS [bar] | Kv [m³/h] | TS (°C) | | DIMENSIONI - DIMENSIONS | | | | |
|---|---|---|---|---|---|---|---|---|---|---|---|
| | A [SAE] | B [NPT] | | | Min | Max | H1 [mm] | H2 [mm] | L [mm] | CH.1 [mm] | CH.2 [mm] |
| 43100-02-01-HH | 3/8" | 1/4" | 45 | 1,35 | -40 | 150 | 67 | 38 | 31 | 19 | 25 |
| 43100-01-01-HH | 1/4" | 1/4" | 45 | 0,45 | -40 | 150 | 67 | 38 | 28.5 | 19 | 25 |
| 43100-02-02-HH | 3/8" | 3/8" | 45 | 1,35 | -40 | 150 | 67 | 38 | 31 | 19 | 25 |
| 43100-01-02-HH | 1/4" | 3/8" | 45 | 0,45 | -40 | 150 | 67 | 38 | 28.5 | 19 | 25 |

Con guarnizioni in HNBR: utilizzabili con fluidi infiammabili
With HNBR gaskets: usable with flammable fluids

| Codice Code | Attacchi Connections | | PS [bar] | Kv [m³/h] | TS (°C) | | DIMENSIONI - DIMENSIONS | | | | |
|---|---|---|---|---|---|---|---|---|---|---|---|
| | A [SAE] | B [NPT] | | | Min | Max | H1 [mm] | H2 [mm] | L [mm] | CH.1 [mm] | CH.2 [mm] |
| 43100-02-01-NP | 3/8" | 1/4" | 45 | 1,35 | -35 | 105 | 67 | 38 | 31 | 19 | 25 |
| 43100-01-01-NP | 1/4" | 1/4" | 45 | 0,45 | -35 | 105 | 67 | 38 | 28.5 | 19 | 25 |
| 43100-02-02-NP | 3/8" | 3/8" | 45 | 1,35 | -35 | 105 | 67 | 38 | 31 | 19 | 25 |
| 43100-01-02-NP | 1/4" | 3/8" | 45 | 0,45 | -35 | 105 | 67 | 38 | 28.5 | 19 | 25 |

# 43200

Rubinetto orientabile per serbatoio
Orienting receiver valve

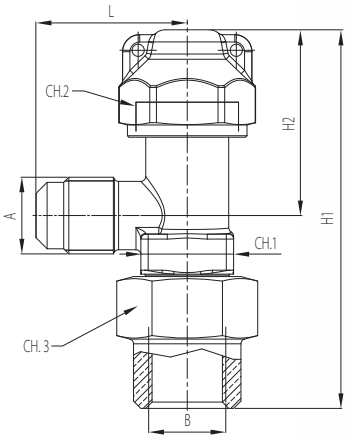


| Codice Code | Attacchi Connections | | PS [bar] | Kv [m³/h] | TS (°C) | | DIMENSIONI - DIMENSIONS | | | | |
|---|---|---|---|---|---|---|---|---|---|---|---|
| | A [SAE] | B [NPT] | | | Min | Max | H1 [mm] | H2 [mm] | L [mm] | CH.1 [mm] | CH.2 [mm] |
| 43200-01-01-HH | 1/4" | 1/4" | 45 | 0,45 | -40 | 150 | 75 | 38 | 29 | 19 | 25 |
| 43200-02-02-HH | 3/8" | 3/8" | 45 | 1,35 | -40 | 150 | 78 | 38 | 31 | 19 | 25 |

Con guarnizioni in HNBR: utilizzabili con fluidi infiammabili
With HNBR gaskets: usable with flammable fluids

| Codice Code | Attacchi Connections | | PS [bar] | Kv [m³/h] | TS (°C) | | DIMENSIONI - DIMENSIONS | | | | |
|---|---|---|---|---|---|---|---|---|---|---|---|
| | A [SAE] | B [NPT] | | | Min | Max | H1 [mm] | H2 [mm] | L [mm] | CH.1 [mm] | CH.2 [mm] |
| 43200-01-01-NP | 1/4" | 1/4" | 45 | 0,45 | -35 | 105 | 75 | 38 | 29 | 19 | 25 |
| 43200-02-02-NP | 3/8" | 3/8" | 45 | 1,35 | -35 | 105 | 78 | 38 | 31 | 19 | 25 |

OLAB REFRIGERATION 100%

# SERIE 43001

TRADITIONAL SYSTEM

# RUBINETTI PER CONDIZIONATORI SPLIT REFRIGERANTI HCFC-HFC-HFO

STOP VALVES FOR SPLIT CONDITIONING SYSTEMS REFRIGERANTS HCFC-HFC-HFO

**SERIE 43001**

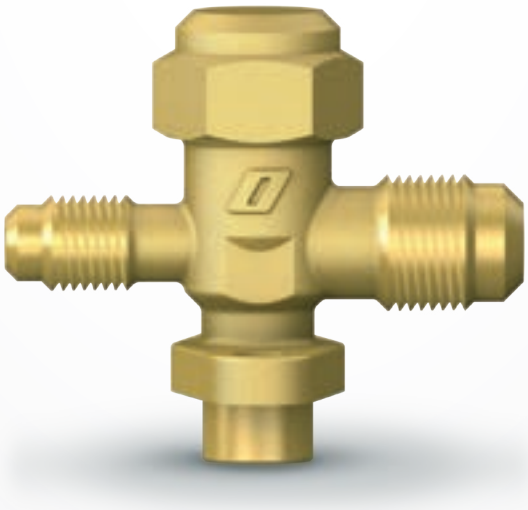

OLAB REFRIGERATION 100%

SERIE 43001 TRADITIONAL SYSTEM

# CRITERI DI SCELTA

## UTILIZZI

I rubinetti per condizionatori split serie 43001 possono essere utilizzati su impianti di refrigerazione commerciale e condizionamento dell'aria sia in ambito civile che industriale che utilizzino fluidi appartenenti al Gruppo 2, dell'Art.13, Capitolo 1, punto B della Direttiva 2014/68/UE con riferimento al Regolamento (CE) n. 1272/2008.
Di seguito l'elenco dei principali gas impiegabili:

- HCFC
- HFC
- HFO e miscele HFO/HFC

Per maggiori informazioni relative ai fluidi refrigeranti compatibili, consultare pagina 19.

## VANTAGGI

Tutti i nostri rubinetti per condizionatori split della serie 43001 godono dei seguenti vantaggi qualitativi derivanti dalla nostra tecnologia:

A TENUTA SICURA: garantita grazie alla presenza di un doppio OR tra il corpo e lo spillo

B NON MANOMISSIBILE: Quando si apre il rubinetto completamente lo spillo non può sfilarsi grazie alla ribordatura della parte superiore del corpo

C COMPATTO: tutto il sistema di manovra è interno al corpo e la movimentazione dello spillo può essere eseguita con una semplice chiave a brugola.

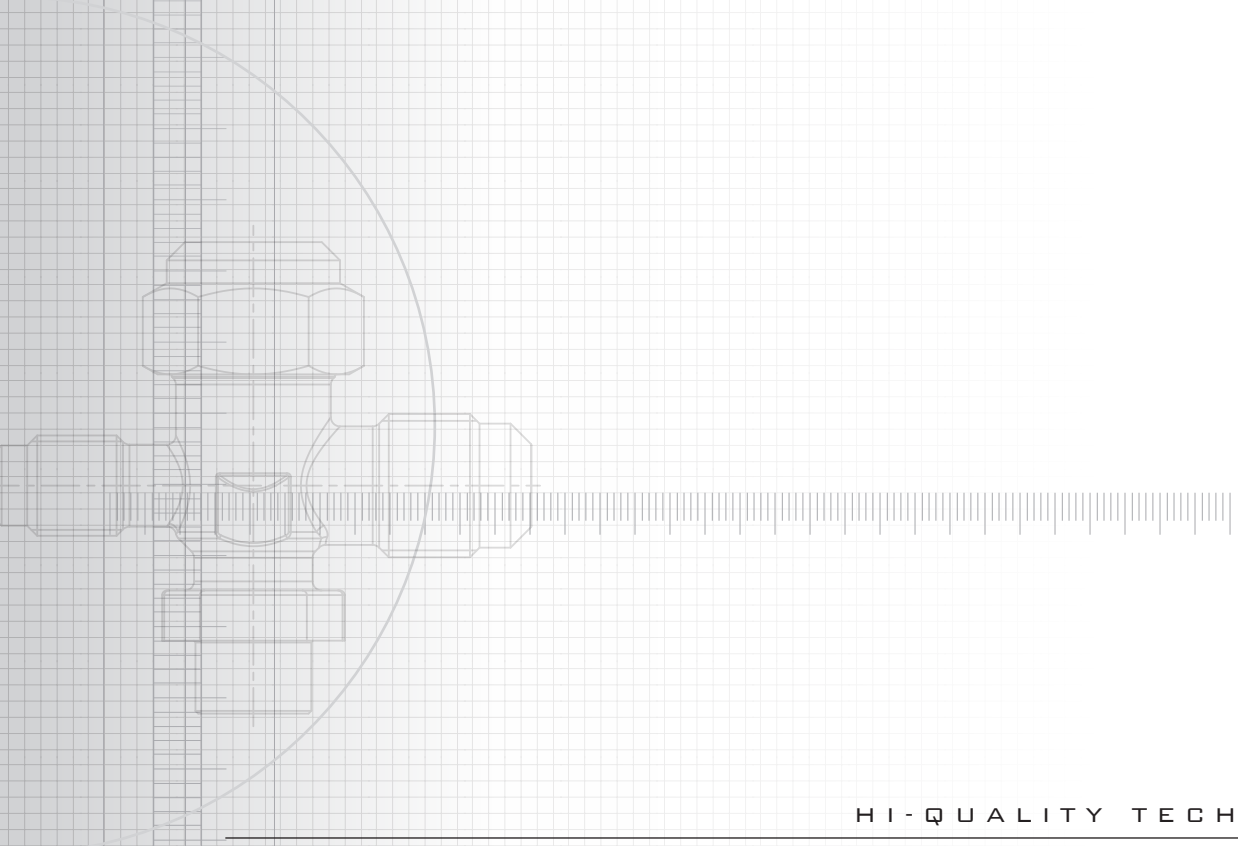

## SELECTION CRITERIA

### APPLICATION

The stop valves for split conditioning systems in the series 43001 are designed to be in-stalled on refrigeration and air-conditioning system for domestic and industrial use. It's possible to use them with all the refrigerant fluids of goup 2 of Art.13, Chapter 1, point B, of Euopean Directive 2014/68/EU, with reference to EC Regulation no. 1272/2008.

Below i s a list of the main refrigerant gases that can be used:

- HCFC
- HFC
- HFO and HFO/HFC blends

See page 19 for more information about refrigerant fluids compatible.

### ADVANTAGES

All OLAB vstop valves for split conditioning systems in the 43001 series feature the following qualitative advantages resulting from the use of our technology:

A SAFE SEALING: guaranteed by a double O-ring seal between the valve body and pin

B ANTI-TAMPERING: when the valve is fully open, the pin can be pulled off thanks to the double edge-banding of the upper part of the valve body

C COMPACT: the whole manoeuvring system is inside the valve body and the pin can be operated using an Allen wrench.

## COSTRUZIONE

I principali componenti costitutivi dei rubinetti per condizionatori split serie 43001 sono:
- Corpo in ottone EN12165 CW617N
- Cappuccio in ottone EN12165 CW617N
- Spillo in ottone EN 12164-CW614N
- Tenute in Neoprene

## CONSTRUCTION

The main construction components of stop valves for split conditioning systems in the 43001 series are:
- Brass body EN12165 CW617N
- Brass tap EN12165 CW617N
- Brass spin EN 12164-CW614N
- Neoprene sealing gasket

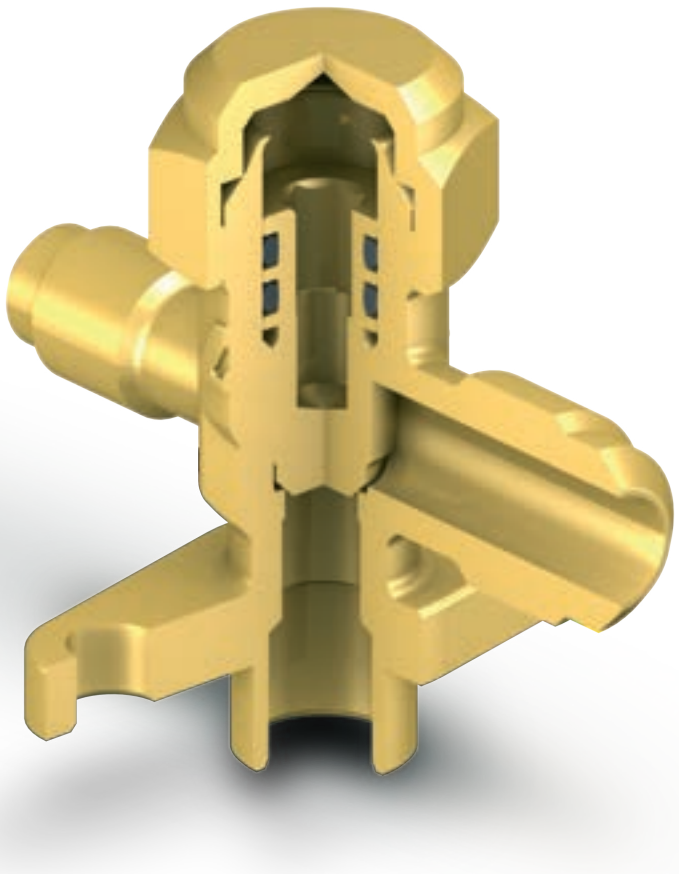

## CARATTERISTICHE GENERALI

Il rubinetto per condizionatori split è progettato per resistere a 1.43 volte la PS secondo le norme previste dalla Direttiva 2014/68/UE. Inoltre test di laboratorio certificano la resistenza del rubinetto alla pressione di scoppio pari a 3xPS secondo quanto previsto dalla norma EN 378-2:2016.
Alcune applicazioni tipiche sono:

- Refrigerazione (banchi frigoriferi, espositori per supermercati, macchine per la realizzazione di ghiaccio o gelato)
- Sistemi per aria condizionata
- Chiller
- Pompe di calore

I rubinetti della art. 43001 devono essere completati con i seguenti componenti ordinabili separatamente:

- Art.31516 meccanismo valvola con molla esterna
- Art.31516-A meccanismo valvola con molla interna
- Art.31516-B meccanismo valvola con molla esterna e guarnizioni HNBR
- Art. 31514 o 31515 cappuccio per filetto SAE.

### INSTALLAZIONE

Prima del montaggio del rubinetto con otturatore a vite a tre vie è bene accertarsi che l'impianto frigorifero/condizionamento sia ben pulito.
La presenza di impurità potrebbe comprometterne la tenuta.
La gestione dell'apertura/chiusura del rubinetto è semplice, basta rimuovere il tappo di protezione per poter accedere allo spillo. Con una chiave a brugola ruotando in senso orario si chiude il rubinetto, in senso antiorario si apre. Al termine delle operazioni riposizionare il tappo di chiusura superiore
Il collegamento tra rubinetto e tubazioni (saldobrasatura) si effettuata apportando calore, la presenza di guarnizioni di tenuta all'interno del rubinetto impone all'istallatore, durante la fase di montaggio, di porre particolare attenzione a non dirigere mai la fiamma verso il corpo valvola e le zone di tenuta in generale.
Consigliamo, durante questa fase, di avvolgere il corpo con uno straccio bagnato.
Prima di procedere con l'installazione è consigliato leggere con attenzione il foglio d'istruzioni contenuto all'interno di ogni confezione.

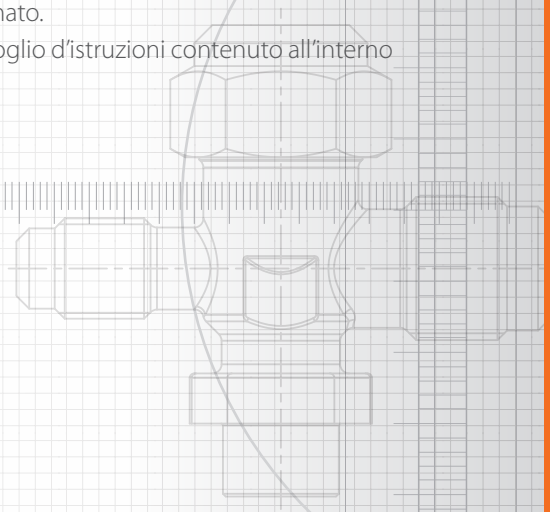

## GENERAL FEATURES

Stop valves for split conditioning system is designed to withstand 1.43 times the maximum allowable pressure (PS), in accordance with Directive 2014/68/UE. Laboratory tests certify a valve resistance of 3xPS at the explosion pressure, in accordance with the provisions of EN 378-2:2016.
Some typical applications are:
- Split air conditioners
- Air-conditioning systems
- Chillers
- Heat pumps

Stop valves serie 43001 should be fitted with  thse components (separately sortable):
- Art. 31516 valve mechanism with external spring
- Art. 31516-A valve mechanism with internal spring
- Art. 31516-B valve mechanism with exteranal spring and HNBR sealing gasket
- Art. 31514 or 31515 cap for SAE threads.

### INSTALLATION

Make sure the refrigeration/conditioning system is properly clean before installing the valve with a three-way screw plug.
The presence of impurities could affect the sealing of the valve.
Valve opening/closing is very easy: you only need to remove the protection cover and rotate the pin clockwise to close the valve and anti-clockwise to open it, using an Allen wrench. Then remount the protection cover.
Braze welding between the pipes and the valve is performed by using heating. The presence of seals in the valve requires the fitter to pay particular attention in avoiding to direct the flame towards the valve body and sealing areas in general.
We recommend protecting the valve body with a wet cloth during this operation.
Before installing the valve, it is advisable to carefully read the instruction leaflet contained in each package.

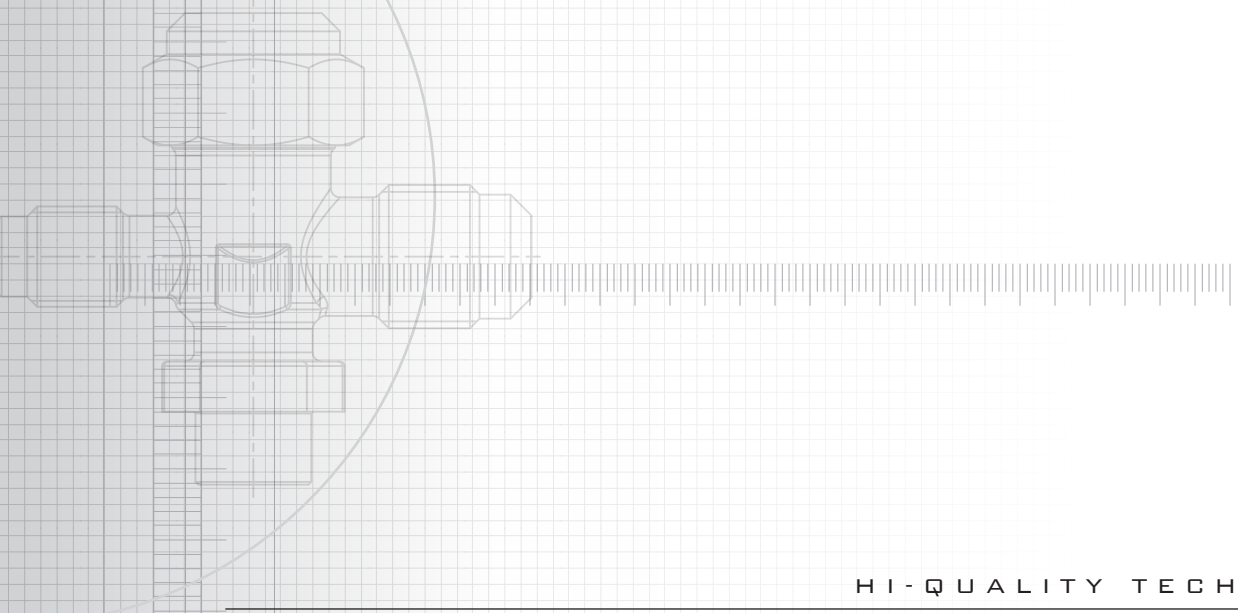

## SCHEMA DI CODIFICA

Schema di codifica rubinetti per condizionatori split serie 43001.

## CODING SCHEME

How to read the code of stop valves for split conditioning systems 43001 series.

| 43001 | - | 01 | - | 02 |
|---|---|---|---|---|

**Famiglia**
Family

| 43001 |
|---|
| Rubinetto per condizionatori split<br>Stop valves for split conditioning systems |

**Connessione**
Connection

| 01 | 1/4"SAE |
|---|---|

**Connessione (2) e (3)**
(2) and (3) connection

| 02 | |
|---|---|
| (2)<br>SAE 3/8" | (3)<br>ODF 3/8" |
| 03 | |
| (2)<br>SAE 1/2" | (3)<br>ODF 1/2" |
| 04 | |
| (2)<br>SAE 5/8" | (3)<br>ODF 5/8" |
| 06 | |
| (2)<br>SAE 7/8" | (3)<br>ODF 7/8" |

I rubinetti della serie 43001 devono essere completati con il meccanismo valvola serie 31516 (vedi pag. 181) e con il cappuccio protettivo (vedi sotto)
Serie 43001 should be used with valve mechanism series 31516 (see pag. 181) and with the protection cap (see below)

**Cappucci protettivi per filetto 1/4" SAE**
Protection caps for 1/4" SAE thread

| Cappuccio protettivo<br>Protection cap | Codice<br>Code | Descrizione<br>Description |
|---|---|---|
| | 31514 | **Cappuccio con filetto femmina SAE e guarnizione di tenuta in Neoprene**<br>Cap with SAE female thread and Neoprene sealing gasket |
| | 31515 | **Cappuccio con filetto femmina SAE e guarnizione di tenuta in Neoprene con chiave per serraggio valvola**<br>Cap with SAE female thread and Neoprene sealing gasket with valve tightening wrench |

# 43001

**Rubinetto per condizionatori split**
Stop valve for split conditioning systems

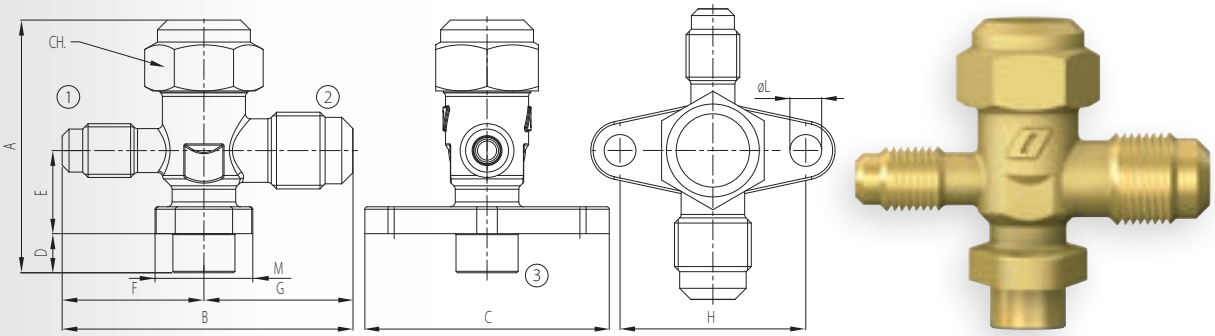


| Codice Code | DIMENSIONI - DIMENSIONS | | | | | | | | | |
|---|---|---|---|---|---|---|---|---|---|---|
| | A [mm] | B [mm] | C [mm] | D [mm] | E [mm] | F [mm] | G [mm] | H [mm] | L [mm] | CH. [mm] |
| 43100-01-02 | 52 | 59,5 | 50 | 8 | 17 | 29 | 30,5 | 38 | 6,5 | 21 |
| 43001-01-03 | 65 | 65 | 53 | 8 | 20 | 29 | 36 | 38 | 6,5 | 26 |
| 43001-01-04 | 65 | 65 | 53 | 8 | 20 | 29 | 36 | 38 | 6,5 | 26 |
| 43001-01-06 | 92 | 83 | 65 | 12 | 28,5 | 36 | 50 | 50 | 6,5 | 35 |

| Codice Code | Attacchi - Connections | | | | PS [bar] | Kv [$m^3/h$] | TS (°C) | | Guarnizioni di tenuta Sealing gaskets |
|---|---|---|---|---|---|---|---|---|---|
| | SAE | | ODF | | | | | | |
| | -1 | -2 | -3 [inc.] | -3 [mm] | | | Min | Max | |
| 43100-01-02 | 1/4" | 3/8" | 3/8" | - | 45 | 1,70 | -35 | 105 | Neoprene |
| 43001-01-03 | 1/4" | 1/2" | 1/2" | - | 45 | 3,40 | -35 | 105 | Neoprene |
| 43001-01-04 | 1/4" | 5/8" | 5/8" | 16 | 45 | 4,60 | -35 | 105 | Neoprene |
| 43001-01-06 | 1/4" | 7/8" | 7/8" | - | 45 | 10,8 | -35 | 105 | Neoprene |

## 31516

Meccanismo valvola con molla esterna e guarnizioni in Neoprene
Fluidi refrigeranti HFC-HCFC-HFO e miscele HFO
Valve mechanism with external spring and Neoprene gasket
Refrigerant fluids HFC-HCFC-HFO and HFO blends

| Codice<br>Code | Pressione di apertura<br>Opening pressure<br>[bar] | Pressione statica max.<br>Max static pressure<br>[bar] | Pressione di utilizzo<br>Working pressure<br>[bar] | Coppia di serraggio<br>Torque wrench<br>[N.m] | Temperature di utilizzo<br>Temperature of use<br>[°C] |
|---|---|---|---|---|---|
| 31516 | 2 ÷ 4 | 140 | 0 ÷ 60 | 0,4 ÷ 0,5 | - 40 ÷ +100 |

## 31516-A

Meccanismo valvola con molla interna e guarnizioni in Neoprene + PTFE
Fluidi refrigeranti HFC-HCFC-HFO e miscele HFO
Valve mechanism with internal spring and Neoprene + PTFE gaskets
Refrigerant fluids HFC-HCFC-HFO and HFO blends

| Codice<br>Code | Pressione di apertura<br>Opening pressure<br>[bar] | Pressione statica max.<br>Max static pressure<br>[bar] | Pressione di utilizzo<br>Working pressure<br>[bar] | Coppia di serraggio<br>Torque wrench<br>[N.m] | Temperature di utilizzo<br>Temperature of use<br>[°C] |
|---|---|---|---|---|---|
| 31516-A | 2 ÷ 4 | 35 | 0 ÷ 30 | 0,3 ÷ 0,35 | - 35 ÷ +100 |

## 31516-B

Meccanismo valvola con molla esterna e guarnizioni in HNBR
Fluidi refrigeranti HFC-HFO e miscele HC
Valve mechanism with external spring and HNBR gasket
Refrigerant fluids HFC-HFO and HC blends

| Codice<br>Code | Pressione di apertura<br>Opening pressure<br>[bar] | Pressione statica max.<br>Max static pressure<br>[bar] | Pressione di utilizzo<br>Working pressure<br>[bar] | Coppia di serraggio<br>Torque wrench<br>[N.m] | Temperature di utilizzo<br>Temperature of use<br>[°C] |
|---|---|---|---|---|---|
| 31516-B | 2 ÷ 4 | 140 | 0 ÷ 60 | 0,4 ÷ 0,5 | - 25 ÷ +130 |

## 31516-C

Meccanismo valvola con molla esterna e guarnizioni in EPDM
Fluido refrigerante R744 (CO2)
Valve mechanism with external spring and EPDM gasket
Refrigerant fluid R744 (CO2)

| Codice<br>Code | Pressione di apertura<br>Opening pressure<br>[bar] | Pressione statica max.<br>Max static pressure<br>[bar] | Pressione di utilizzo<br>Working pressure<br>[bar] | Coppia di serraggio<br>Torque wrench<br>[N.m] | Temperature di utilizzo<br>Temperature of use<br>[°C] |
|---|---|---|---|---|---|
| 31516-C | 2 ÷ 4 | 140 | 0 ÷ 60 | 0,4 ÷ 0,5 | - 35 ÷ +120 |

OLAB REFRIGERATION 100%

# SERIE 11000 N.C.

TRADITIONAL SYSTEM

# ELETTROVALVOLE N.C. - HCFC-HFC HFO-HC PER PICCOLI IMPIANTI

N.C. SOLENOID VALVES - HCFC-HFC-HFO-HC FOR SMALL PLANTS

## SERIE 11000 N.C.

OLAB REFRIGERATION 100%

## CRITERI DI SCELTA

### UTILIZZI

Le elettovalvole della serie 11000 sono state progettate per piccoli impianti che utilizzino fluidi refrigeranti appartenenti al Gruppo 2, così come definito nell'art.13, capitolo 1, punto b della Direttiva 2014/68/UE, con riferimento al Regolamento (CE).
Con guarnizioni in HNBR (a richiesta) è ammesso l'utilizzo con gas refrigerante R290.
Per maggiori informazioni relative ai fluidi refrigeranti compatibili, consultare pagina 19.

### VANTAGGI

Tutte le nostre elettovalvole serie 11000 godono dei seguenti vantaggi qualitativi derivanti dalla nostra tecnologia:

A TENUTA SICURA: La presenza del doppio O-ring sul cannotto garantisce una perfetta tenuta del dispositivo verso l'ambiente esterno

B BILANCIAMENTO DEL FLUSSO DEI BLOCCHETTI: viene verificata al 100% la portata di ogni pilota presente sul blocchetto per garantire il bilanciamento del flusso

C Doppio filetto di bloccaggio sui blocchetti

D Isolamento bobina garantito dalla presenza degli O-ring superiore ed inferiore.

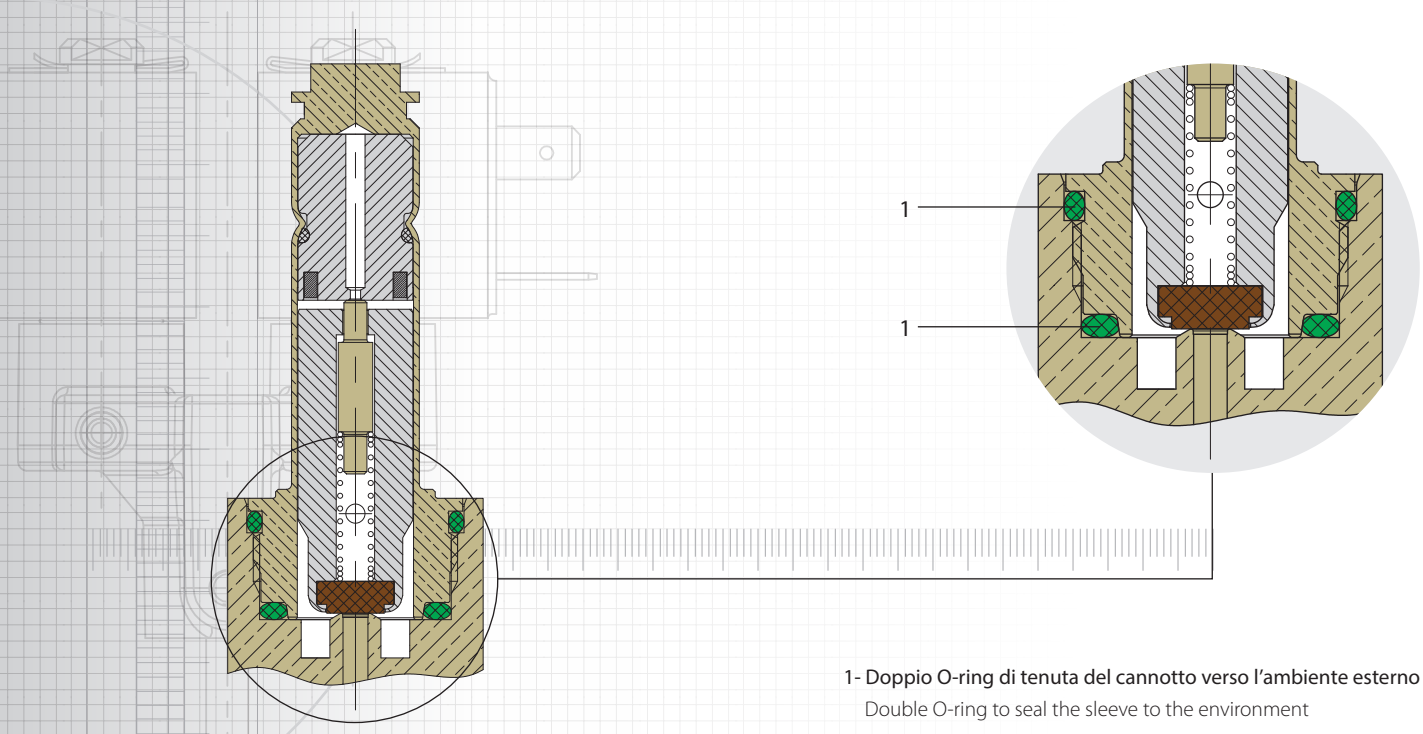


1- Doppio O-ring di tenuta del cannotto verso l'ambiente esterno
Double O-ring to seal the sleeve to the environment

## SELECTION CRITERIA

### APPLICATION

The solenoid valves of 11000 series are designed to be installed on small refrigeration and air-conditioning system using refrigerants of group 2, as provided in art.13, cap.1, section B of Directive 2014/68/UE with reference to the Regulation (CE). With HNBR gaskets (on request) may be used with R290 refrigerant fluids.
See page 19 for more information about refrigerant fluids compatible.

### ADVANTAGES

All OLAB solenoid valves in the 11000 series feature the following qualitative advantages resulting from the use of our technology:

- (A) SAFE SEALING: double O-ring seal on the tube that guarantees perfect sealing of the device from the environment
- (B) BALANCED FLOW RATE OF BLOCKS: the flow rate of each pilot-operated solenoid pilot is 100% tested to guarantee a perfect balance
- (C) Double locking thread on the blocks
- (D) Coil insulation guaranteed by the top and bottom O-ring seals.

## COSTRUZIONE

I principali componenti delle elettovalvole della serie 11000 sono:
- Corpo in ottone EN12165 CW617N o EN12164-CW614N
- Cannotto in ottone EN12164 CW614N
- Nuclei in acciaio ferromagnetico
- Molle in acciaio AISI 302
- Bobine in classe H complete di guarnizioni anti-umidità
- Tubi in rame EN12735-1-Cu-DHP
- O-ring di tenuta in Neoprene/HNBR

## CONSTRUCTION

The main components of the solenoid valves in the 11000 series are:
- Body made of brass EN12165 CW617N or EN12164-CW614N
- Sleeve made of brass EN12164 CW614N
- Cores made of ferromagnetic steel
- Springs made of steel AISI 302
- Coil H class with anti-humidity gaskets
- Brass pipe EN12735-1-Cu-DHP
- Neoprene/HNBR sealing O-ring

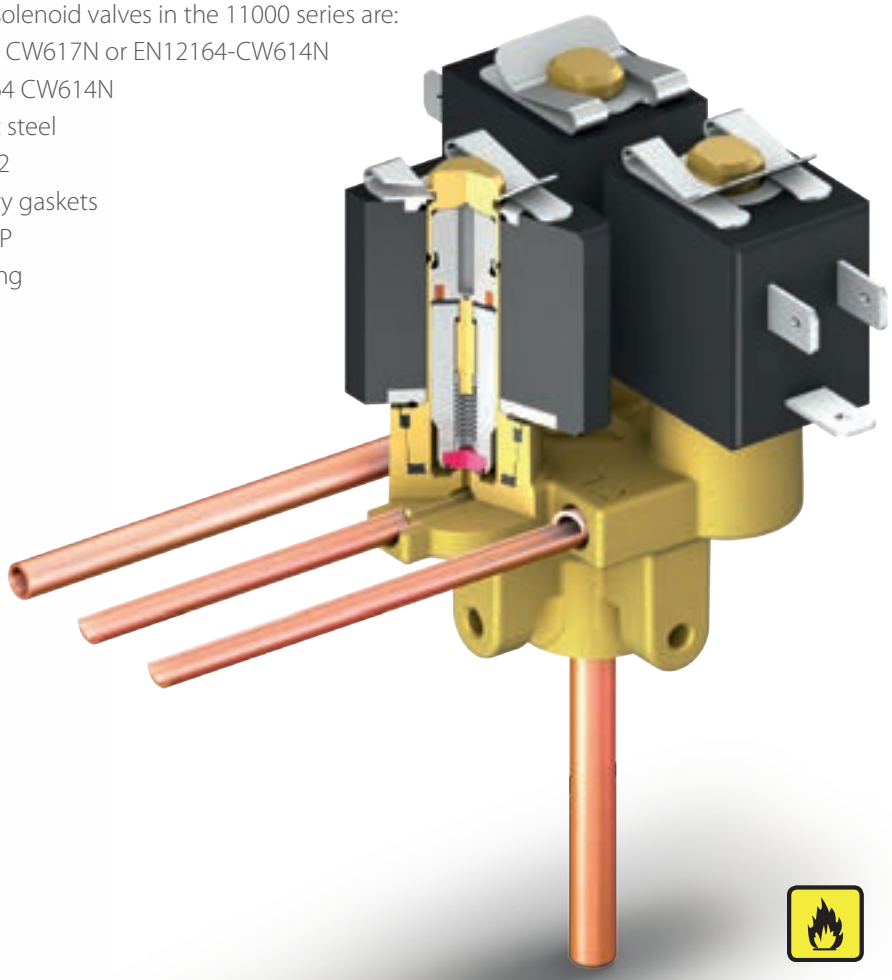

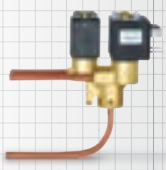

Caratteristiche
Characteristics

| Diametro nominale<br>Nominal diameter<br>Ø [mm] | KV<br>[$m^3$/h] | Pressione differenziale massima<br>Maximum differential pressure<br>M.O.P.D. [bar] |
|---|---|---|
| 1.2 | 0,05 | 30 |
| 1.5 | 0,08 | 25 |
| 2 0 | 0,12 | 15 |

Caratteristiche tecniche
Technical information

| Codice bobina<br>Coil code | Caratteristiche<br>Characteristics |
|---|---|
| 11000BH/K5FI | 230V 50Hz 9-12,5VA IMQ ED100% |
| 11000BH/G6IU | 120V 60Hz 17 VA UL ED100% |

Temperatura
Temperature

| Ambiente<br>Ambient | Fluido<br>Fluid |
|---|---|
| -30°C / +80°C | -35°C / +65°C |

## 8321-R

Blocchetto a
2 elettrovalvole
2 Solenoid valve
blocks

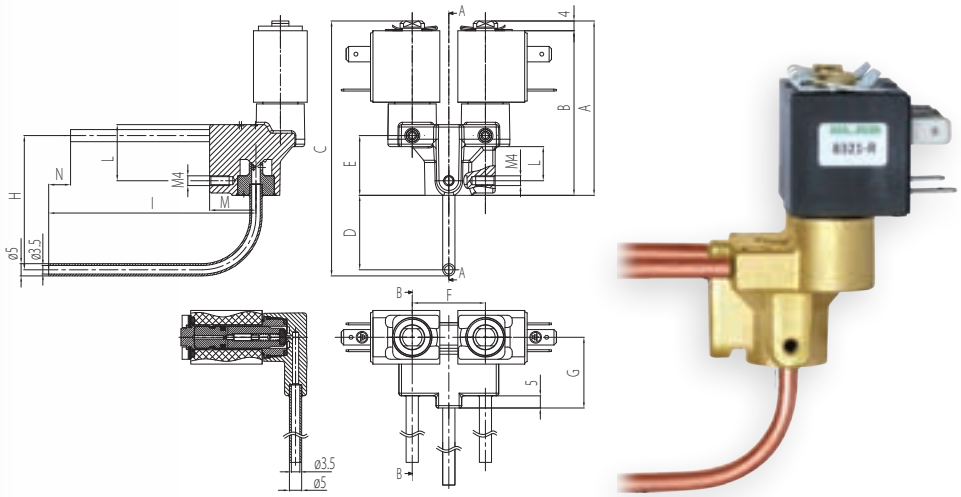


| Codice Code | DIMENSIONI - DIMENSIONS | | | | | | | | | | | |
|---|---|---|---|---|---|---|---|---|---|---|---|---|
| | A [mm] | B [mm] | C [mm] | D [mm] | E [mm] | F [mm] | G [mm] | H [mm] | I [mm] | L [mm] | M [mm] | N [mm] |
| 8321-R | 71,5 | 67,5 | 104,5 | 30,5 | 24,5 | 30 | 29 | 55 | 85 | 23 | 19 | 9 |

## 8322-R

Blocchetto a
3 elettrovalvole
3 Solenoid valve
blocks

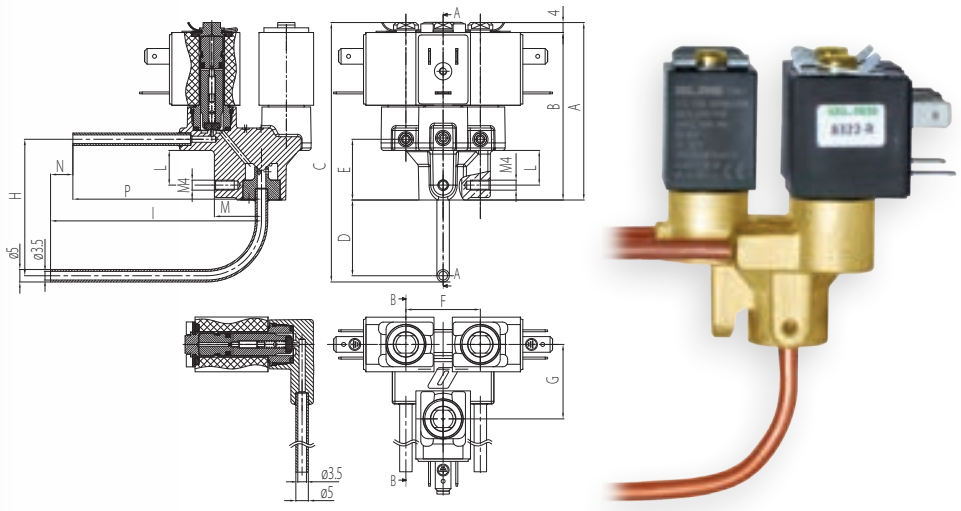


| Codice Code | DIMENSIONI - DIMENSIONS | | | | | | | | | | | | |
|---|---|---|---|---|---|---|---|---|---|---|---|---|---|
| | A [mm] | B [mm] | C [mm] | D [mm] | E [mm] | F [mm] | G [mm] | H [mm] | I [mm] | L [mm] | M [mm] | N [mm] | P [mm] |
| 8322-R | 71,5 | 67,5 | 104,5 | 30,5 | 24,5 | 30 | 30 | 55 | 85 | 14 | 19 | 9 | 76 |

## 8433-R

**Elettrovalvola singola dritta**
Single straight solenoind valve

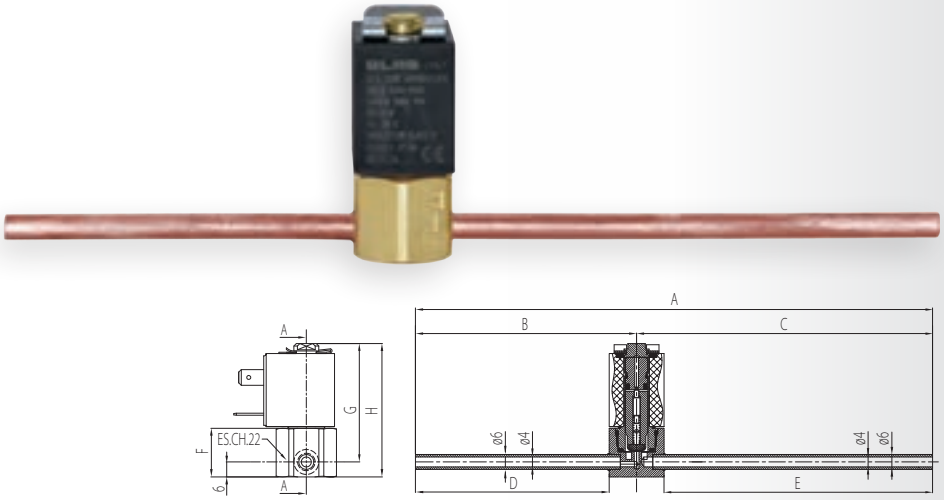


| Codice Code | DIMENSIONI - DIMENSIONS | | | | | | | |
|---|---|---|---|---|---|---|---|---|
| | A [mm] | B [mm] | C [mm] | D [mm] | E [mm] | F [mm] | G [mm] | H [mm] |
| 8433-R | 207,4 | 88,7 | 118,7 | 77,7 | 107,7 | 19,5 | 47,5 | 53,5 |

## 8434-R

**Elettrovalvola singola a "L"**
Single "L" solenoid valve

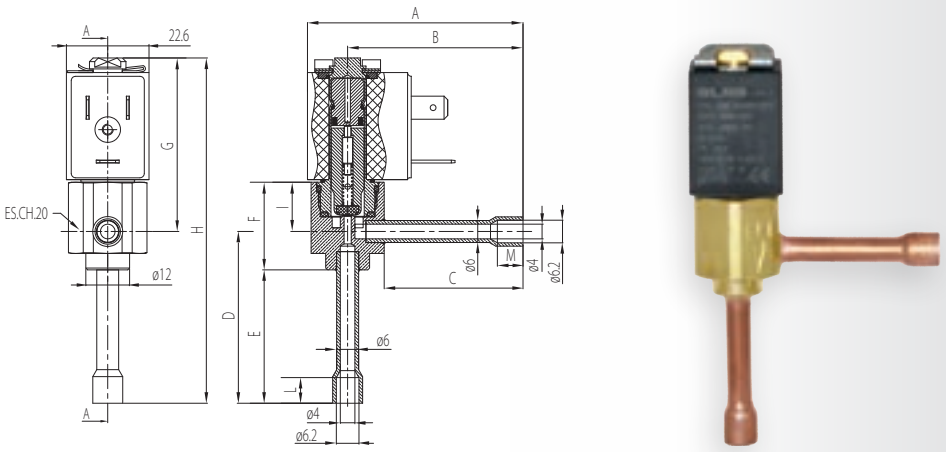


| Codice Code | DIMENSIONI - DIMENSIONS | | | | | | | | | |
|---|---|---|---|---|---|---|---|---|---|---|
| | A [mm] | B [mm] | C [mm] | D [mm] | E [mm] | F [mm] | G [mm] | H [mm] | I [mm] | L [mm] |
| 8434-R | 59 | 48 | 38 | 47 | 36,5 | 24 | 47,5 | 94,5 | 13,5 | 7 |

OLAB REFRIGERATION 100%

# SERIE K09200 N.C.

TRADITIONAL SYSTEM

# ELETTROVALVOLE N.C. - HCFC-HFC HFO-HC PER PICCOLI IMPIANTI

N.C. SOLENOID VALVES - HCFC-HFC-HFO-HC FOR SMALL PLANTS

## SERIE K09200 N.C.

OLAB REFRIGERATION 100%

## CRITERI DI SCELTA

### UTILIZZI

Le elettovalvole della serie K09200 sono state progettate per piccoli impianti che utilizzino fluidi refrigeranti appartenenti al Gruppo 2, cosi come definito nell'art.13, capitolo 1, punto b della Direttiva 2014/68/UE, con riferimento al Regolamento (CE). Sono utilizzabili anche con gas infiammabile R290.
Per maggiori informazioni relative ai fluidi refrigeranti compatibili, consultare pagina 19.

### VANTAGGI

Tutte le nostre elettrovalvole serie K09200 godono dei seguenti vantaggi qualitativi derivanti dalla nostra tecnologia:

A Tenuta fra corpo e nucleo fisso realizzata mediante O-ring

B Lato superiore della bobina isolato mediante O-ring

C Bobina fissata mediante clip di bloccaggio e quindi orientabile.

## SELECTION CRITERIA

### APPLICATION

The solenoid valves of K09200 series are designed to be installed on small refrigeration and air-conditioning system using refrigerants of group 2, as provided in art.13, cap.1, section B of Directive 2014/68/UE with reference to the Regulation (CE). They are suitable also with R290 flammable fluid.
See page 19 for more information about refrigerant fluids compatible.

### ADVANTAGES

All OLAB solenoid valves in the K09200 series feature the following qualitative advantages resulting from the use of our technology:

A Tightness between the body and fixed core ensured by means of O-ring seals

B Upper side of coil insulated by an O-ring seal

C Coil secured by locking clips and thus orientable.

## COSTRUZIONE

I principali componenti delle elettrovalvole serie K09200 sono:
- Corpo in ottone EN12165-CW617N
- Diametri di passaggio: Ø1.5mm - Ø2mm (altri diametri a richiesta)
- Tenuta Dn in PTFE
- O-ring: HNBR
- Bobine in classe H, 230V 50Hz e 120V 60Hz (altri voltaggi a richiesta)

## CONSTRUCTION

The main components of the solenoid valves in the K09200 series are:
- Body made of brass EN12165-CW617N
- Nozzle diameter: Ø1.5mm - Ø2mm (other diameters on demand)
- PTFE gasket
- O-ring made of HNBR
- Coil H class, 230V and 120V 60Hz
  (any other voltage on demand)

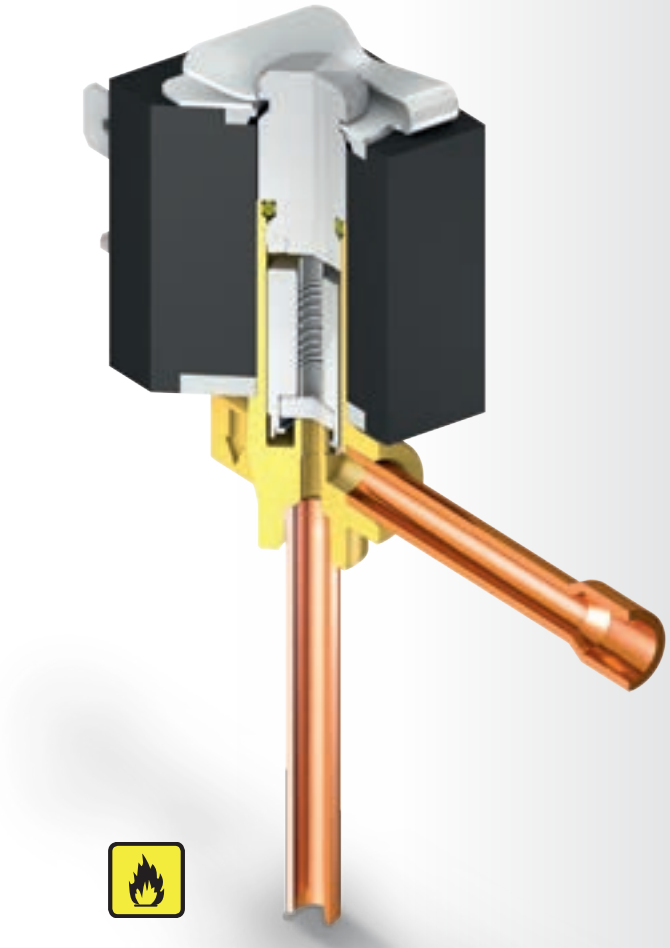

Prestazioni
Performance

| Diametro nominale<br>Diameter<br>[mm] | Kv<br>[$m^3/h$] | Pressione differenziale massima<br>Max differential pressure<br>[bar] | Pressione<br>Pressure<br>[PS] |
|---|---|---|---|
| Ø1.5 | 0.08 | 30 | 30 |
| Ø2.0 | 0.12 | 25 | 30 |

Range di temperatura
Temperature range

| Temperatura ambiente<br>Ambient temperature | Temperatura fluido<br>Fluid temperature |
|---|---|
| -30°C ÷ + 80°C | -40°C ÷ +120°C |

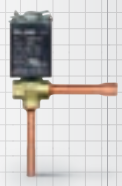

## K09214

**Elettrovalvola ad angolo con tenuta in PTFE, ingresso ed uscita con tubi in rame tasca a saldare Ø6 mm (ODF)**
Elbow solenoid valve with PTFE gasket, inlet and outlet copper tube and socket weld Ø6 mm (ODF)

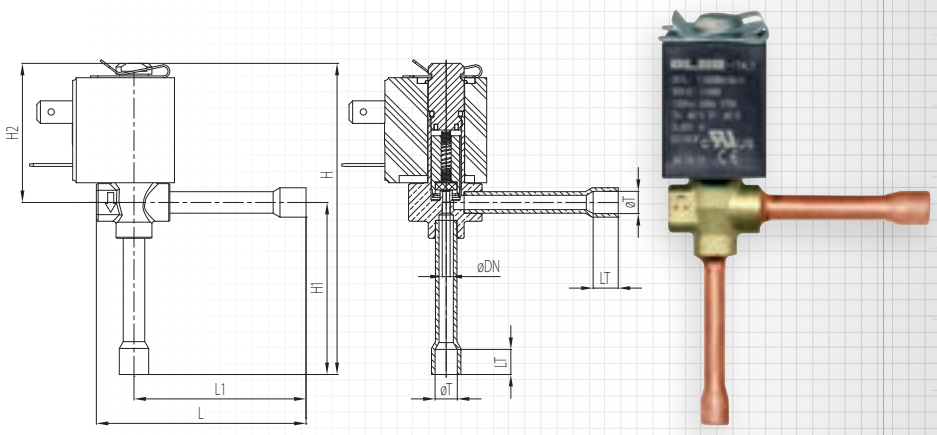


| Codice Code | DIMENSIONI - DIMENSIONS | | | | | | | |
|---|---|---|---|---|---|---|---|---|
| | ØDN [mm] | ØT [mm] | LT [mm] | L1 [mm] | L [mm] | H1 [mm] | H2 [mm] | H [mm] |
| K09214 | 1,5 ; 2,0 | 6,2 | 7 | 48 | 58,5 | 48 | 38,8 | 86,8 |

## K09216

**Elettrovalvola ad angolo con tenuta in PTFE, ingresso con tubo in rame tasca a saldare Ø6 mm (ODF) e uscita con tubo Ø5 mm (ODM)**
Elbow solenoid valve with PTFE gasket, inlet copper tube and socket weld Ø6 mm (ODF) and outlet tube Ø5 mm (ODM)

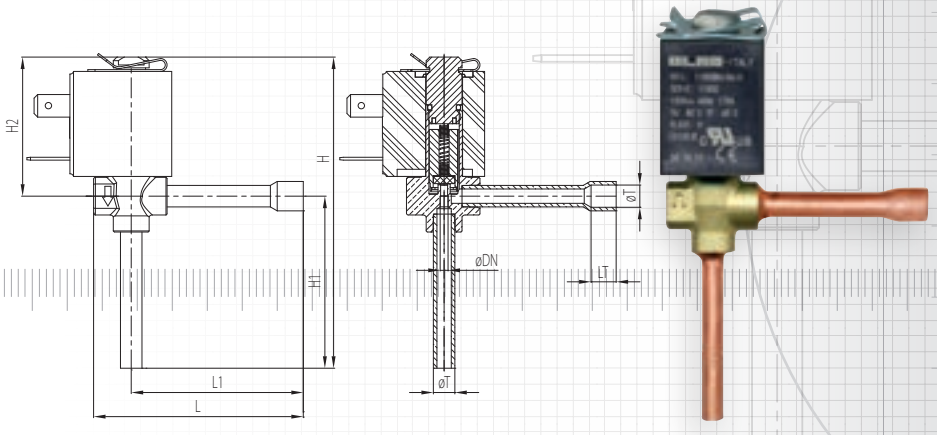


| Codice Code | DIMENSIONI - DIMENSIONS | | | | | | | | |
|---|---|---|---|---|---|---|---|---|---|
| | ØDN [mm] | ØT1 [mm] | LT [mm] | ØT2 [mm] | L1 [mm] | L [mm] | H1 [mm] | H2 [mm] | H [mm] |
| K09216 | 1,5 ; 2,0 | 6,2 | 7 | 5 | 48 | 58,5 | 47 | 38,8 | 85,8 |

# RACCORDI E ACCESSORI PER TUBAZIONI

## FITTINGS AND ACCESSORIES FOR PIPES

OLAB REFRIGERATION 100%

## SERIE FC-HP [90 BAR] — 198

KIT INNESTI RAPIDI CON TUBI FC-HP - REFRIGERANTI HCFC-HFC-HFO-HC
KIT PUSH IN FITTINGS WITH PIPE FC-HP - REFRIGERANTS HCFC-HFC-HFO-HC


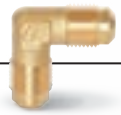


## SERIE 31000 — 206

RACCORDI - REFRIGERANTI HCFC-HFC-HFO-HC
FITTINGS - REFRIGERANTS HCFC-HFC-HFO-HC


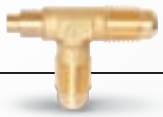


## SERIE 31500 — 222

ATTACCHI DI CARICA E MECCANISMI - REFRIGERANTI HCFC-HFC-HFO-HC
SERVICE VALVE ADAPTERS AND MECHANISMS - REFRIGERANTS HCFC-HFC-HFO-HC


OLAB REFRIGERATION 100%

OLAB REFRIGERATION 100%

# SERIE FC-HP [90 BAR]

REFRIGERATION FITTINGS

# KIT INNESTI RAPIDI CON TUBI FC-HP
# REFRIGERANTI HCFC-HFC-HFO-HC

KIT PUSH IN FITTINGS WITH PIPE - REFRIGERANTS HCFC-HFC-HFO-HC

## SERIE FC-HP
## [90 BAR]

HIGH PRESSURE

OLAB REFRIGERATION 100%

## CRITERI DI SCELTA

### UTILIZZI

Refrigerazione (passaggio del fluido refrigerante nella fase di riempimento), lubrificazione e ingrassaggio e in tutti gli impianti nei quali è richiesta un'elevata pressione.
Espressamente progettati per applicazioni ad alta pressione: fino a 90 bar.

### VANTAGGI

A Rapidità di assemblaggio: il tubo FC-HP in tecnopolimero studiato appositamente per lavorare con alte pressioni, ideale per la sua semplicità di utilizzo. Basta un semplice taglio di cesoia (ns. art. 486) e il tubo si può direttamente inserire nel raccordo

B Affidabile e sicuro in quanto la pinza di sgancio per il rilascio del tubo non agisce direttamente sulla guarnizione di tenuta, bensì su una sede in ottone ricavata nella bussola interna

C Le guarnizioni di tenuta sono indipendenti e posizionate il più possibile all'interno del raccordo in modo da garantire una perfetta tenuta in pressione anche per elevati angoli di disassamento del tubo in uscita del raccordo.

## SELECTION CRITERIA

### APPLICATION

Refrigeration, lubrication and greasing and plants for high pressure application.
Designed for high pressure APPLICATION up to 90 bar.

### ADVANTAGES

A Fast assembly: FC-HP plastic pipe works with high pressure and it's easy to use: cuts the pipe with art. 486 and insert it directly into the fittings

B Reliable and safe because the pipe-releasing clamp acts directly on the brass groove in the internal bush and not on the seal

C The seals are independent and positioned inside the fitting as far as they go in order to ensure perfect pressure tightness under all conditions, even with high misalignment angles of the outlet connection pipe.

## COSTRUZIONE

I principali componenti dei raccordi ad innesto rapido serie FC-HP sono:
- Corpo raccordo in ottone CW 614N (nichelato) o CW617N (nichelato)
- Pinza di trattenimento/espulsione tubo in ottone CW 614N (nichelata)
- Bussola interna in ottone CW 614N (nichelata)
- O-rings di tenuta in HNBR
- Distanziale fra le guarnizioni in PTFE
- Tubo in tecnopolimero

## CONSTRUCTION

The main components of the push in fittings in the FC-HP series are:
- CW614N or CW617N (nickel-plated) brass fitting body
- CW 614N (nickel-plated) brass pipe retaining/ejecting clamps
- CW 614N (nickel-plated) brass internal bushing
- HNBR O-ring seals
- PTFE spacer between seals
- Plastic pipe

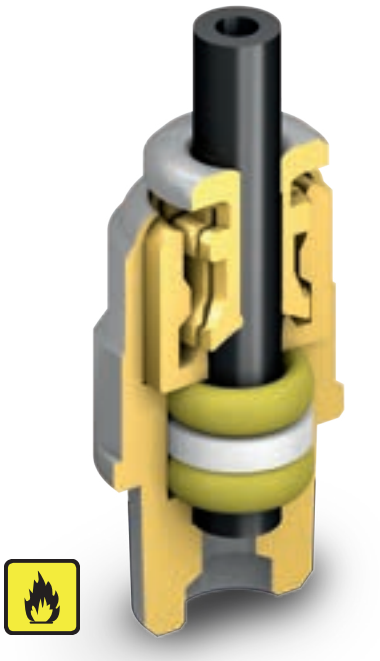

## CARATTERISTICHE GENERALI

Nuova gamma raccordi ad innesto rapido in ottone nichelato e tubo in tecnopolimero espressamente progettata per l'utilizzo ad alta pressione (fino a 90 bar).

### FUNZIONAMENTO

Le guarnizioni di tenuta sono indipendenti e posizionate il più possibile all'interno del raccordo in modo da garantire una perfetta tenuta in pressione anche per elevati angoli di disassamento del tubo in uscita dal raccordo.

### DATI TECNICI

Temperature di utilizzo: -40 °C ÷ +130 °C
Pressioni di utilizzo:
0 ÷ 90 bar con tubi OLAB per alta pressione (codice 476HP) rif. 4/2 e 6/3
0 ÷ 53 bar con tubi OLAB per alta pressione (codice 476HP) rif. 6/4
con tubi PA6, PA11, PA12, PTFE, FEP, Polyethylene, Polyurethane verificare la scheda tecnica del tubo.

Variazione delle pressioni massime in funzione della temperatura (per tubo OLAB 476HP):
Changes in maximum pressures as a function of temperature (for OLAB 476HP pipe):

| Temperatura<br>Temperature | Percentuale pressione di utilizzo (rispetto alla massima dichiarata)<br>Working pressure in percentage (compared to the maximum stated) |
|---|---|
| 20°C | 100% |
| 30°C | 81% |
| 40°C | 61% |
| 50°C | 50% |
| 60°C | 44% |
| 70°C | 39% |
| 80°C | 34% |
| 90°C | 31% |
| 100°C | 28% |
| 110°C | 26% |
| 120°C | 23% |
| 130°C | 21% |

## GENERAL FEATURES

A new range of push in fittings made of nickel plated brass designed specifically fo rhigh pressure applications (up to 90 bar).

### OPERATION

The seals are independent and positioned inside the fitting as far as they go in order to ensure perfect pressure tightness under all conditions, even with high misalignment angles of the outlet connection pipe.

### TECHNICAL CHARACTERISTICS

Operating temperature range: -40 °C to +130 °C
Working pressures:
**0-90 bar with OLAB high pressure pipes (code 476HP), ref. 4/2 and 6/3**
**0-53 bar with OLAB high pressure pipes (code 476HP), ref. 6/4**
with PA6, PA11, PA12, PTFE, FEP, Polyethylene, Polyurethane pipes, check the pipe data sheet.

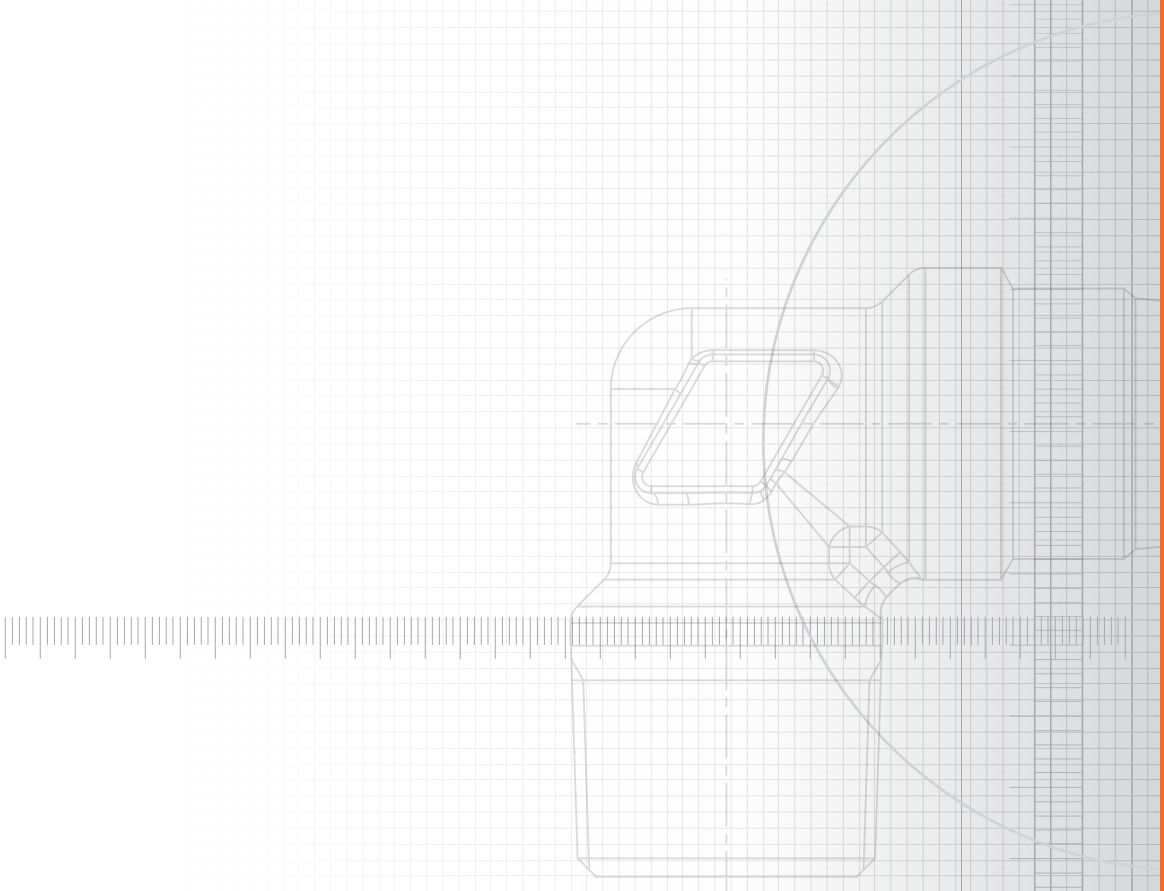

## FCHP-ULR

Raccordo ad innesto rapido diritto intermedio per alta pressione
Push-in fitting straight equal union for high pressure

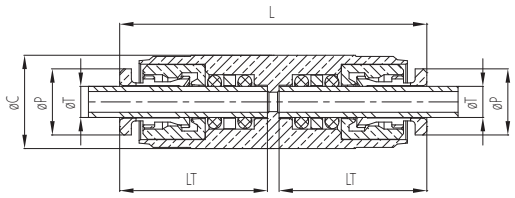


| Codice<br>Code | ØT<br>[mm] | L<br>[mm] | LT<br>[mm] | ØC<br>[mm] | ØP<br>[mm] |
|---|---|---|---|---|---|
| FCHP-ULR04-040-G | 4 | 40 | 19 | 12 | 8,5 |
| FCHP-ULR06-040-G | 6 | 44 | 21 | 14 | 10,5 |

## FCHP-UMR

Raccordo ad innesto rapido diritto per alta pressione con filetto maschio gas cilindrico ed O-ring
Push-in fitting straight adaptor for high pressure with male parallel thread and O-ring

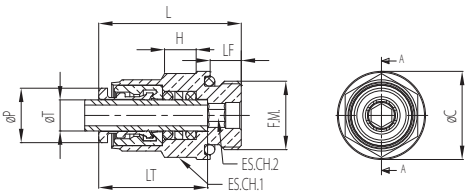


| Codice<br>Code | ØT<br>[mm] | F.M. | L<br>[mm] | LT<br>[mm] | ØC<br>[mm] | LF<br>[mm] | H<br>[mm] | ES.CH.1<br>[mm] | ES.CH.2<br>[mm] | ØP<br>[mm] |
|---|---|---|---|---|---|---|---|---|---|---|
| FCHP-UMR04-040-G | 4 | 1/8" | 24,7 | 19 | 14 | 5,7 | 6,5 | 12 | 3 | 8,5 |
| FCHP-UMR04-041-G | 4 | 1/4" | 23,6 | 19 | 17 | 6 | 5,5 | 12 | 3 | 8,5 |
| FCHP-UMR06-040-G | 6 | 1/8" | 28,5 | 21 | 15 | 5,7 | 10,3 | 14 | 4 | 10,5 |
| FCHP-UMR06-041-G | 6 | 1/4" | 27,5 | 21 | 17 | 6 | 6,1 | 14 | 4 | 10,5 |

## FCHP-UMRC

Raccordo ad innesto rapido diritto per alta pressione con filetto maschio gas conico
Push-in fitting straight adaptor for high pressure with male conical thread

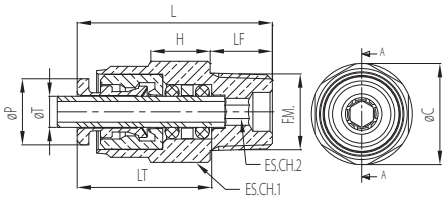


| Codice<br>Code | ØT<br>[mm] | F.M. | L<br>[mm] | LT<br>[mm] | ØC<br>[mm] | LF<br>[mm] | H<br>[mm] | ES.CH.1<br>[mm] | ES.CH.2<br>[mm] | ØP<br>[mm] |
|---|---|---|---|---|---|---|---|---|---|---|
| FCHP-UMRC04-040-G | 4 | 1/8" | 25 | 19 | 13 | 8 | 7,5 | 12 | 3 | 8,5 |
| FCHP-UMRC04-041-G | 4 | 1/4" | 26,2 | 19 | 14 | 10 | 5 | 12 | 3 | 8,5 |
| FCHP-UMRC06-040-G | 6 | 1/8" | 28,3 | 21 | 15 | 8 | 8 | 14 | 4 | 10,5 |
| FCHP-UMRC06-041-G | 6 | 1/4" | 30,5 | 21 | 16 | 10 | 6 | 14 | 4 | 10,5 |

## FCHP-ERC

**Raccordo ad innesto rapido ad angolo per alta pressione con filetto maschio gas conico**
Push-in fitting elbow adaptor for high pressure with male conical thread

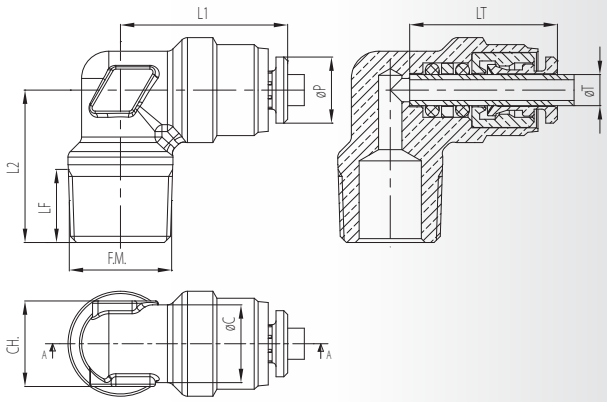


| Codice<br>Code | ØT<br>[mm] | F.M. | LT<br>[mm] | L1<br>[mm] | L2<br>[mm] | LF<br>[mm] | ØC<br>[mm] | CH.<br>[mm] | ØP<br>[mm] |
|---|---|---|---|---|---|---|---|---|---|
| FCHP-ERC04-040-G | 4 | 1/8" | 19 | 21,5 | 18,6 | 8 | 10 | 11 | 8,5 |
| FCHP-ERC04-041-G | 4 | 1/4" | 19 | 21,5 | 19,6 | 10 | 10 | 11 | 8,5 |
| FCHP-ERC06-040-G | 6 | 1/8" | 21 | 24 | 19 | 8 | 12 | 13 | 10,5 |
| FCHP-ERC06-041-G | 6 | 1/4" | 21 | 24 | 20 | 10 | 12 | 13 | 10,5 |

## 476-FCHP

**Tubo in PA12 rigido per alta pressione Tubo speciale dedicato [90 bar]**
PA12 stiff tube for high pressure Special pipe [90 bar ]

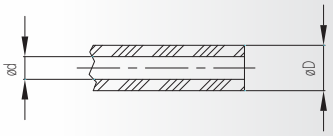


| Codice<br>Code | ØD<br>[mm] | Ød<br>[mm] |
|---|---|---|
| 476-4/2-HP | 4 | 2 |
| 476-6/3-HP | 6 | 3 |
| 476-6/4-HP | 6 | 4 |

OLAB REFRIGERATION 100%

# SERIE 31000

REFRIGERATION FITTINGS

# RACCORDI
# REFRIGERANTI HCFC-HFC-HFO-HC

FITTINGS - REFRIGERANTS HCFC-HFC-HFO-HC

## SERIE 31000

OLAB REFRIGERATION 100%

## CRITERI DI SCELTA

### UTILIZZI

Tutti i raccordi descritti in questa sezione non sono soggetti alla direttiva PED (2014/68/UE) dal momento che vengono considerati come componenti di una tubazione, e sono stati progettati e realizzati per essere installati su impianti di condizionamento e refrigerazione con l'impiego di fluidi (non tossici, non infiammabili e non esplosivi) appartenenti al gruppo II, tra i quali possiamo citare tutti i refrigeranti classificati A1 nell'Annex E della norma EN 378-1 (2008) ed i fluidi R30 - R123 - R141H - R245 fa che vengono classificati in altri gruppi di sicurezza.
Tra i fluidi indicati nella normativa sono elencati gli ormai noti:
R12 - R22 - R134a - R404A - R404C - R407C - R410A - R502 - R507.

### VANTAGGI

A Produzione: secondo normative direttiva 2014/68/UE del Parlamento Europeo e del Consiglio, del 15 maggio 2014

B Materia prima della migliore qualità: ottone EN 12164-CW614N e EN 12165-CW617N

C Affidabile: Made in Italy, Made in OLAB.

## SELECTION CRITERIA

### APPLICATION

All fittings described here are not included in the field of application of Directive PED (2014/68/UE) as they are considered as pipe's components designed and constructed for installation in air conditioning and cooling systems where refrigerants (non-toxic, non-flammable and non-explosive) of group II are used, among which all refrigerants classified as A1 in Annexe E of EN 378-1 (2008) standard, as well as refrigerants R30 - R123 - R141H - R245 classified among other safety groups.
The standard includes, among others, the following well-known refrigerants:
R12 - R22 - R134a - R404A - R404C - R407C - R410A - R502 - R507.

### ADVANTAGES

A Production: according to EU Directive 2014/68/EU of the European Parliament and Council of 15 May 2014

B Premium quality raw materials: EN 12164-CW614N and EN 12165-CW617N brass

C Reliable: Made in Italy, Made in OLAB.

## CARATTERISTICHE GENERALI

### FUNZIONAMENTO

Il sistema di tenuta fra l'estremità del raccordo maschio ed un dado della serie 31000, 31001, 31002 e 31003 necessita la creazione di una opportuna svasatura in corrispondenza dell'estremità del tubo in rame comunemente denominata "cartellatura".
Il sistema di tenuta fra l'estremità di un raccordo maschio ed un adattatore con codolo dotato di tasca a saldare permette di evitare l'operazione di cartellatura del tubo in rame (non ammessa dalle legislazioni nazionali di alcuni paesi europei) dal momento che l'estremità del tubo di rame viene saldo-brasata all'interno della tasca del codolo.
In questo caso, la perfetta tenuta del dispositivo viene garantita interponendo una rondella in rame di forma troncoconica (serie 31017/3).

### DATI TECNICI

La pressione massima di progetto dei raccordi serie 31000 è di 45 bar. Tuttavia, questa tipologia di prodotti se soggetta a prova idrostatica è in grado di garantire una resistenza a pressione almeno pari a 65 bar (1,43 volte la pressione massima), secondo quanto previsto dalla direttiva PED (2014/68/UE).
Inoltre, tutti i raccordi della serie 31000, se sottoposti alla prova di scoppio, sono in grado di garantire una resistenza a pressione almeno pari a 135 bar (3 volte la pressione massima secondo quanto previsto dalla revisione di norma EN 378-2: 2008).

## GENERAL FEATURES

### OPERATION

The sealing system between the end of the male fitting and a nut of the 31000, 31001, 31002 and 31003 series needs a special flare near the end of the copper pipe.
Flaring of copper pipes (which is forbidden by the national regulations of certain European countries) can be avoided using a sealing system between the end of a male fitting and an adapter with socket welding shank as the copper pipe end is braze welded into the shank pocket. The perfect sealing of the device is obtained by inserting a truncated copper washer (31017/3 series).

### TECHNICAL CHARACTERISTICS

The design maximum pressure of series 31000 fittings is 45 bar. Nevertheless, when hydrostatically tested, these products can withstand a 65 bar pressure (1.43 times the maximum pressure) according to Directive PED (2014/68/UE).
Furthermore, the burst tests made on the 31000 series fittings proved that they can resist a 135 bar pressure (3 times the maximum pressure as according to the modified EN 378-2: 2008 standard).

Le coppie di serraggio da applicare sui dadi per garantire le prestazioni precedentemente indicate possono essere così riassunte
In order to ensure the performances described above, the following torque wrench settings must be applied

| Tipo di filettatura<br>Thread type<br>SAE | Coppia di serraggio<br>Torque wrench<br>[N.m] |
|---|---|
| 1/4" | 14 |
| 3/8" | 25 |
| 1/2" | 47 |
| 5/8" | 65 |
| 3/4" | 70 |
| 7/8" | 120 |
| 1" | 150 |

Nella seguente tabella sono riportate le misure di filetto tipo SAE J513-92 (ASME B1.1-89) che vengono utilizzate per il collegamento con tubo in rame con estremità "cartellata" (sia nella versione maschio che nella versione femmina)
The table below shows the size of threads type SAE J513-92 (ASME B1.1-89) used to connect a copper pipe with flared end (in both male and female version)

| Tipologia di attacchi filettati<br>Types of threaded connections | |
|---|---|
| Tipo di filettatura<br>Thread type<br>SAE | Misura filettatura<br>Thread size |
| 1/4" | 7/16"-20 UNF |
| 5/16" | 1/2"-20 UNF |
| 3/8" | 5/8"-18 UNF |
| 1/2" | 3/4"-16 UNF |
| 5/8" | 7/8"-14 UNF |
| 3/4" | 1.1/16"-14 UNS |
| 7/8" | 1.1/4"-12 UNF |
| 1" | 1.3/8"-12 UNF |

Schema di codifica delle dimensioni in pollici
How to read sizes in inches

| Dimensione in pollici<br>Size in inches | Estensione finale del codice<br>Final extension of the code |
|---|---|
| 1/4" | …-01 |
| 3/8" | …-02 |
| 1/2" | …-03 |
| 5/8" | …-04 |
| 3/4" | …-05 |
| 7/8" | …-06 |
| 1" | …-07 |
| 5/16" | …-11 |

Schema di codifica delle dimensioni in millimetri
How to read sizes in millimetres

| Dimensioni in millimetri<br>Sizes in millimetres | Estensione finale del codice<br>Final extension of the code |
|---|---|
| 6 | …-M6 |
| 10 | …-M10 |
| 12 | …-M12 |
| 15 | …-M15 |
| 18 | …-M18 |
| 22 | …-M22 |
| 28 | …-M28 |
| 42 | …-M42 |
| 64 | …-M64 |
| 80 | …-M80 |

## 31000

Bocchettoni SAE FLARE per tubi in pollici
SAE FLARE nuts for inch tubing

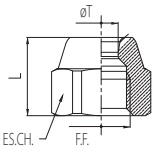

| Codice<br>Code | Codice Int.<br>Int. Cod. | F.F. SAE<br>SAE F.T. | Tubo in rame - Copper pipe | | EC.CH.<br>[mm] | L<br>[mm] | ØT<br>[mm] | PS<br>[bar] |
|---|---|---|---|---|---|---|---|---|
| | | | Ø [inches] | Ø [mm] | | | | |
| 31000-01 | NS4-4 | 1/4" | 1/4" | 6 | 17 | 14,8 | 6,5 | 45 |
| 31000-02 | NS4-6 | 3/8" | 3/8" | | 22 | 17,8 | 9,7 | 45 |
| 31000-03 | NS4-8 | 1/2" | 1/2" | | 24 | 20 | 13 | 45 |
| 31000-04 | NS4-10 | 5/8" | 5/8" | 16 | 28 | 25 | 16,2 | 45 |
| 31000-05 | NS4-12 | 3/4" | 3/4" | | 33 | 29,5 | 19,4 | 45 |
| 31000-06 | NS4-14 | 7/8" | 7/8" | 22 | 41 | 36,5 | 22,5 | 45 |

## 31001

Bocchettoni SAE FLARE ciechi
SAE FLARE cup nuts

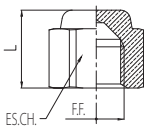

| Codice<br>Code | Codice Int.<br>Int. Cod. | F.F. SAE<br>SAE F.T. | EC.CH.<br>[mm] | L<br>[mm] | PS<br>[bar] |
|---|---|---|---|---|---|
| 31001-01 | N5-4 | 1/4" | 17 | 14,8 | 120 |
| 31001-02 | N5-6 | 3/8" | 22 | 18,5 | 120 |
| 31001-03 | N5-8 | 1/2" | 24 | 20 | 120 |

## 31002

Bocchettoni SAE FLARE ridotti per tubi in pollici
SAE FLARE reducing nuts for inch tubing

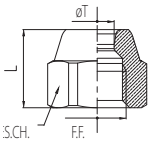

| Codice<br>Code | Codice Int.<br>Int. Cod. | F.F. SAE<br>SAE F.T. | Tubo in rame - Copper pipe | | EC.CH.<br>[mm] | L<br>[mm] | ØT<br>[mm] | PS<br>[bar] |
|---|---|---|---|---|---|---|---|---|
| | | | Ø [inches] | Ø [mm] | | | | |
| 31002-02-01 | NRS4-64 | 3/8" | 1/4" | 6 | 22 | 17,8 | 6,5 | 45 |
| 31002-03-02 | NRS4-86 | 1/2" | 3/8" | | 24 | 20 | 9,7 | 45 |
| 31002-04-03 | NRS4-108 | 5/8" | 1/2" | | 28 | 25 | 13 | 45 |
| 31002-05-04 | NRS4-1210 | 3/4" | 5/8" | 16 | 33 | 29,5 | 16,2 | 45 |
| 31002-07-06 | NRS4-1614 | 1" | 7/8" | 22 | 41 | 36,5 | 22,5 | 45 |

## 31003

**Bocchettoni SAE FLARE ridotti per tubi in millimetri**
SAE FLARE nuts for metric tubing

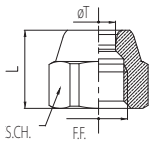

| Codice<br>Code | F.F. SAE<br>SAE F.T. | Tubo in rame - Copper pipe<br>Ø [mm] | EC.CH.<br>[mm] | L<br>[mm] | ØT<br>[mm] | PS<br>[bar] |
|---|---|---|---|---|---|---|
| 31003-02-M8 | 3/8" | 8 | 22 | 17,8 | 8,2 | 45 |
| 31003-02-M10 | 3/8" | 10 | 22 | 17,8 | 10,2 | 45 |
| 31003-03-M10 | 1/2" | 10 | 24 | 19,8 | 10,2 | 45 |
| 31003-03-M12 | 1/2" | 12 | 24 | 20 | 12,2 | 45 |
| 31003-03-M14 | 1/2" | 14 | 25 | 22,5 | 14,4 | 45 |
| 31003-04-M12 | 5/8" | 12 | 28 | 25 | 12,4 | 45 |
| 31003-04-M14 | 5/8" | 14 | 28 | 25 | 14,4 | 45 |
| 31003-05-M18 | 3/4" | 18 | 33 | 30 | 18,3 | 45 |

## 31004

**Manicotti girevoli**
SAE FLARE twin nuts

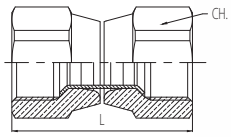

| Codice<br>Code | Codice Int.<br>Int. Cod. | F.F. SAE<br>SAE F.T. | EC.CH.<br>[mm] | L<br>[mm] | PS<br>[bar] |
|---|---|---|---|---|---|
| 31004-01 | US4-4 | 1/4" | 17 | 32 | 45 |
| 31004-02 | US4-6 | 3/8" | 22 | 40 | 45 |
| 31004-03 | US4-8 | 1/2" | 25 | 46 | 45 |
| 31004-04 | US4-10 | 5/8" | 28 | 51 | 45 |

## 31005

**Giunti SAE FLARE**
SAE FLARE cup nuts

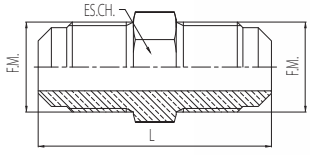

| Codice<br>Code | Codice Int.<br>Int. Cod. | F.M SAE<br>SAE M.T. | EC.CH.<br>[mm] | L<br>[mm] | PS<br>[bar] |
|---|---|---|---|---|---|
| 31005-01 | U2-4 | 1/4" | 12 | 38 | 120 |
| 31005-02 | U2-6 | 3/8" | 17 | 42 | 120 |
| 31005-03 | U2-8 | 1/2" | 20 | 49 | 120 |
| 31005-04 | U2-10 | 5/8" | 23 | 58 | 120 |
| 31005-05 | U2-12 | 3/4" | 27 | 63 | 120 |
| 31005-07 | U2-16 | 1" | 36 | 72 | 120 |

## 31006

**Giunti SAE FLARE ridotti**
Reducing SAE FLARE unions

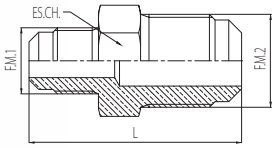


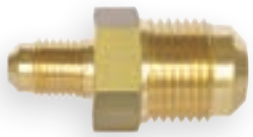

| Codice<br>Code | Codice Int.<br>Int. Cod. | F.M.1 SAE<br>SAE M.T.1 | F.M.2 SAE<br>SAE M.T.2 | EC.CH.<br>[mm] | L<br>[mm] | PS<br>[bar] |
|---|---|---|---|---|---|---|
| 31006-01-02 | UR2-64 | 1/4" | 3/8" | 17 | 40,5 | 120 |
| 31006-01-03 | UR2-84 | 1/4" | 1/2" | 20 | 44 | 120 |
| 31006-02-03 | UR2-86 | 3/8" | 1/2" | 20 | 45,5 | 120 |
| 31006-02-04 | UR2-106 | 3/8" | 5/8" | 23 | 50,5 | 120 |
| 31006-03-04 | UR2-108 | 1/2" | 5/8" | 23 | 54 | 120 |
| 31006-04-05 | UR2-1210 | 5/8" | 3/4" | 27 | 61,5 | 120 |

## 31007

**Giunti SAE FLARE / NPT**
SAE FLARE - NPT unions

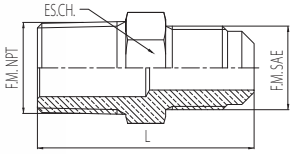


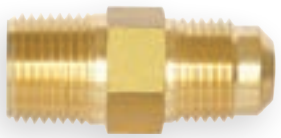

| Codice<br>Code | Codice Int.<br>Int. Cod. | F.M. SAE<br>SAE M.T. | F.M. NPT<br>NPT M.T. | EC.CH.<br>[mm] | L<br>[mm] | PS<br>[bar] |
|---|---|---|---|---|---|---|
| 31007-01-01 | U1-4B | 1/4" | 1/4" | 14 | 38 | 45 |
| 31007-02-02 | U1-6C | 3/8" | 3/8" | 17 | 40,5 | 45 |
| 31007-03-03 | U1-8D | 1/2" | 1/2" | 22 | 49 | 45 |
| 31007-05-05 | U1-12F | 3/4" | 3/4" | 27 | 58 | 45 |
| 31007-07-07 | U1-16H | 1" | 1" | 36 | 68 | 45 |

## 31008

**Giunti SAE FLARE / NPT ridotto**
SAE FLARE - NPT reducing unions

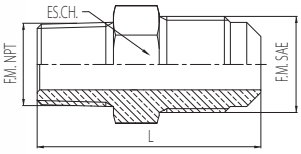


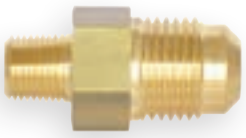

| Codice<br>Code | Codice Int.<br>Int. Cod. | F.M. SAE<br>SAE M.T. | F.M. NPT<br>NPT M.T. | EC.CH.<br>[mm] | L<br>[mm] | PS<br>[bar] |
|---|---|---|---|---|---|---|
| 31008-01-00 | U1-4A | 1/4" | 1/8" | 12 | 35 | 45 |
| 31008-02-01 | U1-6B | 3/8" | 1/4" | 17 | 40,5 | 45 |
| 31008-03-02 | U1-8C | 1/2" | 3/8" | 20 | 44 | 45 |
| 31008-04-03 | U1-10D | 5/8" | 1/2" | 23 | 54 | 45 |

## 31009

Riduzione maschio - femmina
(femmina ridotta)
Male - female reducing unions
(reduced female)

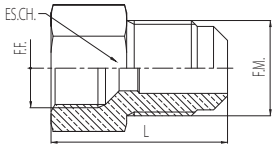

| Codice<br>Code | Codice Int.<br>Int. Cod. | F.M. SAE<br>SAE M.T. | F.F. SAE<br>SAE F.T. | F.F. NPT<br>NPT F.T. | EC.CH.<br>[mm] | L<br>[mm] | PS<br>[bar] |
|---|---|---|---|---|---|---|---|
| 31009-01-00 | U3-4A | 1/4" | | 1/8" | 14 | 29 | 120 |
| 31009-02-01 | UR3-46 | 3/8" | 1/4" | | 17 | 32,5 | 120 |
| 31009-03-02 | UR3-68 | 1/2" | 3/8" | | 22 | 35 | 120 |
| 31009-04-03 | UR3-810 | 5/8" | 1/2" | | 25 | 45 | 120 |
| 31009-05-03 | UR3-812 | 3/4" | 1/2" | | 27 | 46,5 | 120 |
| 31009-05-04 | UR3-1012 | 3/4" | 5/8" | | 30 | 49,5 | 120 |

## 31010

Riduzione maschio - femmina
(maschio ridotto)
Male - female reducing unions
(reduced male)

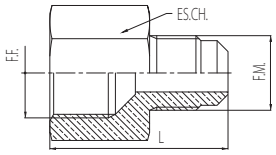


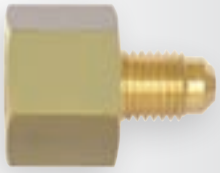

| Codice<br>Code | Codice Int.<br>Int. Cod. | F.M. SAE<br>SAE M.T. | F.F. SAE<br>SAE F.T. | EC.CH.<br>[mm] | L<br>[mm] | PS<br>[bar] |
|---|---|---|---|---|---|---|
| 31010-01-02 | UR3-64 | 1/4" | 3/8" | 22 | 32,5 | 120 |
| 31010-01-03 | UR3-84 | 1/4" | 1/2" | 25 | 36 | 120 |
| 31010-02-03 | UR3-86 | 3/8" | 1/2" | 25 | 37,5 | 120 |
| 31010-03-04 | UR3-108 | 1/2" | 5/8" | 30 | 43,5 | 120 |
| 31010-03-05 | UR3-128 | 1/2" | 3/4" | 34 | 45 | 120 |
| 31010-04-05 | UR3-1210 | 5/8" | 3/4" | 34 | 49 | 120 |

## 31013

Prolunghe maschio - femmina
Male - female unions

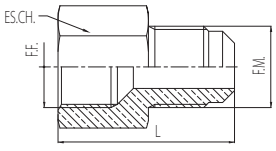


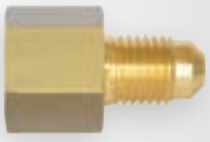

| Codice<br>Code | F.M. SAE<br>SAE M.T. | F.F. SAE<br>SAE F.T. | EC.CH.<br>[mm] | L<br>[mm] | PS<br>[bar] |
|---|---|---|---|---|---|
| 31013-01-01 | 1/4" | 1/4" | 17 | 30 | 45 |
| 31013-02-02 | 3/8" | 3/8" | 22 | 34 | 45 |
| 31013-03-03 | 1/2" | 1/2" | 25 | 41 | 45 |

## 31014

Prolunga di conversione
filetto femmina gas cilindrico
Unions SAE FLARE to BSP

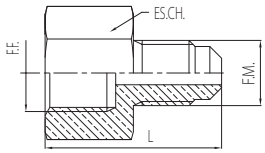


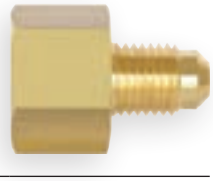

| Codice<br>Code | F.M. SAE<br>SAE M.T. | F.F. gas cilindrico<br>Cylindrical gas F.T. | EC.CH.<br>[mm] | L<br>[mm] | PS<br>[bar] |
|---|---|---|---|---|---|
| 31014-01-01 | 1/4" | G 1/4" | 20 | 30 | 45 |

## 31015

Prolunga di conversione
filetto maschio gas cilindrico
Unions SAE FLARE to BSP

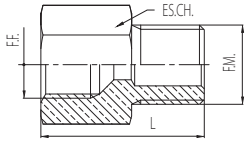


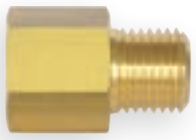

| Codice<br>Code | F.F. SAE<br>SAE F.T. | F.M. gas cilindrico<br>Cylindrical gas M.T. | EC.CH.<br>[mm] | L<br>[mm] | PS<br>[bar] |
|---|---|---|---|---|---|
| 31015-01-01 | 1/4" | G 1/4" | 17 | 27 | 45 |

## 31016

Giunti a saldare
Male SAE FLARE
solder unions

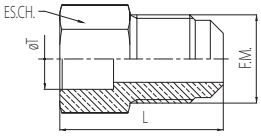

| Codice<br>Code | Codice Int.<br>Int. Cod. | F.F. SAE<br>SAE F.T. | Tubo in rame - Copper pipe | | EC.CH.<br>[mm] | L<br>[mm] | ØT<br>[mm] | PS<br>[bar] |
|---|---|---|---|---|---|---|---|---|
| | | | Ø [inches] | Ø [mm] | | | | |
| 31016-01-01 | US3-44 | 1/4" | 1/4" | 6 | 12 | 26,5 | 6,5 | 120 |
| 31016-01-M08 | | 1/4" | | 8 | 12 | 26,5 | 8,3 | 120 |
| 31016-02-02 | US3-66 | 3/8" | 3/8" | | 17 | 32,5 | 9,7 | 120 |
| 31016-02-M10 | | 3/8" | | 10 | 17 | 32,5 | 10,3 | 120 |
| 31016-03-03 | US3-88 | 1/2" | 1/2" | | 20 | 35 | 13 | 120 |
| 31016-03-M12 | | 1/2" | | 12 | 20 | 35 | 12,3 | 120 |
| 31016-04-04 | US3-1010 | 5/8" | 5/8" | | 25 | 45 | 16,2 | 120 |
| 31016-05-M18 | | 3/4" | | 18 | 27 | 45,5 | 18,3 | 120 |

## 31017

Prolunghe maschio - femmina
Male - female unions

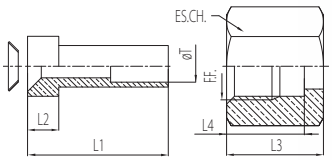


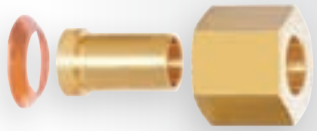

| Codice<br>Code | F.F. SAE<br>SAE F.T. | Tubo in rame - Copper pipe<br>Ø [inches] | <br>Ø [mm] | L1<br>[mm] | L2<br>[mm] | L3<br>[mm] | L4<br>[mm] | CH.<br>[mm] | PS<br>[bar] |
|---|---|---|---|---|---|---|---|---|---|
| 31017-01-01 | 1/4" | 1/4" | | 21 | 3,5 | 16 | 12,5 | 17 | 120 |
| 31017-01-M6 | 1/4" | | 6 | 21 | 3,5 | 16 | 12,5 | 17 | 120 |
| 31017-02-02 | 3/8" | 3/8" | | 23,5 | 4 | 18,5 | 14,7 | 22 | 120 |
| 31017-02-M10 | 3/8" | | 10 | 23,5 | 4 | 18,5 | 14,7 | 22 | 120 |
| 31017-03-03 | 1/2" | 1/2" | | 26 | 4,5 | 21 | 17 | 27 | 120 |
| 31017-03-M12 | 1/2" | | 12 | 26 | 4,5 | 21 | 17 | 27 | 120 |
| 31017-04-04 | 5/8" | 5/8" | 16 | 27,5 | 5 | 22,5 | 18 | 30 | 120 |
| 31017-05-05 | 3/4" | 3/4" | | 30 | 5 | 25 | 20 | 36 | 120 |
| 31017-05-M18 | 3/4" | | 18 | 30 | 5 | 25 | 20 | 36 | 120 |

## 31018

Raccordo diritto con filetto maschio SAE ridotto e filetto maschio NPT
Straight fitting with SAE male threads and NPT male threads

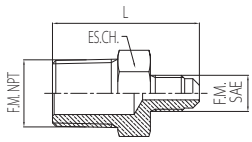


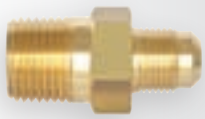

| Codice<br>Code | F.M. SAE<br>SAE M.T. | F.M. NPT<br>NPT M.T. | EC.CH.<br>[mm] | L<br>[mm] | PS<br>[bar] |
|---|---|---|---|---|---|
| 31018-01-03 | 1/4" | 1/2" | 23 | 45 | 120 |
| 31018-02-03 | 3/8" | 1/2" | 23 | 46,5 | 120 |

## 31100

Angoli SAE FLARE
SAE FLARE elbows

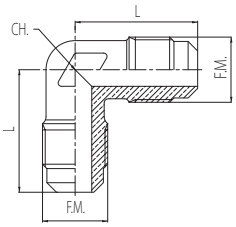

| Codice<br>Code | Codice Int.<br>Int. Cod. | F.M. SAE<br>SAE M.T. | CH.<br>[mm] | L<br>[mm] | PS<br>[bar] |
|---|---|---|---|---|---|
| 31100-01 | E2-4 | 1/4" | 10 | 24,5 | 120 |
| 31100-02 | E2-6 | 3/8" | 14 | 29,5 | 120 |
| 31100-03 | E2-8 | 1/2" | 16 | 32,5 | 120 |
| 31100-04 | E2-10 | 5/8" | 20 | 36 | 120 |
| 31100-05 | E2-12 | 3/4" | 25 | 42,5 | 120 |

## 31101

**Angoli SAE FLARE / NPT**
SAE FLARE-NPT elbows

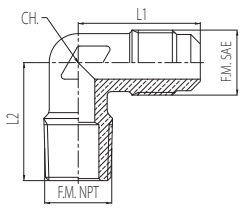

| Codice<br>Code | Codice Int.<br>Int. Cod. | F.M. SAE<br>SAE M.T. | F.M. NPT<br>NPT M.T. | CH.<br>[mm] | L1<br>[mm] | L2<br>[mm] | PS<br>[bar] |
|---|---|---|---|---|---|---|---|
| 31101-01 | E1-4B | 1/4" | 1/4" | 10 | 24,5 | 25 | 45 |
| 31101-02 | E1-6C | 3/8" | 3/8" | 14 | 29,5 | 28,5 | 45 |
| 31101-03 | E1-8D | 1/2" | 1/2" | 16 | 32,5 | 33 | 45 |
| 31101-05 | E1-12F | 3/4" | 3/4" | | 42,5 | 39,5 | 45 |

## 31102

**Angoli SAE FLARE / NPT ridotto**
SAE FLARE - reduced NPT elbows

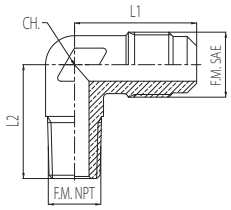

| Codice<br>Code | Codice Int.<br>Int. Cod. | F.M. SAE<br>SAE M.T. | F.M. NPT<br>NPT M.T. | CH.<br>[mm] | L1<br>[mm] | L2<br>[mm] | PS<br>[bar] |
|---|---|---|---|---|---|---|---|
| 31102-01-00 | E1-4A | 1/4" | 1/8" | 10 | 24,5 | 24 | 45 |
| 31102-02-01 | E1-6B | 3/8" | 1/4" | 14 | 29,5 | 27,5 | 45 |
| 31102-03-02 | E1-8C | 1/2" | 3/8" | 16 | 32,5 | 31 | 45 |
| 31102-04-03 | E1-10D | 5/8" | 1/2" | 20 | 36 | 35 | 45 |

## 31103

**Angoli SAE FLARE**
**Maschio / femmina**
Male - female SAE FLARE elbows

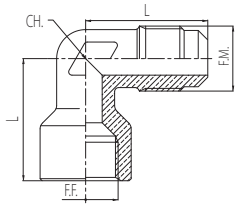

| Codice<br>Code | F.M. SAE<br>SAE M.T. | F.F. SAE<br>SAE F.T. | CH.<br>[mm] | L<br>[mm] | PS<br>[bar] |
|---|---|---|---|---|---|
| 31103-01 | 1/4" | 1/4" | 10 | 24,5 | 120 |
| 31103-02 | 3/8" | 3/8" | 14 | 29,5 | 120 |
| 31103-03 | 1/2" | 1/2" | 16 | 32,5 | 120 |

## 31200

**Tee SAE FLARE**
SAE FLARE Tee

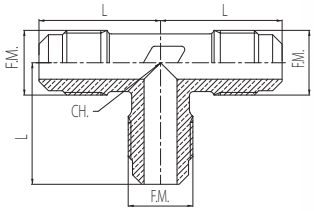

| Codice<br>Code | Codice Int.<br>Int. Cod. | F.M. SAE<br>SAE M.T. | CH.<br>[mm] | L<br>[mm] | PS<br>[bar] |
|---|---|---|---|---|---|
| 31200-01 | T2-4 | 1/4" | 10 | 24,5 | 120 |
| 31200-02 | T2-6 | 3/8" | 14 | 29,5 | 120 |
| 31200-03 | T2-8 | 1/2" | 16 | 32,5 | 120 |
| 31200-04 | T2-10 | 5/8" | 20 | 36 | 120 |
| 31200-05 | T2-12 | 3/4" | 25 | 41,5 | 120 |

## 31201

**Tee SAE FLARE ridotti (attacchi laterali ridotti)**
SAE FLARE reducing tee (reduced side connections)

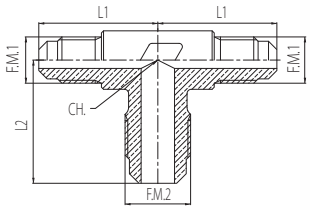


| Codice<br>Code | Codice Int.<br>Int. Cod. | F.M. SAE 1<br>SAE M.T. 1 | F.M. SAE 2<br>SAE M.T. 2 | CH.<br>[mm] | L1<br>[mm] | L2<br>[mm] | PS<br>[bar] |
|---|---|---|---|---|---|---|---|
| 31201-01-02 | TR2-46 | 1/4" | 3/8" | 14 | 28,5 | 29,5 | 120 |
| 31201-02-03 | TR2-68 | 3/8" | 1/2" | 16 | 31,5 | 32,5 | 120 |
| 31201-03-04 | TR2-810 | 1/2" | 5/8" | 20 | 36 | 38 | 120 |
| 31201-04-05 | TR2-1012 | 5/8" | 3/4" | 25 | 41,5 | 41,5 | 120 |

## 31202

**Tee SAE FLARE ridotti (attacco centrale ridotto)**
SAE FLARE reducing tee (reduced central connection)

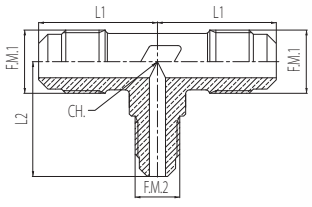


| Codice<br>Code | Codice Int.<br>Int. Cod. | F.M. SAE 1<br>SAE M.T. 1 | F.M. SAE 2<br>SAE M.T. 2 | CH.<br>[mm] | L1<br>[mm] | L2<br>[mm] | PS<br>[bar] |
|---|---|---|---|---|---|---|---|
| 31202-02-01 | TR2-64 | 3/8" | 1/4" | 14 | 29,5 | 28,5 | 120 |
| 31202-03-02 | TR2-86 | 1/2" | 3/8" | 16 | 32,5 | 31,5 | 120 |
| 31202-04-03 | TR2-108 | 5/8" | 1/2" | 20 | 36 | 38 | 120 |
| 31202-05-04 | TR2-1210 | 3/4" | 5/8" | 25 | 41,5 | 41,5 | 120 |

## 31203

Tee SAE FLARE / NPT (attacco centrale conico)
SAE FLARE/NPT TEE (taper central connection)

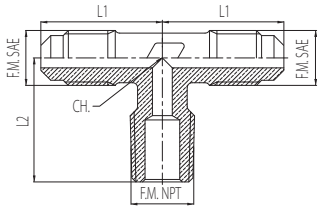


| Codice<br>Code | Codice Int.<br>Int. Cod. | F.M. SAE<br>SAE M.T. | F.M. NPT<br>NPT M.T. | CH.<br>[mm] | L1<br>[mm] | L2<br>[mm] | PS<br>[bar] |
|---|---|---|---|---|---|---|---|
| 31203-01-00 | T1-4A | 1/4" | 1/8" | 10 | 24,5 | 23 | 45 |
| 31203-01-01 | T1-4B | 1/4" | 1/4" | 10 | 24,5 | 25 | 45 |
| 31203-02-02 | T1-6B | 3/8" | 3/8" | 14 | 29,5 | 28,5 | 45 |
| 31203-03-02 | | 1/2" | 3/8" | 16 | 32,5 | 32 | 45 |
| 31203-03-03 | | 1/2" | 1/2" | 16 | 32,5 | 33 | 45 |

## 31204

Tee SAE FLARE maschio / femmina (attacco centrale femmina)
Male - female SAE FLARE tee (female central connection)

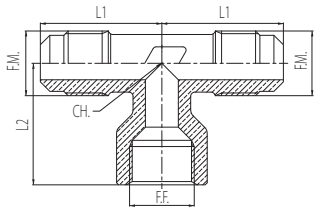

| Codice<br>Code | Codice Int.<br>Int. Cod. | F.M. SAE<br>SAE M.T. | F.F. SAE<br>SAE F.T. | CH.<br>[mm] | L1<br>[mm] | L2<br>[mm] | PS<br>[bar] |
|---|---|---|---|---|---|---|---|
| 31204-01 | T6-4 | 1/4" | 1/4" | 10 | 24,5 | 24,5 | 120 |
| 31204-02 | | 3/8" | 3/8" | 14 | 29,5 | 29,5 | 120 |
| 31204-03 | | 1/2" | 1/2" | 16 | 32,5 | 32,5 | 120 |

## 31400

Tappo SAE FLARE
SAE FLARE plug

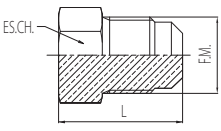

| Codice<br>Code | Codice Int.<br>Int. Cod. | F.M. SAE<br>SAE M.T. | ES.CH.<br>[mm] | L<br>[mm] | PS<br>[bar] |
|---|---|---|---|---|---|
| 31400-01 | P2-4 | 1/4" | 12 | 23 | 120 |
| 31400-02 | P2-6 | 3/8" | 17 | 25,5 | 120 |
| 31400-03 | P2-8 | 1/2" | 20 | 29 | 120 |

## 31401

Tappo con filetto maschio NPT
NPT plug

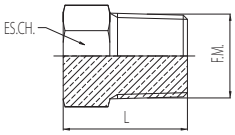

| Codice<br>Code | Codice Int.<br>Int. Cod. | F.M. SAE<br>SAE M.T. | ES.CH.<br>[mm] | L<br>[mm] | PS<br>[bar] |
|---|---|---|---|---|---|
| 31401-00 | 121-B-02 | 1/8" | 12 | 20 | 45 |
| 31401-01 | 121-B-04 | 1/4" | 14 | 23 | 45 |
| 31401-02 | 121-B-06 | 3/8" | 17 | 24 | 45 |
| 31401-03 | 121-B-08 | 1/2" | 22 | 29 | 45 |
| 31401-05 | 121-B-12 | 3/4" | 27 | 32 | 45 |
| 31401-07 | 121-B-16 | 1" | 34 | 39 | 45 |

## 31402

Cappuccio in rame
Copper seal cap

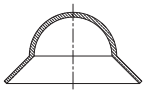

| Codice<br>Code | Attacco SAE<br>SAE connection | PS<br>[bar] |
|---|---|---|
| 31402-01 | 1/4" | 45 |
| 31402-02 | 3/8" | 45 |
| 31402-03 | 1/2" | 45 |
| 31402-04 | 5/8" | 45 |
| 31402-05 | 3/4" | 45 |
| 31402-06 | 7/8" | 45 |

## 31017/3

Guarnizione tronco-conica in rame
Copper gasket

| Codice<br>Code | Attacco SAE<br>SAE connection | PS<br>[bar] |
|---|---|---|
| 31017/3-01 | 1/4" | 45 |
| 31017/3-02 | 3/8" | 45 |
| 31017/3-03 | 1/2" | 45 |
| 31017/3-04 | 5/8" | 45 |
| 31017/3-05 | 3/4" | 45 |

OLAB REFRIGERATION 100%

# SERIE 31500

REFRIGERATION FITTINGS

# ATTACCHI DI CARICA E MECCANISMI REFRIGERANTI HCFC-HFC-HFO-HC

SERVICE VALVE ADAPTERS AND MECHANISMS REFRIGERANTS HCFC-HFC-HFO-HC

## SERIE 31500

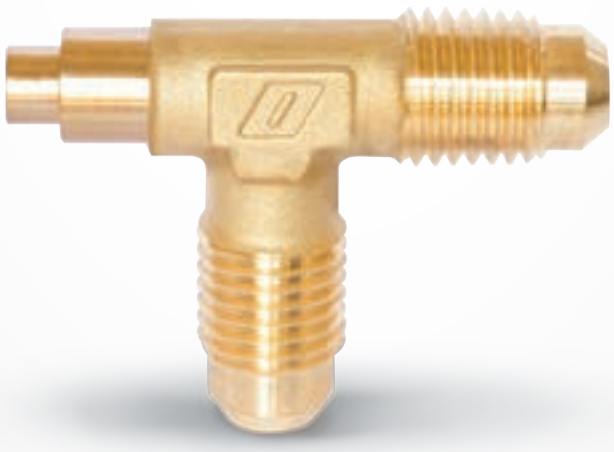

OLAB REFRIGERATION 100%

## CRITERI DI SCELTA

### UTILIZZI

Gli attacchi di carica e i relativi meccanismi sono stati progettati per essere installati su impianti di refrigerazione commerciale e condizionamento dell'aria civile e industriale che impieghino fluidi refrigeranti appartenenti al gruppo II (così come definito nell'Articolo 13, Capitolo 1, Punto b della direttiva 2014/68/UE con riferimento al Regolamento (CE) No.1272/2008.
Appartengono al gruppo II tutti i refrigeranti classificati A1 nell'annex E della norma EN 378-1:2008.

### VANTAGGI

A Utilizzabile anche con R744 [120 bar]

B Produzione: secondo normative DIRETTIVA 2014/68/UE del Parlamento Europeo e del Consiglio, del 15 maggio 2014

C Materia prima della migliore qualità: ottone EN 12164-CW614N e EN 12165-CW617N

D Affidabile: Made in Italy, Made in OLAB.

## SELECTION CRITERIA

### APPLICATION

Service valve adapters and their mechanisms are designed for installation in cooling systems as well as domestic and industrial air-conditioning systems where refrigerants of Group II (as provided for by Art 13, Chapter 1, Point b of Directive 2014/68/EU, with rference to CE Regulation No.1272/2008 are used.
Group II includes all refrigerants classified as A1 in annex E of EN 378-1:2008 standard. Thanks to these devices, the system can be quickly and simply filled and drained.

### ADVANTAGES

A Usable with R744 [120 bar]

B Production: according to EU Directive 2014/68/EU of the European Parliament and Council of 15 May 2014

C Premium quality raw materials: EN 12164-CW614N and EN 12165-CW617N brass

D Reliable: Made in Italy, Made in OLAB.

## COSTRUZIONE

I principali componenti degli attacchi di carica serie 31500 sono:
- Corpi raccordo in ottone EN12164-CW614N o EN12165-CW617N
- Tubi in rame EN12735-1
- Meccanismo di carica in ottone EN12164-CW614N con guarnizioni in Neoprene, HNBR o EPDM (a seconda dei modelli)
- Cappuccio di chiusura in ottone EN12164-CW614N con guarnizione in Neoprene

## CONSTRUCTION

The main components of the service valve adapters in the 31500 series are:
- Fitting body made of brass EN12164-CW614N or EN12165-CW617N
- Copper pipe EN12735-1
- Brass mechanism EN12164-CW614N with Neoprene, HNBR or EPDM gasket (depending on the model)
- Brass caps EN12164-CW614N with Neoprene gasket

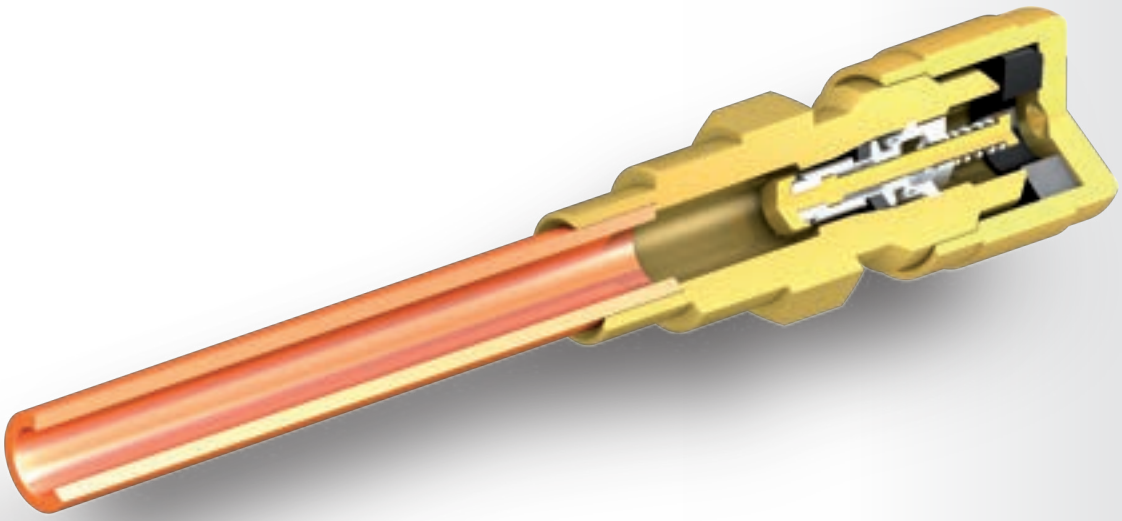

## CARATTERISTICHE GENERALI

Questi dispositivi permettono di caricare o scaricare l'impianto in modo semplice e rapido.
Completate queste operazioni di carico o scarico è disponibile un cappuccio con guarnizione che, assemblato sul dispositivo, previene ogni possibile perdita di refrigerante.
La chiusura del dispositivo può essere realizzata anche utilizzando un bocchettone cieco (articolo 31001) interponendo la guarnizione di rame tronco conica con codolo (articolo 31517).

### FUNZIONAMENTO

L'alloggiamento del meccanismo previsto negli attacchi di carica è realizzato secondo quanto previsto dalla norma ARI STANDARD 720:1997.
Avvitando il meccanismo (alla coppia prevista) all'interno dell'attacco di carica il passaggio del refrigerante nelle operazioni di carica o spurgo si ottiene semplicemente azionamento lo spillo del meccanismo stesso.

## GENERAL FEATURES

Thanks to these devices, the system can be quickly and simply filled and drained.
After these operations, a cap with a gasket is installed on the device to prevent refrigerant leaks.
The device can also be closed using a blind pipe union (item 31001) with application of a truncated copper gasket with shank (item 31517).

### OPERATION

The housing of the mechanism for service valve adapters is made according to ARI STANDARD 720:1997.
When the mechanism is tightened (according to the provided torque) inside the service valve adapter, the refrigerant can be filled or drained by simply acting on the needle of the mechanism.

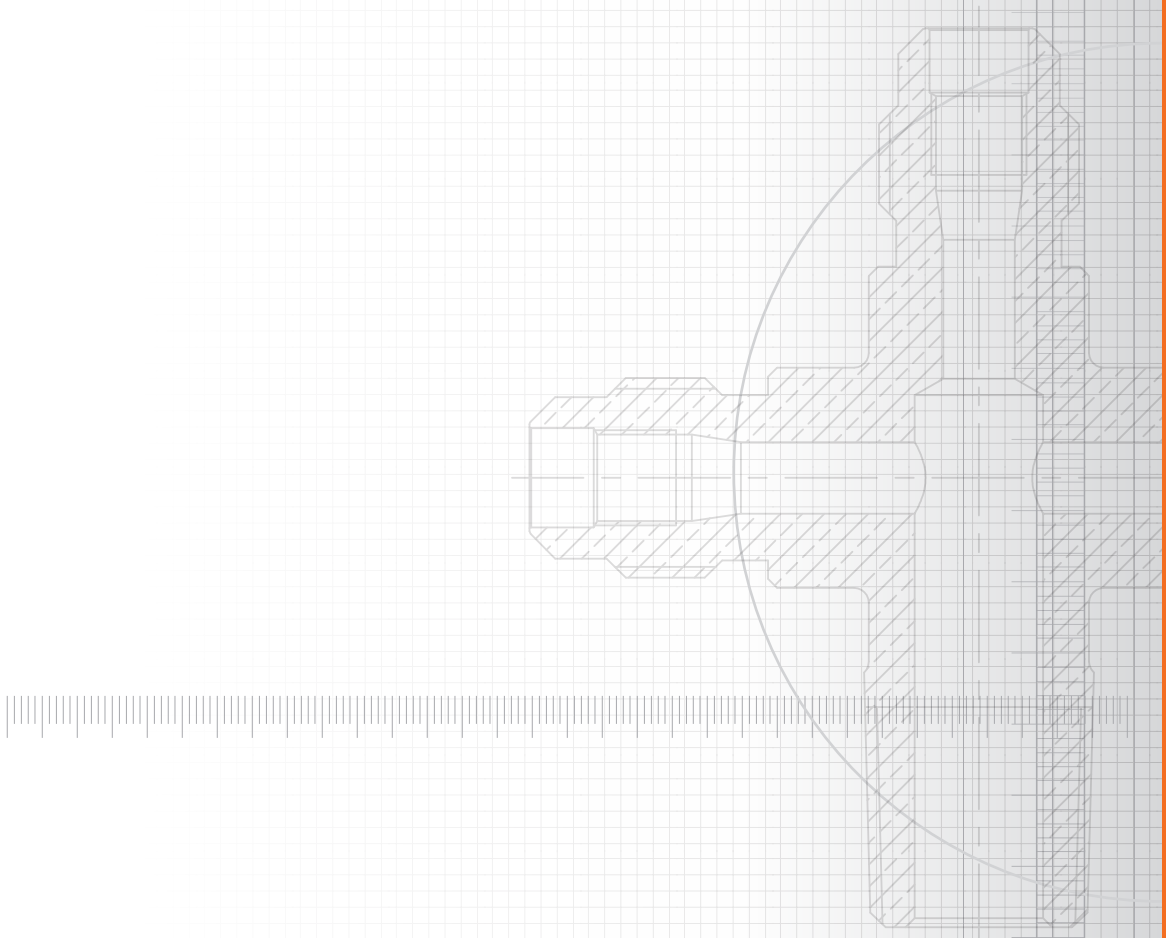

## 31500

**Corpo attacco di carica diritto con filetto maschio SAE e tasca a saldare**
Straight service valve adapter body with SAE male thread and socket weld

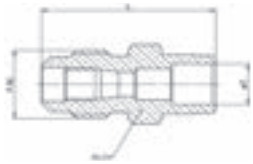

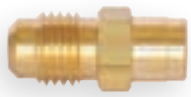

| Codice<br>Code | F.M. SAE<br>SAE M.T. | Tasca a saldare<br>Welding socket<br>Ø | EC.CH.<br>[mm] | L<br>[mm] | PS<br>[bar] |
|---|---|---|---|---|---|
| 31500-01-01 | 1/4" | 6,5 | 11 | 26 | 120 |
| 31500-01-M6 | 1/4" | 6,15 | 11 | 20 | 120 |

## 31501

**Corpo attacco di ricarica diritto con filetto maschio SAE e tubo saldato**
Straight service valve adapter body with SAE male thread and welded pipe

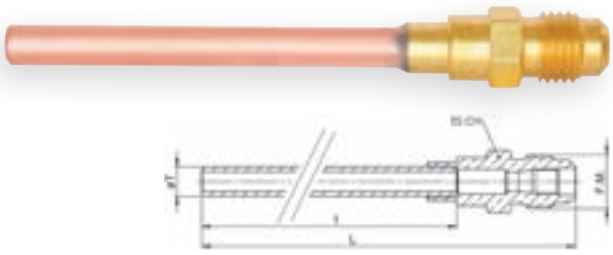

| Codice<br>Code | F.M. SAE<br>SAE M.T. | Tubo - Tube<br>Ø | EC.CH.<br>[mm] | L1<br>[mm] | L<br>[mm] | PS<br>[bar] |
|---|---|---|---|---|---|---|
| 31501-01-M6-L90 | 1/4" | 6x1 | 11 | 66 | 90 | 45 |
| 31501-01-02-L90 | 1/4" | 3/8" x 0,8 | 13 | 72 | 90 | 45 |

## 31502

**Attacco di carica diritto passaparete con filetto maschio SAE e tasca a saldare**
Straight bulkhead service valve adapter with SAE male thread and socket weld

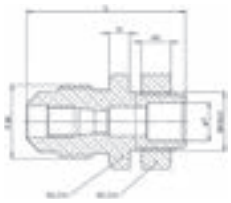

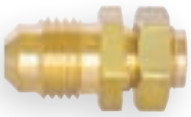

| | | | CORPO - BODY | | | | | GHIERA - NUT | |
|---|---|---|---|---|---|---|---|---|---|
| Codice<br>Code | F.M. SAE<br>SAE M.T. | Ø T<br>[mm] | EC.CH. [mm] | Peso - Weight<br>[gr] | H<br>[mm] | L<br>[mm] | PS<br>[bar] | Peso - Weight<br>[gr] | H1<br>[mm] |
| 31502-01-01 | 1/4" | 6,5 | 14 | 14 | 3,5 | 26 | 120 | 4 | 5 |
| 31502-11-01 | 5/16" | 6,5 | 14 | 18 | 3,5 | 27 | 120 | 4 | 5 |

## 31503

**Corpo attacco di carica diritto con filetto maschio SAE - tasca a saldare e codolo**
Straight service valve adapter body with SAE male thread - socket weld and shank

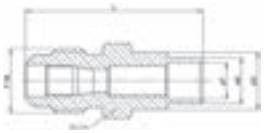

| Codice<br>Code | F.M. SAE<br>SAE M.T. | Tasca a saldare<br>Welding socket<br>Ø | D<br>Ø [mm] | d<br>Ø [mm] | EC.CH.<br>[mm] | L<br>[mm] | PS<br>[bar] |
|---|---|---|---|---|---|---|---|
| 31503-A | 1/4" | 6,15 | 9,8 | 7,8 | 11 | 30 | 120 |
| 31503-B | 1/4" | | 8,5 | 5,8 | 11 | 26 | 120 |
| 31503-C | 5/16" | | 9,3 | 6,8 | 14 | 27 | 120 |
| 31503-D | 5/16" | | 9,3 | 5,8 | 14 | 27 | 120 |
| 31503-E | 1/4" | 5,15 | 7,8 | 6,15 | 11 | 27 | 120 |
| 31503-F | 1/4" | 1/4" | 9,8 | 7,8 | 11 | 30 | 120 |

## 31504

**Corpo attacco di carica diritto con due filetti maschio SAE**
Straight service valve adapter body with two SAE male threads

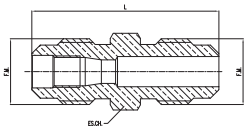

| Codice<br>Code | F.M. SAE<br>SAE M.T. | EC.CH.<br>[mm] | L<br>[mm] | PS<br>[bar] |
|---|---|---|---|---|
| 31504-01 | 1/4" | 11 | 31 | 120 |

## 31505

**Corpo attacco di carica diritto con filetto maschio SAE e filetto maschio NPT**
Straight service valve adapter body with SAE male thread and NPT male thread

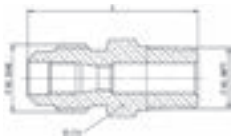

| Codice<br>Code | F.M. SAE<br>SAE M.T. | Filetto maschio NPT<br>NPT male thread | EC.CH. [mm] | L<br>[mm] | PS<br>[bar] |
|---|---|---|---|---|---|
| 31505-01-00 | 1/4" | 1/8" | 11 | 28 | 120 |
| 31505-01-01 | 1/4" | 1/4" | 14 | 33,5 | 120 |
| 31505-01-02 | 1/4" | 3/8" | 17 | 35,5 | 120 |

## 31506

**Corpo attacco di carica diritto con filetto maschio SAE e filetto femmina SAE**
Straight service valve adapter body with SAE male thread and SAE female thread

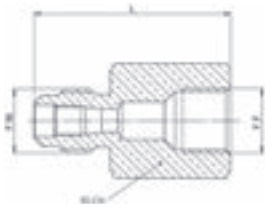

| Codice<br>Code | F.M. SAE<br>SAE M.T. | F.F. SAE<br>SAE F.T. | EC.CH.<br>[mm] | L<br>[mm] | PS<br>[bar] |
|---|---|---|---|---|---|
| 31506-01-01 | 1/4" | 1/4" | 17 | 33,5 | 120 |

## 31507

**Attacco di carica a T maschio SAE - maschio SAE - codolo IDS**
"Tee" service valve adapter with SAE male - SAE male thread and IDS shank

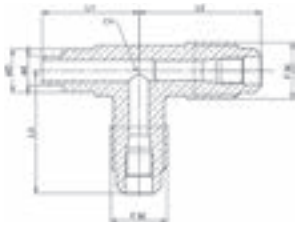

| Codice<br>Code | F.M. SAE<br>SAE M.T. | D<br>Ø [mm] | d<br>Ø [mm] | L1<br>[mm] | L2<br>[mm] | L3<br>[mm] | CH.<br>[mm] | PS<br>[bar] |
|---|---|---|---|---|---|---|---|---|
| 31507-01-M6 | 1/4" | 8,5 | 5,8 | 19 | 24 | 24 | 11 | 120 |

## 31508

**Attacco di carica a T maschio SAE - maschio SAE - maschio NPT**
"Tee" service valve adapter with SAE male - SAE male - NPT male thread

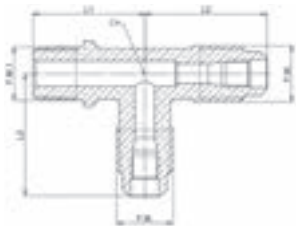

| Codice<br>Code | F.M. SAE<br>SAE M.T. | F.M.1<br>M.T1 | L1<br>[mm] | L2<br>[mm] | L3<br>[mm] | CH.<br>[mm] | PS<br>[bar] |
|---|---|---|---|---|---|---|---|
| 31508-01-00 | 1/4" | 1/8" NPT | 22 | 24 | 24 | 11 | 120 |
| 31508-01-01 | 1/4" | 1/4" NPT | 25 | 25 | 25 | 13 | 120 |

## 31509

**Attacco di carica a T maschio SAE - femmina SAE - maschio SAE**
"Tee" service valve adapter with SAE male - SAE female - SAE male thread

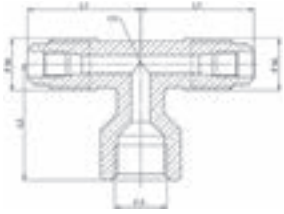

| Codice<br>Code | F.M. SAE<br>SAE M.T. | F.F. SAE<br>SAE F.T. | L1<br>[mm] | L2<br>[mm] | CH.<br>[mm] | PS<br>[bar] |
|---|---|---|---|---|---|---|
| 31509-01-01 | 1/4" | 1/4" | 24 | 24,5 | 11 | 120 |

## 31510

**Corpo attacco di ricarica a T filetto maschio SAE - filetto maschio SAE - tasca a saldare**
"TEE" service valve adapter body with SAE male thread - SAE male thread - welded pocket

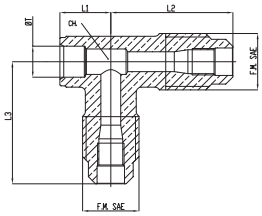


| Codice<br>Code | F.M. SAE<br>SAE M.T. | ØT<br>[mm] | L1<br>[mm] | L2<br>[mm] | L3<br>[mm] | CH.<br>[mm] | PS<br>[bar] |
|---|---|---|---|---|---|---|---|
| 31510-0101 | 1/4" | 6,1 | 10 | 24 | 24 | 11 | 120 |

## 31511

**Attacco di carica a croce SAE maschio - SAE maschio - SAE maschio - NPT maschio**
Cross service valve adapter with SAE male - SAE male - SAE male - NPT male thread

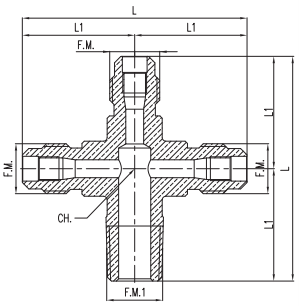

| Codice<br>Code | F.M. SAE<br>SAE M.T. | F.M.1<br>M.T. 1 | L<br>[mm] | L1<br>[mm] | CH.<br>[mm] | PS<br>[bar] |
|---|---|---|---|---|---|---|
| 31511-01-01 | 1/4" | 1/4" NPT | 49 | 24.5 | 13 | 120 |

## 31512-01-0

**Corpo attacco di ricarica a T filetto maschio SAE - filetto maschio SAE - bocchettone girevole**
Tee service valve adapter body with SAE male thread - SAE male thread - turntable blind pipe union

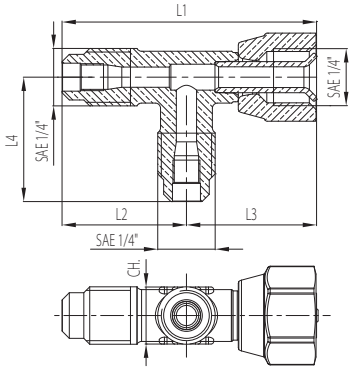


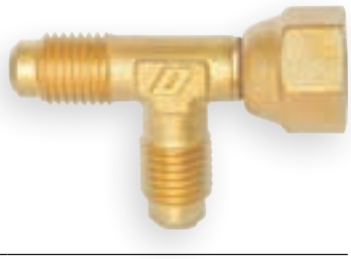

| Codice<br>Code | F.M. SAE<br>SAE M.T. | F.F. SAE<br>SAE F.T. | L1<br>[mm] | L2<br>[mm] | L3<br>[mm] | L4<br>[mm] | CH.<br>[mm] | ES.CH.<br>[mm] | PS<br>[bar] |
|---|---|---|---|---|---|---|---|---|---|
| 31512-01-0 | 1/4" | 1/4" | 49,1 | 24 | 25,1 | 24 | 11 | 17 | 45 |

## 31512-01-1

**Corpo attacco di ricarica a T filetto maschio SAE - filetto maschio SAE - bocchettone girevole**
Tee service valve adapter body with SAE male thread - SAE male thread - turntable blind pipe union

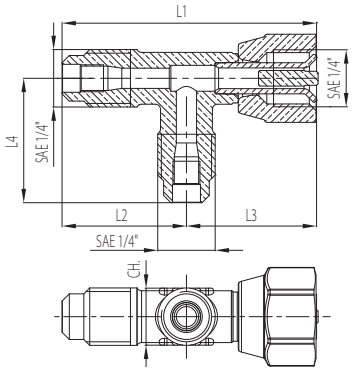


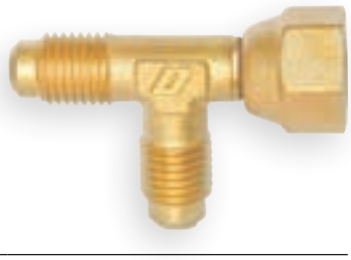

| Codice<br>Code | F.M. SAE<br>SAE M.T. | F.F. SAE<br>SAE F.T. | L1<br>[mm] | L2<br>[mm] | L3<br>[mm] | L4<br>[mm] | CH.<br>[mm] | ES.CH.<br>[mm] | PS<br>[bar] |
|---|---|---|---|---|---|---|---|---|---|
| 31512-01-1 | 1/4" | 1/4" | 49,1 | 24 | 25,1 | 24 | 11 | 17 | 45 |

## 31514

**Cappuccio con filetto femmina SAE e guarnizione di tenuta in Neoprene**
Cap with SAE female thread and Neoprene sealing gasket

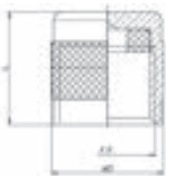

| Codice<br>Code | F.F. SAE<br>SAE F.T. | D<br>Ø [mm] | L<br>[mm] | Temperatura di esercizio<br>Work pressure |
|---|---|---|---|---|
| 31514-01 | 1/4" | 13 | 13 | -40° ÷ +100°C |

## 31515

**Cappuccio con filetto femmina SAE e guarnizione di tenuta in Neoprene con chiave per serraggio valvola**
Cap with SAE female thread and Neoprene sealing gasket with valve tightening wrench

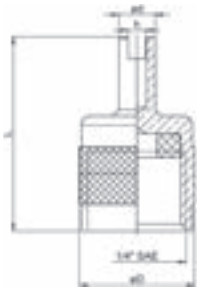

| Codice<br>Code | F.F. SAE<br>SAE F.T. | D<br>Ø [mm] | L<br>[mm] | h<br>[mm] | d<br>Ø [mm] | Temperatura di esercizio<br>Work pressure |
|---|---|---|---|---|---|---|
| 31515-01 | 1/4" | 13 | 22 | 2 | 4,1 | -40° ÷ +100°C |

## 31517

**Guarnizione in rame tronco conica con codolo**
Truncated copper gasket with shank

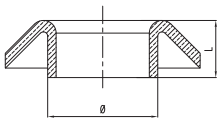

| Codice<br>Code | Riferimento SAE<br>SAE connection | Ø<br>[mm] | L<br>[mm] |
|---|---|---|---|
| 31517-01 | 1/4" | 5,2 | 2,8 |

## 31516

Meccanismo valvola con molla esterna e guarnizioni in Neoprene
Valve mechanism with external spring and Neoprene gasket

| Codice<br>Code | Pressione di apertura<br>Opening pressure<br>[bar] | Pressione statica max.<br>Max static pressure<br>[bar] | Pressione di utilizzo<br>Working pressure<br>[bar] | Coppia di serraggio<br>Torque wrench<br>[N.m] | Temperature di utilizzo<br>Temperature of use<br>[°C] |
|---|---|---|---|---|---|
| 31516 | 2 ÷ 4 | 140 | 0 ÷ 60 | 0,4 ÷ 0,5 | - 40 ÷ +100 |

## 31516-A

Meccanismo valvola con molla interna e guarnizioni in Neoprene + PTFE
Valve mechanism with internal spring and Neoprene + PTFE gaskets

| Codice<br>Code | Pressione di apertura<br>Opening pressure<br>[bar] | Pressione statica max.<br>Max static pressure<br>[bar] | Pressione di utilizzo<br>Working pressure<br>[bar] | Coppia di serraggio<br>Torque wrench<br>[N.m] | Temperature di utilizzo<br>Temperature of use<br>[°C] |
|---|---|---|---|---|---|
| 31516-A | 2 ÷ 4 | 35 | 0 ÷ 30 | 0,3 ÷ 0,35 | - 35 ÷ +100 |

## 31516-B

Meccanismo valvola con molla esterna e guarnizioni in HNBR
Valve mechanism with external spring and HNBR gasket

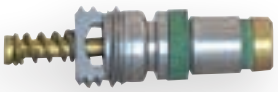

| Codice<br>Code | Pressione di apertura<br>Opening pressure<br>[bar] | Pressione statica max.<br>Max static pressure<br>[bar] | Pressione di utilizzo<br>Working pressure<br>[bar] | Coppia di serraggio<br>Torque wrench<br>[N.m] | Temperature di utilizzo<br>Temperature of use<br>[°C] |
|---|---|---|---|---|---|
| 31516-B | 2 ÷ 4 | 140 | 0 ÷ 60 | 0,4 ÷ 0,5 | - 25 ÷ +130 |

## 31516-C

Meccanismo valvola con molla esterna e guarnizioni in EPDM
Valve mechanism with external spring and EPDM gasket

| Codice<br>Code | Pressione di apertura<br>Opening pressure<br>[bar] | Pressione statica max.<br>Max static pressure<br>[bar] | Pressione di utilizzo<br>Working pressure<br>[bar] | Coppia di serraggio<br>Torque wrench<br>[N.m] | Temperature di utilizzo<br>Temperature of use<br>[°C] |
|---|---|---|---|---|---|
| 31516-C | 2 ÷ 4 | 140 | 0 ÷ 60 | 0,4 ÷ 0,5 | - 35 ÷ +120 |

## ATTACCO DI CARICA CON CAPPUCCIO DI CHIUSURA A DOPPIA GUARNIZIONE DI TENUTA IDEALE PER FLUIDI INFIAMMABILI O DOVE SIA NECESSARIA LA PERFETTA TENUTA

SERVICE VALVE ADAPTER WITH DOUBLE GASKET CUP FOR FLAMMABLE FLUIDS AND FOR FULL SEALING CAPACITY

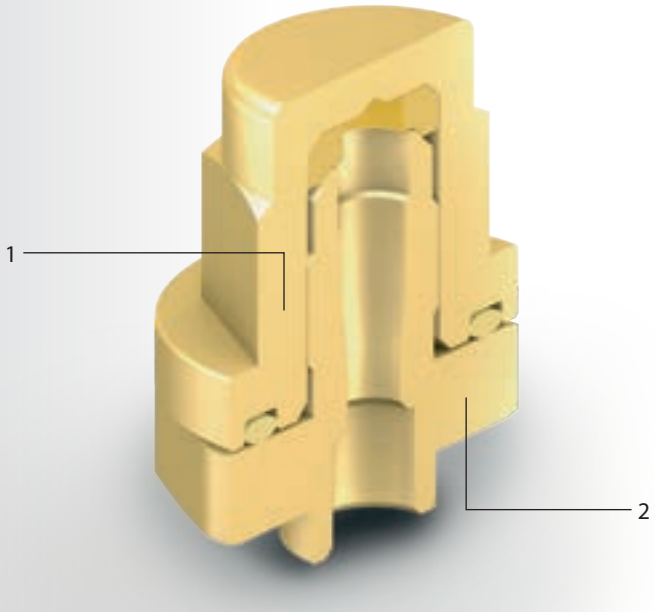

1- **XK9323-A**
Cappuccio con doppia guarnizione in HNBR
2- **CK09323-100-G**
Corpo attacco di carica

1- **XK9323-A**
Cap with HNBR double sealing gasket
2- **CK09323-100-G**
Service valve adapter

**Utilizzabile anche per $CO_2$ con meccanismo di carica 31516-C**
Usable for $CO_2$ application with valve machanism 31516-C

## XK9323-A

**Cappuccio con filetto femmina e doppia guarnizione di tenuta in HNBR**
Cap with HNBR double sealing gasket

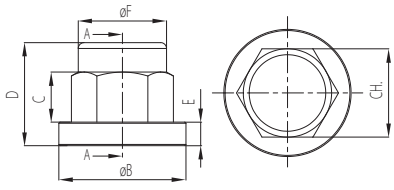

| Codice<br>Code | F.F.<br>F.T. | ØB<br>[mm] | C<br>[mm] | D<br>[mm] | E<br>[mm] | F<br>[mm] | CH.<br>[mm] | PS<br>[bar] |
|---|---|---|---|---|---|---|---|---|
| XK9323-A | 7/16"-20 UNF | 21,6 | 8,5 | 17,5 | 4 | 15 | 15 | 120 |

## 31516-B

**Meccanismo valvola con molla esterna e guarnizioni in HNBR**
Valve mechanism with external spring and HNBR gasket

| Codice<br>Code | Pressione di apertura<br>Opening pressure<br>[bar] | Pressione statica max.<br>Max static pressure<br>[bar] | Pressione di utilizzo<br>Working pressure<br>[bar] | Coppia di serraggio<br>Torque wrench<br>[N.m] | Temperature di utilizzo<br>Temperature of use<br>[°C] |
|---|---|---|---|---|---|
| 31516-B | 2 ÷ 4 | 140 | 0 ÷ 60 | 0,4 ÷ 0,5 | - 25 ÷ +130 |

## CK09323-100-G

**Corpo attacco di carica diritto con filetto maschio SAE e tasca a saldare**
Straight service valve adapter body with SAE male thread and socket weld

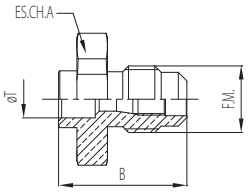

| Codice<br>Code | F.M. | ES.CH.A<br>[mm] | B<br>[mm] | PS<br>[bar] |
|---|---|---|---|---|
| CK09323-100-G | 1/4" SAE (7/16"-20 UNF) | 20 | 21 | 120 |

## K09332

**Corpo attacco di ricarica diritto con filetto maschio SAE e tubo saldato**
Straight service valve adapter body with SAE male thread and welded pipe

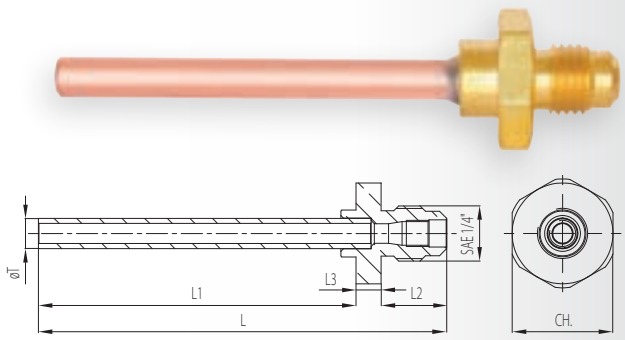


| Codice<br>Code | F.M. SAE<br>SAE M.T. | Tubo - Tube<br>Ø | L<br>[mm] | L1<br>[mm] | L2<br>[mm] | L3<br>[mm] | CH.<br>[mm] | PS<br>[bar] |
|---|---|---|---|---|---|---|---|---|
| K09332 | 1/4" | 6x1 | 81 | 63 | 13 | 5 | 20 | 45 |
| K09332-A | 1/4" | 6x1 | 111 | 93 | 13 | 5 | 20 | 45 |

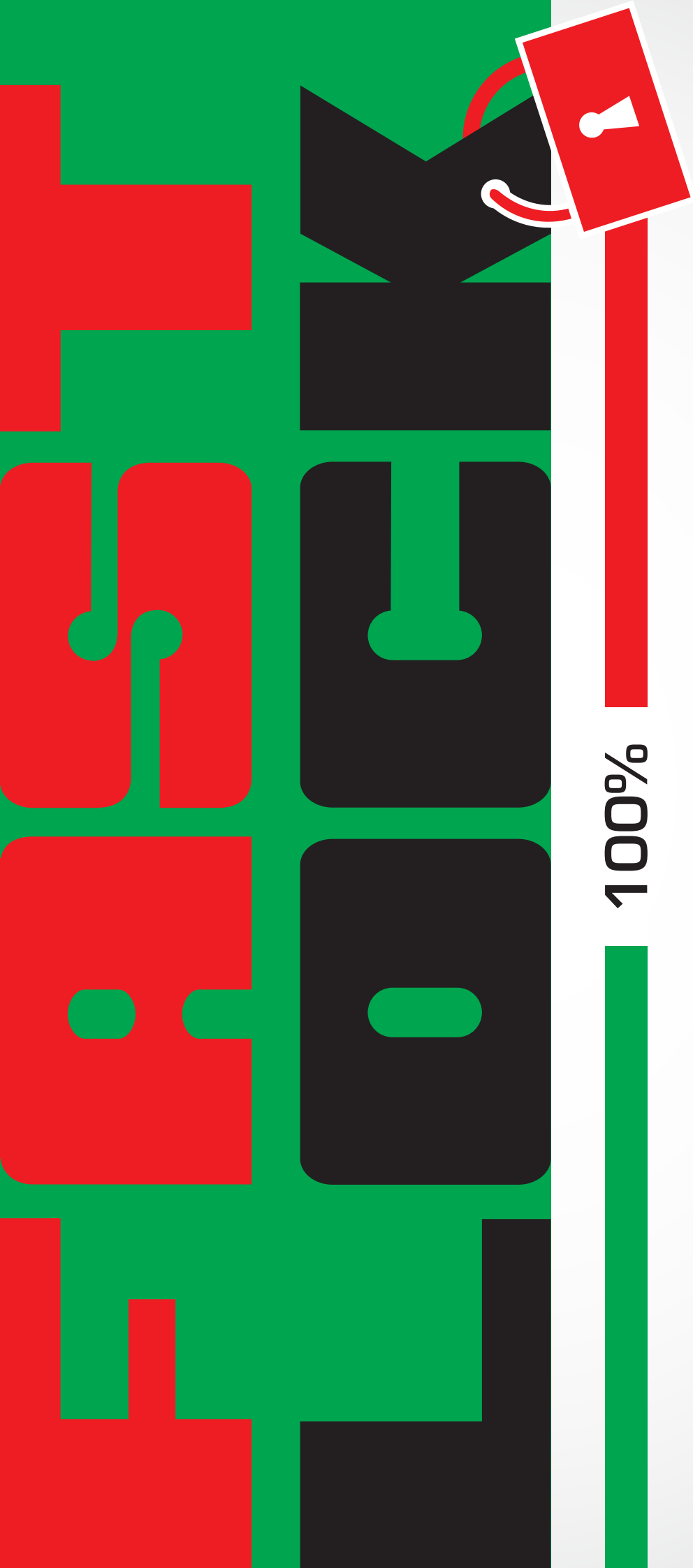


FACILE
EASY

SICURO
SAFE

AFFIDABILE
RELIABLE

PERFETTA TENUTA
FULL SEALING CAPACITY

## SERIE 38000 FAST LOCK

240

ELETTROVALVOLE FAST LOCK - FLUIDI REFRIGERANTI HCFC-HFC-HFO-HC
SOLENOID VALVES FAST LOCK - REFRIGERANT FLUIDS HCFC-HFC-HFO-HC

| Per tubi con diametro esterno Ø<br>For pipes with esternal diameter Ø | |
|---|---|
| 1/4" | Ø10 |
| 3/8" | Ø12 |
| 1/2" | Ø14 |
| Ø6 | Ø16 |
| Ø8 | Ø22 |

## SERIE 39000 FAST LOCK

262

RACCORDI FAST LOCK - FLUIDI REFRIGERANTI HCFC-HFC-HFO-HC
FITTINGS FAST LOCK - REFRIGERANT FLUIDS HCFC-HFC-HFO-HC

| Per tubi con diametro esterno Ø<br>For pipes with esternal diameter Ø | |
|---|---|
| 1/4" | Ø10 |
| 3/8" | Ø12 |
| 1/2" | Ø14 |
| Ø6 | Ø16 |
| Ø8 | Ø22 |

# SERIE 38000

FAST LOCK SYSTEM

# ELETTROVALVOLE FAST LOCK
# FLUIDI REFRIGERANTI HCFC-HFC-HFO-HC

SOLENOID VALVES FAST LOCK - REFRIGERANT FLUIDS HCFC-HFC-HFO-HC

## SERIE 38000

SERIE 38000 FAST LOCK SYSTEM

## CRITERI DI SCELTA

### UTILIZZI

Le elettrovalvole serie 38000 sono state progettate per l'utilizzo su impianti di refrigerazione e condizionamento dell'aria che impieghino fluidi refrigeranti appartenenti al gruppo II così come è definito nell'Articolo 13, Capitolo 1, Punto b della direttiva 2014/68/UE con riferimento al Regolamento (CE) No. 1272/2008. Appartengono al gruppo II tutti i refrigeranti classificati A1 nell'annex E della norma EN378-1:2008.
Per maggiori informazioni relative ai fluidi refrigeranti compatibili, consultare pagina 19.

### VANTAGGI

Tutte le nostre elettrovalvole serie 38000 godono dei seguenti vantaggi qualitativi derivanti dalla nostra tecnologia:

A SISTEMA DI CONNESSIONE OLAB FAST LOCK

B SICURE al 100%, omologazione IP67 UL "INTERNATIONAL PROTECTION"

C Utilizzabili per tubi in rame o alluminio a basso spessore (rigidi, semi-rigidi ed in bobina).

## SELECTION CRITERIA

### APPLICATION

The solenoid valves of 38000 series are designed to be installed on refrigeration and air-conditioning systems using refrigerants of group II, as defined in Article 13, Chapter 1, Point b of Directive 2014/68/EU, with reference to EC Regulation No.1272/2008. Group II include all refrigerants classified as A1 in annex E of EN 378-1:2008 standard. See page 19 for more information about refrigerant fluids compatible.

### ADVANTAGES

All OLAB solenoid valves in the 38000 series feature the following qualitative advantages resulting from the use of our technology:

A OLAB FAST LOCK CONNECTION SYSTEM

B 100% SAFE, approved IP67 UL "INTERNATIONAL PROTECTION" rating

C Usable with copper or aluminium tubes with low thikness (rigid, semi-rigid and reels tubes).

## VANTAGGI FAST LOCK
FAST LOCK ADVANTAGES

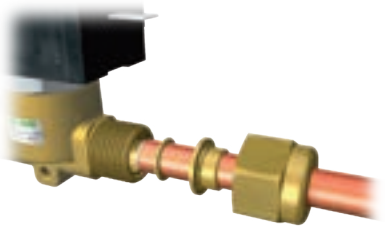


### FACILE
Enorme facilità di montaggio e smontaggio dei componenti.

### EASY TO USE
Components can be easily assembled and disassembled.

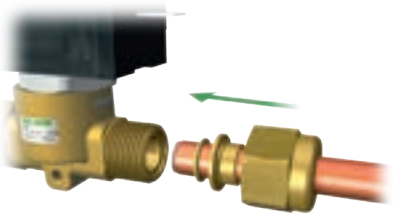


### SICURO
Le pericolose operazioni di saldature non vengono più eseguite. Il tubo viene inserito direttamente nell'attacco OLAB FAST LOCK.

### SAFE
No more tedious welding. The tube is inserted directly in the OLAB FAST LOCK connection.

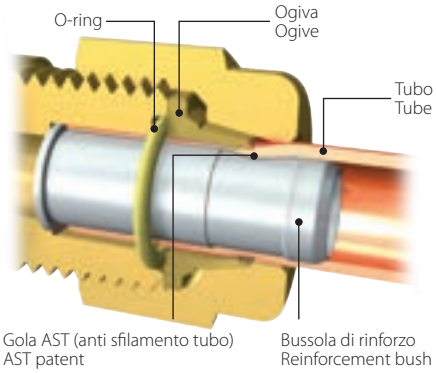


### AFFIDABILE
La deformazione dell'ogiva combinata con la presenza della gola AST sulla bussola di rinforzo, consentono il sicuro trattenimento del tubo nel corpo del raccordo.

### RELIABLE
The ogives deformation with the AST patent on the reinforcement bush, allow the safe retention of the tube in the fitting's body.

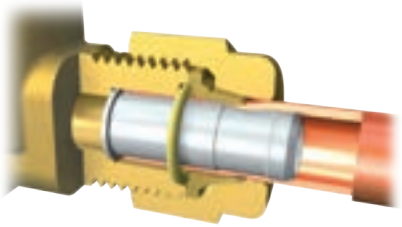

### PEFETTA TENUTA
Grazie ad una guarnizione realizzata con l'utilizzo di una mescola appositamente studiata per questa tipologia di impianti.

### FULL SEALING CAPACITY
Which is ensured by a special gasket made of a compound expressly developed for these system.

## HI - QUALITY TECHNOLOGY

IL CUORE DELLE NOSTRE ELETTROVALVOLE - OUR SOLENOID VALVES' CORE

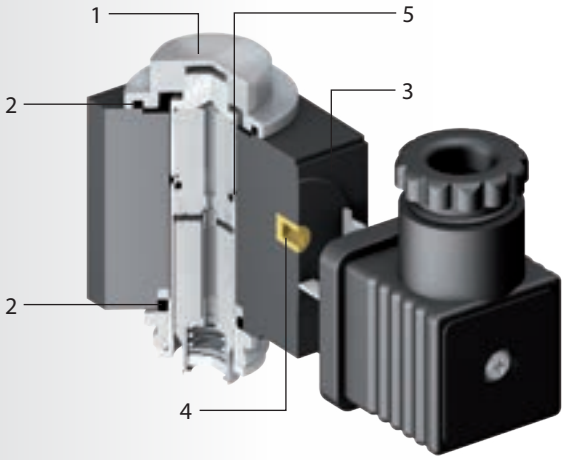


IP 67

INTERNATIONAL PROTECTION

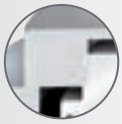

1 Il dado in acciaio zincato e il filetto ricavato direttamente sul cannotto in acciaio inox AISI 303 consentono di poter applicare la corretta coppia di serraggio per garantire la tenuta delle guarnizioni di protezione della bobina.

The galvanized steel nut and thread obtained directly on the AISI 303 stainless steel sleeve make it possible to apply the correct tightening torque and ensure tightness of the coil protection seals.

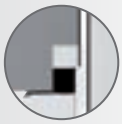

2 O-ring per garantire una perfetta tenuta d'isolamento dall'umidità esterna.

O-ring to ensure the perfect seal and insulation from external moisture.

3 Lappatura bobina per garantire una perfetta tenuta e l'isolamento dall'umidità esterna una volta montato il connettore.

Lapping operation on coil surface to give the perfect seal and insulation from external moisture once the connector has been assembled.

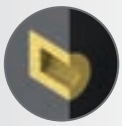

4 Inserto in ottone filettato ricavato da barra esagonale anti-rotazione per garantire la coppia di serraggio adeguata quando si monta il connettore.

Anti-rotating brass threaded insert from hexagonal rod to ensure the best tightening torque once the connector has been assembled.

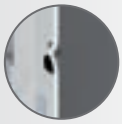

5 Bloccaggio nucleo fisso tramite sistema di rullatura che garantisce una deformazione corretta e senza criccature.

Fixed core clamping by rolling operation that gives the best deformation without cracking.

## COSTRUZIONE

I principali componenti costitutivi delle elettrovalvole serie 38000 sono:
- Corpo e coperchio in ottone forgiato a caldo EN 12165-CW617N
- Cannotto in acciaio inox AISI303
- Nuclei in acciaio ferritico a magnetizzazione controllata
- Molle in acciaio ino AISI 302
- Guarnizioni di tenuta verso l'esterno in Neoprene
- Guarnizioni di tenuta in HNBR (-40°C; +150°C) (del sistema OLAB FAST LOCK)
- Dado di bloccaggio e ogiva in ottone EN 12164-CW614N
- Bussola di rinforzo in acciaio inox AISI 303

## CONSTRUCTION

The main construction components of the solenoid valves of the 38000 series are:
- Hot-forged brass body and cover EN12165-CW617N
- AISI 303 stainless steel sleeve
- Ferritic stainless steel for cores
- AISI 302stainless steel spring
- Outside Neoprene sealing gasket
- Sealing oring made of HNBR (-40°C; +150°C) (OLAB FAST LOCK system)
- Hot-forged brass nut EN12164-CW614N
- Reinforcement bush made of AISI303 stainless steel

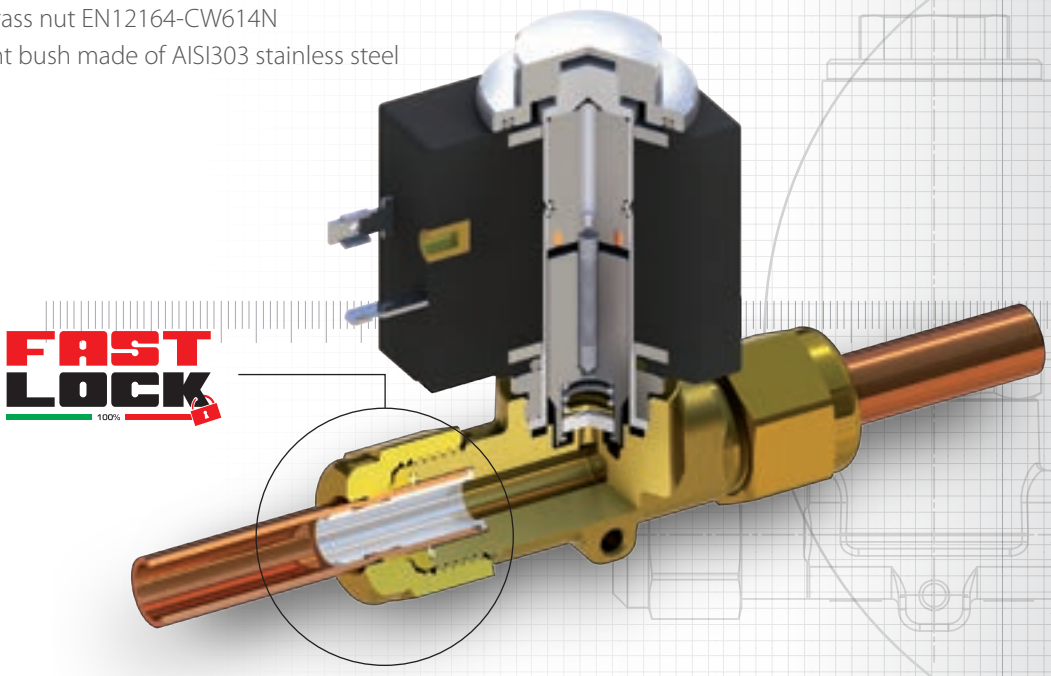

## FUNZIONAMENTO

Innovativo sistema di connessione per semplificare e rendere sicuro il montaggio dei componenti facenti parte degli impianti di refrigerazione Nel diametro interno del tubo da collegare viene inserita una bussola di rinforzo in acciaio inox avente sulla superficie esterna una GOLA AST (anti sfilamento tubo). Sul diametro esterno del tubo da collegare vengono posizionati nell'ordine il dado, l'ogiva e l'O-ring di tenuta e il tubo viene inserito a battuta nella sede prevista sul corpo raccordo.
Avvitando il dado alla coppia corretta per ogni riferimento di tubo, l'ogiva si sposta fino ad appoggiarsi all'estremità del corpo raccordo e spinge l'O-ring nella sede di tenuta.
Una volta a battuta, sotto l'effetto del serraggio del dado, l'ogiva si deforma incidendo con la sua estremità il diametro esterno del tubo in corrispondenza della gola AST e deformando il tubo fino ad appoggiarsi sul diametro della gola AST stessa.
L'O-ring garantisce quindi la tenuta in pressione del raccordo e la deformazione dell'ogiva, combinata con la presenza della gola AST sulla bussola di rinforzo, consentono il trattenimento del tubo nel corpo dell'elettrovalvola.

## OPERATION

A stainless steel reinforcing bush, with a AST patent on its external surface, will be insert inside the hose's/pipe's gauge that needs to be connected on the hose's external diameter will be place in order: nut, ogives and sealing O-ring, finally the hose will be inserted to the stop in the chosen place on the junction's body.
Tightening the nut at the right pair for every hose match, the ogives will move until it places itself at the end of the junction's body while pushing the o-ring in the seal location.
Once a battuta, under the effect of the nut's tightening, the ogives will distort itself incising the external diameter with its extremity in correspondence of the AST patent, then it will deform the hose until finally lean againist the patent's diameter.
Therefore, the O-ring pledges the pressure seal of the connection, the ogives together with the AST patent of the reinforc-ing bush allow the holding of the hose inside the connection body.

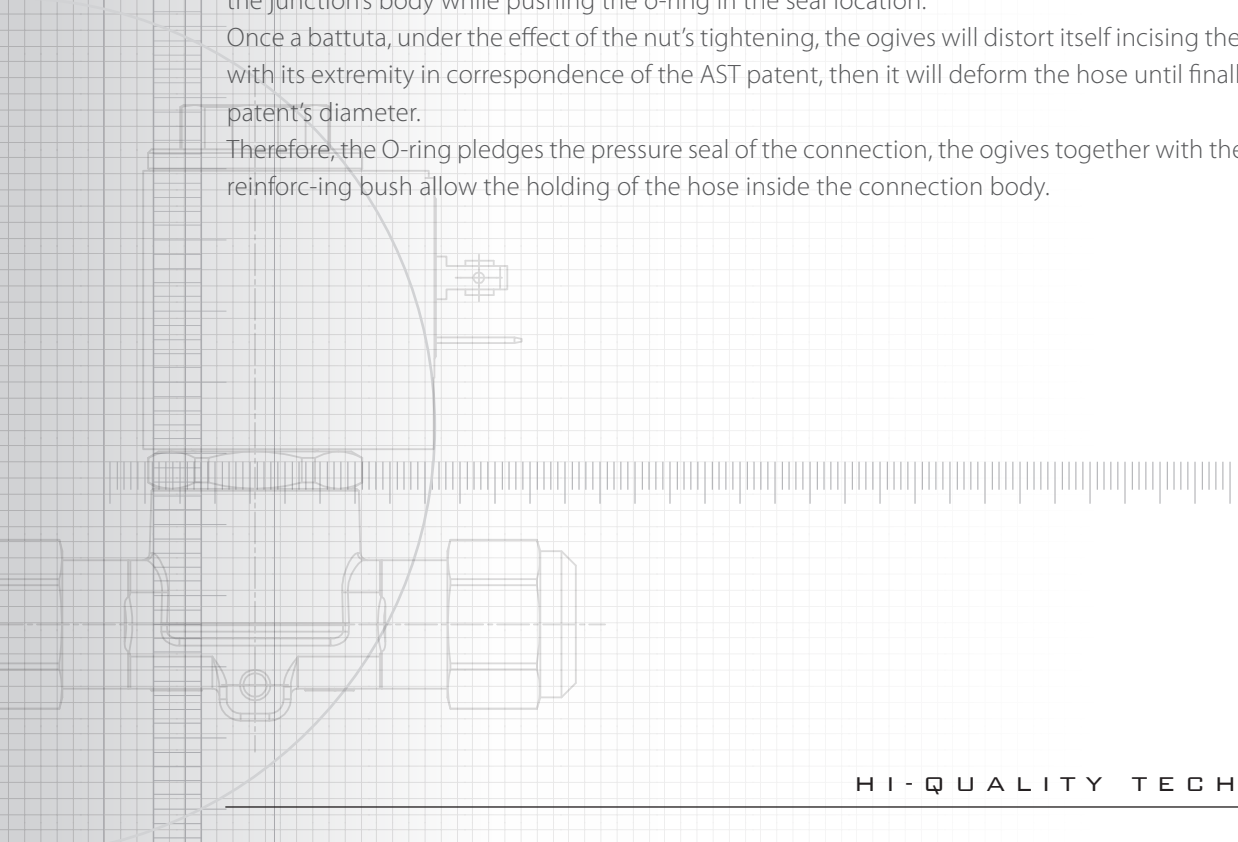

## FUNZIONAMENTO SISTEMA AST
## AST SYSTEM OPERATING

1- Speciale ogiva che comprime l'O-ring e deforma il tubo sulla gola della bussola di rinforzo
2- Bussola di rinforzo con gola AST: gola anti sfilamento tubo (brevetto OLAB)
3- O-ring in HNBR per garantire la tenuta perfetta

1- The special Ogive compress the O-ring and deform the pipe on the AST GROOVE
2- Reinforcement bush with AST groove: anti pipe extrusion groove (OLAB patent)
3- HNBR sealing O-ring

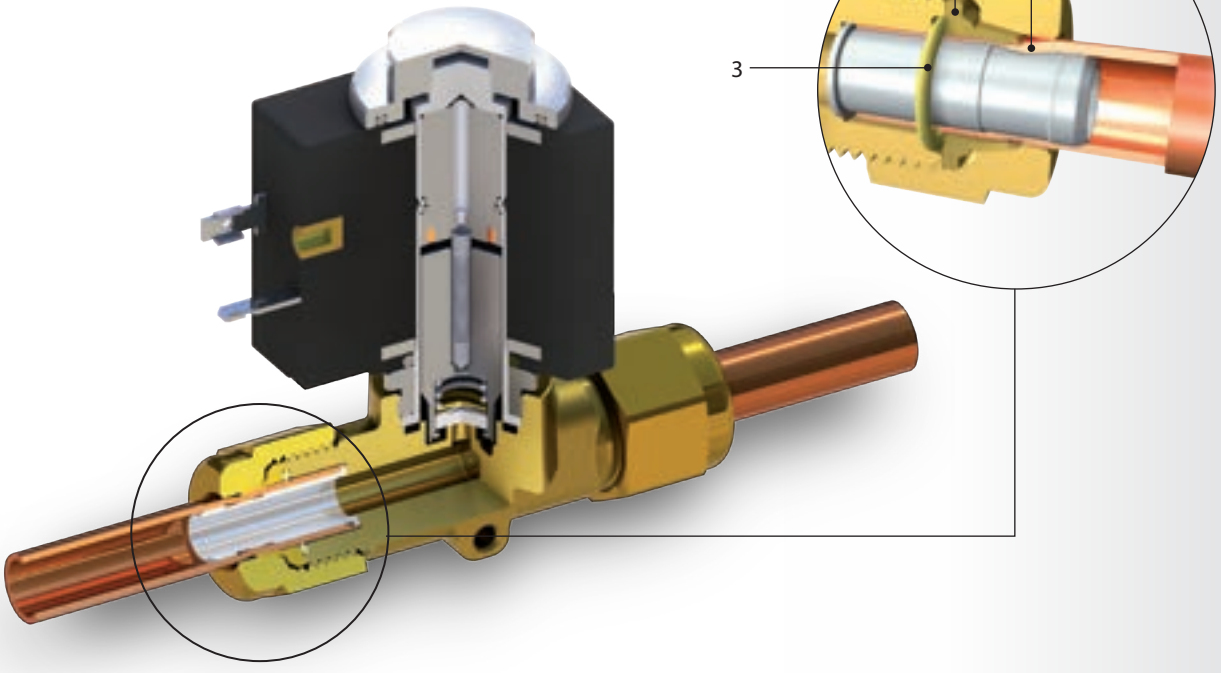

## CARATTERISTICHE GENERALI

Le valvole serie 38000 e 38100 sono a 2 vie normalmente chiuse. Tutte le bobine sono di classe H con avvolgimento realizzato in filo di rame smaltato avente classe di isolamento 180°C. L'involucro esterno è realizzato con resine dielettriche ed impermeabili che garantiscono un efficace isolamento. La bobina è sempre provvista alle estremità inferiori e superiori di due O-ring che completano la protezione del dispositivo dall'umidità. Le bobine sono progettate per il funzionamento in continuo.

### INSTALLAZIONE

Le elettrovalvole possono essere installate ovunque nell'impianto tenendo conto delle rese frigorifere dei vari modelli. Il montaggio del dispositivo deve avvenire in modo che il verso di scorrimento del fluido sia in accordo con la freccia indicata sul corpo valvola. Tutti i modelli di questa serie possono essere montati in qualsiasi posizione ad esclusione di quella con bobina rivolta verso il basso. Prima di effettuare la connessione elettrica del dispositivo assicurarsi che i dati di targa riportati sulla bobina coincidano con quelli presenti sull'impianto. Prima di procedere con l'installazione leggere attentamente il foglietto d'istruzioni.

## GENERAL FEATURES

The valves of 38000 and 38100 are two-way normally closed valves with OLAB FAST LOCK connection system. All the coils are class H with winding made of enameled copper wire with insulation class 180°C. The outer casing is made of resin with dielectric properties that provide an effective waterproof insulation. The coil is always provided with two O-rings at the upper and lower ends that protect the device from humidity. Coils are designed for continuous operation.

### INSTALLATION

Solenoid valves can be installed anywhere in the system provided that the cooling capacity of all different models is taken into account. The device must be installed ensuring that the refrigerant flows in the direction shown by the arrows on the valve body. All models of this series can be mounted in all positions except for the one with a coil turned downwards. Brazing of valves to weldable pipes must be carried out using an alloy with low melting point. To avoid damages, make sure the flame is not pointed to the body during pipe welding. Before connecting the device make sure the operating data shown on the coil correspond to those on the system. Please read enclosed leaflet before proceeding with the installation.

| **COPPIE DI SERRAGGIO** - TORQUES WRENCH | | |
|---|---|---|
| **Diametro** - Diameter [Ø] | **Chiave CH2** - Nut wrench [mm] | **Coppia di serraggio** - Torque wrench [N.m] |
| 6 | 17 | 10÷15 |
| 1/4" | 17 | 10÷15 |
| 8 | 19 | 15÷20 |
| 3/8" | 21 | 23÷28 |
| 10 | 21 | 23÷28 |
| 12 | 24 | 30÷35 |
| 1/2 | 27 | 40÷45 |
| 22 | 32 | 70÷80 |

## PROCEDURA DI MONTAGGIO
ASSEMBLY

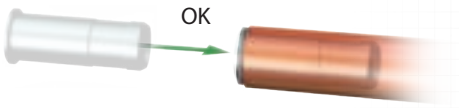


Dopo aver tagliato e intestato il tubo, eliminando eventuali bave di taglio interne ed esterna, inserire la bussola di rinforzo.

Cut off and face the pipe, eliminating any burrs inside and out, then insert the reinforcing bush.

Assicurarsi che la bussola di rinforzo si inserisca completamente nel tubo, se necessario esercitando manualmente una piccola pressione.

Make sure the bush goes right into the pipe, pressing gently by hand if necessary.

Allentare il dado di serraggio OLAB FAST LOCK.

Loosen the OLA FAST BLOCK locking nut.

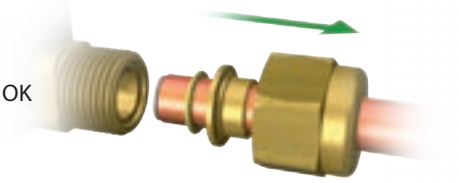


Rimuovere dal raccordo i componenti del sistema OLAB FAST LOCK e posizionarli sul tubo rispettando la sequenza indicata.

Remove the OLAB FAST LOCK components from the fitting and mount them on the pipe in given sequence.

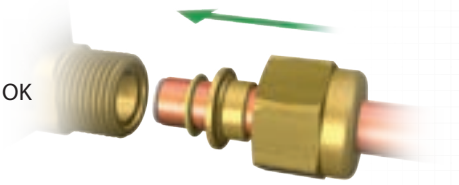


Innestare il tubo nel raccordo facendo scorrere dado, ogiva e O-ring prestando attenzione a non rovinare la guarnizione.

Insert the pipe in the fitting, moving the nut, ogive and O-ring, taking care not to damage the gasket.

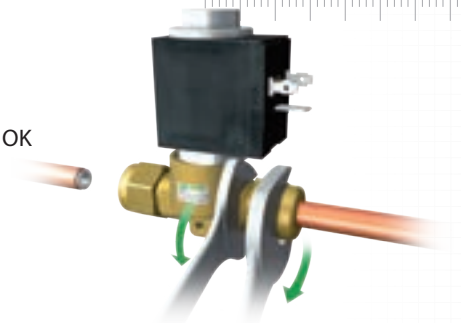


Serrare il dado alla coppia indicata esercitando una piccola forza per mantenerlo nella sede.

Tighten the nut to the torque indicated pressing slightly to keep it in its seat.

## OMOLOGAZIONE SISTEMI DI CONNESSIONE OLAB FAST LOCK

Il sistema di connessione OLAB FAST LOCK è stato omologato per applicazioni dinamiche avendo brillantemente superato il test di vibrazione in pressione definito dalla Specifica TRENITALIA N°370449 esp.02 secondo i parametri di seguito riportati:

- Vibrazione aleatoria nel campo da 20Hz a 200Hz in una direzione normale all'asse dei raccordi.
- Accelerazione di 3,4g RMS (con picchi di accelerazione di 10g).
- Durata del test: 10 ore.
- Pressione di prova con aria: 25 bar.

Abbiamo scelto di effettuare il test con le modalità sopra definite in quanto rappresenta una delle specifiche maggiormente stringenti nell'ambito delle applicazioni dinamiche. A garanzia dell'elevata affidabilità che lo contraddistingue, il sistema di connessione OLAB FAST LOCK è stato testato con macchina di collaudo ad elio alla pressione di 45 bar per verificarne il livello di perdita, ottenendo i medesimi valori prima e dopo la prova di vibrazione come facilmente riscontrabile dalla seguente tabella.

## GENERAL FEATURES

The OLAB FAST LOCK connection system has been approved for dynamic applications as it has successfully passed the pressure vibration test established by TRENITALIA Specification no. 370449, esp. 02, according to the following parameters:

- Random vibration in the range 20Hz to 200Hz in a normal direction to the axis of fittings.
- 3.4g RMS acceleration (with acceleration peaks of 10g).
- Test time: 10 hours.
- Test pressure with air: 25 bar.

We decided to perform the test using the same methods defined above as it is one of the most stringent specifications for dynamic applications. As a guarantee of its proven high level of reliability, the OLAB FAST LOCK connection system was tested using a helium testing machine at the pressure of 45 bar to check the level of leakage, measuring the same values before and after the vibration test, as can be seen in the table below.

| Diametro esterno tubo per spessore<br>Pipe outside diameter by thickness<br>[mm] | Valore perdita prima del test di vibrazione<br>Leakage prior to vibration test | | Valore perdita dopo del test di vibrazione<br>Leakage after vibration test | |
|---|---|---|---|---|
| | mbar*l/s (He) | grammi/anno<br>g/year | mbar*l/s (He) | grammi/anno<br>g/year |
| 6 x 0,8 | 4,99 E-9 | 0,001 | 4,99 E-8 | 0,009 |
| 8 x 0,8 | 4,99 E-9 | 0,001 | 4,99 E-8 | 0,009 |
| 10 x 1,0 | 4,99 E-9 | 0,001 | 4,99 E-8 | 0,009 |
| 12 x 1,0 | 4,99 E-7 | 0,094 | 4,99 E-8 | 0,009 |

## SCHEMA DI CODIFICA

Schema di codifca per elettrovalvole serie 38000.

## CODING SCHEME

How to read the code of solenoid valves 38000 series.

| 38000 | - | 01 | - | A | - | 3.0 | - | A | - | 1 |
|---|---|---|---|---|---|---|---|---|---|---|

**Famiglia** / Family

| | |
|---|---|
| 38000 | EV N.C. Azione diretta<br>N.C. Direct action SV |
| 38100 | EV N.C. servocomandata a membrana<br>N.C. servo-controlled diaphragm SV |
| 38010 | EV N.C. azione diretta senza bobina<br>N.C. direct action SV without coil |
| 38110 | EV N.C. servocomandata a membrana senza bobina<br>N.C. servo-controlled diaphragm SV without coil |
| 38020 | EV N.C. servocomandata a membrana con connettore<br>N.C. direct action SV with connector |
| 38120 | EV N.C. servocomandata a membrana con connettore<br>N.C. servo-controlled diaphragm SV with connector |

**Versioni gialle** - Yellow versions

**Diametro esterno tubo** / Tube's external diameter

| | |
|---|---|
| 01 | 1/4" |
| 02 | 3/8" |
| 03 | 1/2" |
| M6 | Ø6 |
| M8 | Ø8 |
| M10 | Ø10 |
| M12 | Ø12 |
| M14 | Ø14 |
| M16 | Ø16 |
| M22 | Ø22 |

**Spessore tubo** / tube's thickness

| | |
|---|---|
| A | 1mm |
| B | 0,8mm |
| C | 1,5mm |

**Diametro nominale** / Nominal diameter

| | |
|---|---|
| 2.2 | Ø2,2mm |
| 2.5 | Ø2,5mm |
| 3.0 | Ø3,0mm |
| 6.5 | Ø6,5mm |

**Bobina** / Coil

| | |
|---|---|
| A | 220/230Vac 50/60Hz 21VA IMQ |
| B | 24Vac 50/60Hz 21VA |
| C | 110Vac 50/60Hz 21VA |
| D | 240Vac 50/60Hz 21VA |
| E | 220/230Vac 50/60Hz 21VA cUL |
| F | 24Vac 50/60Hz 21VA cUL |
| G | 110/120Vac 50/60Hz 21VA cUL |
| H | 240Vac 50/60Hz 21VA cUL |
| I | 12Vdc 19W |
| L | 24Vdc 19W |

Bobine serie 30000BHFP
Coil 30000BHFP series

Bobina + connettore ART.8851
Coil + connector ART.8851

**Varianti** / Models

| | |
|---|---|
| 1 | Con staffa fissaggio<br>With fixing bracket |
| 2 | O-rings in HNBR* |

* Con guarnizioni in HNBR: utilizzabili con fluidi infiammabili
With HNBR gaskets: usable with flammable fluids

Nella versione standard la guarnizione è in Neoprene
Neoprene gasket for standard version

Eventuali altri voltaggi disponibili su richiesta
Different voltage available upon request

PRESTAZIONI - Elettrovalvole senza bobina con guarnizione in Neoprene (versione standard)
PERFORMANCES - Solenoid valves without coil with Neoprene gasket (standard version)

| Serie 38000<br>38000 series | Codice<br>Code | Tubo x spessore<br>Tube x thickness | | DN [mm] | Kv [$m^3$/h] | PS [bar] | Pressione differenziale di apertura<br>Differential opening pressure [bar] | | | TS (°C) | | Principio di funzionamento<br>Working principle |
|---|---|---|---|---|---|---|---|---|---|---|---|---|
| | | Ø [In] | Ø [mm] | | | | Min | MOPD | | Min | Max | |
| | | | | | | | | AC | DC* | | | |
| | 38010-01B-2.2 | 1/4x0,8 | | 2,2 | 0,15 | 52 | 0 | 21 | 21 | -35 | 105 | Azione diretta<br>Direct acting |
| | 38010-01B-3.0 | 1/4x0,8 | | 3,0 | 0,23 | | | | 19 | | | |
| | 38010-M8A-3.0 | | 8x1,0 | 3,0 | | | | | | | | |
| | 38010-02B-3.0 | 3/8x0,8 | | 3,0 | | | | | | | | |
| | 38010-M10A-3.0 | | 10x1,0 | 3,0 | | | | | | | | |
| | 38110-02B-6.5 | 3/8x0,8 | | 6,5 | 0,80 | 52 | 0,05 | 21 | 19 | -35 | 105 | Servocomandata a membrana<br>Diaphragm pilot operated |
| | 38110-M10A-6.5 | | 10x1,0 | 6,5 | | | | | | | | |
| | 38110-M12A-6.5 | | 12x1,0 | 6,5 | | | | | | | | |
| | 38110-03B-6.5 | 1/2x0,8 | | 6,5 | | | | | | | | |

* Con kit ENERGY PLUS SYSTEM (DIS.8851) - With ENERGY PLUS SYSTEM Kit (DIS.8851)

Staffa di fissaggio ordinabile separatamente
Fixing bracket separately sortable

| | Codice<br>Code | Descrizione<br>Description |
|---|---|---|
| | 30000-13 | Staffa di fissaggio in acciaio zincato bianco con vite M4<br>White zinc-plated stainless steel fixing with M4 screw |

**PRESTAZIONI - Elettrovalvole con bobina e connettore con guarnizione in HNBR (versione per fluidi infiammabili e linea di gas caldo)**
PERFORMANCES - Solenoid valves with coil and connector with HNBR gasket (version for flammable fluids and hot gas line)

| Serie 38000<br>38000 series | Codice<br>Code | Tubo x spessore<br>Tube x thickness | | DN [mm] | Kv [m³/h] | PS [bar] | Pressione differenziale di apertura<br>Differential opening pressure [bar] | | | TS (°C) | | Principio di funzionamento<br>Working principle |
|---|---|---|---|---|---|---|---|---|---|---|---|---|
| | | Ø [In] | Ø [mm] | | | | Min | MOPD | | Min | Max | |
| | | | | | | | | AC | DC* | | | |
| | 38010-01B-2.2-2 | 1/4x0,8 | | 2,2 | 0,15 | 52 | 0 | 21 | 21 | -40 | 130 | Azione diretta<br>Direct acting |
| | 38010-01B-3.0-2 | 1/4x0,8 | | 3,0 | 0,23 | | | | 19 | | | |
| | 38010-M8A-3.0-2 | | 8x1,0 | 3,0 | | | | | | | | |
| | 38010-02B-3.0-2 | 3/8x0,8 | | 3,0 | | | | | | | | |
| | 38010-M10A-3.0-2 | | 10x1,0 | 3,0 | | | | | | | | |
| | 38110-02B-6.5-2 | 3/8x0,8 | | 6,5 | 0,80 | 52 | 0,05 | 21 | 19 | -40 | 130 | Servocomandata a membrana<br>Diaphragm pilot operated |
| | 38110-M10A-6.5-2 | | 10x1,0 | 6,5 | | | | | | | | |
| | 38110-M12A-6.5-2 | | 12x1,0 | 6,5 | | | | | | | | |
| | 38110-03B-6.5-2 | 1/2x0,8 | | 6,5 | | | | | | | | |

* Con kit ENERGY PLUS SYSTEM (DIS.8851) - With ENERGY PLUS SYSTEM Kit (DIS.8851)

Staffa di fissaggio ordinabile separatamente
Fixing bracket separately sortable

| | Codice<br>Code | Descrizione<br>Description |
|---|---|---|
| | 30000-13 | Staffa di fissaggio in acciaio zincato bianco con vite M4<br>White zinc-plated stainless steel fixing with M4 screw |

PRESTAZIONI - Elettrovalvole con bobina e connettore con guarnizione in Neoprene (versione standard)
PERFORMANCES - Solenoid valves with coil and connector with Neoprene gasket (standard version)

| Serie 38000<br>38000 series | Codice<br>Code | Tubo x spessore<br>Tube x thickness | | DN [mm] | Kv [$m^3$/h] | PS [bar] | Pressione differenziale di apertura<br>Differential opening pressure [bar] | | | TS (°C) | | Principio di funzionamento<br>Working principle |
|---|---|---|---|---|---|---|---|---|---|---|---|---|
| | | Ø [In] | Ø [mm] | | | | Min | MOPD | | Min | Max | |
| | | | | | | | | AC | DC* | | | |
| 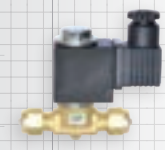 | 38020-01B-2.2-A | 1/4x0,8 | | 2,2 | 0,15 | 52 | 0 | 21 | 21 | -35 | 105 | Azione diretta con bobina e connettore<br>Direct acting with coil and connector |
| | 38020-01B-3.0-A | 1/4x0,8 | | 3,0 | 0,23 | | | | 19 | | | |
| | 38020-M8A-3.0-A | | 8x1,0 | 3,0 | | | | | | | | |
| | 38020-02B-3.0-A | 3/8x0,8 | | 3,0 | | | | | | | | |
| | 38020-M10A-3.0-A | | 10x1,0 | 3,0 | | | | | | | | |
| | 38120-02B-6.5-A | 3/8x0,8 | | 6,5 | 0,80 | 52 | 0,05 | 21 | 19 | -35 | 105 | Servo-comandata a membrana con bobina e connettore<br>Diaphragm pilot operated with coil and connector |
| | 38120-M10A-6.5-A | | 10x1,0 | 6,5 | | | | | | | | |
| | 38120-M10A-6.5-A | | 12x1,0 | 6,5 | | | | | | | | |
| | 38120-03B-6.5-A | 1/2x0,8 | | 6,5 | | | | | | | | |

* Con kit ENERGY PLUS SYSTEM (DIS.8851) - With ENERGY PLUS SYSTEM Kit (DIS.8851)

Staffa di fissaggio ordinabile separatamente
Fixing bracket separately sortable

| | Codice<br>Code | Descrizione<br>Description |
|---|---|---|
| | 30000-13 | Staffa di fissaggio in acciaio zincato bianco con vite M4<br>White zinc-plated stainless steel fixing with M4 screw |

**PRESTAZIONI - Elettrovalvole con bobina e connettore con guarnizione in HNBR (versione per fluidi infiammabili e linea di gas caldo)**
PERFORMANCES - Solenoid valves with coil and connector with HNBR gasket (version for flammable fluids and hot gas line)

| Serie 38000<br>38000 series | Codice<br>Code | Tubo x spessore<br>Tube x thickness | | DN [mm] | Kv [m³/h] | PS [bar] | Pressione differenziale di apertura<br>Differential opening pressure [bar] | | | TS (°C) | | Principio di funzionamento<br>Working principle |
|---|---|---|---|---|---|---|---|---|---|---|---|---|
| | | Ø [In] | Ø [mm] | | | | Min | MOPD | | Min | Max | |
| | | | | | | | | AC | DC* | | | |
| | 38020-01B-2.2-A-2 | 1/4x0,8 | | 2,2 | 0,15 | 52 | 0 | 21 | 21 | -40 | 130 | **Azione diretta con bobina e connettore**<br>Direct acting with coil and connector |
| | 38020-01B-3.0-A-2 | 1/4x0,8 | | 3,0 | 0,23 | | | | 19 | | | |
| | 38020-M8A-3.0-A-2 | | 8x1,0 | 3,0 | | | | | | | | |
| | 38020-02B-3.0-A-2 | 3/8x0,8 | | 3,0 | | | | | | | | |
| | 38020-M10A-3.0-A-2 | | 10x1,0 | 3,0 | | | | | | | | |
| | 38120-02B-6.5-A-2 | 3/8x0,8 | | 6,5 | 0,80 | 52 | 0,05 | 21 | 19 | -40 | 130 | **Servo-comandata a membrana con bobina e connettore**<br>Diaphragm pilot operated with coil and connector |
| | 38120-M10A-6.5-A-2 | | 10x1,0 | 6,5 | | | | | | | | |
| | 38120-M10A-6.5-A-2 | | 12x1,0 | 6,5 | | | | | | | | |
| | 38120-03B-6.5-A-2 | 1/2x0,8 | | 6,5 | | | | | | | | |

* Con kit ENERGY PLUS SYSTEM (DIS.8851) - With ENERGY PLUS SYSTEM Kit (DIS.8851)

Staffa di fissaggio ordinabile separatamente
Fixing bracket separately sortable

| | Codice<br>Code | Descrizione<br>Description |
|---|---|---|
| | 30000-13 | Staffa di fissaggio in acciaio zincato bianco con vite M4<br>White zinc-plated stainless steel fixing with M4 screw |

# 38000

**Elettrovalvola per refrigerazione, azione diretta, con connessioni OLAB FAST LOCK**

Solenoid valve for refrigeration, direct action, with OLAB FAST LOCK connections

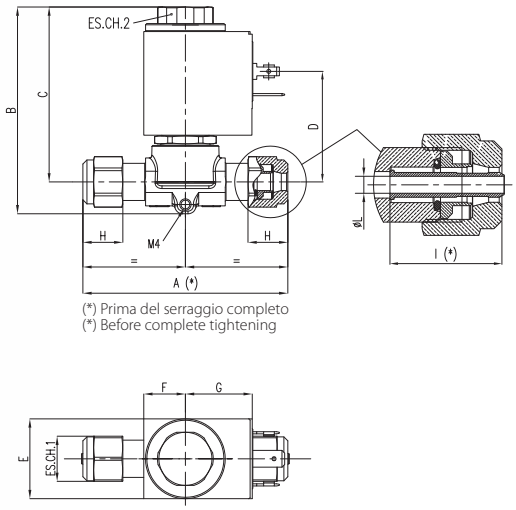


(*) Prima del serraggio completo
(*) Before complete tightening

| Codice Code | DIMENSIONI - DIMENSIONS | | | | | | | | | | | |
|---|---|---|---|---|---|---|---|---|---|---|---|---|
| | A [mm] | B [mm] | C [mm] | D [mm] | E [mm] | F [mm] | G [mm] | H [mm] | I [mm] | L [Ø] | ES.CH.1 [mm] | ES.CH.2 [mm] |
| 38000-01B-2.2-… | 77,1 | 77,8 | 65,8 | 41,6 | 30 | 15,65 | 23,35 | 15 | 21 | 3,2 | 21 | 20 |
| 38000-01B-3.0-… | 77,1 | 77,8 | 65,8 | 41,6 | 30 | 15,65 | 23,35 | 15 | 21 | 3,2 | 21 | 20 |
| 38000-M8A-3.0-… | 78,1 | 77,8 | 65,8 | 41,6 | 30 | 15,65 | 23,35 | 16,5 | 21 | 4,4 | 21 | 20 |
| 38000-02B-3.0-… | 84 | 77,8 | 65,8 | 41,6 | 30 | 15,65 | 23,35 | 18 | 24 | 6,3 | 21 | 20 |
| 38000-M10A-3.0-… | 84 | 77,8 | 65,8 | 41,6 | 30 | 15,65 | 23,35 | 18 | 24 | 6,4 | 21 | 20 |

| Codice Code | RESA FRIGORIFERA - COOLING CAPACITY | | | | | | | | | | | |
|---|---|---|---|---|---|---|---|---|---|---|---|---|
| | Liquido Liquid | | | | | | Gas caldo Hot gas | | | | | |
| | R134A [kW] | R22 [kW] | R407C [kW] | R404A [kW] | R410A [kW] | R507 [kW] | R134A [kW] | R22 [kW] | R407C [kW] | R404A [kW] | R410A [kW] | R507 [kW] |
| 38000-01B-2.2-… | 2,55 | 2,75 | 2,6 | 1,8 | 2,6 | 1,73 | 1,28 | 1,6 | 1,74 | 1,44 | 2,04 | 1,43 |
| 38000-01B-3.0-… | 3,9 | 4,2 | 3,95 | 2,74 | 3,0 | 2,65 | 1,96 | 2,5 | 2,67 | 2,2 | 3,13 | 2,19 |
| 38000-M8A-3.0-… | 3,9 | 4,2 | 3,95 | 2,74 | 3,95 | 2,65 | 1,96 | 2,5 | 2,67 | 2,2 | 3,13 | 2,19 |
| 38000-02B-3.0-… | 3,9 | 4,2 | 3,95 | 2,74 | 3,95 | 2,65 | 1,96 | 2,5 | 2,67 | 2,2 | 3,13 | 2,19 |
| 38000-M10A-3.0-… | 3,9 | 4,2 | 3,95 | 2,74 | 3,95 | 2,65 | 1,96 | 2,5 | 2,67 | 2,2 | 3,13 | 2,19 |

| COPPIE DI SERRAGGIO - TORQUES WRENCH | | |
|---|---|---|
| Diametro Diameter [Ø] | Chiave CH2 Nut wrench [mm] | Coppia di serraggio Torque wrench [N.m] |
| 6 | 17 | 10÷15 |
| 1/4" | 17 | 10÷15 |
| 8 | 19 | 15÷20 |
| 3/8" | 21 | 23÷28 |
| 10 | 21 | 23÷28 |
| 12 | 24 | 30÷35 |
| 1/2 | 27 | 40÷45 |
| 22 | 38 | 70÷80 |

Rese riferite alle seguenti condizioni operative: Temperatura evaporazione = +4°C - temperatura di condensazione = +38°C Caduta di pressione = 0,15 bar. Per il gas caldo: Temperatura di aspirazione = +18°C - caduta di pressione = 1 bar
The mentioned capacities refer to the following working conditions: Evaporation temperature = +4°C - dew point=+38°C Pressure drop = 0,15 bar. For hot gas: Suction temperature = +18°C - pressure drop = 1 bar

# 38100

**Elettrovalvola per refrigerazione, servocomandata a membrana con connessioni OLAB FAST LOCK**

Solenoid valve for refrigeration, servo-controlled diaphragm with OLAB FAST LOCK connections

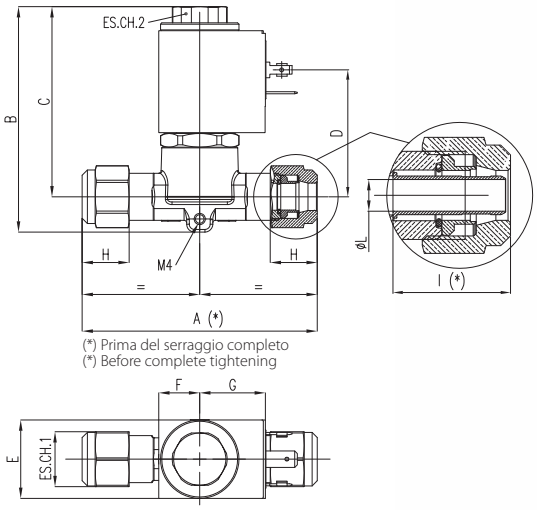

| Codice Code | DIMENSIONI - DIMENSIONS | | | | | | | | | | | |
|---|---|---|---|---|---|---|---|---|---|---|---|---|
| | A [mm] | B [mm] | C [mm] | D [mm] | E [mm] | F [mm] | G [mm] | H [mm] | I [mm] | L [Ø] | ES.CH.1 [mm] | ES.CH.2 [mm] |
| 38100-02B-6.5-… | 90 | 86,3 | 72,8 | 48,6 | 30 | 15,65 | 23,35 | 18 | 24 | 6,3 | 24 | 20 |
| 38100-M10A-6.5-… | 90 | 86,3 | 72,8 | 48,6 | 30 | 15,65 | 23,35 | 18 | 24 | 6,4 | 24 | 20 |
| 38100-M12A-6.5-… | 92 | 86,3 | 72,8 | 48,6 | 30 | 15,65 | 23,35 | 19,5 | 25 | 8,2 | 24 | 20 |
| 38100-03B-6.5-… | 93 | 86,3 | 72,8 | 48,6 | 30 | 15,65 | 23,35 | 19,5 | 25,5 | 9,3 | 24 | 20 |

| Codice Code | RESA FRIGORIFERA - COOLING CAPACITY | | | | | | | | | | | | | | | | | |
|---|---|---|---|---|---|---|---|---|---|---|---|---|---|---|---|---|---|---|
| | Liquido Liquid | | | | | | Vapore Steam | | | | | | Gas caldo Hot gas | | | | | |
| | R134A [kW] | R22 [kW] | R407C [kW] | R404A [kW] | R410A [kW] | R507 [kW] | R134A [kW] | R22 [kW] | R407C [kW] | R404A [kW] | R410A [kW] | R507 [kW] | R134A [kW] | R22 [kW] | R407C [kW] | R404A [kW] | R410A [kW] | R507 [kW] |
| 38100-02B-6.5-… | 13,5 | 14,6 | 13,8 | 9,5 | 13,7 | 9,2 | 1,5 | 2,04 | 1,8 | 1,78 | 2,4 | 1,78 | 6,8 | 8,6 | 9,3 | 7,7 | 10,9 | 7,6 |
| 38100-M10A-6.5-… | 13,5 | 14,6 | 13,8 | 9,5 | 13,7 | 9,2 | 1,5 | 2,04 | 1,8 | 1,78 | 2,4 | 1,78 | 6,8 | 8,6 | 9,3 | 7,7 | 10,9 | 7,6 |
| 38100-M12A-6.5-… | 13,5 | 14,6 | 13,8 | 9,5 | 13,7 | 9,2 | 1,5 | 2,04 | 1,8 | 1,78 | 2,4 | 1,78 | 6,8 | 8,6 | 9,3 | 7,7 | 10,9 | 7,6 |
| 38100-03B-6.5-… | 13,5 | 14,6 | 13,8 | 9,5 | 13,7 | 9,2 | 1,5 | 2,04 | 1,8 | 1,78 | 2,4 | 1,78 | 6,8 | 8,6 | 9,3 | 7,7 | 10,9 | 7,6 |

| COPPIE DI SERRAGGIO - TORQUES WRENCH | | |
|---|---|---|
| Diametro Diameter [Ø] | Chiave CH2 Nut wrench [mm] | Coppia di serraggio Torque wrench [N.m] |
| 6 | 17 | 10÷15 |
| 1/4" | 17 | 10÷15 |
| 8 | 19 | 15÷20 |
| 3/8" | 21 | 23÷28 |
| 10 | 21 | 23÷28 |
| 12 | 24 | 30÷35 |
| 1/2 | 27 | 40÷45 |
| 22 | 38 | 70÷80 |

Rese riferite alle seguenti condizioni operative: Temperatura evaporazione = +4°C - temperatura di condensazione = +38°C Caduta di pressione = 0,15 bar. Per il gas caldo: Temperatura di aspirazione = +18°C - caduta di pressione = 1 bar
The mentioned capacities refer to the following working conditions: Evaporation temperature = +4°C - dew point=+38°C Pressure drop = 0,15 bar. For hot gas: Suction temperature = +18°C - pressure drop = 1 bar

# ACCESSORI
ACCESSORIES

## DIS.8851

ENERGY PLUS SYSTEM

**Kit: con scheda elettronica e cavo. Sistema per l'alimentazione della bobina in corrente continua. Garantisce le prestazioni della valvola in caso di forti cali di corrente.**
Kit: Coil + special connector with integrated circuit board and cable. The valve operation is ensured also in case of power dump.

**Differenziale massimo di pressione: 19 bar, tensione +/- 10%**
Maximum differential pressure: 19 bar, voltage +/-10%

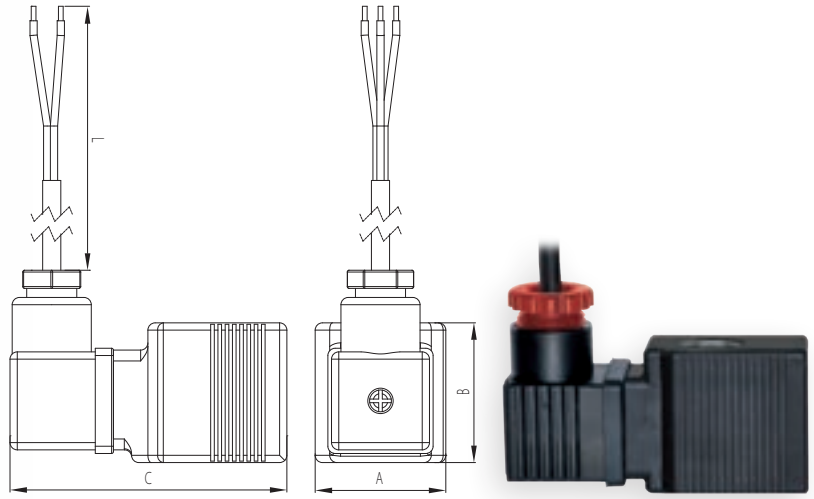


| Codice Code | DIMENSIONI - DIMENSIONS | | | |
|---|---|---|---|---|
| | A [mm] | B [mm] | C [mm] | L [mm] |
| DIS.8851 | 36 | 38,5 | 76,3 | 500 |
| DIS.8851/A | 36 | 38,5 | 76,3 | 500 |

| Codice Code | Tensione Voltage [V] | Potenza Power supply [W] |
|---|---|---|
| DIS.8851 | 24 Vdc | 24 W |
| DIS.8851/A | 12 Vdc | 24 W |

**PRESTAZIONI** - PERFORMANCES:

1. **Riduzione del consumo energetico a regime**
   Reduction in energy consumption in steady operation
2. **Conseguente riduzione della temperatura di lavoro della bobina**
   Consequent reduction of working temperature of the coil
3. **Prolungamento della vita della bobina**
   Increase coil life
4. **Aumento del valore di MOPD (differenziale di pressione massima d'esercizio)**
   Increase in the value of MOPD (maximum operating pressure differential)

## ACCESSORI
ACCESSORIES

# 30000BHFP

**Bobina in classe H, corrente alternata**
Coil H class, alternate current

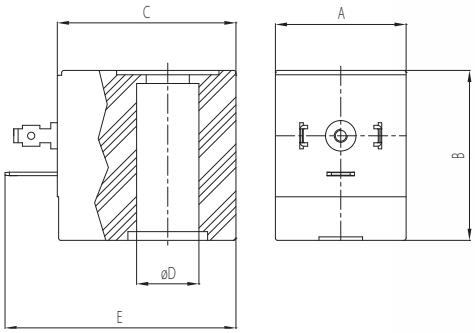

| Codice Code | DIMENSIONI - DIMENSIONS | | | | |
|---|---|---|---|---|---|
| | A [mm] | B [mm] | C [mm] | ØD [mm] | E [mm] |
| 30000BHFP/B1JU | 30 | 39 | 41 | 14,3 | 53 |
| 30000BHFP/U1JU | 30 | 39 | 41 | 14,3 | 53 |
| 30000BHFP/J1JI | 30 | 39 | 41 | 14,3 | 53 |
| 30000BHFP/J1JU | 30 | 39 | 41 | 14,3 | 53 |
| 30000BHFP/L1JU | 30 | 39 | 41 | 14,3 | 53 |

| Codice Code | Tensione Power supply [Vac] | Frequenza Frequency [Hz] | Potenza a temperatura ambiente Power at room temperature [VA] | Omologazioni Approvals |
|---|---|---|---|---|
| 30000BHFP/B1JU | 24 | 50/60 | 21 | cUL ** |
| 30000BHFP/U1JU | 110/120 | 50/60 | 21 | cUL ** |
| 30000BHFP/J1JI | 220/230 | 50/60 | 21 | IMQ |
| 30000BHFP/J1JU | 220/230 | 50/60 | 21 | cUL ** |
| 30000BHFP/L1JU | 240 | 50/60 | 21 | cUL ** |

Le bobine disponibili sono identificate da codici specifici che ne consentono il riconoscimento dei principali dati di targa (tensione di alimentazione, frequenza, potenza) nonché la presenza di eventuali omologazioni.
Eventuali altre versioni disponibili su richiesta.
** Omologata cUL se utilizzata con connettore 7000/CON.
Si considera accettabile una tolleranza di ±10% sulla tensione nominale di alimentazione per le bobine in corrente alternata.
The coils available are identified by special codes for rating (voltage, power supply, frequency, power) and type approvals.
Any other version available on demand.
** Approved cUL with connector 7000/CON.
Tolerance of ±10% is admitted for voltage rating for a.c. coils.

# ACCESSORI
ACCESSORIES

## 10000BHL

**Bobina in classe H, corrente continua**
Coil H class, direct current

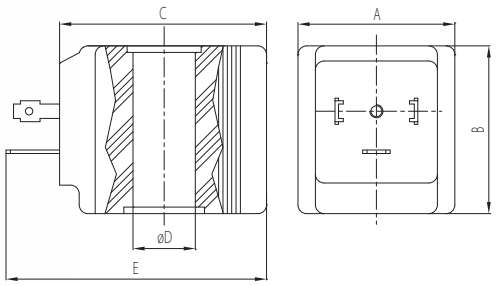

| Codice Code | DIMENSIONI - DIMENSIONS | | | | |
|---|---|---|---|---|---|
| | A [mm] | B [mm] | C [mm] | ØD [mm] | E [mm] |
| 10000BHL/A0BAN | 36 | 38,5 | 47,5 | 14,3 | 59,8 |
| 10000BHL/B0BAN | 36 | 38,5 | 47,5 | 14,3 | 59,8 |

| Codice Code | Tensione Power supply [Vdc] | Frequenza Frequency [Hz] | Potenza a temperatura ambiente Power at room temperature [W] | Omologazioni Approvals |
|---|---|---|---|---|
| 10000BHL/A0BAN | 12 | nessuna - none | 24 | |
| 10000BHL/B0BAN | 24 | nessuna - none | 24 | |

Le bobine disponibili sono identificate da codici specifici che ne consentono il riconoscimento dei principali dati di targa (tensione di alimentazione, potenza) nonché la presenza di eventuali omologazioni.
Eventuali altre versioni disponibili su richiesta.
Si considera accettabile una tolleranza di +10/-5% sulla tensione nominale di alimentazione per le bobine in corrente continua.
The coils available are identified by special codes for rating (voltage, power supply, power) and type approvals.
Any other version available on demand.
Tolerance of +10/-5% is admitted for voltage rating for d.c. coils.

## 38000-SVAS

**Sbavatore**
Deburring tool

Indicato per evitare bave dopo il taglio del tubo in rame che deve essere montato nelle elettrovalvole e raccordi OLAB FAST LOCK system
Recommended to avoid burrs for the brass pipe cutter that have to be assembed into solenoid valves and fittings with OLAB FAST LOCK system

## ACCESSORI
ACCESSORIES

### 30000-13

**Staffa di fissaggio in acciaio zincato con vite M4**
White zinc-plated stainless steel fixing with M4 screw

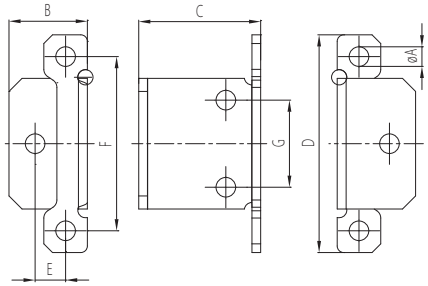


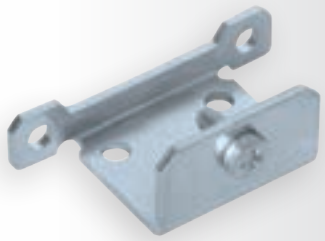

| Codice Code | DIMENSIONI - DIMENSIONS | | | | | | |
|---|---|---|---|---|---|---|---|
| | ØA [mm] | B [mm] | C [mm] | D [mm] | E [mm] | F [mm] | G [mm] |
| 30000-13 | 4,5 | 18 | 28 | 50 | 7 | 40 | 20 |

### 7000/CON

**Connettore DIN 46350/A**
**Grado di protezione IP67 EN60529**
Connector DIN 46350/A
Protection degree IP67 EN60529

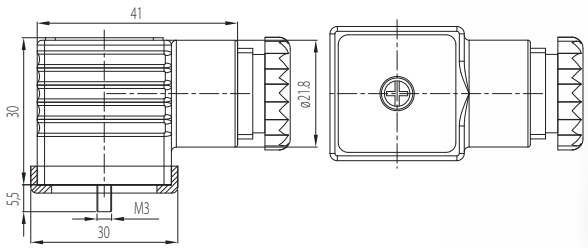

| Codice Code | | |
|---|---|---|
| 7000/CON | **Sezione max conduttore** - Max. cable section | 1,5 mm2 |
| | **Serracavo** - Clamping screw | PG9 PG11 |
| | **Grado di protezione** - Protection degree | IP 67 (DIN40050) |
| | **Classe di isolamento** - Linsulation class | **Gruppo C VDE 0110** - Group C VDE 0110 |
| | **Resistenza contatti** - Contact | < 4 mΩ |
| | **Tensione nominale** - Voltage rating [V] | 250 |
| | **Numero poli** - Pole number | 2 + terra - 2+ ground |
| | **Protezione** - Protection | **Nylon caricato vetro** - Glass reinforced nylon |
| | **Porta contatti** - Contact-holder | **Nylon caricato vetro** - Glass reinforced nylon |
| | **Portata nominale contatti** - Contact rated current | 10 A |
| | **Portata max contatti** - Max. contact rated current | 16 A |
| | **Guarnizione** - Gasket | **Gomma nitrilica NBR** - NBR nitrile rubber |
| | **Temperatura di impiego** - Working temperature | – 40° + 90°C |

# SERIE 39000

FAST LOCK SYSTEM

SERIE 39000 FAST LOCK SYSTEM

# RACCORDI FAST LOCK
# FLUIDI REFRIGERANTI HCFC-HFC-HFO-HC

FITTINGS FAST LOCK - REFRIGERANT FLUIDS HCFC-HFC-HFO-HC

## SERIE 39000

FAST LOCK 100%

## CRITERI DI SCELTA

### UTILIZZI

I raccordi della serie 39000 sono stati progettati e realizzati per essere installati su impianti di condizionamento e refrigerazione che impieghino fluidi refrigeranti appartenenti al gruppo II così come è definito nell'Articolo 13, Capitolo 1, Punto b della direttiva 2014/68/UE con riferimento al Regolamento (CE) No. 1272/2008.
Appartengono al gruppo II tutti i refrigeranti classificati A1 nell'annex E della norma EN378-1:2008.

### VANTAGGI

Tutte i nostri raccordi serie 39000 godono dei seguenti vantaggi qualitativi derivanti dalla nostra tecnologia:

A SISTEMA DI CONNESSIONE OLAB FAST LOCK

B Utilizzabili per tubi in rame o alluminio a basso spessore
(rigidi, semi-rigidi ed in bobina)

## SELECTION CRITERIA

### APPLICATION

The fittings of 39000 series are designed to be installed on refrigeration and air-conditioning systems using refrigerants of group II, as defined in Article 13, Chapter 1, Point b of Directive 2014/68/EU, with reference to EC Regulation No. 1272/2008. Group II include all refrigerants classified as A1 in annex E of EN 378-1:2008 standard.

### ADVANTAGES

All OLAB fittings in the 39000 series feature the following qualitative advantages resulting from the use of our technology:

A OLAB FAST LOCK CONNECTION SYSTEM

B Usable with copper or aluminium tubes with low thikness
(rigid, semi-rigid and reels tubes)

## COSTRUZIONE

I principali componenti costitutivi dei raccordi serie 39000 sono:
- Corpo in ottone EN12165-CW617N o EN12164-CW614N
- Dado di bloccaggio e ogiva in ottone EN12164-CW614N
- Bussola di rinforzo in acciaio inox AISI 303
- Guarnizione di tenuta in HNBR

## CONSTRUCTION

The main construction components of the fittings of the 39000 series are:
- Brass body EN12165-CW617N or EN12164-CW614N
- Locking nut and ogive made of brass EN12164-CW614N
- Stainless steel reinforcement bush AISI 303
- Sealing gaskets made of HNBR

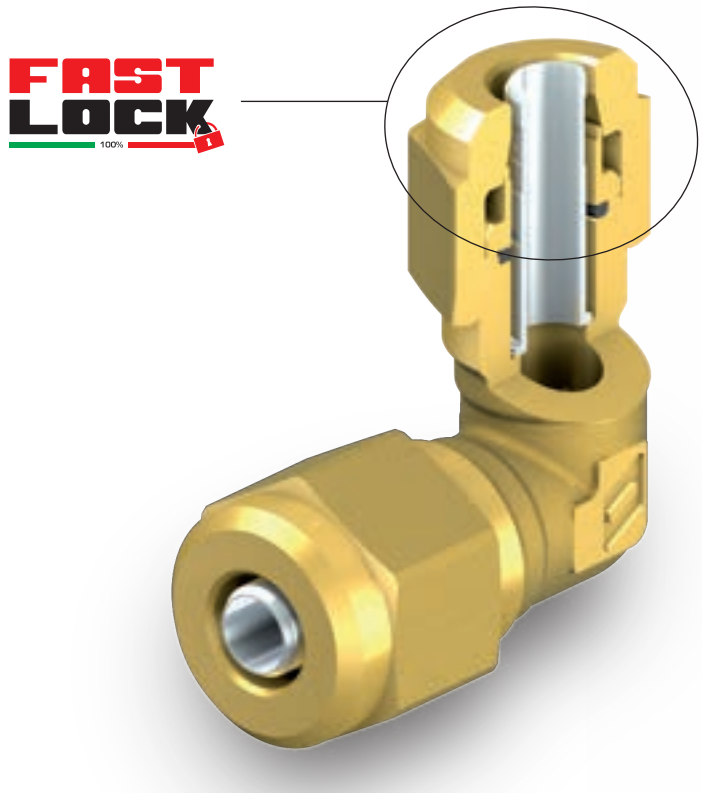

## FUNZIONAMENTO

I raccordi della serie 39000 permettono il sicuro collegamento di tubazioni a spessore sottile garantendo la tenuta in pressione dell'impianto. Grazie all'innovativo sistema di connessione permettono inoltre di evitare completamente la saldatura dei tubi.
Il principio di funzionamento dei raccordi serie 39000 è il seguente:
Nel diametro interno del tubo da collegare viene inserita una bussola di rinforzo in acciaio inox avente sulla superficie esterna una GOLA AST (anti sfilamento tubo). Sul diametro esterno del tubo da collegare vengono posizionati nell'ordine il dado, l'ogiva e l'O-ring di tenuta e il tubo viene inserito a battuta nella sede prevista sul corpo raccordo.
Avvitando il dado alla coppia corretta per ogni riferimento di tubo, l'ogiva si sposta fino ad appoggiarsi all'estremità del corpo raccordo e spinge l'O-ring nella sede di tenuta.
Una volta a battuta, sotto l'effetto del serraggio del dado, l'ogiva si deforma incidendo con la sua estremità il diametro esterno del tubo in corrispondenza della gola AST e deformando il tubo fino ad appoggiarsi sul diametro della gola AST stessa.
L'O-ring garantisce quindi la tenuta in pressione del raccordo e la deformazione dell'ogiva, combinata con la presenza della gola AST sulla bussola di rinforzo, consentono il trattenimento del tubo nel corpo raccordo.

## OPERATION

A stainless steel reinforcing bush, with a AST patent on its external surface, will be insert inside the hose's/pipe's gauge that needs to be connected on the hose's external diameter will be place in order: nut, ogives and sealing O-ring, finally the hose will be inserted to the stop in the chosen place on the junction's body.
Tightening the nut at the right pair for every hose match, the ogives will move until it places itself at the end of the junction's body while pushing the o-ring in the seal location.
Once a battuta, under the effect of the nut's tightening, the ogives will distort itself incising the external diameter with its extremity in correspondence of the AST patent, then it will deform the hose until finally lean againist the patent's diameter.
Therefore, the O-ring pledges the pressure seal of the connection, the ogives together with the AST patent of the reinforcing bush allow the holding of the hose inside the connection body.

## FUNZIONAMENTO SISTEMA AST
## AST SYSTEM OPERATING

1- Speciale ogiva che comprime l'O-ring e deforma il tubo sulla gola della bussola di rinforzo
2- Bussola di rinforzo con gola AST: gola anti sfilamento tubo (brevetto OLAB)
3- O-ring in HNBR per garantire la tenuta perfetta

1- The special Ogive compress the O-ring and deform the pipe on the AST GROOVE
2- Reinforcement bush with AST groove: anti pipe extrusion groove (OLAB patent)
3- HNBR sealing O-ring

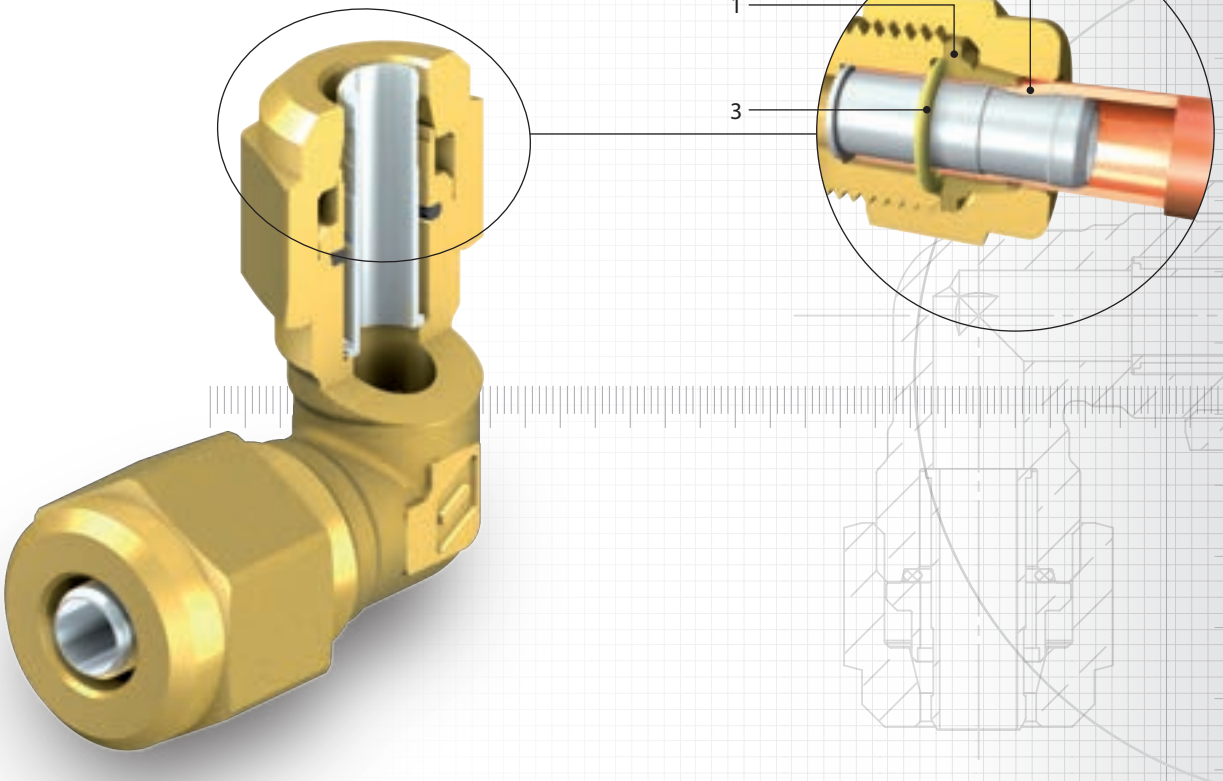

## CARATTERISTICHE GENERALI

### INSTALLAZIONE

- Dopo aver tagliato e intestato il tubo, eliminando eventuali bave di taglio interne ed esterne, inserire la bussola di rinforzo nel diametro interno del tubo.
- Assicurarsi che la bussola di rinforzo si inserisca completamente nel tubo, se necessario esercitare manualmente una piccola pressione.
- Allentare il dado di serraggio OLAB FAST LOCK.
- Rimuovere dal raccordo i componenti del sistema OLAB FAST LOCK e posizionarli sul tubo rispettando la sequenza Indicata.
- Innestare il tubo nel raccordo facendo scorrere dado, ogiva e O-ring prestando attenzione a non rovinare la guarnizione.
- Serrare il dado alla coppia indicata in tabella esercitando una piccola forza per mantenere il tubo nella sede.

## GENERAL FEATURES

### INSTALLATION

- Cut off and face the pipe, eliminating any burrs inside and out, then insert the reinforcing bush.
- Make sure the bush goes right into the pipe, pressing gently by hand if necessary.
- Loosen the OLA FAST LOCK locking nut.
- Remove the OLAB FAST LOCK components from the fitting and mount them on the pipe in given sequence.
- Insert the pipe in the fitting, moving the nut, olive and O-ring, taking care not to damage the gasket.
- Tighten the nut to the torque indicated in table, pressing slightly to keep it in its seat.

| COPPIE DI SERRAGGIO - TORQUES WRENCH | | |
|---|---|---|
| **Diametro** - Diameter [Ø] | **Chiave CH2** - Nut wrench [mm] | **Coppia di serraggio** - Torque wrench [N.m] |
| 6 | 17 | 10÷15 |
| 1/4" | 17 | 10÷15 |
| 8 | 19 | 15÷20 |
| 3/8" | 21 | 23÷28 |
| 10 | 21 | 23÷28 |
| 12 | 24 | 30÷35 |
| 1/2 | 27 | 40÷45 |
| 22 | 38 | 70÷80 |

# 39000

Raccordo OLAB FAST LOCK diritto infratubo
Straight equal union

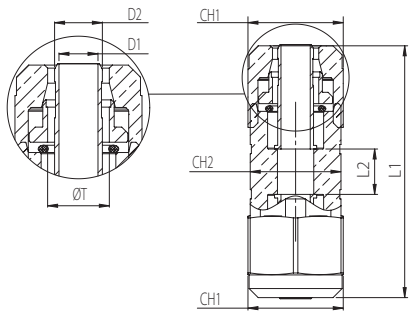

| Codice Code | DIMENSIONI - DIMENSIONS | | | | | | |
|---|---|---|---|---|---|---|---|
| | ØT [mm] | D1 [mm] | D2 [mm] | CH1 [mm] | CH2 [mm] | L1 [mm] | L2 [mm] |
| 39000 - M6A - G | 6,00 | 2,45 | 3,90 | 17 | 16 | 47,9 | 8,5 |
| 39000 - 01B - G | 6,35 | 3,20 | 4,65 | 17 | 16 | 47,9 | 7,5 |
| 39000 - M8A - G | 8,00 | 4,45 | 5,90 | 19 | 18 | 49,4 | 9,0 |
| 39000 - 02B - G | 9,52 | 6,35 | 7,80 | 21 | 20 | 54,5 | 9,0 |
| 39000 - M10A - G | 10,0 | 6,45 | 7,90 | 21 | 20 | 54,5 | 9,0 |
| 39000 - M12A - G | 12,0 | 8,20 | 9,90 | 24 | 23 | 59,3 | 11,0 |
| 39000 - 03B - G | 12,7 | 9,30 | 11,00 | 27 | 25 | 59,9 | 11,0 |

| Codice Code | Tubo x spessore Tube x thickness | | Orifizio Orifice [mm] | PS [bar] | TS (°C) | |
|---|---|---|---|---|---|---|
| | Ø [In] | Ø [mm] | | | Min | Max |
| 39000 - M6A - G | | 6x1,0 | 2,4 | 125 | -40 | +150 |
| 39000 - 01B - G | 1/4"x0,8 | | 3,2 | 125 | -40 | +150 |
| 39000 - M8A - G | | 8x1,0 | 4,4 | 125 | -40 | +150 |
| 39000 - 02B - G | 3/8"x0,8 | | 5,9 | 100 | -40 | +150 |
| 39000 - M10A - G | | 10x1,0 | 6,4 | 100 | -40 | +150 |
| 39000 - M12A - G | | 12x1,0 | 8,2 | 85 | -40 | +150 |
| 39000 - 03B - G | 1/2"x0,8 | | 9,3 | 80 | -40 | +150 |

# 39001

Raccordo OLAB FAST LOCK diritto
tubo x filetto maschio NPT
Straight adaptor with tube and male
NPT thread

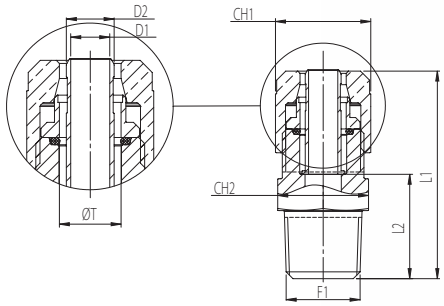

| Codice<br>Code | DIMENSIONI - DIMENSIONS | | | | | | | |
|---|---|---|---|---|---|---|---|---|
| | ØT<br>[mm] | D1<br>[mm] | D2<br>[mm] | F1<br>[NPT] | CH1<br>[mm] | CH2<br>[mm] | L1<br>[mm] | L2<br>[mm] |
| 39001 - M6A - 085 - G | 6,00 | 2,45 | 3,90 | 1/8" | 17 | 16 | 36,7 | 17,0 |
| 39001 - M6A - 086 - G | 6,00 | 2,45 | 3,90 | 1/4" | 17 | 16 | 42,2 | 17,0 |
| 39001 - M6A - 087 - G | 6,00 | 2,45 | 3,90 | 3/8" | 17 | 18 | 42,2 | 22,5 |
| 39001 - 01B - 085 - G | 6,35 | 3,20 | 4,65 | 1/8" | 17 | 16 | 36,7 | 16,4 |
| 39001 - 01B - 086 - G | 6,35 | 3,20 | 4,65 | 1/4" | 17 | 16 | 42,2 | 16,5 |
| 39001 - 01B - 087 - G | 6,35 | 3,20 | 4,65 | 3/8" | 17 | 18 | 42,2 | 22,0 |
| 39001 - M8A - 085 - G | 8,00 | 4,45 | 5,90 | 1/8" | 19 | 18 | 37,7 | 17,5 |
| 39001 - M8A - 086 - G | 8,00 | 4,45 | 5,90 | 1/4" | 19 | 18 | 43,2 | 23,0 |
| 39001 - M8A - 087 - G | 8,00 | 4,45 | 5,90 | 3/8" | 19 | 18 | 43,2 | 23,0 |
| 39001 - 02B - 086 - G | 9,52 | 6,35 | 7,80 | 1/4" | 21 | 20 | 45,8 | 23,0 |
| 39001 - 02B - 087 - G | 9,52 | 6,35 | 7,80 | 3/8" | 21 | 20 | 45,8 | 23,0 |
| 39001 - 02B - 088 - G | 9,52 | 6,35 | 7,80 | 1/2" | 21 | 23 | 50,8 | 28,0 |
| 39001 - M10A - 086 - G | 10,0 | 6,45 | 7,90 | 1/4" | 21 | 20 | 45,8 | 23,0 |
| 39001 - M10A - 087 - G | 10,0 | 6,45 | 7,90 | 3/8" | 21 | 20 | 45,8 | 23,0 |
| 39001 - M10A - 088 - G | 10,0 | 6,45 | 7,90 | 1/2" | 21 | 23 | 50,8 | 28,0 |
| 39001 - M12A - 086 - G | 12,0 | 8,20 | 9,90 | 1/4" | 24 | 23 | 48,7 | 24,5 |
| 39001 - M12A - 087 - G | 12,0 | 8,20 | 9,90 | 3/8" | 24 | 23 | 48,7 | 24,5 |
| 39001 - M12A - 088 - G | 12,0 | 8,20 | 9,90 | 1/2" | 24 | 23 | 53,7 | 29,5 |
| 39001 - 03B - 086 - G | 12,7 | 9,30 | 11,00 | 1/4" | 27 | 25 | 49,0 | 24,5 |
| 39001 - 03B - 087 - G | 12,7 | 9,30 | 11,00 | 3/8" | 27 | 25 | 49,0 | 24,5 |
| 39001 - 03B - 088 - G | 12,7 | 9,30 | 11,00 | 1/2" | 27 | 25 | 54,0 | 29,5 |

| Codice<br>Code | Filetto NPT<br>NPT thread | Tubo x spessore - Tube x thickness | | Orifizio - Orifice<br>[mm] | PS<br>[bar] | TS (°C) | |
|---|---|---|---|---|---|---|---|
| | | Ø [In] | Ø [mm] | | | Min | Max |
| 39001 - M6A - 085 - G | 1/8" | | 6x1,0 | 2,4 | 125 | -40 | +150 |
| 39001 - M6A - 086 - G | 1/4" | | 6x1,0 | 2,4 | 125 | -40 | +150 |
| 39001 - M6A - 087 - G | 3/8" | | 6x1,0 | 2,4 | 125 | -40 | +150 |
| 39001 - 01B - 085 - G | 1/8" | 1/4"x0,8 | | 3,2 | 125 | -40 | +150 |
| 39001 - 01B - 086 - G | 1/4" | 1/4"x0,8 | | 3,2 | 125 | -40 | +150 |
| 39001 - 01B - 087 - G | 3/8" | 1/4"x0,8 | | 3,2 | 125 | -40 | +150 |
| 39001 - M8A - 085 - G | 1/8" | | 8x1,0 | 4,4 | 125 | -40 | +150 |
| 39001 - M8A - 086 - G | 1/4" | | 8x1,0 | 4,4 | 125 | -40 | +150 |
| 39001 - M8A - 087 - G | 3/8" | | 8x1,0 | 4,4 | 125 | -40 | +150 |
| 39001 - 02B - 086 - G | 1/4" | 3/8"x0,8 | | 5,9 | 100 | -40 | +150 |
| 39001 - 02B - 087 - G | 3/8" | 3/8"x0,8 | | 5,9 | 100 | -40 | +150 |
| 39001 - 02B - 088 - G | 1/2" | 3/8"x0,8 | | 5,9 | 100 | -40 | +150 |
| 39001 - M10A - 086 - G | 1/4" | | 10x1,0 | 6,4 | 100 | -40 | +150 |
| 39001 - M10A - 087 - G | 3/8" | | 10x1,0 | 6,4 | 100 | -40 | +150 |
| 39001 - M10A - 088 - G | 1/2" | | 10x1,0 | 6,4 | 100 | -40 | +150 |
| 39001 - M12A - 086 - G | 1/4" | | 12x1,0 | 8,2 | 85 | -40 | +150 |
| 39001 - M12A - 087 - G | 3/8" | | 12x1,0 | 8,2 | 85 | -40 | +150 |
| 39001 - M12A - 088 - G | 1/2" | | 12x1,0 | 8,2 | 85 | -40 | +150 |
| 39001 - 03B - 086 - G | 1/4" | 1/2"x0,8 | | 9,3 | 80 | -40 | +150 |
| 39001 - 03B - 087 - G | 3/8" | 1/2"x0,8 | | 9,3 | 80 | -40 | +150 |
| 39001 - 03B - 088 - G | 1/2" | 1/2"x0,8 | | 9,3 | 80 | -40 | +150 |

# 39003

Raccordo OLAB FAST LOCK diritto infratubo ridotto
Straight reducing union

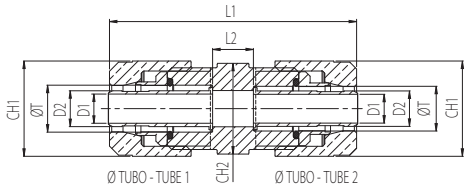

| Codice<br>Code | Tubo<br>Tube<br>Ø | DIMENSIONI - DIMENSIONS | | | | | | |
|---|---|---|---|---|---|---|---|---|
| | | ØT<br>[mm] | D1<br>[mm] | D2<br>[mm] | CH1<br>[mm] | CH2<br>[mm] | L1<br>[mm] | L2<br>[mm] |
| 39003 - 01B - M6A - G | 1 | 6,35 | 3,20 | 4,65 | 17 | 16 | 47,9 | 8,0 |
| | 2 | 6,00 | 2,45 | 3,90 | 17 | 16 | 47,9 | 8,0 |
| 39003 - M10A - 02B - G | 1 | 10,0 | 6,45 | 7,90 | 21 | 20 | 54,5 | 9,0 |
| | 2 | 9,52 | 6,35 | 7,80 | 21 | 20 | 54,5 | 9,0 |
| 39003 - 03B - M12A - G | 1 | 12,7 | 9,30 | 11,00 | 27 | 25 | 59,6 | 11,0 |
| | 2 | 12,0 | 8,20 | 9,90 | 24 | 25 | 59,6 | 11,0 |

| Codice<br>Code | Tubo x spessore<br>Tube x thickness<br>Ø Tubo - Tube 1 | | Tubo x spessore<br>Tube x thickness<br>Ø Tubo - Tube 2 | | Orifizio<br>Orifice<br>Ø Tubo - Tube 1/2 | PS<br>[bar] | TS<br>(°C) | |
|---|---|---|---|---|---|---|---|---|
| | Ø<br>[In] | Ø<br>[mm] | Ø<br>[In] | Ø<br>[mm] | [mm] | | Min | Max |
| 39003 - 01B - M6A - G | 1/4"x0,8 | | | 6x1,0 | 3,2 / 2,4 | 125 | -40 | +150 |
| 39003 - M10A - 02B - G | | 10x1,0 | 3/8"x0,8 | | 6,4 / 5,9 | 100 | -40 | +150 |
| 39003 - 03B - M12A - G | 1/2"x0,8 | | | 12x1,0 | 9,3 / 8,2 | 80 | -40 | +150 |

# 39004

Raccordo OLAB FAST LOCK ad angolo infratubo
Elbow equal union

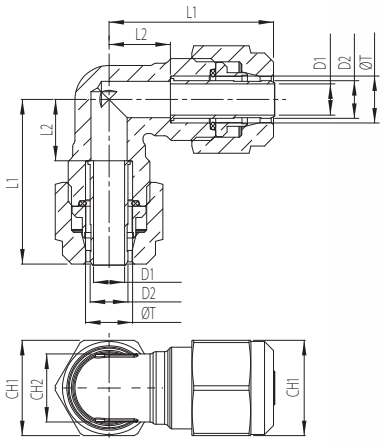

| Codice<br>Code | DIMENSIONI - DIMENSIONS | | | | | | |
|---|---|---|---|---|---|---|---|
| | ØT<br>[mm] | D1<br>[mm] | D2<br>[mm] | CH1<br>[mm] | CH2<br>[mm] | L1<br>[mm] | L2<br>[mm] |
| 39004 - M6A - G | 6,00 | 2,45 | 3,90 | 17 | 12 | 31,7 | 12,0 |
| 39004 - 01B - G | 6,35 | 3,20 | 4,65 | 17 | 12 | 32,2 | 12,0 |
| 39004 - M8A - G | 8,00 | 4,45 | 5,90 | 19 | 15 | 33,7 | 13,5 |
| 39004 - 02B - G | 9,52 | 6,35 | 7,80 | 21 | 15 | 36,2 | 13,5 |
| 39004 - M10A - G | 10,0 | 6,45 | 7,90 | 21 | 15 | 36,2 | 13,5 |
| 39004 - M12A - G | 12,0 | 8,20 | 9,90 | 24 | 17 | 42,1 | 18,0 |
| 39004 - 03B - G | 12,7 | 9,30 | 11,00 | 27 | 19 | 42,4 | 18,0 |

| Codice<br>Code | Tubo x spessore<br>Tube x thickness | | Orifizio<br>Orifice<br>[mm] | PS<br>[bar] | TS<br>(°C) | |
|---|---|---|---|---|---|---|
| | Ø<br>[In] | Ø<br>[mm] | | | Min | Max |
| 39004 - M6A - G | | 6x1,0 | 2,4 | 125 | -40 | +150 |
| 39004 - 01B - G | 1/4"x0,8 | | 3,2 | 125 | -40 | +150 |
| 39004 - M8A - G | | 8x1,0 | 4,4 | 125 | -40 | +150 |
| 39004 - 02B - G | 3/8"x0,8 | | 5,9 | 100 | -40 | +150 |
| 39004 - M10A - G | | 10x1,0 | 6,4 | 100 | -40 | +150 |
| 39004 - M12A - G | | 12x1,0 | 8,2 | 85 | -40 | +150 |
| 39004 - 03B - G | 1/2"x0,8 | | 9,3 | 80 | -40 | +150 |

# 39005

Raccordo OLAB FAST LOCK ad angolo infratubo ridotto
Elbow reducing union

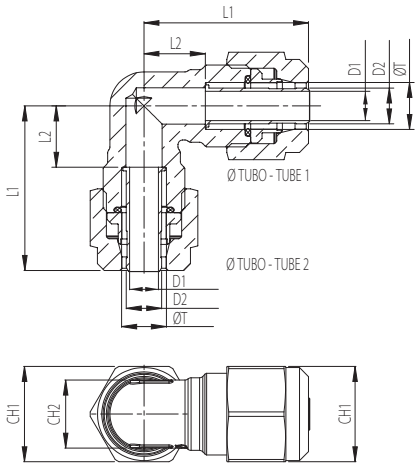

| Codice Code | Tubo Tube Ø | DIMENSIONI - DIMENSIONS | | | | | | |
|---|---|---|---|---|---|---|---|---|
| | | ØT [mm] | D1 [mm] | D2 [mm] | CH1 [mm] | CH2 [mm] | L1 [mm] | L2 [mm] |
| 39005 - 01B - M6A - G | 1 | 6,35 | 3,20 | 4,65 | 17 | 12 | 32,2 | 12,0 |
| | 2 | 6,00 | 2,45 | 3,90 | 17 | 12 | 32,2 | 12,5 |
| 39005 - M10A - 02B - G | 1 | 10,0 | 6,45 | 7,90 | 21 | 15 | 36,2 | 13,5 |
| | 2 | 9,52 | 6,35 | 7,80 | 21 | 15 | 36,2 | 13,5 |
| 39005 - 03B - M12A - G | 1 | 12,7 | 9,30 | 11,00 | 27 | 19 | 42,4 | 18,0 |
| | 2 | 12,0 | 8,20 | 9,90 | 24 | 19 | 42,1 | 18,0 |

| Codice Code | Tubo x spessore Tube x thickness Ø Tubo - Tube 1 | | Tubo x spessore Tube x thickness Ø Tubo - Tube 2 | | Orifizio Orifice Ø Tubo - Tube 1/2 | PS [bar] | TS (°C) | |
|---|---|---|---|---|---|---|---|---|
| | Ø [In] | Ø [mm] | Ø [In] | Ø [mm] | [mm] | | Min | Max |
| 39005 - 01B - M6A - G | 1/4"x0,8 | | | 6x1,0 | 3,2 / 2,4 | 125 | -40 | +150 |
| 39005 - M10A - 02B - G | | 10x1,0 | 3/8"x0,8 | | 6,4 / 5,9 | 100 | -40 | +150 |
| 39005 - 03B - M12A - G | 1/2"x0,8 | | | 12x1,0 | 9,3 / 8,2 | 80 | -40 | +150 |

# 39008

Raccordo OLAB FAST LOCK a T infratubo
Tee equal union

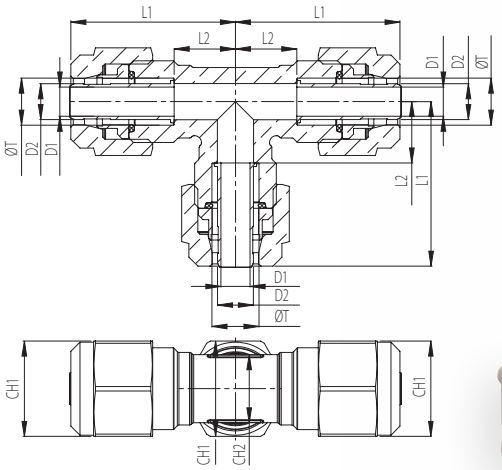

| Codice Code | DIMENSIONI - DIMENSIONS | | | | | | |
|---|---|---|---|---|---|---|---|
| | ØT [mm] | D1 [mm] | D2 [mm] | CH1 [mm] | CH2 [mm] | L1 [mm] | L2 [mm] |
| 39008 - M6A - G | 6,00 | 2,45 | 3,90 | 17 | 12 | 31,2 | 11,5 |
| 39008 - 01B - G | 6,35 | 3,20 | 4,65 | 17 | 12 | 32,2 | 12,8 |
| 39008 - M8A - G | 8,00 | 4,45 | 5,90 | 19 | 15 | 33,7 | 13,5 |
| 39008 - 02B - G | 9,52 | 6,35 | 7,80 | 21 | 15 | 36,2 | 13,5 |
| 39008 - M10A - G | 10,0 | 6,45 | 7,90 | 21 | 15 | 36,2 | 13,5 |
| 39008 - M12A - G | 12,0 | 8,20 | 9,90 | 24 | 17 | 42,1 | 18,0 |
| 39008 - 03B - G | 12,7 | 9,30 | 11,00 | 27 | 19 | 42,1 | 18,0 |

| Codice Code | Tubo x spessore Tube x thickness | | Orifizio Orifice [mm] | PS [bar] | TS (°C) | |
|---|---|---|---|---|---|---|
| | Ø [In] | Ø [mm] | | | Min | Max |
| 39008 - M6A - G | | 6x1,0 | 2,4 | 125 | -40 | +150 |
| 39008 - 01B - G | 1/4"x0,8 | | 3,2 | 125 | -40 | +150 |
| 39008 - M8A - G | | 8x1,0 | 4,4 | 125 | -40 | +150 |
| 39008 - 02B - G | 3/8"x0,8 | | 5,9 | 100 | -40 | +150 |
| 39008 - M10A - G | | 10x1,0 | 6,4 | 100 | -40 | +150 |
| 39008 - M12A - G | | 12x1,0 | 8,2 | 85 | -40 | +150 |
| 39008 - 03B - G | 1/2"x0,8 | | 9,3 | 80 | -40 | +150 |

# OLABLOCK SYSTEM

COMPONENTS FOR REFRIGERATION SYSTEM

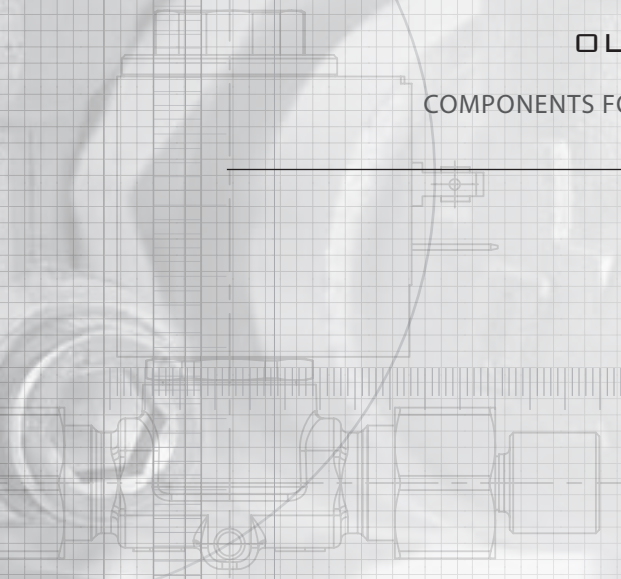

## SERIE 36000 OLABLOCK

278

ELETTROVALVOLE OLABLOCK - FLUIDI REFRIGERANTI HCFC-HFC-HFO-HC
SOLENOID VALVES OLABLOCK - REFRIGERANT FLUIDS HCFC-HFC-HFO-HC

Per tubi con diametro esterno Ø
For pipes with esternal diameter Ø

| | | |
|---|---|---|
| 1/4" | 1"1/8 | Ø22 |
| 3/8" | 1"3/8 | Ø35 |
| 1/2" | 1"5/8 | Ø42 |
| 5/8" | 5/16" | |
| 3/4" | Ø10 | |
| 7/8" | Ø12 | |
| 1" | Ø16 | |

# SERIE 36000

OLABLOCK SYSTEM

# ELETTROVALVOLE OLABLOCK
# FLUIDI REFRIGERANTI HCFC-HFC-HFO-HC

SOLENOID VALVES OLABLOCK - REFRIGERANT FLUIDS HCFC-HFC-HFO-HC

## SERIE 36000

SERIE 36000 OLABLOCK SYSTEM

## CRITERI DI SCELTA

### UTILIZZI

Le elettrovalvole serie 36000 sono state progettate per l'utilizzo su impianti di refrigerazione e condizionamento dell'aria che impieghino fluidi refrigeranti appartenenti al gruppo II così come è definito nell'Articolo 13, Capitolo 1, Punto b della direttiva 2014/68/UE con riferimento al Regolamento (CE) No. 1272/2008. Appartengono al gruppo II tutti i refrigeranti classificati A1 nell'annex E della norma EN378-1:2008.
Per maggiori informazioni relative ai fluidi refrigeranti compatibili, consultare pagina 19.

### VANTAGGI

Tutte le nostre elettrovalvole serie 36000 godono dei seguenti vantaggi qualitativi derivanti dalla nostra tecnologia:

A SISTEMA DI CONNESSIONE OLABLOCK

FACILE

AFFIDABILE

PERFETTA TENUTA

B SICURE al 100%, omologazione IP67 UL "INTERNATIONAL PROTECTION"

## SELECTION CRITERIA

### APPLICATION

The solenoid valves of 36000 series are designed to be installed on refrigeration and air-conditioning systems using refrigerants of group II, as defined in Article 13, Chapter 1, Point b of Directive 2014/68/EU, with reference to EC Regulation No.1272/2008. Group II include all refrigerants classified as A1 in annex E of EN 378-1:2008 standard. See page 19 for more information about refrigerant fluids compatible.

### ADVANTAGES

All OLAB solenoid valves in the 36000 series feature the following qualitative advantages resulting from the use of our technology:

A OLABLOCK CONNECTION SYSTEM

EASY

RELIABLE

FULL SEALING CAPACITY

B 100% SAFE, approved IP67 UL "INTERNATIONAL PROTECTION" rating

## VANTAGGI OLABLOCK
OLABLOCK ADVANTAGES

### FACILE
Enorme facilità di montaggio e smontaggio dei componenti.

### EASY TO USE
Components can be easily assembled and disassembled.

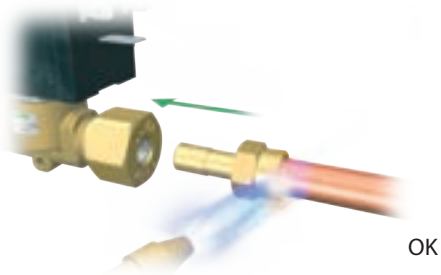


### SICURO
Le pericolose operazioni di saldatura non sono eseguite direttamente sul componente permettendo l'esecuzione della saldatura in condizioni ideali.

### SAFE
Welding operations are carried out under safety conditions and not directly on the component.

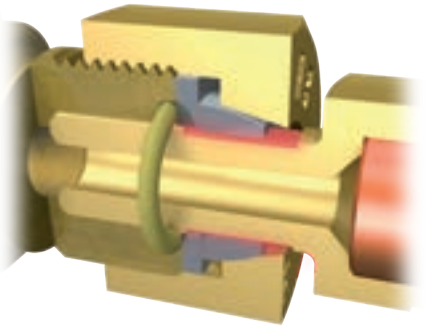

### AFFIDABILE
Il brevetto AST di OLABLOCK non permette lo sfilamento del tubo in pressione anche in presenza di vibrazioni.

### RELIABLE
The AST patented device of OLABLOCK prevents pressure pipe slip-ping even with vibrations.

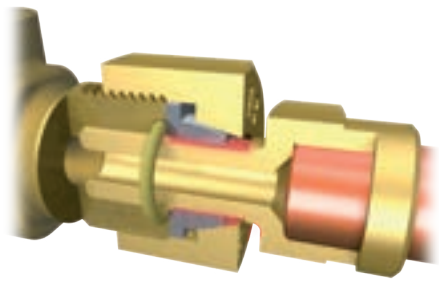

### PEFETTA TENUTA
Grazie ad una guarnizione realizzata con l'utilizzo di una mescola appositamente studiata per questa tipologia di impianti.

### FULL SEALING CAPACITY
Which is ensured by a special gasket made of a compound expressly developed for these system.

## HI - QUALITY TECHNOLOGY

### IL CUORE DELLE NOSTRE ELETTROVALVOLE - OUR SOLENOID VALVES' CORE

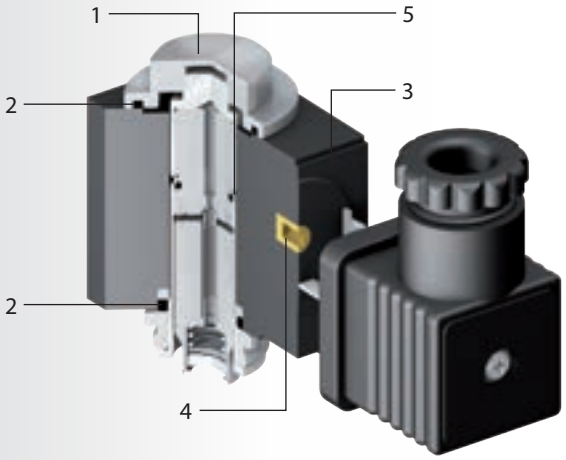


IP 67

INTERNATIONAL PROTECTION

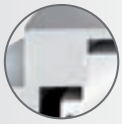

1 **Il dado in acciaio zincato e il filetto ricavato direttamente sul cannotto in acciaio inox AISI 303 consentono di poter applicare la corretta coppia di serraggio per garantire la tenuta delle guarnizioni di protezione della bobina.**

The galvanized steel nut and thread obtained directly on the AISI 303 stainless steel sleeve make it possible to apply the correct tightening torque and ensure tightness of the coil protection seals.

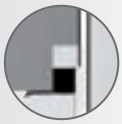

2 **O-ring per garantire una perfetta tenuta d'isolamento dall'umidità esterna.**

O-ring to ensure the perfect seal and insulation from external moisture.

3 **Lappatura bobina per garantire una perfetta tenuta e l'isolamento dall'umidità esterna una volta montato il connettore.**

Lapping operation on coil surface to give the perfect seal and insulation from external moisture once the connector has been assembled.

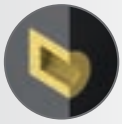

4 **Inserto in ottone filettato ricavato da barra esagonale anti-rotazione per garantire la coppia di serraggio adeguata quando si monta il connettore.**

Anti-rotating brass threaded insert from hexagonal rod to ensure the best tightening torque once the connector has been assembled.

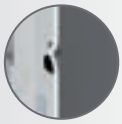

5 **Bloccaggio nucleo fisso tramite sistema di rullatura che garantisce una deformazione corretta e senza criccature.**

Fixed core clamping by rolling operation that gives the best deformation without cracking.

## COSTRUZIONE

- I principali componenti costitutivi dei raccordi serie 36000 sono:
- Corpo e coperchio in ottone forgiato a caldo EN12165-CW617N
- Cannotto in acciaio inox AISI 303
- Nuclei in acciaio ferritico a magnetizzazione controllata
- Molla in acciaio inox AISI 302
- Guarnizioni di tenuta verso l'esterno in Neoprene
- Guarnizione di tenuta della sede in PTFE
- Acciaio ino austenitico per le viti di serraggio fra coperchio e corpo
- Dado in ottone forgiato a caldo EN 12165-CW617N
- Anello BCL, rondella e adattatore in ottone EN12164-CW614N
- O-ring di tenuta in HNBR (temperatura -40°C; +150°C)

## CONSTRUCTION

- The main construction components of the fittings of the 36000 series are:
- Hot-forged brass body EN12165 - CW617N
- AISI303 stainless steel sleeve
- Ferritic stainless steel for cores
- AISI 302 stainless steel spring
- Outside Neoprene sealing gaskets
- PTFE seat sealing gasket
- Austenitic stainless steel for clamping screws between cover and body
- Hot-forged brass nut EN 12165-CW617N
- BCL ring, brass washer and adapter EN12164-CW614N
- Sealing O-ring made of HNBR (temperature range -40°C ÷ +150°C)

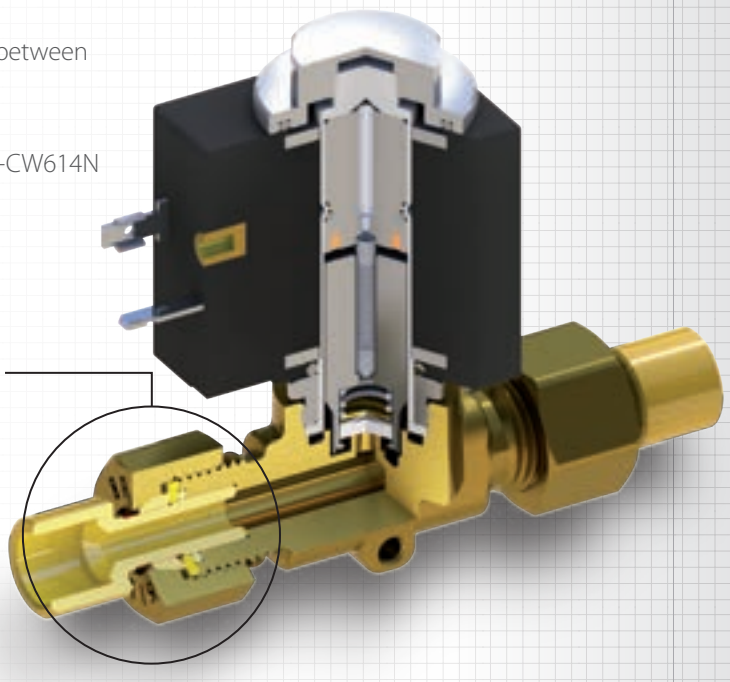

## FUNZIONAMENTO

Innovativo sistema di connessione per rendere sicuro il montaggio dei componenti facenti parte degli impianti di refrigerazione. Il dado del raccordo OLABLOCK va allentato per poter estrarre i vari componenti del sistema.
Quindi il tubo da collegare va saldato all'adattatore e la saldatura può essere realizzata senza particolari precauzioni in quanto non esiste il pericolo di surriscaldare i componenti del dispositivo che si desidera collegare.
A saldatura ultimata, posizionare in sequenza sul codolo dell'adattatore il dado, l'anello BCL, la rondella e l'O-ring di tenuta. Inserire quindi nella valvola l'estremità libera dell'adattatore e serrare il dado alla coppia corretta.
Il serraggio del dado determina la strizione dell'anello BCL attorno al codolo dell'adattatore precisamente nella gola AST che impedisce lo sfilamento del tubo in pressione.
La presenza dell'O-ring che si posiziona in un'opportuna sede prevista sul corpo valvola, determina la perfetta tenuta in pressione del dispositivo.

## OPERATION

An innovative connection system for a safe assembly of component parts in refrigeration systems. You need to loosen the nut of the OLABLOCK fitting to pull out the component parts of the system. The pipe to be connected must be placed onto the adapter by welding, which does not require any specific precautions as there is no risk of overheating the components of the device to be connected.
After welding, place the cut tapered ring (BCL), the washer and the O-ring seal into the spigot of the adapter. Then insert the free end of the adapter into the valve and tighten the nut to the correct torque.
The torque of the nut determines the tightening of the BCL ring onto the spigot of the adapter, precisely at the AST pipe self-locking groove that prevents the pipe under pressure from coming out.
Perfect pressure tightness of the device is ensured by the O-ring seal that is positioned in a slot provided in the valve body.

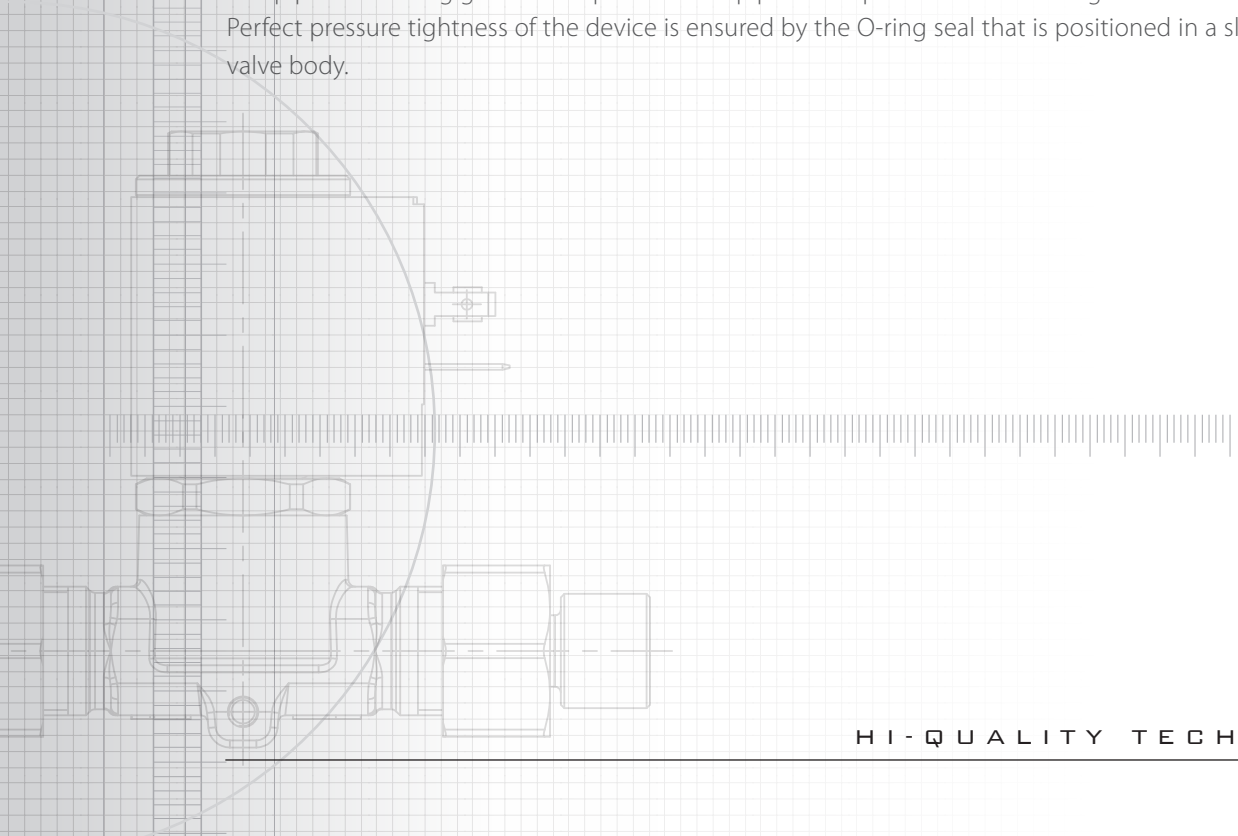

## FUNZIONAMENTO SISTEMA AST
## AST SYSTEM OPERATING

1- Adattatore speciale con gola antisfilamento tubo AST (Brevetto OLAB)
2- Anello sferico tagliato (BCL) che chiudendo il dado si inserisce nella gola AST dell'adattatore
3- O-ring in HNBR che viene compressa dal BCL e dalla rondella nell'apposita sede durante la chiusura del dado garantendo una perfetta tenuta

1- Special adaptor with AST no-slip groove (OLAB patent)
2- Spherical and cut ring (BCL): the torque of the nut determines the tightening of the BCL ring into the spigot of the adapter, at the AST PIPE groove
3- Perfect pressure tightness of th edevice is ensured by the O-ring seal that is positioned in a slot provided in the valve body

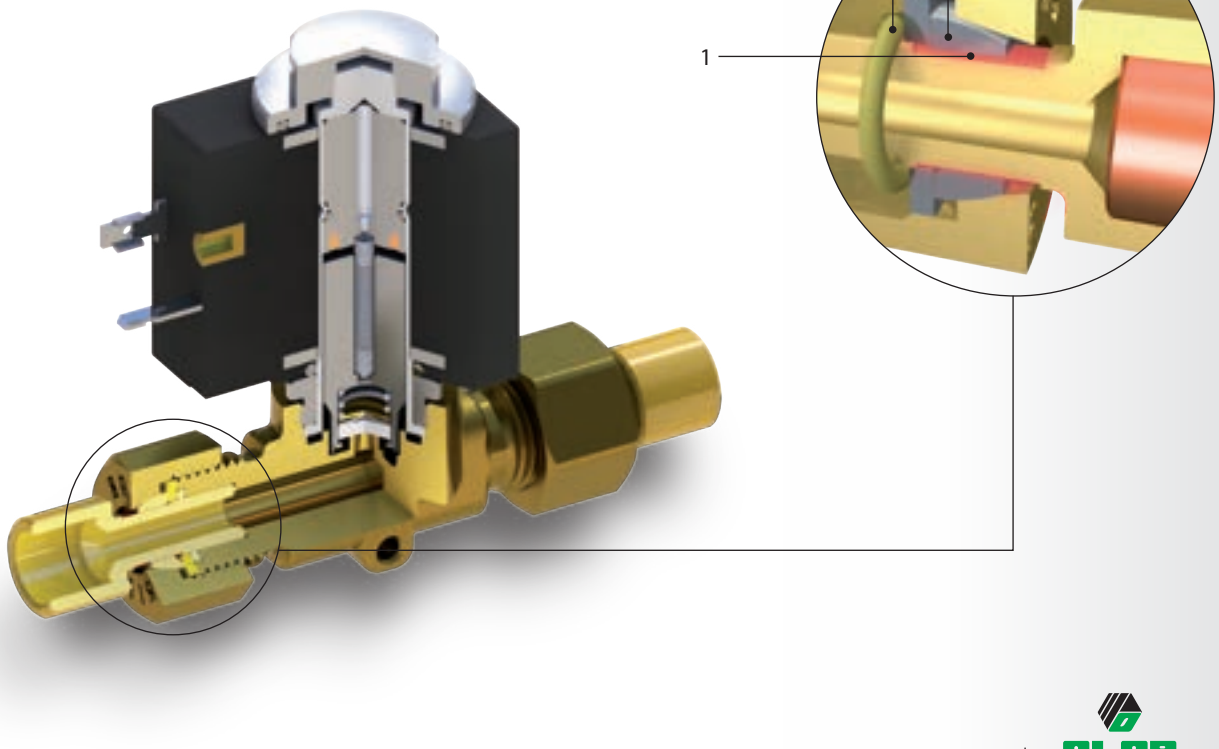

## CARATTERISTICHE GENERALI

Le valvole serie 36000, 36100 e 36200 sono a 2 vie normalmente chiuse con sistema di connessione OLABLOCK. Tutte le bobine sono di classe H con avvolgimento realizzato in filo di rame smaltato avente classe di isolamento 180°C. L'involucro esterno è realizzato con resine dielettriche ed impermeabili che garantiscono un efficace isolamento. La bobina è sempre provvista alle estremità inferiori e superiori di due O-ring che completano la protezione del dispositivo dall'umidità. Le bobine sono progettate per il funzionamento in continuo.

### INSTALLAZIONE

Le elettrovalvole possono essere installate ovunque nell'impianto tenendo conto delle rese frigorifere dei vari modelli. Il montaggio del dispositivo deve avvenire in modo che il verso di scorrimento del fluido sia in accordo con la freccia indicata sul corpo valvola. Tutti i modelli di questa serie possono essere montati in qualsiasi posizione ad esclusione di quella con bobina rivolta verso il basso. Prima di effettuare la connessione elettrica del dispositivo assicurarsi che i dati di targa riportati sulla bobina coincidano con quelli presenti sull'impianto. Prima di procedere con l'installazione leggere attentamente il foglietto d'istruzioni.

## GENERAL FEATURES

The valves of 36000, 36100 and 36200 series are two-way normally closed valves. All the coils are class H with winding made of enameled copper wire with insulation class 180°C. The outer casing is made of resin with dielectric properties that provide an effective waterproof insulation. The coil is always provided with two O-rings at the upper and lower ends that protect the device from humidity. Coils are designed for continuous operation.

### INSTALLATION

Solenoid valves can be installed anywhere in the system provided that the cooling capacity of all different models is taken into account. The device must be installed ensuring that the refrigerant flows in the direction shown by the arrows on the valve body. All models of this series can be mounted in all positions except for the one with a coil turned downwards. Before connecting the device make sure the operating data shown on the coil correspond to those on the system.
Please read enclosed leaflet before proceeding with the installation.

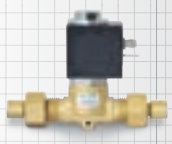

Coppia di serraggio
Torque wrench setting

| Modello<br>Model | Attacchi<br>Connections | | Chiave CH2<br>Nut wrench<br>[mm] | Coppia di serraggio<br>Torque wrench<br>[N.m] |
|---|---|---|---|---|
| | Ø [In] | Ø [mm] | | |
| 36020-T-01-2.2 | 1/4 | | 21 | 20 N.m |
| 36020-T-01-2.5 | 1/4 | | | |
| 36020-T-01-3.0 | 1/4 | | | |
| 36020-T-02-3.0 | 3/8 | | | |
| 36020-T-M10-3.0 | | 10 | | |
| 36120-T-02-6.5 | 3/8 | | 24 | 25 N.m |
| 36120-T-M10-6.5 | | 10 | | |
| 36120-T-M12-6.5 | | 12 | | |
| 36120-T-03-6.5 | 1/2 | | | |
| 36220-T-M12-12.5 | | 12 | 30 | 35 N.m |
| 36220-T-03-12.5 | 1/2 | | | |
| 36220-T-04-12.5 | 5/8 | 16 | | |
| 36220-T-06-12.5 | 7/8 | 22 | | |
| 36220-T-04-16.5 | 5/8 | 16 | 42 | 70 N.m |
| 36220-T-05-16.5 | 3/4 | | | |
| 36220-T-06-16.5 | 7/8 | 22 | | |
| 36220-T-08-16.5 | 1.1/8 | | | |
| 36220-T-08-25.5 | 1.1/8 | | 48 | 110 N.m |
| 36220-T-09-25.5 | 1.1/8 | | | |
| 36220-T-10-25.5 | 1.1/8 | | | |

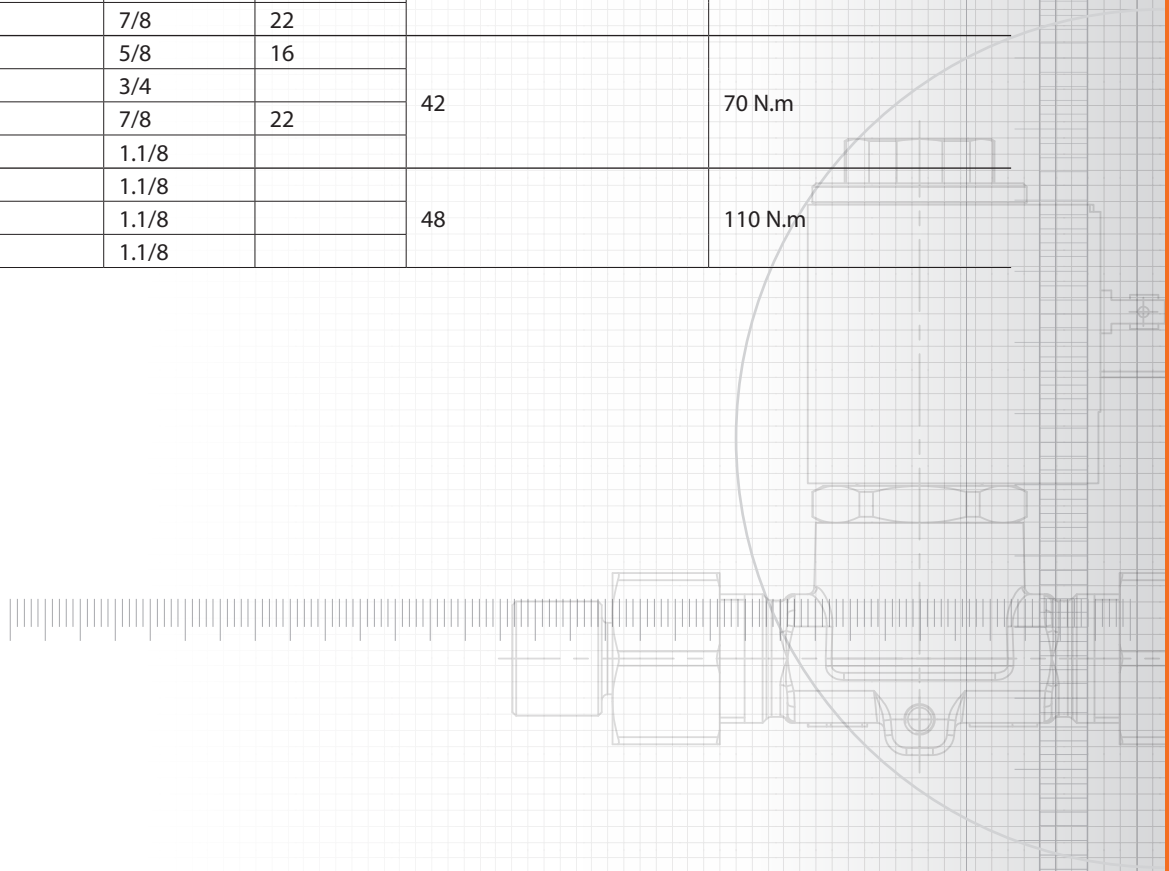

## PROCEDURA DI MONTAGGIO
ASSEMBLY

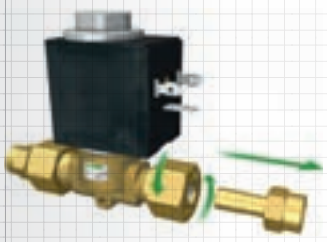

Allentare il dado di serraggio OLABLOCK ed estrarre l'adattatore.

Loose OLABLOCK sealing nut and keep the adapter out.

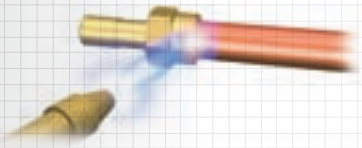

Eseguire la brasatura del tubo sull'adattatore.

Braze the pipe to the adapter.

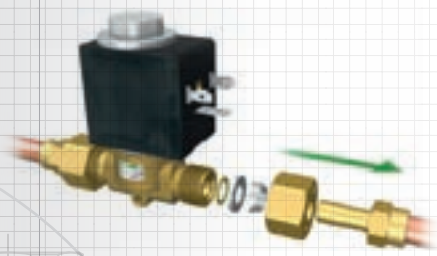

Rimuovere dalla valvola i componenti del sistema OLABLOCK e posizionarli sull'adattatore rispettando la sequenza indicata.

Remove from the valve all the components of OLABLOCK system and put them on the adapter respecting the given sequence.

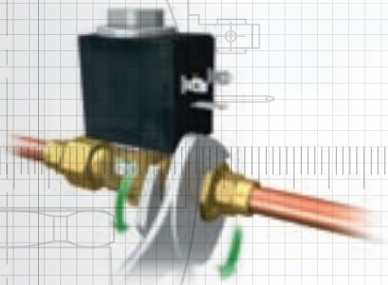

Innestare l'adattatore completo nella valvola e serrare il dado alla coppia corretta esercitando una piccola forza per mantenerlo nella sede.

Insert the complete adapter into the valve and tighten according to the correct torque wrench setting exercising a small force to keep it in its seat.

## OMOLOGAZIONE SISTEMI DI CONNESSIONE OLAB LOCK

Il sistema di connessione OLAB LOCK è stato omologato per applicazioni dinamiche avendo brillantemente superato il test di vibrazione in pressione definito dalla Specifica TRENITALIA N°370449 esp.02 secondo i parametri di seguito riportati:

- Vibrazione aleatoria nel campo da 20Hz a 200Hz in una direzione normale all'asse dei raccordi.
- Accelerazione di 3,4g RMS (con picchi di accelerazione di 10g).
- Durata del test: 10 ore.
- Pressione di prova con aria: 25 bar.

Abbiamo scelto di effettuare il test con le modalità sopra definite in quanto rappresenta una delle specifiche maggiormente stringenti nell'ambito delle applicazioni dinamiche.

A garanzia dell'elevata affidabilità che lo contraddistingue, il sistema di connessione OLAB LOCK è stato testato con macchina di collaudo ad elio alla pressione di 45 bar per verificarne il livello di perdita, ottenendo i medesimi valori prima e dopo la prova di vibrazione come facilmente riscontrabile dalla seguente tabella.

| Diametro esterno tubo per spessore [mm] | Valore perdita prima del test di vibrazione | | Valore perdita dopo del test di vibrazione | |
|---|---|---|---|---|
| | mbar*l/s (He) | grammi/anno | mbar*l/s (He) | grammi/anno |
| 6 x 0,8 | 4,99 E-9 | 0,001 | 4,99 E-8 | 0,009 |
| 8 x 0,8 | 4,99 E-9 | 0,001 | 4,99 E-8 | 0,009 |
| 10 x 1,0 | 4,99 E-9 | 0,001 | 4,99 E-8 | 0,009 |
| 12 x 1,0 | 4,99 E-7 | 0,094 | 4,99 E-8 | 0,009 |

## TYPE APPROVAL OF OLAB LOCK CONNECTION SYSTEMS

The OLAB LOCK connection system has been approved for dynamic applications as it has successfully passed the pressure vibration test established by TRENITALIA Specification no. 370449, esp. 02, according to the following parameters:

- Random vibration in the range 20Hz to 200Hz in a normal direction to the axis of fittings.
- 3.4g RMS acceleration (with acceleration peaks of 10g).
- Test time: 10 hours.
- Test pressure with air: 25 bar.

We decided to perform the test using the same methods defined above as it is one of the most stringent specifications for dynamic applications.

As a guarantee of its proven high level of reliability, the OLAB LOCK connection system was tested using a helium testing machine at the pressure of 45 bar to check the level of leakage, measuring the same values before and after the vibration test, as can be seen in the table below.

| Pipe outside diameter by thickness [mm] | Leakage prior to vibration test | | Leakage after vibration test | |
|---|---|---|---|---|
| | mbar*l/s (He) | g/year | mbar*l/s (He) | g/year |
| 6 x 0,8 | 4,99 E-9 | 0,001 | 4,99 E-8 | 0,009 |
| 8 x 0,8 | 4,99 E-9 | 0,001 | 4,99 E-8 | 0,009 |
| 10 x 1,0 | 4,99 E-9 | 0,001 | 4,99 E-8 | 0,009 |
| 12 x 1,0 | 4,99 E-7 | 0,094 | 4,99 E-8 | 0,009 |

## SCHEMA DI CODIFICA

Schema di codifica elettrovalvole normalmente chiuse serie 36000, 36100 e 36200.

## CODING SCHEME

How to read the code of solenoid valves 36000, 36100 and 36200 series.

| 36000 | - | T | - | M10 | - | 3.0 | - | A | - | 1 |
|---|---|---|---|---|---|---|---|---|---|---|

**Famiglia** / Family

| |
|---|
| 36000<br>**EV N.C. Azione diretta**<br>N.C. Direct action SV |
| 36100<br>**EV N.C. servocomandata a membrana**<br>N.C. servo-controlled diaphragm SV |
| 36200<br>**EV N.C. servocomandata a membrana con coperchio flangiato**<br>N.C. servo-controlled diaphragm SV with flanged cover |
| 36110<br>**EV N.C. servocomandata a membrana**<br>N.C. servo-controlled diaphragm SV |
| 36210<br>**EV N.C. servocomandata a membrana con coperchio flangiato senza bobina**<br>N.C. servo-controlled diaphragm SV with flanged cover without coil |
| 36020<br>**EV N.C. azione diretta con connettore**<br>N.C. direct action SV with connector |
| 36120<br>**EV N.C. servocomandata a membrana con connettore**<br>N.C. servo-controlled diaphragm SV with connector |
| 36220<br>**EV N.C. servocomandata a membrana con coperchio flangiato con connettore**<br>N.C. servo-controlled diaphragm SV with flanged cover and connector |

**Versioni gialle** - Yellow versions

**Attacchi** / Connections

| |
|---|
| T<br>**OLABLOCK con tasca ODF**<br>OLABLOCK with ODF pocket |

**Misura tasca** / Pocket size

| | |
|---|---|
| 01 | 1/4" |
| 02 | 3/8" |
| 03 | 1/2" |
| 04 | 5/8" |
| 05 | 3/4" |
| 06 | 7/8" |
| 07 | 1" |
| 08 | 1"1/8 |
| 09 | 1"3/8 |
| 10 | 1"5/8 |
| 11 | 5/16" |
| M10 | Ø10 |
| M12 | Ø12 |
| M16 | Ø16 |
| M22 | Ø22 |
| M35 | Ø35 |
| M42 | Ø42 |

**Diametro nominale** / Nominal diameter

| | |
|---|---|
| 2.2 | Ø2,2mm |
| 2.5 | Ø2,5mm |
| 3.0 | Ø3,0mm |
| 6.5 | Ø6,5mm |
| 12.5 | Ø12,5mm |
| 16.5 | Ø16,5mm |
| 25.5 | Ø25,5mm |

**Bobina** / Coil

| | |
|---|---|
| A | 220/230Vac 50/60Hz 21VA IMQ |
| B | 24Vac 50/60Hz 21VA |
| C | 110Vac 50/60Hz 21VA |
| D | 240Vac 50/60Hz 21VA |
| E | 220/230Vac 50/60Hz 21VA cUL |
| F | 24Vac 50/60Hz 21VA cUL |
| G | 110/120Vac 50/60Hz 21VA cUL |
| H | 240Vac 50/60Hz 21VA cUL |
| I | 12Vdc 24W |
| L | 24Vdc 24W |

Bobine serie 30000BH / Coils 30000BH series

Bobina + connettore ART.8851 / Coil + connector ART.8851

**Varianti** / Models

| |
|---|
| 1<br>Con staffa fissaggio<br>With fixing bracket |
| 2<br>O-rings in HNBR* |

* Con guarnizioni in HNBR: utilizzabili con fluidi infiammabili
With HNBR gaskets: usable with flammable fluids

Nella versione standard la guarnizione è in Neoprene
Neoprene gasket for standard version

Eventuali altri voltaggi disponibili su richiesta
Different voltage available upon request

PRESTAZIONI - Elettrovalvole senza bobina con guarnizione in Neoprene (versione standard)
PERFORMANCES - Solenoid valves without coil with Neoprene gasket (standard version)

| Serie 36000<br>36000 series | Codice<br>Code | Attacchi<br>Connections | | Kv [$m^3$/h] | PS [bar] | Pressione differenziale di apertura<br>Differential opening pressure [bar] | | | TS (°C) | | Principio di funzionamento<br>Working principle |
|---|---|---|---|---|---|---|---|---|---|---|---|
| | | Ø [IN] | Ø [MM] | | | Min | MOPD | | Min | Max | |
| | | | | | | | AC | DC* | | | |
| | 36010-T-01-2.2 | 1/4 | | 0,15 | 52 | 0 | 21 | 21 | -35 | 105 | Azione diretta<br>Direct acting |
| | 36010-T-01-2.5 | 1/4 | | 0,17 | | | | | | | |
| | 36010-T-01-3.0 | 1/4 | | 0,23 | | | | 19 | | | |
| | 36010-T-02-3.0 | 3/8 | | 0,23 | | | | | | | |
| | 36010-T-M10-3.0 | | 10 | 0,23 | | | | | | | |
| | 36110-T-02-6.5 | 3/8 | | 0,80 | 52 | 0,05 | 21 | 19 | -35 | 105 | Servocomandata a membrana<br>Diaphragm pilot operated |
| | 36110-T-M10-6.5 | | 10 | | | | | | | | |
| | 36110-T-M12-6.5 | | 12 | | | | | | | | |
| | 36110-T-03-6.5 | 1/2 | | | | | | | | | |
| 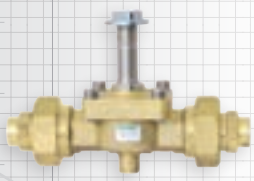 | 36210-T-M12-12.5 | | 12 | 2,20 | 52 | 0,05 | 21 | 15 | -35 | 105 | Servocomandata a membrana con flangia<br>Diaphragm pilot operated with flange |
| | 36210-T-03-12.5 | 1/2 | | 2,20 | | | | | | | |
| | 36210-T-04-12.5 | 5/8 | 16 | 2,60 | | | | | | | |
| | 36210-T-06-12.5 | 7/8 | 22 | 2,60 | | | | | | | |
| | 36210-T-04-16.5 | 5/8 | 16 | 3,80 | | | | 12 | | | |
| | 36210-T-05-16.5 | 3/4 | | 4,80 | | | | | | | |
| | 36210-T-06-16.5 | 7/8 | 22 | 5,70 | | | | | | | |
| | 36210-T-08-16.5 | 1.1/8 | | 5,70 | | | | | | | |
| | 36210-T-08-25.5 | 1.1/8 | | 10,00 | | | | 15 | | | |
| | 36210-T-09-25.5 | 1.3/8 | | | | | | | | | |
| | 36210-T-10-25.5 | 1.5/8 | | | | | | | | | |

* Con kit ENERGY PLUS SYSTEM (DIS.8851) - With ENERGY PLUS SYSTEM Kit (DIS.8851)

Staffa di fissaggio ordinabile separatamente
Fixing bracket separately sortable

| | Codice<br>Code | Descrizione<br>Description |
|---|---|---|
| 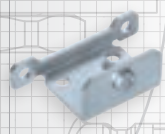 | 30000-13 | Staffa di fissaggio in acciaio zincato bianco con vite M4<br>White zinc-plated stainless steel fixing with M4 screw |

**PRESTAZIONI - Elettrovalvole con bobina e connettore con guarnizione in HNBR (versione per fluidi infiammabili e linea di gas caldo)**
PERFORMANCES - Solenoid valves with coil and connector with HNBR gasket (version for flammable fluids and hot gas line)

| Serie 36000<br>36000 series | Codice<br>Code | Attacchi<br>Connections | | Kv [$m^3/h$] | PS [bar] | Pressione differenziale di apertura<br>Differential opening pressure [bar] | | | TS (°C) | | Principio di funzionamento<br>Working principle |
|---|---|---|---|---|---|---|---|---|---|---|---|
| | | Ø [IN] | Ø [MM] | | | Min | MOPD | | Min | Max | |
| | | | | | | | AC | DC* | | | |
| | 36010-T-01-2.2-2 | 1/4 | | 0,15 | 52 | 0 | 21 | 21 | -40 | 130 | Azione diretta<br>Direct acting |
| | 36010-T-01-2.5-2 | 1/4 | | 0,17 | | | | | | | |
| | 36010-T-01-3.0-2 | 1/4 | | 0,23 | | | | 19 | | | |
| | 36010-T-02-3.0-2 | 3/8 | | 0,23 | | | | | | | |
| | 36010-T-M10-3.0-2 | | 10 | 0,23 | | | | | | | |
| | 36110-T-02-6.5-2 | 3/8 | | 0,80 | 52 | 0,05 | 21 | 19 | -40 | 130 | Servocomandata a membrana<br>Diaphragm pilot operated |
| | 36110-T-M10-6.5-2 | | 10 | | | | | | | | |
| | 36110-T-M12-6.5-2 | | 12 | | | | | | | | |
| | 36110-T-03-6.5-2 | 1/2 | | | | | | | | | |
| 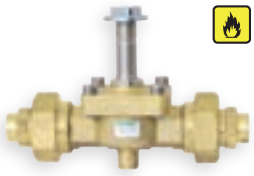 | 36210-T-M12-12.5-2 | | 12 | 2,20 | 52 | 0,05 | 21 | 15 | -40 | 130 | Servocomandata a membrana con flangia<br>Diaphragm pilot operated with flange |
| | 36210-T-03-12.5-2 | 1/2 | | 2,20 | | | | | | | |
| | 36210-T-04-12.5-2 | 5/8 | 16 | 2,60 | | | | | | | |
| | 36210-T-06-12.5-2 | 7/8 | 22 | 2,60 | | | | | | | |
| | 36210-T-04-16.5-2 | 5/8 | 16 | 3,80 | | | | 12 | | | |
| | 36210-T-05-16.5-2 | 3/4 | | 4,80 | | | | | | | |
| | 36210-T-06-16.5-2 | 7/8 | 22 | 5,70 | | | | | | | |
| | 36210-T-08-16.5-2 | 1.1/8 | | 5,70 | | | | | | | |
| | 36210-T-08-25.5-2 | 1.1/8 | | 10,00 | | | | 15 | | | |
| | 36210-T-09-25.5-2 | 1.3/8 | | | | | | | | | |
| | 36210-T-10-25.5-2 | 1.5/8 | | | | | | | | | |

* Con kit ENERGY PLUS SYSTEM (DIS.8851) - With ENERGY PLUS SYSTEM Kit (DIS.8851)

Staffa di fissaggio ordinabile separatamente
Fixing bracket separately sortable

| | Codice<br>Code | Descrizione<br>Description |
|---|---|---|
| | 30000-13 | Staffa di fissaggio in acciaio zincato bianco con vite M4<br>White zinc-plated stainless steel fixing with M4 screw |

PRESTAZIONI - Elettrovalvole con bobina e connettore con guarnizione in Neoprene (versione standard)
PERFORMANCES - Solenoid valves with coil and connector with Neoprene gasket (standard version)

| Serie 36000<br>36000 series | Codice<br>Code | Attacchi<br>Connections | | Kv [$m^3/h$] | PS [bar] | Pressione differenziale di apertura<br>Differential opening pressure [bar] | | | TS (°C) | | Principio di funzionamento<br>Working principle |
|---|---|---|---|---|---|---|---|---|---|---|---|
| | | Ø [In] | Ø [mm] | | | Min | MOPD | | Min | Max | |
| | | | | | | | AC | DC* | | | |
| | 36020-T-01-2.2-A | 1/4 | | 0,15 | 52 | 0 | 21 | 21 | -35 | 105 | Azione diretta<br>Direct acting |
| | 36020-T-01-2.5-A | 1/4 | | 0,17 | | | | | | | |
| | 36020-T-01-3.0-A | 1/4 | | 0,23 | | | | 19 | | | |
| | 36020-T-02-3.0-A | 3/8 | | 0,23 | | | | | | | |
| | 36020-T-M10-3.0-A | | 10 | 0,23 | | | | | | | |
| | 36120-T-02-6.5-A | 3/8 | | 0,80 | 52 | 0,05 | 21 | 19 | -35 | 105 | Servocomandata a membrana<br>Diaphragm pilot operated |
| | 36120-T-M10-6.5-A | | 10 | | | | | | | | |
| | 36120-T-M12-6.5-A | | 12 | | | | | | | | |
| | 36120-T-03-6.5-A | 1/2 | | | | | | | | | |
| | 36220-T-M12-12.5-A | | 12 | 2,20 | 52 | 0,05 | 21 | 15 | -35 | 105 | Servocomandata a membrana con flangia<br>Diaphragm pilot operated with flange |
| | 36220-T-03-12.5-A | 1/2 | | 2,20 | | | | | | | |
| | 36220-T-04-12.5-A | 5/8 | 16 | 2,60 | | | | | | | |
| | 36220-T-06-12.5-A | 7/8 | 22 | 2,60 | | | | | | | |
| | 36220-T-04-16.5-A | 5/8 | 16 | 3,80 | | | | 12 | | | |
| | 36220-T-05-16.5-A | 3/4 | | 4,80 | | | | | | | |
| | 36220-T-06-16.5-A | 7/8 | 22 | 5,70 | | | | | | | |
| | 36220-T-08-16.5-A | 1.1/8 | | 5,70 | | | | | | | |
| | 36220-T-08-25.5-A | 1.1/8 | | 10,00 | | | | 15 | | | |
| | 36220-T-09-25.5-A | 1.3/8 | | | | | | | | | |
| | 36220-T-10-25.5-A | 1.5/8 | | | | | | | | | |

* Con kit ENERGY PLUS SYSTEM (DIS.8851) - With ENERGY PLUS SYSTEM Kit (DIS.8851)

Staffa di fissaggio ordinabile separatamente
Fixing bracket separately sortable

| | Codice<br>Code | Descrizione<br>Description |
|---|---|---|
| | 30000-13 | Staffa di fissaggio in acciaio zincato bianco con vite M4<br>White zinc-plated stainless steel fixing with M4 screw |

**PRESTAZIONI - Elettrovalvole con bobina e connettore con guarnizione in HNBR (versione per fluidi infiammabili e linea di gas caldo)**
PERFORMANCES - Solenoid valves with coil and connector with HNBR gasket (version for flammable fluids and hot gas line)

| Serie 36000<br>36000 series | Codice<br>Code | Attacchi<br>Connections | | Kv [$m^3/h$] | PS [bar] | Pressione differenziale di apertura<br>Differential opening pressure [bar] | | | TS (°C) | | Principio di funzionamento<br>Working principle |
|---|---|---|---|---|---|---|---|---|---|---|---|
| | | Ø [In] | Ø [mm] | | | Min | MOPD | | Min | Max | |
| | | | | | | | AC | DC* | | | |
| | 36020-T-01-2.2-A-2 | 1/4 | | 0,15 | 52 | 0 | 21 | 21 | -40 | 130 | Azione diretta<br>Direct acting |
| | 36020-T-01-2.5-A-2 | 1/4 | | 0,17 | | | | | | | |
| | 36020-T-01-3.0-A-2 | 1/4 | | 0,23 | | | | 19 | | | |
| | 36020-T-02-3.0-A-2 | 3/8 | | 0,23 | | | | | | | |
| | 36020-T-M10-3.0-A-2 | | 10 | 0,23 | | | | | | | |
| | 36120-T-02-6.5-A-2 | 3/8 | | 0,80 | 52 | 0,05 | 21 | 19 | -40 | 130 | Servocomandata a membrana<br>Diaphragm pilot operated |
| | 36120-T-M10-6.5-A-2 | | 10 | | | | | | | | |
| | 36120-T-M12-6.5-A-2 | | 12 | | | | | | | | |
| | 36120-T-03-6.5-A-2 | 1/2 | | | | | | | | | |
| | 36220-T-M12-12.5-A-2 | | 12 | 2,20 | 52 | 0,05 | 21 | 15 | -40 | 130 | Servocomandata a membrana con flangia<br>Diaphragm pilot operated with flange |
| | 36220-T-03-12.5-A-2 | 1/2 | | 2,20 | | | | | | | |
| | 36220-T-04-12.5-A-2 | 5/8 | 16 | 2,60 | | | | | | | |
| | 36220-T-06-12.5-A-2 | 7/8 | 22 | 2,60 | | | | | | | |
| | 36220-T-04-16.5-A-2 | 5/8 | 16 | 3,80 | | | | 12 | | | |
| | 36220-T-05-16.5-A-2 | 3/4 | | 4,80 | | | | | | | |
| | 36220-T-06-16.5-A-2 | 7/8 | 22 | 5,70 | | | | | | | |
| | 36220-T-08-16.5-A-2 | 1.1/8 | | 5,70 | | | | | | | |
| | 36220-T-08-25.5-A-2 | 1.1/8 | | 10,00 | | | | 15 | | | |
| | 36220-T-09-25.5-A-2 | 1.3/8 | | | | | | | | | |
| | 36220-T-10-25.5-A-2 | 1.5/8 | | | | | | | | | |

* Con kit ENERGY PLUS SYSTEM (DIS.8851) - With ENERGY PLUS SYSTEM Kit (DIS.8851)

**Staffa di fissaggio ordinabile separatamente**
Fixing bracket separately sortable

| | Codice<br>Code | Descrizione<br>Description |
|---|---|---|
| | 30000-13 | Staffa di fissaggio in acciaio zincato bianco con vite M4<br>White zinc-plated stainless steel fixing with M4 screw |

# 36000-T

**Elettrovalvola per refrigerazione, azione diretta, con connessioni OLABLOCK**
Solenoid valve for refrigeration, direct action, with OLABLOCK connections

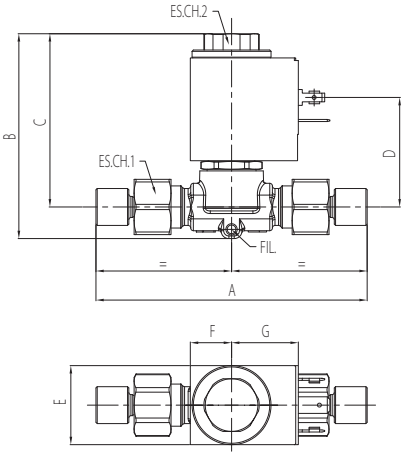

| Codice Code | DIMENSIONI - DIMENSIONS | | | | | | | | | | |
|---|---|---|---|---|---|---|---|---|---|---|---|
| | A [mm] | B [mm] | C [mm] | D [mm] | E [mm] | F [mm] | G [mm] | H [mm] | ES.CH.1 [mm] | ES.CH.2 [mm] | FIL [mm] |
| 36000-T-01-2.2-… | 98 | 77,8 | 65,8 | 41,6 | 30 | 15,65 | 23,35 | - | 21 | 20 | M4 horizontal horizontal |
| 36000-T-01-2.5-… | 98 | 77,8 | 65,8 | 41,6 | 30 | 15,65 | 23,35 | - | 21 | 20 | |
| 36000-T-01-3.0-… | 98 | 77,8 | 65,8 | 41,6 | 30 | 15,65 | 23,35 | - | 21 | 20 | |
| 36000-T-02-3.0-… | 98 | 77,8 | 65,8 | 41,6 | 30 | 15,65 | 23,35 | - | 21 | 20 | |
| 36000-T-M10-3.0-… | 98 | 77,8 | 65,8 | 41,6 | 30 | 15,65 | 23,35 | - | 21 | 20 | |

| Codice Code | RESA FRIGORIFERA - COOLING CAPACITY | | | | | | | | | | | |
|---|---|---|---|---|---|---|---|---|---|---|---|---|
| | Liquido Liquid | | | | | | Gas caldo Hot gas | | | | | |
| | R134A [kW] | R22 [kW] | R407C [kW] | R404A [kW] | R410A [kW] | R507 [kW] | R134A [kW] | R22 [kW] | R407C [kW] | R404A [kW] | R410A [kW] | R507 [kW] |
| 36200-T-M12-12.5-… | 2,55 | 2,75 | 2,6 | 1,8 | 2,6 | 1,73 | 1,28 | 1,6 | 1,74 | 1,44 | 2,04 | 1,43 |
| 36200-T-03-12.5-… | 2,98 | 3,2 | 3,0 | 2,08 | 3,0 | 2,0 | 1,5 | 1,9 | 2,03 | 1,68 | 2,38 | 1,67 |
| 36200-T-04-12.5-… | 3,9 | 4,2 | 3,95 | 2,74 | 3,95 | 2,65 | 1,96 | 2,5 | 2,67 | 2,2 | 3,13 | 2,19 |
| 36200-T-06-12.5-… | 3,9 | 4,2 | 3,95 | 2,74 | 3,95 | 2,65 | 1,96 | 2,5 | 2,67 | 2,2 | 3,13 | 2,19 |
| 36200-T-04-16.5-… | 3,9 | 4,2 | 3,95 | 2,74 | 3,95 | 2,65 | 1,96 | 2,5 | 2,67 | 2,2 | 3,13 | 2,19 |

| COPPIE DI SERRAGGIO - TORQUES WRENCH | |
|---|---|
| Chiave CH2 Nut wrench [mm] | Coppia di serraggio Torque wrench [N.m] |
| 21 | 20 |
| 24 | 25 |
| 30 | 35 |
| 42 | 70 |
| 48 | 110 |

Rese riferite alle seguenti condizioni operative: Temperatura evaporazione = +4°C - temperatura di condensazione = +38°C Caduta di pressione = 0,15 bar. Per il gas caldo: Temperatura di aspirazione = +18°C - caduta di pressione = 1 bar
The mentioned capacities refer to the following working conditions: Evaporation temperature = +4°C - dew point=+38°C Pressure drop = 0,15 bar. For hot gas: Suction temperature = +18°C - pressure drop = 1 bar

# 36100-T

**Elettrovalvola per refrigerazione, servocomandata a membrana, con connessioni OLABLOCK**
Solenoid valve for refrigeration, servo-controlled diaphragm, with OLABLOCK connections

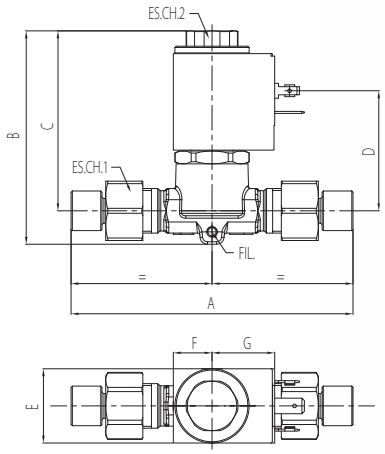

| Codice Code | DIMENSIONI - DIMENSIONS | | | | | | | | | | |
|---|---|---|---|---|---|---|---|---|---|---|---|
| | A [mm] | B [mm] | C [mm] | D [mm] | E [mm] | F [mm] | G [mm] | H [mm] | ES.CH.1 [mm] | ES.CH.2 [mm] | FIL [mm] |
| 36100-T-02-6.5-… | 114 | 86,3 | 72,8 | 48,6 | 30 | 15,65 | 23,35 | - | 24 | 20 | M4 horizontal horizontal |
| 36100-T-M10-6.5-… | 114 | 86,3 | 72,8 | 48,6 | 30 | 15,65 | 23,35 | - | 24 | 20 | |
| 36100-T-M12-6.5-… | 114 | 86,3 | 72,8 | 48,6 | 30 | 15,65 | 23,35 | - | 24 | 20 | |
| 36100-T-03-6.5-… | 114 | 86,3 | 72,8 | 48,6 | 30 | 15,65 | 23,35 | - | 24 | 20 | |

| Codice Code | RESA FRIGORIFERA - COOLING CAPACITY | | | | | | | | | | | | | | | | | |
|---|---|---|---|---|---|---|---|---|---|---|---|---|---|---|---|---|---|---|
| | Liquido Liquid | | | | | | Vapore Steam | | | | | | Gas caldo Hot gas | | | | | |
| | R134A [kW] | R22 [kW] | R407C [kW] | R404A [kW] | R410A [kW] | R507 [kW] | R134A [kW] | R22 [kW] | R407C [kW] | R404A [kW] | R410A [kW] | R507 [kW] | R134A [kW] | R22 [kW] | R407C [kW] | R404A [kW] | R410A [kW] | R507 [kW] |
| 36100-T-02-6.5-… | 13,5 | 14,6 | 13,8 | 9,5 | 13,7 | 9,2 | 1,5 | 2,04 | 1,8 | 1,78 | 2,4 | 1,78 | 6,8 | 8,6 | 9,3 | 7,7 | 10,9 | 7,6 |
| 36100-T-M10-6.5-… | 13,5 | 14,6 | 13,8 | 9,5 | 13,7 | 9,2 | 1,5 | 2,04 | 1,8 | 1,78 | 2,4 | 1,78 | 6,8 | 8,6 | 9,3 | 7,7 | 10,9 | 7,6 |
| 36100-T-M12-6.5-… | 13,5 | 14,6 | 13,8 | 9,5 | 13,7 | 9,2 | 1,5 | 2,04 | 1,8 | 1,78 | 2,4 | 1,78 | 6,8 | 8,6 | 9,3 | 7,7 | 10,9 | 7,6 |
| 36100-T-03-6.5-… | 13,5 | 14,6 | 13,8 | 9,5 | 13,7 | 9,2 | 1,5 | 2,04 | 1,8 | 1,78 | 2,4 | 1,78 | 6,8 | 8,6 | 9,3 | 7,7 | 10,9 | 7,6 |

| COPPIE DI SERRAGGIO - TORQUES WRENCH | |
|---|---|
| Chiave CH2 Nut wrench [mm] | Coppia di serraggio Torque wrench [N.m] |
| 21 | 20 |
| 24 | 25 |
| 30 | 35 |
| 42 | 70 |
| 48 | 110 |

Rese riferite alle seguenti condizioni operative: Temperatura evaporazione = +4°C - temperatura di condensazione = +38°C Caduta di pressione = 0,15 bar. Per il gas caldo: Temperatura di aspirazione = +18°C - caduta di pressione = 1 bar
The mentioned capacities refer to the following working conditions: Evaporation temperature = +4°C - dew point=+38°C Pressure drop = 0,15 bar. For hot gas: Suction temperature = +18°C - pressure drop = 1 bar

# 36200-T

**Elettrovalvola per refrigerazione, servocomandata a membrana con coperchio flangiato, con connessioni OLABLOCK**
Solenoid valve for refrigeration, servo-controlled diaphragm with flanged cover, with OLABLOCK connections

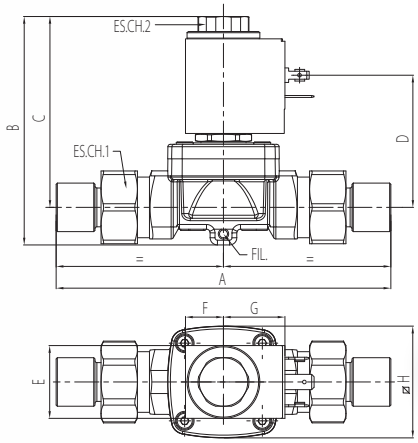

| Codice Code | DIMENSIONI - DIMENSIONS | | | | | | | | | | |
|---|---|---|---|---|---|---|---|---|---|---|---|
| | A [mm] | B [mm] | C [mm] | D [mm] | E [mm] | F [mm] | G [mm] | H [mm] | ES.CH.1 [mm] | ES.CH.2 [mm] | FIL [mm] |
| 36200-T-M12-12.5-… | 130 | 94,2 | 78,7 | 54,5 | 30 | 15,65 | 23,35 | 46 | 30 | 20 | M4 horizontal horizontal |
| 36200-T-03-12.5-… | 130 | 94,2 | 78,7 | 54,5 | 30 | 15,65 | 23,35 | 46 | 30 | 20 | |
| 36200-T-04-12.5-… | 138 | 94,2 | 78,7 | 54,5 | 30 | 15,65 | 23,35 | 46 | 30 | 20 | |
| 36200-T-06-12.5-… | 152 | 94,2 | 78,7 | 54,5 | 30 | 15,65 | 23,35 | 46 | 30 | 20 | |
| 36200-T-04-16.5-… | 160 | 108,7 | 81,7 | 57,5 | 30 | 15,65 | 23,35 | 57 | 42 | 20 | M8 horizontal horizontal |
| 36200-T-05-16.5-… | 168 | 108,7 | 81,7 | 57,5 | 30 | 15,65 | 23,35 | 57 | 42 | 20 | |
| 36200-T-06-16.5-… | 174 | 108,7 | 81,7 | 57,5 | 30 | 15,65 | 23,35 | 57 | 42 | 20 | |
| 36200-T-08-16.5-… | 179 | 108,7 | 81,7 | 57,5 | 30 | 15,65 | 23,35 | 57 | 42 | 20 | |
| 36200-T-08-25.5-… | 219 | 120 | 101,6 | 77,5 | 30 | 15,65 | 23,35 | 80 | 48 | 20 | |
| 36200-T-09-25.5-… | 225 | 125 | 101,6 | 77,5 | 30 | 15,65 | 23,35 | 80 | 48 | 20 | |
| 36200-T-10-25.5-… | 225 | 125 | 101,6 | 77,5 | 30 | 15,65 | 23,35 | 80 | 48 | 20 | |

| Codice Code | RESA FRIGORIFERA - COOLING CAPACITY | | | | | | | | | | | | | | | | | |
|---|---|---|---|---|---|---|---|---|---|---|---|---|---|---|---|---|---|---|
| | Liquido - Liquid | | | | | | Vapore - Steam | | | | | | Gas caldo - Hot gas | | | | | |
| | R134A [kW] | R22 [kW] | R407C [kW] | R404A [kW] | R410A [kW] | R507 [kW] | R134A [kW] | R22 [kW] | R407C [kW] | R404A [kW] | R410A [kW] | R507 [kW] | R134A [kW] | R22 [kW] | R407C [kW] | R404A [kW] | R410A [kW] | R507 [kW] |
| 36200-T-M12-12.5-… | 37,4 | 40,3 | 37,9 | 26,2 | 37,8 | 25,3 | 4,16 | 5,6 | 5,0 | 4,9 | 6,6 | 4,9 | 18,7 | 23,8 | 25,6 | 21,0 | 30,0 | 21,0 |
| 36200-T-03-12.5-… | 37,4 | 40,3 | 37,9 | 26,2 | 37,8 | 25,3 | 4,16 | 5,6 | 5,0 | 4,9 | 6,6 | 4,9 | 18,7 | 23,8 | 25,6 | 21,0 | 30,0 | 21,0 |
| 36200-T-04-12.5-… | 44,4 | 47,8 | 45,0 | 31,1 | 44,8 | 30,0 | 4,93 | 6,6 | 5,9 | 5,8 | 7,8 | 5,8 | 22,2 | 28,2 | 30,3 | 25,0 | 35,5 | 25,0 |
| 36200-T-06-12.5-… | 44,4 | 47,8 | 45,0 | 31,1 | 44,8 | 30,0 | 4,93 | 6,6 | 5,9 | 5,8 | 7,8 | 5,8 | 22,2 | 28,2 | 30,3 | 25,0 | 35,5 | 25,0 |
| 36200-T-04-16.5-… | 64,6 | 69,5 | 65,5 | 45,2 | 65,2 | 43,7 | 7,2 | 9,7 | 8,6 | 8,5 | 11,4 | 8,5 | 32,3 | 41,0 | 44,2 | 36,5 | 51,7 | 36,3 |
| 36200-T-05-16.5-… | 81,6 | 87,8 | 82,7 | 57,0 | 82,4 | 55,2 | 9,1 | 12,2 | 10,9 | 10,7 | 14,4 | 10,7 | 40,8 | 51,8 | 55,8 | 46,0 | 65,3 | 45,8 |
| 36200-T-06-16.5-… | 97,0 | 104,3 | 98,2 | 67,8 | 98,0 | 65,6 | 10,8 | 14,5 | 12,9 | 12,7 | 17,0 | 12,7 | 48,5 | 61,5 | 66,2 | 54,7 | 77,5 | 54,4 |
| 36200-T-08-16.5-… | 97,0 | 104,3 | 98,2 | 67,8 | 98,0 | 65,6 | 10,8 | 14,5 | 12,9 | 12,7 | 17,0 | 12,7 | 48,5 | 61,5 | 66,2 | 54,7 | 77,5 | 54,4 |
| 36200-T-08-25.5-… | 170,0 | 183,0 | 172,3 | 119,0 | 171,7 | 115,0 | 18,9 | 25,5 | 22,7 | 22,3 | 30,0 | 22,3 | 85,0 | 108,0 | 116,2 | 96,0 | 136,0 | 95,4 |
| 36200-T-09-25.5-… | 170,0 | 183,0 | 172,3 | 119,0 | 171,7 | 115,0 | 18,9 | 25,5 | 22,7 | 22,3 | 30,0 | 22,3 | 85,0 | 108,0 | 116,2 | 96,0 | 136,0 | 95,4 |
| 36200-T-10-25.5-… | 170,0 | 183,0 | 172,3 | 119,0 | 171,7 | 115,0 | 18,9 | 25,5 | 22,7 | 22,3 | 30,0 | 22,3 | 85,0 | 108,0 | 116,2 | 96,0 | 136,0 | 95,4 |

| COPPIE DI SERRAGGIO - TORQUES WRENCH | | | |
|---|---|---|---|
| Chiave CH2 - Nut wrench [mm] | Coppia di serraggio - Torque wrench [N.m] | Chiave CH2 - Nut wrench [mm] | Coppia di serraggio - Torque wrench [N.m] |
| 21 | 20 | 42 | 70 |
| 24 | 25 | 48 | 110 |
| 30 | 35 | | |

Rese riferite alle seguenti condizioni operative: Temperatura evaporazione = +4°C - temperatura di condensazione = +38°C
Caduta di pressione = 0,15 bar. Per il gas caldo: Temperatura di aspirazione = +18°C - caduta di pressione = 1 bar
The mentioned capacities refer to the following working conditions: Evaporation temperature = +4°C - dew point=+38°C
Pressure drop = 0,15 bar. For hot gas: Suction temperature = +18°C - pressure drop = 1 bar

## ACCESSORI
ACCESSORIES

# DIS.8851

ENERGY PLUS SYSTEM

**Kit: con scheda elettronica e cavo. Sistema per l'alimentazione della bobina in corrente continua. Garantisce le prestazioni della valvola in caso di forti cali di corrente.**
Kit: Coil + special connector with integrated circuit board and cable. The valve operation is ensured also in case of power dump.

**Differenziale massimo di pressione: 19 bar, tensione +/- 10%**
Maximum differential pressure: 19 bar, voltage +/-10%

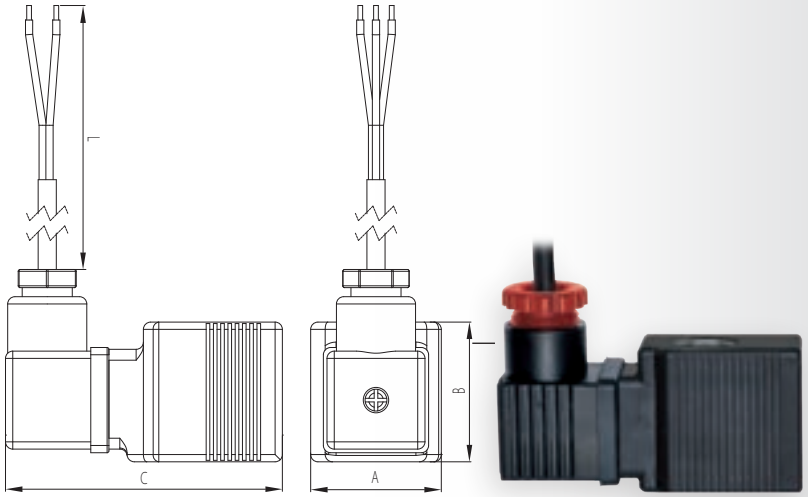


| Codice<br>Code | DIMENSIONI - DIMENSIONS | | | |
|---|---|---|---|---|
| | A<br>[mm] | B<br>[mm] | C<br>[mm] | L<br>[mm] |
| DIS.8851 | 36 | 38,5 | 76,3 | 500 |
| DIS.8851/A | 36 | 38,5 | 76,3 | 500 |

| Codice<br>Code | Tensione<br>Voltage<br>[V] | Potenza<br>Power supply<br>[W] |
|---|---|---|
| DIS.8851 | 24 Vdc | 24 W |
| DIS.8851/A | 12 Vdc | 24 W |

**PRESTAZIONI** - PERFORMANCES:

1. **Riduzione del consumo energetico a regime**
   Reduction in energy consumption in steady operation
2. **Conseguente riduzione della temperatura di lavoro della bobina**
   Consequent reduction of working temperature of the coil
3. **Prolungamento della vita della bobina**
   Increase coil life
4. **Aumento del valore di MOPD (differenziale di pressione massima d'esercizio)**
   Increase in the value of MOPD (maximum operating pressure differential)

## ACCESSORI
ACCESSORIES

# 30000BHFP

**Bobina in classe H, corrente alternata**
Coil H class, alternate current

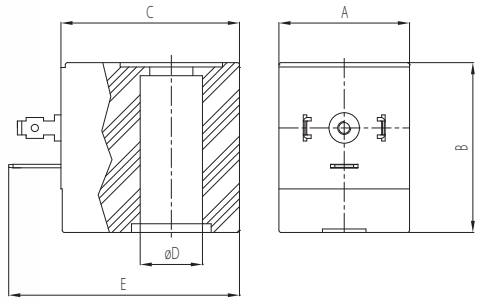

| Codice Code | DIMENSIONI - DIMENSIONS | | | | |
|---|---|---|---|---|---|
| | A [mm] | B [mm] | C [mm] | ØD [mm] | E [mm] |
| 30000BHFP/B1JU | 30 | 39 | 41 | 14,3 | 53 |
| 30000BHFP/U1JU | 30 | 39 | 41 | 14,3 | 53 |
| 30000BHFP/J1JI | 30 | 39 | 41 | 14,3 | 53 |
| 30000BHFP/J1JU | 30 | 39 | 41 | 14,3 | 53 |
| 30000BHFP/L1JU | 30 | 39 | 41 | 14,3 | 53 |

| Codice Code | Tensione Power supply [Vac] | Frequenza Frequency [Hz] | Potenza a temperatura ambiente Power at room temperature [VA] | Omologazioni Approvals |
|---|---|---|---|---|
| 30000BHFP/B1JU | 24 | 50/60 | 21 | cUL ** |
| 30000BHFP/U1JU | 110/120 | 50/60 | 21 | cUL ** |
| 30000BHFP/J1JI | 220/230 | 50/60 | 21 | IMQ |
| 30000BHFP/J1JU | 220/230 | 50/60 | 21 | cUL ** |
| 30000BHFP/L1JU | 240 | 50/60 | 21 | cUL ** |

Le bobine disponibili sono identificate da codici specifici che ne consentono il riconoscimento dei principali dati di targa (tensione di alimentazione, frequenza, potenza) nonché la presenza di eventuali omologazioni.
Eventuali altre versioni disponibili su richiesta.
** Omologata cUL se utilizzata con connettore 7000/CON.
Si considera accettabile una tolleranza di ±10% sulla tensione nominale di alimentazione per le bobine in corrente alternata.
The coils available are identified by special codes for rating (voltage, power supply, frequency, power) and type approvals.
Any other version available on demand.
** Approved cUL with connector 7000/CON.
Tolerance of ±10% is admitted for voltage rating for a.c. coils.

## ACCESSORI
ACCESSORIES

### 10000BHL

**Bobina in classe H, corrente continua**
Coil H class, direct current

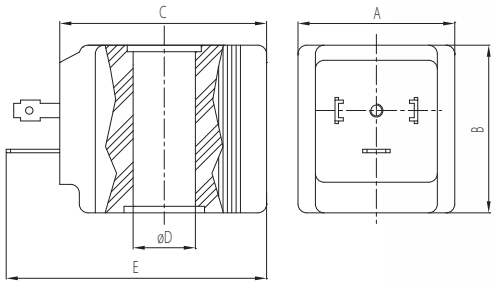

| Codice Code | DIMENSIONI - DIMENSIONS | | | | |
|---|---|---|---|---|---|
| | A [mm] | B [mm] | C [mm] | ØD [mm] | E [mm] |
| 10000BHL/A0BAN | 36 | 38,5 | 47,5 | 14,3 | 59,8 |
| 10000BHL/B0BAN | 36 | 38,5 | 47,5 | 14,3 | 59,8 |

| Codice Code | Tensione Power supply [Vdc] | Frequenza Frequency [Hz] | Potenza a temperatura ambiente Power at room temperature [W] | Omologazioni Approvals |
|---|---|---|---|---|
| 10000BHL/A0BAN | 12 | nessuna - none | 24 | |
| 10000BHL/B0BAN | 24 | nessuna - none | 24 | |

Le bobine disponibili sono identificate da codici specifici che ne consentono il riconoscimento dei principali dati di targa (tensione di alimentazione, potenza) nonché la presenza di eventuali omologazioni.
Eventuali altre versioni disponibili su richiesta.
Si considera accettabile una tolleranza di +10/-5% sulla tensione nominale di alimentazione per le bobine in corrente continua.
The coils available are identified by special codes for rating (voltage, power supply, power) and type approvals.
Any other version available on demand.
Tolerance of +10/-5% is admitted for voltage rating for d.c. coils.

# ACCESSORI
ACCESSORIES

## 30000-13

**Staffa di fissaggio in acciaio zincato con vite M4**
White zinc-plated stainless steel fixing with M4 screw

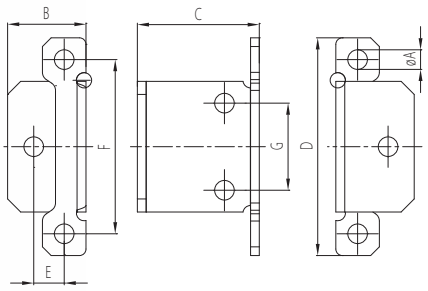


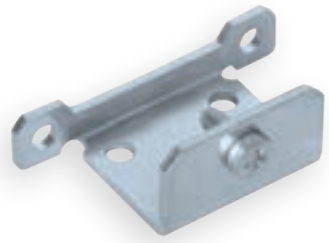

| Codice Code | DIMENSIONI - DIMENSIONS | | | | | | |
|---|---|---|---|---|---|---|---|
| | ØA [mm] | B [mm] | C [mm] | D [mm] | E [mm] | F [mm] | G [mm] |
| 30000-13 | 4,5 | 18 | 28 | 50 | 7 | 40 | 20 |

## 7000/CON

**Connettore DIN 46350/A**
**Grado di protezione IP67 EN60529**
Connector DIN 46350/A
Protection degree IP67 EN60529

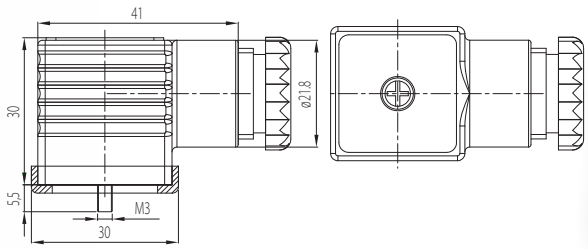

| Codice Code | | |
|---|---|---|
| 7000/CON | **Sezione max conduttore** - Max. cable section | 1,5 mm2 |
| | **Serracavo** - Clamping screw | PG9 PG11 |
| | **Grado di protezione** - Protection degree | IP 67 (DIN40050) |
| | **Classe di isolamento** - Linsulation class | Gruppo C VDE 0110 - Group C VDE 0110 |
| | **Resistenza contatti** - Contact | < 4 mΩ |
| | **Tensione nominale** - Voltage rating [V] | 250 |
| | **Numero poli** - Pole number | 2 + terra - 2+ ground |
| | **Protezione** - Protection | Nylon caricato vetro - Glass reinforced nylon |
| | **Porta contatti** - Contact-holder | Nylon caricato vetro - Glass reinforced nylon |
| | **Portata nominale contatti** - Contact rated current | 10 A |
| | **Portata max contatti** - Max. contact rated current | 16 A |
| | **Guarnizione** - Gasket | Gomma nitrilica NBR - NBR nitrile rubber |
| | **Temperatura di impiego** - Working temperature | – 40° + 90°C |

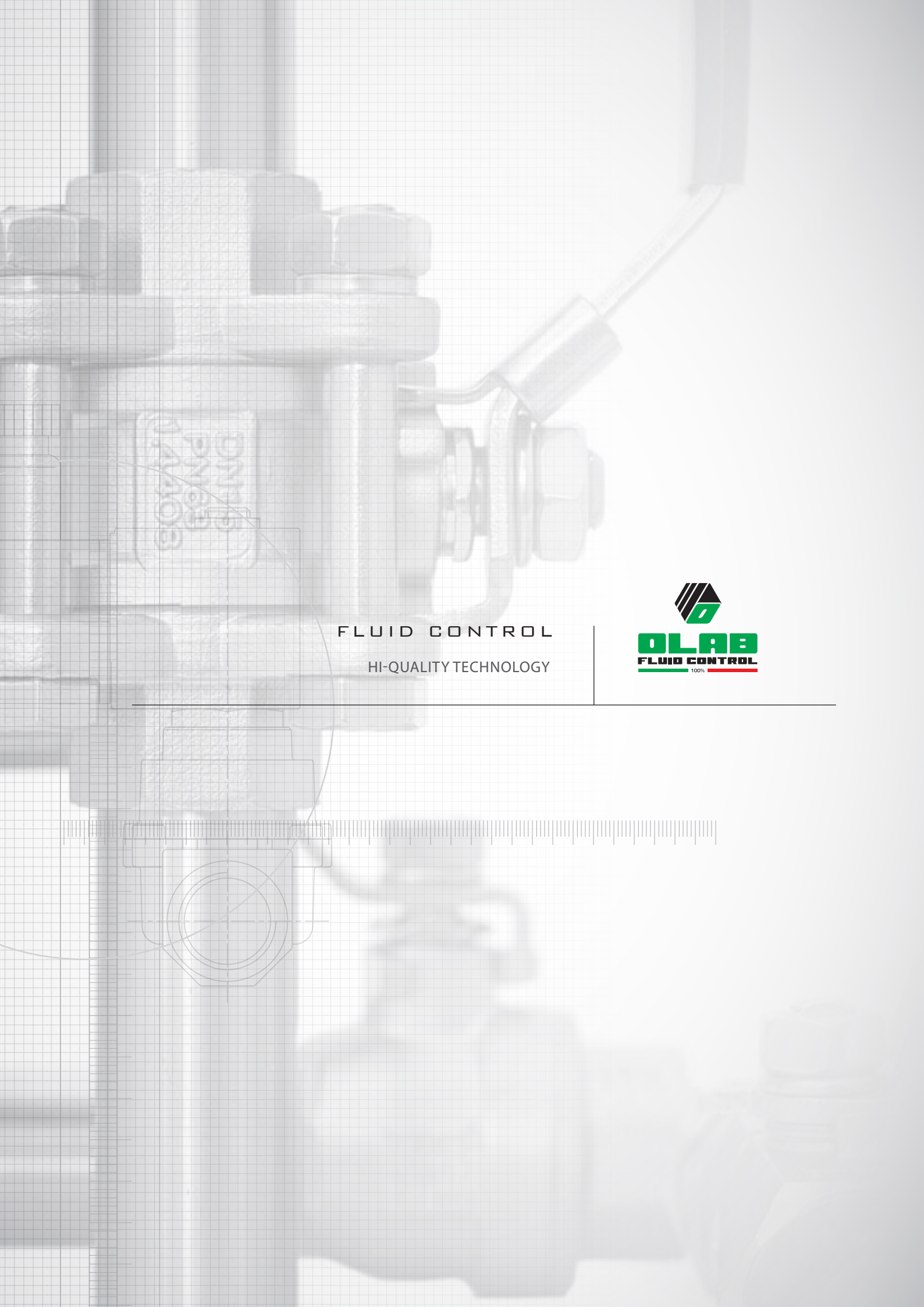

FLUID CONTROL

HI-QUALITY TECHNOLOGY

OLAB FLUID CONTROL 100%

## TRATTAMENTI SUPERFICIALI — 306

TRATTAMENTI SUPERFICIALI FOOD CONTACT TM4 - TM1
SURFACE TREATMENTS FOOD CONTACT TM4 - TM1

## POMPE — 324

POMPE AUTOADESCANTI A VIBRAZIONE
SELF-PRIMING VIBRATION PUMPS

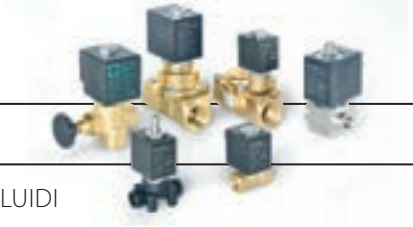

## ELETTROVALVOLE — 364

ELETTROVALVE PER IL CONTROLLO DEI FLUIDI
SOLENOID VALVES FOR FLUID CONTROL

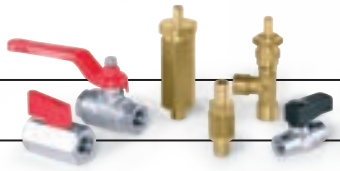

## VALVOLE — 638

VALVOLE IN OTTONE
BRASS VALVES

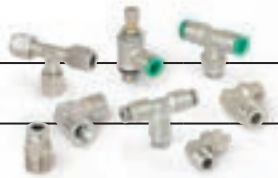

## RACCORDI IN OTTONE — 720

RACCORDI IN OTTONE
BRASS FITTINGS

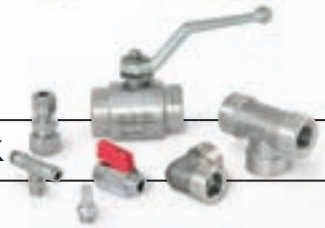

## RACCORDI E VALVOLE IN INOX — 930

RACCORDI E VALVOLE IN ACCIAIO INOX
STAINLESS STEEL FITTINGS AND BALL VALVES


OLAB FLUID CONTROL 100%

# TRATTAMENTI SUPERFICIALI

FLUID CONTROL

OLAB FLUID CONTROL 100%

## FOOD CONTACT - TM4 308

TRATTAMENTO SUPERFICIALE FOOD CONTACT - TM4
FOOD CONTACT SURFACE TREATMENT - TM4

- WORLD MAKET
- EUROPEAN MARKET
- US MARKET

## TM 1 320

TRATTAMENTO SUPERFICIALE ANTIADERENTE-ANTICALCARE - TM1
ANTI-ADHESIVE/ANTI-LIMESTONE SURFACE TREATMENT - TM1


OLAB FLUID CONTROL 100%

OLAB
FLUID CONTROL
100%

# FOOD CONTACT - TM4

## TRATTAMENTI SUPERFICIALI

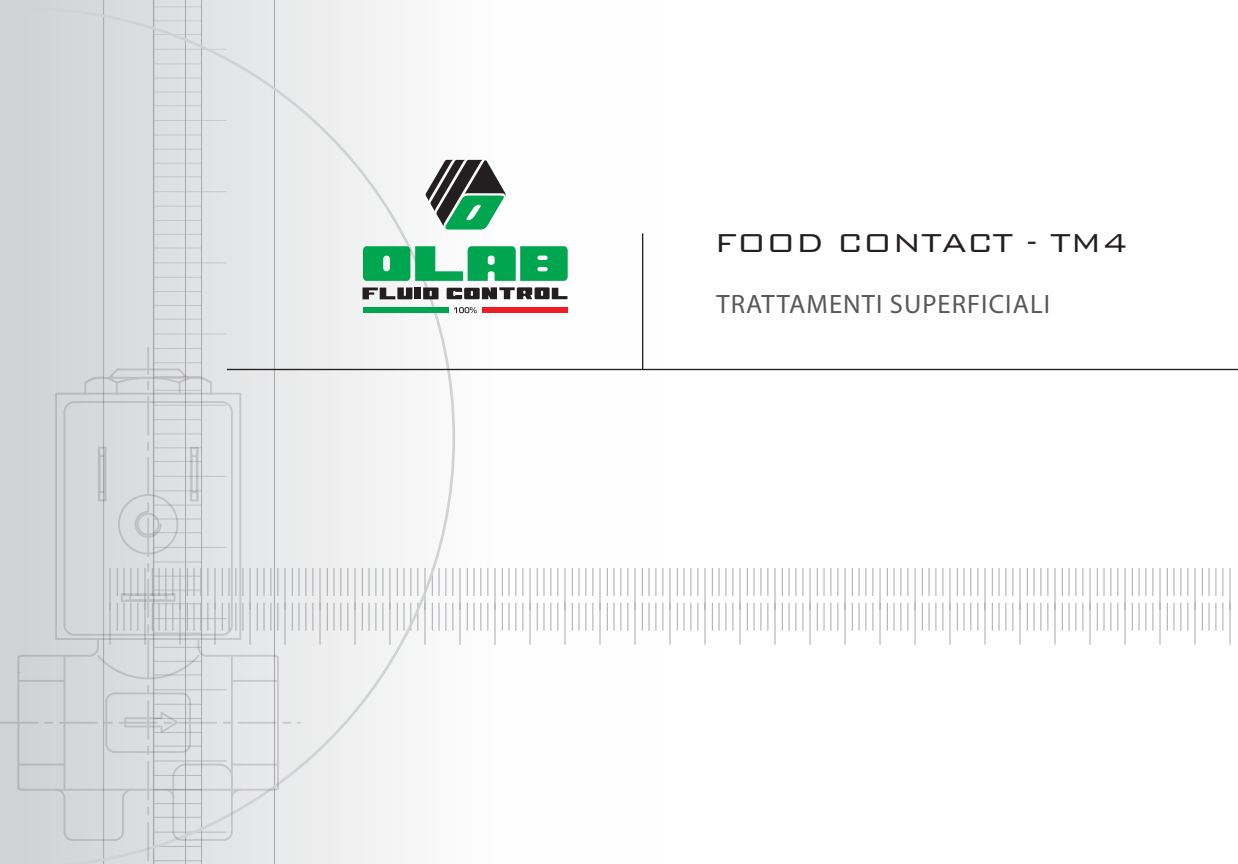

Sono definiti MOCA quei materiali e oggetti destinati a venire a contatto con gli alimenti (utensili da cucina e da tavola recipienti e contenitori, macchinari per la trasformazione degli alimenti, materiali da imballaggio etc.). Con tale termine si indicano anche i materiali ed oggetti che sono in contatto con l'acqua ad esclusione degli impianti fissi pubblici o privati di approvvigionamento idrico.

The acronym MOCA identifies materials and objects intended to come into contact with foodstuffs, such as kitchen utensils, tableware, containers, food-processing machines and packing materials. It also identifies materials and objects that are in contact with water, except for public and household water supply systems.

**Normativa di riferimento**
Normative references

| QUADRO NORMATIVO COMUNITARIO<br>COMMUNITY FRAMEWORK | |
|---|---|
| EU | **Reg. (CE) N. 1935/2004 del 27 ottobre 2004**<br>**riguardante i materiali e gli oggetti destinati a venire in contatto con i prodotti alimentari = selezione degli idonei materiali**<br>Regulation No. 1935/2004/EC of 27 October 2004<br>Materials and objects that are intended to come into contact with foodstuffs = selection of suitable materials |
| | **Reg. (CE) N. 2023/2006 del 22 dic 2006 Regolamento GMP (Good Manufacturing Practices)**<br>**sulle buone pratiche di fabbricazione dei materiali e degli oggetti destinati a venire a contatto con prodotti alimentari= corretta gestione "in site" dei processi di fabbricazione di materiali e oggetti alimentari**<br>Regulation No. 2023/2006/EC of 22 December 2006 on Good Manufacturing Practices (GMP)<br>On good manufacturing practices of materials and objects intended to come into contact with foodstuffs = in-site correct management of the production processing of food materials and objects |
| USA | **"Safe Drinking Water Act of the United States" (SDWA)**<br>**È la legge federale che protegge l'acqua destinata al consumo umano.**<br>**Questa legge introduce, a partire dall'anno 2014, il concetto di "LOW LEAD CONTENT", ovvero nei manufatti destinati al contatto con acqua potabile, il contenuto medio di piombo deve essere non superiore allo 0.25%**<br>"Safe Drinking Water Act of the United States" (SDWA)<br>The US Federal law that protects public drinking water supplies.<br>This act introduces, effective from 2014, the "LOW LEAD CONTENT", which means that in products intended for use in contact with drinking water, the average lead content must not exceed 0,25%. |

## MERCATO MONDIALE (EU+USA)

Le legislazioni in materia di materiali e oggetti a contatto con alimenti sono estremamente diversificate. L'industria alimentare ed i consumatori diventano sempre più esigenti in ambito di Sicurezza Alimentare e i materiali a contatto diretto con gli alimenti vi giocano un ruolo fondamentale.
Essi devono soddisfare requisiti in continua evoluzione che contengono però alcuni concetti comuni.

- I materiali non devono trasferire composti nocivi o tossici all'alimento
- I materiali non devono causare un'alterazione inaccettabile della composizione dell'alimento, del gusto, o dell'odore.

## WORLD MARKET (EU+US)

Laws regarding materials and objects in contact with foodstuffs are extremely diversified.
The food industry and consumers are becoming more and more demanding in the field of Food Safety and the materials in contact with foodstuffs play here a fundamental role.
They must meet ever-changing requirements that contain, however, some common concepts.

- The materials used must not produce migration of harmful or toxic compounds to foodstuffs
- The materials used must not cause any unacceptable alterations of food composition, taste or odor.

## CERTIFICAZIONI
CERTIFICATIONS

CSI CERTIFICAZIONE E TESTING
1935/2004/EC
NSF / ANSI 51

SOLUZIONE OLAB PER IL MERCATO MONDIALE
OLAB SOLUTION FOR THE WORLD MARKET

**OT57 TM4**

con - with

| OT57 (NSF) | con - with | TM4 |
|---|---|---|

| | |
|---|---|
| EN12164-CW510L o EN12165-CW510L | Trattamento superficiale OLAB |
| EN12164-CW510L or EN12165-CW510L | OLAB surface treatment |

## TRATTAMENTO SUPERFICIALE OLAB TM4: **DEFINIZIONE**
## OLAB TM4 SURFACE TREATMENT: **DEFINITION**

Consolidato trattamento in grado di inibire la migrazione dei metalli pesanti garantendo al contempo il mantenimento delle caratteristiche organolettiche del fluido. Il trattamento superficiale TM4, grazie al deposito elettrolitico di un doppio strato di prodotti atossici, rende la superficie del metallo (ottone oppure acciaio) "impermeabile" inibendola al cedimento di elementi potenzialmente nocivi.

Well-established treatment has been developed which inhibits the migration of heavy metals at the same time keeping the organoleptic characteristics of fluids unvaried. Almost a year of intensive research resulted in the new TM4 treatment which makes metal surfaces (brass or steel) "impermeable" because of the electrolytic deposition of a double layer of non-toxic agents, which also inhibits the emission of noxious elements.

## TRATTAMENTO SUPERFICIALE OLAB TM4: **TEST**

### NORMATIVE DI RIFERIMENTO DEI TEST EFFETTUATI

DM n° 34 del 21-03-73 (SO della GU N° 104 del 20-04-73) e successivi decreti applicativi, DM 174/2004. Reg. CE n° 1935/2004. Direttiva 98/83/CE e D.lgs. 21-02-01:

### CESSIONE DEI METALLI PESANTI

È stata effettuata un'analisi spettrometrica ottica di emissione al plasma (ICP) sul liquido di cessione ottenuto dal contatto tra il campione testato ed il liquido simulante, ottenendo i seguenti risultati:

| Liquidi Simulanti | Condizione di Contatto | Esito Test |
|---|---|---|
| Acqua distillata | 30 minuti a 100°C contatto ripetuto | Positivo |
| Acqua distillata | 48 ore a 100°C | Positivo |
| Acqua distillata | 10 giorni a 100°C | Positivo |

### TEST SENSORIALE GUSTATIVO

L'esame gustativo consiste in una valutazione della differenza di sapore tra l'acqua neutra e quella erogata dopo il contatto con il campione, con attribuzione di un punteggio variabile da 0 (nessuna differenza di sapore percettibile) a 4 (differenza di sapore molto netta). Il risultato finale è espresso attraverso una media aritmetica dei punteggi ottenuti.

| Condizione di Contatto | Esito Test |
|---|---|
| 30 minuti a 100°C contatto ripetuto | Positivo |
| 48 ore a 100°C | Positivo |
| 10 giorni a 100°C | Positivo |

Sulla base dei test effettuati presso il laboratorio accreditato CSI, il trattamento TM4 risulta essere assolutamente idoneo al contatto con acqua destinata al consumo umano nel pieno rispetto delle normative di riferimento DM n° 34 del 21-03-73 (SO della GU N° 104 del 20-04-73) e successivi decreti applicativi, DM 174/2004. Reg. CE n° 1935/2004. Direttiva 98/83/CE e D.lgs. 21-02-01.

## CERTIFICAZIONI

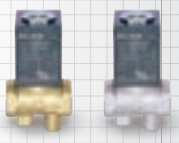

## OLAB TM4 SURFACE TREATMENT: **TEST**

### REFERENCE STANDARDS CONCERNING THE TESTS CARRIED OUT

Ministerial Decree no. 34 of 21-03 -73 (O.S. O.G. No. 104 of 20-04-73) and the following application decrees, MD 174/2004 EC Reg. no 1935/2004. EC Directive 98/83/EC and Decree Law. 21-02-01:

### EMISSION OF HEAVY METALS

A Plasma optical spectrometric (ICP) analysis concerning emissions was carried out on the emission liquid obtained from the contact between the tested sample and the simulation liquid. The following results were obtained:

| Simulation liquids | Contact condition | Test result |
|---|---|---|
| Distilled water | 30 minutes at 100°C repeated contact | Positive |
| Distilled water | 48 hours at 100°C | Positive |
| Distilled water | 10 days at 100°C | Positive |

### SENSORY AND TASTE ANALYSIS

The taste analysis is an evaluation of the difference between the taste of fresh water and water which has come in contact with the sample. A variable score ranging from 0 (no perceivable taste difference) to 4 (significant difference in taste) is given. The final result is expressed by an arithmetical average of the score obtained.

| Contact condition | Test result |
|---|---|
| 30 minutes at 100°C repeated contact | Positive |
| 48 hours at 100°C | Positive |
| 10 days at 100°C | Positive |

On the basis of the tests carried out at a CSI accredited laboratory, the TM4 treatment is completely suitable for contact with water for human consumption and complies with the reference standards such as Ministerial Decree no. 34 of 21-03-73 (O.S. of O.G. no. 104 of 20-04-73) and with the successive application decrees such as Ministerial Decree 174/2004, EC Reg. no. 1935/2004, EC-Directive 98/83/EC and Decree Law 21-02-01.

## CERTIFICATIONS

CSI CERTIFICAZIONE E TESTING

1935/2004/EC

NSF / ANSI 51

## MERCATO EUROPEO

Quadro normativo:
**Il Regolamento (CE) n. 178/2002, Sicurezza Alimentare in senso generale:** stabilisce i principi e i requisiti generali della legislazione alimentare e istituisce l'Autorità europea per la sicurezza alimentare (EFSA) fissando procedure nel campo della sicurezza alimentare, e generando i regolamenti quadro relativi ai Materiali in contatto con alimenti, detti MOCA.

- Reg. (CE) N. 1935/2004 del 27 ottobre 2004

completato con

- Reg. (CE) N. 2023/2006 del 22 dic 2006 → "GMP" (Good Manufacturing Practices) sulle buone pratiche di fabbricazione dei materiali e degli oggetti destinati a venire a contatto con prodotti alimentari.

## EUROPEAN MARKET

Regulatory framework:
**Regulation no. 178/2002/EC, General requirements for Food Safety:** sets out the general principles and requirements of food law and establishes the European Food Safety Authority, with food safety procedures, by generating framework regulations concerning products that are in contact with food, so-called MOCA.

- (EC) Regulation no. 1935/2004 of 27 October 2004

completed with

- (EC) Regulation no. 2023/2006 of 22 December 2006 → "GMP" (Good Manufacturing Practices) on good manufacturing practices of materials and objects intended to come into contact with foodstuffs.

## CERTIFICAZIONI
## CERTIFICATIONS

CSI CERTIFICAZIONE E TESTING
1935/2004/EC
NSF / ANSI 51

SOLUZIONE OLAB PER IL MERCATO EUROPEO
OLAB SOLUTION FOR THE EUROPEAN MARKET

# OT58 TM4

con - with

| OT58 | con - with | TM4 |
|---|---|---|
| EN12164-CW614N o EN12165-CW617N | | Trattamento superficiale OLAB |
| EN12164-CW614N or EN12165-CW617N | | OLAB surface treatment |

## TRATTAMENTO SUPERFICIALE OLAB TM4: **DEFINIZIONE**
## OLAB TM4 SURFACE TREATMENT: **DEFINITION**

Consolidato trattamento in grado di inibire la migrazione dei metalli pesanti garantendo al contempo il mantenimento delle caratteristiche organolettiche del fluido. Il trattamento superficiale TM4, grazie al deposito elettrolitico di un doppio strato di prodotti atossici, rende la superficie del metallo (ottone oppure acciaio) "impermeabile" inibendola al cedimento di elementi potenzialmente nocivi.

Well-established treatment has been developed which inhibits the migration of heavy metals at the same time keeping the organoleptic characteristics of fluids unvaried. Almost a year of intensive research resulted in the new TM4 treatment which makes metal surfaces (brass or steel) "impermeable" because of the electrolytic deposition of a double layer of non-toxic agents, which also inhibits the emission of noxious elements.

## TRATTAMENTO SUPERFICIALE OLAB TM4: **TEST**

### NORMATIVE DI RIFERIMENTO DEI TEST EFFETTUATI

DM n° 34 del 21-03-73 (SO della GU N° 104 del 20-04-73) e successivi decreti applicativi, DM 174/2004. Reg. CE n° 1935/2004. Direttiva 98/83/CE e D.lgs. 21-02-01:

### CESSIONE DEI METALLI PESANTI

È stata effettuata un'analisi spettrometrica ottica di emissione al plasma (ICP) sul liquido di cessione ottenuto dal contatto tra il campione testato ed il liquido simulante, ottenendo i seguenti risultati:

| Liquidi Simulanti | Condizione di Contatto | Esito Test |
|---|---|---|
| Acqua distillata | 30 minuti a 100°C contatto ripetuto | Positivo |
| Acqua distillata | 48 ore a 100°C | Positivo |
| Acqua distillata | 10 giorni a 100°C | Positivo |

### TEST SENSORIALE GUSTATIVO

L'esame gustativo consiste in una valutazione della differenza di sapore tra l'acqua neutra e quella erogata dopo il contatto con il campione, con attribuzione di un punteggio variabile da 0 (nessuna differenza di sapore percettibile) a 4 (differenza di sapore molto netta). Il risultato finale è espresso attraverso una media aritmetica dei punteggi ottenuti.

| Condizione di Contatto | Esito Test |
|---|---|
| 30 minuti a 100°C contatto ripetuto | Positivo |
| 48 ore a 100°C | Positivo |
| 10 giorni a 100°C | Positivo |

Sulla base dei test effettuati presso il laboratorio accreditato CSI, il trattamento TM4 risulta essere assolutamente idoneo al contatto con acqua destinata al consumo umano nel pieno rispetto delle normative di riferimento DM n° 34 del 21-03-73 (SO della GU N° 104 del 20-04-73) e successivi decreti applicativi, DM 174/2004. Reg. CE n° 1935/2004. Direttiva 98/83/CE e D.lgs. 21-02-01.

## CERTIFICAZIONI

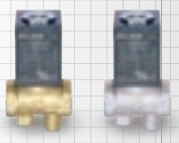

## OLAB TM4 SURFACE TREATMENT: **TEST**

### REFERENCE STANDARDS CONCERNING THE TESTS CARRIED OUT

Ministerial Decree no. 34 of 21-03 -73 (O.S. O.G. No. 104 of 20-04-73) and the following application decrees, MD 174/2004 EC Reg. no 1935/2004. EC Directive 98/83/EC and Decree Law. 21-02-01:

### EMISSION OF HEAVY METALS

A Plasma optical spectrometric (ICP) analysis concerning emissions was carried out on the emission liquid obtained from the contact between the tested sample and the simulation liquid. The following results were obtained:

| Simulation liquids | Contact condition | Test result |
|---|---|---|
| Distilled water | 30 minutes at 100°C repeated contact | Positive |
| Distilled water | 48 hours at 100°C | Positive |
| Distilled water | 10 days at 100°C | Positive |

### SENSORY AND TASTE ANALYSIS

The taste analysis is an evaluation of the difference between the taste of fresh water and water which has come in contact with the sample. A variable score ranging from 0 (no perceivable taste difference) to 4 (significant difference in taste) is given. The final result is expressed by an arithmetical average of the score obtained.

| Contact condition | Test result |
|---|---|
| 30 minutes at 100°C repeated contact | Positive |
| 48 hours at 100°C | Positive |
| 10 days at 100°C | Positive |

On the basis of the tests carried out at a CSI accredited laboratory, the TM4 treatment is completely suitable for contact with water for human consumption and complies with the reference standards such as Ministerial Decree no. 34 of 21-03-73 (O.S. of O.G. no. 104 of 20-04-73) and with the successive application decrees such as Ministerial Decree 174/2004, EC Reg. no. 1935/2004, EC-Directive 98/83/EC and Decree Law 21-02-01.

## CERTIFICATIONS

CSI CERTIFICAZIONE E TESTING

1935/2004/EC

NSF / ANSI 51

## MERCATO USA

Quadro normativo:
**"Safe Drinking Water Act of the United States" (SDWA)**
È la legge federale che protegge l'acqua destinata al consumo umano.

Questa legge introduce, a partire dall'anno 2014, il concetto di "LOW LEAD CONTENT", ovvero nei manufatti destinati al contatto con acqua potabile, il contenuto medio di piombo deve essere non superiore allo 0.25%.

La conformità al "LOW LEAD CONTENT" è verificabile attraverso lo standard NSF/ANSI 372.
Ulteriori requisiti specifici, che prevedono prove di migrazione sono regolati da altri standard strettamente collegati alla categoria di prodotto.

## US MARKET

Regulatory framework:
**"Safe Drinking Water Act of the United States" (SDWA)**
The US Federal law that protects public drinking water supplies.

This act introduces, effective from 2014, the "LOW LEAD CONTENT", which means that in products intended for use in contact with drinking water, the average lead content must not exceed 0,25%.

Compliance with the "LOW LEAD CONTENT" requirement can be verified via the NSF/ANSI 372 standard.
Additional specific requirements envisaging migration tests are governed by other standards that are strictly associated with product category.

## CERTIFICAZIONI
## CERTIFICATIONS

CSI CERTIFICAZIONE E TESTING
1935/2004/EC
NSF / ANSI 51

SOLUZIONE OLAB PER IL MERCATO USA
OLAB SOLUTION FOR THE US MARKET

# OT57 (NSF)

| OT57 (NSF) |
| --- |
| EN12164-CW510L o EN12165-CW510L |
| EN12164-CW510L or EN12165-CW510L |

OLAB FLUID CONTROL 100%

# TM 1

## TRATTAMENTI SUPERFICIALI

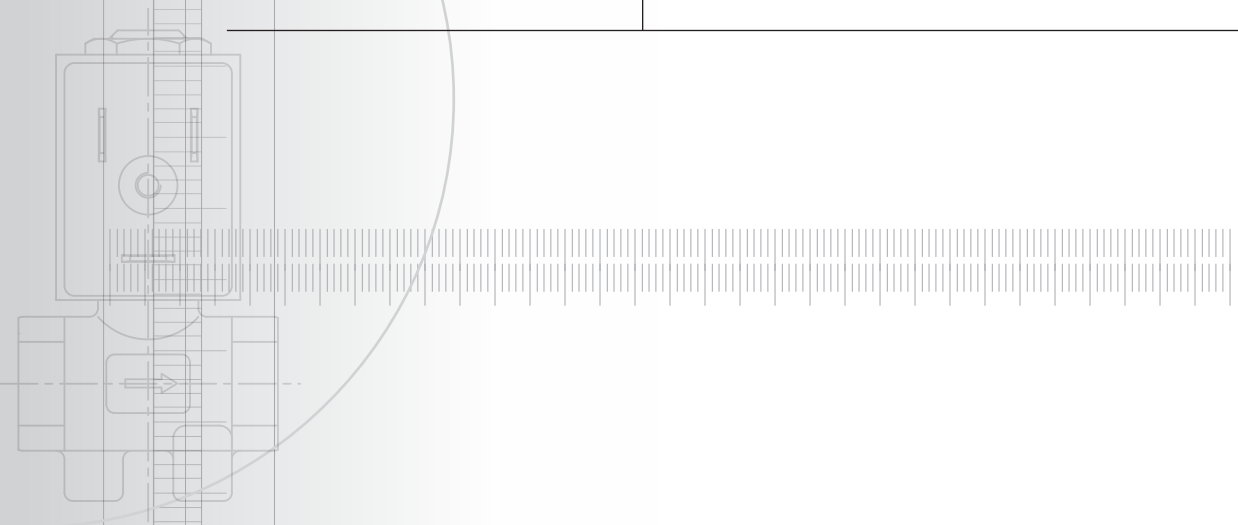

## TRATTAMENTO SUPERFICIALE ANTIADERENTE-ANTICALCARE - **TM1**
## ANTI-ADHESIVE/ANTI-LIMESTONE SURFACE TREATMENT - **TM1**

Uno dei grossi inconvenienti dell'impiego di dispositivi in ottone a contatto con acqua è rappresentato dalla formazione di incrostazioni di calcare nei condotti, soprattutto in prossimità di intersezione di fori o di variazioni di sezione.
La formazione di calcare determina, in periodi più o meno brevi a seconda della durezza dell'acqua, un progressivo decadimento della funzionalità di detti dispositivi che si manifesta con una lenta ma inesorabile riduzione della portata, fino ad arrivare alla totale assenza di funzionalità quando si raggiunge il completo bloccaggio delle parti mobili interne delle elettrovalvole (nuclei mobili).
Per ridurre tali inconvenienti OLAB ha migliorato nettamente la qualità delle superfici lavorate, perseguendo livelli di rugo-sità molto bassi con l'obiettivo di ridurre al minimo la possibilità di adesione del calcare. Inoltre ha brevettato l'applicazione di un rivestimento superficiale denominato **TM1®**, che aumenta ulteriormente le proprietà antiaderenti.

One of the most serious problems affecting the use of brass components coming into contact with water is the formation of limestone deposits into the ducts, especially near the hole intersections or section changes.
Limestone deposits cause, in a more or less short period of time depending on water hardness, a progressive damage to the device operation resulting in a slow but relentless reduction of flow rate until it reaches the total absence when the solenoid valve internal movable parts (plungers) stop
To reduce these problems, OLAB has strongly improved the quality of machined surfaces and obtained very low roughness levels, in the aim of reducing the limestone adhesive effect to a minimum. OLAB has also patented the application of a surface coating called **TM1®**, which increases the anti-adhesive characteristics.

## TRATTAMENTO SUPERFICIALE ANTIADERENTE-ANTICALCARE
## ANTI-ADHESIVE/ANTI-LIMESTONE SURFACE TREATMENT

**TM1**

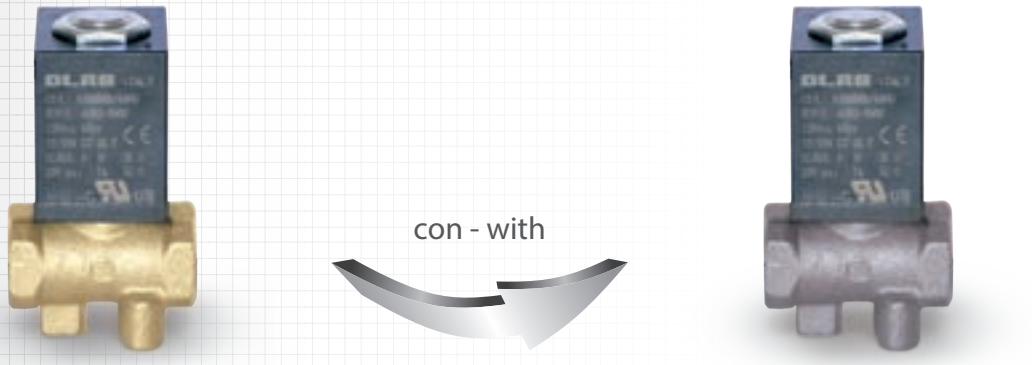


| OT58/OT57 | con - with | TM1 |
|---|---|---|
| Elettrovalvola in ottone giallo | | Elettrovalvola con trattamento superficiale TM1 |
| Yellow brass solenoid valves | | TM1 treated brass solenoid valves |

## TRATTAMENTO SUPERFICIALE OLAB TM1: **DEFINIZIONE**
## OLAB TM1 SURFACE TREATMENT: **DEFINITION**

Trattamento OLAB brevettato che risponde ai requisiti della normativa americana NSF/ANSI ST51 (food equipment materials) conformità al reg. europeo 1935:2004 da valutare nelle varie condizioni applicative.
Il rivestimento, dello spessore di 15÷20 µm e con durezza di 350÷400 HV, possiede anche caratteristiche di idoneità all'impiego in campo alimentare in accordo con le normative americane FDA.

OLAB patented treatment in compliance with American NSF/ ANSI ST51 standard (food equipment materials) compliance with european standard 1935:2400 to be considered according to different applications.
This coating, which is 15÷20 µm thick with a 350÷400 HV hardness, is also suitable for the food sector according to the FDA american standards.

Confrontando la durata di elettrovalvole in OT 58 con elettrovalvole trattate con il **TM1®**, si è riscontrato che le elettrovalvole trattate richiedevano un intervento di manutenzione (pulizia degli orifizi) dopo un numero di azionamenti pari al triplo rispetto alle medesime elettrovalvole non trattate (*).

When comparing the life of OT58 o in OT57 solenoid valves with the **TM1®**, treated ones, it appears that the latter required maintenance (hole cleaning) after a number of operations three times that of the non-treated solenoid valves (*).

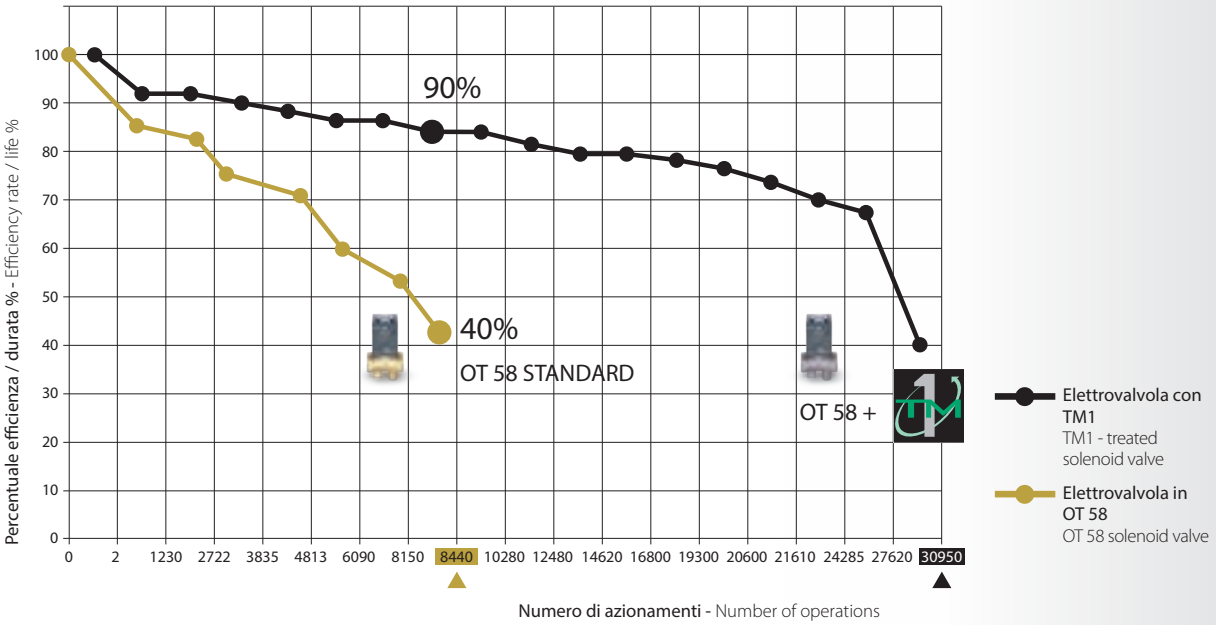


(*) Risultato ottenuto durante prove con acqua di durezza 30° gradi francesi, temperatura dell'acqua fra 85°C e 95°C, elettrovalvola montata correttamente con bobina sovrastante il corpo valvola (vedere sezione installazione), durata del ciclo circa 10 secondi on / 25 secondi off.

(*) This result has been obtained in tests with water hardness of 30° French degrees, water temperature between 85°C and 95°C, coil installed above the valve body (see installation section), cycle time around 10 seconds on / 25 seconds off.

## CERTIFICAZIONI
## CERTIFICATIONS

NSF / ANSI 51

# POMPE

HI-QUALITY TECHNOLOGY

OLAB
FLUID CONTROL
100%

SERIE 22000 — 326

POMPE AUTOADESCANTI A VIBRAZIONE E ACCESSORI
SELF-PRIMING VIBRATION PUMPS AND ACCESSORIES

SERIE 14000 — 346

POMPE AUTOADESCANTI A VIBRAZIONE
SELF-PRIMING VIBRATION PUMPS

SERIE 24000 — 356

SENSORE PER LA MISURAZIONE DI FLUSSO DEI LIQUIDI
FLUX MEASUREMENT SENSOR FOR LIQUIDS

OLAB FLUID CONTROL 100%

OLAB
FLUID CONTROL
MADE IN ITALY

# SERIE 22000

POMPE

SERIE 22000

# POMPE AUTOADESCANTI A VIBRAZIONE

SELF-PRIMING VIBRATION PUMPS

## SERIE 22000

OLAB
FLUID CONTROL
MADE IN ITALY

## CRITERI DI SCELTA

### UTILIZZI

Food & beverage, ferri da stiro, lavamoquette, apparecchi medicali/odontoiatrici, distributori di bevande, gasificatori d'acqua, macchine per il fumo, condizionatori.

### PECULIARITÀ

- Omologate NSF: Food Contact
- Certificate UL e VDE
- Collaudate al 100%. Su ognuna di esse vengono impresse le seguenti informazioni:
  - Data: giorno; mese; anno
  - Numero seriale
  - Lotto di produzione

  che ne attestano il superamento del collaudo e permettono la rintracciabilità nel tempo di ogni singola pompa.

## SELECTION CRITERIA

### APPLICATION

Food & Beverage, steam irons, carpet washers, medical and dental appliances, drink dispensers, water gasifiers, smoke machines, ari conditioners.

### SPECIAL FEATURES

- NSF approved: Food Contact
- UL and VDE approval
- 100% tested, each pump bears these information:
  - Date: day; months; year
  - Serial number
  - Production batch

  That proving that is has passed the test and allo wing traceability.

## COSTRUZIONE

I principali componenti costitutivi delle pompe serie 22000 sono:
- Bobina in classe di isolamento II
- Armatura/Bussole in acciaio trattato
- Corpo pompa in poliammide rinforzato fibra vetro
- Guarnizioni in NBR
- Nucleo in acciaio inossidabile
- Molle in acciaio inossidabile
- Sfera di tenuta in nylon

## CONSTRUCTION

The main construction components of the pumps of the 22000 series are:
- Coil, II isolation class
- Reinforcement/Bushers: trated steel
- Pump body: polyamide fiber glass reinforced
- Gasket: NBR
- Core: stainless steel
- Springs: stainless steel
- Sealing ball: Nylon

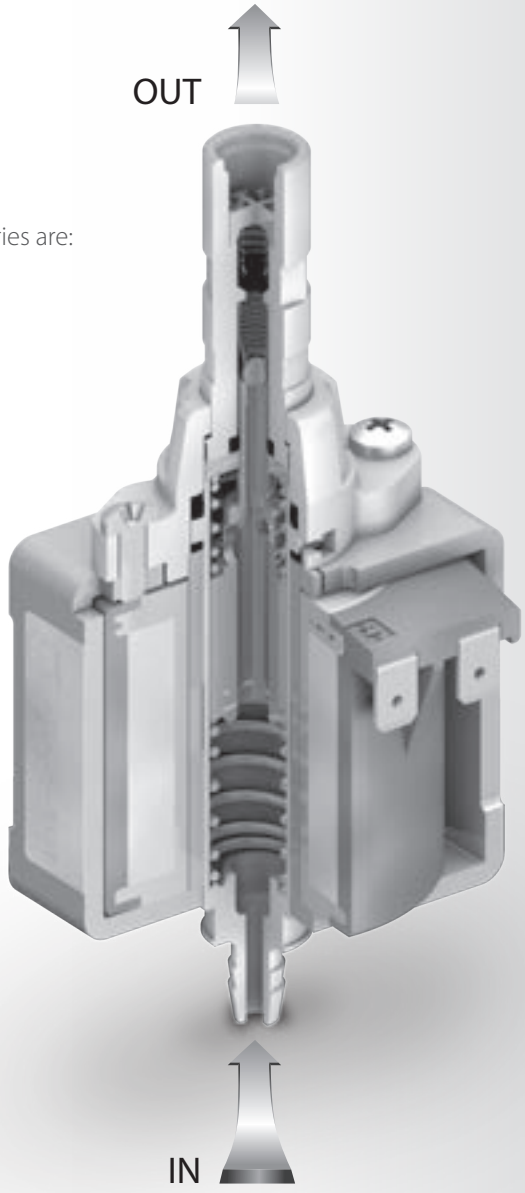

## CARATTERISTICHE GENERALI

Questa tipologia di pompa crea il passaggio di fluido al proprio interno mediante il movimento di oscillazione del nucleo mobile, immerso nel campo magnetico generato dalla bobina. La vibrazione di tale componente genera un'alternanza di fasi di compressione e di depressione all'interno della pompa, facendo in modo che avvenga l'effetto di pompaggio.
In pratica la presenza di un pistone (che si muove alternativamente alla stessa frequenza di alimentazione) consente l'effettuazione di una corsa passiva di aspirazione nella fase elettromagnetica attiva ed una corsa attiva di spinta del fluido nella fase elettromagnetica passiva. La pompa è in grado di autoadescare il fluido trattato, ma non è adatta per il funzionamento a secco o per il pompaggio in corrispondenza di contropressioni sul lato di uscita.
E' provvista di un diodo integrato, mentre l'involucro esterno è dotato di apposita tasca di contenimento per dispositivi di termo protezione.

## GENERAL FEATURES

In this type of pump, the fluid inside the vibration pump flows due to vibration of the plunger which is plunged into the magnetic field generated by the coil. Compression and depression alternate due to this vibration inside the pump which results in a pumping action.
The pump is of the self-priming type but is not suitable for dry operation or for pumping when back pressures are present on the outlet side.
The piston (that moves alternatively at the same supply frequency) enables a passive suction travel during the electromagnetic active phase and an active thrust travel of the fluid during the electromagnetic passive phase.
The pump is provided with an integrated diode, and the external casing is equipped with a special pocket for thermoprotective devices.

CERTIFICAZIONI
CERTIFICATIONS

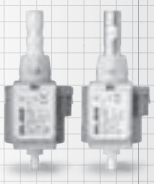

## LETTURA ETICHETTA BOBINA
## COIL TAG READING

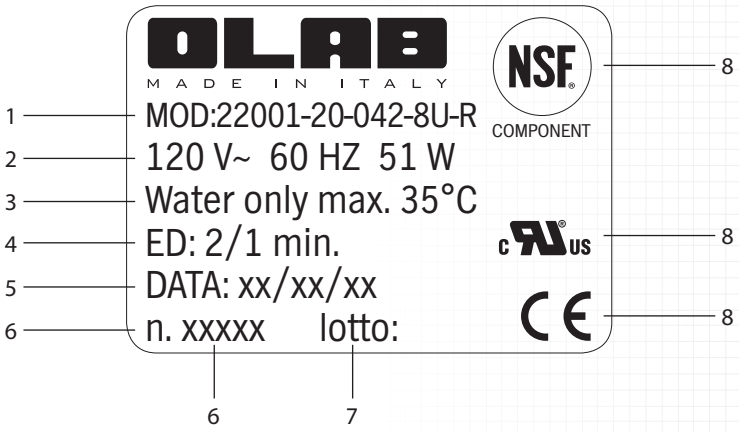


| | |
|---|---|
| 1- Modello | Model |
| 2- Voltaggio | Voltage |
| 3- Temperatura massima fluido | Max temperature of fluid |
| 4- Duty cycle | Duty cycle |
| 5- Data collaudo | Date test |
| 6- Progeressivo lotto | Batch sequence number |
| 7- N. lotto | Batch numer |
| 8 - Omologazioni | Approval |

# 3 BAR

## 22000-03-120-1-R

Pompe autoadescanti a vibrazione in plastica
Self-priming vibration pumps made of plastic

## 22001-03-120-1-R

Pompe autoadescanti a vibrazione in ottone
Self-priming vibration pumps made of brass

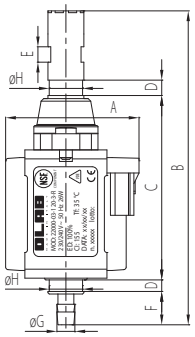

| Codice Code | DIMENSIONI - DIMENSIONS | | | | | | | |
|---|---|---|---|---|---|---|---|---|
| | A [mm] | B [mm] | C [mm] | D [mm] | E [mm] | F [mm] | ØG [mm] | ØH [mm] |
| 22000 | 52 | 123 | 73.4 | 4.5 | 6 | 13 | 7 | 13 |

## SCHEMA DI CODIFICA - CODING SCHEME

| 2200X | - | XX | - | XXX | - | XX | - | X |
|---|---|---|---|---|---|---|---|---|
| Famiglia Family | | Pmax [Bar] | | Portata Flow Rate [cc/min] | | Bobina Coil | | Tenuta Seal |

| | |
|---|---|
| 22000 | |
| Componenti in plastica Plastic components | NBR alimentare Foodstuff NBR versions |
| 22001 | |
| Terminale in ottone OT57 (CW510L) OT57(CW510L) brass end | |
| 22002 | |
| Terminale in plastica+bussola in ottone Plastic end + brass bush | |

| | |
|---|---|
| 03 | 3 |

| | |
|---|---|
| 120 | 1200 |

| | |
|---|---|
| 003 | |
| 230-240Vac 50Hz 26W | |
| 03G | |
| 230-240Vac 50Hz 26W con omologazione "Glow Wire" VDE with "Glow Wire" VDE type approval | |
| 06U | |
| 120Vac 60Hz 29W con omologazione UL with UL approval | |

| | |
|---|---|
| R | O-ring |

Altri voltaggi a richiesta
Other voltage upon request

## DIAGRAMMA PRESSIONE E PORTATA - PRESSURE AND FLOW RATE DIAGRAM

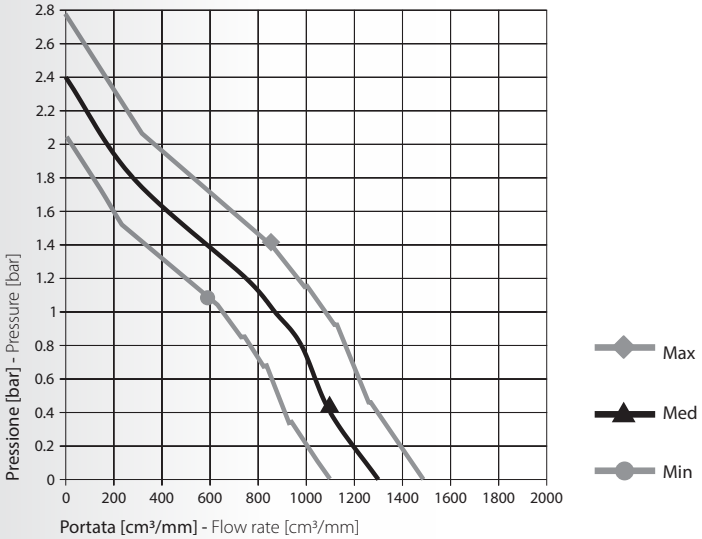

## 4 BAR

### 22000-04-095-9-R

Pompe autoadescanti a vibrazione in plastica
Self-priming vibration pumps made of plastic

### 22001-04-095-9-R

Pompe autoadescanti a vibrazione in ottone
Self-priming vibration pumps made of brass

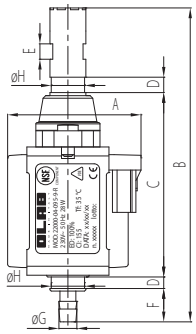


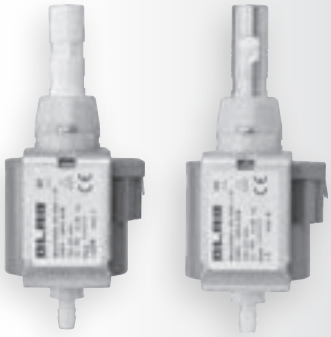

| Codice Code | DIMENSIONI - DIMENSIONS | | | | | | | |
|---|---|---|---|---|---|---|---|---|
| | A [mm] | B [mm] | C [mm] | D [mm] | E [mm] | F [mm] | ØG [mm] | ØH [mm] |
| 22000 | 52 | 123 | 73.4 | 4.5 | 6 | 13 | 7 | 13 |

## SCHEMA DI CODIFICA - CODING SCHEME

| 2200X | - | XX | - | XXX | - | XX | - | X |
|---|---|---|---|---|---|---|---|---|
| Famiglia Family | | Pmax [Bar] | | Portata Flow Rate [cc/min] | | Bobina Coil | | Tenuta Seal |

| Famiglia Family | |
|---|---|
| 22000 | NBR alimentare Foodstuff NBR versions |
| Componenti in plastica Plastic components | |
| 22001 | |
| Terminale in ottone OT57 (CW510L) OT57(CW510L) brass end | |
| 22002 | |
| Terminale in plastica+bussola in ottone Plastic end + brass bush | |

| Pmax [Bar] | |
|---|---|
| 04 | 4 |

| Portata Flow Rate [cc/min] | |
|---|---|
| 095 | 950 |

| Bobina Coil |
|---|
| 009 |
| 230Vac 50Hz 28W |
| 09G |
| 120Vac 60Hz 27W |
| con omologazione UL with UL approval |

Altri voltaggi a richiesta
Other voltage upon request

| Tenuta Seal | |
|---|---|
| R | O-ring |

## DIAGRAMMA PRESSIONE E PORTATA - PRESSURE AND FLOW RATE DIAGRAM

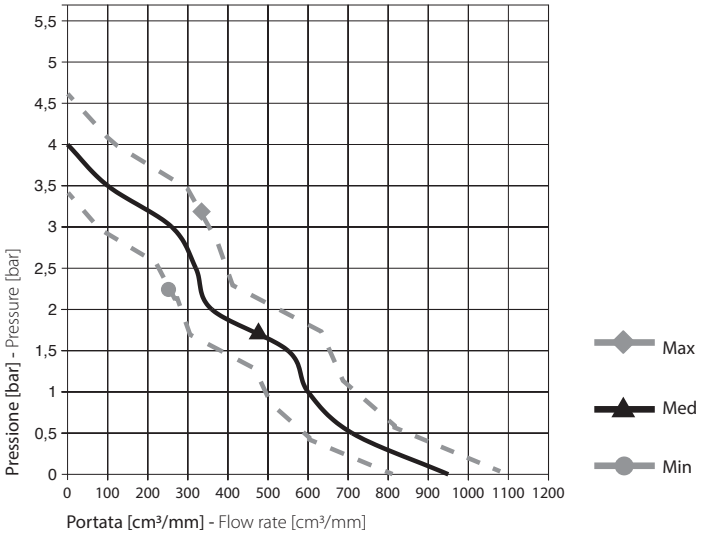

# 7 BAR

## 22000-07-100-1-R

Pompe autoadescanti a vibrazione in plastica
Self-priming vibration pumps made of plastic

## 22001-07-100-1-R

Pompe autoadescanti a vibrazione in ottone
Self-priming vibration pumps made of brass

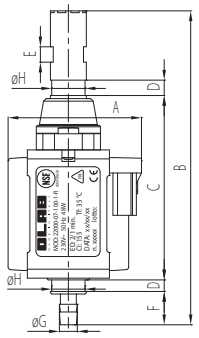

| Codice Code | DIMENSIONI - DIMENSIONS | | | | | | | |
|---|---|---|---|---|---|---|---|---|
| | A [mm] | B [mm] | C [mm] | D [mm] | E [mm] | F [mm] | ØG [mm] | ØH [mm] |
| 22000 | 52 | 123 | 73.4 | 4.5 | 6 | 13 | 7 | 13 |

## SCHEMA DI CODIFICA - CODING SCHEME

| 2200X | - | XX | - | XXX | - | XX | - | X |
|---|---|---|---|---|---|---|---|---|
| Famiglia Family | | Pmax [Bar] | | Portata Flow Rate [cc/min] | | Bobina Coil | | Tenuta Seal |

| 22000 | NBR alimentare Foodstuff NBR versions |
|---|---|
| Componenti in plastica Plastic components | |
| 22001 | |
| Terminale in ottone OT57 (CW510L) OT57(CW510L) brass end | |
| 22002 | |
| Terminale in plastica+bussola in ottone Plastic end + brass bush | |

| 07 | 7 |
|---|---|

| 100 | 1000 |
|---|---|

| 001 |
|---|
| 230Vac 50Hz 48W |
| 01G |
| 230Vac 50Hz 48W con omologazione "Glow Wire" VDE with "Glow Wire" VDE type approval |
| 08U |
| 120Vac 60Hz 51W con omologazione UL with UL approval |

| R | O-ring |
|---|---|

Altri voltaggi a richiesta
Other voltage upon request

## DIAGRAMMA PRESSIONE E PORTATA - PRESSURE AND FLOW RATE DIAGRAM

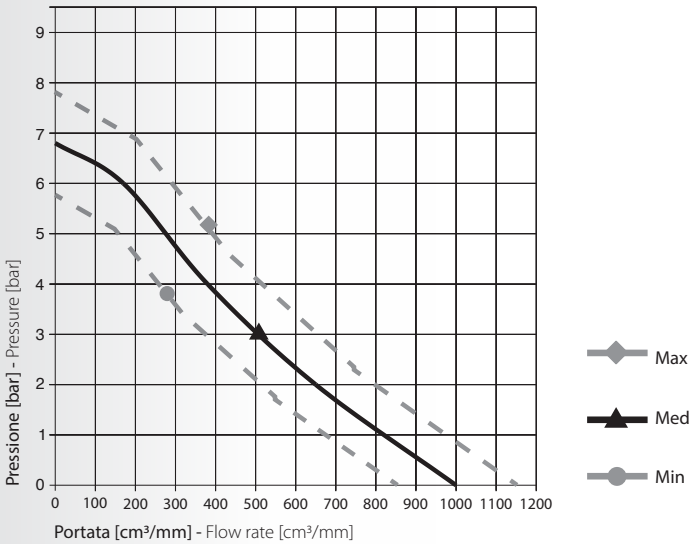

## 15 BAR

### 22000-15-065-1-R

Pompe autoadescanti a vibrazione in plastica
Self-priming vibration pumps made of plastic

### 22001-15-065-1-R

Pompe autoadescanti a vibrazione in ottone
Self-priming vibration pumps made of brass

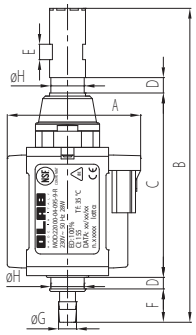


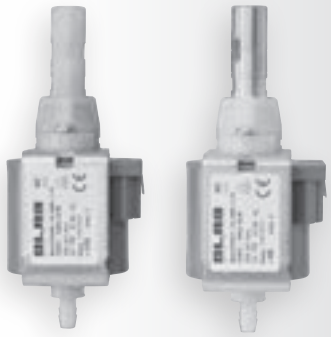

| Codice Code | DIMENSIONI - DIMENSIONS | | | | | | | |
|---|---|---|---|---|---|---|---|---|
| | A [mm] | B [mm] | C [mm] | D [mm] | E [mm] | F [mm] | ØG [mm] | ØH [mm] |
| 22000 | 52 | 123 | 73.4 | 4.5 | 6 | 13 | 7 | 13 |

## SCHEMA DI CODIFICA - CODING SCHEME

| 2200X | - | XX | - | XXX | - | XX | - | X |
|---|---|---|---|---|---|---|---|---|
| Famiglia Family | | Pmax [Bar] | | Portata Flow Rate [cc/min] | | Bobina Coil | | Tenuta Seal |

| Famiglia Family | |
|---|---|
| 22000 | NBR alimentare Foodstuff NBR versions |
| Componenti in plastica Plastic components | |
| 22001 | |
| Terminale in ottone OT57 (CW510L) OT57(CW510L) brass end | |
| 22002 | |
| Terminale in plastica+bussola in ottone Plastic end + brass bush | |

| Pmax [Bar] | |
|---|---|
| 15 | 15 |

| Portata Flow Rate [cc/min] | |
|---|---|
| 065 | 650 |

| Bobina Coil | |
|---|---|
| 001 | 230Vac 50Hz 48W |
| 01G | 120Vac 60Hz 27W con omologazione UL with UL approval |
| 08U | 120Vac 60Hz 51W con omologazione UL with UL approval |

| Tenuta Seal | |
|---|---|
| R | O-ring |

Altri voltaggi a richiesta
Other voltage upon request

## DIAGRAMMA PRESSIONE E PORTATA - PRESSURE AND FLOW RATE DIAGRAM

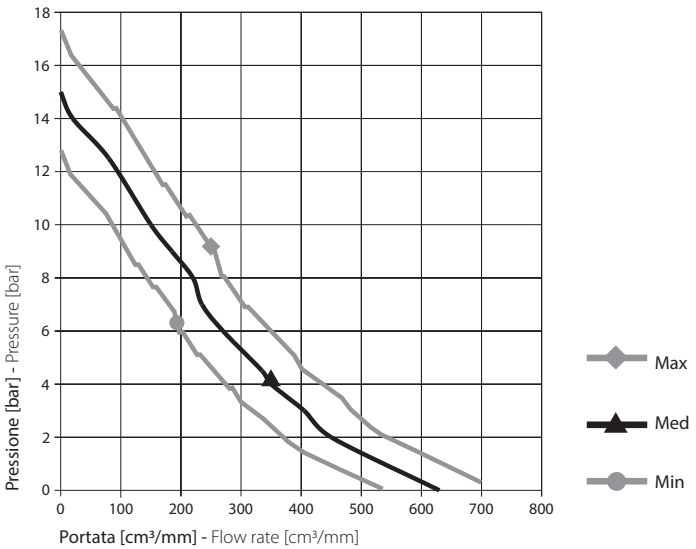

# 20 BAR

## 22000-20-042-1-R

Pompe autoadescanti a vibrazione in plastica
Self-priming vibration pumps made of plastic

## 22001-20-042-1-R

Pompe autoadescanti a vibrazione in ottone
Self-priming vibration pumps made of brass

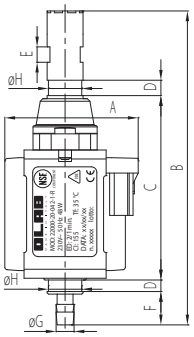

| Codice Code | DIMENSIONI - DIMENSIONS | | | | | | | |
|---|---|---|---|---|---|---|---|---|
| | A [mm] | B [mm] | C [mm] | D [mm] | E [mm] | F [mm] | ØG [mm] | ØH [mm] |
| 22000 | 52 | 123 | 73.4 | 4.5 | 6 | 13 | 7 | 13 |

## SCHEMA DI CODIFICA - CODING SCHEME

| 2200X | - | XX | - | XXX | - | XX | - | X |
|---|---|---|---|---|---|---|---|---|
| Famiglia Family | | Pmax [Bar] | | Portata Flow Rate [cc/min] | | Bobina Coil | | Tenuta Seal |

| 2200X | |
|---|---|
| 22000 | NBR alimentare Foodstuff NBR versions |
| Componenti in plastica Plastic components | |
| 22001 | |
| Terminale in ottone OT57 (CW510L) OT57(CW510L) brass end | |
| 22002 | |
| Terminale in plastica+bussola in ottone Plastic end + brass bush | |

| XX | |
|---|---|
| 20 | 20 |

| XXX | |
|---|---|
| 042 | 420 |

| XX |
|---|
| 001 |
| 230Vac 50Hz 48W |
| 01G |
| 230Vac 50Hz 48W con omologazione "Glow Wire" VDE with "Glow Wire" VDE type approval |
| 08U |
| 120Vac 60Hz 51W con omologazione UL with UL approval |

| X | |
|---|---|
| R | O-ring |

Altri voltaggi a richiesta
Other voltage upon request

## DIAGRAMMA PRESSIONE E PORTATA - PRESSURE AND FLOW RATE DIAGRAM

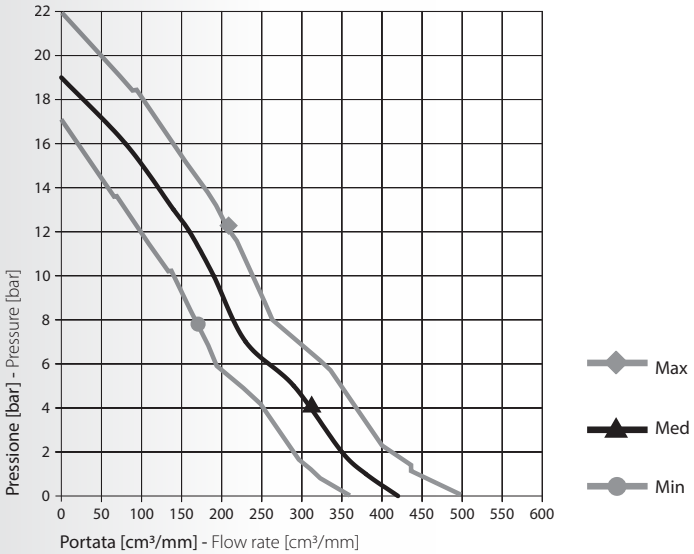

## ACCESSORI
ACCESSORIES

# 22000/AM03

TERMOPROTETTORE
Dispositivo per l'interruzione dell'alimentazione elettrica della pompa in condizioni di funzionamento anomale
Disponibile con differenti temperature nominali di intervento secondo la tabella sottostante

THERMOPROTECTOR
A device for cutting off power supply to the pump during abnormal operation
Available with different operating temperatures as according to the table below

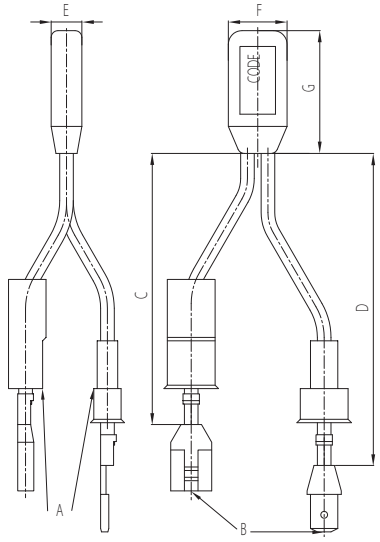

| Codice Code | | | DIMENSIONI - DIMENSIONS | | | | |
|---|---|---|---|---|---|---|---|
| | A | B | C [mm] | D [mm] | E [mm] | F [mm] | G [mm] |
| 22000/AM03-110<br>22000/AM03-120 | Coperchio per Faston maschio e femmina<br>Male and female cover Faston | Faston maschio e femmina 6.3x0.8<br>Male and female faston 6.3x0.8 | 70 | 90 | 4.5- 0 0.7 | 8.6±0.5 | 18- 0 1.5 |

| Codice Code | Temperatura Temperature [°C] | Versioni Versions |
|---|---|---|
| 22000/AM03-110 | 80°C - omologazione VDE<br>80°C – VDE approval | Standard |
| 22000/AM03-120 | 90°C - omologazione VDE<br>90°C – VDE approval | Standard |

ACCESSORI
ACCESSORIES

## 22000/23

**Supporto in gomma PVC 70ShA per pompa a vibrazione serie 22000 e 22001 con funzione di smorzamento della vibrazione**
PVC 70ShA rubber support for vibration pumps 22000 - 22001series
Pump mounting support for damping

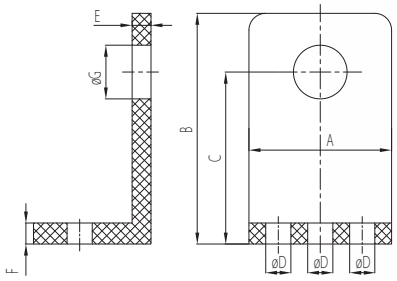

| Codice Code | DIMENSIONI - DIMENSIONS | | | | | | |
|---|---|---|---|---|---|---|---|
| | A [mm] | B [mm] | C [mm] | ØD [mm] | E [mm] | F [mm] | ØG [mm] |
| 22000/23-P | 34 | 55 | 41 | 6 | 4.5 | 5 | 12.8 |

| Codice Code | Materiale Material | Applicazione consigliata Suggested application |
|---|---|---|
| 22000/23-P | PVC 70 Sh.A | Per ambienti con T‹50° C<br>For temperatures T‹50° C |

NB: 2pz per ogni pompa - 2pcs for each pump

## ACCESSORI
ACCESSORIES

## 23200-D

**Raccordo ingresso.**
**Adattatore diritto per lato aspirazione pompa con attacco filettato femmina G1/8**
**Raccordo adattatore in OT58 con trattamento TM4**
Inlet pipe fitting. Straight fitting for pump suction side with GB 1/8 female connection
Fitting made of OT58 with TM4 treatment

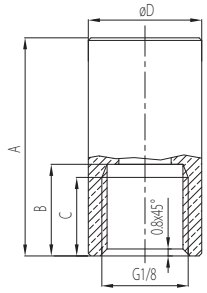

| Codice Code | DIMENSIONI - DIMENSIONS | | | |
|---|---|---|---|---|
| | A [mm] | B [mm] | C | ØD [mm] |
| 23200-D | 25 | 10.5 | 9 Utile - Useful 9 | 13 |

## 23300-B

**Raccordo ingresso in plastica**
**Adattatore ad angolo per lato aspirazione pompa con porta gomma Ø 7.5**
Plastic inlet pipe fitting
Elbow adapter for pump suction side with hose Ø 7.5

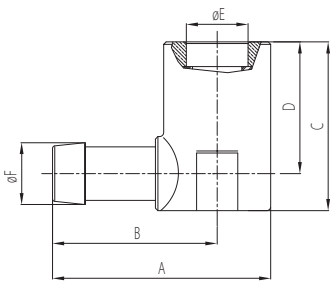

| Codice Code | DIMENSIONI - DIMENSIONS | | | | | |
|---|---|---|---|---|---|---|
| | A [mm] | B [mm] | C [mm] | D [mm] | ØE [mm] | ØF [mm] |
| 23300-B | 26.5 | 20 | 20.5 | 16 | 7.5 | 7.5 |

## ACCESSORI
ACCESSORIES

### 23810

**Raccordo ingresso pompa per allacciamento rete idrica (max 6 bar)**
**Ottone OT58 con trattamento TM4**
Pump inlet pipe fitting for water system connection (max 6 bar)
Fitting made of OT58 with TM4 treatment

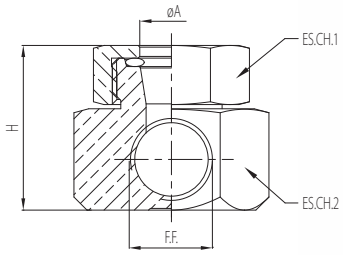

| Codice Code | DIMENSIONI - DIMENSIONS | | | | |
|---|---|---|---|---|---|
| | F.F. | ØA [mm] | H [mm] | ES.CH.1 [mm] | ES.CH.2 [mm] |
| 23810 | G1/8" | 7,5 | 20 | 16 | 20 |

### 8685

**Raccordo ad angolo fisso per uscita pompa 22000**
**Ottone OT58 con trattamento TM4**
Fixed elbow fitting for pump 22000
Fitting made of OT58 with TM4 treatment

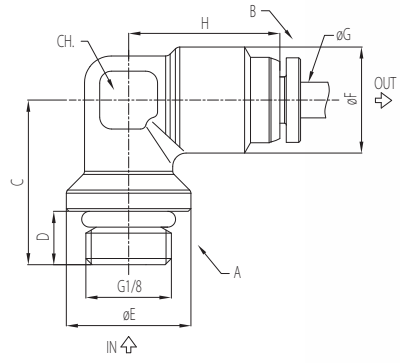


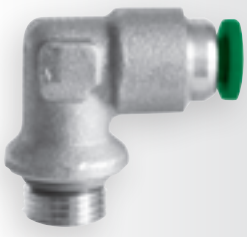

| Codice Code | | | DIMENSIONI - DIMENSIONS | | | | | | |
|---|---|---|---|---|---|---|---|---|---|
| | A | B | C [mm] | D [mm] | ØE [mm] | ØF [mm] | ØG Tubo - Tube | H [mm] | CH [mm] |
| 8685 | Attacco per pompa Pump connection | Innesto rapido Push-in | 18.5 | 6 | 14 | 12 | 4 | 17 | 11 |

ACCESSORI
ACCESSORIES

## 23000-A-G-XXX

**Valvola di autoinnesco con attacco ad ogiva rif. 6 per tubo in rame**
Self-driving valve with compression connection ref. 6 for copper pipe

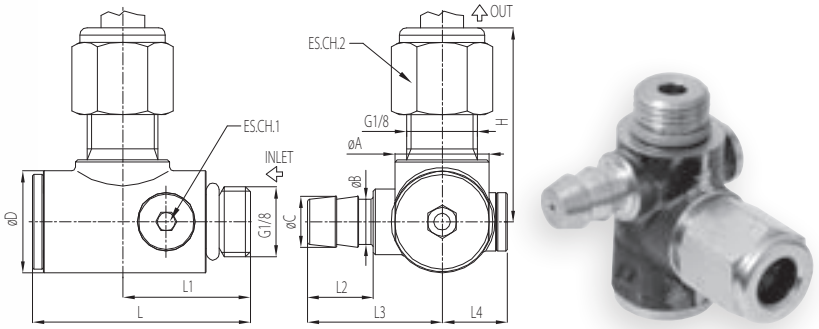


| Codice Code | DIMENSIONI - DIMENSIONS | | | | | | | | | | | |
|---|---|---|---|---|---|---|---|---|---|---|---|---|
| | ØA [mm] | ØB [mm] | ØC [mm] | ØD [mm] | H [mm] | L [mm] | L1 [mm] | L2 [mm] | L3 [mm] | L4 [mm] | ES.CH1 [mm] | ES.CH2 [mm] |
| 23000-A-G-XXX | 13 | 6.2 | 7 | 14 | 26.5 | 30 | 17.6 | 9 | 18.5 | 9 | 4 | 12 |

## 23000-A-R-XXX

**Valvola di autoinnesco con attacco rapido rif. 6 per tubo in Teflon calibrato**
Self-driving valve with coupling connection ref. 6 for Teflon pipes with precise diameters

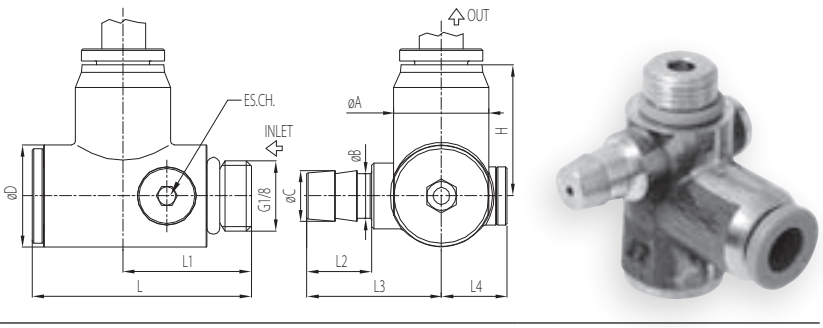


| Codice Code | DIMENSIONI - DIMENSIONS | | | | | | | | | | |
|---|---|---|---|---|---|---|---|---|---|---|---|
| | ØA [mm] | ØB [mm] | ØC [mm] | ØD [mm] | H [mm] | L [mm] | L1 [mm] | L2 [mm] | L3 [mm] | L4 [mm] | ES.CH [mm] |
| 23000-A-R-XXX | 13 | 6.2 | 7 | 14 | 18 | 30 | 17.6 | 9 | 18.5 | 9 | 4 |

ACCESSORI
ACCESSORIES

## 23000-A-P-XXX

**Valvola di autoinnesco con portagomma Ø6 mm**
Self-driving valve with hose Ø6 mm

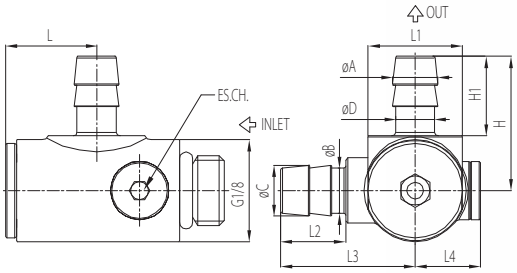

| Codice Code | DIMENSIONI - DIMENSIONS | | | | | | | | | | | |
|---|---|---|---|---|---|---|---|---|---|---|---|---|
| | ØA [mm] | ØB [mm] | ØC [mm] | ØD [mm] | H [mm] | H1 [mm] | L [mm] | L1 [mm] | L2 [mm] | L3 [mm] | L4 [mm] | ES.CH [mm] |
| 23000-A-P-XXX | 6.2 | 6.2 | 7 | 5.4 | 18.5 | 11 | 30 | 13 | 9 | 18.5 | 9 | 4 |

## 23000-A-C-XXX

**Valvola di autoinnesco con attacco a calzamento rif. 6/4 per tubo in Teflon**
Self-driving valve with push-on connection ref. 6/4 for Teflon pipe

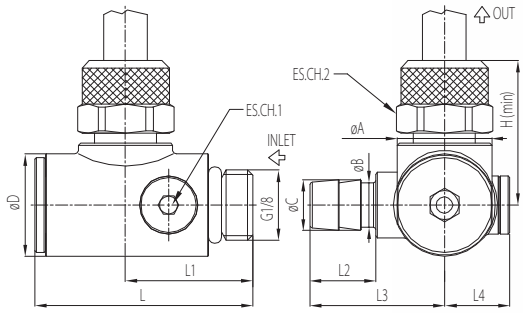

| Codice Code | DIMENSIONI - DIMENSIONS | | | | | | | | | | | |
|---|---|---|---|---|---|---|---|---|---|---|---|---|
| | ØA [mm] | ØB [mm] | ØC [mm] | ØD [mm] | H [mm] | L [mm] | L1 [mm] | L2 [mm] | L3 [mm] | L4 [mm] | ES.CH1 [mm] | ES.CH2 [mm] |
| 23000-A-C-XXX | 13 | 6.2 | 7 | 14 | 19 | 30 | 17.6 | 9 | 18.5 | 9 | 4 | 12 |

## ACCESSORI
ACCESSORIES

### 23000-D-F-XXX

**Valvola di autoinnesco con attacco femmina G1/8 cilindrico**
Self-driving valve with G1/8 cylindrical female connection

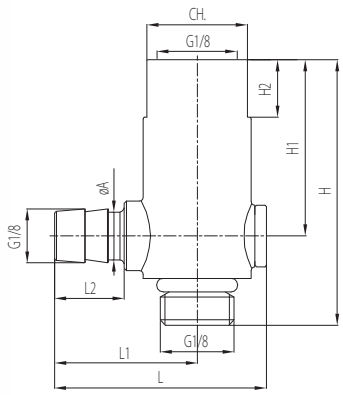

| Codice Code | DIMENSIONI - DIMENSIONS | | | | | | | |
|---|---|---|---|---|---|---|---|---|
| | ØA [mm] | H [mm] | H1 [mm] | H [mm] | L [mm] | L1 [mm] | L2 [mm] | CH [mm] |
| 23000-D-F-XXX | 6.2 | 34.5 | 22.9 | 7.5 | 27.5 | 18.5 | 9 | 13 |

## VALVOLA DI AUTOINNESCO CON SPILLO - 8/10 BAR
SELF-DRIVING VALVE WITH REGULATION PIN - 8/10 BAR

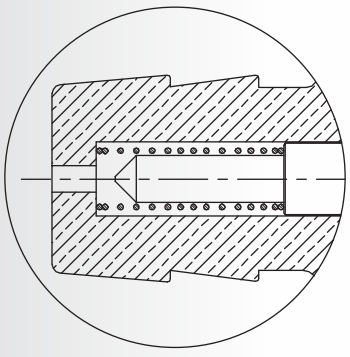

Nota: qualora l'esigenza di portata non sia prioritaria, si consiglia l'impiego del modello serie 23100, senza spillo di chiusura nel portagomma Ø7, che permette di lasciare libero il passaggio e ridurre notevolmente le problematiche relative alla formazione di calcare e di sporco.
Chiusura spillo 8/10 bar

Note: if flow rate is not priority, it is advisable to use the model of the series 23100 without closing pin into the Ø 7 hose, which allows free flow and remarkably reduces dirt and limestone accumulation.
Pin closing 8/10 bar

OLAB
FLUID CONTROL
MADE IN ITALY

# SERIE 14000

POMPE

# POMPE AUTOADESCANTI A VIBRAZIONE

SELF-PRIMING VIBRATION PUMPS

## SERIE 14000

OLAB
FLUID CONTROL
MADE IN ITALY

## CRITERI DI SCELTA

### UTILIZZI
Acqua, ferri da stiro, condizionatori.

### PECULIARITÀ
- Ottime prestazioni e al tempo stesso silenziose
- Completamente in ottone
- Ingombri ridotti
- Bassi consumi energetici
- Semplicità di installazione
- Economicità

## SELECTION CRITERIA

### APPLICATION
Water, steam irons, air conditioners.

### SPECIAL FEATURES
- Pumps with both good performance and quite
- Totally made of brass
- Small size
- Low energy consumption
- Ease of installation
- Saving

## COSTRUZIONE

I principali componenti costitutivi delle pompe serie 14000 sono:
- Corpo pompa in ottone EN12164-CW614N
- Nuclei in acciaio ferritico
- Molle in AISI 302 / AISI 316
- Guarnizioni in NBR / Silicone
- Bobina in classe H

## CONSTRUCTION

The main construction components of the pumps of the 14000 series are:
- Pump's body: brass EN12164-CW614N
- Core: ferritic steel
- Springs: stainless steel AISI 302/316
- Gasket: NBR/ silicone
- Coil: H class

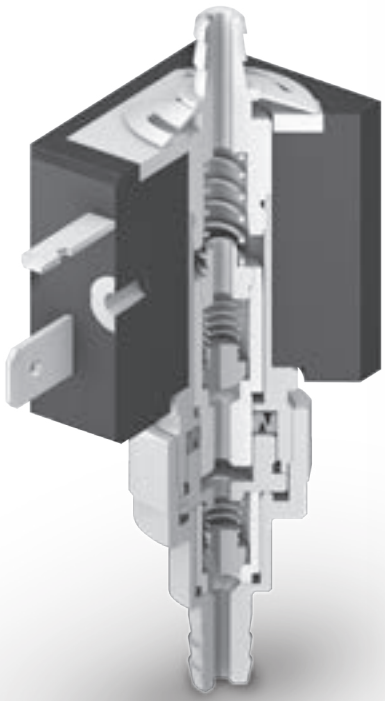

## CARATTERISTICHE GENERALI

Le pompe della serie 14000, utilizzando il campo magnetico alternato prodotto dalla tensione di alimentazione raddrizzata da un diodo collegato in serie, sfruttano la naturale "instabilità" del dispositivo per trasferire acqua in un punto di utilizzo generalmente posto più in alto del serbatoio di alimentazione. Questa capacità, detta "prevalenza", caratterizza le pompe e ne costituisce uno dei parametri di scelta assieme alla pressione massima di mandata (calcolata come si suol dire "in mandata chiusa") e alla portata. Le pompe della serie 14000 sono del tipo autoadescante, ovvero possono iniziare a funzionare anche quando non sono ancora state riempite dal liquido che deve essere pompato. In pratica sono quindi in grado di "autoalimentarsi" iniziando spontaneamente, per depressione, l'aspirazione del liquido. Questo comporta, ovviamente, all'inizio del funzionamento un leggero ritardo fra l'istante di alimentazione elettrica della bobina e l'istante in cui il liquido è reso disponibile all'uscita della pompa, ritardo che è tanto maggiore quanto maggiore è il dislivello fra il serbatoio di pescaggio ed il dispositivo utilizzatore a valle della pompa stessa. Una volta che la pompa ha adescato il liquido, la portata che essa è in grado di generare appare come continua, sebbene il trasferimento del liquido avvenga in realta "a impulsi", fenomeno questo non percepibile dato che la loro frequenza e quella di rete (50 Hz o 60 Hz). Una tipica applicazione delle versioni 14000, vista la maggior portata, e il drenaggio dell'acqua di condensa prodotta negli split degli impianti di condizionamento dell'aria che abbiano una potenza frigorifera fino a 10 kw. Le versioni 14200 invece, stante la capacità di generare una pressione di mandata più alta, sono vantaggiosamente applicate nei sistemi stiranti a carica continua, ovvero quei sistemi in cui il rabbocco dell'acqua avviene in un serbatoio non pressurizzato ed a temperatura ambiente, mentre l'alimentazione della caldaia è effettuata appunto tramite la pompa a vibrazione.

## GENERAL FEATURES

The pumps of the series 14000 use an alternate magnetic field generated by the supply voltage rectified by a seriesconnected diode and use the natural 'instability' of the device to move water to a point which is generally higher than the feeding tank. This capacity, also known as "head", is a characteristics of the pumps and one of the parameters to be taken into consideration for choice together with the maximum delivery pressure (which is calculated with the 'shutoff head') and delivery. The pumps of the series 14000 are self-priming pumps, that means that they can start to work though the liquid to be pumped has not been filled in. Practically, the pump is "self-supplying" and the liquid suction is started automatically by depression. At start-up, this fact causes a small delay between the electric supply of the coil and the moment when the liquid is available at the pump outlet. This delay is as higher as the difference between the tank height of suction and the user device downstream the pump. Every time the pump primes the liquid, the delivery it can generate is continuous, though the liquid is transferred by means of "pulses" which cannot be seen because of their network frequency (50 Hz or 60 Hz). Due to their higher delivery, a typical application of the series 14000 and 14100 is drainage of condensate produced by the splits of air conditioners with a refrigerating capacity of up to 10 kw. The use of a special gasket on suction, which closing requires no loading spring, is the best advantage of this pump together with simplicity of construction, reliability and good protection against dripping when the pump is not used. The pumps of the series 14200, with their capacity of generating a higher delivery pressure, are used for the continuous supply stretch systems where water supply is from a non –pressurised tank and at room temperature, while the boiler is fed by the vibration pump.

Caratteristiche tecniche
Technical information

| Caratteristiche generali<br>General characteristics | | |
|---|---|---|
| Tipo di pompa<br>Pump type | | A vibrazione, autoadescante<br>Self-priming, vibration pump |
| Tipi di fluido<br>Fluid type | | Acqua e liquidi non corrosivi in genere con densità prossima a quella dell'acqua<br>Non-corrosive water and other liquids whose density is similar to water |
| Tipo di servizio<br>Service type | | ED 100% |
| Alimentazione elettrica<br>Electric power | | 230Vac±10% alternata raddrizzata da un diodo da 1A (tipo 1N4007) collegato in serie - altre tensioni a richiesta<br>230Vac±10% alternated rectified by a series-connected 1A diode (1N4007 type) other voltages are available upon request |
| Potenza<br>Power supply | | 29VA (a temperatura ambiente)<br>29VA (at room temperature) |
| Temperatura ambiente<br>Room temperature | | 80 °C (massima)<br>80°C (max) |
| Temperatura fluido<br>Fluid temperature | | 0÷50 °C (tipica)<br>0÷50°C (typical) |
| Grado di protezione<br>Degree of protection | | IP00 (senza connettore); IP65 (con connettore DIN 43650/B)<br>IP00 (without connector); IP65 (with DIN 43650/B connector) |
| Classe di isolamento<br>Insulation class | | I |
| Classe termica<br>Thermal class | | H |
| Portate d'acqua<br>Water flow rate | 14000 | 70 cm3/ min ±10% (4,2 l/h ±10%)<br>250 cm3/ min ±10% (15 l/h ±10%)<br>330 cm3/ min ±10% (20 l/h ±10%) |
| | 14200 | 140 cm3/ min ±10% (8,5 l/h ±10%)<br>250 cm3/ min ±10% (15 l/h ±10%) |
| Pressioni massime<br>Maximum pressures | 14000 | 1,2 bar ±15% (in mandata chiusa)<br>1,2 bar ±15% (closed output) |
| | 14200 | 2,8 bar ±15% (in mandata chiusa)<br>2,8 bar ±15% (closed output) |

# 14000

Pompe autoadescanti a vibrazione
Self-priming vibration pumps

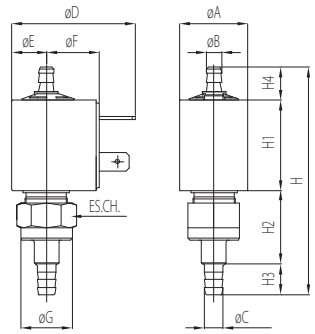

| Codice Code | DIMENSIONI - DIMENSIONS | | | | | | | | | | | | |
|---|---|---|---|---|---|---|---|---|---|---|---|---|---|
| | ØA [mm] | ØB [mm] | ØC [mm] | ØD [mm] | ØE [mm] | ØF [mm] | ØG [mm] | H [mm] | H1 [mm] | H2 [mm] | H3 [mm] | H4 [mm] | ES.CH. [mm] |
| 14000 | 22.4 | 5.2 | 6.2 | 40.2 | 11.2 | 17.2 | 16.8 | 74.4 | 29.7 | 24 | 10 | 10.7 | 17 |

## SCHEMA DI CODIFICA - CODING SCHEME

| 14000 | - | XX | - | XX |
|---|---|---|---|---|
| Famiglia<br>Family | | Portata<br>Flow Rate<br>[cm³/min)/10] | | Alimentazione<br>Power supply |

| 14000 |
|---|
| Pompa autoadescanti a vibrazione<br>Self-priming vibration pump |

| | |
|---|---|
| 07 | 70 cm³/min |
| 25 | 250 cm³/min |
| 33 | 330 cm³/min |

| | |
|---|---|
| 1 | 230Vac 50Hz 29VA |
| 2 | 120Vac 60Hz 29VA |

## DIAGRAMMA PRESSIONE E PORTATA - PRESSURE AND FLOW RATE DIAGRAM

14000-07-1

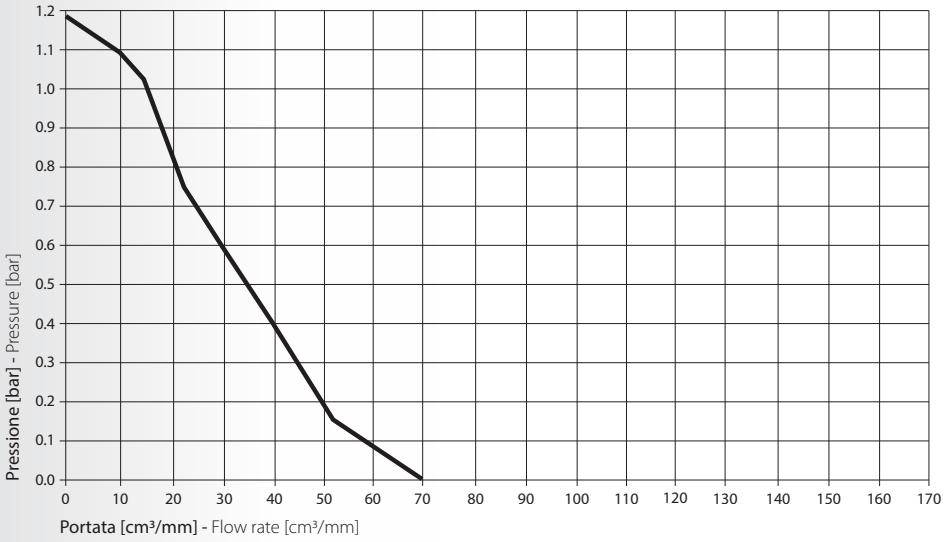

## DIAGRAMMA PRESSIONE E PORTATA - PRESSURE AND FLOW RATE DIAGRAM

14000-25-1

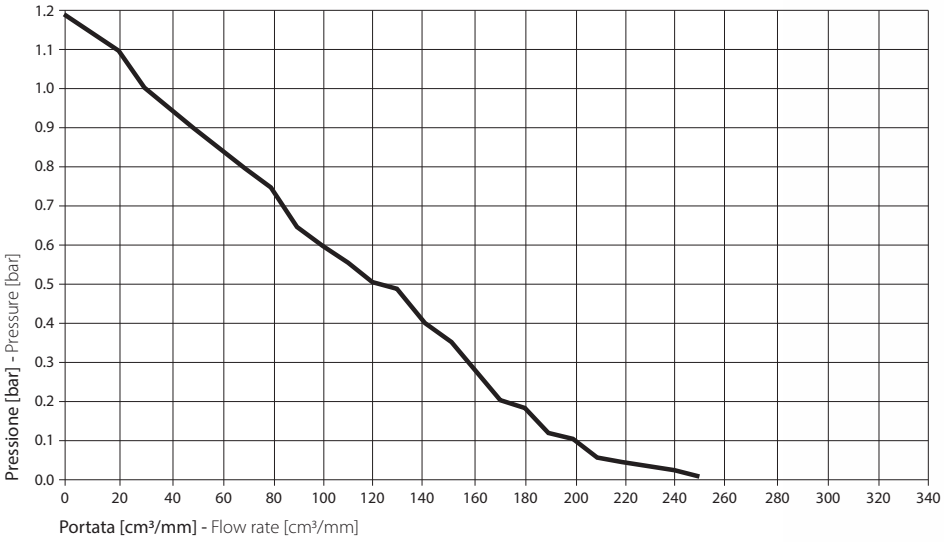


## DIAGRAMMA PRESSIONE E PORTATA - PRESSURE AND FLOW RATE DIAGRAM

14000-33-1

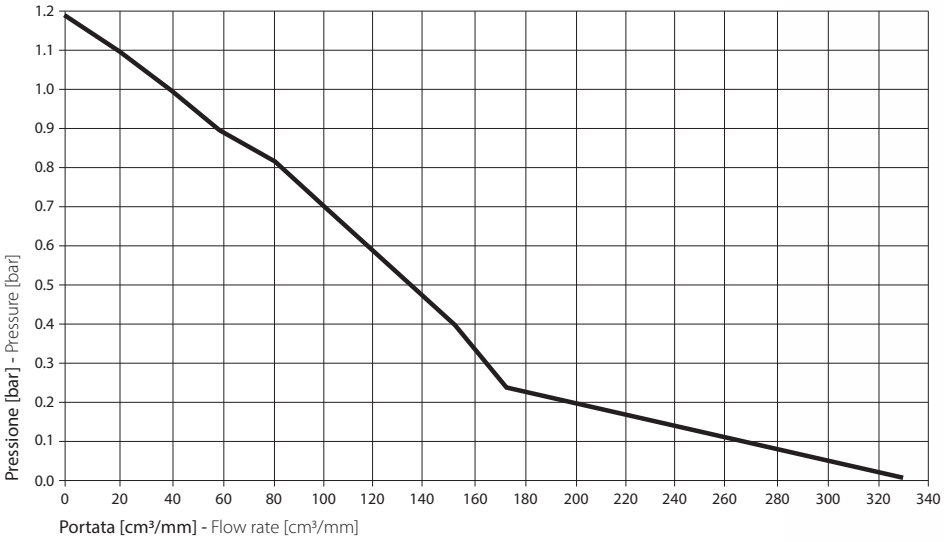

# 14200

Pompe autoadescanti a vibrazione
Self-priming vibration pumps

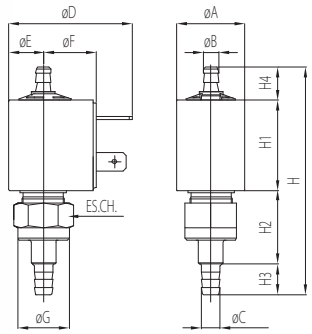

| Codice Code | DIMENSIONI - DIMENSIONS | | | | | | | | | | | | |
|---|---|---|---|---|---|---|---|---|---|---|---|---|---|
| | ØA [mm] | ØB [mm] | ØC [mm] | ØD [mm] | ØE [mm] | ØF [mm] | ØG [mm] | H [mm] | H1 [mm] | H2 [mm] | H3 [mm] | H4 [mm] | ES.CH. [mm] |
| 14200 | 22.4 | 5.2 | 6.2 | 40.2 | 11.2 | 17.2 | 16.8 | 74.4 | 29.7 | 24 | 10 | 10.7 | 17 |

## SCHEMA DI CODIFICA - CODING SCHEME

| 14200 | - | XX | - | XX |
|---|---|---|---|---|
| Famiglia<br>Family | | Portata<br>Flow Rate<br>[cm³/min)/10] | | Alimentazione<br>Power supply |

| 14200 |
|---|
| Pompa autoadescanti a vibrazione<br>Self-priming vibration pump |

| 14 | 140 cm³/min |
|---|---|

| 1 | 230Vac 50Hz 29VA |
|---|---|
| 2 | 120Vac 60Hz 29VA |

## DIAGRAMMA PRESSIONE E PORTATA - PRESSURE AND FLOW RATE DIAGRAM

14200-14-1

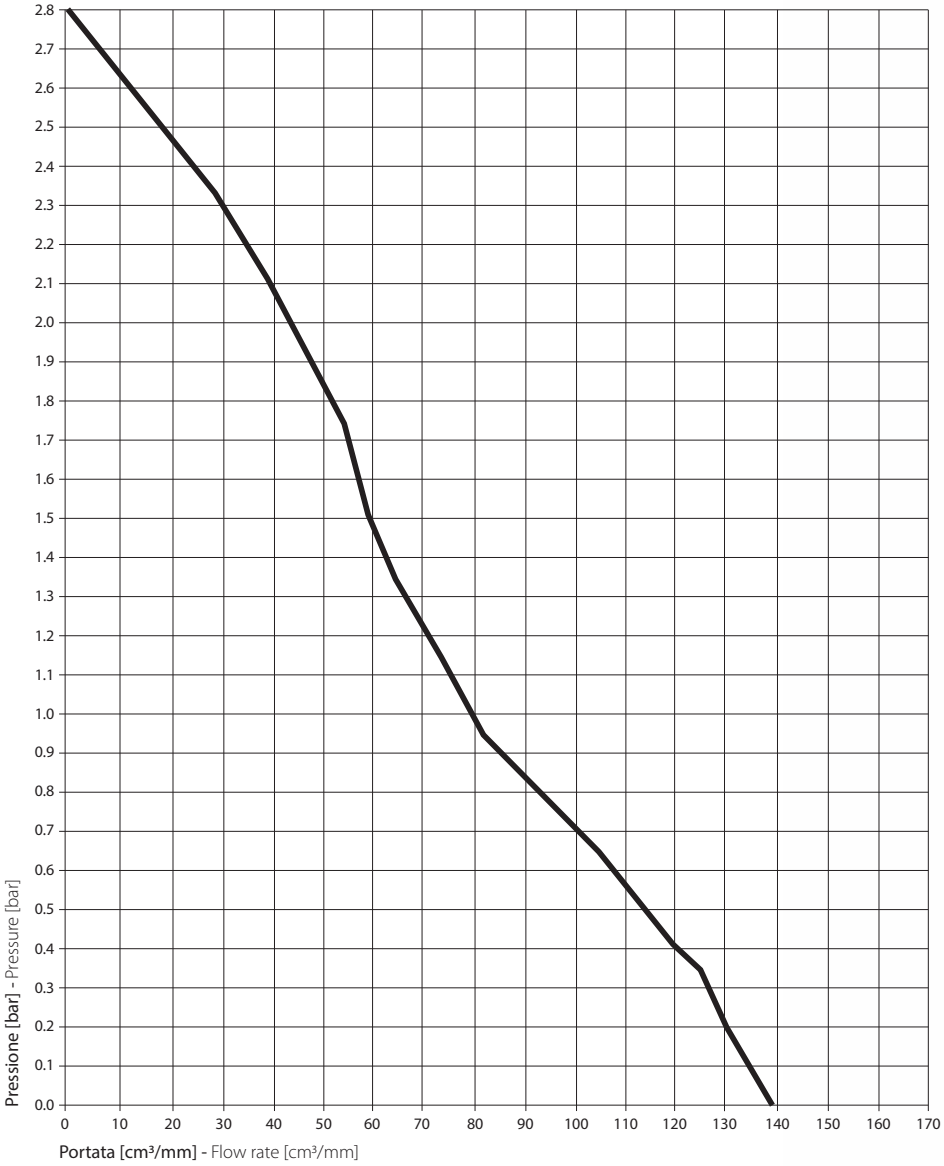

OLAB
FLUID CONTROL
MADE IN ITALY

# SERIE 24000

POMPE

SERIE 24000

# SENSORE PER LA MISURAZIONE DI FLUSSO DEI LIQUIDI

FLUX MEASUREMENT SENSOR FOR LIQUIDS

## SERIE 24000

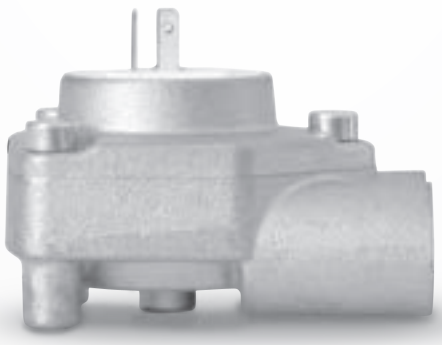

OLAB
FLUID CONTROL
MADE IN ITALY

## CRITERI DI SCELTA

### UTILIZZI

Macchine per caffè, macchine per uso alimentare, misurazione di liquidi, distributori automatici.

### PECULIARITÀ

- Facile da utilizzare
- Compatibile con la maggioranza delle macchine da caffè presenti sul mercato

## SELECTION CRITERIA

### APPLICATION

Coffee machines, machines for foodstuff, liquid measurement, vending distribution.

### SPECIAL FEATURES

- Easy to use
- comaptible with the most of the coffee machines already on the market

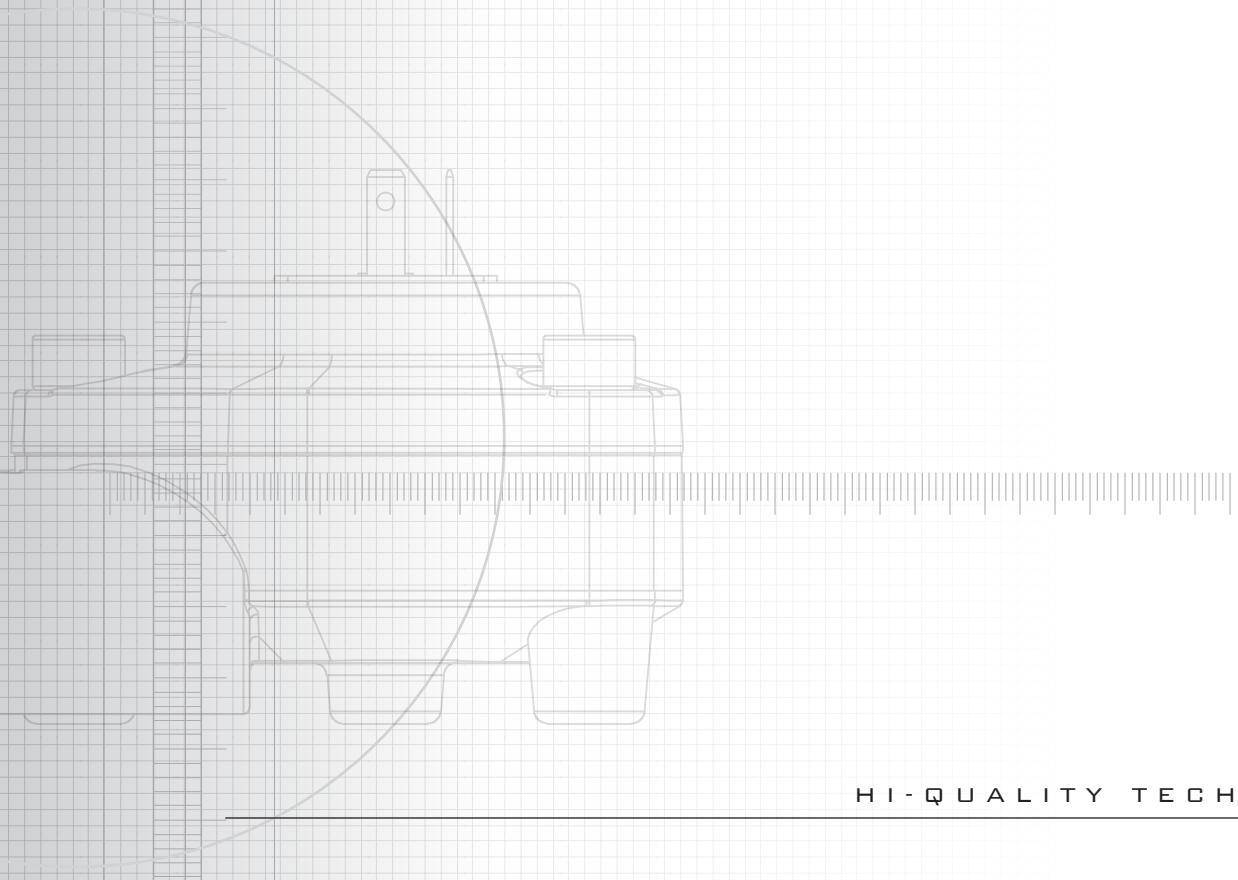

## CARATTERISTICHE GENERALI

Il misuratore di flusso per liquidi serie 24000, nasce per soddisfare una richiesta specifica nell'ambito delle macchine per caffè. Data questa sua peculiarità, il suo impiego risulta facile in questa tipologia di macchine per la misura di flusso di acqua erogata. Le caratteristiche meccaniche ed elettriche lo rendono perfettamente compatibile con la maggioranza delle macchine presenti sul mercato.

## GENERAL FEATURES

This measurement sensor for liquids 24000 series has been specifically designed for espresso coffee machine market. Due to its specialization it can be easily used on these machines to measure the flux of water supplied. The mechanical and electrical characteristics make it compatible with the most of the coffee machines already on the market.

Caratteristiche tecniche
Technical information

| Caratteristiche elettriche<br>Electrical characteristics | |
|---|---|
| Tensione di alimentazione<br>Supply voltage | 4,5/24 VDC |
| Caratteristiche di uscita<br>Output characteristics | Open collector o polarizzazione con 2,2 Kohm I sink <50mA<br>Open collector or biased by 2,2 kohm i sink < 50mA |
| Temperatura di esercizio<br>Operating temperature | Fino a 100 C°<br>Up to 100 C° |
| Connessioni di uscita<br>Otput connections | MPM micro 9.4mm |

| Caratteristiche meccaniche<br>Mechanical characteristics | |
|---|---|
| Materiale corpo<br>Body material | Ottone<br>Brass |
| Materiale coperchio<br>Cover material | Ottone<br>Brass |
| Finiture<br>Finishing | Trattamento alimentare TM2 guarnizione in silicone alimentare<br>TM2 treatment food grade silicon gasket |
| Viteria<br>Screws | Acciaio INOX A2<br>INOX A2 grade screws |
| Attacchi<br>Connection | Gas ¼ |
| Ugelli<br>Nozzles | Con diametri calibrati da 1 a 6,5 mm<br>Calibrated diameter from 1 up to 6,5 mm |
| Pressione massima di esercizio<br>Maximum operating Pressure | 20 bar |
| Precisione<br>Accuracy | +/- 2% |
| Portata<br>Flow rate | Da 35 a 5000 cc/min<br>From 35 up to 5000 cc/min |

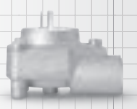

## SCHEMA DI CODIFICA

Schema di codifica flussometro serie 24000.

## CODING SCHEME

How to read the code of flux measurement of 24000 series.

| 24000 | - | 01 | - | 115 | - | A | - | L |
|---|---|---|---|---|---|---|---|---|
| **Famiglia**<br>Family | | **Filetto femmina**<br>Female thread | | **Foro di passaggio**<br>Nozzles diameter | | **Connessioni elettriche**<br>Electrical connection | | LED |

| 24000 | |
|---|---|
| **Flussometro corpo ottone OT57 (CW510L) con TM2, coperchio ottone OT57(CW510L) con TM2**<br>Flux measurement sensor body in OT57 (CW510L) OT57 brass with TM2, cover in OT57 (CW510L) OT57 brass with TM2 | TM2 |

| 01 | G1/4 |
|---|---|

| 115 | Ø1,15mm |
|---|---|

| A |
|---|
| **Connettore MPM micro**<br>MPM micro connector |

| L | LED |
|---|---|
| NL | No LED |

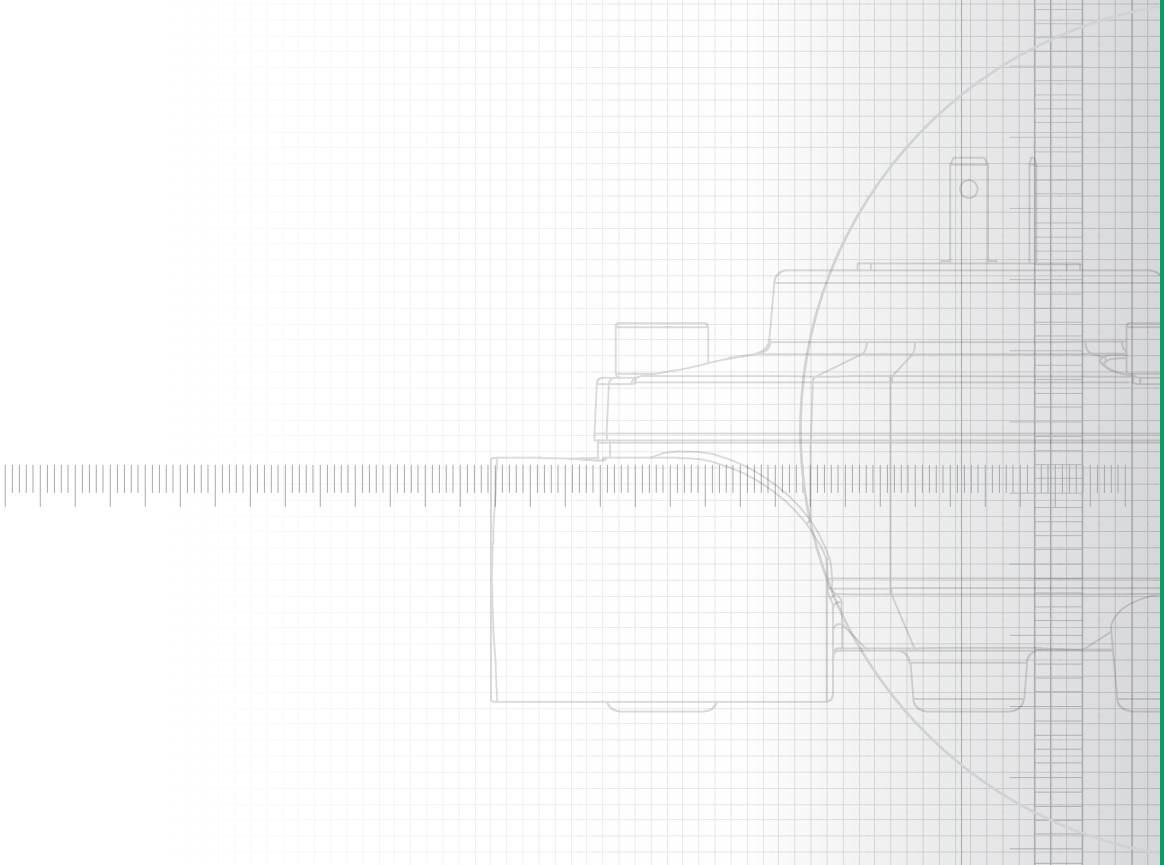

# 24000

**Sensore per la misurazione di flusso dei liquidi**
Flux measurement sensor for liquids

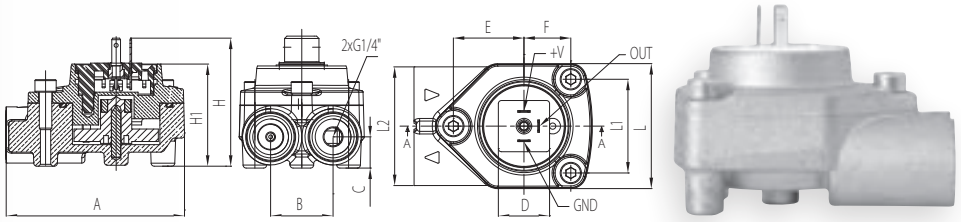


| Codice Code | DIMENSIONI - DIMENSIONS | | | | | | | | | | |
|---|---|---|---|---|---|---|---|---|---|---|---|
| | A [mm] | B [mm] | C [mm] | D [mm] | E [mm] | F [mm] | H [mm] | H1 [mm] | L [mm] | L1 [mm] | L2 [mm] |
| 24000 | 57.1 | 20 | 10 | 16.4 | 22.6 | 15 | 41 | 32.7 | 40 | 30 | 38 |

# INDICE ELETTROVALVOLE

366

ELETTROVALVOLE PER IL CONTROLLO DEI FLUIDI
SOLENOID VALVES FLUIDS CONTROL

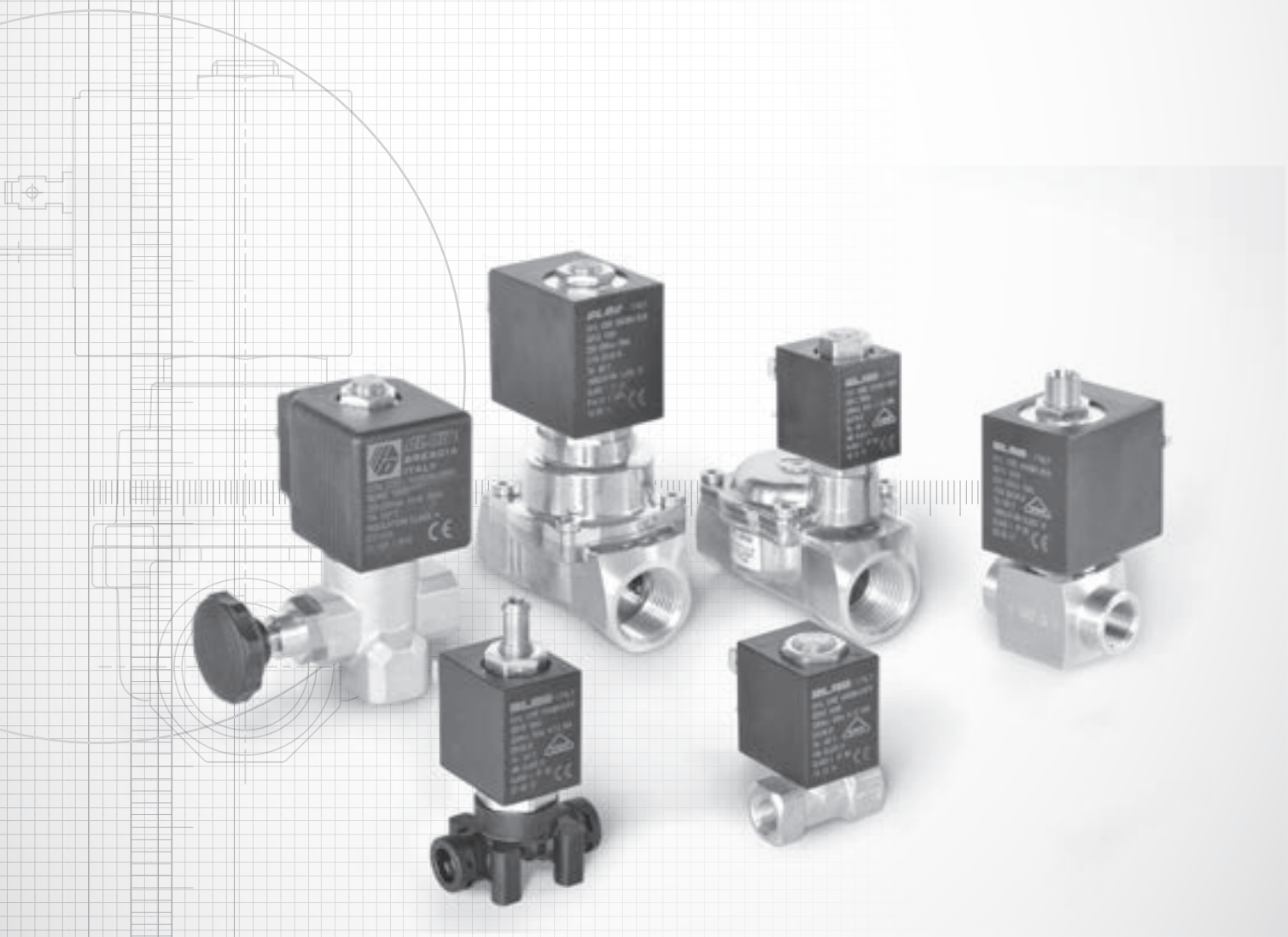

## ELETTROVALVOLE AD AZIONE INDIRETTA E MISTA 366

SOLENOID VALVES PILOT OPERATED AND GUIDED DIAPHRAGM

SERIE 18000

SERIE 18500

SERIE 20000

## ELETTROVALVOLE AD AZIONE DIRETTA 418

SOLENOID VALVES DIRECT ACTION

SERIE 6000

SERIE 6056

SERIE 9700

SERIE 9000

SERIE 9500

SERIE 9950

SERIE 9900

SERIE 9000 N.A.

SERIE 7000

SERIE 8000

SERIE 8201

SERIE 8300

SERIE 8000 - 3/2 VIE

SERIE 8251

SERIE 8201K

SERIE 8251K

SERIE 8500

SERIE 8000 N.A.

SERIE 10000

SERIE 10400

SERIE 10600

## ACCESSORI 618

ACCESSORIES


OLAB
FLUID CONTROL
MADE IN ITALY

# INDICE

ELETTROVALVOLE AD AZIONE INDIRETTA E MISTA
GUIDED DIAPHRAGM PILOT OPERATED SOLENOID VALVES

**SERIE 18000** — 382

ELETTROVALVOLE PER ACQUA N.C. AZIONE INDIRETTA
SOLENOID VALVES FOR WATER N.C. PILOT OPERATED

**SERIE 18500** — 394

ELETTROVALVOLE PER ACQUA N.A. AZIONE INDIRETTA
SOLENOID VALVES FOR WATER N.O. PILOT OPERATED

**SERIE 20000** — 406

ELETTROVALVOLE PER ACQUA N.C. AZIONE MISTA
SOLENOID VALVES FOR WATER N.C. GUIDED DIAPHRAGM PILOT OPERATED

# INDEX

ELETTROVALVOLE AD AZIONE DIRETTA
SOLENOID VALVES DIRECT ACTION

SERIE 6000 — 418

ELETTROVALVOLE 2/2 VIE N.C. NON ISPEZIONABILI - 22MM
N.C. 2/2 WAYS SOLENOID VALVES NOT OPENABLE FOR INSPECTION - 22MM

SERIE 6056 — 434

ELETTROVALVOLE 2/2 VIE N.C. ISPEZIONABILI - 22MM
N.C. 2/2 WAYS SOLENOID VALVES OPENABLE FOR INSPECTION - 22MM

SERIE 9700 — 442

ELETTROVALVOLE 2/2 VIE N.C. ISPEZIONABILI INSERTO INOX - 22MM
N.C. 2/2 WAYS SOLENOID VALVES OPENABLE FOR INSPECTION STAINLESS STEEL INSERT- 22MM

SERIE 9000 — 450

ELETTROVALVOLE 3/2 VIE N.C. ISPEZIONABILI - 22MM
N.C. 3/2 WAYS SOLENOID VALVES OPENABLE FOR INSPECTION - 22MM

SERIE 9500 — 458

ELETTROVALVOLE 3/2 VIE N.C. ISPEZIONABILI INSERTO INOX - 22MM
N.C. 3/2 WAYS SOLENOID VALVES OPENABLE FOR INSPECTION STAINLESS STEEL INSERT - 22MM


OLAB
FLUID CONTROL
MADE IN ITALY

# INDICE

ELETTROVALVOLE AD AZIONE DIRETTA

**SERIE 9950** — 466

ELETTROVALVOLE 2/2 VIE N.C. ISPEZIONABILI TERMOPLASTICA ALIMENTARE - 22MM
N.C. 2/2 WAYS SOLENOID VALVES OPENABLE FOR INSPECTION FOOD-GRADE THERMOPLASTIC - 22MM

**SERIE 9900** — 474

ELETTROVALVOLE 3/2 VIE N.C. ISPEZIONABILI TERMOPLASTICA ALIMENTARE - 22MM
N.C. 3/2 WAYS SOLENOID VALVES OPENABLE FOR INSPECTION FOOD-GRADE THERMOPLASTIC - 22MM

**SERIE 9000 N.A.** — 482

ELETTROVALVOLE 2/2 VIE N.A. ISPEZIONABILI - 22MM
N.O. 2/2 WAYS SOLENOID VALVES OPENABLE FOR INSPECTION - 22MM

**SERIE 7000** — 490

ELETTROVALVOLE 2/2 VIE N.C. NON ISPEZIONABILI - 30MM Ø13
N.C. 2/2 WAYS SOLENOID VALVES NOT OPENABLE FOR INSPECTION - 30MM Ø13

# INDEX

SOLENOID VALVES DIRECT ACTION

**SERIE 8000 2/2 VIE** — 502

ELETTROVALVOLE 2/2 VIE N.C. ISPEZIONABILI - 30MM Ø14
N.C. 2/2 WAYS SOLENOID VALVES OPENABLE FOR INSPECTION - 30MM Ø14

**SERIE 8201** — 510

ELETTROVALVOLE 2/2 VIE N.C. ISPEZIONABILI INSERITO INOX - 30MM Ø14
N.C. 2/2 WAYS SOLENOID VALVES OPENABLE FOR INSPECTION STAINLESS STEEL INSERT - 30MM Ø14

**SERIE 8300** — 518

ELETTROVALVOLE 2/2 VIE N.C. ISPEZIONABILI TENUTA PTFE - 30MM Ø14
N.C. 2/2 WAYS SOLENOID VALVES OPENABLE FOR INSPECTION PTFE SEALING - 30MM Ø14

**SERIE 8000 3/2 VIE** — 526

ELETTROVALVOLE 3/2 VIE N.C. ISPEZIONABILI - 30MM Ø14
N.C. 3/2 WAYS SOLENOID VALVES OPENABLE FOR INSPECTION - 30MM Ø14


OLAB FLUID CONTROL
MADE IN ITALY

# INDICE

ELETTROVALVOLE AD AZIONE DIRETTA

SERIE 8251 — 538

ELETTROVALVOLE 3/2 VIE N.C. ISPEZIONABILI INSERITO INOX - 30MM Ø14
N.C. 3/2 WAYS SOLENOID VALVES OPENABLE FOR INSPECTION STAINLESS STEEL INSERT - 30MM Ø14

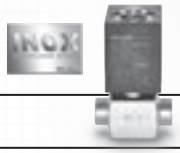


SERIE 8201K — 550

ELETTROVALVOLE 2/2 VIE N.C. ISPEZIONABILI INOX - 30MM Ø14
N.C. 2/2 WAYS SOLENOID VALVES OPENABLE FOR INSPECTION STAINLESS STEEL - 30MM Ø14

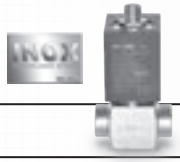


SERIE 8251K — 560

ELETTROVALVOLE 3/2 VIE N.C. ISPEZIONABILI INOX - 30MM Ø14
N.C. 3/2 WAYS SOLENOID VALVES OPENABLE FOR INSPECTION STAINLESS STEEL - 30MM Ø14

SERIE 8500 — 574

ELETTROVALVOLE 3/2 VIE N.C. ISPEZIONABILI TENUTA RUBINO - 30MM Ø14
N.C. 3/2 WAYS SOLENOID VALVES OPENABLE FOR INSPECTION RUBY SEALING - 30MM Ø14

SERIE 8000 N.A. — 584

ELETTROVALVOLE 2/2 VIE N.A. ISPEZIONABILI - 30MM Ø14
N.O. 2/2 WAYS SOLENOID VALVES OPENABLE FOR INSPECTION - 30MM Ø14

# INDEX

SOLENOID VALVES DIRECT ACTION

## SERIE 10000 — 592

ELETTROVALVOLE 2/2 VIE N.C. ISPEZIONABILI - 36MM Ø14
N.C. 2/2 WAYS SOLENOID VALVES OPENABLE FOR INSPECTION - 36MM Ø14

## SERIE 10400 — 602

ELETTROVALVOLE 2/2 VIE N.C. ISPEZIONABILI INSERITO INOX - 36MM Ø14
N.C. 2/2 WAYS SOLENOID VALVES OPENABLE FOR INSPECTION STAINLESS STEEL INSERT - 36MM Ø14

## SERIE 10600 — 610

ELETTROVALVOLE 2/2 VIE N.C. ISPEZIONABILI TENUTA PTFE - 36MM Ø14
N.C. 2/2 WAYS SOLENOID VALVES OPENABLE FOR INSPECTION PTFE SEALING - 36MM Ø14

## BOBINE — 620

BOBINE SERIE 6000BH - 9000BH - 7000BH - 8000BH - 10000BH
6000BH - 9000BH - 7000BH - 8000BH - 10000BH SERIES COILS

## CONNETTORI — 634

CONNETTORI SERIE 6000/CON - 7000/CON
6000/CON - 7000/CON SERIES CONNECTORS


OLAB
FLUID CONTROL
MADE IN ITALY

# ELETTROVALVOLE PER IL CONTROLLO DEI FLUIDI

SOLENOID VALVES FLUIDS CONTROL

OLAB
FLUID CONTROL
MADE IN ITALY

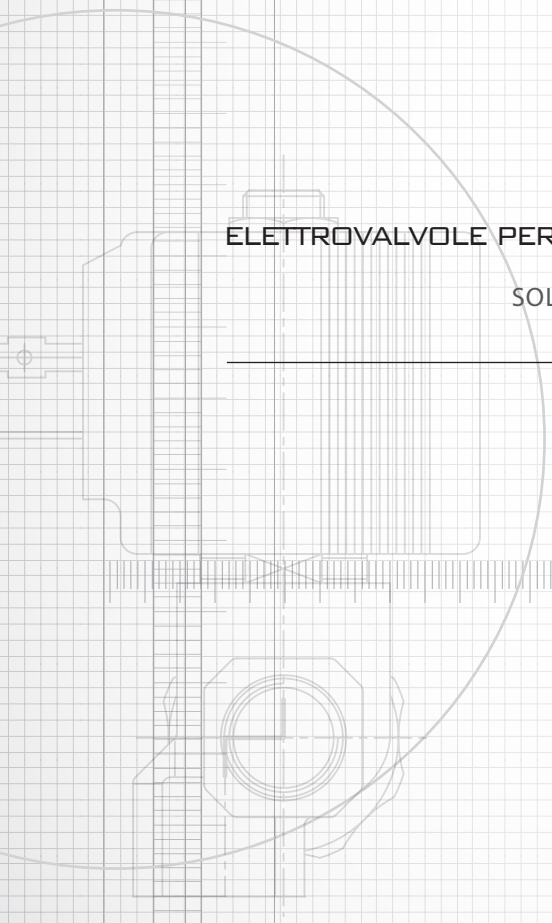

## TABELLA CARATTERISTICHE GUARNIZIONI DISPONIBILI
GASKETS FEATURES

| Tipologia di guarnizione<br>Gaskets type | Temperatura di esercizio standard<br>Standard work temperature | Caratteristiche generali<br>General features |
|---|---|---|
| NBR<br>(nitrile)<br>(nitrile) | -20 °C ÷ +90°C | Buona resistenza a: oli minerali, acqua, gas, carburanti, solventi alifatici.<br>Scarsa resistenza a: acidi, agenti atmosferici.<br>Good resistance to: mineral oils, water, gas, fuel, aliphatic solvents.<br>Low resistance to: acid, weather condiions. |
| HNBR<br>(nitrile idrogenato)<br>(Nitrile hydrogenated) | -40 °C ÷ +150 °C | Buona resistenza a: oli minerali, acqua, basi diluite, agenti atmosferici.<br>Ottime caratteristiche meccaniche e di resistenza all'abrasione.<br>Scarsa resistenza a: carburanti.<br>Good resistance to: mineral oils, water, dilute alkali, wather conditions.<br>Good mechanical characteristics and resistance to abrasion.<br>Low resistance to: fuel. |
| EPDM<br>(etilene-propilene)<br>(ethylene-propylene) | -30 °C ÷ +145 °C | Buona resistenza a: acqua, vapore, soluzioni acquose in generale.<br>Ottimo comportamento meccanico. Idoneo per utilizzo nel settore alimentare.<br>Scarsa resistenza a: oli minerali, idrocarburi.<br>Good resistance to: water, steam, aqueous solutions.<br>Excellent mechanical behaviour. Suitable for food sector.<br>Low resistance to: mineral oils, hydrocarbon. |
| FKM<br>(fluorocarbonio)<br>(fluorocarbon) | -15 °C ÷ +160 °C | Buona resistenza a: oli minerali, carburanti, gas, acidi, solventi aromatici e alifatici, calore. Idoneo per utilizzo nel settore alimentare.<br>Scarsa resistenza a: basi, basse temperature.<br>Good resistance to: mineral oils, fuel, gas, acids, aromatic solvent, alphatic, heat. Suitable for food sector.<br>Low resistance to: low temperature. |
| FKM PLUS<br>(fluorocarbonio)<br>(fluorocarbon) | -15 °C ÷ +160 °C | Più performante rispetto all'FKM standard con aumentata compatibilità al vapore e alle soluzioni decalcificanti.<br>Idoneo per utilizzo nel settore alimentare.<br>More powerfull than standard FKM, more compatibility with steam and sweetener solutions.<br>Suitable for food sector. |
| PTFE<br>(politetrafluoroetilene)<br>(polytetrafluoroethylene) | -40 °C ÷ +180 °C | Estrema inerzia chimica ed eccellente resistenza a: calore, invecchiamento, solventi, basse temperature. Ridottissimo coefficiente di attrito e con caratteristiche antiadesive. Idoneo per utilizzo nel settore alimentare.<br>Scarsa resistenza a: metalli alcalini allo stato elementare, clorotrifluoruro e fluoro elementare ad alta temperatura e pressione.<br>Excellent resistance to: heat, ageing, solvents, low temperatures.<br>Fric on coefficient reduced and an -tack features.<br>Suitable for food sector.<br>Low resistance to: alkali metal at the basic stage, chlorine triflouride and elemtal fluorire with high temperature and pressure. |
| Rubino sintetico<br>Sintetic ruby | -40 °C ÷ +180 °C | Materiale indeformabile ed inerte, garantisce la massima durata nel tempo senza subire alcun improntamento ad opera della sede di tenuta. Idoneo per utilizzo con acqua, oli, fluidi aggressivi (con aria o gas non è garantita la perfetta tenuta) e nel settore alimentare.<br>Not deformable material, guarantees maximum durability.<br>Suitable with water, oils, aggressive fluids (the perfect seal is not guaranteed with air and gas) and food secotr. |

# MODALITÀ D'USO

## PRECAUZIONI PER LA CONNESSIONE MECCANICA

Il montaggio del dispositivo deve avvenire in modo che il verso di scorrimento del fluido sia in accordo con la direzione solitamente indicata sul corpo valvola mediante una freccia stampata o mediante numeri che identificano l'ingresso e l'uscita.

- Assicurarsi che le zone di connessione a monte del dispositivo siano pulite.
- **Fare attenzione, durante l'installazione, a non far penetrare all'interno del dispositivo corpi estranei o sostanze usate per la tenuta (frenafiletti, sigillanti ecc.): il distacco di particelle solide può compromettere il corretto funzionamento del dispositivo.**

- **Controllare la pulizia della caldaia e di tutti i condotti e dispositivi a monte dell'elettrovalvola.**
- **Si consiglia di ispezionare attentamente soprattutto i componenti sottoposti a sabbiatura o pallinatura.**
- **Spesso i residui di questi trattamenti si infiltrano nell'elettrovalvola pregiudicandone il buon funzionamento.**
- Prevedere attorno all'elettrovalvola sufficiente spazio per eventuali interventi di manutenzione o ispezione.

## PRECAUZIONI PER LA CONNESSIONE ELETTRICA

- Assicurarsi che i dati elettrici riportati in targa coincidano con quelli di servizio: in particolare verificare che il voltaggio applicato sia quello indicato sulla bobina.
  L'applicazione di una tensione superiore può portare alla fusione della bobina, mentre l'applicazione di un voltaggio più basso può impedire completamente l'apertura dell'elettrovalvola.

- **Le elettrovalvole con frequenza di 50 Hz possono essere alimentate anche a 60 Hz, tenendo conto di una riduzione della potenza di circa il 20%.**
  **Le elettrovalvole con frequenza di 60 Hz non possono essere alimentate anche a 50 Hz, poiché il surriscaldamento prodotto potrebbe bruciarle.**

- Per quanto possibile, prevedere il posizionamento della bobina lontano da fonti di calore ed in zone ben aerate, per favorire la dissipazione di calore.
- Connettere sempre il faston di terra alla massa dell'apparecchiatura anche se l'armatura della bobina (e quindi la sua massa) è equipotenziale col corpo valvola grazie al contatto fra le parti.
- Non alimentare mai una bobina non montata sull'elettrovalvola: si surriscalda rapidamente e può fondere.

- La OLAB fornisce le elettrovalvole con la bobina orientata in modo che la connessione elettrica non interferisca con quella meccanica oppure secondo le specifiche richieste del cliente. **Importante:** il dado di bloccaggio della bobina viene serrato in fabbrica con una coppia di serraggio prestabilita ed idonea a non indurre stress meccanici nel cannotto.

Se tuttavia c'è la necessità di modificare l'orientamento della bobina rispetto a quello prefissato in fabbrica, **contattare sempre prima l'ufficio tecnico** OLAB.

La configurazione impostata in fabbrica è quella ottimale per la maggior parte degli impieghi: ogni alterazione delle impostazioni di fabbrica può comportare effetti imprevedibili sulle prestazioni del prodotto.

## NORME GENERALI DI UTILIZZO

- Le elettrovalvole OLAB sono in grado di funzionare a temperature molto elevate, determinate dal naturale riscaldamento della bobina per effetto del passaggio di corrente, dalla temperatura del fluido e dal riscaldamento dei dispositivi circostanti (caldaie, schede elettriche ecc.).
  Quindi il raggiungimento di temperature elevate è naturale e di conseguenza va posta attenzione a non appoggiare inavvertitamente le mani sulla elettrovalvola dopo prolungati periodi di funzionamento.
  Fumo od odore di bruciato possono essere invece indicativi di uno stato di surriscaldamento anomalo.

- Le elettrovalvole OLAB sono progettate per fornire le massime prestazioni in termini di pressioni di funzionamento, nel rispetto della classe di isolamento H delle bobine.
  Va tuttavia tenuto conto della naturale riduzione della pressione di funzionamento causata dal riscaldamento della bobina.

- La pressione riportata in targa è da intendersi come quella massima di prova utilizzata dagli enti omologatori per il rilascio delle certificazioni.
  La reale pressione massima di funzionamento di ogni singolo modello alla temperatura nominale va dedotta dalle schede tecniche e dipende dal diametro interno dell'orifizio di passaggio, dalla potenza della bobina, dalla temperatura massima di lavoro, dal tipo di fluido impiegato. Per maggiori dettagli contattare il nostro ufficio tecnico.

## NORME DI COLLAUDO

**Le elettrovalvole** OLAB **sono costruite nel rispetto delle normative di settore previste per le valvole a comando elettrico e sono sottoposte a collaudi persino più severi di quanto prescritto dalle norme stesse, così da garantire l'applicabilità del prodotto nelle più svariate condizioni con i margini di sicurezza e di affidabilità più ampi possibile.**
Ciò è stato reso necessario, oltre che dalla volontà di realizzare un prodotto estremamente competitivo, anche dalla consapevolezza che spesso gli utilizzatori delle elettrovalvole adottano a loro volta delle procedure di collaudo interne ispirate alle normative di settore ma sovente con parametri più severi di quanto prescritto. Tuttavia, suggeriamo ai clienti di consultare l'ufficio tecnico OLAB qualora intendano sottoporre le loro apparecchiature dotate di elettrovalvole a collaudi che si scostano dalle prescrizioni di settore (EN 60335, EN 50106).

In particolare raccomandiamo quanto segue:

- La parte elettrica delle elettrovalvole (bobina) ha grado di protezione IP00 se non è dotata di opportuno connettore e l'involucro è in materiale plastico dotato di una sia pur minima igroscopicità.
  Quindi, va tenuto conto dell'assorbimento di acqua dall'ambiente circostante nel considerare il potere isolante della plastica e comunque **va evitata l'immersione della bobina in acqua**.

- Il potere isolante di tutte le materie plastiche, non escluso quindi l'involucro della bobina, cala al crescere della temperatura; oltre i 90°C la rigidità dielettrica di una buona plastica si dimezza. Di ciò si deve tenere conto nell'esecuzione delle prove di rigidità dielettrica a caldo, non potendosi aspettare le stesse prestazioni della temperatura ambiente.

- Le prove di rigidità dielettrica inducono, se reiterate più volte, degradamento del potere isolante della plastica. Di ciò va tenuto conto nell'eseguire prove in successione e comunque sarebbe opportuno che ogni prova di rigidità sia eseguita ad una tensione ridotta di circa il 20% rispetto a quella precedente.

- Le normative di settore (EN 60730, EN 60335) prescrivono che le prove di rigidità dielettrica non vengano eseguite immediatamente dopo la prova di igroscopicità. L'acqua assorbita dalla plastica ne riduce infatti il potere isolante; pertanto, se ne deve tenere conto se si fa una prova di rigidità in ambiente umido. Non aspettarsi le stesse prestazioni che in ambiente secco.

- Nell'eseguire le prove di rigidità dielettrica fare attenzione a non toccare con i puntali anche l'involucro della bobina. In tal caso infatti può prodursi una scarica di corrente superficiale fra fast-on di fase e fast-on di terra che non è indicativa del potere isolante della plastica bensì solo della creazione di un arco elettrico in aria o sulla superficie della bobina.

## MANUTENZIONE

- Prima di smontare il dispositivo, verificare che non sia sotto pressione.

- Prima di smontare il dispositivo, scollegare l'alimentazione elettrica.

- Sulle elettrovalvole di tipo ispezionabile (con cannotto avvitato) è possibile smontare le parti interne per interventi di pulizia/sostituzione.

- La sostituzione di componenti deve essere fatta esclusivamente con pezzi di ricambio originali OLAB.

- La pulizia interna deve essere effettuata avendo cura di non danneggiare le parti più delicate (nuclei, guarnizioni, sedi di tenuta).

# INSTRUCTIONS FOR USE

## INSTRUCTIONS FOR MECHANICAL CONNECTION

Install the device so that the flow direction follows the direction on the valve body shown by an arrow or numbers that indicate inlet and outlet.

- Make sure that the connection areas upstream the device are clean.
- **During installation, make sure that no foreign materials or substances used for sealing (glue for securing threads, dopes, etc.) penetrate the device, as solid particles could affect the device operation.**
  **Check the boiler carefully, especially the components subjected to sand blasting or shot-peening.**
  **The residues of these types of working often penetrate the solenoid valve thus affecting operation.**
- Leave enough space around the solenoid valve to allow maintenance or inspection operations.

## INSTRUCTIONS FOR ELECTRIC CONNECTION

- Make sure that rating corresponds to the operational data and check that voltage is the same as shown on the coil: a higher voltage could blow out the coil, while a lower voltage can prevent the coil from tripping.

- **Solenoid valves with a 50 Hz frequency can be powered by 60 Hz, considering a derating of about 20%.**
  **Solenoid valves with a 60 Hz frequency can not be powered by 50 Hz, as they could be damaged by overheating.**

- Place the coil as far as possible from a heat source and in a well ventilated area to help heat dissipation.

- Always connect the ground terminal to the equipment ground, though the coil plate (and its earth) is unipotential to the valve body due to contact of parts.

- Do not power the coil if not installed on the solenoid valve: overheating can make the coil blow out.

- The coil installed on the solenoid valves supplied by OLAB is positioned in such a way that the electric connection does not affect the mechanical connection; coils can also be supplied according to the customer request. **Important:** the coil locking nut is tightened at the factory by a pre-set torque wrench setting, which is suitable to avoid any mechanical stress on the sleeve.

However, if the coil position needs to be changed, **please call** OLAB **engineering department.**
The device configuration set at the factory is the best possible for most applications: all changes can affect the product performance.

## GENERAL INSTRUCTIONS FOR USE

- Solenoid valves manufactured by OLAB can operate with high temperatures due to the coil normal heating caused by current, fluid temperature and heating of the surrounding devices (boilers, electrical cards, etc.).

Therefore, high temperatures are a normal condition: do not put your hands on the solenoid valve after a long operation. Instead, smoke and burning smell can be signs of abnormal overheating.

- Solenoid valves manufactured by OLAB have been designed to guarantee higher performance as regards working pressure, in compliance with the insulation class h for coils. In any case, you should not forget pressure natural decrease due to coil heating.

- Registered pressure is the maximum test pressure used by the certification agencies. The real maximum working pressure of each single model at the rated temperature must be calculated from the data sheet and depends on the inner diameter of the passing hole, the coil power, the maximum working temperature, the type of fluid being used. For further information call our engineering department.

## TEST STANDARDS

The solenoid valves manufactured by OLAB have been designed according to the standards in force for electricallycontrolled valves. as they undergo stricter tests than those provided for by the standards, they can be used for a large range of applications under the best conditions of safety and reliability.
This approach has been imposed not only by the will of developing an extremely competitive product, but also by the awareness that users often adopt internal test procedures linked to the standards in force in this field, which are often stricter than the prescribed directions.
**Nevertheless, we suggest that customers should call OLAB engineering department to test equipment where solenoid valves have been installed according to prescriptions which do not follow the field prescriptions (EN60335, EN50106).**

Follow the recommendation below:

- The solenoid valve electrical part (the coil) has an ip00 protection degree if not equipped with appropriate connector, and the housing is made up of plastic material and has a minimum hygroscopicity. Therefore, the absorption of water from the surrounding environment is to be taken into account when assessing the
- insulation power of plastics. In any case, **avoid plunging the coil into water.**

- The insulating power of all plastic materials, and so also the coil's housing, decreases as temperature increases; beyond 90°c, the dielectric strength of a good plastic material is reduced to a half. This fact must be taken into consideration when hot dielectric strength tests are carried out, as there will not be the same performance as for tests carried out at room temperature.

- If repeated several times, the dielectric strength tests cause a deterioration of the plastics insulating power.
- This factor must be taken into account when sequential tests are carried out and it will also be convenient to carry out all dielectric strength tests with a voltage 20% lower than the previous one.

- The field standards (EN 60730, EN 60335) prescribe that the dielectric strength tests are not carried out immediately after the hygroscopicity test. In fact, water absorbed by plastics reduces its insulting power and this factor must be

taken into account if the test is carried out in wet conditions. In this case, the performance will not be the same as in dry conditions.

- During dielectric strength tests, make sure not to touch the coil housing with the test prod as this could cause a superficial current discharge between phase terminal and ground terminal, which does not witness the plastics insulating power but only the presence of an electric arc in the air or on the coil surface.

MAINTENANCE

- Before removing the device, check it is not under pressure.
- Before removing the device, turn off the power.
- In the solenoid valves suitable to be cleaned inside (with tightened sleeve), the internal parts can be removed for cleaning/replacement.
- Components must be replaced by OLAB original spare parts.
- Do not damage the most delicate parts (cores, gaskets, tight seats) when cleaning the internal components.

## INSTALLAZIONE

Le elettrovalvole sono dispositivi particolarmente sensibili alla formazione di incrostazioni di calcare, soprattutto negli impieghi con acqua calda, ed essendo caratterizzate da sezioni di ingresso più ampie dell'orifizio calibrato di uscita (DN) sono facilmente soggette all'accumulo di sporcizia proveniente da tutti i dispositivi a monte.
Ciò può comportare vari inconvenienti tra cui:

- rumorosità dell'elettrovalvola (vibrazioni).
- Perdita della tenuta perfetta tra guarnizione interna ed orifizio di uscita.

Tra i vari accorgimenti che consentono di ridurre o di ritardare la comparsa di tali fenomeni, oltre a quanto esposto nel paragrafo "precauzioni per la connessione meccanica" ed all'adozione del trattamento TM1R, vi e anche una corretta installazione dell'elettrovalvola. In generale le elettrovalvole possono funzionare in qualsiasi posizione; tuttavia quella ottimale e rappresentata in fig.1; in fig.2 sono rappresentate posizioni sconsigliate perche più di altre soggette a vibrazioni, mentre in fig.3 e rappresentata la posizione "rovesciata", da evitare perché la più sensibile all'accumulo di sporcizia e ai depositi di calcare in corrispondenza delle superfici di contatto dei nuclei.
Se, durante le fasi di montaggio, e necessario far presa sull'elettrovalvola per bloccarla o per avvitarla alle connessioni di ingresso e uscita, si raccomanda di agire sempre e solo sul corpo dell'elettrovalvola e con chiavi a forchetta di dimensioni opportune, sfruttando i piani di serraggio ricavati nello stampato.
Non agire mai sulla bobina per non deformare il cannotto su cui e montata!
Si raccomanda altresì di evitare di allentare o di serrare ulteriormente il dado di fissaggio della bobina, poiché tale operazione modificherebbe la coppia di serraggio idonea pre-impostata in fabbrica durante l'assemblaggio.

## INSTALLATION

Solenoid valves are particularly sensitive to the formation of limestone deposits, especially where hot water is used. this because the inlet sections of the outlet gauged hole (DN) are larger, and dirt from the upstream devices can easily accumulate. This fact can cause:

- a noisy solenoid valve (vibrations).
- Decrease of the internal gasket and outlet hole sealing capacity.

Among the various measures to adopt in order to reduce or delay these phenomena, besides the suggestions shown in section"instructions for mechanical connection"and the use of the TM1® coating, there is the solenoid valve correct installation. Solenoid valves can generally operate regardless of their position; nevertheless, the best position is the one shown in fig. 1, while fig. 2 shows wrong installations which could result in vibrations, and fig. 3 shows the"upside-down" position to be avoided as it causes dirt accumulation and formation of limestone deposits near the cores contact surface.If, during installation, you have to grip on the solenoid valve to secure or tighten it to the inlet and outlet connections, we suggest you should act always and only on the solenoid valve using properly dimensioned fork spanners and the locking surfaces on the forged piece.
never touch the coil to prevent sleeve deformation!
It is also recommended not to loosen or tighten the coil locking nut as this could affect the pre-set torque wrench setting.

## INSTALLAZIONE
INSTALLATION

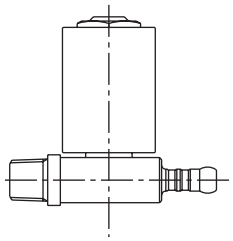

Fig.1
Posizione di lavoro ottimale di funzionamento dell'elettrovalvola sotto ogni punto di vista.

Best working position of the solenoid valve.

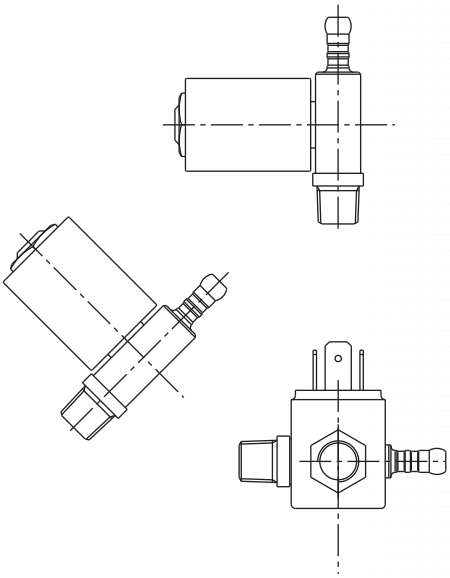

Fig.2
Posizioni di lavoro sconsigliate per le vibrazioni.

Working positions to be avoided because of vibrations.

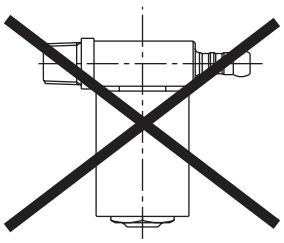

Fig.3
Posizione di lavoro da evitare per l'accumulo di sporco e calcare sui piani di contatto dei nuclei.

Working position to be avoided because of dirt and limestone accumulation on the core contact surface.

OLAB
FLUID CONTROL
MADE IN ITALY

# SERIE 18000

ELETTROVALVOLE

# ELETTROVALVOLE PER ACQUA N.C.
# AZIONE INDIRETTA

SOLENOID VALVES FOR WATER N.C. PILOT OPERATED

**SERIE 18000**

OLAB
FLUID CONTROL
MADE IN ITALY

## CRITERI DI SCELTA

### UTILIZZI

Impianti termoidraulici, autoclavi, impianti di raffreddamento macchine utensili, impianti di lavaggio, impianti di irrigazione, impianti anti-incendio, impianti igienico-sanitari, idropulitrici.

### PECULIARITÀ

- Elevati differenziali di apertura con grandi orifizi di passaggio
- Ridotta potenza del solenoide con pressioni elevate.

## SELECTION CRITERIA

### APPLICATION

Thermo-hydraulic plants, autoclaves, machine-tools cooling plants, cleaning systems, watering plants, fire-extinguishing plants, hygienic and sanitary plants, high-pressure water jet machines.

### SPECIAL FEATURES

- High diffrential opening pressure with big passing hole
- Reduced power with high pressures.

## CARATTERISTICHE GENERALI

### PRINCIPIO DI FUNZIONAMENTO

Le elettrovalvole ad azione indiretta sono caratterizzate dal fatto che l'elettropilota non è direttamente responsabile dell'apertura dell'elettrovalvola.

Infatti esse possono schematizzarsi come tre camere in sequenza (vedere figura successiva):

- Camera di ingresso Ci (a monte della membrana)
- Camera di compensazione Cc (a valle della membrana e a monte dell'elettropilota)
- Camera di uscita Cu (a valle dell'elettropilota)

Nelle 2/2 vie N.C. in condizioni di bobina diseccitata Ci e Cc sono in comunicazione fra loro per mezzo di un orifizio di compensazione. Quindi la membrana si trova in equilibrio di pressione e la tenuta sul DN e garantita dal carico della molla di contrasto della membrana stessa. Quando si eccita la bobina attivando l'elettropilota si crea un'istantanea comunicazione fra Cc e Cu: l'improvviso aumento di volume a disposizione del fluido pressurizzato al di sopra della membrana (Cc + Cu > Ci) provoca, per la legge di Boyle-Mariotte, un calo di pressione. La membrana si viene cosi a trovare in condizioni di squilibrio di pressione (la pressione sotto di essa è maggiore di quella sopra di essa) e pertanto si rigonfia nel senso della pressione maggiore, sollevandosi cosi dalla sede di tenuta ed aprendo il DN in modo da consentire il passaggio del fluido.

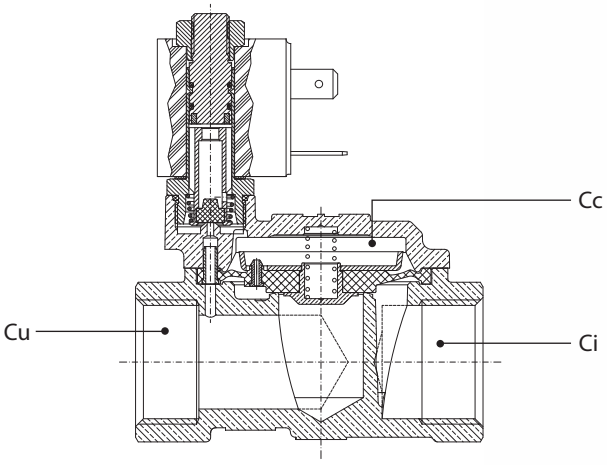


### PRESSIONE MINIMA

Una caratteristica delle elettrovalvole ad azione indiretta è che esse necessitano solitamente di una pressione minima in ingresso per poter funzionare, dell'ordine di 0.1÷0.4 bar a seconda delle versioni. Ciò non accade invece per le elettrovalvole ad azione diretta. Anche nelle elettrovalvole ad azione mista non è richiesta una pressione minima per poter funzionare.

### RITARDO

Un altro aspetto caratteristico è il ritardo che intercorre tra l'impulso elettrico di alimentazione e l'apertura (o la chiusura) dell'elettrovalvola. Nelle elettrovalvole ad azione indiretta, a seconda dei diametri e degli orifizi di compensazione, il ritardo può arrivare ad alcune centinaia di millisecondi. Nelle elettrovalvole ad azione diretta e ad azione mista invece il ritardo è al massimo di poche decine di millisecondi.

# GENERAL FEATURES

## OPERATING INSTRUCTIONS

The electro-pilot of the pilot-operated solenoid valves is not directly responsible for opening the solenoid valve. The solenoid valve presents three sequential chambers (see drawing below):

- inlet chamber Ci (upstream the diaphragm)
- compensating chamber Cc (downstream the diaphragm and upstream the electro-pilot)
- outlet chamber Cu (downstream the electro-pilot).

In the 2/2-way normally closed (N.C.) solenoid valve, Ci and Cc are communicating by means of a compensating hole when the coil is de-energized. Therefore, the diaphragm is in a condition of balanced pressure level and DN tightness is ensured by the retaining spring load of the same diaphragm.

When the coil is energized by acting on the electro-pilot, there is an immediate communication between Cc and Cu: the sudden increase in volume of the pressurized fluid over the diaphragm (Cc + Cu > Ci) causes, according to the Boyle- Mariotte's law, a pressure drop.

The diaphragm is no longer in a condition of balanced pressure level (pressure under it is higher than pressure over it) and swells up in the higher pressure direction raising up and opening the DN to let the fluid flow.

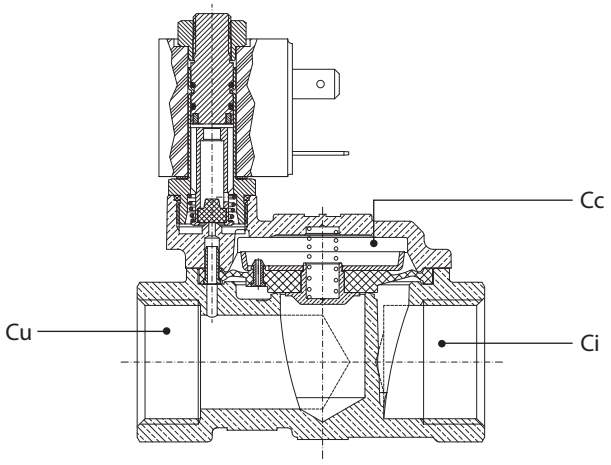


## MINIMUM PRESSURE

One of the main characteristics of pilot-operated solenoid valves is their need for a minimum inlet pressure in the range of 0.1÷0.4 bar according to the versions. This is not true for direct action solenoid valves, nor for guided diaphragm pilot operated solenoid valves that do not need minimum pressure to be operated.

## DELAY

Another peculiarity of these solenoid valves is the delay between the power supply electric impulse and the solenoid valve opening (or closing). For pilot-operated solenoid valves this delay (depending on diameters and compensating holes) can reach about a hundred milliseconds. For direct action and guided diaphragm pilot operated solenoid valves, the delay is only a few dozen milliseconds.

## COSTRUZIONE

I principali componenti costitutivi delle elettrovalvole serie 18000 sono:
- Corpo e coperchio in ottone EN12165 -CW617N
- Cannotto in acciaio AISI 303 (fino rif.1") oppure in ottone EN12164-CW614N (da rif.1"1/4 a 2")
- Nuclei in acciaio ferritico
- Molle in acciaio AISI 302
- Guarnizioni di tenuta in: NBR, EPDM o FKM (Viton) alimentare
- Bobine 22mm (fino rif.1") o 30mm (da rif.1"1/4 a 2") tutte in classe H
- Viti di serraggio del coperchio in acciaio inox austenitico (A2 -70)

## CONSTRUCTION

The main construction components of the solenoid valves of the 18000 series are:
- Brass body and cover made of EN12165-CW617N
- AISI 303 stainless steel sleeve (up to ref.1") or made of EN12164-CW614N brass (from ref.1"1/4 to 2")
- Ferritic stainless steel core
- AISI 302 stainless steel spring
- Sealing gasket: NBR, EPDM or FKM (Viton) for food contact
- 22mm coil (up to ref. 1") or 30mm coil (from 1"1/4 to 2") H class
- Austenitic stainless steel for clamping screws cover (A2 -70)

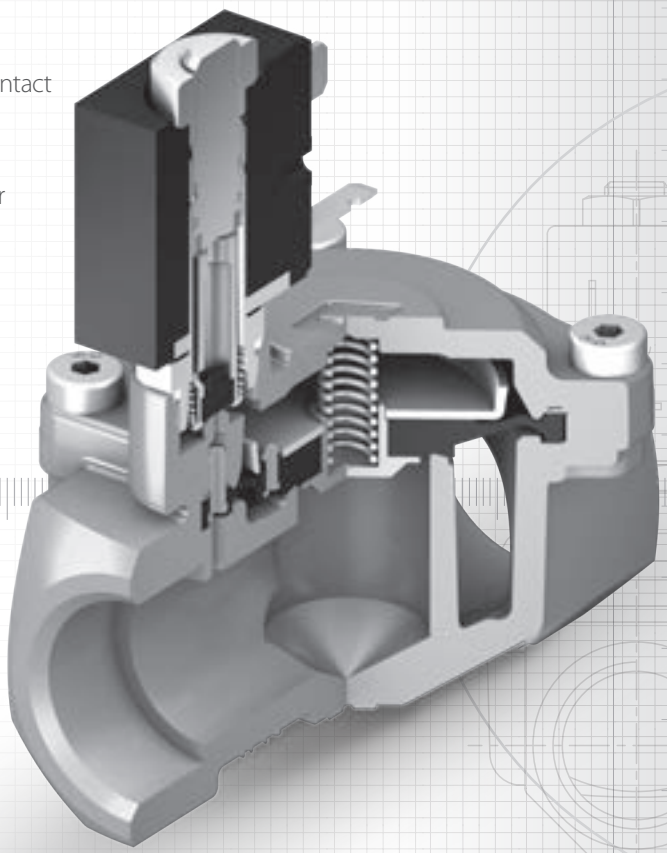

## SCHEMA DI CODIFICA

Schema di codifica elettrovalvole serie 18000.

## CODING SCHEME

How to read the code of solenoid valves 18000 series.

| 18000 | - | 04 | - | 26 | - | LP | - | A |
|---|---|---|---|---|---|---|---|---|

**Famiglia** / Family

| |
|---|
| 18000 |
| NC, con bobina<br>NC, with coil |
| 18005 |
| NC, con bobina e chiusura lenta<br>NC, with coil and slow closing |
| 18010 |
| NC, senza bobina<br>NC, without coil |
| 18015 |
| NC, senza bobina e chiusura lenta<br>NC, without coil and slow closing |
| 18020 |
| NC, con bobina + connettore<br>NC, with coil + connector |
| 18025 |
| NC, con bobina + connettore e chiusura lenta<br>NC, with coil + connector and slow closin |
| 18030 |
| NC, senza bobina + connettore<br>NC, without coil + connector |

**Filetti femmina** / Female threads

| | | | | |
|---|---|---|---|---|
| 02 | G 3/8" | 42 | 3/8" NPT | Versioni gialle / Yellow versions |
| 03 | G 1/2" | 43 | 1/2" NPT | |
| 04 | G 3/4" | 44 | 3/4" NPT | |
| 05 | G 1" | 45 | 1" NPT | |
| 06 | G1" 1/4 | 46 | 1"1/4 NPT | |
| 07 | G1" 1/2 | 47 | 1"1/2 NPT | |
| 08 | G 2" | 48 | 2" NPT | |
| 12 | G 3/8" | 52 | 3/8" NPT | TM1 |
| 13 | G 1/2" | 53 | 1/2" NPT | |
| 14 | G 3/4" | 54 | 3/4" NPT | |
| 15 | G 1" | 55 | 1" NPT | |
| 16 | G1" 1/4 | 56 | 1"1/4 NPT | |
| 17 | G1" 1/2 | 57 | 1"1/2 NPT | |
| 18 | G 2" | 58 | 2" NPT | |
| 32 | G 3/8" | 72 | 3/8" NPT | TM4 |
| 33 | G 1/2" | 73 | 1/2" NPT | |
| 34 | G 3/4" | 74 | 3/4" NPT | |
| 35 | G 1" | 75 | 1" NPT | |
| 36 | G1" 1/4 | 76 | 1"1/4 NPT | |
| 37 | G1" 1/2 | 77 | 1"1/2 NPT | |
| 38 | G 2" | 78 | 2" NPT | |

**DN**

| | |
|---|---|
| 11.5 | G 3/8" |
| 13.5 | G 1/2" |
| 13.5 | G 3/4" |
| 18 | G 3/4" |
| 26 | G 1" |
| 32 | G1"1/4 |
| 45 | G1"1/2 |
| 50 | G 2" |

**Materiale membrana** / Membrane material

| |
|---|
| B<br>NBR per acqua<br>NBR for water |
| LP<br>EPDM Perossidico<br>EPDM Peroxide |
| I<br>FKM |

**Bobina** / Coil

| | | | |
|---|---|---|---|
| A* | 230Vac 50Hz 9VA | N* | 220-230Vac 50Hz 15VA |
| B* | 120Vac 60Hz 10.5VA | P | 120Vac 60Hz 21VA |
| C* | 24Vac 50/60Hz 9VA | Q | 24Vac 50Hz 15VA |
| D | 115Vac 50/60Hz 9VA | R | 48Vac 50/60Hz 15VA |
| E* | 240Vac 50/60Hz 9VA | S | 100Vac 50/60Hz 15VA |
| F | 230Vdc 10W | T | 12Vac 50Hz 15VA |
| AA | 48 Vac 50-60Hz 9VA | U* | 24Vdc 19W |
| AB | 230Vac 50Hz 8VA CLASSE | V | 12Vdc 12W |
| AC | 12Vac 50Hz 8,3VA | W | 110Vac 60Hz 15VA |
| H | 12Vdc 10W | AI** | 220/230Vac 50/60Hz 17VA cUL |
| I* | 24Vdc 10W | AL** | 24Vac 50/60Hz 17VA cUL |
| L | 110Vac 50/60Hz 9VA | AM** | 120Vac 50/60Hz 17VA cUL |
| M | 12Vac 50Hz 9VA | AN** | 240Vac 50/60Hz 17VA cUL |
| AE** | 220/230Vac 50/60Hz 11,5VA cUL | AT | 12Vdc 19W |
| AF** | 24Vac 50/60Hz 11,5VA cUL | | |
| AG** | 120Vac 50/60Hz 11,5VA cUL | | |
| AH** | 240Vac 50/60Hz 11,5VA cUL | | |
| AV | 230Vac 50Hz 6,3÷8,3VA | | |
| AW | 230Vac 50Hz 8÷11VA | | |

Bobine serie 6000BH - Coils series 6000BH

Bobine serie 8000BH - Coils series 8000BH

| Rif<br>Ref. | Bobina<br>Coil |
|---|---|
| 3/8" | 6000BH |
| 1/2" | |
| 3/4" | |
| 1" | |
| 1"1/4 | 8000BH |
| 1"1/2 | |
| 2" | |

* Versioni normalmente gestite a magazzino, per tutti gli altri voltaggi è richiesto un lotto minimo.
Versions normally managed at stock for any other voltage, a minimum lo is required.

** Omologate cUL se utilizzate con connettore 7000/CON o 6000/CON.
cUL approved when used with connector 7000/CON or 6000/CON.

# 18000

Elettrovalvola ad azione indiretta 2/2 vie N.C. con bobina
Solenoid valve pilot operated 2/2 ways N.C. with coil

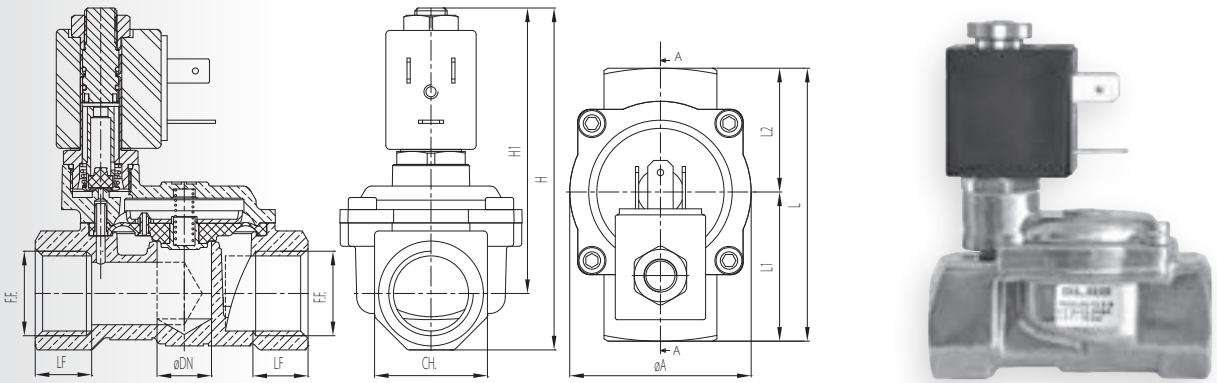


| GUARNIZIONE NBR [B]: da -20°C a +90°C - NBR [B] GASKET: FROM -20°C TO +90°C | | | | | | | | | | | | | |
|---|---|---|---|---|---|---|---|---|---|---|---|---|---|
| Codice Code | ØDN [mm] | F.F | LF [mm] | CH. [mm] | L1 [mm] | L2 [mm] | L [mm] | ØA [mm] | H1 [mm] | H [mm] | Pressione - Pressure [bar] | | kv [m³/h] |
| | | | | | | | | | | | min | max | |
| 18000-02-11.5-B-A | 11,5 | G3/8" | 11,5 | 24 | 31,5 | 25,5 | 57 | 41,5 | 66,8 | 78,8 | 0,1 | 15 | 2,6 |
| 18000-03-13.5-B-A | 13,5 | G1/2" | 14 | 28 | 37 | 30,7 | 67,7 | 45 | 70,8 | 84,8 | 0,1 | 15 | 3,5 |
| 18000-04-13.5-B-A | 13,5 | G3/4" | 14 | 36 | 39,8 | 35,2 | 75 | 45 | 73,8 | 91,8 | 0,1 | 15 | 3,5 |
| 18000-04-18-B-A | 18 | G3/4" | 13,5 | 34 | 39,5 | 34,5 | 74 | 54 | 74,2 | 91,2 | 0,2 | 15 | 5,8 |
| 18000-05-26-B-A | 26 | G1" | 17,5 | 42 | 49,5 | 43,5 | 93 | 71 | 81,4 | 102,4 | 0,2 | 12 | 9,5 |
| 18000-06-32-B-A | 32 | G1"1/4 | 21,5 | 53 | 57 | 54,5 | 111,5 | 86,6 | 101 | 127,5 | 0,4 | 12 | 12,5 |
| 18000-07-45-B-A | 45 | G1"1/2 | 22,5 | 62 | 72 | 66 | 138 | 110 | 109,2 | 139,2 | 0,4 | 10 | 31 |
| 18000-08-50-B-A | 50 | G2" | 24 | 73 | 77,3 | 67,7 | 145 | 121 | 115 | 151,5 | 0,4 | 10 | 45 |

| GUARNIZIONE EPDM [LP]: DA -30°C A +140°C - EPDM [LP] GASKET: FROM -30°C TO +140°C | | | | | | | | | | | | | |
|---|---|---|---|---|---|---|---|---|---|---|---|---|---|
| Codice Code | ØDN [mm] | F.F | LF [mm] | CH. [mm] | L1 [mm] | L2 [mm] | L [mm] | ØA [mm] | H1 [mm] | H [mm] | Pressione - Pressure [bar] | | kv [m³/h] |
| | | | | | | | | | | | min | max | |
| 18000-02-11.5-LP-A | 11,5 | G3/8" | 11,5 | 24 | 31,5 | 25,5 | 57 | 41,5 | 66,8 | 78,8 | 0,1 | 15 | 2,6 |
| 18000-03-13.5-LP-A | 13,5 | G1/2" | 14 | 28 | 37 | 30,7 | 67,7 | 45 | 70,8 | 84,8 | 0,1 | 15 | 3,5 |
| 18000-04-13.5-LP-A | 13,5 | G3/4" | 14 | 36 | 39,8 | 35,2 | 75 | 45 | 73,8 | 91,8 | 0,1 | 15 | 3,5 |
| 18000-04-18-LP-A | 18 | G3/4" | 13,5 | 34 | 39,5 | 34,5 | 74 | 54 | 74,2 | 91,2 | 0,2 | 15 | 5,8 |
| 18000-05-26-LP-A | 26 | G1" | 17,5 | 42 | 49,5 | 43,5 | 93 | 71 | 81,4 | 102,4 | 0,2 | 12 | 9,5 |
| 18000-06-32-LP-A | 32 | G1"1/4 | 21,5 | 53 | 57 | 54,5 | 111,5 | 86,6 | 101 | 127,5 | 0,4 | 12 | 12,5 |
| 18000-07-45-LP-A | 45 | G1"1/2 | 22,5 | 62 | 72 | 66 | 138 | 110 | 109,2 | 139,2 | 0,4 | 10 | 31 |
| 18000-08-50-LP-A | 50 | G2" | 24 | 73 | 77,3 | 67,7 | 145 | 121 | 115 | 151,5 | 0,4 | 10 | 45 |

| GUARNIZIONE FKM [I]: DA -15°C A +150°C - FKM [I] GASKET: FROM -15°C TO +150°C | | | | | | | | | | | | | |
|---|---|---|---|---|---|---|---|---|---|---|---|---|---|
| Codice Code | ØDN [mm] | F.F | LF [mm] | CH. [mm] | L1 [mm] | L2 [mm] | L [mm] | ØA [mm] | H1 [mm] | H [mm] | Pressione - Pressure [bar] | | kv [m³/h] |
| | | | | | | | | | | | min | max | |
| 18000-02-11.5-I-A | 11,5 | G3/8" | 11,5 | 24 | 31,5 | 25,5 | 57 | 41,5 | 66,8 | 78,8 | 0,1 | 15 | 2,6 |
| 18000-03-13.5-I-A | 13,5 | G1/2" | 14 | 28 | 37 | 30,7 | 67,7 | 45 | 70,8 | 84,8 | 0,1 | 15 | 3,5 |
| 18000-04-13.5-I-A | 13,5 | G3/4" | 14 | 36 | 39,8 | 35,2 | 75 | 45 | 73,8 | 91,8 | 0,1 | 15 | 3,5 |
| 18000-04-18-I-A | 18 | G3/4" | 13,5 | 34 | 39,5 | 34,5 | 74 | 54 | 74,2 | 91,2 | 0,2 | 15 | 5,8 |
| 18000-05-26-I-A | 26 | G1" | 17,5 | 42 | 49,5 | 43,5 | 93 | 71 | 81,4 | 102,4 | 0,2 | 12 | 9,5 |
| 18000-06-32-I-A | 32 | G1"1/4 | 21,5 | 53 | 57 | 54,5 | 111,5 | 86,6 | 101 | 127,5 | 0,4 | 12 | 12,5 |
| 18000-07-45-I-A | 45 | G1"1/2 | 22,5 | 62 | 72 | 66 | 138 | 110 | 109,2 | 139,2 | 0,4 | 10 | 31 |
| 18000-08-50-I-A | 50 | G2" | 24 | 73 | 77,3 | 67,7 | 145 | 121 | 115 | 151,5 | 0,4 | 10 | 45 |

# 18010

**Elettrovalvola ad azione indiretta 2/2 vie - N.C. senza bobina**
Solenoid valve pilot operated 2/2 ways - N.C. without coil

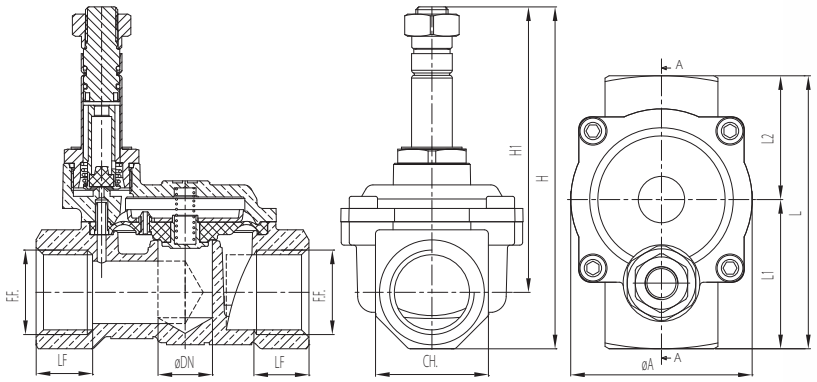

**GUARNIZIONE NBR [B]: DA -20°C A +90°C** - NBR [B] GASKET: FROM -20°C TO +90°C

| Codice Code | ØDN [mm] | F.F | LF [mm] | CH. [mm] | L1 [mm] | L2 [mm] | L [mm] | ØA [mm] | H1 [mm] | H [mm] | Pressione - Pressure [bar] | | kv [m³/h] |
|---|---|---|---|---|---|---|---|---|---|---|---|---|---|
| | | | | | | | | | | | min | max | |
| 18010-02-11.5-B | 11,5 | G3/8" | 11,5 | 24 | 31,5 | 25,5 | 57 | 41,5 | 66,8 | 78,8 | 0,1 | 15 | 2,6 |
| 18010-03-13.5-B | 13,5 | G1/2" | 14 | 28 | 37 | 30,7 | 67,7 | 45 | 70,8 | 84,8 | 0,1 | 15 | 3,5 |
| 18010-04-13.5-B | 13,5 | G3/4" | 14 | 36 | 39,8 | 35,2 | 75 | 45 | 73,8 | 91,8 | 0,1 | 15 | 3,5 |
| 18010-04-18-B | 18 | G3/4" | 13,5 | 34 | 39,5 | 34,5 | 74 | 54 | 74,2 | 91,2 | 0,2 | 15 | 5,8 |
| 18010-05-26-B | 26 | G1" | 17,5 | 42 | 49,5 | 43,5 | 93 | 71 | 81,4 | 102,4 | 0,2 | 12 | 9,5 |
| 18010-06-32-B | 32 | G1"1/4 | 21,5 | 53 | 57 | 54,5 | 111,5 | 86,6 | 101 | 127,5 | 0,4 | 12 | 12,5 |
| 18010-07-45-B | 45 | G1"1/2 | 22,5 | 62 | 72 | 66 | 138 | 110 | 109,2 | 139,2 | 0,4 | 10 | 31 |
| 18010-08-50-B | 50 | G2" | 24 | 73 | 77,3 | 67,7 | 145 | 121 | 115 | 151,5 | 0,4 | 10 | 45 |

**GUARNIZIONE EPDM [LP]: DA -30°C A +140°C** - EPDM [LP] GASKET: FROM -30°C TO +140°C

| Codice Code | ØDN [mm] | F.F | LF [mm] | CH. [mm] | L1 [mm] | L2 [mm] | L [mm] | ØA [mm] | H1 [mm] | H [mm] | Pressione - Pressure [bar] | | kv [m³/h] |
|---|---|---|---|---|---|---|---|---|---|---|---|---|---|
| | | | | | | | | | | | min | max | |
| 18010-02-11.5-LP | 11,5 | G3/8" | 11,5 | 24 | 31,5 | 25,5 | 57 | 41,5 | 66,8 | 78,8 | 0,1 | 15 | 2,6 |
| 18010-03-13.5-LP | 13,5 | G1/2" | 14 | 28 | 37 | 30,7 | 67,7 | 45 | 70,8 | 84,8 | 0,1 | 15 | 3,5 |
| 18010-04-13.5-LP | 13,5 | G3/4" | 14 | 36 | 39,8 | 35,2 | 75 | 45 | 73,8 | 91,8 | 0,1 | 15 | 3,5 |
| 18010-04-18-LP | 18 | G3/4" | 13,5 | 34 | 39,5 | 34,5 | 74 | 54 | 74,2 | 91,2 | 0,2 | 15 | 5,8 |
| 18010-05-26-LP | 26 | G1" | 17,5 | 42 | 49,5 | 43,5 | 93 | 71 | 81,4 | 102,4 | 0,2 | 12 | 9,5 |
| 18010-06-32-LP | 32 | G1"1/4 | 21,5 | 53 | 57 | 54,5 | 111,5 | 86,6 | 101 | 127,5 | 0,4 | 12 | 12,5 |
| 18010-07-45-LP | 45 | G1"1/2 | 22,5 | 62 | 72 | 66 | 138 | 110 | 109,2 | 139,2 | 0,4 | 10 | 31 |
| 18010-08-50-LP | 50 | G2" | 24 | 73 | 77,3 | 67,7 | 145 | 121 | 115 | 151,5 | 0,4 | 10 | 45 |

**GUARNIZIONE FKM [I]: DA -15°C A +150°C** - FKM [I] GASKET: FROM -15°C TO +150°C

| Codice Code | ØDN [mm] | F.F | LF [mm] | CH. [mm] | L1 [mm] | L2 [mm] | L [mm] | ØA [mm] | H1 [mm] | H [mm] | Pressione - Pressure [bar] | | kv [m³/h] |
|---|---|---|---|---|---|---|---|---|---|---|---|---|---|
| | | | | | | | | | | | min | max | |
| 18010-02-11.5-I | 11,5 | G3/8" | 11,5 | 24 | 31,5 | 25,5 | 57 | 41,5 | 66,8 | 78,8 | 0,1 | 15 | 2,6 |
| 18010-03-13.5-I | 13,5 | G1/2" | 14 | 28 | 37 | 30,7 | 67,7 | 45 | 70,8 | 84,8 | 0,1 | 15 | 3,5 |
| 18010-04-13.5-I | 13,5 | G3/4" | 14 | 36 | 39,8 | 35,2 | 75 | 45 | 73,8 | 91,8 | 0,1 | 15 | 3,5 |
| 18010-04-18-I | 18 | G3/4" | 13,5 | 34 | 39,5 | 34,5 | 74 | 54 | 74,2 | 91,2 | 0,2 | 15 | 5,8 |
| 18010-05-26-I | 26 | G1" | 17,5 | 42 | 49,5 | 43,5 | 93 | 71 | 81,4 | 102,4 | 0,2 | 12 | 9,5 |
| 18010-06-32-I | 32 | G1"1/4 | 21,5 | 53 | 57 | 54,5 | 111,5 | 86,6 | 101 | 127,5 | 0,4 | 12 | 12,5 |
| 18010-07-45-I | 45 | G1"1/2 | 22,5 | 62 | 72 | 66 | 138 | 110 | 109,2 | 139,2 | 0,4 | 10 | 31 |
| 18010-08-50-I | 50 | G2" | 24 | 73 | 77,3 | 67,7 | 145 | 121 | 115 | 151,5 | 0,4 | 10 | 45 |

# 18020

**Elettrovalvola ad azione indiretta 2/2 vie N.C. con bobina e connettore**
Solenoid valve pilot operated 2/2 ways N.C. with coil and connector

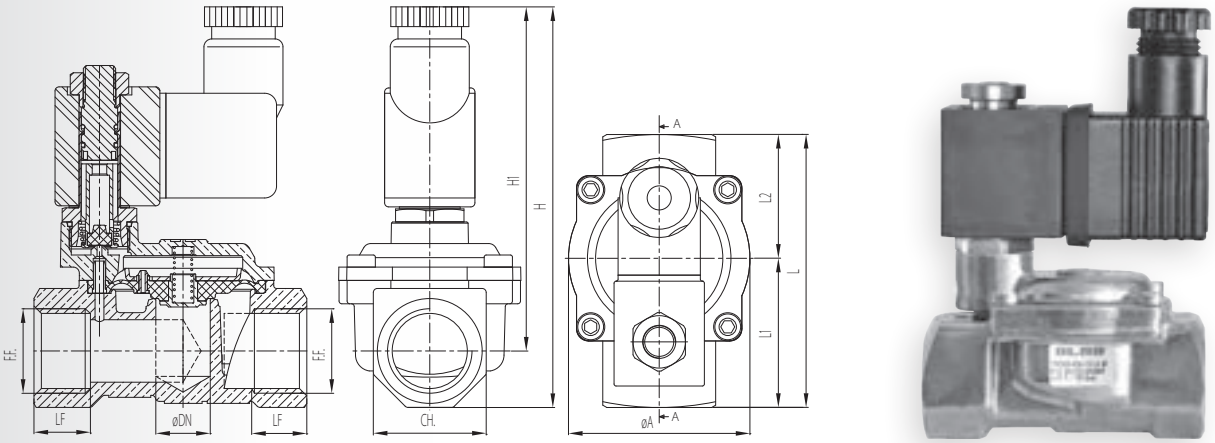


**GUARNIZIONE NBR [B]: DA -20°C A +90°C** - NBR [B] GASKET: FROM -20°C TO +90°C

| Codice Code | ØDN [mm] | F.F | LF [mm] | CH. [mm] | L1 [mm] | L2 [mm] | L [mm] | ØA [mm] | H1 [mm] | H [mm] | Pressione - Pressure [bar] | | kv [m³/h] |
|---|---|---|---|---|---|---|---|---|---|---|---|---|---|
| | | | | | | | | | | | min | max | |
| 18020-02-11.5-B-A | 11,5 | G3/8" | 11,5 | 24 | 31,5 | 25,5 | 57 | 41,5 | 81,3 | 93,3 | 0,1 | 15 | 2,6 |
| 18020-03-13.5-B-A | 13,5 | G1/2" | 14 | 28 | 37 | 30,7 | 67,7 | 45 | 85,3 | 99,3 | 0,1 | 15 | 3,5 |
| 18020-04-13.5-B-A | 13,5 | G3/4" | 14 | 36 | 39,8 | 35,2 | 75 | 45 | 73,8 | 91,8 | 0,1 | 15 | 3,5 |
| 18020-04-18-B-A | 18 | G3/4" | 13,5 | 34 | 39,5 | 34,5 | 74 | 54 | 88,7 | 105,7 | 0,2 | 15 | 5,8 |
| 18020-05-26-B-A | 26 | G1" | 17,5 | 42 | 49,5 | 43,5 | 93 | 71 | 95,9 | 116,9 | 0,2 | 12 | 9,5 |
| 18020-06-32-B-A | 32 | G1"1/4 | 21,5 | 53 | 57 | 54,5 | 111,5 | 86,6 | 122,8 | 149,3 | 0,4 | 12 | 12,5 |
| 18020-07-45-B-A | 45 | G1"1/2 | 22,5 | 62 | 72 | 66 | 138 | 110 | 131 | 161 | 0,4 | 10 | 31 |
| 18020-08-50-B-A | 50 | G2" | 24 | 73 | 77,3 | 67,7 | 145 | 121 | 136,8 | 173,3 | 0,4 | 10 | 45 |

**GUARNIZIONE EPDM [LP]: DA -30°C A +140°C** - EPDM [LP] GASKET: FROM -30°C TO +140°C

| Codice Code | ØDN [mm] | F.F | LF [mm] | CH. [mm] | L1 [mm] | L2 [mm] | L [mm] | ØA [mm] | H1 [mm] | H [mm] | Pressione - Pressure [bar] | | kv [m³/h] |
|---|---|---|---|---|---|---|---|---|---|---|---|---|---|
| | | | | | | | | | | | min | max | |
| 18020-02-11.5-LP-A | 11,5 | G3/8" | 11,5 | 24 | 31,5 | 25,5 | 57 | 41,5 | 81,3 | 93,3 | 0,1 | 15 | 2,6 |
| 18020-03-13.5-LP-A | 13,5 | G1/2" | 14 | 28 | 37 | 30,7 | 67,7 | 45 | 85,3 | 99,3 | 0,1 | 15 | 3,5 |
| 18020-04-13.5-LP-A | 13,5 | G3/4" | 14 | 36 | 39,8 | 35,2 | 75 | 45 | 73,8 | 91,8 | 0,1 | 15 | 3,5 |
| 18020-04-18-LP-A | 18 | G3/4" | 13,5 | 34 | 39,5 | 34,5 | 74 | 54 | 88,7 | 105,7 | 0,2 | 15 | 5,8 |
| 18020-05-26-LP-A | 26 | G1" | 17,5 | 42 | 49,5 | 43,5 | 93 | 71 | 95,9 | 116,9 | 0,2 | 12 | 9,5 |
| 18020-06-32-LP-A | 32 | G1"1/4 | 21,5 | 53 | 57 | 54,5 | 111,5 | 86,6 | 122,8 | 149,3 | 0,4 | 12 | 12,5 |
| 18020-07-45-LP-A | 45 | G1"1/2 | 22,5 | 62 | 72 | 66 | 138 | 110 | 131 | 161 | 0,4 | 10 | 31 |
| 18020-08-50-LP-A | 50 | G2" | 24 | 73 | 77,3 | 67,7 | 145 | 121 | 136,8 | 173,3 | 0,4 | 10 | 45 |

**GUARNIZIONE FKM [I]: DA -15°C A +150°C** - FKM [I] GASKET: FROM -15°C TO +150°C

| Codice Code | ØDN [mm] | F.F | LF [mm] | CH. [mm] | L1 [mm] | L2 [mm] | L [mm] | ØA [mm] | H1 [mm] | H [mm] | Pressione - Pressure [bar] | | kv [m³/h] |
|---|---|---|---|---|---|---|---|---|---|---|---|---|---|
| | | | | | | | | | | | min | max | |
| 18020-02-11.5-I-A | 11,5 | G3/8" | 11,5 | 24 | 31,5 | 25,5 | 57 | 41,5 | 81,3 | 93,3 | 0,1 | 15 | 2,6 |
| 18020-03-13.5-I-A | 13,5 | G1/2" | 14 | 28 | 37 | 30,7 | 67,7 | 45 | 85,3 | 99,3 | 0,1 | 15 | 3,5 |
| 18020-04-13.5-I-A | 13,5 | G3/4" | 14 | 36 | 39,8 | 35,2 | 75 | 45 | 73,8 | 91,8 | 0,1 | 15 | 3,5 |
| 18020-04-18-I-A | 18 | G3/4" | 13,5 | 34 | 39,5 | 34,5 | 74 | 54 | 88,7 | 105,7 | 0,2 | 15 | 5,8 |
| 18020-05-26-I-A | 26 | G1" | 17,5 | 42 | 49,5 | 43,5 | 93 | 71 | 95,9 | 116,9 | 0,2 | 12 | 9,5 |
| 18020-06-32-I-A | 32 | G1"1/4 | 21,5 | 53 | 57 | 54,5 | 111,5 | 86,6 | 122,8 | 149,3 | 0,4 | 12 | 12,5 |
| 18020-07-45-I-A | 45 | G1"1/2 | 22,5 | 62 | 72 | 66 | 138 | 110 | 131 | 161 | 0,4 | 10 | 31 |
| 18020-08-50-I-A | 50 | G2" | 24 | 73 | 77,3 | 67,7 | 145 | 121 | 136,8 | 173,3 | 0,4 | 10 | 45 |

OLAB
FLUID CONTROL
MADE IN ITALY

# SERIE 18500

ELETTROVALVOLE

# ELETTROVALVOLE PER ACQUA N.A.
# AZIONE INDIRETTA

SOLENOID VALVES FOR WATER N.O. PILOT OPERATED

**SERIE 18500**

OLAB
FLUID CONTROL
MADE IN ITALY

## CRITERI DI SCELTA

### UTILIZZI

Impianti termoidraulici, autoclavi, impianti di raffreddamento macchine utensili, impianti di lavaggio, impianti di irrigazione, impianti anti-incendio, impianti igienico-sanitari, idropulitrici.

### PECULIARITÀ

- Elevati differenziali di apertura con grandi orifizi di passaggio
- Ridotta potenza del solenoide con pressioni elevate.

## SELECTION CRITERIA

### APPLICATION

Thermo-hydraulic plants, autoclaves, machine-tools cooling plants, cleaning systems, watering plants, fire-extinguishing plants, hygienic and sanitary plants, high-pressure water jet machines.

### SPECIAL FEATURES

- High diffrential opening pressure with big passing hole
- Reduced power with high pressures.

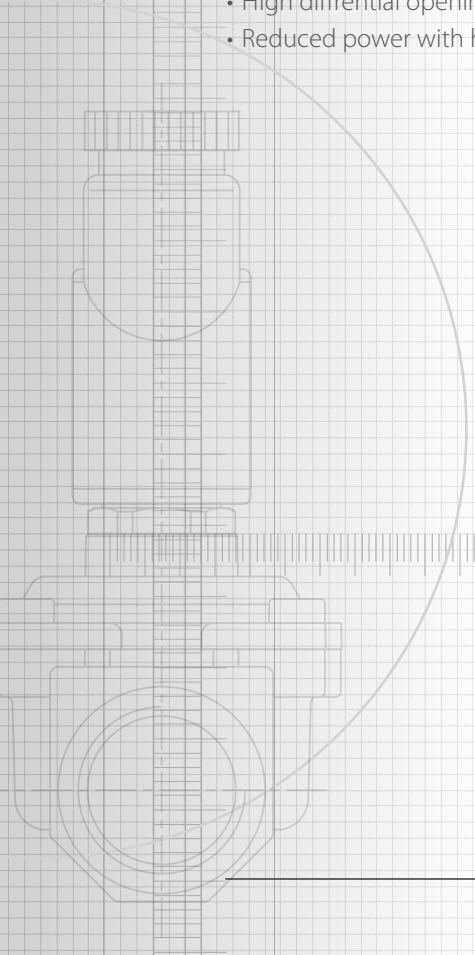

## CARATTERISTICHE GENERALI

### PRINCIPIO DI FUNZIONAMENTO

Le elettrovalvole ad azione indiretta sono caratterizzate dal fatto che l'elettropilota non è direttamente responsabile dell'apertura dell'elettrovalvola.
Infatti esse possono schematizzarsi come tre camere in sequenza (vedere figura successiva):

- Camera di ingresso Ci (a monte della membrana)
- Camera di compensazione Cc (a valle della membrana e a monte dell'elettropilota)
- Camera di uscita Cu (a valle dell'elettropilota)

Nelle 2/2 vie N.A. quando la bobina è diseccitata Cc e Cu sono in comunicazione e la pressione che insiste sotto la membrana risulta maggiore di quella che insiste sopra di essa, per cui la membrana resta sollevata e si ha il passaggio del fluido. Quando al contrario si eccita la bobina si ottiene la chiusura del condotto di comunicazione fra Cc e Cu. Quindi il volume a disposizione del fluido pressurizzato al di sopra della membrana si riduce improvvisamente, il che provoca, sempre per la legge di Boyle-Mariotte, un aumento di pressione sopra la membrana.
Lo squilibrio che si crea porta alla chiusura della membrana sulla sede di tenuta.

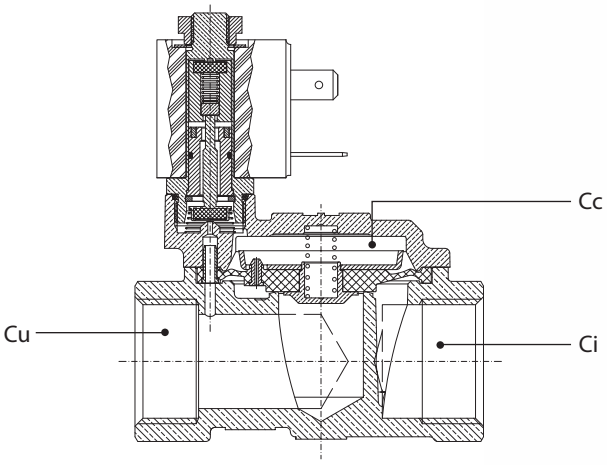


### PRESSIONE MINIMA

Una caratteristica delle elettrovalvole ad azione indiretta è che esse necessitano solitamente di una pressione minima in ingresso per poter funzionare, dell'ordine di 0.1÷0.4 bar a seconda delle versioni.
Ciò non accade invece per le elettrovalvole ad azione diretta. Anche nelle elettrovalvole ad azione mista non è richiesta una pressione minima per poter funzionare.

### RITARDO

Un altro aspetto caratteristico è il ritardo che intercorre tra l'impulso elettrico di alimentazione e l'apertura (o la chiusura) dell'elettrovalvola. Nelle elettrovalvole ad azione indiretta, a seconda dei diametri e degli orifizi di compensazione, il ritardo può arrivare ad alcune centinaia di millisecondi.
Nelle elettrovalvole ad azione diretta e ad azione mista invece il ritardo è al massimo di poche decine di millisecondi.

# GENERAL FEATURES

## OPERATING INSTRUCTIONS

The electro-pilot of the pilot-operated solenoid valves is not directly responsible for opening the solenoid valve. The solenoid valve presents three sequential chambers (see drawing below):

- Inlet chamber Ci (upstream the diaphragm)
- Compensating chamber Cc (downstream the diaphragm and upstream the electro-pilot)
- Outlet chamber Cu (downstream the electro-pilot).

In the 2/2-way normally open (N.A.) solenoid valve, Cc and Cu are communicating when the coil is de-energized and pressure under the diaphragm is higher than pressure over it and as a result, the diaphragm is raised to let the fluid flow.

When instead the coil is energized, the communicating passage between Cc and Cu is closed. The volume available to the pressurized fluid above the diaphragm is suddenly reduced and, always because of the Boyle-Mariotte's law, this results in a pressure increase above the diaphragm. The lack of balance so produced makes the diaphragm clo-se on the seal.

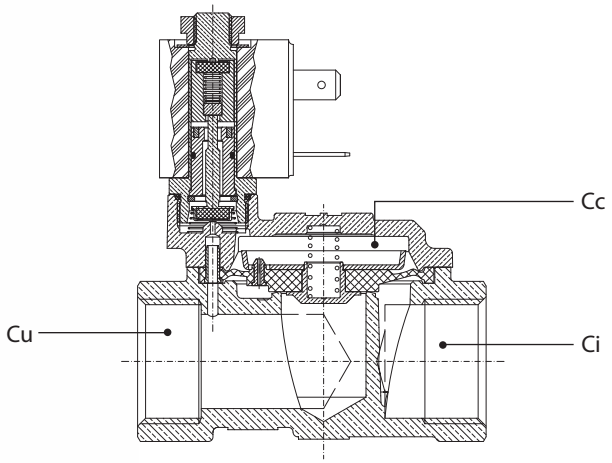


## MINIMUM PRESSURE

One of the main characteristics of pilot-operated solenoid valves is their need for a minimum inlet pressure in the range of 0.1÷0.4 bar according to the versions.

This is not true for direct action solenoid valves, nor for guided diaphragm pilot operated solenoid valves that do not need minimum pressure to be operated.

## DELAY

Another peculiarity of these solenoid valves is the delay between the power supply electric impulse and the solenoid valve opening (or closing). For pilot-operated solenoid valves this delay (depending on diameters and compensating holes) can reach about a hundred milliseconds.

For direct action and guided diaphragm pilot operated solenoid valves, the delay is only a few dozen milliseconds.

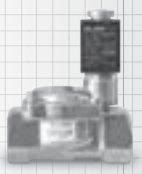

## COSTRUZIONE

I principali componenti costitutivi delle elettrovalvole serie 18500 sono:
- Corpo e coperchio in ottone EN12165 -CW617N
- Cannotto in ottone EN12164 -CW614N
- Nuclei in acciaio ferritico
- Molle in acciaio AISI 302
- Guarnizioni di tenuta in: NBR, EPDM o FKM (Viton) alimentare
- Bobine 22mm (fino rif.1"), 30mm (rif.1"1/4), 36mm (rif.1"1/2 e 2") tutte in classe H
- Viti di serraggio del coperchio in acciaio inox austenitico (A2 -70)

## CONSTRUCTION

The main construction components of the solenoid valves of the 18500 series are:
- Brass body and cover made of EN12165-CW617N
- EN12164-CW614N brass sleeve
- Ferritic stainless steel core
- AISI 302 stainless steel spring
- Sealing gasket: NBR, EPDM or FKM (Viton) for food contact
- 22mm coil (up to ref. 1") or 30mm coil (from 1"1/4 to 2") H class
- Austenitic stainless steel for clamping screws cover (A2 -70)

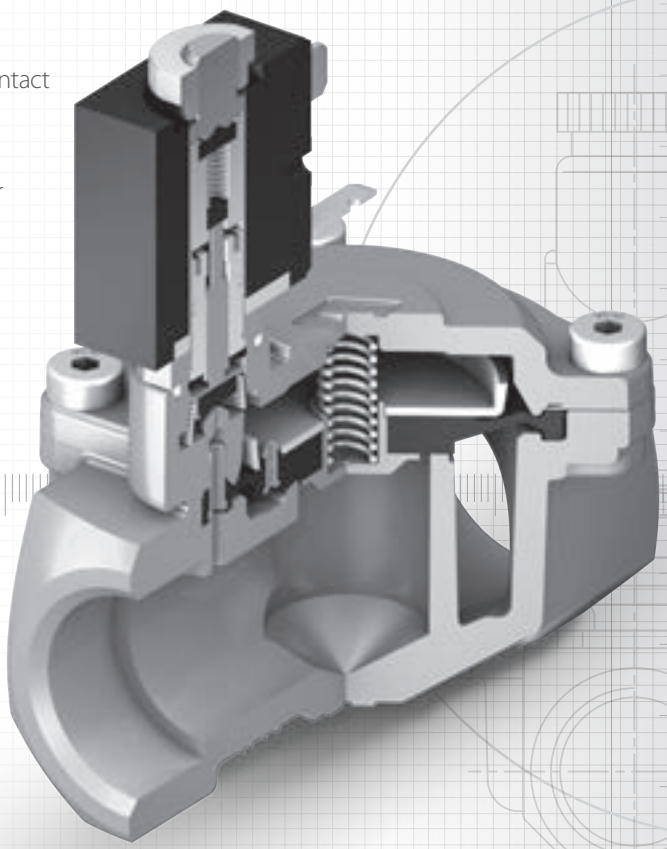

## SCHEMA DI CODIFICA

Schema di codifica elettrovalvole serie 18500.

## CODING SCHEME

How to read the code of solenoid valves 18500 series.

| 18500 | - | 04 | - | 26 | - | LP | - | A |
|---|---|---|---|---|---|---|---|---|

**Famiglia** / Family

| |
|---|
| 18500 |
| N.A. con bobina<br>N.O. with coil |
| 18505 |
| N.A. con bobina e chiusura lenta<br>N.O. with coil and slow closing |
| 18510 |
| N.A. senza bobina<br>N.O. without coil |
| 18515 |
| N.A. senza bobina e chiusura lenta<br>N.O. without coil and slow closing |
| 18520 |
| N.A. con bobina + connettore<br>N.O. with coil + connector |
| 18525 |
| N.A. con bobina + connettore e chiusura lenta<br>N.O. with coil + connector and slow closin |
| 18530 |
| N.A. senza bobina + connettore<br>N.O. without coil + connector |

**Filetti femmina** / Female threads

| | | | | |
|---|---|---|---|---|
| 02 | G 3/8" | 42 | 3/8" NPT | Gialle - Yellow |
| 03 | G 1/2" | 43 | 1/2" NPT | |
| 04 | G 3/4" | 44 | 3/4" NPT | |
| 05 | G 1" | 45 | 1" NPT | |
| 06 | G1" 1/4 | 46 | 1"1/4 NPT | |
| 07 | G1" 1/2 | 47 | 1"1/2 NPT | |
| 08 | G 2" | 48 | 2" NPT | |
| 12 | G 3/8" | 52 | 3/8" NPT | TM1 |
| 13 | G 1/2" | 53 | 1/2" NPT | |
| 14 | G 3/4" | 54 | 3/4" NPT | |
| 15 | G 1" | 55 | 1" NPT | |
| 16 | G1" 1/4 | 56 | 1"1/4 NPT | |
| 17 | G1" 1/2 | 57 | 1"1/2 NPT | |
| 18 | G 2" | 58 | 2" NPT | |
| 32 | G 3/8" | 72 | 3/8" NPT | TM4 |
| 33 | G 1/2" | 73 | 1/2" NPT | |
| 34 | G 3/4" | 74 | 3/4" NPT | |
| 35 | G 1" | 75 | 1" NPT | |
| 36 | G1" 1/4 | 76 | 1"1/4 NPT | |
| 37 | G1" 1/2 | 77 | 1"1/2 NPT | |
| 38 | G 2" | 78 | 2" NPT | |

**DN**

| | |
|---|---|
| 11.5 | G 3/8" |
| 13.5 | G 1/2" |
| 13.5 | G 3/4" |
| 18 | G 3/4" |
| 26 | G 1" |
| 32 | G1"1/4 |
| 45 | G1"1/2 |
| 50 | G 2" |

**Materiale membrana** / Membrane material

| |
|---|
| B<br>NBR per acqua<br>NBR for water |
| LP<br>EPDM Perossidico<br>EPDM Peroxide |
| I<br>FKM |

**Bobina** / Coil

| | | |
|---|---|---|
| A*<br>230Vac 50Hz 9VA | Bobine serie 6000BH - Coils series 6000BH | N*<br>220-230Vac 50Hz 15VA |
| B*<br>120Vac 60Hz 10.5VA | | P<br>120Vac 60Hz 21VA |
| C*<br>24Vac 50/60Hz 9VA | | Q<br>24Vac 50Hz 15VA |
| D<br>115Vac 50/60Hz 9VA | | R<br>48Vac 50/60Hz 15VA |
| E*<br>240Vac 50/60Hz 9VA | | S<br>100Vac 50/60Hz 15VA |
| AA<br>48 Vac 50-60Hz 9VA | | T<br>12Vac 50Hz 15VA |
| AB<br>230Vac 50Hz 8VA CLASSE | | U*<br>24Vdc 19W |
| AC<br>12Vac 50Hz 8,3VA | | W<br>110Vac 60Hz 15VA |
| J<br>12Vdc 14W | | AI**<br>220/230Vac 50/60Hz 17VA cUL |
| K*<br>24Vdc 14W | | AL**<br>24Vac 50/60Hz 17VA cUL |
| L<br>110Vac 50/60Hz 9VA | | AM**<br>120Vac 50/60Hz 17VA cUL |
| M<br>12Vac 50Hz 9VA | | AN**<br>240Vac 50/60Hz 17VA cUL |
| AE**<br>220/230Vac 50/60Hz 11,5VA cUL | | AT<br>12Vdc 19W |
| AF**<br>24Vac 50/60Hz 11,5VA cUL | | X*<br>220-230Vac 50Hz 29VA |
| AG**<br>120Vac 50/60Hz 11,5VA cUL | | Y<br>24Vdc 30W |
| AH**<br>240Vac 50/60Hz 11,5VA cUL | | Z<br>24Vac 50/60Hz 29VA |
| AV<br>230Vac 50Hz 6,3÷8,3VA | | AO<br>220-230Vac 50Hz 29VA |
| AW<br>230Vac 50Hz 8÷11VA | | AP<br>120Vac 50/60Hz 29VA |
| | | AR<br>240Vac 50/60Hz 29VA |
| | | AS<br>12Vdc 30W |

Bobine serie 8000BH - Coils series 8000BH

Bobine serie 10000BH - Coils series 10000BH

| Rif<br>Ref. | Bobina<br>Coil |
|---|---|
| 3/8" | 6000BH |
| 1/2" | |
| 3/4" | |
| 1" | |
| 1"1/4 | 8000BH |
| 1"1/2 | 10000BH |
| 2" | |

* Versioni normalmente gestite a magazzino, per tutti gli altri voltaggi è richiesto un lotto minimo.
Versions normally managed at stock for any other voltage, a minimum lo is required.

** Omologate cUL se utilizzate con connettore 7000/CON o 6000/CON.
cUL approved when used with connector 7000/CON or 6000/CON.

# 18500

Elettrovalvola ad azione indiretta 2/2 vie N.A. con bobina
Solenoid valve pilot operated 2/2 ways N.O. with coil

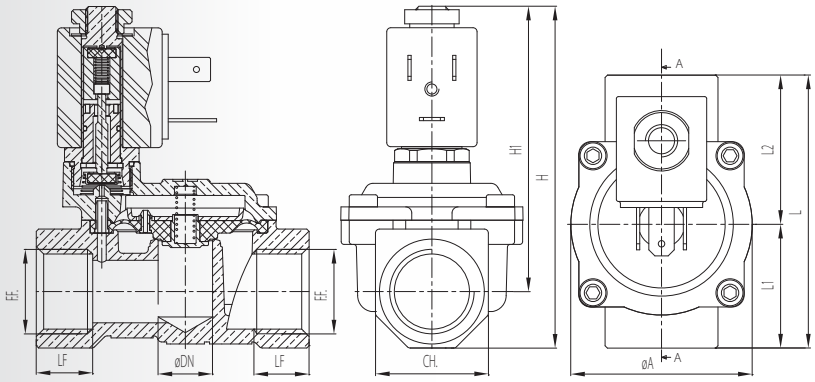

| GUARNIZIONE NBR [B]: DA -20°C A +90°C - NBR [B] GASKET: FROM -20°C TO +90°C | | | | | | | | | | | | | |
|---|---|---|---|---|---|---|---|---|---|---|---|---|---|
| Codice Code | ØDN [mm] | F.F | LF [mm] | CH. [mm] | L1 [mm] | L2 [mm] | L [mm] | ØA [mm] | H1 [mm] | H [mm] | Pressione - Pressure [bar] | | kv [m³/h] |
| | | | | | | | | | | | min | max | |
| 18500-02-11.5-B-A | 11,5 | G3/8" | 11,5 | 24 | 31,5 | 25,5 | 57 | 41,5 | 66,5 | 78,5 | 0,1 | 15 | 2,6 |
| 18500-03-13.5-B-A | 13,5 | G1/2" | 14 | 28 | 37 | 30,7 | 67,7 | 45 | 70,5 | 84,5 | 0,1 | 15 | 3,5 |
| 18500-04-13,5-B-A | 13,5 | G3/4" | 14 | 36 | 39,8 | 35,2 | 75 | 45 | 73,7 | 91,7 | 0,1 | 15 | 3,5 |
| 18500-04-18-B-A | 18 | G3/4" | 13,5 | 34 | 39,5 | 34,5 | 74 | 54 | 74 | 91 | 0,2 | 15 | 5,8 |
| 18500-05-26-B-A | 26 | G1" | 17,5 | 42 | 49,5 | 43,5 | 93 | 71 | 81,2 | 102.2 | 0,2 | 12 | 9,5 |
| 18500-06-32-B-N | 32 | G1"1/4 | 21,5 | 53 | 57 | 54,5 | 111,5 | 86,6 | 103,1 | 129,6 | 0,4 | 12 | 12,5 |
| 18500-07-45-B-X | 45 | G1"1/2 | 22,5 | 62 | 72 | 66 | 138 | 110 | 111,3 | 141,3 | 0,4 | 10 | 31 |
| 18500-08-50-B-X | 50 | G2" | 24 | 73 | 77,3 | 67,7 | 145 | 121 | 117,1 | 153,6 | 0,4 | 10 | 45 |

| GUARNIZIONE EPDM [LP]: DA -30°C A +140°C - EPDM [LP] GASKET: FROM -30°C TO +140°C | | | | | | | | | | | | | |
|---|---|---|---|---|---|---|---|---|---|---|---|---|---|
| Codice Code | ØDN [mm] | F.F | LF [mm] | CH. [mm] | L1 [mm] | L2 [mm] | L [mm] | ØA [mm] | H1 [mm] | H [mm] | Pressione - Pressure [bar] | | kv [m³/h] |
| | | | | | | | | | | | min | max | |
| 18500-02-11.5-LP-A | 11,5 | G3/8" | 11,5 | 24 | 31,5 | 25,5 | 57 | 41,5 | 66,5 | 78,5 | 0,1 | 15 | 2,6 |
| 18500-03-13.5-LP-A | 13,5 | G1/2" | 14 | 28 | 37 | 30,7 | 67,7 | 45 | 70,5 | 84,5 | 0,1 | 15 | 3,5 |
| 18500-04-13,5-LP-A | 13,5 | G3/4" | 14 | 36 | 39,8 | 35,2 | 75 | 45 | 73,7 | 91,7 | 0,1 | 15 | 3,5 |
| 18500-04-18-LP-A | 18 | G3/4" | 13,5 | 34 | 39,5 | 34,5 | 74 | 54 | 74 | 91 | 0,2 | 15 | 5,8 |
| 18500-05-26-LP-A | 26 | G1" | 17,5 | 42 | 49,5 | 43,5 | 93 | 71 | 81,2 | 102.2 | 0,2 | 12 | 9,5 |
| 18500-06-32-LP-N | 32 | G1"1/4 | 21,5 | 53 | 57 | 54,5 | 111,5 | 86,6 | 103,1 | 129,6 | 0,4 | 12 | 12,5 |
| 18500-07-45-LP-X | 45 | G1"1/2 | 22,5 | 62 | 72 | 66 | 138 | 110 | 111,3 | 141,3 | 0,4 | 10 | 31 |
| 18500-08-50-LP-X | 50 | G2" | 24 | 73 | 77,3 | 67,7 | 145 | 121 | 117,1 | 153,6 | 0,4 | 10 | 45 |

| GUARNIZIONE FKM [I]: DA -15°C A +150°C - FKM [I] GASKET: FROM -15°C TO +150°C | | | | | | | | | | | | | |
|---|---|---|---|---|---|---|---|---|---|---|---|---|---|
| Codice Code | ØDN [mm] | F.F | LF [mm] | CH. [mm] | L1 [mm] | L2 [mm] | L [mm] | ØA [mm] | H1 [mm] | H [mm] | Pressione - Pressure [bar] | | kv [m³/h] |
| | | | | | | | | | | | min | max | |
| 18500-02-11.5-I-A | 11,5 | G3/8" | 11,5 | 24 | 31,5 | 25,5 | 57 | 41,5 | 66,5 | 78,5 | 0,1 | 15 | 2,6 |
| 18500-03-13.5-I-A | 13,5 | G1/2" | 14 | 28 | 37 | 30,7 | 67,7 | 45 | 70,5 | 84,5 | 0,1 | 15 | 3,5 |
| 18500-04-13,5-I-A | 13,5 | G3/4" | 14 | 36 | 39,8 | 35,2 | 75 | 45 | 73,7 | 91,7 | 0,1 | 15 | 3,5 |
| 18500-04-18-I-A | 18 | G3/4" | 13,5 | 34 | 39,5 | 34,5 | 74 | 54 | 74 | 91 | 0,2 | 15 | 5,8 |
| 18500-05-26-I-A | 26 | G1" | 17,5 | 42 | 49,5 | 43,5 | 93 | 71 | 81,2 | 102.2 | 0,2 | 12 | 9,5 |
| 18500-06-32-I-N | 32 | G1"1/4 | 21,5 | 53 | 57 | 54,5 | 111,5 | 86,6 | 103,1 | 129,6 | 0,4 | 12 | 12,5 |
| 18500-07-45-I-X | 45 | G1"1/2 | 22,5 | 62 | 72 | 66 | 138 | 110 | 111,3 | 141,3 | 0,4 | 10 | 31 |
| 18500-08-50-I-X | 50 | G2" | 24 | 73 | 77,3 | 67,7 | 145 | 121 | 117,1 | 153,6 | 0,4 | 10 | 45 |

# 18510

Elettrovalvola ad azione indiretta 2/2 vie N.A. senza bobina
Solenoid valve pilot operated 2/2 ways N.O. without coil

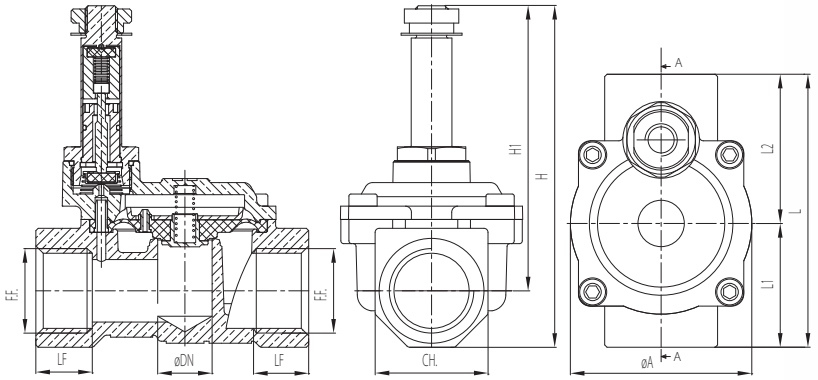

| GUARNIZIONE NBR [B]: DA -20°C A +90°C - NBR [B] GASKET: FROM -20°C TO +90°C | | | | | | | | | | | | | |
|---|---|---|---|---|---|---|---|---|---|---|---|---|---|
| Codice Code | ØDN [mm] | F.F | LF [mm] | CH. [mm] | L1 [mm] | L2 [mm] | L [mm] | ØA [mm] | H1 [mm] | H [mm] | Pressione - Pressure [bar] | | kv [m³/h] |
| | | | | | | | | | | | min | max | |
| 18510-02-11.5-B | 11,5 | G3/8" | 11,5 | 24 | 31,5 | 25,5 | 57 | 41,5 | 66,5 | 78,5 | 0,1 | 15 | 2,6 |
| 18510-03-13.5-B | 13,5 | G1/2" | 14 | 28 | 37 | 30,7 | 67,7 | 45 | 70,5 | 84,5 | 0,1 | 15 | 3,5 |
| 18510-04-13,5-B | 13,5 | G3/4" | 14 | 36 | 39,8 | 35,2 | 75 | 45 | 73,7 | 91,7 | 0,1 | 15 | 3,5 |
| 18510-04-18-B | 18 | G3/4" | 13,5 | 34 | 39,5 | 34,5 | 74 | 54 | 74 | 91 | 0,2 | 15 | 5,8 |
| 18510-05-26-B | 26 | G1" | 17,5 | 42 | 49,5 | 43,5 | 93 | 71 | 81,2 | 102.2 | 0,2 | 12 | 9,5 |
| 18510-06-32-B | 32 | G1"1/4 | 21,5 | 53 | 57 | 54,5 | 111,5 | 86,6 | 103,1 | 129,6 | 0,4 | 12 | 12,5 |
| 18510-07-45-B | 45 | G1"1/2 | 22,5 | 62 | 72 | 66 | 138 | 110 | 111,3 | 141,3 | 0,4 | 10 | 31 |
| 18510-08-50-B | 50 | G2" | 24 | 73 | 77,3 | 67,7 | 145 | 121 | 117,1 | 153,6 | 0,4 | 10 | 45 |

| GUARNIZIONE EPDM [LP]: DA -30°C A +140°C - EPDM [LP] GASKET: FROM -30°C TO +140°C | | | | | | | | | | | | | |
|---|---|---|---|---|---|---|---|---|---|---|---|---|---|
| Codice Code | ØDN [mm] | F.F | LF [mm] | CH. [mm] | L1 [mm] | L2 [mm] | L [mm] | ØA [mm] | H1 [mm] | H [mm] | Pressione - Pressure [bar] | | kv [m³/h] |
| | | | | | | | | | | | min | max | |
| 18510-02-11.5-LP | 11,5 | G3/8" | 11,5 | 24 | 31,5 | 25,5 | 57 | 41,5 | 66,5 | 78,5 | 0,1 | 15 | 2,6 |
| 18510-03-13.5-LP | 13,5 | G1/2" | 14 | 28 | 37 | 30,7 | 67,7 | 45 | 70,5 | 84,5 | 0,1 | 15 | 3,5 |
| 18510-04-13,5-LP | 13,5 | G3/4" | 14 | 36 | 39,8 | 35,2 | 75 | 45 | 73,7 | 91,7 | 0,1 | 15 | 3,5 |
| 18510-04-18-LP | 18 | G3/4" | 13,5 | 34 | 39,5 | 34,5 | 74 | 54 | 74 | 91 | 0,2 | 15 | 5,8 |
| 18510-05-26-LP | 26 | G1" | 17,5 | 42 | 49,5 | 43,5 | 93 | 71 | 81,2 | 102.2 | 0,2 | 12 | 9,5 |
| 18510-06-32-LP | 32 | G1"1/4 | 21,5 | 53 | 57 | 54,5 | 111,5 | 86,6 | 103,1 | 129,6 | 0,4 | 12 | 12,5 |
| 18510-07-45-LP | 45 | G1"1/2 | 22,5 | 62 | 72 | 66 | 138 | 110 | 111,3 | 141,3 | 0,4 | 10 | 31 |
| 18510-08-50-LP | 50 | G2" | 24 | 73 | 77,3 | 67,7 | 145 | 121 | 117,1 | 153,6 | 0,4 | 10 | 45 |

| GUARNIZIONE FKM [I]: DA -15°C A +150°C - FKM [I] GASKET: FROM -15°C TO +150°C | | | | | | | | | | | | | |
|---|---|---|---|---|---|---|---|---|---|---|---|---|---|
| Codice Code | ØDN [mm] | F.F | LF [mm] | CH. [mm] | L1 [mm] | L2 [mm] | L [mm] | ØA [mm] | H1 [mm] | H [mm] | Pressione - Pressure [bar] | | kv [m³/h] |
| | | | | | | | | | | | min | max | |
| 18510-02-11.5-I | 11,5 | G3/8" | 11,5 | 24 | 31,5 | 25,5 | 57 | 41,5 | 66,5 | 78,5 | 0,1 | 15 | 2,6 |
| 18510-03-13.5-I | 13,5 | G1/2" | 14 | 28 | 37 | 30,7 | 67,7 | 45 | 70,5 | 84,5 | 0,1 | 15 | 3,5 |
| 18510-04-13,5-I | 13,5 | G3/4" | 14 | 36 | 39,8 | 35,2 | 75 | 45 | 73,7 | 91,7 | 0,1 | 15 | 3,5 |
| 18510-04-18-I | 18 | G3/4" | 13,5 | 34 | 39,5 | 34,5 | 74 | 54 | 74 | 91 | 0,2 | 15 | 5,8 |
| 18510-05-26-I | 26 | G1" | 17,5 | 42 | 49,5 | 43,5 | 93 | 71 | 81,2 | 102.2 | 0,2 | 12 | 9,5 |
| 18510-06-32-I | 32 | G1"1/4 | 21,5 | 53 | 57 | 54,5 | 111,5 | 86,6 | 103,1 | 129,6 | 0,4 | 12 | 12,5 |
| 18510-07-45-I | 45 | G1"1/2 | 22,5 | 62 | 72 | 66 | 138 | 110 | 111,3 | 141,3 | 0,4 | 10 | 31 |
| 18510-08-50-I | 50 | G2" | 24 | 73 | 77,3 | 67,7 | 145 | 121 | 117,1 | 153,6 | 0,4 | 10 | 45 |

# 18520

Elettrovalvola ad azione indiretta 2/2 vie N.A. con bobina e connettore
Solenoid valve pilot operated 2/2 ways N.O. with coil and connector

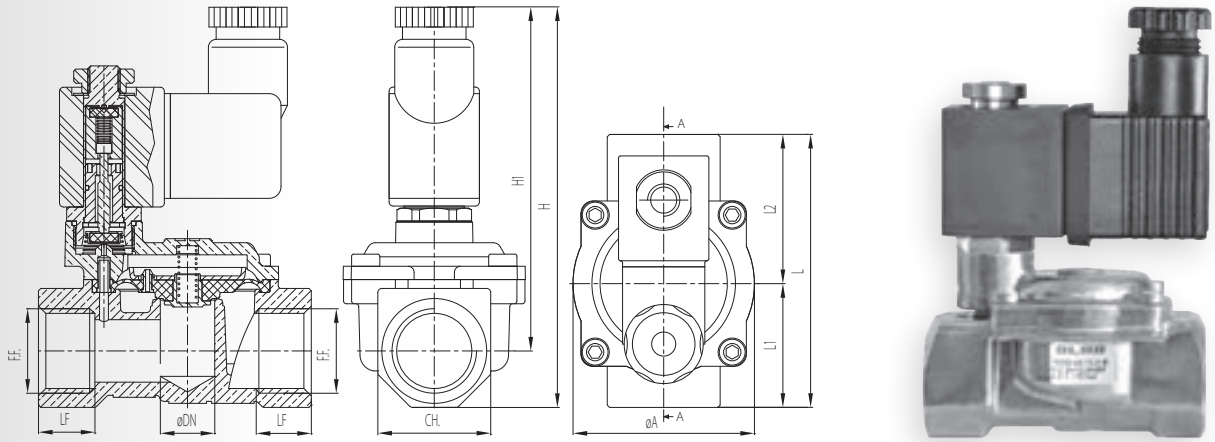


| GUARNIZIONE NBR [B]: DA -20°C A +90°C - NBR [B] GASKET: FROM -20°C TO +90°C | | | | | | | | | | | | | |
|---|---|---|---|---|---|---|---|---|---|---|---|---|---|
| Codice Code | ØDN [mm] | F.F | LF [mm] | CH. [mm] | L1 [mm] | L2 [mm] | L [mm] | ØA [mm] | H1 [mm] | H [mm] | Pressione - Pressure [bar] | | kv [m³/h] |
| | | | | | | | | | | | min | max | |
| 18520-02-11.5-B-A | 11,5 | G3/8" | 11,5 | 24 | 31,5 | 25,5 | 57 | 41,5 | 81 | 93 | 0,1 | 15 | 2,6 |
| 18520-03-13.5-B-A | 13,5 | G1/2" | 14 | 28 | 37 | 30,7 | 67,7 | 45 | 85 | 99 | 0,1 | 15 | 3,5 |
| 18520-04-13,5-B-A | 13,5 | G3/4" | 14 | 36 | 39,8 | 35,2 | 75 | 45 | 73,7 | 91,7 | 0,1 | 15 | 3,5 |
| 18520-04-18-B-A | 18 | G3/4" | 13,5 | 34 | 39,5 | 34,5 | 74 | 54 | 88,5 | 105,5 | 0,2 | 15 | 5,8 |
| 18520-05-26-B-A | 26 | G1" | 17,5 | 42 | 49,5 | 43,5 | 93 | 71 | 95,7 | 116,7 | 0,2 | 12 | 9,5 |
| 18520-06-32-B-N | 32 | G1"1/4 | 21,5 | 53 | 57 | 54,5 | 111,5 | 86,6 | 124,9 | 151,4 | 0,4 | 12 | 12,5 |
| 18520-07-45-B-X | 45 | G1"1/2 | 22,5 | 62 | 72 | 66 | 138 | 110 | 133,1 | 163,1 | 0,4 | 10 | 31 |
| 18520-08-50-B-X | 50 | G2" | 24 | 73 | 77,3 | 67,7 | 145 | 121 | 138,9 | 175,4 | 0,4 | 10 | 45 |

| GUARNIZIONE EPDM [LP]: DA -30°C A +140°C - EPDM [LP] GASKET: FROM -30°C TO +140°C | | | | | | | | | | | | | |
|---|---|---|---|---|---|---|---|---|---|---|---|---|---|
| Codice Code | ØDN [mm] | F.F | LF [mm] | CH. [mm] | L1 [mm] | L2 [mm] | L [mm] | ØA [mm] | H1 [mm] | H [mm] | Pressione - Pressure [bar] | | kv [m³/h] |
| | | | | | | | | | | | min | max | |
| 18520-02-11.5-LP-A | 11,5 | G3/8" | 11,5 | 24 | 31,5 | 25,5 | 57 | 41,5 | 66,5 | 78,5 | 0,1 | 15 | 2,6 |
| 18520-03-13.5-LP-A | 13,5 | G1/2" | 14 | 28 | 37 | 30,7 | 67,7 | 45 | 70,5 | 84,5 | 0,1 | 15 | 3,5 |
| 18520-04-13,5-LP-A | 13,5 | G3/4" | 14 | 36 | 39,8 | 35,2 | 75 | 45 | 73,7 | 91,7 | 0,1 | 15 | 3,5 |
| 18520-04-18-LP-A | 18 | G3/4" | 13,5 | 34 | 39,5 | 34,5 | 74 | 54 | 74 | 91 | 0,2 | 15 | 5,8 |
| 18520-05-26-LP-A | 26 | G1" | 17,5 | 42 | 49,5 | 43,5 | 93 | 71 | 81,2 | 102.2 | 0,2 | 12 | 9,5 |
| 18520-06-32-LP-N | 32 | G1"1/4 | 21,5 | 53 | 57 | 54,5 | 111,5 | 86,6 | 103,1 | 129,6 | 0,4 | 12 | 12,5 |
| 18520-07-45-LP-X | 45 | G1"1/2 | 22,5 | 62 | 72 | 66 | 138 | 110 | 111,3 | 141,3 | 0,4 | 10 | 31 |
| 18520-08-50-LP-X | 50 | G2" | 24 | 73 | 77,3 | 67,7 | 145 | 121 | 117,1 | 153,6 | 0,4 | 10 | 45 |

| GUARNIZIONE FKM [I]: DA -15°C A +150°C - FKM [I] GASKET: FROM -15°C TO +150°C | | | | | | | | | | | | | |
|---|---|---|---|---|---|---|---|---|---|---|---|---|---|
| Codice Code | ØDN [mm] | F.F | LF [mm] | CH. [mm] | L1 [mm] | L2 [mm] | L [mm] | ØA [mm] | H1 [mm] | H [mm] | Pressione - Pressure [bar] | | kv [m³/h] |
| | | | | | | | | | | | min | max | |
| 18520-02-11.5-I-A | 11,5 | G3/8" | 11,5 | 24 | 31,5 | 25,5 | 57 | 41,5 | 66,5 | 78,5 | 0,1 | 15 | 2,6 |
| 18520-03-13.5-I-A | 13,5 | G1/2" | 14 | 28 | 37 | 30,7 | 67,7 | 45 | 70,5 | 84,5 | 0,1 | 15 | 3,5 |
| 18520-04-18-I-A | 18 | G3/4" | 13,5 | 34 | 39,5 | 34,5 | 74 | 54 | 74 | 91 | 0,2 | 15 | 5,8 |
| 18520-05-26-I-A | 26 | G1" | 17,5 | 42 | 49,5 | 43,5 | 93 | 71 | 81,2 | 102.2 | 0,2 | 12 | 9,5 |
| 18520-06-32-I-N | 32 | G1"1/4 | 21,5 | 53 | 57 | 54,5 | 111,5 | 86,6 | 103,1 | 129,6 | 0,4 | 12 | 12,5 |
| 18520-07-45-I-X | 45 | G1"1/2 | 22,5 | 62 | 72 | 66 | 138 | 110 | 111,3 | 141,3 | 0,4 | 10 | 31 |
| 18520-08-50-I-A | 50 | G2" | 24 | 73 | 77,3 | 67,7 | 145 | 121 | 117,1 | 153,6 | 0,4 | 10 | 45 |

OLAB
FLUID CONTROL
MADE IN ITALY

# SERIE 20000

ELETTROVALVOLE

# ELETTROVALVOLE PER ACQUA N.C.
# AZIONE MISTA

SOLENOID VALVES FOR WATER N.C. GUIDED DIAPHRAGM PILOT OPERATED

## SERIE 20000

OLAB
FLUID CONTROL
MADE IN ITALY

## CRITERI DI SCELTA

### UTILIZZI

Impianti termoidraulici, autoclavi, impianti di raffreddamento macchine utensili, impianti di lavaggio, impianti di irrigazione, impianti anti-incendio, impianti igienico-sanitari, idropulitrici.

### PECULIARITÀ

Non necessitano di una pressione minima in ingresso per poter funzionare.

## SELECTION CRITERIA

### APPLICATION

Thermo-hydraulic plants, autoclaves, machine-tools cooling plants, cleaning systems, watering plants, fire-extinguishing plants, hygienic and sanitary plants, high-pressure water jet machines.

### SPECIAL FEATURES

They do not need minimum pressure to be operated.

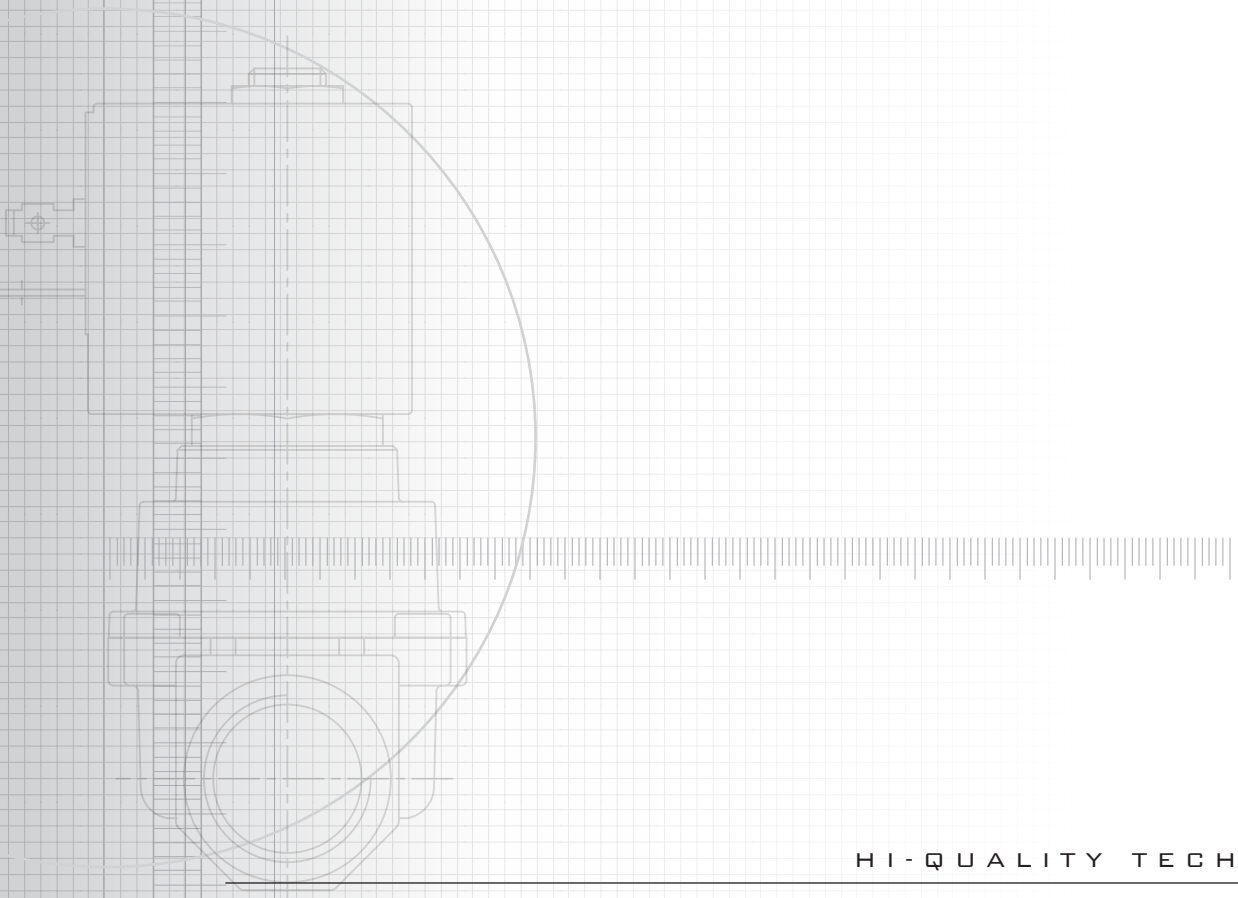

## CARATTERISTICHE GENERALI

### PRINCIPIO DI FUNZIONAMENTO

È un misto tra quello delle eleırovalvole ad azionamento diretto è quello delle servocomandate (indirette). La membrana di tenuta infatti, simile a quella nella serie 18000 è trainata dal nucleo mobile durante l'azionamento di apertura del disposiivo.

## GENERAL FEATURES

### OPERATING INSTRUCTIONS

It's a mixture of direction acıon and pilot operated solenoid valves. Sealing membrane, similar to series 18000, is bound and driven by the plunger during the opening.

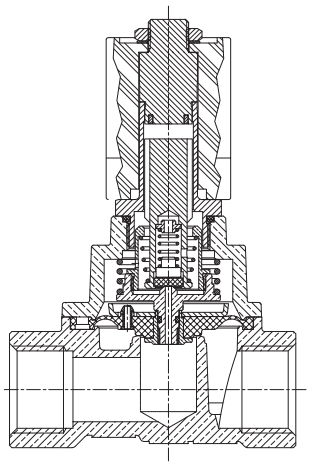

## COSTRUZIONE

I principali componenti costitutivi delle elettrovalvole serie 20000 sono:
- Corpo e coperchio in ottone EN12165-CW617N
- Cannotto in acciaio INOX AISI 303
- Nuclei in acciaio ferritico
- Molle in acciaio AISI 302
- Guarnizioni di tenuta in: NBR, EPDM o FKM (Viton) alimentare
- Bobine da 30mm o 36mm tutte in classe H
- Viti di serraggio del coperchio in acciaio inox austenitico (A2 -70)

## CONSTRUCTION

The main construction components of the solenoid valves of the 20000 series are:
- EN12165-CW617N brass body and cover
- AISI303 stainless steel sleeve
- Ferritic steel cores
- AISI 302 stainless steel spring
- Sealing gasket: NBR, EPDM or FKM (Viton) for food contact
- 30mm or 36mm coil H class
- Austenitic stainless steel for clamping screws cover (A2 -70)

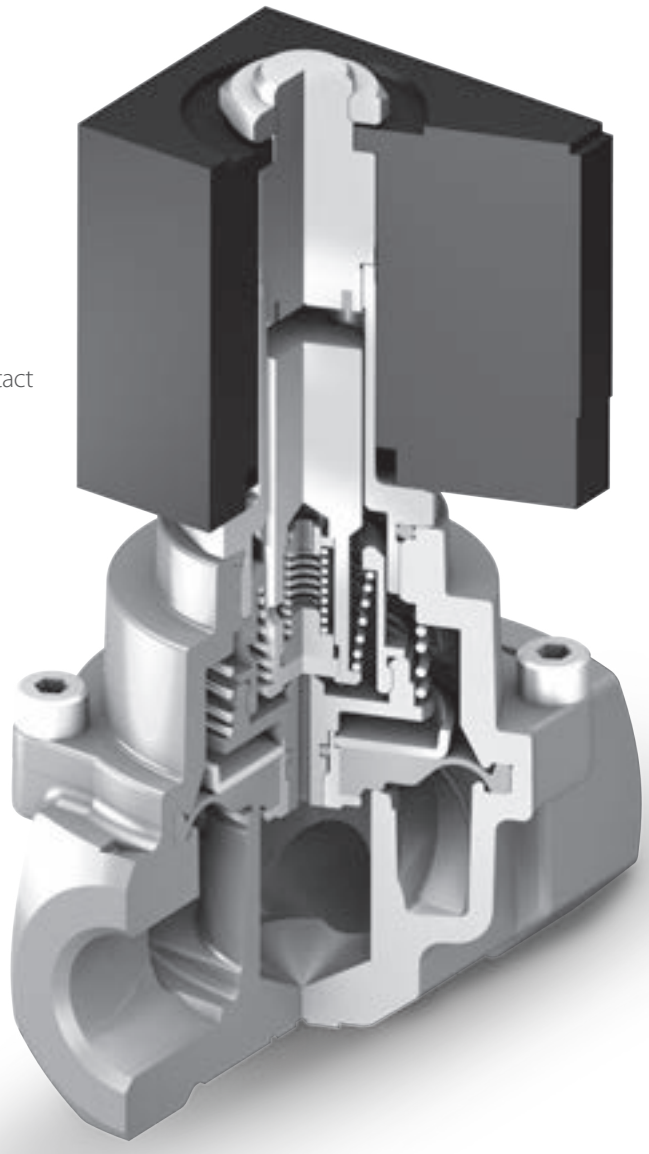

## SCHEMA DI CODIFICA

Schema di codifica elettrovalvole serie 20000.

## CODING SCHEME

How to read the code of solenoid valves 20000 series.

| 20000 | - | 04 | - | 260 | - | LP | - | A |
|---|---|---|---|---|---|---|---|---|

**Famiglia** / Family

| |
|---|
| 20000 |
| NC, con bobina / NC, with coil |
| 20010 |
| NC, senza bobina / NC, without coil |

**Filetti femmina** / Female threads

| | | | | |
|---|---|---|---|---|
| 02 | G 3/8" | 42 | 3/8" NPT | Gialle / Yellow |
| 03 | G 1/2" | 43 | 1/2" NPT | |
| 04 | G 3/4" | 44 | 3/4" NPT | |
| 05 | G 1" | 45 | 1" NPT | |
| 12 | G 3/8" | 52 | 3/8" NPT | TM1 |
| 13 | G 1/2" | 53 | 1/2" NPT | |
| 14 | G 3/4" | 54 | 3/4" NPT | |
| 15 | G 1" | 55 | 1" NPT | |
| 32 | G 3/8" | 72 | 3/8" NPT | TM4 |
| 33 | G 1/2" | 73 | 1/2" NPT | |
| 34 | G 3/4" | 74 | 3/4" NPT | |
| 35 | G 1" | 75 | 1" NPT | |

**DN**

| | | |
|---|---|---|
| 115 | DN 11,5 | G 3/8" |
| 135 | DN 13,5 | G 1/2" |
| 180 | DN 18 | G 3/4" |
| 260 | DN 26 | G 1" |

**Materiale membrana** / Membrane material

| |
|---|
| B |
| NBR per acqua / NBR for water |
| LP |
| EPDM Perossidico / EPDM Peroxide |
| I |
| FKM |

**Bobina** / Coil

| | | |
|---|---|---|
| A | | Bobine serie 8000BH - Coils series 8000BH |
| 8000BH/J5JN | 220-230Vac 50Hz 21VA | |
| B | | |
| 8000BH/E1IN | 100Vac 50/60Hz 15VA | |
| C | | |
| 8000BH/G6JU | 120Vac 60Hz 21VA | |
| D | | |
| 8000BH/B5IN | 24Vac 50Hz 15VA | |
| E | | |
| 8000BH/B0LN | 24Vdc 19W | |
| O | | |
| 8000BH/A0LN | 12Vdc 19W | |
| P | | |
| 8000BH/B0DN | 24Vdc 10W | |
| Q | | |
| 8000BH/J1IU | 220/230Vac 50/60Hz 17VA cUL | |
| R | | |
| 8000BH/B1IU | 24Vac 50/60Hz 17VA cUL | |
| S | | |
| 8000BH/G1IU | 120Vac 50/60Hz 17VA cUL | |
| T | | Bobine serie 10000BH - Coils series 10000BH |
| 8000BH/L1IU | 240Vac 50/60Hz 17VA cUL | |
| G | | |
| 10000BH/B0AAN | 24Vdc 30W | |
| H | | |
| 10000BH/B1NN | 24Vac 50Hz 29VA | |
| I | | |
| 10000BH/J5NN | 220/230Vac 50Hz 29VA | |
| L | | |
| 10000BH/BOAZN | 24Vdc 22W | |

La bobina standard per questa serie è la 08000 con potenza 21VA.
Se non disponibile il voltaggio da 21VA nella serie 08000, montare bobina serie 10000
La bobina da 15VA è speciale. Il dispositivo con questa potenza funziona ma a pressioni più basse.
La bobina da 17VA è speciale per il mercato USA - CANADA.

Standard coil: 8000BH series with 21VA power.
If 8000BH coil is not available, ordering 10000BH.
15va coil is a special model. Solenoid valve works with this coil but will has lower pressures.
17Va coil is a special model for USA - CANADA market.

# 20000

**Elettrovalvola ad azione mista 2/2 vie N.C. con bobina serie 8000BH**
Guided diaphragm pilot operated solenoid valve 2/2 ways N.C. with coil 8000BH series

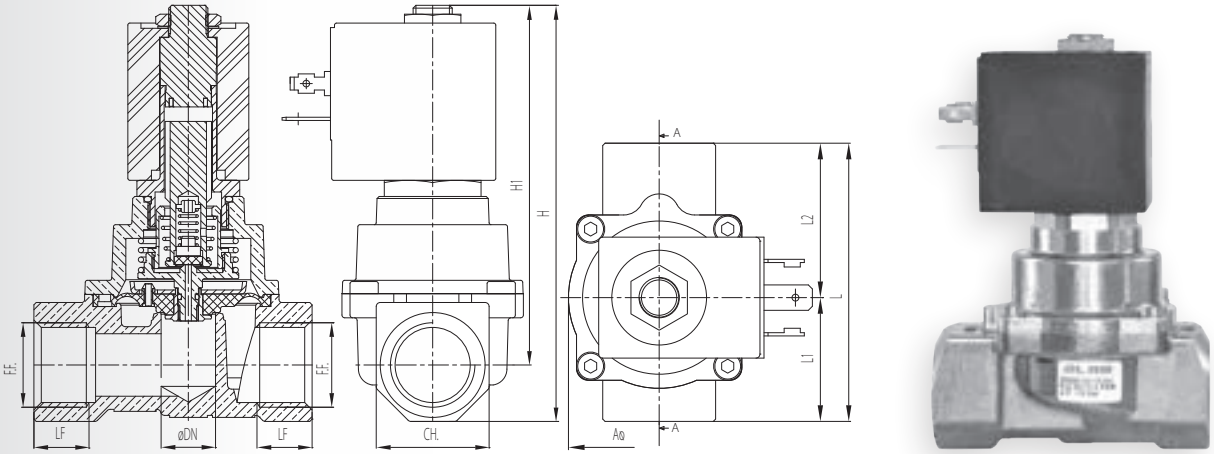


| BOBINA SERIE 8000BH [A] - COIL 8000BH [A] SERIES | | | | | |
|---|---|---|---|---|---|
| F.F. | 220-230Vac 50HZ 15VA [bar] | 220-230Vac 50HZ 21VA [bar] | 120Vac 60HZ 21VA [bar] | 24Vac 50HZ 15VA [bar] | 24Vdc 19W [bar] |
| 3/8" | 8,5 | 12 | 12 | 8,5 | 5 |
| 1/2" | 8,5 | 12 | 12 | 8,5 | 5 |
| 3/4" | 6 | 8 | 8 | 6 | 3 |
| 1" | 6 | 8 | 8 | 6 | 3 |

| GUARNIZIONI NBR [B]: DA -20°C TO +90°C - NBR [B] GASKET: FROM -20°C TO +90°C | | | | | | | | | | | | | |
|---|---|---|---|---|---|---|---|---|---|---|---|---|---|
| Codice Code | ØDN [mm] | F.F. | LF [mm] | CH. [mm] | L1 [mm] | L2 [mm] | L [mm] | ØA [mm] | H1 [mm] | H [mm] | Pressione - Pressure [bar] | | kv [m³/h] |
| | | | | | | | | | | | min | max | |
| 20000-02-11.5-B-A | 11,5 | G3/8" | 11,5 | 28 | 35,8 | 28,2 | 64 | 45 | 89,2 | 103,2 | 0 | Vedi tabella See table | 2,6 |
| 20000-03-13.5-B-A | 13,5 | G1/2" | 14 | 28 | 37 | 30,7 | 67,7 | 45 | 89,2 | 103,2 | 0 | | 3,5 |
| 20000-04-18-B-A | 18 | G3/4" | 14,5 | 42 | 49,5 | 43,5 | 93 | 71 | 98,4 | 119,4 | 0 | | 5,8 |
| 20000-05-26-B-A | 26 | G1" | 17,5 | 42 | 49,5 | 43,5 | 93 | 71 | 98,4 | 119,4 | 0 | | 9,5 |

| GUARNIZIONI EPDM [LP]: DA -30°C TO +145°C - EPDM [LP] GASKET: FROM -30°C TO +145°C | | | | | | | | | | | | | |
|---|---|---|---|---|---|---|---|---|---|---|---|---|---|
| Codice Code | ØDN [mm] | F.F. | LF [mm] | CH. [mm] | L1 [mm] | L2 [mm] | L [mm] | ØA [mm] | H1 [mm] | H [mm] | Pressione - Pressure [bar] | | kv [m³/h] |
| | | | | | | | | | | | min | max | |
| 20000-02-11.5-LP-A | 11,5 | G3/8" | 11,5 | 28 | 35,8 | 28,2 | 64 | 45 | 89,2 | 103,2 | 0 | Vedi tabella See table | 2,6 |
| 20000-03-13.5-LP-A | 13,5 | G1/2" | 14 | 28 | 37 | 30,7 | 67,7 | 45 | 89,2 | 103,2 | 0 | | 3,5 |
| 20000-04-18-LP-A | 18 | G3/4" | 14,5 | 42 | 49,5 | 43,5 | 93 | 71 | 98,4 | 119,4 | 0 | | 5,8 |
| 20000-05-26-LP-A | 26 | G1" | 17,5 | 42 | 49,5 | 43,5 | 93 | 71 | 98,4 | 119,4 | 0 | | 9,5 |

| GUARNIZIONI FKM [I]: DA -15°C A +160°C (guarnizione standard) - FKM [I] GASKETS: FROM -15°C TO + 150°C (standard gasket) | | | | | | | | | | | | | |
|---|---|---|---|---|---|---|---|---|---|---|---|---|---|
| Codice Code | ØDN [mm] | F.F. | LF [mm] | CH. [mm] | L1 [mm] | L2 [mm] | L [mm] | ØA [mm] | H1 [mm] | H [mm] | Pressione - Pressure [bar] | | kv [m³/h] |
| | | | | | | | | | | | min | max | |
| 20000-02-11.5-I-A | 11,5 | G3/8" | 11,5 | 28 | 35,8 | 28,2 | 64 | 45 | 89,2 | 103,2 | 0 | Vedi tabella See table | 2,6 |
| 20000-03-13.5-I-A | 13,5 | G1/2" | 14 | 28 | 37 | 30,7 | 67,7 | 45 | 89,2 | 103,2 | 0 | | 3,5 |
| 20000-04-18-I-A | 18 | G3/4" | 14,5 | 42 | 49,5 | 43,5 | 93 | 71 | 98,4 | 119,4 | 0 | | 5,8 |
| 20000-05-26-I-A | 26 | G1" | 17,5 | 42 | 49,5 | 43,5 | 93 | 71 | 98,4 | 119,4 | 0 | | 9,5 |

# 20000

**Elettrovalvola ad azione mista 2/2 vie N.C. con bobina serie 10000BH**
Guided diaphragm pilot operated solenoid valve 2/2 ways N.C. with coil 10000BH series

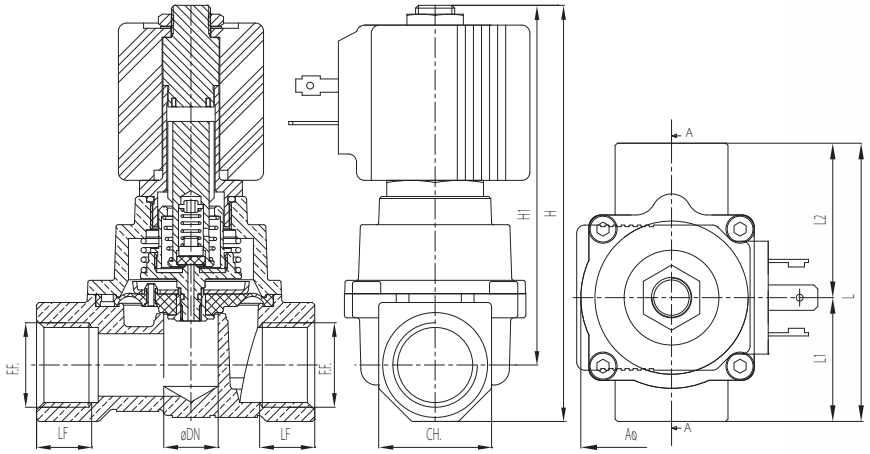


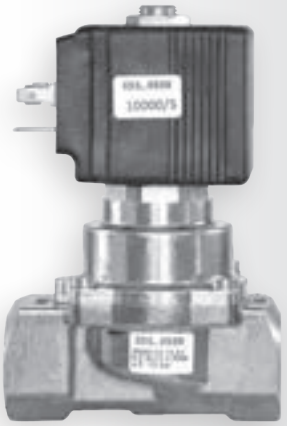

| BOBINA SERIE 10000BH [I] - COIL 10000BH [I] SERIES | | | |
|---|---|---|---|
| F.F. | 220-230Vac 50HZ 29VA [bar] | 24Vac 50HZ 29VA [bar] | 24Vdc 30W [bar] |
| 3/8" | 15 | 15 | 8 |
| 1/2" | 15 | 15 | 8 |
| 3/4" | 15 | 15 | 5,5 |
| 1" | 15 | 15 | 5,5 |

**GUARNIZIONI NBR [B]: DA -20°C TO +90°C** - NBR [B] GASKET: FROM -20°C TO +90°C

| Codice Code | ØDN [mm] | F.F. | LF [mm] | CH. [mm] | L1 [mm] | L2 [mm] | L [mm] | ØA [mm] | H1 [mm] | H [mm] | Pressione - Pressure [bar] | | kv [m³/h] |
|---|---|---|---|---|---|---|---|---|---|---|---|---|---|
| | | | | | | | | | | | min | max | |
| 20000-02-11.5-B-I | 11,5 | G3/8" | 11,5 | 28 | 35,8 | 28,2 | 64 | 45 | 112,6 | 126,6 | 0 | Vedi tabella See table | 2,6 |
| 20000-03-13.5-B-I | 13,5 | G1/2" | 14 | 28 | 37 | 30,7 | 67,7 | 45 | 112,6 | 126,6 | 0 | | 3,5 |
| 20000-04-18-B-I | 18 | G3/4" | 14,5 | 42 | 49,5 | 43,5 | 93 | 71 | 121,8 | 142,8 | 0 | | 5,8 |
| 20000-05-26-B-I | 26 | G1" | 17,5 | 42 | 49,5 | 43,5 | 93 | 71 | 121,8 | 142,8 | 0 | | 9,5 |

**GUARNIZIONI EPDM [LP]: DA -30°C TO +145°C** - EPDM [LP] GASKET: FROM -30°C TO +145°C

| Codice Code | ØDN [mm] | F.F. | LF [mm] | CH. [mm] | L1 [mm] | L2 [mm] | L [mm] | ØA [mm] | H1 [mm] | H [mm] | Pressione - Pressure [bar] | | kv [m³/h] |
|---|---|---|---|---|---|---|---|---|---|---|---|---|---|
| | | | | | | | | | | | min | max | |
| 20000-02-11.5-LP-I | 11,5 | G3/8" | 11,5 | 28 | 35,8 | 28,2 | 64 | 45 | 112,6 | 126,6 | 0 | Vedi tabella See table | 2,6 |
| 20000-03-13.5-LP-I | 13,5 | G1/2" | 14 | 28 | 37 | 30,7 | 67,7 | 45 | 112,6 | 126,6 | 0 | | 3,5 |
| 20000-04-18-LP-I | 18 | G3/4" | 14,5 | 42 | 49,5 | 43,5 | 93 | 71 | 121,8 | 142,8 | 0 | | 5,8 |
| 20000-05-26-LP-I | 26 | G1" | 17,5 | 42 | 49,5 | 43,5 | 93 | 71 | 121,8 | 142,8 | 0 | | 9,5 |

**GUARNIZIONI FKM [I]: DA -15°C A +160°C (guarnizione standard)** - FKM [I] GASKETS: FROM -15°C TO + 150°C (standard gasket)

| Codice Code | ØDN [mm] | F.F. | LF [mm] | CH. [mm] | L1 [mm] | L2 [mm] | L [mm] | ØA [mm] | H1 [mm] | H [mm] | Pressione - Pressure [bar] | | kv [m³/h] |
|---|---|---|---|---|---|---|---|---|---|---|---|---|---|
| | | | | | | | | | | | min | max | |
| 20000-02-11.5-I-I | 11,5 | G3/8" | 11,5 | 28 | 35,8 | 28,2 | 64 | 45 | 112,6 | 126,6 | 0 | Vedi tabella See table | 2,6 |
| 20000-03-13.5-I-I | 13,5 | G1/2" | 14 | 28 | 37 | 30,7 | 67,7 | 45 | 112,6 | 126,6 | 0 | | 3,5 |
| 20000-04-18-I-I | 18 | G3/4" | 14,5 | 42 | 49,5 | 43,5 | 93 | 71 | 121,8 | 142,8 | 0 | | 5,8 |
| 20000-05-26-I-I | 26 | G1" | 17,5 | 42 | 49,5 | 43,5 | 93 | 71 | 121,8 | 142,8 | 0 | | 9,5 |

# 20010

**Elettrovalvola ad azione mista 2/2 vie N.C senza bobina**
Solenoid valve pilot operated 2/2 ways N.C. without coil

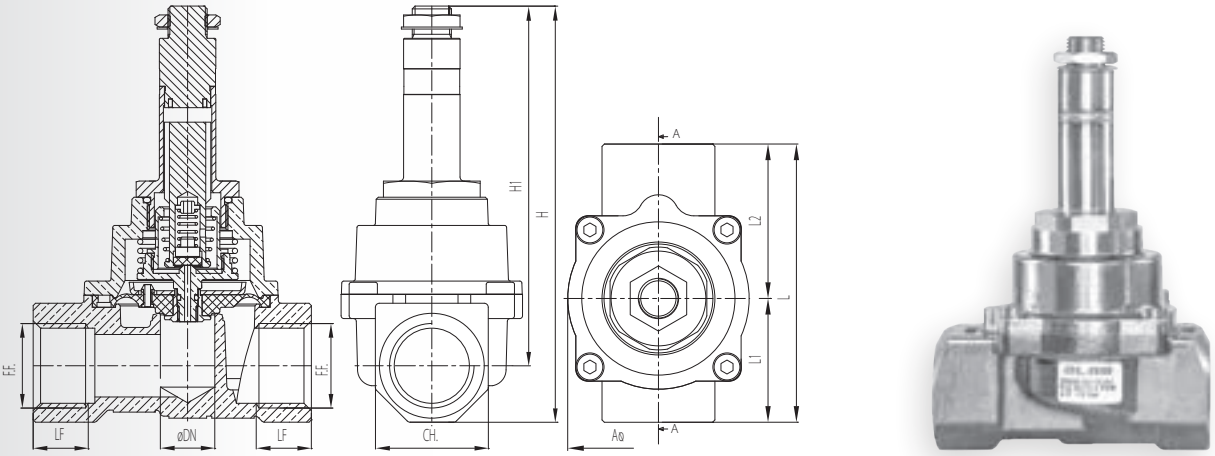


| GUARNIZIONI NBR [B]: DA -20°C TO +90°C - NBR [B] GASKET: FROM -20°C TO +90°C | | | | | | | | | | | | | |
|---|---|---|---|---|---|---|---|---|---|---|---|---|---|
| Codice Code | ØDN [mm] | F.F. | LF [mm] | CH. [mm] | L1 [mm] | L2 [mm] | L [mm] | ØA [mm] | H1 [mm] | H [mm] | Pressione - Pressure [bar] | | kv [m³/h] |
| | | | | | | | | | | | min | max | |
| 20010-02-11.5-B | 11,5 | G3/8" | 11,5 | 28 | 35,8 | 28,2 | 64 | 45 | 89,2 | 103,2 | 0 | Vedi tabella See table | 2,6 |
| 20010-03-13.5-B | 13,5 | G1/2" | 14 | 28 | 37 | 30,7 | 67,7 | 45 | 89,2 | 103,2 | 0 | | 3,5 |
| 20010-04-18-B | 18 | G3/4" | 14,5 | 42 | 49,5 | 43,5 | 93 | 71 | 98,4 | 119,4 | 0 | | 5,8 |
| 20010-05-26-B | 26 | G1" | 17,5 | 42 | 49,5 | 43,5 | 93 | 71 | 98,4 | 119,4 | 0 | | 9,5 |

| GUARNIZIONI EPDM [LP]: DA -30°C TO +145°C - EPDM [LP] GASKET: FROM -30°C TO +145°C | | | | | | | | | | | | | |
|---|---|---|---|---|---|---|---|---|---|---|---|---|---|
| Codice Code | ØDN [mm] | F.F. | LF [mm] | CH. [mm] | L1 [mm] | L2 [mm] | L [mm] | ØA [mm] | H1 [mm] | H [mm] | Pressione - Pressure [bar] | | kv [m³/h] |
| | | | | | | | | | | | min | max | |
| 20010-02-11.5-LP | 11,5 | G3/8" | 11,5 | 28 | 35,8 | 28,2 | 64 | 45 | 89,2 | 103,2 | 0 | Vedi tabella See table | 2,6 |
| 20010-03-13.5-LP | 13,5 | G1/2" | 14 | 28 | 37 | 30,7 | 67,7 | 45 | 89,2 | 103,2 | 0 | | 3,5 |
| 20010-04-18-LP | 18 | G3/4" | 14,5 | 42 | 49,5 | 43,5 | 93 | 71 | 98,4 | 119,4 | 0 | | 5,8 |
| 20010-05-26-LP | 26 | G1" | 17,5 | 42 | 49,5 | 43,5 | 93 | 71 | 98,4 | 119,4 | 0 | | 9,5 |

| GUARNIZIONI FKM [I]: DA -15°C A +160°C (guarnizione standard) - FKM [I] GASKETS: FROM -15°C TO + 150°C (standard gasket) | | | | | | | | | | | | | |
|---|---|---|---|---|---|---|---|---|---|---|---|---|---|
| Codice Code | ØDN [mm] | F.F. | LF [mm] | CH. [mm] | L1 [mm] | L2 [mm] | L [mm] | ØA [mm] | H1 [mm] | H [mm] | Pressione - Pressure [bar] | | kv [m³/h] |
| | | | | | | | | | | | min | max | |
| 20010-02-11.5-I | 11,5 | G3/8" | 11,5 | 28 | 35,8 | 28,2 | 64 | 45 | 89,2 | 103,2 | 0 | Vedi tabella See table | 2,6 |
| 20010-03-13.5-I | 13,5 | G1/2" | 14 | 28 | 37 | 30,7 | 67,7 | 45 | 89,2 | 103,2 | 0 | | 3,5 |
| 20010-04-18-I | 18 | G3/4" | 14,5 | 42 | 49,5 | 43,5 | 93 | 71 | 98,4 | 119,4 | 0 | | 5,8 |
| 20010-05-26-I | 26 | G1" | 17,5 | 42 | 49,5 | 43,5 | 93 | 71 | 98,4 | 119,4 | 0 | | 9,5 |

# 20020

**Elettrovalvola ad azione mista 2/2 vie N.C. con bobina serie 8000BH e connettore**
Guided diaphragm pilot operated solenoid valve 2/2 ways N.C. with coil 8000BH series and connector

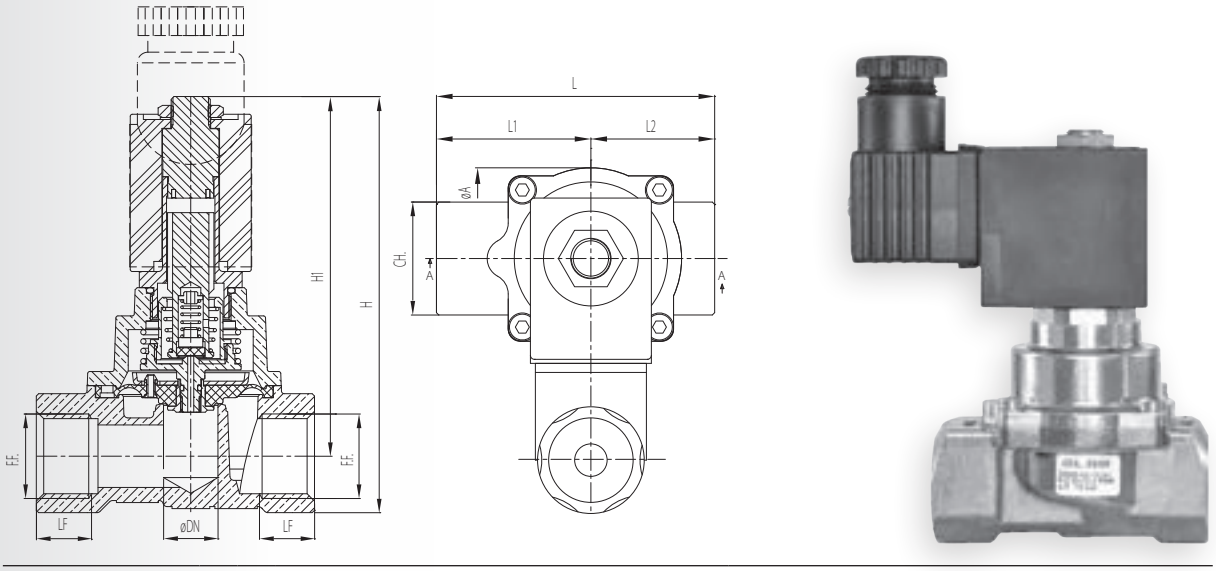


| BOBINA SERIE 8000BH [A] - COIL 8000BH [A] SERIES | | | | | |
|---|---|---|---|---|---|
| F.F. | 220-230Vac 50HZ 15VA [bar] | 220-230Vac 50HZ 21VA [bar] | 120Vac 60HZ 21VA [bar] | 24Vac 50HZ 15VA [bar] | 24Vdc 19W [bar] |
| 3/8" | 8,5 | 12 | 12 | 8,5 | 5 |
| 1/2" | 8,5 | 12 | 12 | 8,5 | 5 |
| 3/4" | 6 | 8 | 8 | 6 | 3 |
| 1" | 6 | 8 | 8 | 6 | 3 |

| GUARNIZIONI NBR [B]: DA -20°C TO +90°C - NBR [B] GASKET: FROM -20°C TO +90°C | | | | | | | | | | | | | |
|---|---|---|---|---|---|---|---|---|---|---|---|---|---|
| Codice Code | ØDN [mm] | F.F. | LF [mm] | CH. [mm] | L1 [mm] | L2 [mm] | L [mm] | ØA [mm] | H1 [mm] | H [mm] | Pressione - Pressure [bar] min | Pressione - Pressure [bar] max | kv [$m^3/h$] |
| 20020-02-11.5-B-A | 11,5 | G3/8" | 11,5 | 28 | 35,8 | 28,2 | 64 | 45 | 112,6 | 126,6 | 0 | Vedi tabella See table | 2,6 |
| 20020-03-13.5-B-A | 13,5 | G1/2" | 14 | 28 | 37 | 30,7 | 67,7 | 45 | 112,6 | 126,6 | 0 | | 3,5 |
| 20020-04-18-B-A | 18 | G3/4" | 14,5 | 42 | 49,5 | 43,5 | 93 | 71 | 121,8 | 142,8 | 0 | | 5,8 |
| 20020-05-26-B-A | 26 | G1" | 17,5 | 42 | 49,5 | 43,5 | 93 | 71 | 121,8 | 142,8 | 0 | | 9,5 |

| GUARNIZIONI EPDM [LP]: DA -30°C TO +145°C - EPDM [LP] GASKET: FROM -30°C TO +145°C | | | | | | | | | | | | | |
|---|---|---|---|---|---|---|---|---|---|---|---|---|---|
| Codice Code | ØDN [mm] | F.F. | LF [mm] | CH. [mm] | L1 [mm] | L2 [mm] | L [mm] | ØA [mm] | H1 [mm] | H [mm] | Pressione - Pressure [bar] min | Pressione - Pressure [bar] max | kv [$m^3/h$] |
| 20020-02-11.5-LP-A | 11,5 | G3/8" | 11,5 | 28 | 35,8 | 28,2 | 64 | 45 | 112,6 | 126,6 | 0 | Vedi tabella See table | 2,6 |
| 20020-03-13.5-LP-A | 13,5 | G1/2" | 14 | 28 | 37 | 30,7 | 67,7 | 45 | 112,6 | 126,6 | 0 | | 3,5 |
| 20020-04-18-LP-A | 18 | G3/4" | 14,5 | 42 | 49,5 | 43,5 | 93 | 71 | 121,8 | 142,8 | 0 | | 5,8 |
| 20020-05-26-LP-A | 26 | G1" | 17,5 | 42 | 49,5 | 43,5 | 93 | 71 | 121,8 | 142,8 | 0 | | 9,5 |

| GUARNIZIONI FKM [I]: DA -15°C A +160°C (guarnizione standard) - FKM [I] GASKETS: FROM -15°C TO + 150°C (standard gasket) | | | | | | | | | | | | | |
|---|---|---|---|---|---|---|---|---|---|---|---|---|---|
| Codice Code | ØDN [mm] | F.F. | LF [mm] | CH. [mm] | L1 [mm] | L2 [mm] | L [mm] | ØA [mm] | H1 [mm] | H [mm] | Pressione - Pressure [bar] min | Pressione - Pressure [bar] max | kv [$m^3/h$] |
| 20020-02-11.5-I-A | 11,5 | G3/8" | 11,5 | 28 | 35,8 | 28,2 | 64 | 45 | 112,6 | 126,6 | 0 | Vedi tabella See table | 2,6 |
| 20020-03-13.5-I-A | 13,5 | G1/2" | 14 | 28 | 37 | 30,7 | 67,7 | 45 | 112,6 | 126,6 | 0 | | 3,5 |
| 20020-04-18-I-A | 18 | G3/4" | 14,5 | 42 | 49,5 | 43,5 | 93 | 71 | 121,8 | 142,8 | 0 | | 5,8 |
| 20020-05-26-I-A | 26 | G1" | 17,5 | 42 | 49,5 | 43,5 | 93 | 71 | 121,8 | 142,8 | 0 | | 9,5 |

# 20020

**Elettrovalvola ad azione mista 2/2 vie N.C. con bobina serie 10000BH e connettore**
Guided diaphragm pilot operated solenoid valve 2/2 ways N.C. with coil 10000BH series and connector

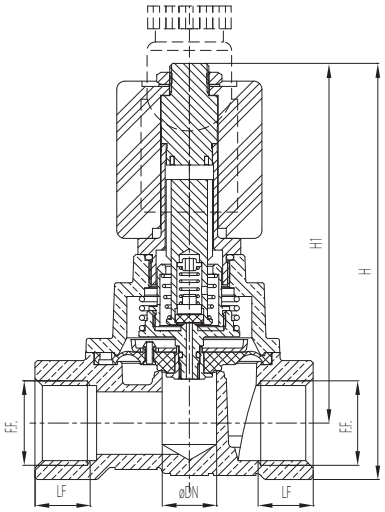


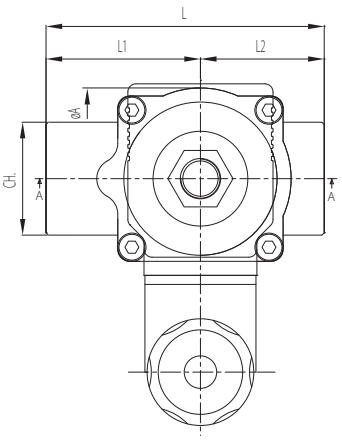


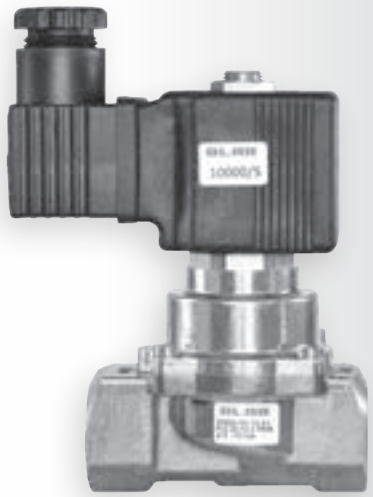

| BOBINA SERIE 10000BH [I] - COIL 10000BH [I] SERIES | | | |
|---|---|---|---|
| F.F. | 220-230Vac 50HZ 29VA [bar] | 24Vac 50HZ 29VA [bar] | 24Vdc 30W [bar] |
| 3/8" | 15 | 15 | 8 |
| 1/2" | 15 | 15 | 8 |
| 3/4" | 15 | 15 | 5,5 |
| 1" | 15 | 15 | 5,5 |

| GUARNIZIONI NBR [B]: DA -20°C TO +90°C - NBR [B] GASKET: FROM -20°C TO +90°C | | | | | | | | | | | | | |
|---|---|---|---|---|---|---|---|---|---|---|---|---|---|
| Codice Code | ØDN [mm] | F.F. | LF [mm] | CH. [mm] | L1 [mm] | L2 [mm] | L [mm] | ØA [mm] | H1 [mm] | H [mm] | Pressione - Pressure [bar] | | kv [m³/h] |
| | | | | | | | | | | | min | max | |
| 20020-02-11.5-B-I | 11,5 | G3/8" | 11,5 | 28 | 35,8 | 28,2 | 64 | 45 | 112,6 | 126,6 | 0 | Vedi tabella See table | 2,6 |
| 20020-03-13.5-B-I | 13,5 | G1/2" | 14 | 28 | 37 | 30,7 | 67,7 | 45 | 112,6 | 126,6 | 0 | | 3,5 |
| 20020-04-18-B-I | 18 | G3/4" | 14,5 | 42 | 49,5 | 43,5 | 93 | 71 | 121,8 | 142,8 | 0 | | 5,8 |
| 20020-05-26-B-I | 26 | G1" | 17,5 | 42 | 49,5 | 43,5 | 93 | 71 | 121,8 | 142,8 | 0 | | 9,5 |

| GUARNIZIONI EPDM [LP]: DA -30°C TO +145°C - EPDM [LP] GASKET: FROM -30°C TO +145°C | | | | | | | | | | | | | |
|---|---|---|---|---|---|---|---|---|---|---|---|---|---|
| Codice Code | ØDN [mm] | F.F. | LF [mm] | CH. [mm] | L1 [mm] | L2 [mm] | L [mm] | ØA [mm] | H1 [mm] | H [mm] | Pressione - Pressure [bar] | | kv [m³/h] |
| | | | | | | | | | | | min | max | |
| 20020-02-11.5-LP-I | 11,5 | G3/8" | 11,5 | 28 | 35,8 | 28,2 | 64 | 45 | 112,6 | 126,6 | 0 | Vedi tabella See table | 2,6 |
| 20020-03-13.5-LP-I | 13,5 | G1/2" | 14 | 28 | 37 | 30,7 | 67,7 | 45 | 112,6 | 126,6 | 0 | | 3,5 |
| 20020-04-18-LP-I | 18 | G3/4" | 14,5 | 42 | 49,5 | 43,5 | 93 | 71 | 121,8 | 142,8 | 0 | | 5,8 |
| 20020-05-26-LP-I | 26 | G1" | 17,5 | 42 | 49,5 | 43,5 | 93 | 71 | 121,8 | 142,8 | 0 | | 9,5 |

| GUARNIZIONI FKM [I]: DA -15°C A +160°C (guarnizione standard) - FKM [I] GASKETS: FROM -15°C TO + 150°C (standard gasket) | | | | | | | | | | | | | |
|---|---|---|---|---|---|---|---|---|---|---|---|---|---|
| Codice Code | ØDN [mm] | F.F. | LF [mm] | CH. [mm] | L1 [mm] | L2 [mm] | L [mm] | ØA [mm] | H1 [mm] | H [mm] | Pressione - Pressure [bar] | | kv [m³/h] |
| | | | | | | | | | | | min | max | |
| 20020-02-11.5-I-I | 11,5 | G3/8" | 11,5 | 28 | 35,8 | 28,2 | 64 | 45 | 112,6 | 126,6 | 0 | Vedi tabella See table | 2,6 |
| 20020-03-13.5-I-I | 13,5 | G1/2" | 14 | 28 | 37 | 30,7 | 67,7 | 45 | 112,6 | 126,6 | 0 | | 3,5 |
| 20020-04-18-I-I | 18 | G3/4" | 14,5 | 42 | 49,5 | 43,5 | 93 | 71 | 121,8 | 142,8 | 0 | | 5,8 |
| 20020-05-26-I-I | 26 | G1" | 17,5 | 42 | 49,5 | 43,5 | 93 | 71 | 121,8 | 142,8 | 0 | | 9,5 |

OLAB
FLUID CONTROL
MADE IN ITALY

# SERIE 6000

ELETTROVALVOLE

# ELETTROVALVOLE 2/2 VIE N.C.
# NON ISPEZIONABILI - 22MM

N.C. 2/2 WAYS SOLENOID VALVES NOT OPENABLE FOR INSPECTION - 22MM

## SERIE 6000

OLAB
FLUID CONTROL
MADE IN ITALY

## CRITERI DI SCELTA

### UTILIZZI

Aria, acqua, vapore, gas. Altri fluidi previa verifica di compatibilità.

### PECULIARITÀ

- Azionamento diretto (non è richiesta una pressione minima per l'azionamento)
- Non ispezionabili
- Ideali per impieghi non particolarmente gravosi
- Economiche
- Dimensioni ridotte (bobina 22mm)

## SELECTION CRITERIA

### APPLICATION

Air, water, steam, gas. Check the compa bility for other fluids.

### SPECIAL FEATURES

- Direct action (minimum pressure not required)
- Not suitable to be cleaned inside
- Low pressure applica ons and not aggressive fluids
- Low cost
- Small size (22mm coil)

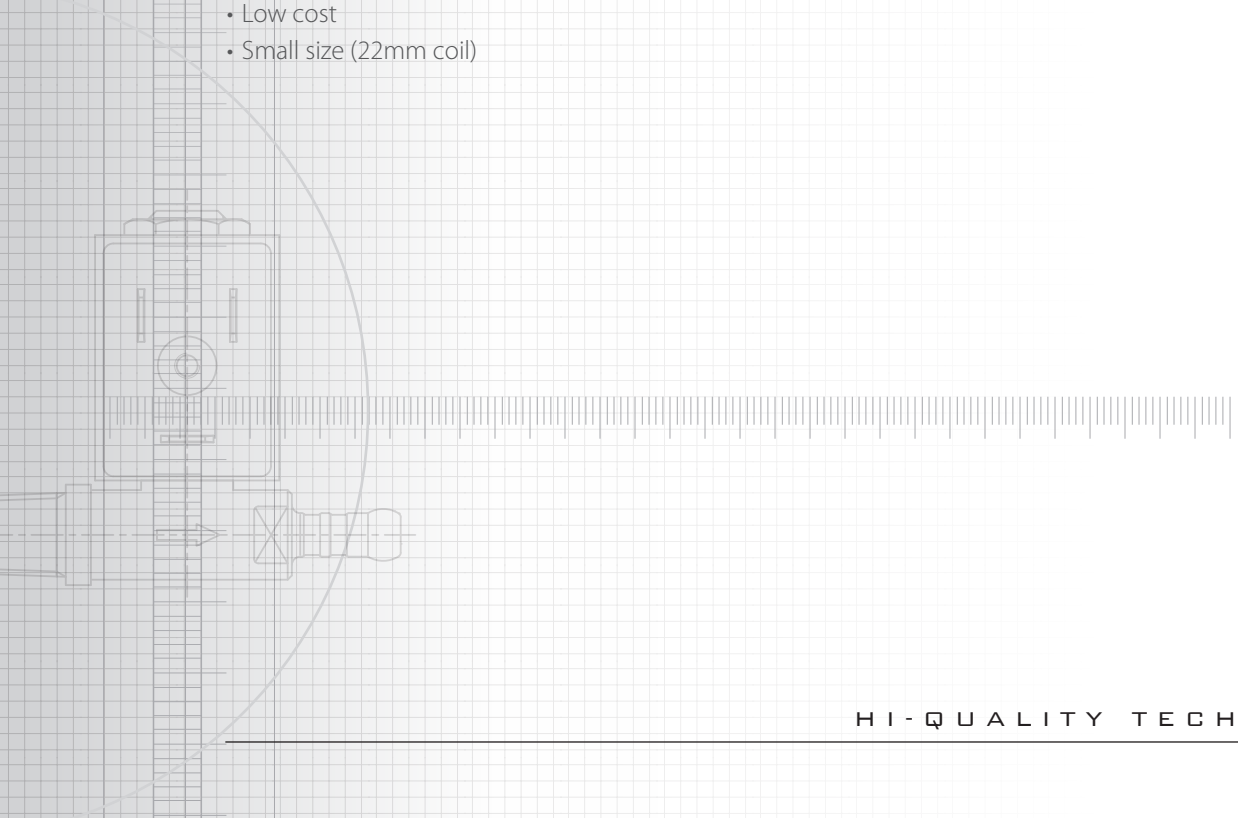

## COSTRUZIONE

I principali componenti costitutivi delle elettrovalvole serie 6000 sono:
- Corpo in ottone forgiato EN12165-CW617N
- Nuclei in acciaio inox AISI 430F
- Molla in acciaio inox AISI 302
- Guarnizioni di tenuta in: NBR, EPDM, FKM (Viton) alimentare
- Guarnizione di tenuta cannotto/nucleo fisso in PTFE
- Bobina 22mm in classe H

## CONSTRUCTION

The main construction components of the solenoid valves of the 6000 series are:
- EN12165-CW617N forged brass body
- AISI 430F stainless steel cores
- AISI302 stainless steel spring
- Sealing glaskets: NBR, EPDM, FKM (Viton) for food contact
- Sealing gaskets sleeve/fixed core made of PTFE
- 22mm coil H class

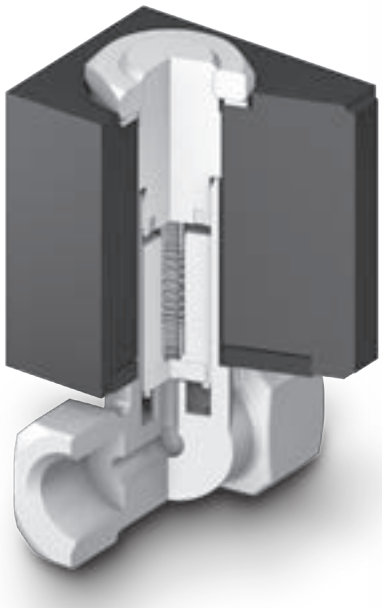

| Pressioni massime differenziali di funzionamento<br>Maximum differential work pressure | | | | | | | | | |
|---|---|---|---|---|---|---|---|---|---|
| Bobine<br>Coils | Dati di targa<br>(frequenza e potenza della bobina)<br>Operaing data<br>(frequency and power supply) | | DN [mm] | | | | | | |
| | | | 0,8 | 1,0 | 1,5 | 2,0 | 2,2 | 2,5 | 2,7 | 3,0 |
| | | | M.O.P.D. [bar] | | | | | | | |
| C.A. | 50Hz 9/12,5VA | | 25 | 25 | 17 | 12 | 10,5 | 8 | 7 | 5,5 |
| | 50Hz 8/11VA | | 25 | 25 | 15 | 10 | 8 | 6,5 | 5,5 | 4,5 |
| | 50Hz 6,3/8,3VA | | 22 | 22 | 12 | 7,5 | 6 | 4,5 | 4 | 3,5 |
| | 60Hz 9/12,5VA | | 25 | 25 | 17 | 12 | 10,5 | 8 | 7 | 5,5 |
| | 60Hz 10,5VA | | 22 | 22 | 12 | 7,5 | 6 | 4,5 | 4 | 3,5 |
| | 60Hz 17VA | | 25 | 25 | 17,5 | 12,5 | 11 | 8,5 | 7,5 | 6,5 |
| | 50/60Hz 9/12,5VA | 50 Hz | 25 | 25 | 17 | 12 | 10,5 | 8 | 7 | 5,5 |
| | | 60 Hz | 25 | 25 | 15 | 10 | 8 | 6,5 | 5,5 | 4,5 |
| C.C. | 7W | | 7,5 | 7,5 | 3,5 | 2,5 | 2,2 | 1,5 | 1,2 | 1 |
| | 10W | | 13 | 13 | 7 | 4,5 | 4 | 2,5 | 2 | 1,5 |
| | 14W | | 20 | 20 | 11 | 7 | 6 | 4 | 3,5 | 2,5 |

| Kv elettrovalvole<br>Solenoid valves Kv | | | | | | | | |
|---|---|---|---|---|---|---|---|---|
| | DN [mm] | | | | | | | |
| | 0,8 | 1,0 | 1,5 | 2,0 | 2,2 | 2,5 | 2,7 | 3,0 |
| | Kv [$m^3$/h] | | | | | | | |
| | 0,025 | 0,035 | 0,075 | 0,120 | 0,135 | 0,160 | 0,170 | 0,200 |

Tutte le informazioni tecniche fornite sono a titolo indicativo. Esse sono frutto di test eseguiti in laboratorio che devono essere considerati un esempio limitato rispetto al "case history" realtivo al possibile usp di questi prodotti.
Sulla base di queste considerazioni, tutte le informazioni tecniche sono suscettibili a considerevoli cambiamenti in base alle diverse condizioni di uso o di assemblaggio del componente sull'applicazione finale.
Di conseguenza, suggeriamo agli utenti di effettuare dei test preliminari simulando le condizioni finali e reali di utilizzo.
I valori minimi e massimi dichiarati sono da ritenersi raggiungibili solo per brevi periodi di tempo, non per un utilizzo continuativo del dispositivo.
All technical information provided are simply indicative. They are the result of laboratory tests, which to be considered a restricted example compared to the case hisstory relating to the possible use of these products.
On the basis of these considerations, all these technical information are liable to be considerably changed depending on the different conditions of use or assembly of the product onto the final equipment. Therefore, we suggest the users should always subject the product to preliminary tests by simulating its future and real conditions of use.
Minimum and maximum declared values can be held for short time periods only but not for a non-stop working use of the device.

## SCHEMA DI ORDINAZIONE

In fase di ordine devono essere specificate le seguenti caratteristiche:
- Modello della serie
- DN della valvola (diametro nominale dell'orifizio): [0.8 ÷ 3.0]
- Mescola delle guarnizioni: NBR, EPDM, FKM (Viton) alimentare (caratteristiche guarnizioni pag. 373)
- Dati elettrici della bobina (voltaggio, frequenza, potenza) o codice bobina (vedere bobine 6000BH pag. 620)
- Eventuale trattamento sul corpo valvola (vedere trattamenti pag. 306): [TM1; TM4]

### ESEMPIO
- Modello: 6000/1
- DN: Ø2.0mm
- Mescola guarnizioni: EPDM
- Codice bobina: 6000BH/K5FV (230Vac 50Hz 9÷12.5VA VDE)
- Trattamento alimentare TM4

## HOW TO ORDER

Follow features shall be specified at order stage:
- Series model
- Valve DN (hole nominal diameter): [0.8 ÷ 3.0]
- Sealing gaskets: NBR, EPDM, FKM (Viton) for food contact (gaskets features page 373)
- Coil operaıonal data (voltage, frequency, power supply) or coil code (see pag. 612 series 6000BH coil)
- Possible treatment for body valve (Olab treatment page 306): [TM1; TM4]

### EXAMPLE
- Model: 6000
- DN: Ø2.0mm
- Sealing gaskets: EPDM
- Coil code: 6000BH/K5FV (230Vac 50Hz 9÷12.5VA VDE)
- TM4 surface treatment

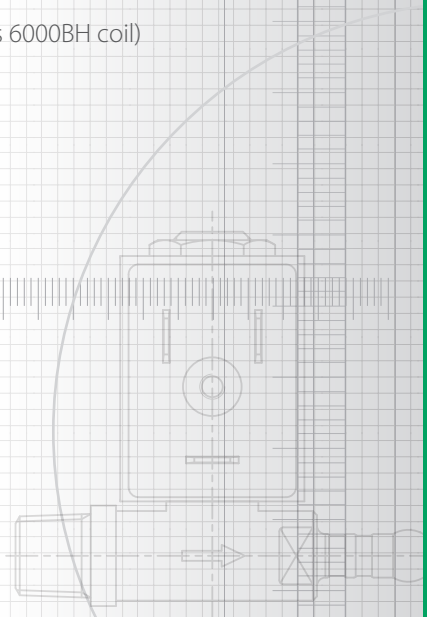

## 5865

Elettrovalvola in linea - Ingresso: filetto femmina G1/4" - Uscita: filetto femmina G1/4"
Piedini di fissaggio filettati M4
Straight solenoid valve - Inlet: G 1/4" female thread - Outlet: G1/4" female thread - Fixing M4 pin

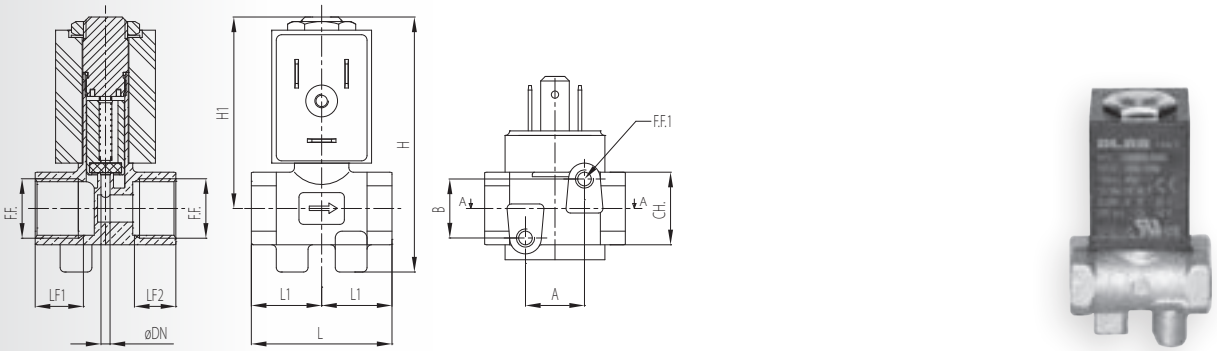


| Codice Code | ØDN [mm] | F.F. | F.F.1 | LF1 [mm] | LF2 [mm] | L1 [mm] | L [mm] | H1 [mm] | H [mm] | A [mm] | B [mm] | CH. [mm] |
|---|---|---|---|---|---|---|---|---|---|---|---|---|
| 5865 | 0.8 ÷ 3.0 | G1/4" | M4 | 9,5 | 8 | 15,5 | 31 | 42,2 | 56,2 | 13 | 13 | 16 |

## 5878

Elettrovalvola in linea - Ingresso: filetto femmina G1/8" - Uscita: filetto femmina G1/8"
Piedini di fissaggio filettati M3
Straight solenoid valve - Inlet: G 1/8" female thread - Outlet: G1/8" female thread - Fixing M3 pin

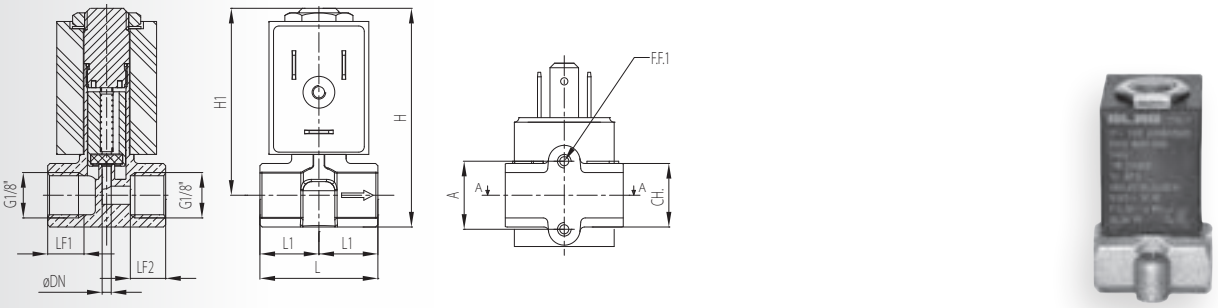


| Codice Code | ØDN [mm] | F.F. | F.F.1 | LF1 [mm] | LF2 [mm] | L1 [mm] | L [mm] | H1 [mm] | H [mm] | A [mm] | CH. [mm] |
|---|---|---|---|---|---|---|---|---|---|---|---|
| 5878 | 0.8 ÷ 3.0 | G1/8" | M3 | 8 | 7,8 | 13 | 26 | 41,2 | 48,2 | 15 | 14 |

## 5946

**Elettrovalvola in linea - Ingresso: filetto femmina G1/8" - Uscita: filetto femmina G1/8"**
**Piedini di fissaggio filettati M4**
Straight solenoid valve - Inlet: G 1/8" female thread - Outlet: G1/8" female thread - Fixing M4 pin

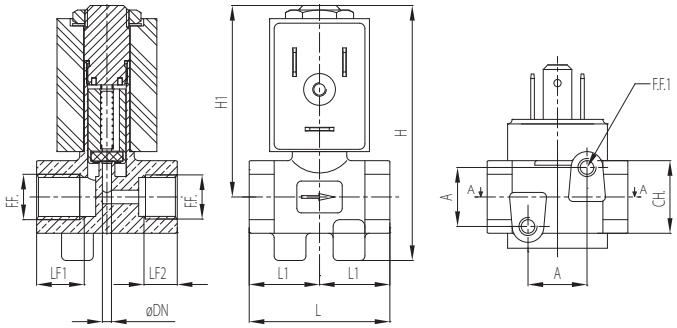

| Codice<br>Code | ØDN<br>[mm] | F.F. | F.F.1 | LF1<br>[mm] | LF2<br>[mm] | L1<br>[mm] | L<br>[mm] | H1<br>[mm] | H<br>[mm] | A<br>[mm] | CH.<br>[mm] |
|---|---|---|---|---|---|---|---|---|---|---|---|
| 5946 | 0.8 ÷ 3.0 | G1/8" | M4 | 10,5 | 7,4 | 15,5 | 31 | 42,2 | 56,2 | 13 | 16 |

## 6000

**Elettrovalvola ad angolo 90° - Ingresso: filetto maschio R1/8"(Gc1/8") - Uscita: portagomma Ø6.2mm**
90° elbow solenoid valve - Inlet: male thread R1/8"(Gc1/8") - Outlet: rubber hose Ø6.2mm (right outlet)

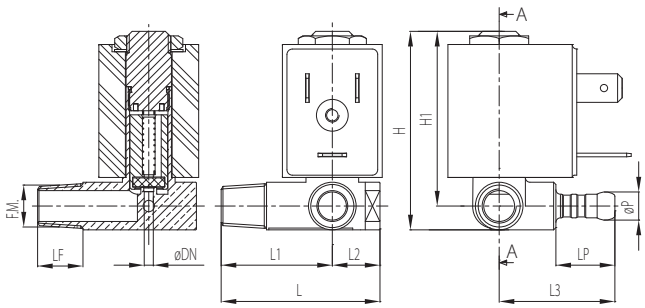

| Codice<br>Code | ØDN<br>[mm] | F.M. | ØP<br>[mm] | LF<br>[mm] | LP<br>[mm] | L1<br>[mm] | L2<br>[mm] | L<br>[mm] | L3<br>[mm] | H1<br>[mm] | H<br>[mm] |
|---|---|---|---|---|---|---|---|---|---|---|---|
| 6000 | 0.8 ÷ 3.0 | Gc1/8" | 6,2 | 10 | 13 | 24,5 | 10,5 | 35 | 25,5 | 38,5 | 43,8 |

## 6000/1

Elettrovalvola ad angolo 90° - Ingresso: filetto maschio R1/8"(Gc1/8") - Uscita: portagomma Ø6.2mm (uscita sinistra)
Elbow solenoid valve 90° - Inlet: male thread R1/8"(Gc1/8") - Outlet: rubber hose Ø6.2mm (left outlet)

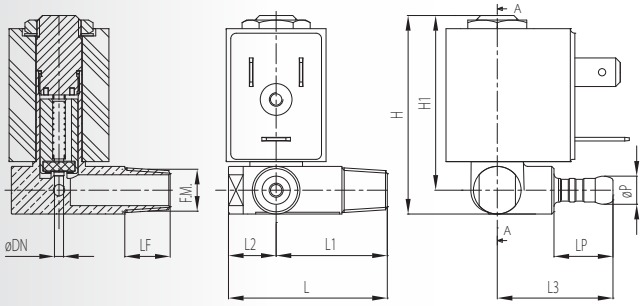

| Codice<br>Code | ØDN<br>[mm] | F.M. | ØP<br>[mm] | LF<br>[mm] | LP<br>[mm] | L1<br>[mm] | L2<br>[mm] | L<br>[mm] | L3<br>[mm] | H1<br>[mm] | H<br>[mm] |
|---|---|---|---|---|---|---|---|---|---|---|---|
| 6000/1 | 0.8 ÷ 3.0 | Gc1/8" | 6,2 | 10 | 13 | 24,5 | 10,5 | 35 | 25,5 | 38,5 | 43,8 |

## 6000/2

Elettrovalvola in linea - Ingresso: filetto maschio R1/8"(Gc1/8") - Uscita: portagomma Ø6.2mm
Straight solenoid valve - Inlet: male thread R1/8"(Gc1/8") - Outlet: rubber hose Ø6.2mm

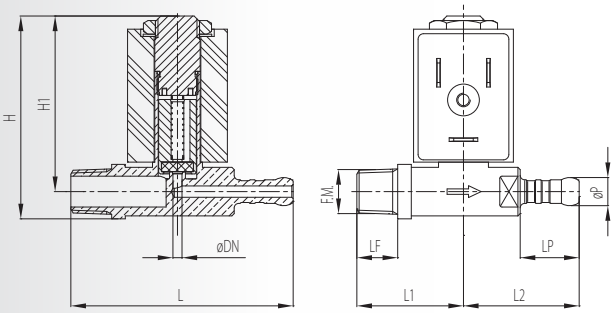

| Codice<br>Code | ØDN<br>[mm] | F.M. | ØP<br>[mm] | LF<br>[mm] | LP<br>[mm] | L1<br>[mm] | L2<br>[mm] | L<br>[mm] | L3<br>[mm] | H1<br>[mm] | H<br>[mm] |
|---|---|---|---|---|---|---|---|---|---|---|---|
| 6000/2 | 0.8 ÷ 3.0 | Gc1/8" | 6,2 | 9 | 13 | 23,5 | 25,5 | 49 | 38,7 | 44,7 | 95 |

## 6000/3

Elettrovalvola ad angolo 90° - Ingresso: filetto maschio R1/8"(Gc1/8") - Uscita: portagomma Ø6.2mm

Elbow solenoid valve 90° - Inlet: male thread R1/8"(Gc1/8") - Outlet: rubber hose Ø6.2mm

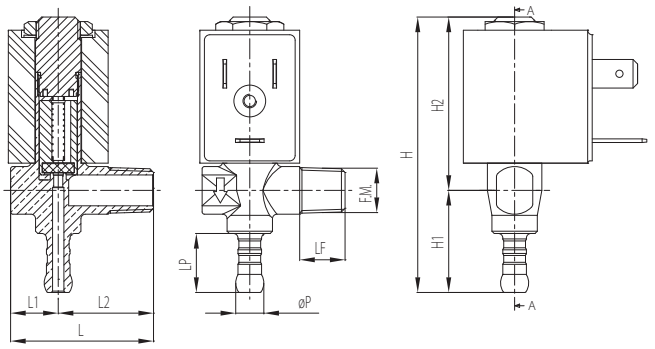

| Codice<br>Code | ØDN<br>[mm] | F.M. | ØP<br>[mm] | LF<br>[mm] | LP<br>[mm] | L1<br>[mm] | L2<br>[mm] | L<br>[mm] | H1<br>[mm] | H2<br>[mm] | H<br>[mm] |
|---|---|---|---|---|---|---|---|---|---|---|---|
| 6000/3 | 0.8 ÷ 3.0 | Gc1/8" | 6,2 | 10 | 13 | 10,5 | 21 | 31,5 | 22,5 | 38,2 | 60,7 |

## 6000/4

Elettrovalvola in linea - Ingresso: filetto femmina G1/8" - Uscita: filetto femmina G1/8"

Straight solenoid valve - Inlet: female thread G1/8" - Outlet: female thread G1/8"

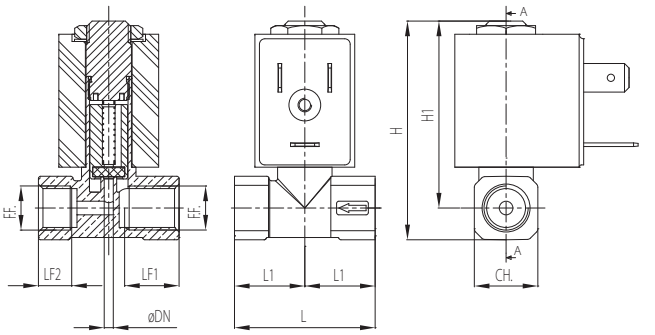

| Codice<br>Code | ØDN<br>[mm] | F.F. | LF1<br>[mm] | LF2<br>[mm] | L1<br>[mm] | L<br>[mm] | H1<br>[mm] | H<br>[mm] | CH.<br>[mm] |
|---|---|---|---|---|---|---|---|---|---|
| 6000/4 | 0.8 ÷ 3.0 | G1/8" | 12 | 7,5 | 15,5 | 31 | 41,2 | 48,2 | 14 |

## VERSIONI SPECIALI
SPECIAL VERSION

### 6000/5

**Elettrovalvola diritta con attacchi femmina - maschio**
**Ingresso: filetto 1/8" femmina gas cilindrico**
**Uscita: filetto 1/8" maschio gas conico**
Straight solenoid valve, female-to-male connections
Inlet: 1/8" female cylindrical gas thread
Outlet: 1/8" male tapered gas thread

### 6000/6

**Elettrovalvola a 90° femmina - femmina 1/8" con parzializzazione della portata 0% - 100%**
**Ingresso e uscita: filetto 1/8" femmina gas cilindrico**
**Parzializzazione: con spillo di regolazione con doppio O-ring in FPM e anello di guida Anti-frizione in PTFE, blocco totale dell'uscita, manopola Ø24 mm compresa**
90° Solenoid valve with female-to-female connections, 1/8" tap for flow rate control 0% to 100%
Inlet and outlet: 1/8" female cylindrical gas thread
Flow rate control: by means of adjusting needle and double FPM O-ring and sliding ring, PTFE anti-friction device, outlet total lock, Ø24 mm knob included

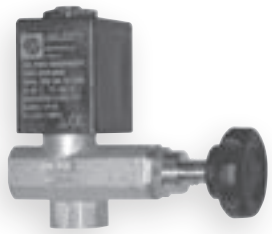

### 5388

**Elettrovalvola attacco maschio con portagomma a resca uscita in asse e attacco per pressostato**
**Ingresso: filetto 1/8" maschio gas conico**
**Attacco pressostato: filetto 1/8" femmina gas cilindrico**
**Uscita: portagomma a resca Ø7mm**
Solenoid valve with male connection and rubber-hose, aligned outlet and pressure sensor connection
Inlet: 1/8" male tapered gas thread
Pressure sensor connection: 1/8" female cylindrical gas thread
Outlet: rubber-hose Ø7mm

### 5859

**Elettrovalvola con cannotto in acciaio smontabile, flangia laterale ingresso/uscita, ispezionabile**
**Ingresso e uscita: foro Ø3mm con O-ring OR2025**
Solenoid valve with removable steel sleeve, inlet/outlet side plate, suitable to be cleaned inside
Inlet and oautlet: Ø3mm hole with OR2025 O-ring

## VERSIONI SPECIALI
SPECIAL VERSION

### 5866

**Elettrovalvola per fissaggio a pannello attacchi a calzamento**
**Ingresso: calzamento Ø7mm con dado CH17 e guarnizione per fissaggio a pannello**
**Uscita: calzamento Ø7mm**
Solenoid valve for panels, push-on connections
Inlet: Ø7mm push-on with nut CH17 and gasket for panel installation
Outlet: push-on Ø7mm

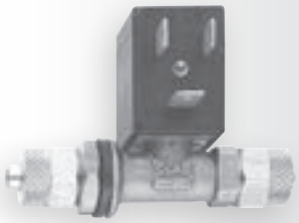

### 5867

**Elettrovalvola per fissaggio a pannello con portagomma e piedini filettati**
**Ingresso: portagomma Ø6mm con dado CH17 e guarnizione per fissaggio a pannello**
**Uscita: portagomma Ø6mm**
**Piedini di fissaggio: filetto M4**
Solenoid valve for panels with rubber-hose and threaded pins
Inlet: Ø6mm rubber-hose with nut CH17 and gasket for panel installation
Outlet: Ø6mm rubber-hose
Fixing pins: thread M4

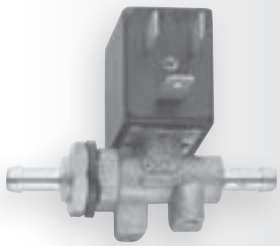

### 5868

**Elettrovalvola con portagomma asimmetrici e piedini filettati**
**Ingresso e uscita: portagomma Ø7mm**
**Piedini di fissaggio: filetto M4**
Solenoid valve with asymmetrical rubber-hoses and threaded pins
Inlet and outlet: Ø7mm rubber-hose
Fixing pins: thread M4

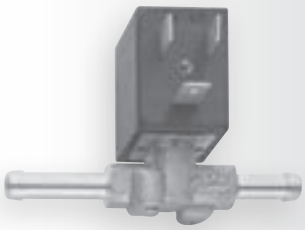

### 5877

**Elettrovalvola attacchi femmina con gambo di fissaggio**
**Ingresso e uscita: filetto 1/8" femmina gas cilindrico**
**Gambo di fissaggio: filetto 1/8" maschio gas cilindrico**
Solenoid valve with female connections and fixing shank
Inlet and outlet: 1/8" fevmale cylindrical gas thread
Fixing shank: 1/8" male cylindrical gas thread

## VERSIONI SPECIALI
SPECIAL VERSION

### 5879

**Elettrovalvola per fissaggio a pannello con attacco maschio G1/4" con svasatura 45° portagomma uscita in asse**
**Ingresso: filetto 1/4" maschio gas cilindrico con svasatura a 45°, dado CH17 e guarnizione per fissaggio a pannello - Uscita: portagomma Ø6,5mm**
Solenoid valve for panels with G1/4" male connection and 45° flaring, rubber-hose, aligned outlet
Inlet: 1/4" male cylindrical gas thread with 45° flaring, nut CH17 and gasket for installation on panels - Outlet: Ø6.5mm rubber-hose

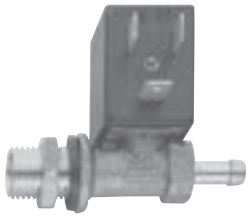

### 5886

**Elettrovalvola con portagomma simmetrici e piedini filettati**
**Ingresso e uscita: portagomma Ø7mm**
**Piedini di fissaggio: filetto M4**
Solenoid valve with symmetrical rubber-hoses and threaded pins
Inlet and outlet: Ø7mm rubber-hose
Fixing pins: thread M4

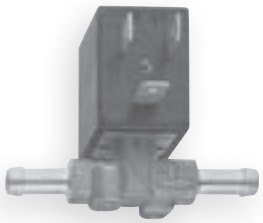

### 5942

**Elettrovalvola con parzializzazione della portata senza blocco totale, attacco a flangia e portagomma uscita verticale**
**Ingresso: collegamento a flangia con O-ring or108**
**Uscita: portagomma Ø6,3mm**
**Parzializzazione: con spillo di regolazione, doppio O-ring di tenuta**
Solenoid valve with tap for flow rate control without total lock, flange connection and rubber-hose, upright outlet
Inlet: flange connection with O-ring or108
Outlet: Ø6.3mm rubber-hose
Flow rate control: by adjusting needle, double sealing O-ring

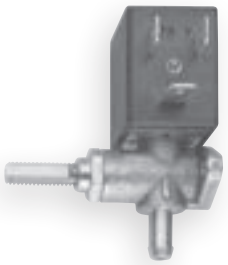

### 5966

**Elettrovalvola attacco a flangia e portagomma uscita verticale**
**Ingresso: collegamento a flangia con sede per O-ring or108**
**Uscita: portagomma Ø6,2mm**
Solenoid valve with flange connection and rubber-hose, upright outlet
Inlet: flange connection with seat for O-ring or108
Outlet: Ø6.2mm rubber-hose

## VERSIONI SPECIALI
SPECIAL VERSION

### 5967

**Elettrovalvola attacco a flangia e due portagomma ingresso/ uscita verticali**
**Ingresso: collegamento a flangia con sede per O-ring or108 e portagomma Ø6,2mm**
**Uscita: portagomma Ø6,2mm**
Solenoid valve with flange connection and two rubber-hoses, upright inlet and outlet
Inlet: flange connection with seat for O-ring or 108 and Ø6.2mm rubber-hose
Outlet: Ø6.2mm rubber-hose

### 5983

**Elettrovalvola doppia a combinazione di portate (min - med - max) ingresso e uscita a portagomma in asse, attacco pressostato**
**Ingresso e uscita: portagomma Ø7mm**
**Attacco pressostato: filetto 1/8" femmina gas cilindrico**
Double solenoid valve, three (min - med - max) flow rates, aligned inlet and outlet with rubber-hose, pressure sensor connection
Inlet and outlet: Ø7mm rubber-hose
Pressure sensor connection: 1/8" female cylindrical gas thread

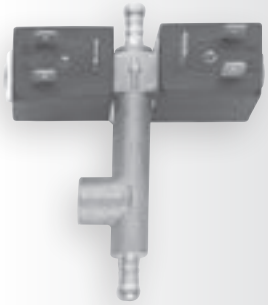

### 5992

**Elettrovalvola con parzializzazione della portata senza blocco totale, attacco maschio e portagomma uscita verticale**
**Ingresso: filetto 1/8" maschio gas conico**
**Uscita: portagomma Ø6,2mm**
Solenoid valve with tap for flow rate control without total lock, male connection and rubber-hose, upright outlet
Inlet: 1/8" male tapered connection for gas
Outlet: Ø6.2mm rubber-hose
Flow rate control: by adjusting needle, double sealing O-ring

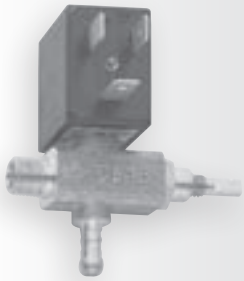

### 6993

**Elettrovalvola attacco maschio e portagomma uscita verticale con valvola di sicurezza e valvola V.A.E.A.**
**Ingresso: filetto 1/8" maschio gas conico**
**Uscita: portagomma Ø6,2mm**
**Pressione apertura valvola sicurezza: 4+0,8/-0,5 bar**
Solenoid valve, male connection and rubber-hose, upright outlet, with safety valve and self-closing valve
Inlet: 1/8" male tapered gas thread
Outlet: Ø6.2mm rubber-hose
Pressure for safety valve opening: 4+0.8/-0.5 bars

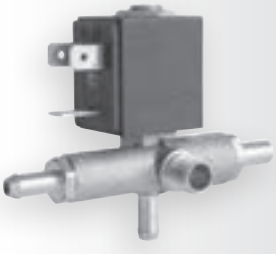

## VERSIONI SPECIALI
SPECIAL VERSION

### 7019

Elettrovalvola doppia con ingresso ed uscita femmina a combinazione di portate (min-med-max)
1 mm - 1,5 mm
0,8 mm - 1,3 mm
0,9 mm - 1,4 mm
Ingresso: filetto 1/8" femmina gas cilindrico
Uscita: filetto 1/8" femmina gas cilindrico
Double solenoid valve, female inlet and outlet and three flow rates (min-med-max)
1 mm - 1.5 mm
0.8 mm - 1.3 mm
0.9 mm - 1.4 mm
Inlet: 1/8" female cylindrical gas thread
Outlet: 1/8" female cylindrical gas thread

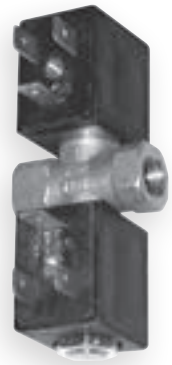

### 7166

Elettrovalvola con ingresso maschio, uscita portagomma ed attacco pressostato
Ingresso: filetto 1/8" maschio gas conico
Uscita: portagomma Ø6,2mm
Attacco pressostato: filetto 1/8" femmina gas cilindrico
Solenoid valve with male inlet, rubber-hose outlet and pressure sensor connection
Inlet: 1/8" male tapered gas thread
Outlet: Ø 6.2mm rubber-hose
Pressure sensor connection: 1/8" female cylindrical gas thread

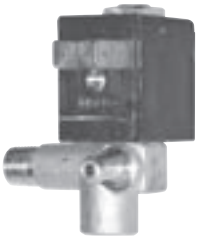

## VERSIONI SPECIALI
SPECIAL VERSION

### 7172

**Elettrovalvola attacco maschio e portagomma uscita verticale con valvola di sicurezza**
**Ingresso: filetto 1/8" maschio gas conico**
**Uscita: portagomma Ø6,2mm**
**Pressione apertura valvola di sicurezza: 4+0,8/-0,5 bar**
Solenoid valve, male connection and rubber-hose, upright outlet, with safety valve
Inlet: 1/8" male tapered gas thread
Outlet: Ø6.2mm rubber-hose
Pressure for safety valve opening: 4+0.8/0.5 bars

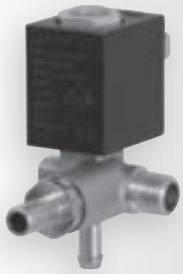

### 6354

**Elettrovalvola doppia a combinazione di portate (min - med - max)**
**Ingresso Gc1/8 e uscita a portagomma in asse, attacco pressostato G1/8 femmina**
Double solenoid valve with three flow rates (min - med - max)
Gc1/8 inlet and aligned outlet with rubber-hose, G1/8 female pressure sensor connection

OLAB
FLUID CONTROL
MADE IN ITALY

# SERIE 6056

ELETTROVALVOLE

# ELETTROVALVOLE 2/2 VIE N.C. ISPEZIONABILI - 22MM

N.C. 2/2 WAYS SOLENOID VALVES OPENABLE FOR INSPECTION - 22MM

**SERIE 6056**

OLAB
FLUID CONTROL
MADE IN ITALY

## CRITERI DI SCELTA

### UTILIZZI

Aria, acqua, vapore, food & beverage. Altri fluidi previa verifica di compatibilità.

### PECULIARITÀ

- Azionamento diretto (non è richiesta una pressione minima per l'azionamento)
- Ispezionabili per pulizia/sostituzione componenti interni
- Ideali per impieghi semiprofessionali
- Dimensioni ridotte (bobina 22mm)

## SELECTION CRITERIA

### APPLICATION

Air, water, steam, food & beverage Check the compatibility for other fluids.

### SPECIAL FEATURES

- Direct action (minimum pressure not required)
- Suitable to be cleaned inside
- Semi-professional applications
- Small size (22mm coil)

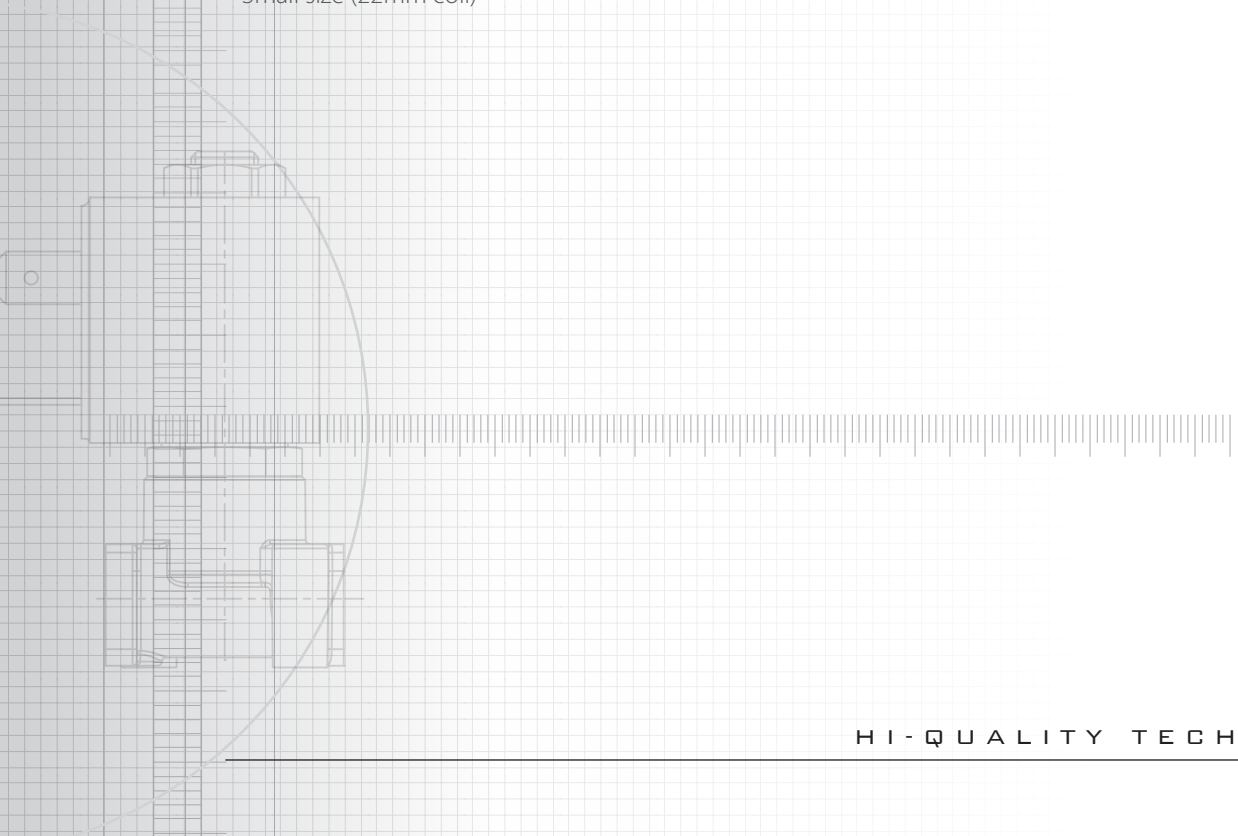

## COSTRUZIONE

I principali componenti costitutivi delle elettrovalvole serie 6056 sono:
- Corpo in ottone forgiato EN12165-CW617N
- Cannotto in ottone EN12164-CW614N o acciaio inox AISI 303
- Nuclei in acciaio inox AISI 430F
- Molla in acciaio inox AISI 302
- Guarnizioni di tenuta in: NBR, EPDM, FKM (Viton) alimentare, FKM (Viton) PLUS alimentare
- Bobina 22mm in classe H

## CONSTRUCTION

The main construction components of the solenoid valves of the 6056 series are:
- EN12165-CW617N forged brass body
- EN12164-CW614N brass or AISI 303 stainless steel sleeve
- AISI 430F stainless steel cores
- AISI 302 stainless steel spring
- Sealing gaskets: NBR, EPDM, FKM (Viton) for food contact, FKM (Viton) PLUS for food contact
- 22mm coil H class

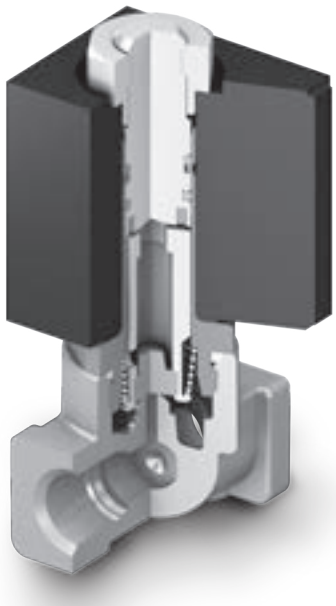

| Pressioni massime differenziali di funzionamento<br>Maximum differential work pressure | | | | | | | | |
|---|---|---|---|---|---|---|---|---|
| Bobine<br>Coils | Dati di targa<br>(frequenza e potenza della bobina)<br>Operaing data<br>(frequency and power supply) | | DN [mm] | | | | | |
| | | | 1,0 | 1,2 | 1,5 | 2,0 | 2,5 | 2,7 |
| | | | M.O.P.D. [bar] | | | | | |
| C.A. | 50Hz 9/12,5VA | | 25 | 25 | 25 | 18 | 12 | 10 |
| | 50Hz 8/11VA | | 25 | 25 | 24 | 15 | 10 | 8 |
| | 50Hz 6,3/8,3VA | | 25 | 25 | 22 | 13 | 8,5 | 7 |
| | 60Hz 9/12,5VA | | 25 | 25 | 25 | 18 | 12 | 10 |
| | 60Hz 10,5VA | | 25 | 25 | 21 | 12,5 | 8 | 6,5 |
| | 60Hz 17VA | | 25 | 25 | 25 | 20 | 13 | 11 |
| | 50/60Hz 9/12,5VA | 50 Hz | 25 | 25 | 25 | 18 | 12 | 10 |
| | | 60 Hz | 25 | 25 | 23 | 14 | 9 | 7,5 |
| C.C. | 7W | | 25 | 23 | 15 | 8,5 | 5,5 | 4,5 |
| | 10W | | 25 | 25 | 23 | 14 | 9 | 7,5 |
| | 14W | | 25 | 25 | 25 | 18 | 12 | 10 |

| Kv elettrovalvole<br>Solenoid valves Kv | DN [mm] | | | | | |
|---|---|---|---|---|---|---|
| | 1,0 | 1,2 | 1,5 | 2,0 | 2,5 | 2,7 |
| | 0,027 | 0,042 | 0,075 | 0,110 | 0,150 | 0,165 |

Tutte le informazioni tecniche fornite sono a titolo indicativo. Esse sono frutto di test eseguiti in laboratorio che devono essere considerati un esempio limitato rispetto al "case history" realtivo al possibile usp di questi prodotti.
Sulla base di queste considerazioni, tutte le informazioni tecniche sono suscettibili a considerevoli cambiamenti in base alle diverse condizioni di uso o di assemblaggio del componente sull'applicazione finale.
Di conseguenza, suggeriamo agli utenti di effettuare dei test preliminari simulando le condizioni finali e reali di utilizzo.
I valori minimi e massimi dichiarati sono da ritenersi raggiungibili solo per brevi periodi di tempo, non per un utilizzo continuativo del dispositivo.
All technical information provided are simply indicative. They are the result of laboratory tests, which to be considered a restricted example compared to the case hisstory relating to the possible use of these products.
On the basis of these considerations, all these technical information are liable to be considerably changed depending on the different conditions of use or assembly of the product onto the final equipment. Therefore, we suggest the users should always subject the product to preliminary tests by simulating its future and real conditions of use.
Minimum and maximum declared values can be held for short time periods only but not for a non-stop working use of the device.

## SCHEMA DI ORDINAZIONE

In fase di ordine devono essere specificate le seguenti caratteristiche:
- Modello della serie
- DN della valvola (diametro nominale dell'orifizio): [1.0 ÷ 2.7]
- Materiale del cannotto: [Ottone; Acciaio inox ]
- Mescola delle guarnizioni: NBR, EPDM, FKM e FKM PLUS (Viton) alimentare (caratteristiche guarnizioni pag. 373)
- Dati elettrici della bobina (voltaggio, frequenza, potenza) o codice bobina (vedere bobine 6000BH e 9000BH pag. 620)
- Eventuale trattamento sul corpo valvola (vedere trattamenti pag. 306): [TM1; TM4]

### ESEMPIO
- Modello: 6056
- DN: Ø1.5mm
- Cannotto in ottone
- Mescola guarnizioni: FKM (Viton) alimentare
- Codice bobina: 9000BH/K5FV (230Vac 50Hz 9÷12.5VA VDE)
- Trattamento alimentare TM4

## HOW TO ORDER

Follow features shall be specified at order stage:
- Series model
- Valve DN (hole nominal diameter): [1.0 ÷ 2.7]
- Sleeve kind of material: [Brass; Stainless steel]
- Sealing gaskets: NBR, EPDM, FKM and FKM PLUS (Viton) for food contact (gaskets features page 373)
- Coil operational data (voltage, frequency, power supply) or coil code (see page 620 series 6000BH and 9000BH coil)
- Possible treatment for body valve (Olab treatment page 306): [TM1; TM4]

### EXAMPLE
- Model: 6056
- DN: Ø1.5mm
- Brass sleeve
- Sealing gaskets: FKM (Viton) for food contact
- Coil code: 9000BH/K5FV (230Vac 50Hz 9÷12.5VA VDE)
- TM4 surface treatment

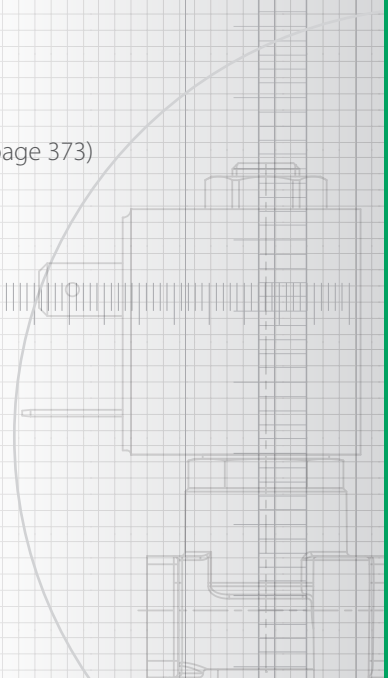

# 6056

Elettrovalvola in linea - ingresso: filetto femmina G1/8" - Uscita: filetto femmina G1/8"
Piedini di fissaggio filettati M3
Straight solenoid valve - Inlet: female threads G1/8" - Outlet: female threads G1/8" - M3 threaded fixing pins

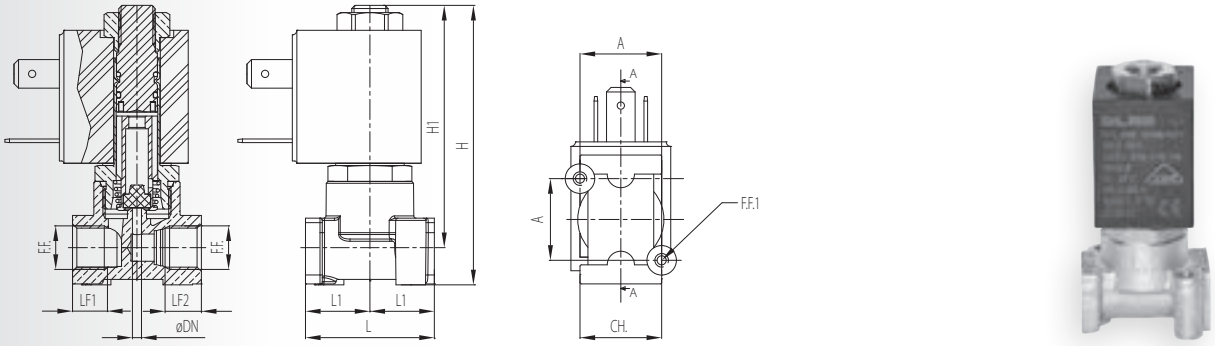


| Codice<br>Code | ØDN<br>[mm] | F.F. | LF1<br>[mm] | LF2<br>[mm] | L1<br>[mm] | L<br>[mm] | A<br>[mm] | CH.<br>[mm] | F.F.1 | H1<br>[mm] | H<br>[mm] |
|---|---|---|---|---|---|---|---|---|---|---|---|
| 6056 | 1,0 ÷ 2,7 | G1/8" | 7,7 | 8 | 14,2 | 28,4 | 18 | 18 | M3 | 53,4 | 61,6 |

OLAB
FLUID CONTROL
MADE IN ITALY

# SERIE 9700

ELETTROVALVOLE

# ELETTROVALVOLE 2/2 VIE N.C. ISPEZIONABILI INSERTO INOX - 22MM

N.C. 2/2 WAYS SOLENOID VALVES OPENABLE FOR INSPECTION STAINLESS STEEL INSERT - 22MM

## SERIE 9700

OLAB FLUID CONTROL
MADE IN ITALY

## CRITERI DI SCELTA

### UTILIZZI

Aria, acqua, vapore, food & beverage. Altri fluidi previa verifica di compatibilità.

### PECULIARITÀ

- Azionamento diretto (non è richiesta una pressione minima per l'azionamento)
- Ispezionabili per pulizia/sostituzione componenti interni
- Ideali per impieghi semiprofessionali
- Inserto DN in acciaio inox per la massima resistenza all'usura
- Dimensioni ridotte (bobina 22mm).

## SELECTION CRITERIA

### APPLICATION

Air, water, steam, food & beverage. Check the compatibility for other fluids.

### SPECIAL FEATURES

- Direct action (minimum pressure not required)
- Suitable to be cleaned inside
- Semi-professional applications
- DN insert made of stainless steel for the maximum resistance
- Small size (22mm coil).

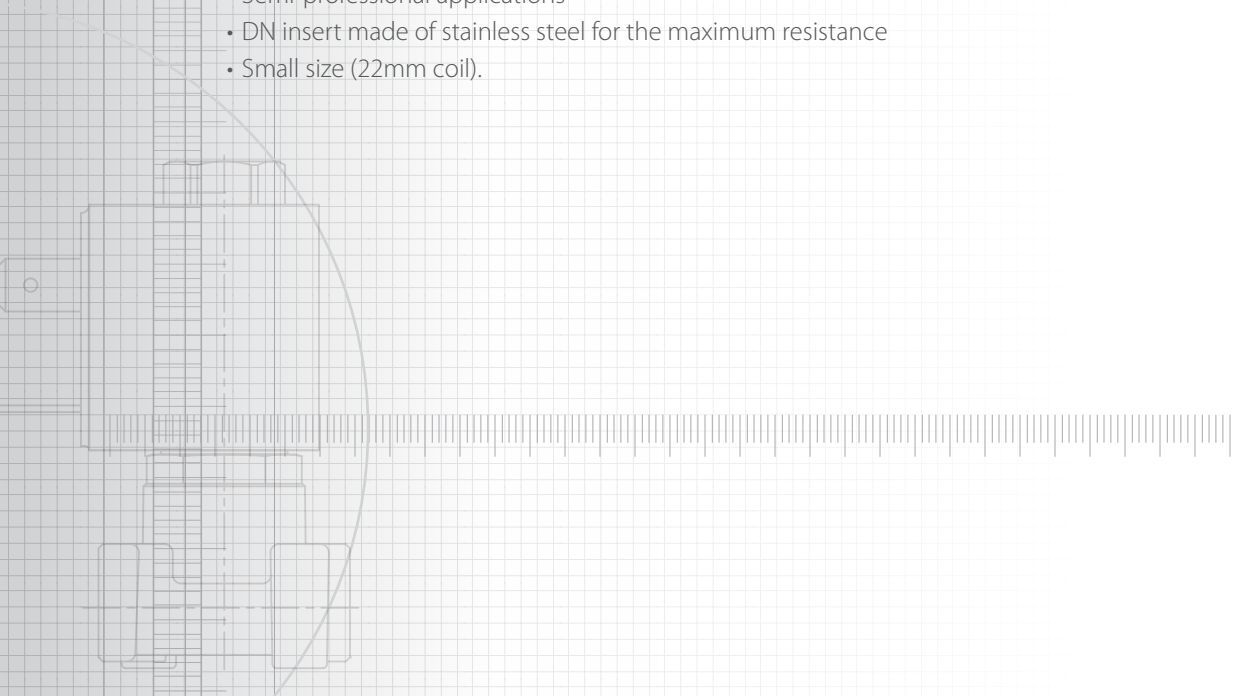

## COSTRUZIONE

I principali componenti costitutivi delle elettrovalvole serie 9700 sono:
- Corpo in ottone forgiato EN12165-CW617N
- Cannotto in ottone EN12164 -CW614N o acciaio inox AISI 303
- Inserto (DN) di tenuta in acciaio inox AISI 303
- Nuclei in acciaio inox AISI 430F
- Molla in acciaio inox AISI 302
- Guarnizioni di tenuta in: NBR, EPDM, FKM (Viton) alimentare, FKM (Viton) PLUS alimentare
- Bobina 22mm in classe H

## CONSTRUCTION

The main construction components of the solenoid valves of the 9700 series are:
- EN12165-CW617N forged brass body
- EN12164-CW614N brass or AISI 303 stainless steel sleeve
- AISI 303 stainless steel insert (DN)
- AISI 430F stainless steel cores
- AISI 302 stainless steel spring
- Sealing gaskets: NBR, EPDM, FKM (Viton) for food contact, FKM (Viton) PLUS for food contact
- 22mm coil H class

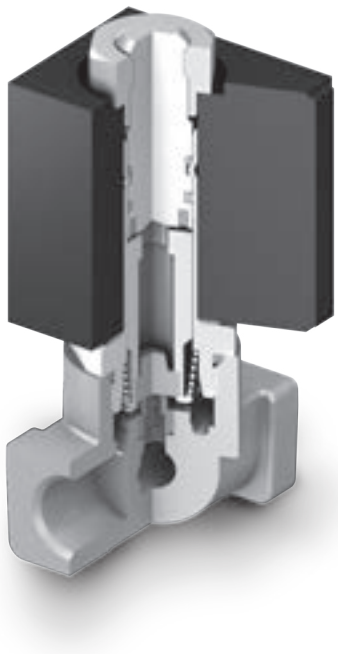

| Pressioni massime differenziali di funzionamento<br>Maximum differential work pressure | | | | | | | | |
|---|---|---|---|---|---|---|---|---|
| Bobine<br>Coils | Dati di targa<br>(frequenza e potenza della bobina)<br>Operaing data<br>(frequency and power supply) | | DN [mm] | | | | | |
| | | | 1,0 | 1,2 | 1,5 | 2,0 | 2,5 | 2,7 |
| | | | M.O.P.D. [bar] | | | | | |
| C.A. | 50Hz 9/12,5VA | | 25 | 25 | 25 | 18 | 12 | 10 |
| | 50Hz 8/11VA | | 25 | 25 | 24 | 15 | 10 | 8 |
| | 50Hz 6,3/8,3VA | | 25 | 25 | 22 | 13 | 8,5 | 7 |
| | 60Hz 9/12,5VA | | 25 | 25 | 25 | 18 | 12 | 10 |
| | 60Hz 10,5VA | | 25 | 25 | 21 | 12,5 | 8 | 6,5 |
| | 60Hz 17VA | | 25 | 25 | 25 | 20 | 13 | 11 |
| | 50/60Hz 9/12,5VA | 50 Hz | 25 | 25 | 25 | 18 | 12 | 10 |
| | | 60 Hz | 25 | 25 | 23 | 14 | 9 | 7,5 |
| C.C. | 7W | | 25 | 23 | 15 | 8,5 | 5,5 | 4,5 |
| | 10W | | 25 | 25 | 23 | 14 | 9 | 7,5 |
| | 14W | | 25 | 25 | 23 | 18 | 12 | 10 |

| Kv elettrovalvole<br>Solenoid valves Kv | | | | | | |
|---|---|---|---|---|---|---|
| | DN [mm] | | | | | |
| | 1,0 | 1,2 | 1,5 | 2,0 | 2,5 | 2,7 |
| | Kv [$m^3/h$] | | | | | |
| | 0,027 | 0,042 | 0,075 | 0,110 | 0,150 | 0,165 |

Tutte le informazioni tecniche fornite sono a titolo indicativo. Esse sono frutto di test eseguiti in laboratorio che devono essere considerati un esempio limitato rispetto al "case history" realtivo al possibile usp di questi prodotti.
Sulla base di queste considerazioni, tutte le informazioni tecniche sono suscettibili a considerevoli cambiamenti in base alle diverse condizioni di uso o di assemblaggio del componente sull'applicazione finale.
Di conseguenza, suggeriamo agli utenti di effettuare dei test preliminari simulando le condizioni finali e reali di utilizzo.
I valori minimi e massimi dichiarati sono da ritenersi raggiungibili solo per brevi periodi di tempo, non per un utilizzo continuativo del dispositivo.
All technical information provided are simply indicative. They are the result of laboratory tests, which to be considered a restricted example compared to the case hisstory relating to the possible use of these products.
On the basis of these considerations, all these technical information are liable to be considerably changed depending on the different conditions of use or assembly of the product onto the final equipment. Therefore, we suggest the users should always subject the product to preliminary tests by simulating its future and real conditions of use.
Minimum and maximum declared values can be held for short time periods only but not for a non-stop working use of the device.

## SCHEMA DI ORDINAZIONE

In fase di ordine devono essere specificate le seguenti caratteristiche:
- Modello della serie
- DN della valvola (diametro nominale dell'orifizio): [1.0 ÷ 2.7]
- Materiale del cannotto: [Ottone; Acciaio inox]
- Mescola delle guarnizioni: NBR, EPDM, FKM (Viton) alimentare, FKM (Viton) PLUS alimentare (caratteristiche guarnizioni pag. 373)
- Dati elettrici della bobina (voltaggio, frequenza, potenza) o codice bobina (vedere bobine 6000BH e 9000BH pag. 620)
- Eventuale trattamento sul corpo valvola (vedere trattamenti pag. 306): [TM1; TM4]

### ESEMPIO
- Modello: 9700
- DN: Ø2.0mm
- Cannotto in ottone
- Mescola guarnizioni: FKM (Viton) alimentare
- Codice bobina: 9000BH/K5FV (230Vac 50Hz 9÷12.5VA VDE)
- Trattamento alimentare TM4

## HOW TO ORDER

Follow features shall be specified at order stage:
- Series model
- Valve DN (hole nominal diameter): [1.0 ÷ 2.7]
- Sleeve kind of material: [Brass; Stainless steel]
- Sealing gaskets: NBR, EPDM, FKM (Viton) for food contact, FKM (Viton) PLUS for food contact (gaskets features page 373)
- Coil operational data (voltage, frequency, power supply) or coil code (see page 620 series 6000BH and 9000BH coil)
- Possible treatment for body valve (Olab treatment page 306): [TM1; TM4]

### EXAMPLE
- Model: 9700
- DN: Ø2.0 mm
- Brass sleeve
- Sealing gaskets: FKM (Viton) for food contact
- Coil code: 9000BH/K5FV (230Vac 50Hz 9÷12.5VA VDE)
- TM4 surface treatment

# 9700

**Elettrovalvola in linea - ingresso: filetto femmina G1/8" - Uscita: filetto femmina G1/8"**
**Piedini di fissaggio filettati M3**
Straight solenoid valve - Inlet: female thread G1/8" - Outlet: female threads G1/8" - M3 fixing pins threads

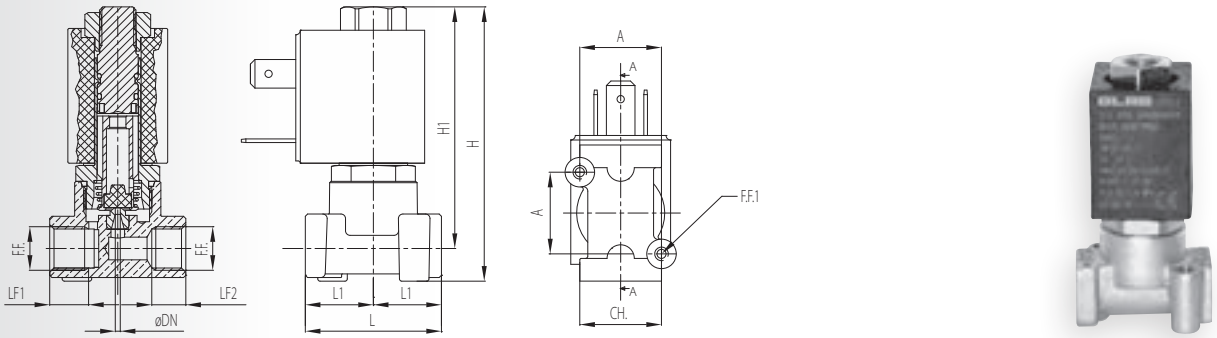


| Codice Code | ØDN [mm] | F.F. | LF1 [mm] | LF2 [mm] | L1 [mm] | L [mm] | A [mm] | CH. [mm] | F.F.1 | H1 [mm] | H [mm] |
|---|---|---|---|---|---|---|---|---|---|---|---|
| 9700 | 1,0 ÷ 2,7 | G1/8" | 8,5 | 7,5 | 15 | 30 | 18 | 18 | M3 | 53,3 | 60,5 |

OLAB
FLUID CONTROL
MADE IN ITALY

# SERIE 9000

ELETTROVALVOLE

# ELETTROVALVOLE 3/2 VIE N.C. ISPEZIONABILI - 22MM

N.C. 3/2 WAYS SOLENOID VALVES OPENABLE FOR INSPECTION - 22MM

## SERIE 9000

OLAB
FLUID CONTROL
MADE IN ITALY

## CRITERI DI SCELTA

### UTILIZZI

Aria, acqua, vapore, food & beverage. Altri fluidi previa verifica di compatibilità.

### PECULIARITÀ

- Azionamento diretto (non è richiesta una pressione minima per l'azionamento)
- Ispezionabili per pulizia/sosituzione componenti interni
- Ideali per impieghi semiprofessionali
- Dimensioni ridotte (bobina 22mm)

## SELECTION CRITERIA

### APPLICATION

Air, water, steam, food & beverage. Check the compatibility for other fluids.

### SPECIAL FEATURES

- Direct action (minimum pressure not required)
- Suitable to be cleaned inside
- Semi-professional applications
- Small size (22mm coil)

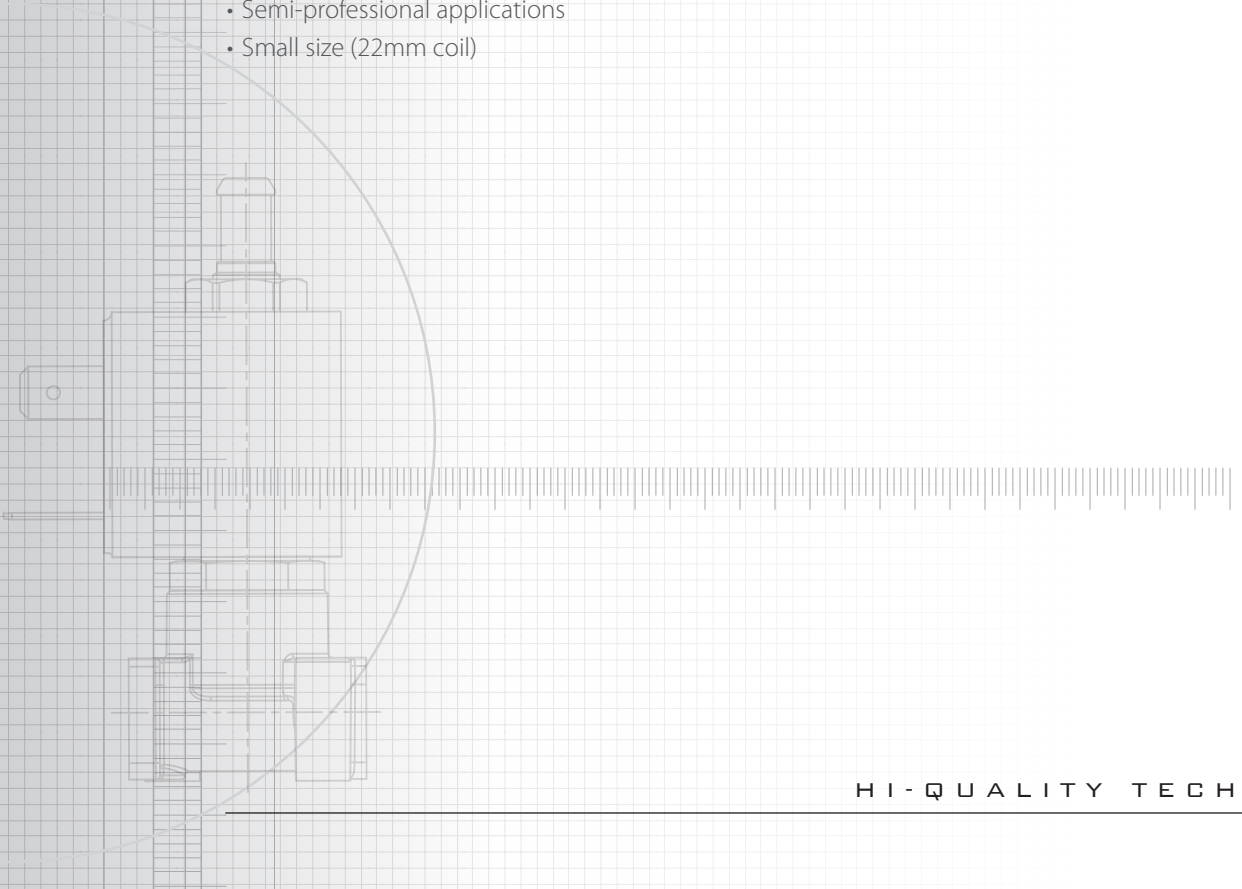

## COSTRUZIONE

I principali componenti costitutivi delle elettrovalvole serie 9000 sono:
- Corpo in ottone forgiato EN12165-CW617N
- Cannotto in ottone EN12164-CW614N o acciaio inox AISI 303
- Nuclei in acciaio inox AISI 430F
- Molla in acciaio inox AISI 302
- Guarnizioni di tenuta in: NBR, EPDM, FKM (Viton) alimentare, FKM (Viton) PLUS alimentare
- Bobina 22mm in classe H

## CONSTRUCTION

The main construction components of the solenoid valves of the 9000 series are:
- EN12165-CW617N forged brass body
- EN12164-CW614N brass or AISI 303 stainless steel sleeve
- AISI 430F stainless steel cores
- AISI 302 stainless steel spring
- Sealing gaskets: NBR, EPDM, FKM (Viton) for food contact, FKM (Viton) PLUS for food contact
- 22mm coil H class

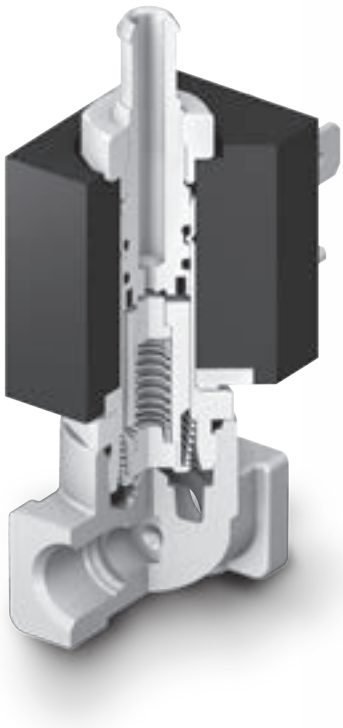

| Pressioni massime differenziali di funzionamento<br>Maximum differential work pressure | | | | | | | | |
|---|---|---|---|---|---|---|---|---|
| Codice molla<br>Spring code | DN [mm] | | | | | | | |
| | 1,0 | | 1,2 | | 1,5 | 2,0 | 2,5 | 2,7 |
| | Tenuta<br>Seal<br>70 IRHD | Tenuta<br>Seal<br>80-85 IRHD | Tenuta<br>Seal<br>70 IRHD | Tenuta<br>Seal<br>80-85 IRHD | | | | |
| | M.O.P.D. [bar] | | | | | | | |
| 9000/11R | 14 | 16 | 13 | 14 | 9 | 5 | 4 | 3 |
| 9000/140 | 17 | 19 | 16 | 17 | 10 | 6 | 4,5 | 3,5 |
| 9000/110 | 19 | 21 | 18 | 19 | 11 | 7 | 5 | 4 |

| Kv elettrovalvole<br>Solenoid valves Kv | | | | | | |
|---|---|---|---|---|---|---|
| | DN [mm] | | | | | |
| | 1,0 | 1,2 | 1,5 | 2,0 | 2,5 | 2,7 |
| | Kv [$m^3/h$] | | | | | |
| | 0,027 | 0,042 | 0,075 | 0,110 | 0,150 | 0,165 |

Tutte le informazioni tecniche fornite sono a titolo indicativo. Esse sono frutto di test eseguiti in laboratorio che devono essere considerati un esempio limitato rispetto al "case history" realtivo al possibile usp di questi prodotti.
Sulla base di queste considerazioni, tutte le informazioni tecniche sono suscettibili a considerevoli cambiamenti in base alle diverse condizioni di uso o di assemblaggio del componente sull'applicazione finale.
Di conseguenza, suggeriamo agli utenti di effettuare dei test preliminari simulando le condizioni finali e reali di utilizzo.
I valori minimi e massimi dichiarati sono da ritenersi raggiungibili solo per brevi periodi di tempo, non per un utilizzo continuativo del dispositivo.
All technical information provided are simply indicative. They are the result of laboratory tests, which to be considered a restricted example compared to the case hisstory relating to the possible use of these products.
On the basis of these considerations, all these technical information are liable to be considerably changed depending on the different conditions of use or assembly of the product onto the final equipment. Therefore, we suggest the users should always subject the product to preliminary tests by simulating its future and real conditions of use.
Minimum and maximum declared values can be held for short time periods only but not for a non-stop working use of the device.

## SCHEMA DI ORDINAZIONE

In fase di ordine devono essere specificate le seguenti caratteristiche:
- Modello della serie
- DN della valvola (diametro nominale dell'orifizio): [1.0 ÷ 2.7]
- Materiale del cannotto: [Ottone; Acciaio inox]
- Mescola delle guarnizioni: NBR, EPDM, FKM (Viton) alimentare, FKM (Viton) PLUS alimentare (caratteristiche guarnizioni pag. 373)
- Dati elettrici della bobina (voltaggio, frequenza, potenza) o codice bobina (vedere bobine 6000BH e 9000BH pag. 620)
- Foro di scarico della terza via (standard Ø1.4mm)
- Eventuale trattamento sul corpo valvola (vedere trattamenti pag. 306): [TM1; TM4]

### ESEMPIO
- Modello: 9000
- DN: Ø1.5mm
- Cannotto in ottone
- Mescola guarnizioni: FKM (Viton) alimentare
- Codice bobina: 9000BH/K5FV (230Vac 50Hz 9÷12.5VA VDE)
- Terza via con foro Ø1.4mm
- Trattamento alimentare TM4

## HOW TO ORDER

Follow features shall be specified at order stage:
- Series model
- Valve DN (hole nominal diameter): [1.0 ÷ 2.7]
- Sleeve kind of material: [Brass; Stainless steel]
- Sealing gaskets: NBR, EPDM, FKM (Viton) for food contact, FKM (Viton) PLUS for food contact (gaskets features page 373)
- Coil operational data (voltage, frequency, power supply) or coil code (see page 620 series 6000BH and 9000BH coil)
- Exhaust hole of third way (Ø1.4mm standard model)
- Possible treatment for body valve (Olab treatment page 306): [TM1; TM4]

### EXAMPLE
- Model: 9000
- DN: Ø1.5 mm
- Brass sleeve
- Sealing gaskets: FKM (Viton) for food contact
- Coil code: 9000BH/K5FV (230Vac 50Hz 9÷12.5VA VDE)
- Third way hole: Ø1.4mm
- TM4 surface treatment

## 9000

**Elettrovalvola in linea - Ingresso: filetto femmina G1/8" - Uscita: filetto femmina G1/8" - Nucleo fisso rullato - Terza via (scarico) con portagomma Ø7mm - Piedini di fissaggio filettati M3**
Straight solenoid valve - Inlet: G1/8" female thread - Outlet: G1/8" female thread - Rolled fixed core
Third way (exhaust) with Ø7mm rubber hole - M3 fixing pins thread

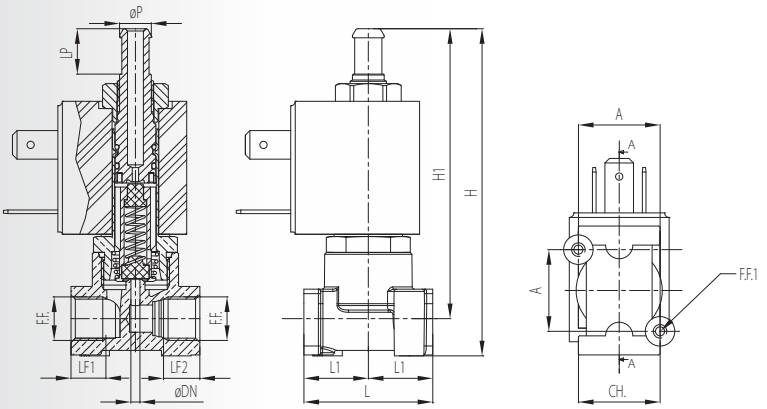

| Codice<br>Code | ØDN<br>[mm] | F.F. | LF1<br>[mm] | LF2<br>[mm] | ØP<br>[mm] | LP<br>[mm] | L1<br>[mm] | L<br>[mm] | A<br>[mm] | CH.<br>[mm] | F.F.1 | H1<br>[mm] | H<br>[mm] |
|---|---|---|---|---|---|---|---|---|---|---|---|---|---|
| 9000 | 1 ÷ 2,7 | G1/8" | 7,7 | 8 | 7 | 10 | 14,2 | 28,4 | 18 | 18 | M3 | 63,9 | 72,1 |

## 7509

**Elettrovalvola a flangia laterale - Ingresso: foro con O-ring su flangia laterale - Uscita: foro con O-ring su flangia laterale - Nucleo fisso rullato - Terza via (scarico) con portagomma Ø7mm**
Solenoid valve with lateral flange - Inlet: hole with O-ring on lateral flange - Outlet: hole with O-ring on lateral flange - Rolled fixed core - Third way (exhaust) with Ø7mm rubber hole

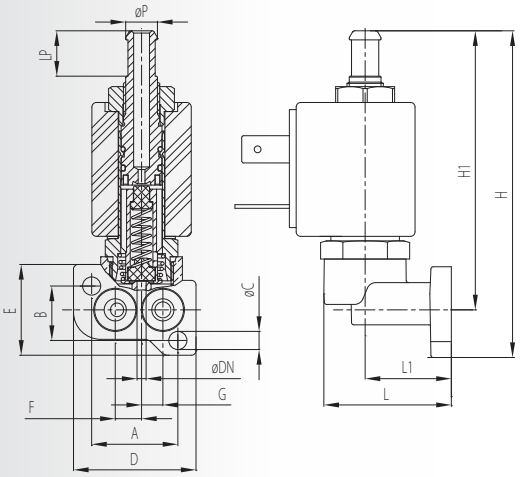

| Codice<br>Code | ØDN<br>[mm] | A<br>[mm] | B<br>[mm] | ØC<br>[mm] | ØP<br>[mm] | LP<br>[mm] | L1<br>[mm] | L<br>[mm] | D<br>[mm] | E<br>[mm] | F<br>[mm] | G<br>[mm] | H1<br>[mm] | H<br>[mm] |
|---|---|---|---|---|---|---|---|---|---|---|---|---|---|---|
| 7509 | 1 ÷ 2,7 | 19 | 12 | 4 | 7 | 10 | 19 | 28,1 | 27 | 20 | 5,8 | 4,7 | 61,5 | 72 |

## 9300

**Elettrovalvola in linea - Entrata: filetto femmina G1/8" - Uscita: filetto femmina G1/8" - Nucleo fisso saldato (Cannotto solo in acciaio inox) - Terza via (scarico) con filetto maschio G1/8" - Piedini di fissaggio filettati M3**

Straight solneoid valve - Inlet: G1/8" female thread - Outlet: G1/8" female thread - Welded fixed core (stainless steel sleeve) - Third way (exhaust) with G1/8" male thread - M3 fixing pins thread

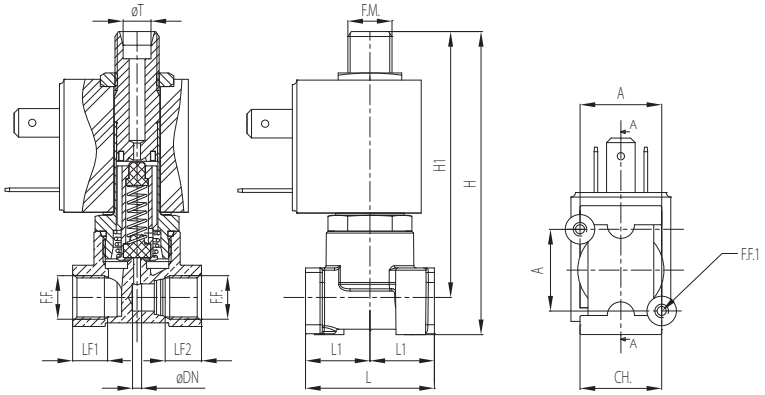

| Codice<br>Code | ØDN<br>[mm] | F.F. | LF1<br>[mm] | LF2<br>[mm] | ØT<br>[mm] | F.M. | L1<br>[mm] | L<br>[mm] | A<br>[mm] | CH.<br>[mm] | F.F.1 | H1<br>[mm] | H<br>[mm] |
|---|---|---|---|---|---|---|---|---|---|---|---|---|---|
| 9300 | 1 ÷ 2,7 | G1/8" | 7,7 | 8 | 6,1 | G1/8" | 14,2 | 28,4 | 18 | 18 | M3 | 58,6 | 66,8 |

OLAB
FLUID CONTROL
MADE IN ITALY

# SERIE 9500

ELETTROVALVOLE

# ELETTROVALVOLE 3/2 VIE N.C. ISPEZIONABILI INSERTO INOX - 22MM

N.C. 3/2 WAYS SOLENOID VALVES OPENABLE FOR INSPECTION STAINLESS STEEL INSERT - 22MM

## SERIE 9500

OLAB
FLUID CONTROL
MADE IN ITALY

## CRITERI DI SCELTA

### UTILIZZI

Aria, acqua, vapore, food & beverage. Altri fluidi previa verifica di compatibilità.

### PECULIARITÀ

- Azionamento diretto (non è richiesta una pressione minima per l'azionamento)
- Ispezionabili per pulizia/sostituzione componenti interni
- Ideali per impieghi semiprofessionali
- Inserto DN in acciaio inox per la massima resistenza all'usura
- Dimensioni ridotte (bobina 22mm)

## SELECTION CRITERIA

### APPLICATION

Air, water, steam, food & beverage. Check the compatibility for other fluids.

### SPECIAL FEATURES

- Direct action (minimum pressure not required)
- Suitable to be cleaned inside
- Semi-professional applications
- DN insert made of stainless steel for the maximum resistance
- Small size (22mm coil)

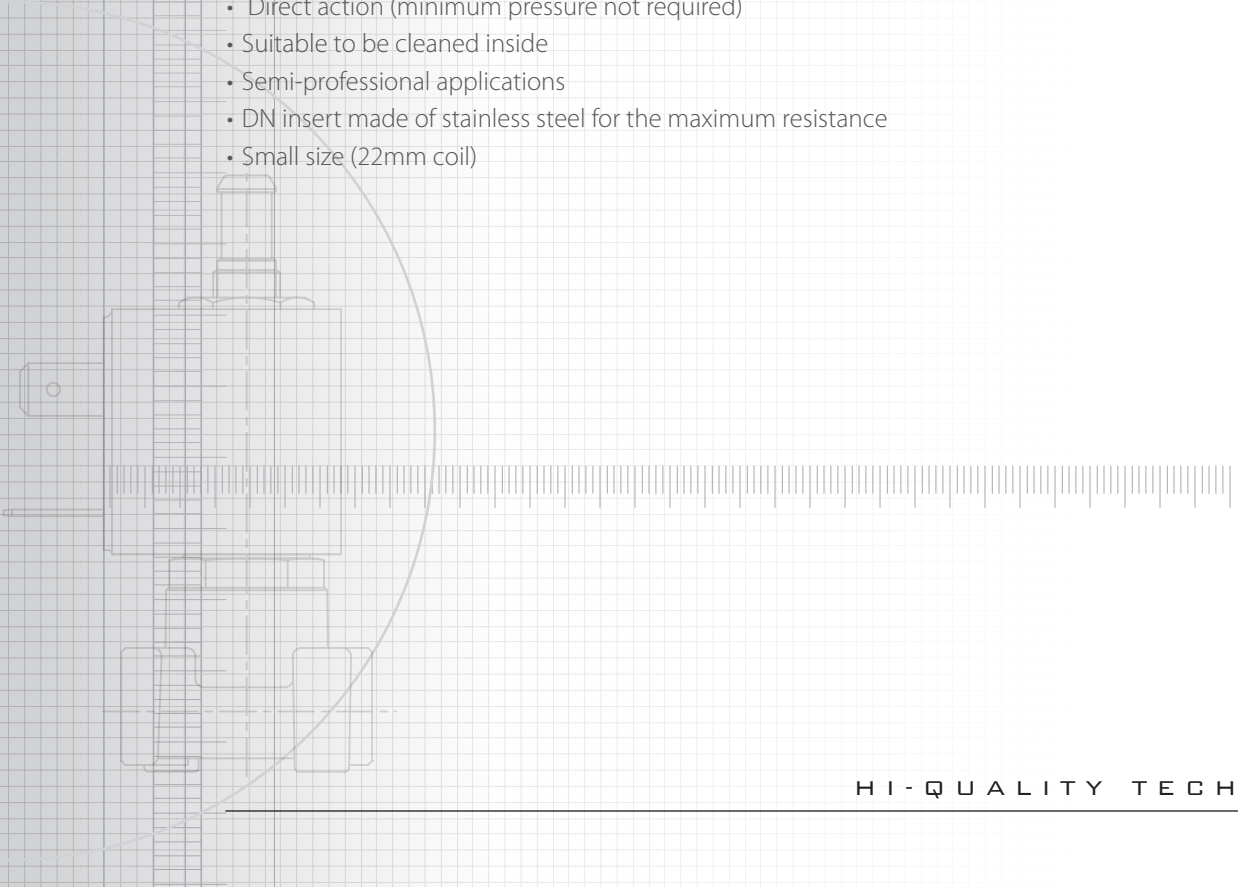

## COSTRUZIONE

I principali componenti costituitivi delle elettrovalvole serie 9500 sono:
- Corpo in ottone forgiato EN12165-CW617N
- Cannotto in ottone EN12164-CW614N o acciaio inox AISI 303
- Inserto (DN) di tenuta in acciaio inox AISI 303
- Nuclei in acciaio inox AISI 430F
- Molla in acciaio inox AISI 302
- Guarnizioni di tenuta in: NBR, EPDM, FKM (Viton) alimentare, FKM (Viton) PLUS alimentare
- Bobina 22mm in classe H

## CONSTRUCTION

The main construction components of the solenoid valves of the 9500 series are:
- EN12165-CW617N forged brass body
- EN12164-CW614N brass or AISI 303 stainless steel sleeve
- AISI 303 stainless steel insert (DN)
- AISI 430F stainless steel cores
- AISI 302 stainless steel spring
- Sealing gaskets: NBR, EPDM, FKM (Viton) for food contact, FKM (Viton) PLUS for food contact
- 22mm coil H class

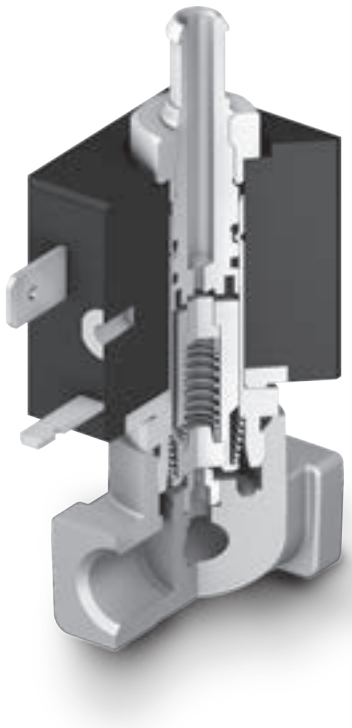

| Pressioni massime differenziali di funzionamento<br>Maximum differential work pressure | | | | | | | | |
|---|---|---|---|---|---|---|---|---|
| Codice molla<br>Spring code | DN [mm] | | | | | | | |
| | 1,0 | | 1,2 | | 1,5 | 2,0 | 2,5 | 2,7 |
| | Tenuta<br>Seal<br>70 IRHD | Tenuta<br>Seal<br>80-85 IRHD | Tenuta<br>Seal<br>70 IRHD | Tenuta<br>Seal<br>80-85 IRHD | | | | |
| | M.O.P.D. [bar] | | | | | | | |
| 9000/11R | 14 | 16 | 13 | 14 | 9 | 5 | 4 | 3 |
| 9000/140 | 17 | 19 | 16 | 17 | 10 | 6 | 4,5 | 3,5 |
| 9000/110 | 19 | 21 | 18 | 19 | 11 | 7 | 5 | 4 |

| Kv elettrovalvole<br>Solenoid valves Kv | | | | | | |
|---|---|---|---|---|---|---|
| | DN [mm] | | | | | |
| | 1,0 | 1,2 | 1,5 | 2,0 | 2,5 | 2,7 |
| | Kv [$m^3/h$] | | | | | |
| | 0,027 | 0,042 | 0,075 | 0,110 | 0,150 | 0,165 |

Tutte le informazioni tecniche fornite sono a titolo indicativo. Esse sono frutto di test eseguiti in laboratorio che devono essere considerati un esempio limitato rispetto al "case history" realtivo al possibile usp di questi prodotti.
Sulla base di queste considerazioni, tutte le informazioni tecniche sono suscettibili a considerevoli cambiamenti in base alle diverse condizioni di uso o di assemblaggio del componente sull'applicazione finale.
Di conseguenza, suggeriamo agli utenti di effettuare dei test preliminari simulando le condizioni finali e reali di utilizzo.
I valori minimi e massimi dichiarati sono da ritenersi raggiungibili solo per brevi periodi di tempo, non per un utilizzo continuativo del dispositivo.
All technical information provided are simply indicative. They are the result of laboratory tests, which to be considered a restricted example compared to the case hisstory relating to the possible use of these products.
On the basis of these considerations, all these technical information are liable to be considerably changed depending on the different conditions of use or assembly of the product onto the final equipment. Therefore, we suggest the users should always subject the product to preliminary tests by simulating its future and real conditions of use.
Minimum and maximum declared values can be held for short time periods only but not for a non-stop working use of the device.

## SCHEMA DI ORDINAZIONE

In fase di ordine devono essere specificate le seguenti caratteristiche:
- Modello della serie
- DN della valvola (diametro nominale dell'orifizio): [1.0 ÷ 2.7]
- Materiale del cannotto: [Ottone; Acciaio inox]
- Mescola delle guarnizioni: NBR, EPDM, FKM (Viton) alimentare, FKM (Viton) PLUS alimentare (caratteristiche guarnizioni pag. 373)
- Dati elettrici della bobina (voltaggio, frequenza, potenza) o codice bobina (vedere bobine 6000BH e 9000BH pag. 620)
- Foro di scarico della terza via (standard Ø1.4mm)
- Eventuale trattamento sul corpo valvola (vedere trattamenti pag. 306): [TM1; TM4]

### ESEMPIO
- Modello: 9500
- DN: Ø1.5mm
- Cannotto in ottone
- Mescola guarnizioni: FKM (Viton) alimentare
- Codice bobina: 9000BH/K5FV (230Vac 50Hz 9÷12.5VA VDE)
- Terza via con foro Ø1.4mm
- Trattamento alimentare TM4

## HOW TO ORDER

Follow features shall be specified at order stage:
- Series model
- Valve DN (hole nominal diameter): [1.0 ÷ 2.7]
- Sleeve kind of material: [Brass; Stainless steel]
- Sealing gaskets: NBR, EPDM, FKM (Viton) for food contact, FKM (Viton) PLUS for food contact (gaskets features page 373)
- Coil operational data (voltage, frequency, power supply) or coil code (see page 620 series 6000BH and 9000BH coil)
- Third way exhausist hole (standard size Ø1.4mm)
- Possible treatment for body valve (Olab treatment page 306): [TM1; TM4]

### EXAMPLE
- Model: 9500
- DN: Ø1.5 mm
- Brass sleeve
- Sealing gaskets: FKM (Viton) for food contact
- Coil code: 9000BH/K5FV (230Vac 50Hz 9÷12.5VA VDE)
- Third way hole: Ø1.4mm
- TM4 treatment for food contact

# 9500

**Elettrovalvola in linea - Ingresso: filetto femmina G1/8" - Uscita: filetto femmina G1/8"**
**Nucleo fisso rullato - Terza via (scarico) con portagomma Ø7mm - Piedini di fissaggio filettati M3**
Straight solenoid valve - Inlet: G1/8" female thread - Outlet: G1/8" female thead - Rolled fixed core
Third way (exhaust) with Ø7mm rubber hole - M3 fixing pins thread

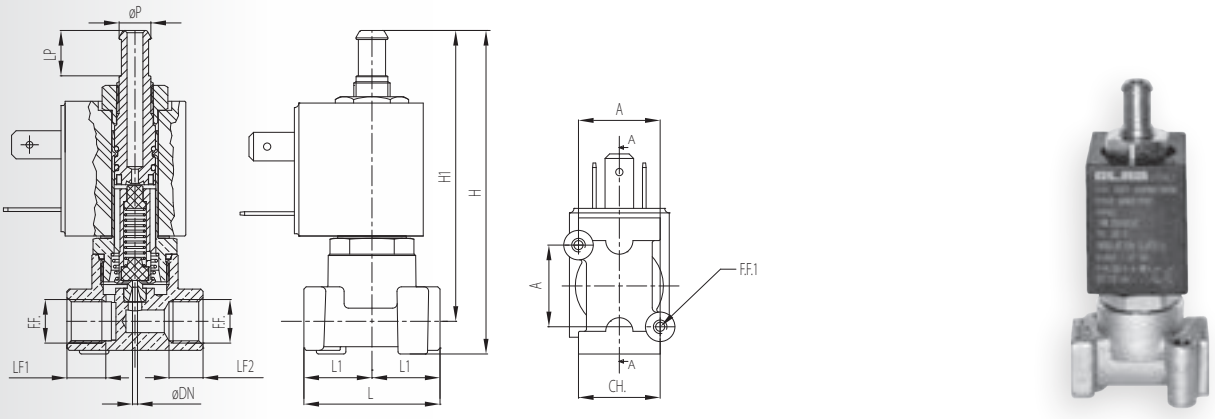


| Codice Code | ØDN [mm] | F.F. | LF1 [mm] | LF2 [mm] | ØP [mm] | LP [mm] | L1 [mm] | L [mm] | A [mm] | CH. [mm] | F.F.1 | H1 [mm] | H [mm] |
|---|---|---|---|---|---|---|---|---|---|---|---|---|---|
| 9500 | 1,0 ÷ 2,7 | G1/8" | 8,5 | 7,5 | 7 | 10 | 15 | 30 | 18 | 18 | M3 | 64,1 | 71,3 |

# 9600

Elettrovalvola in linea - Ingresso: filetto femmina G1/8" - Uscita: filetto femmina G1/8"
Nucleo fisso saldato (cannotto solo in acciaio inox) - Terza via (scarico) con filetto maschio G1/8" - Piedini di fissaggio filettati M3

Straight solenoid valve - Inlet: G1/8" female thread - Outlet: G1/8" female thead
Welded fixed core - Third way (exhaust) with G1/8" male thread - M3 fixing pins thread

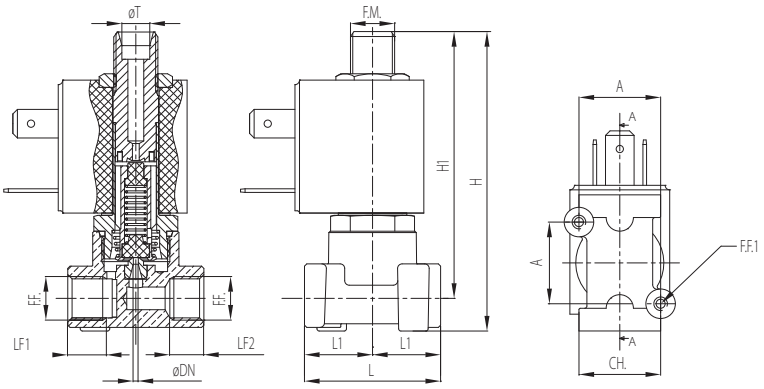

| Codice<br>Code | ØDN<br>[mm] | F.F. | LF1<br>[mm] | LF2<br>[mm] | ØT<br>[mm] | F.M. | L1<br>[mm] | L<br>[mm] | A<br>[mm] | CH.<br>[mm] | F.F.1 | H1<br>[mm] | H<br>[mm] |
|---|---|---|---|---|---|---|---|---|---|---|---|---|---|
| 9600 | 1,0 ÷ 2,7 | G1/8" | 8,5 | 7,5 | 6,2 | G1/8" | 15 | 30 | 18 | 18 | M3 | 58,8 | 66 |

OLAB
FLUID CONTROL
MADE IN ITALY

# SERIE 9950

ELETTROVALVOLE

# ELETTROVALVOLE 2/2 VIE N.C. ISPEZIONABILI TERMOPLASTICA ALIMENTARE - 22MM

## N.C. 2/2 WAYS SOLENOID VALVES OPENABLE FOR INSPECTION FOOD-GRADE THERMOPLASTIC - 22MM

## SERIE 9950

OLAB
FLUID CONTROL
MADE IN ITALY

## CRITERI DI SCELTA

### UTILIZZI

Aria, acqua, vapore, food & beverage. Altri fluidi previa verifica di compatibilità.

### PECULIARITÀ

- Variante della serie 6056 con corpo valvola in materiale termoplastico tecnico
- Connessioni "fast" per tubi in teflon Ø4mm preventivamente ogivati
- Azionamento diretto (non è richiesta una pressione minima per l'azionamento)
- Ispezionabili per pulizia/sostituzione componenti interni
- Ideali per l'utilizzo con fluidi alimentari
- Economiche
- Dimensioni ridotte (bobina 22mm)

## SELECTION CRITERIA

### APPLICATION

Air, water, steam, food & beverage. Check the compatibility for other fluids.

### SPECIAL FEATURES

- Series 6056 variant with thermoplasic body
- "fast" connection for Ø4mm teflon pipe beforhand ogived
- Direct action (minimum pressure not required)
- Suitable to be cleaned inside
- DN insert made of stainless steel for the maximum resistance
- Low cost
- Small size (22mm coil)

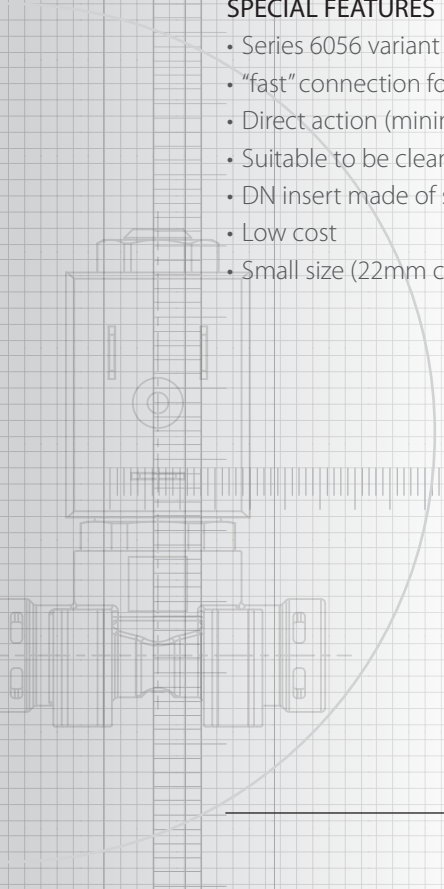

## COSTRUZIONE

I principali componenti costituitivi delle elettrovalvole serie 9950 sono:
- Corpo in materiale termoplastico alimentare
- Cannotto in ottone EN12164-CW614N o acciaio inox AISI 303
- Nuclei in acciaio inox AISI 430F
- Molla in acciaio inox AISI 302
- Guarnizioni di tenuta in: NBR, EPDM, FKM (Viton) alimentare, FKM (Viton) PLUS alimentare
- Bobina 22mm in classe H

## CONSTRUCTION

The main construction components of the solenoid valves of the 9950 series are:
- Thermoplasic for food contact body
- EN12164-CW614N brass or AISI 303 stainless steel sleeve
- AISI 430F stainless steel cores
- AISI 302 stainless steel spring
- Sealing gaskets: NBR, EPDM, FKM (Viton) for food contact, FKM (Viton) PLUS for food contact
- 22mm coil H class

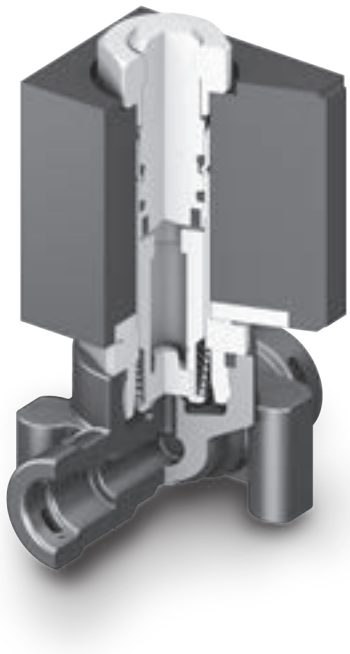

| Pressioni massime differenziali di funzionamento<br>Maximum differential work pressure | | | | |
|---|---|---|---|---|
| Bobine<br>Coils | Dati di targa<br>(frequenza e potenza della bobina)<br>Operaing data<br>(frequency and power supply) | | DN [mm] | |
| | | | 1.1 | 2,7 |
| | | | M.O.P.D. [bar] | |
| C.A. | 50Hz 9/12,5VA | | 25 | 10 |
| | 50Hz 8/11VA | | 25 | 8 |
| | 50Hz 6,3/8,3VA | | 25 | 7 |
| | 60Hz 9/12,5VA | | 25 | 10 |
| | 60Hz 10,5VA | | 25 | 6,5 |
| | 60Hz 17VA | | 25 | 11 |
| | 50/60Hz 9/12,5VA | 50 Hz | 25 | 10 |
| | | 60 Hz | 25 | 7,5 |
| C.C. | 7W | | 25 | 4,5 |
| | 10W | | 25 | 7,5 |
| | 14W | | 25 | 10 |

| Kv elettrovalvole<br>Solenoid valves Kv | | |
|---|---|---|
| | DN [mm] | |
| | 1.1 | 2,7 |
| | Kv [$m^3$/h] | |
| | 0,027 | 0,165 |

Tutte le informazioni tecniche fornite sono a titolo indicativo. Esse sono frutto di test eseguiti in laboratorio che devono essere considerati un esempio limitato rispetto al "case history" realtivo al possibile usp di questi prodotti.
Sulla base di queste considerazioni, tutte le informazioni tecniche sono suscettibili a considerevoli cambiamenti in base alle diverse condizioni di uso o di assemblaggio del componente sull'applicazione finale.
Di conseguenza, suggeriamo agli utenti di effettuare dei test preliminari simulando le condizioni finali e reali di utilizzo.
I valori minimi e massimi dichiarati sono da ritenersi raggiungibili solo per brevi periodi di tempo, non per un utilizzo continuativo del dispositivo.
All technical information provided are simply indicative. They are the result of laboratory tests, which to be considered a restricted example compared to the case hisstory relating to the possible use of these products.
On the basis of these considerations, all these technical information are liable to be considerably changed depending on the different conditions of use or assembly of the product onto the final equipment. Therefore, we suggest the users should always subject the product to preliminary tests by simulating its future and real conditions of use.
Minimum and maximum declared values can be held for short time periods only but not for a non-stop working use of the device.

## SCHEMA DI ORDINAZIONE

In fase di ordine devono essere specificate le seguenti caratteristiche:
- Modello della serie
- DN della valvola (diametro nominale dell'orifizio): [1.1; 2.7]
- Materiale del cannotto: [Ottone; Acciaio inox]
- Mescola delle guarnizioni: NBR, EPDM, FKM (Viton) alimentare, FKM (Viton) PLUS alimentare (caratteristiche guarnizioni pag. 373)
- Dati elettrici della bobina (voltaggio, frequenza, potenza) o codice bobina (vedere bobine 6000BH e 9000BH pag. 620)
- Eventuale trattamento sul cannotto (vedere trattamenti pag. 306): [TM1; TM4]

### ESEMPIO
- Modello: 9950
- DN: Ø2.7mm
- Cannotto in ottone
- Mescola guarnizioni: FKM (Viton) PLUS alimentare
- Codice bobina: 9000BH/K5FV (230Vac 50Hz 9÷12.5VA VDE)
- Trattamento TM4

## HOW TO ORDER

Follow features shall be specified at order stage:
- Series model
- Valve DN (hole nominal diameter): [1.1; 2.7]
- Sleeve kind of material: [Brass, Stainless steel]
- Sealing gaskets: NBR, EPDM, FKM (Viton) for food contact, FKM (Viton) PLUS for food contact (gaskets features page 373)
- Coil operational data (voltage, frequency, power supply) or coil code (see page 620 series 6000BH and 9000BH coil)
- Possible treatment for sleeve (Olab treatment page 306): [TM1; TM4]

### EXAMPLE
- Model: 9950
- DN: Ø2.7 mm
- Brass sleeve
- Sealing gaskets: FKM (Viton) PLUS for food contact
- Coil code: 9000BH/K5FV (230Vac 50Hz 9÷12.5VA VDE)
- TM4 surface treatment

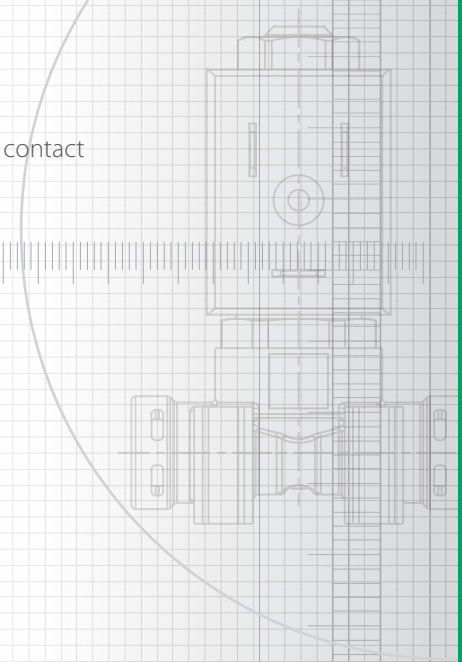

# 9950

**Elettrovalvola in linea - Ingresso: "fast" per tubo Ø4mm ogivato - Uscita: "fast" per tubo Ø4mm ogivato - Piedini con fori per viti autofilettanti**

Straight solenoid valve - "fast" inlet for Ø4mm pipe ogived - "fast" outlet for Ø4mm pipe ogived
Fixing pins with holes for serlf-tapping screws

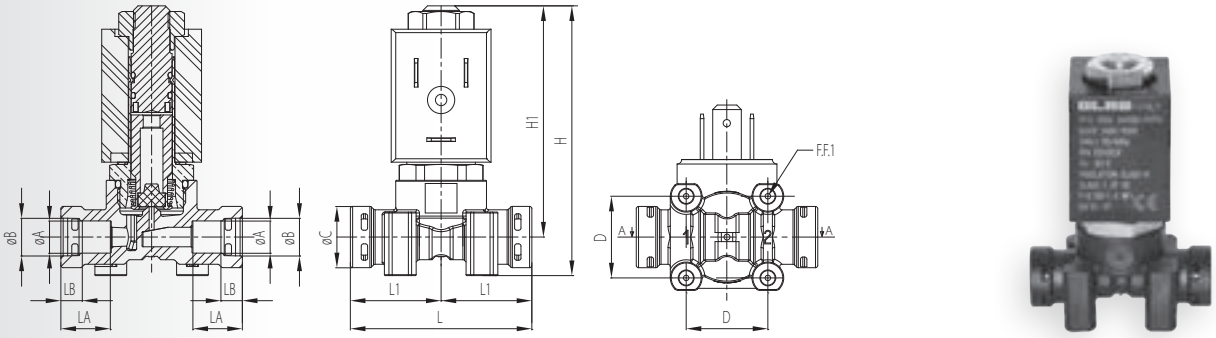


| Codice Code | ØDN [mm] | ØA [mm] | ØB [mm] | LA [mm] | LB [mm] | L1 [mm] | L [mm] | ØC [mm] | D [mm] | F.F.1 | H1 [mm] | H [mm] |
|---|---|---|---|---|---|---|---|---|---|---|---|---|
| 9950 | 1,1 ; 2,7 | 7,1 | 8,3 | 11,1 | 4 | 20 | 40 | 13,5 | 18 | M3 | 50,9 | 59,4 |

ASSEMBLAGGIO
ASSEMBLING

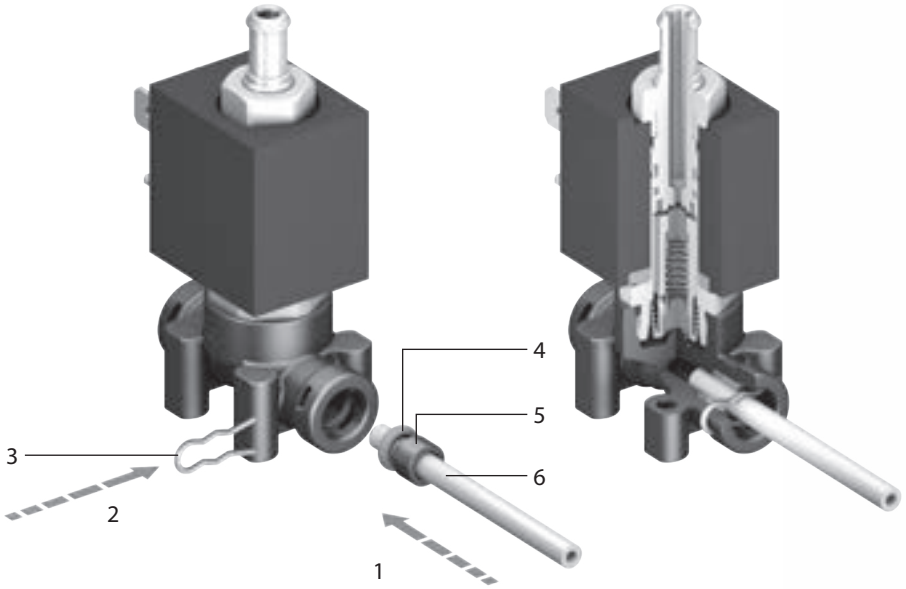


| | |
|---|---|
| 1 | **Inserire tubo con ogiva ed O-ring**<br>Put the pipe with ogive and O-ring |
| 2 | **Inserire copiglia**<br>Put the plit pin |
| 3 | **Copiglia**<br>Plit pin |
| 4 | **O-ring Ø3.5xd-2**<br>O-ring Ø3.5xd-2 |
| 5 | **Ogiva**<br>Ogive |
| 6 | **Tubo Ø4**<br>Ø4 pipe |

ACCESSORI PER IL MONTAGGIO - EQUIPMENT FOR ASSEMBLY

1 **O-ring di tenuta codice OR-00350-200-I-HRJ (Ø3.5XØ7.5 d=2mm) in FKM (Viton) alimentare**
Sealing O-ring code OR-00350-200-I-HRJ (Ø3.5XØ7.5 d=2mm) made of FKM (Viton) for food contact

2 **Ogiva codice 9900-3**
Ogive code 9900-3

3 **Forcella per bloccaggio tubo codice 9900-2**
Forked for pipe locking code 9900-2

OLAB
FLUID CONTROL
MADE IN ITALY

# SERIE 9900

ELETTROVALVOLE

# ELETTROVALVOLE 3/2 VIE N.C. ISPEZIONABILI TERMOPLASTICA ALIMENTARE - 22MM

## N.C. 3/2 WAYS SOLENOID VALVES OPENABLE FOR INSPECTION FOOD-GRADE THERMOPLASTIC - 22MM

## SERIE 9900

OLAB
FLUID CONTROL
MADE IN ITALY

## CRITERI DI SCELTA

### UTILIZZI

Aria, acqua, vapore, food & beverage. Altri fluidi previa verifica di compatibilità.

### PECULIARITÀ

- Variante della serie 9000 con corpo valvola in materiale termoplastico tecnico
- Connessioni "fast" per tubi in teflon Ø4mm preventivamente ogivati
- Azionamento diretto (non è richiesta una pressione minima per l'azionamento)
- Ispezionabili per pulizia/sostituzione componenti interni
- Ideali per l'utilizzo con fluidi alimentari
- Economiche
- Dimensioni ridotte (bobina 22mm)

## SELECTION CRITERIA

### APPLICATION

Air, water, steam, food & beverage. Check the compatibility for other fluids.

### SPECIAL FEATURES

- Series 9000 variant with thermoplastic body
- "fast" connection for Ø4mm teflon pipe beforhand ogived
- Direct action (minimum pressure not required)
- Suitable to be cleaned inside
- DN insert made of stainless steel for the maximum resistance
- Low cost
- Small size (22mm coil)

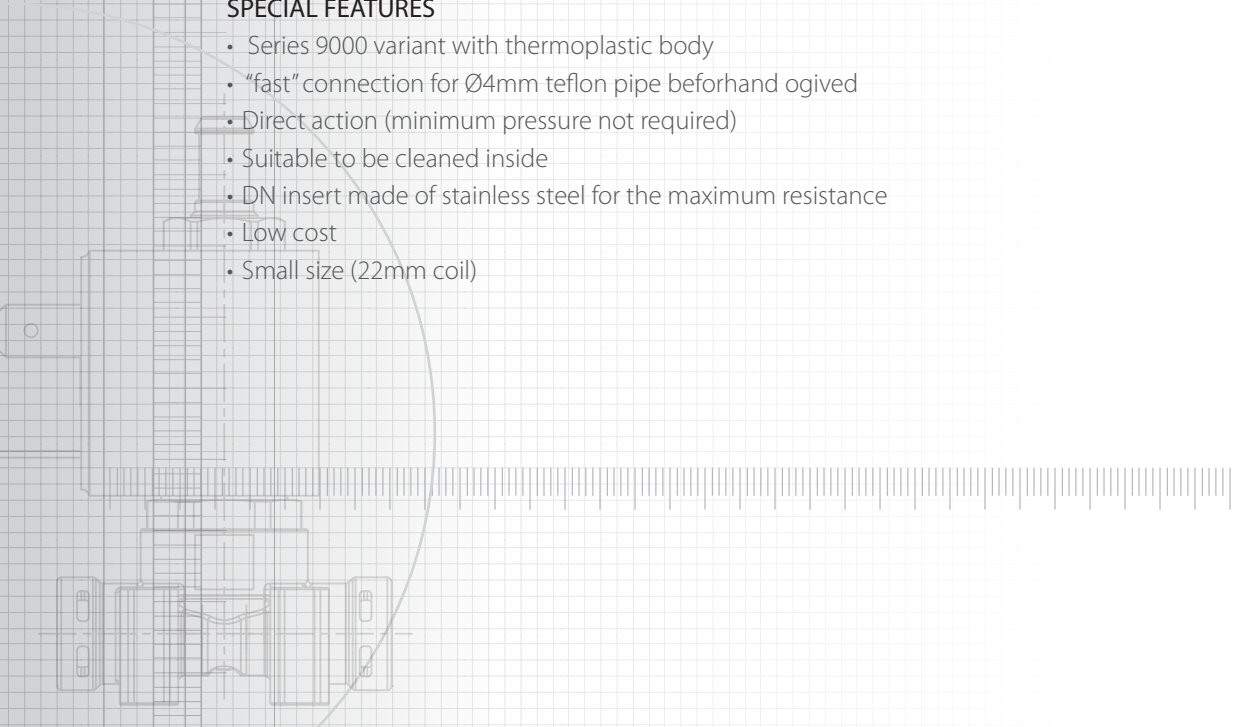

## COSTRUZIONE

I principali componenti costituitivi delle elettrovalvole serie 9900 sono:
- Corpo in materiale termoplastico alimentare
- Cannotto in ottone EN12164-CW614N o acciaio inox AISI 303
- Molla in acciaio inox AISI 302
- Guarnizioni di tenuta in: NBR, EPDM, FKM (Viton) alimentare, FKM (Viton) PLUS alimentare
- Bobina 22mm in classe H

## CONSTRUCTION

The main construction components of the solenoid valves of the 9900 series are:
- Thermoplasic for food contact body
- EN12164-CW614N brass or AISI 303 stainless steel sleeve
- AISI 302 stainless steel spring
- Sealing gaskets: NBR, EPDM, FKM (Viton) for food contact, FKM (Viton) PLUS for food contact
- 22mm coil H class

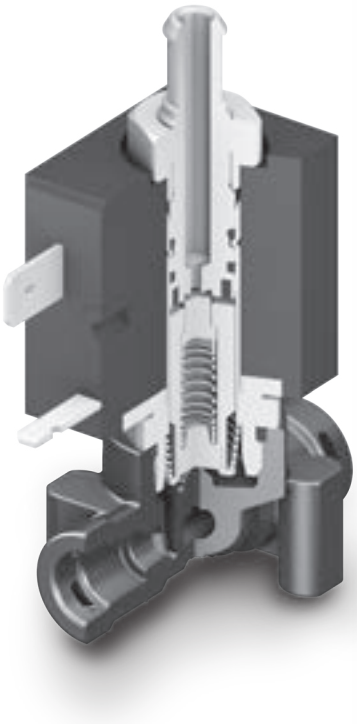

| Pressioni massime differenziali di funzionamento<br>Maximum differential work pressure | | | |
|---|---|---|---|
| Codice molla<br>Spring code | DN [mm] | | |
| | 1,0 | | 2,7 |
| | Tenuta<br>Seal<br>70 IRHD | Tenuta<br>Seal<br>80-85 IRHD | |
| | M.O.P.D. [bar] | | |
| 9000/11R | 14 | 16 | 3 |
| 9000/140 | 17 | 19 | 3,5 |
| 9000/110 | 19 | 21 | 4 |

| Kv elettrovalvole<br>Solenoid valves Kv | | |
|---|---|---|
| | DN [mm] | |
| | 1,0 | 2,7 |
| | Kv [$m^3$/h] | |
| | 0,027 | 0,165 |

Tutte le informazioni tecniche fornite sono a titolo indicativo. Esse sono frutto di test eseguiti in laboratorio che devono essere considerati un esempio limitato rispetto al "case history" realtivo al possibile usp di questi prodotti.
Sulla base di queste considerazioni, tutte le informazioni tecniche sono suscettibili a considerevoli cambiamenti in base alle diverse condizioni di uso o di assemblaggio del componente sull'applicazione finale.
Di conseguenza, suggeriamo agli utenti di effettuare dei test preliminari simulando le condizioni finali e reali di utilizzo.
I valori minimi e massimi dichiarati sono da ritenersi raggiungibili solo per brevi periodi di tempo, non per un utilizzo continuativo del dispositivo.
All technical information provided are simply indicative. They are the result of laboratory tests, which to be considered a restricted example compared to the case hisstory relating to the possible use of these products.
On the basis of these considerations, all these technical information are liable to be considerably changed depending on the different conditions of use or assembly of the product onto the final equipment. Therefore, we suggest the users should always subject the product to preliminary tests by simulating its future and real conditions of use.
Minimum and maximum declared values can be held for short time periods only but not for a non-stop working use of the device.

## SCHEMA DI ORDINAZIONE

In fase di ordine devono essere specificate le seguenti caratteristiche:
- Modello della serie
- DN della valvola (diametro nominale dell'orifizio): [1.1 ; 2.7]
- Materiale del cannotto: [Ottone; Acciaio inox]
- Mescola delle guarnizioni: NBR, EPDM, FKM (Viton) alimentare, FKM (Viton) PLUS alimentare (caratteristiche guarnizioni pag. 373)
- Dati elettrici della bobina (voltaggio, frequenza, potenza) o codice bobina (vedere bobine 6000BH e 9000BH pag. 620)
- Foro di scarico della terza via (standard Ø1.4mm)
- Eventuale trattamento sul cannotto (vedere trattamenti pag. 306)

### ESEMPIO
- Modello: 9900
- DN: Ø1.1mm
- Cannotto in ottone
- Mescola guarnizioni: FKM (Viton) PLUS alimentare
- Codice bobina: 9000BH/K5FV (230Vac 50Hz 9÷12.5VA VDE)
- Trattamento TM4

## HOW TO ORDER

Follow features shall be specified at order stage:
- Series model
- Valve DN (hole nominal diameter): [1.1 ; 2.7]
- Sleeve kind of material: [Brass; Stainless steel]
- Sealing gaskets: NBR, EPDM, FKM (Viton) for food contact, FKM (Viton) PLUS for food contact (gaskets features page 373)
- Coil operational data (voltage, frequency, power supply) or coil code (see page 620 series 6000BH and 9000BH coil)
- Exhaust hole of third way (standard size: Ø1.4mm)
- Possible treatment for sleeve (Olab treatment page 306)

### EXAMPLE
- Model: 9900
- DN: Ø1.1mm
- Brass sleeve
- Sealing gaskets: FKM (Viton) PLUS for food contact
- Coil code: 9000BH/K5FV (230Vac 50Hz 9÷12.5VA VDE)
- TM4 surface treatment

# 9900

**Elettrovalvola in linea - Ingresso: "fast" per tubo Ø4mm ogivato - Uscita: "fast" per tubo Ø4mm ogivato - Terza via (scarico) con portagomma Ø7mm - Piedini con fori per viti autofilettanti**
Straight solenoid valve - "fast" inlet for Ø4mm pipe ogived - "fast" outlet for Ø4mm pipe ogived Third way (exhaust) with Ø7mm rubber hose - Fixing pins with holes for serlf-tapping screws

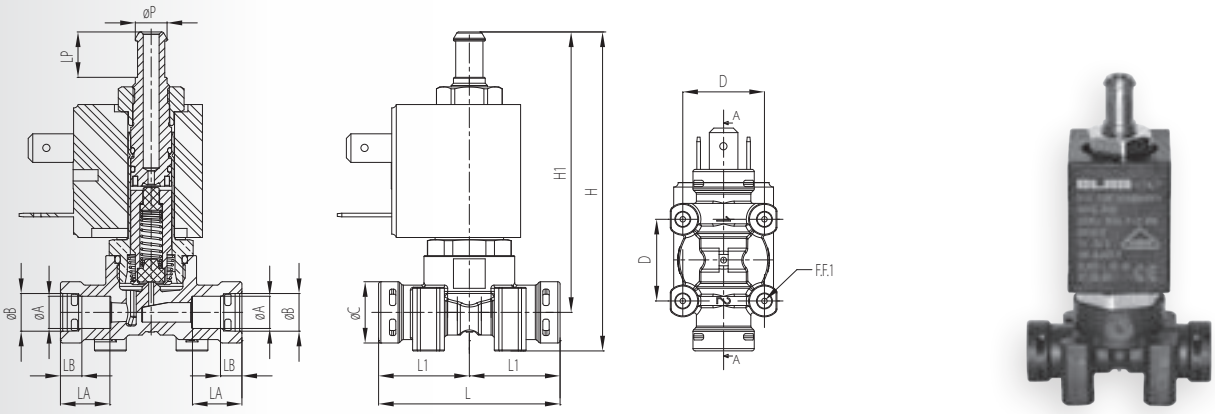


| Codice Code | ØDN [mm] | ØA [mm] | ØB [mm] | LA [mm] | LB [mm] | L1 [mm] | L [mm] | ØC [mm] | D [mm] | ØP [mm] | LP [mm] | F.F.1 | H1 [mm] | H [mm] |
|---|---|---|---|---|---|---|---|---|---|---|---|---|---|---|
| 9900 | 1,1 ; 2,7 | 7,1 | 8,3 | 11,1 | 4 | 20 | 40 | 13,5 | 18 | 7 | 10 | M3 | 61,8 | 70,3 |

ASSEMBLAGGIO
ASSEMBLING

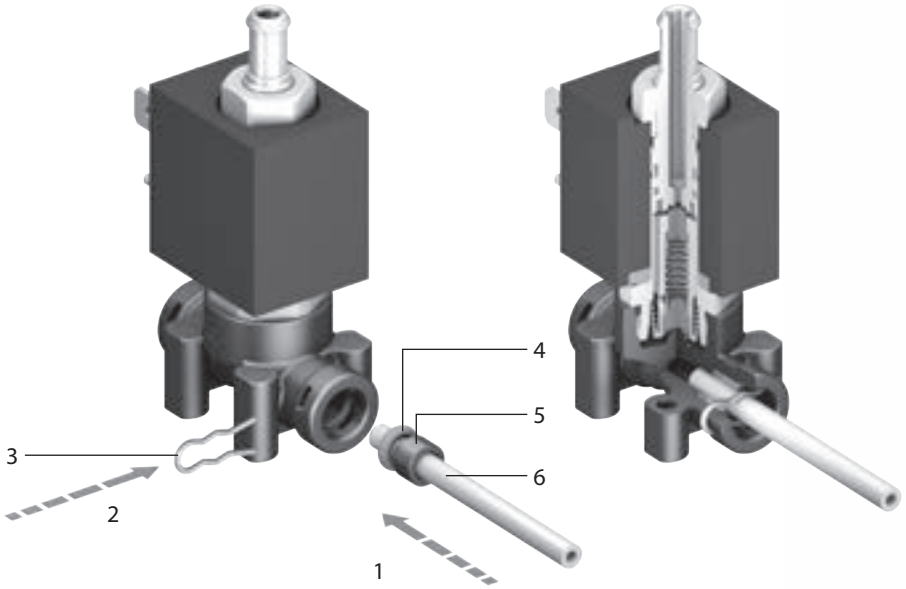


| | |
|---|---|
| 1 | **Inserire tubo con ogiva ed O-ring**<br>Put the pipe with ogive and O-ring |
| 2 | **Inserire copiglia**<br>Put the plit pin |
| 3 | **Copiglia**<br>Plit pin |
| 4 | **O-ring Ø3.5xd-2**<br>O-ring Ø3.5xd-2 |
| 5 | **Ogiva**<br>Ogive |
| 6 | **Tubo Ø4**<br>Ø4 pipe |

ACCESSORI PER IL MONTAGGIO - EQUIPMENT FOR ASSEMBLY

1 **O-ring di tenuta codice OR-00350-200-I-HRJ (Ø3.5XØ7.5 d=2mm) in FKM (Viton) alimentare**
Sealing O-ring code OR-00350-200-I-HRJ (Ø3.5XØ7.5 d=2mm) made of FKM (Viton) for food contact

2 **Ogiva codice 9900-3**
Ogive code 9900-3

3 **Forcella per bloccaggio tubo codice 9900-2**
Forked for pipe locking code 9900-2

OLAB
FLUID CONTROL
MADE IN ITALY

# SERIE 9000 N.A.

ELETTROVALVOLE

# ELETTROVALVOLE 2/2 VIE N.A. ISPEZIONABILI - 22MM

N.O. 2/2 WAYS SOLENOID VALVES OPENABLE FOR INSPECTION - 22MM

## SERIE 9000 N.A.

OLAB
FLUID CONTROL
MADE IN ITALY

## CRITERI DI SCELTA

### UTILIZZI

Aria, acqua, vapore. Altri fluidi previa verifica di compatibilità.

### PECULIARITÀ

- Azionamento diretto (non è richiesta una pressione minima per l'azionamento)
- Ideali per impieghi non gravosi
- Economiche
- Dimensioni ridotte (bobina 22mm)

## SELECTION CRITERIA

### APPLICATION

Air, water, steam. Check the compatibility for other fluids.

### SPECIAL FEATURES

- Direct action (minimum pressure not required)
- Low pressure applications
- Low cost
- Small size (22mm coil)

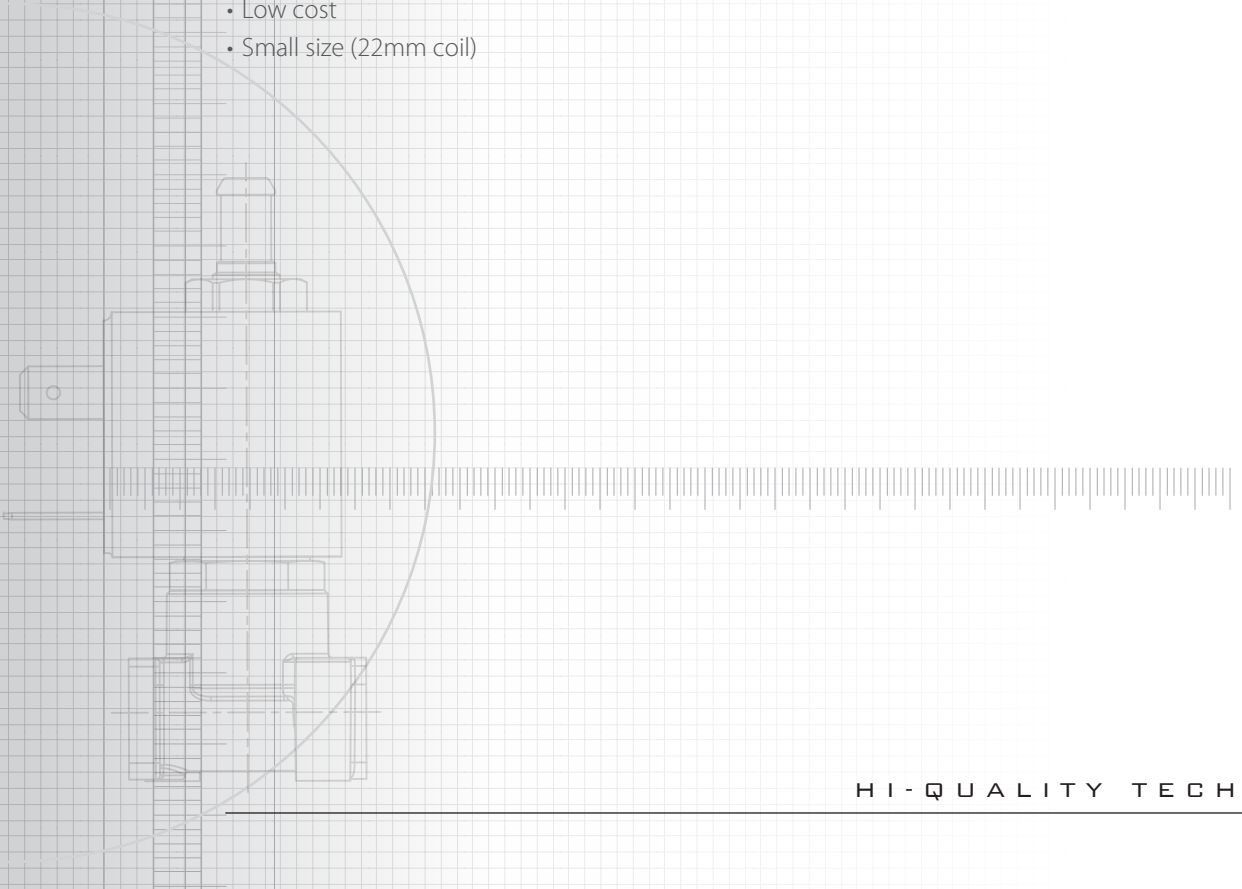

## COSTRUZIONE

I principali componenti costitutivi delle elettrovalvole serie 9000 N.A. sono:
- Corpo in ottone forgiato EN12165-CW617N o EN12164-CW614N
- Cannotto in ottone EN12164-CW614N o acciaio inox AISI 303
- Nuclei in acciaio inox AISI 430F
- Molla in acciaio inox AISI 302
- Guarnizioni di tenuta in: NBR, EPDM, FKM (Viton) alimentare, FKM (Viton) alimentare
- Bobina 22mm in classe H

## CONSTRUCTION

The main construction components of the solenoid valves of the 9000 N.O. series are:
- EN12165-CW617N or EN12164-CW614N forged brass body
- EN12164-CW614N brass or AISI 303 stainless steel sleeve
- AISI 430F stainless steel cores
- AISI 302 stainless steel spring
- Sealing gaskets: NBR, EPDM, FKM (Viton) for food contact, FKM (Viton) for food contact
- 22mm coil H class

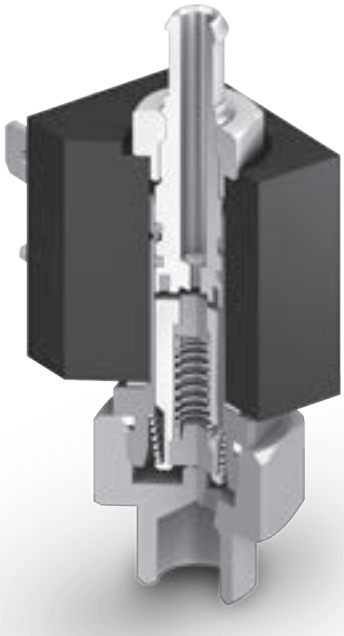

| Pressioni massime differenziali di funzionamento<br>Maximum differential work pressure | | |
|---|---|---|
| Codice molla<br>Spring code | DN [mm] | |
| | 1,4 | 1,7 |
| | M.O.P.D. [bar] | |
| 9000/140 | 18 | 12 |

| Kv elettrovalvole<br>Solenoid valves Kv | | |
|---|---|---|
| | DN [mm] | |
| | 1,4 | 1,7 |
| | Kv [$m^3$/h] | |
| | 0,06 | 0,08 |

Tutte le informazioni tecniche fornite sono a titolo indicativo. Esse sono frutto di test eseguiti in laboratorio che devono essere considerati un esempio limitato rispetto al "case history" realtivo al possibile usp di questi prodotti.
Sulla base di queste considerazioni, tutte le informazioni tecniche sono suscettibili a considerevoli cambiamenti in base alle diverse condizioni di uso o di assemblaggio del componente sull'applicazione finale.
Di conseguenza, suggeriamo agli utenti di effettuare dei test preliminari simulando le condizioni finali e reali di utilizzo.
I valori minimi e massimi dichiarati sono da ritenersi raggiungibili solo per brevi periodi di tempo, non per un utilizzo continuativo del dispositivo.
All technical information provided are simply indicative. They are the result of laboratory tests, which to be considered a restricted example compared to the case hisstory relating to the possible use of these products.
On the basis of these considerations, all these technical information are liable to be considerably changed depending on the different conditions of use or assembly of the product onto the final equipment. Therefore, we suggest the users should always subject the product to preliminary tests by simulating its future and real conditions of use.
Minimum and maximum declared values can be held for short time periods only but not for a non-stop working use of the device.

## SCHEMA DI ORDINAZIONE

In fase di ordine devono essere specificate le seguenti caratteristiche:
- Modello della serie
- DN della valvola (diametro nominale dell'orifizio): [1.4; 1.7]
- Mescola delle guarnizioni: NBR, EPDM, FKM (Viton) alimentare (caratteristiche guarnizioni pag. 373)
- Dati elettrici della bobina (voltaggio, frequenza, potenza) o codice bobina (vedere bobine 6000BH e 9000BH pag. 620)
- Eventuale trattamento superficiale (vedere trattamenti pag. 306)

### ESEMPIO
- Modello: 6091
- DN: Ø1.4mm
- Mescola guarnizioni: FKM (Viton) alimentare
- Codice bobina: 9000BH/K5FV (230Vac 50Hz 9÷12.5VA VDE)
- Trattamento TM4

## HOW TO ORDER

Follow features shall be specified at order stage:
- Series model
- Valve DN (hole nominal diameter): [1.4; 1.7]
- Sealing gaskets: NBR, EPDM, FKM (Viton) for food contact (gaskets features page 373)
- Coil operational data (voltage, frequency, power supply) or coil code (see page 620 series 6000BH and 9000BH coil)
- Possible surface treatment (Olab treatment page 306)

### EXAMPLE
- Model: 6091
- DN: Ø1.4mm
- Sealing gaskets: FKM (Viton) for food contact
- Coil code: 9000BH/K5FV (230Vac 50Hz 9÷12.5VA VDE)
- TM4 surface treatment

## 6091

**Elettrovalvola in linea (verticale) - Ingresso: filetto femmina G1/8" - Uscita: portagomma Ø7mm**
Straight solenoid valve (vertical) - Inlet: G1/8" female thread - Outlet: Ø7mm rubber hose

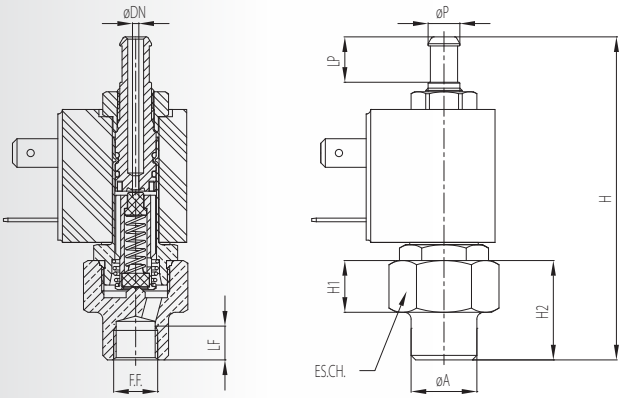

| Codice Code | ØDN [mm] | F.F. | LF [mm] | ØP [mm] | LP [mm] | ØA [mm] | H1 [mm] | H2 [mm] | ES.CH. [mm] | H [mm] |
|---|---|---|---|---|---|---|---|---|---|---|
| 6091 | 1,4 - 1,7 | G1/8" | 7,5 | 7 | 10 | 14,5 | 11,5 | 22 | 21 | 71,2 |

## 8141

**Elettrovalvola ad angolo 90° (verticale) - Ingresso: filetto femmina G1/8" - Uscita: portagomma Ø7mm**
90° elbow solenoid valves (vertical) - Inlet: G1/8" female thread - Outlet: Ø 7 mm rubber hose - M3 fixing pinsthread

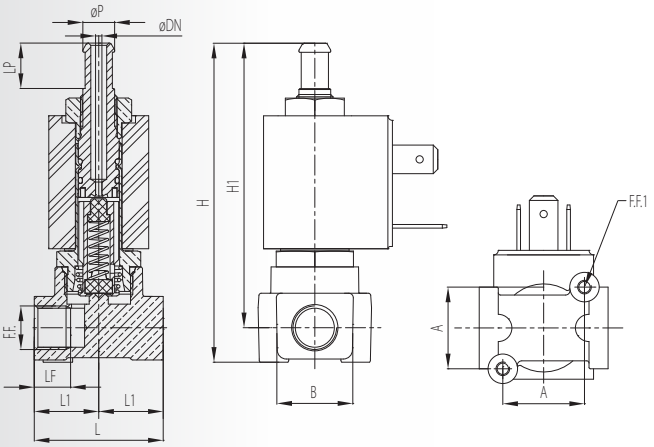

| Codice Code | ØDN [mm] | F.F. | F.F.1 | LF [mm] | ØP [mm] | LP [mm] | L1 [mm] | L [mm] | H1 [mm] | H [mm] | B [mm] |
|---|---|---|---|---|---|---|---|---|---|---|---|
| 8141 | 1,4 - 1,7 | G1/8" | M3 | 8 | 7 | 10 | 14,2 | 28,4 | 62,7 | 70,3 | 16,7 |

## VERSIONI SPECIALI
SPECIAL VERSION

# 7586

**Elettrovalvola 3/2 vie normalmente aperta - Ingresso e uscita G1/8 femmina**
**Terza via M5 femmina**
Normally open 3/2 ways solenoid valve - G1/8 female inlet and outlet - M5 female third way

**PRESSIONI MASSIME DI FUNZIONAMENTO** - MAXIMUM OPERATING PRESSURE

| Diametro nominale<br>Nominal diameter<br>ØDN [mm] | Pressione massima di funzionamento<br>Maximum operating pressure<br>[bar] |
|---|---|
| 1,0 | 16 |
| 1,2 | 12 |
| 1,5 | 7 |
| 2,0 | 4 |
| 2,5 | 2 |

OLAB
FLUID CONTROL
MADE IN ITALY

# SERIE 7000

ELETTROVALVOLE

# ELETTROVALVOLE 2/2 VIE N.C.
# NON ISPEZIONABILI - 30MM Ø13

N.C. 2/2 WAYS SOLENOID VALVES NOT OPENABLE FOR INSPECTION - 30MM Ø13

**SERIE 7000**

OLAB
FLUID CONTROL
MADE IN ITALY

## CRITERI DI SCELTA

### UTILIZZI

Aria, acqua, vapore, automazione industriale, food & beverage. Altri fluidi previa verifica di compatibilità.
Disponibile versione omologata DVGW per gas combustibili.

### PECULIARITÀ

- Azionamento diretto (non è richiesta una pressione minima per l'azionamento)
- Evoluzione della serie 6000 per applicazioni semiprofessionali
- Non ispezionabili
- Design compatto
- Bobina da 30mm Ø13

## SELECTION CRITERIA

### APPLICATION

Air, water, steam, industrial automation, food & beverage. Check the compatibility for other fluids.
DVGW models available for fuel gas.

### SPECIAL FEATURES

- Direct action (minimum pressure not required)
- Series 6000 evolution for semi-professional applications
- Not suitable to be cleaned inside
- Compact design
- 30mm Ø13 coil

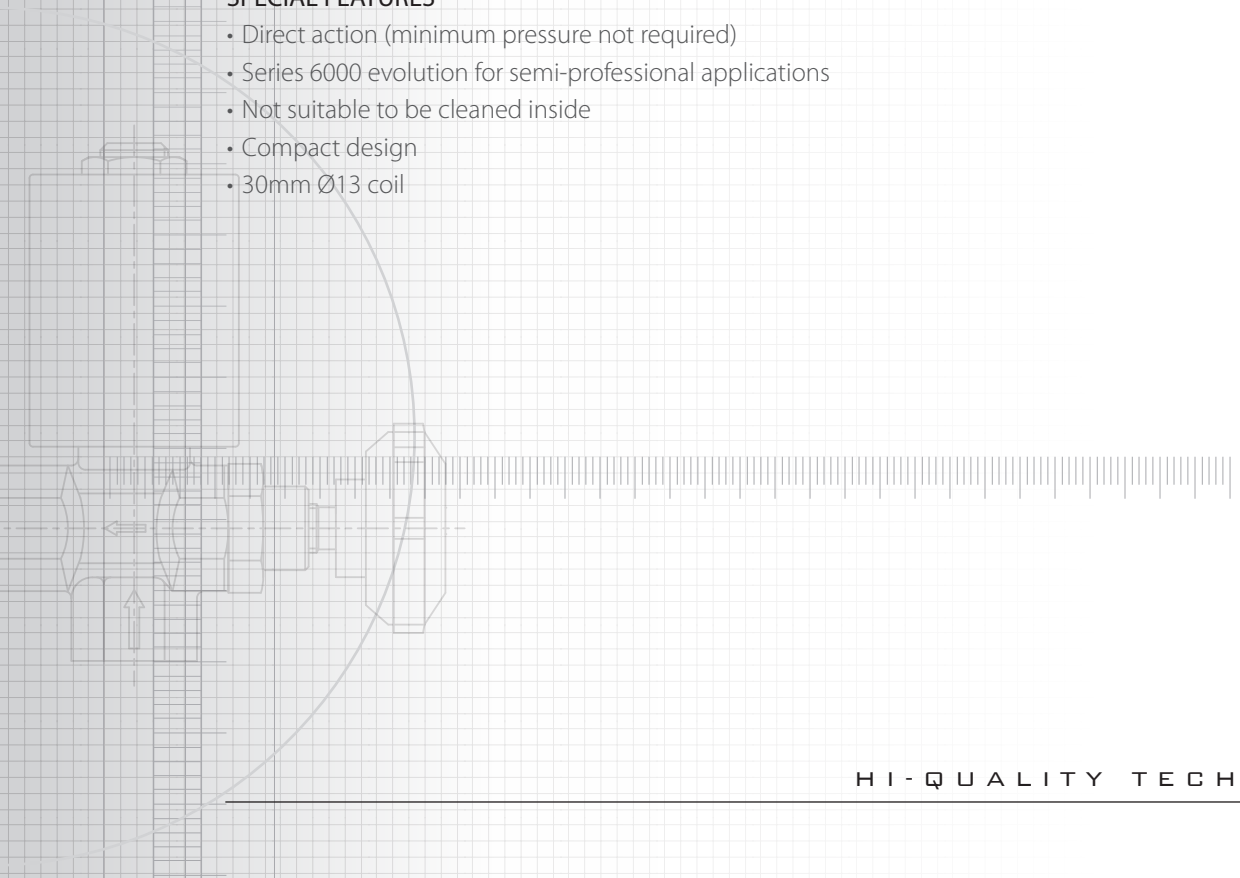

## COSTRUZIONE

I principali componenti costitutivi delle elettrovalvole serie 7000 sono:
- Corpo in ottone forgiato EN12165-CW617N
- Nuclei in acciaio inox AISI 430F
- Molla in acciaio inox AISI 302
- Guarnizioni di tenuta: NBR, EPDM, FKM (Viton) alimentare
- Guarnizione di tenuta cannotto/nucleo fisso in PTFE
- Bobina 30mm in classe H

## CONSTRUCTION

The main construction components of the solenoid valves of the 7000 series are:
- EN12165-CW617N forged brass body
- AISI 430F stainless steel cores
- AISI 302 stainless steel spring
- Sealing gaskets: NBR, EPDM, FKM (Viton) for food contact
- Sealing gasket of sleeve/core made of PTFE
- 30mm class H coil

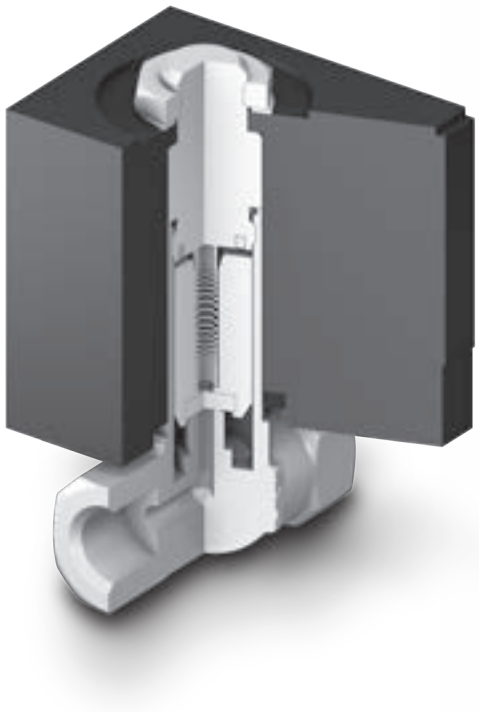

| Pressioni massime differenziali di funzionamento<br>Maximum differential work pressure | | | | | | | | | | |
|---|---|---|---|---|---|---|---|---|---|---|
| Bobine<br>Coils | Dati di targa<br>(frequenza e potenza della bobina)<br>Operaing data<br>(frequency and power supply) | | DN [mm] | | | | | | | |
| | | | 1,0 | 1,5 | 2,0 | 2,2 | 2,5 | 2,8 | 3,0 | 3,5 | 4,0 |
| | | | M.O.P.D. [bar] | | | | | | | | |
| C.A. | 50Hz 15VA | | 25 | 25 | 20 | 17 | 13 | 10 | 9 | 7,5 | 6 |
| | 60Hz 15VA | | 25 | 25 | 20 | 17 | 13 | 10 | 9 | 7,5 | 6 |
| | 60 Hz 21VA | | 25 | 25 | 24 | 19 | 15 | 12 | 10,5 | 8,5 | 7 |
| | 50/60Hz 15VA | 50 Hz | 25 | 25 | 22 | 18 | 14 | 11 | 9,5 | 8 | 6,5 |
| | | 60 Hz | 25 | 25 | 20 | 17 | 13 | 10 | 9 | 7,5 | 6 |
| C.C. | 10W | | 23 | 10 | 6 | 4,5 | 3,5 | 2,5 | 2 | 1,5 | 1 |
| | 19W | | 25 | 25 | 16 | 13 | 10 | 8 | 7 | 5,5 | 4,5 |

| Kv elettrovalvole<br>Solenoid valves Kv | | | | | | | | | |
|---|---|---|---|---|---|---|---|---|---|
| | DN [mm] | | | | | | | | |
| | 1,0 | 1,5 | 2,0 | 2,2 | 2,5 | 2,8 | 3,0 | 3,5 | 4,0 |
| | Kv [$m^3/h$] | | | | | | | | |
| | 0,035 | 0,08 | 0,13 | 0,15 | 0,175 | 0,190 | 0,21 | 0,250 | 0,280 |

Tutte le informazioni tecniche fornite sono a titolo indicativo. Esse sono frutto di test eseguiti in laboratorio che devono essere considerati un esempio limitato rispetto al "case history" realtivo al possibile usp di questi prodotti.
Sulla base di queste considerazioni, tutte le informazioni tecniche sono suscettibili a considerevoli cambiamenti in base alle diverse condizioni di uso o di assemblaggio del componente sull'applicazione finale.
Di conseguenza, suggeriamo agli utenti di effettuare dei test preliminari simulando le condizioni finali e reali di utilizzo.
I valori minimi e massimi dichiarati sono da ritenersi raggiungibili solo per brevi periodi di tempo, non per un utilizzo continuativo del dispositivo.
All technical information provided are simply indicative. They are the result of laboratory tests, which to be considered a restricted example compared to the case hisstory relating to the possible use of these products.
On the basis of these considerations, all these technical information are liable to be considerably changed depending on the different conditions of use or assembly of the product onto the final equipment. Therefore, we suggest the users should always subject the product to preliminary tests by simulating its future and real conditions of use.
Minimum and maximum declared values can be held for short time periods only but not for a non-stop working use of the device.

## SCHEMA DI ORDINAZIONE

In fase di ordine devono essere specificate le seguenti caratteristiche:
- Modello della serie
- DN della valvola (diametro nominale dell'orifizio): [1.0÷4.0]
- Mescola delle guarnizioni: NBR, EPDM, FKM (Viton) alimentare (caratteristiche guarnizioni pag. 373)
- Dati elettrici della bobina (voltaggio, frequenza, potenza) o codice bobina (vedere bobine 7000BH pag. 620)
- Eventuale trattamento sul corpo valvola (vedere trattamenti pag. 306)

### ESEMPIO
- Modello: 7000/1
- DN: Ø3.0mm
- Mescola guarnizioni: NBR
- Codice bobina: 7000BH/J5IV (220/230Vac 50Hz 15VA VDE)

## HOW TO ORDER

Follow features shall be specified at order stage:
- Series model
- Valve DN (hole nominal diameter): [1.0÷4.0]
- Sealing gaskets: NBR, EPDM, FKM (Viton) for food contact (gaskets features page 373)
- Coil operational data (voltage, frequency, power supply) or coil code (see page 620 series 7000BH coil)
- Possible treatment for body valve (Olab treatment page 306)

### EXAMPLE
- Model: 7000/1
- DN: Ø3.0mm
- Sealing gaskets: NBR
- Coil code: 7000BH/J5IV (220/230Vac 50Hz 15VA VDE)

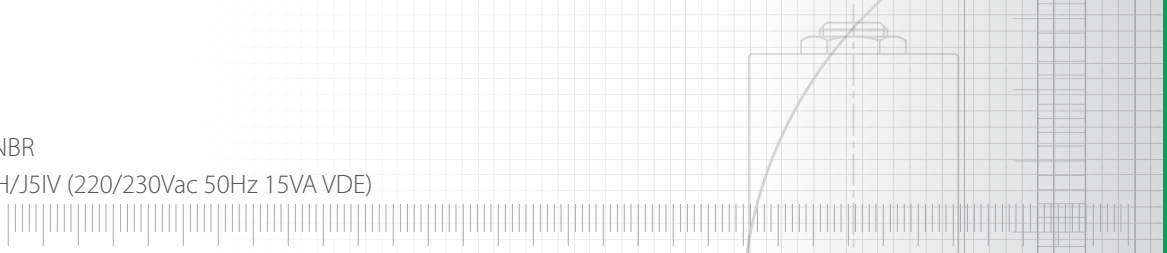

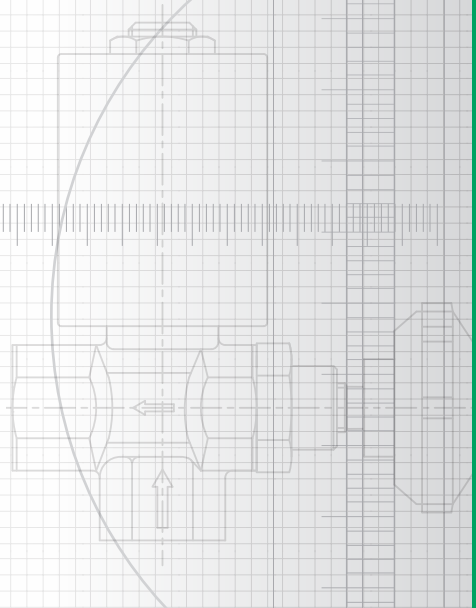

## 7000

Elettrovalvola ad angolo 90° - Ingresso: filetto femmina G1/4" - Uscita: filetto femmina G1/4"
Rubinetto di parzializzazione della portata 0%÷100% - Manopola Ø30mm compresa
90° elbow solenoid valve - Inlet: G1/4" female thread - Outlet: G1/4" female thread
Tap for flow rate 0% ÷100% - Ø30mm knob included

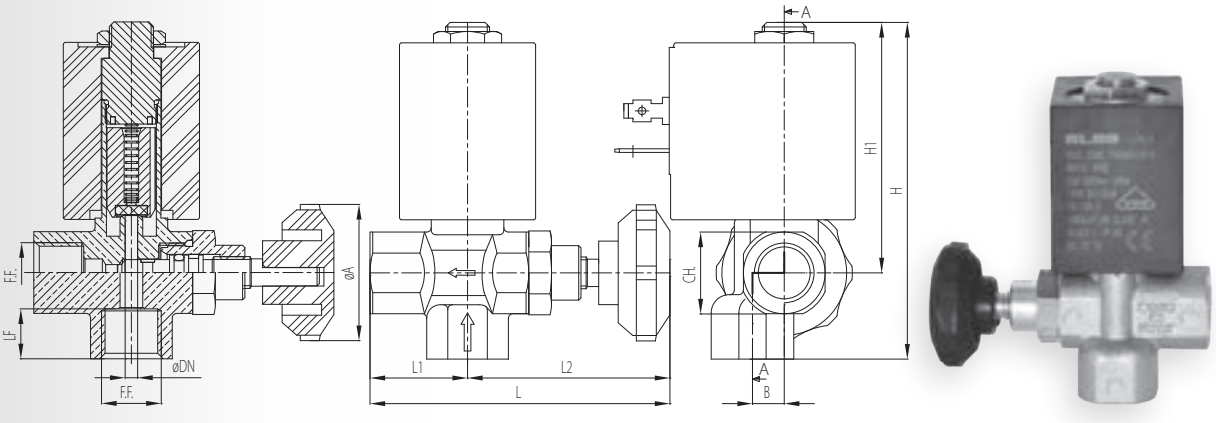


| Codice Code | ØDN [mm] | F.F. | LF [mm] | L1 [mm] | L2 [mm] | L [mm] | ØA [mm] | B [mm] | H1 [mm] | H [mm] | CH. [mm] |
|---|---|---|---|---|---|---|---|---|---|---|---|
| 7000 | 1 ÷ 4 | G1/4" | 11 | 21,5 | 44,6 | 66,1 | 30 | 7 | 55,2 | 74,2 | 18 |

## 7000/1

Elettrovalvola in linea - Ingresso: filetto maschio R1/8" (Gc1/8") - Uscita: portagomma Ø6.2mm
Straight solenoid valve - Inlet: R1/8" (Gc1/8") male thread - Outlet: Ø6.2mm rubber hose

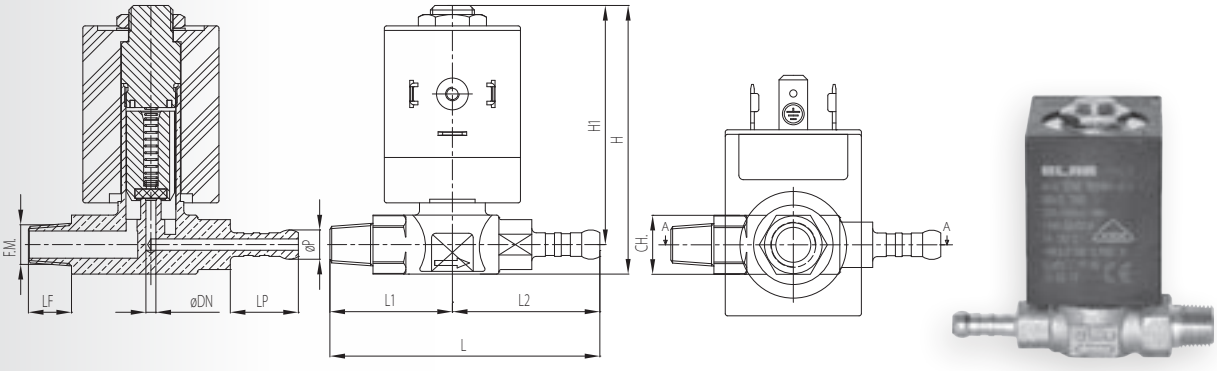


| Codice Code | ØDN [mm] | F.M. | LF [mm] | ØP [mm] | LP [mm] | L1 [mm] | L2 [mm] | L [mm] | H1 [mm] | H [mm] | CH. [mm] |
|---|---|---|---|---|---|---|---|---|---|---|---|
| 7000/1 | 1 ÷ 4 | Gc1/8" | 9,5 | 6,2 | 15 | 27 | 32,5 | 59,5 | 52,7 | 59,2 | 13 |

## 7000/2

**Elettrovalvola in linea - Ingresso: filetto femmina G1/4" - Uscita: portagomma Ø6.2mm**
Straight solenoid valve - Inlet: G1/4" female thread - Outlet: Ø6.2mm rubber hose

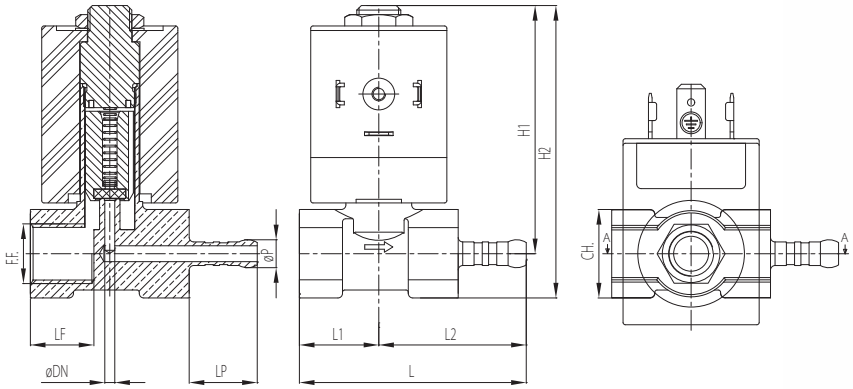

| Codice<br>Code | ØDN<br>[mm] | F.F. | LF<br>[mm] | ØP<br>[mm] | LP<br>[mm] | L1<br>[mm] | L2<br>[mm] | L<br>[mm] | H1<br>[mm] | H<br>[mm] | CH.<br>[mm] |
|---|---|---|---|---|---|---|---|---|---|---|---|
| 7000/2 | 1 ÷ 4 | G1/4" | 14 | 6,2 | 15 | 17,5 | 32,5 | 50 | 54,7 | 64,5 | 20 |

## 7000/5

**Elettrovalvola ad angolo 90° - Ingresso: filetto maschio R1/8" (Gc1/8") - Uscita: portagomma Ø7.4mm**
90° elbow solenoid valve - Inlet: R1/8"(Gc11/8") male thread - Outlet: Ø7.4mm rubber hose

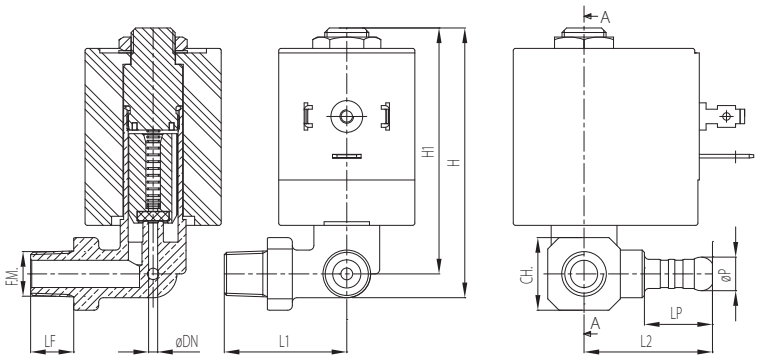

| Codice<br>Code | ØDN<br>[mm] | F.M. | LF<br>[mm] | ØP<br>[mm] | LP<br>[mm] | L1<br>[mm] | L2<br>[mm] | H1<br>[mm] | H<br>[mm] | CH.<br>[mm] |
|---|---|---|---|---|---|---|---|---|---|---|
| 7000/5 | 1 ÷ 4 | Gc1/8" | 9,5 | ø7,4 | 15 | 27 | 28,3 | 54,2 | 59,5 | 16 |

## 7000/6

Elettrovalvola in linea - Ingresso: filetto femmina G1/4" - Uscita: filetto femmina G1/4"
Straight solenoid valve - Inlet: G1/4" female thread - Outlet: G1/4" female thread

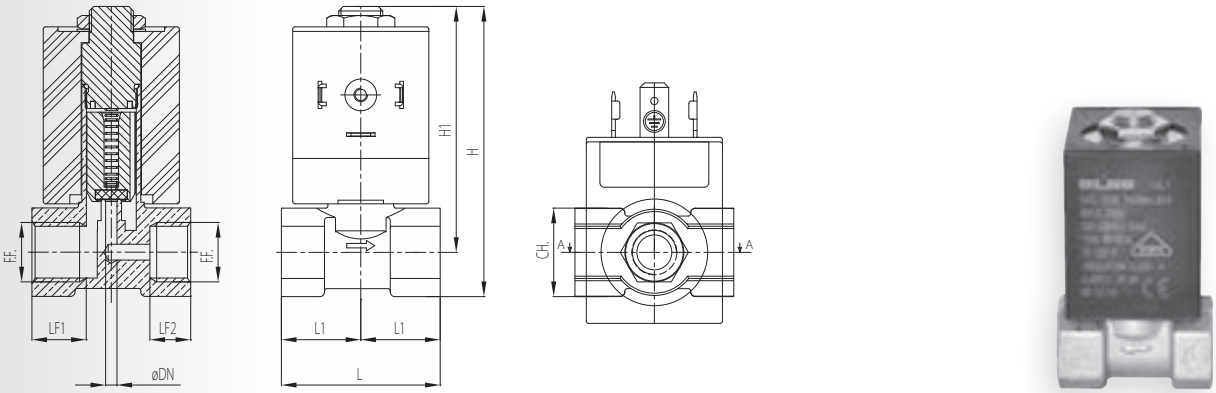


| Codice Code | ØDN [mm] | F.F. | LF1 [mm] | LF2 [mm] | L1 [mm] | L [mm] | H1 [mm] | H [mm] | CH. [mm] |
|---|---|---|---|---|---|---|---|---|---|
| 7000/6 | 1 ÷ 4 | G1/4" | 12 | 9 | 17,5 | 35 | 54,2 | 64 | 20 |

## 5956

Elettrovalvola in linea - Ingresso: filetto femmina G1/8" - Uscita: filetto femmina G1/8"
Straight solenoid valve - Inlet: G1/8" female thread - Outlet: G1/8" female thread

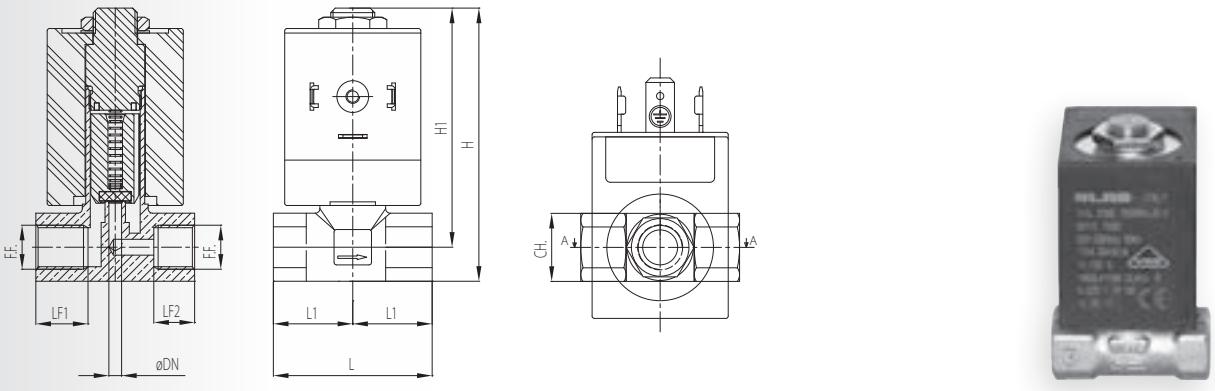


| Codice Code | ØDN [mm] | F.F. | LF1 [mm] | LF2 [mm] | L1 [mm] | L [mm] | H1 [mm] | H [mm] | CH. [mm] |
|---|---|---|---|---|---|---|---|---|---|
| 5956 | 1 ÷ 4 | G1/8" | 11,5 | 9 | 17,5 | 35 | 52,7 | 60,2 | 15 |

## 6061

Elettrovalvola in linea - Ingresso: filetto femmina G1/4" - Uscita: filetto femmina G1/4"
Piedini di fissaggio filettati M4
Straight solenoid valve - Inlet: G1/4" female thread - Outlet: G1/4" female thread - M4 fixing pins thread

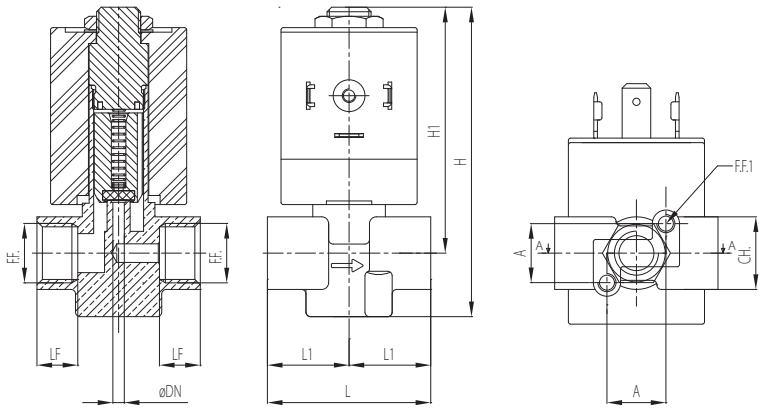

| Codice<br>Code | ØDN<br>[mm] | F.F. | LF<br>[mm] | F.F.1 | A<br>[mm] | L1<br>[mm] | L<br>[mm] | H1<br>[mm] | H<br>[mm] | CH.<br>[mm] |
|---|---|---|---|---|---|---|---|---|---|---|
| 6061 | 1 ÷ 4 | G1/4" | 9 | M4 | 13 | 18 | 36 | 54,2 | 67,70 | 16 |

## 6376

Elettrovalvola in linea - Ingresso: filetto femmina G1/8" - Uscita: filetto femmina G1/8"
Piedini di fissaggio filettati M4
Straight solenoid valve - Inlet: G1/8" female thread - Outlet: G1/8" female thread - M4 fixing pins thread

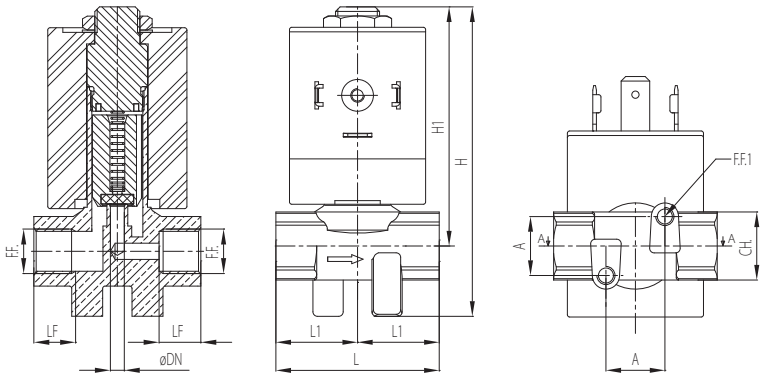

| Codice<br>Code | ØDN<br>[mm] | F.F. | LF<br>[mm] | L1<br>[mm] | L<br>[mm] | H1<br>[mm] | H<br>[mm] | F.F.1 | A<br>[mm] | CH.<br>[mm] |
|---|---|---|---|---|---|---|---|---|---|---|
| 6376 | 1 ÷ 4 | G1/8" | 9 | 18 | 36 | 52,7 | 68,2 | M4 | 13 | 15 |

## 7537

**Elettrovalvola in linea - Ingresso: filetto maschio G1/2" - Uscita: filetto maschio Gc1/4"**
**Spillo di comando per apertura manuale**
Straight solenoid valve -Inlet: G1/2" male thread - Outlet: Gc1/4" male thread - Manual opening control

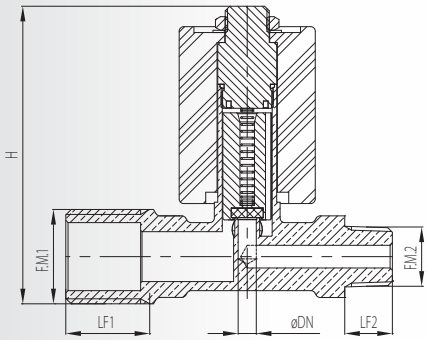


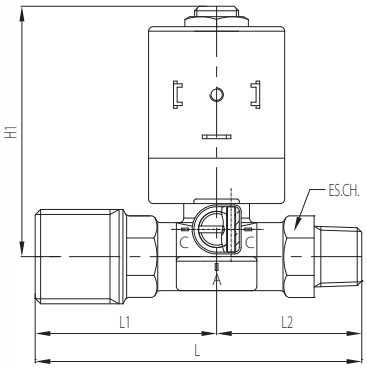

| Codice Code | ØDN [mm] | F.M.1 | LF1 [mm] | F.M.2 | LF2 [mm] | L1 [mm] | L2 [mm] | L [mm] | H1 [mm] | H [mm] | ES.CH. [mm] |
|---|---|---|---|---|---|---|---|---|---|---|---|
| 7537 | 4 | G1/2" | 18,5 | Gc1/4" | 10,5 | 40 | 32 | 72 | 55,2 | 65,6 | 18 |

## 8194

**Elettrovalvola in linea - Ingresso: filetto femmina G3/8" - Uscita: filetto femmina G3/8"**
**Piedini di fissaggio filettati M4**
Straight solenoid valve - Inlet: G3/8" female thread - Outlet: G3/8" female thread - M4 fixing pins thread

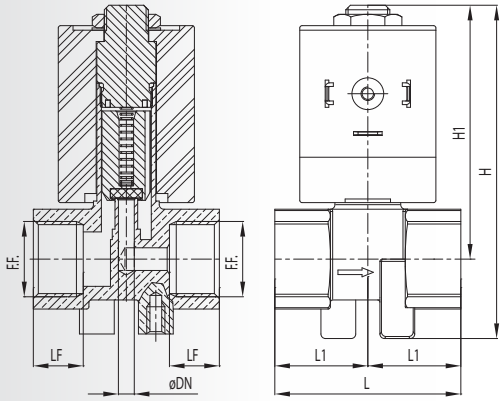


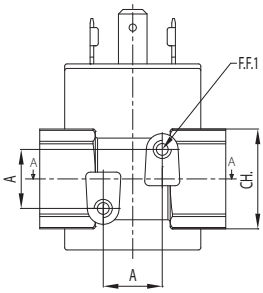

| Codice Code | ØDN [mm] | F.F. | LF [mm] | F.F.1 | L1 [mm] | L [mm] | H1 [mm] | H [mm] | CH. [mm] |
|---|---|---|---|---|---|---|---|---|---|
| 8194 | 1 ÷ 4 | G3/8" | 11 | M4 | 20,5 | 41 | 56 | 73,5 | 22 |

## VERSIONI SPECIALI
SPECIAL VERSION

### 6115

**Elettrovalvola a 90° femmina - femmina G1/4"**
**Ingresso: filetto 1/4" femmina gas cilindrico**
**Uscita: filetto 1/4" femmina gas cilindrico**
90° solenoid valve, G1/4"female-to-female connection
Inlet: 1/4" female cylindrical gas thread
Outlet: 1/4" female cylindrical gas thread

### 6607

**Elettrovalvola diritta con ingresso filetto maschio G1/8" ed uscita con portagomma Ø 7,2 mm**
**Ingresso: filetto 1/8" maschio gas cilindrico**
**Uscita: portagomma Ø 7,2 mm**
Straight solenoid valve with G1/8"male thread inlet, outlet with Ø 7.2 mm rubber-hose
Inlet: 1/8" male cylindrical thread
Outlet: Ø 7.2 mm rubber-hose

### 6484

**Elettrovalvola doppia con ingresso ed uscita femmina a combinazione di portate (min-med-max)**
**Ingresso: filetto 1/8" femmina gas cilindrico**
**Uscita: filetto 1/8" femmina gas cilindrico**
Double solenoid valve with female inlet and outlet with three (min-med-max) flow rates
Inlet: 1/8" female cylindrical gas thread
Outlet: 1/8" female cylindrical gas thread

OLAB
FLUID CONTROL
MADE IN ITALY

# SERIE 8000 2/2 VIE

ELETTROVALVOLE

# ELETTROVALVOLE 2/2 VIE N.C. ISPEZIONABILI - 30MM Ø14

N.C. 2/2 WAYS SOLENOID VALVES
OPENABLE FOR INSPECTION - 30MM Ø14

## SERIE 8000 2/2 VIE

OLAB
FLUID CONTROL
MADE IN ITALY

## CRITERI DI SCELTA

### UTILIZZI

Aria, acqua, vapore, automazione industriale, autolavaggi, compressori, lavaggio industriale, food & beverage. Altri fluidi previa verifica di compatibilità.

### PECULIARITÀ

- Azionamento diretto (non è richiesta una pressione minima per l'azionamento)
- Elettrovalvole per ulizzo semiprofessionale/professionale
- Ispezionabili
- Bobina da 30mm Ø14

## SELECTION CRITERIA

### APPLICATION

Air, water, steam, industrial automation, car washing, compressor, industrial washing, food & beverage.
Check the compatibility for other fluids.

### SPECIAL FEATURES

- Direct action (minimum pressure not required)
- Semi-professional/professional applications
- Suitable to be cleaned inside
- 30mm Ø14 coil

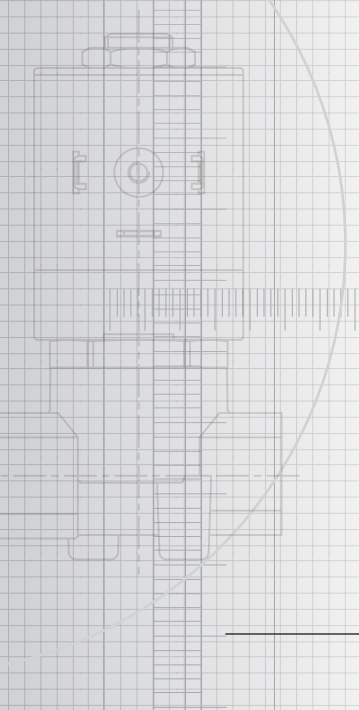

## COSTRUZIONE

I principali componenti costitutivi delle elettrovalvole serie 8000 sono:
- Corpo in ottone forgiato EN12165-CW617N
- Cannotto in ottone EN12164 -CW614N
- Nuclei in acciaio inox AISI 430F
- Molle in acciaio inox AISI 302
- Guarnizioni di tenuta in: NBR, EPDM, FKM (Viton) alimentare, FKM (Viton) PLUS alimentare
- Guarnizione di tenuta cannotto/nucleo fisso in PTFE
- Bobina 30mm in classe H

## CONSTRUCTION

The main construction components of the solenoid valves of the 8000 series are:
- EN12165-CW617N forged brass body
- EN12164-CW614N brass sleeve
- AISI 430F stainless steel cores
- AISI 302 stainless steel spring
- Sealing gaskets: NBR, EPDM, FKM (Viton) for food contact, FKM (Viton) PLUS for food contact
- Sleeve/fixed core selaing gasket made of PTFE
- 30mm H class coil

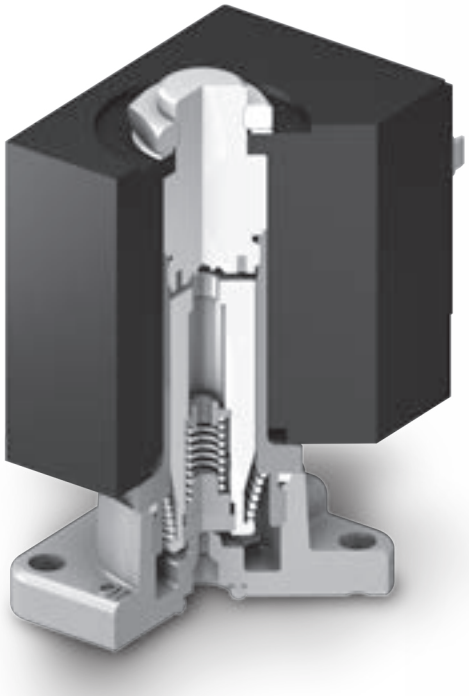

| Pressioni massime differenziali di funzionamento<br>Maximum differential work pressure | | | | | | | | | | | |
|---|---|---|---|---|---|---|---|---|---|---|---|
| Bobine<br>Coils | Dati di targa<br>(frequenza e potenza della bobina)<br>Operaing data<br>(frequency and power supply) | | DN [mm] | | | | | | | | |
| | | | 1,2 | 1,4 | 2,0 | 2,5 | 2,8 | 3,0 | 3,5 | 4,0 | 6,0 | 7,5 |
| | | | M.O.P.D. [bar] | | | | | | | | | |
| C.A. | 50Hz 15VA | | 25 | 25 | 22 | 15 | 12 | 10 | 7,5 | 6 | 2 | 1,2 |
| | 60Hz 15VA | | 25 | 25 | 25 | 25 | 22 | 19 | 14 | 11 | 2 | 1,2 |
| | 60 Hz 21VA | | 25 | 25 | 25 | 20 | 16 | 14 | 10,5 | 8 | 4 | 2,5 |
| | 50/60Hz 15VA | 50 Hz | 25 | 25 | 22 | 15 | 12 | 10 | 7,5 | 6 | 2 | 1,2 |
| | | 60 Hz | 25 | 25 | 17 | 12 | 9 | 8 | 6 | 4,5 | 1 | 0,8 |
| | 50/60Hz 21VA | 50 Hz | 25 | 25 | 25 | 20 | 16 | 14 | 10,5 | 8 | 4 | 2,5 |
| | | 60 Hz | 25 | 25 | 24 | 16 | 13 | 11 | 8 | 6,5 | 2 | 1,2 |
| C.C. | 10W | | 25 | 25 | 14 | 9 | 7 | 6 | 4,5 | 3,5 | - | - |
| | 19W | | 25 | 25 | 22 | 15 | 12 | 10 | 7,5 | 6 | 2 | 1,2 |

| Kv elettrovalvole<br>Solenoid valves Kv | | | | | | | | | | |
|---|---|---|---|---|---|---|---|---|---|---|
| | DN [mm] | | | | | | | | | |
| | 1,2 | 1,4 | 2,0 | 2,5 | 2,8 | 3,0 | 3,5 | 4,0 | 6,0 | 7,5 |
| | Kv [$m^3$/h] | | | | | | | | | |
| | 0,045 | 0,070 | 0,130 | 0,175 | 0,190 | 0,200 | 0,220 | 0,250 | 0,6 | 0,85 |

Tutte le informazioni tecniche fornite sono a titolo indicativo. Esse sono frutto di test eseguiti in laboratorio che devono essere considerati un esempio limitato rispetto al "case history" realtivo al possibile usp di questi prodotti.
Sulla base di queste considerazioni, tutte le informazioni tecniche sono suscettibili a considerevoli cambiamenti in base alle diverse condizioni di uso o di assemblaggio del componente sull'applicazione finale.
Di conseguenza, suggeriamo agli utenti di effettuare dei test preliminari simulando le condizioni finali e reali di utilizzo.
I valori minimi e massimi dichiarati sono da ritenersi raggiungibili solo per brevi periodi di tempo, non per un utilizzo continuativo del dispositivo.
All technical information provided are simply indicative. They are the result of laboratory tests, which to be considered a restricted example compared to the case hisstory relating to the possible use of these products.
On the basis of these considerations, all these technical information are liable to be considerably changed depending on the different conditions of use or assembly of the product onto the final equipment. Therefore, we suggest the users should always subject the product to preliminary tests by simulating its future and real conditions of use.
Minimum and maximum declared values can be held for short time periods only but not for a non-stop working use of the device.

## SCHEMA DI ORDINAZIONE

In fase di ordine devono essere specificate le seguenti caratteristiche:
- Modello della serie
- DN della valvola (diametro nominale dell'orifizio): [1.2÷7.5]
- Mescola delle guarnizioni: NBR, EPDM, FKM (Viton) alimentare, FKM (Viton) PLUS alimentare (caratteristiche guarnizioni pag. 373)
- Dati elettrici della bobina (voltaggio, frequenza, potenza) o codice bobina (vedere bobine 8000BH pag. 620)
- Eventuale trattamento sul corpo valvola (vedere trattamenti pag. 306): [TM1; TM4]

### ESEMPIO
- Modello: 8184
- DN: Ø7.5mm
- Mescola guarnizioni: FKM (Viton) alimentare
- Codice bobina: 8000BH/J5IV (220/230Vac 50Hz 21VA)
- Trattamento TM4

## HOW TO ORDER

Follow features shall be specified at order stage:
- Series model
- Valve DN (hole nominal diameter): [1.2÷7.5]
- Sealing gaskets: NBR, EPDM, FKM (Viton) for food contact, FKM (Viton) PLUS for food contact (gaskets features page 373)
- Coil operational data (voltage, frequency, power supply) or coil code (see page 620 series 8000BH coil)
- Possible treatment for body valve (Olab treatment page 306): [TM1; TM4]

### EXAMPLE
- Model: 8184
- DN: Ø7.5mm
- Sealing gaskets: FKM (Viton) for food contact
- Coil code: 8000BH/J5IV (220/230Vac 50Hz 21VA)
- TM4 treatment

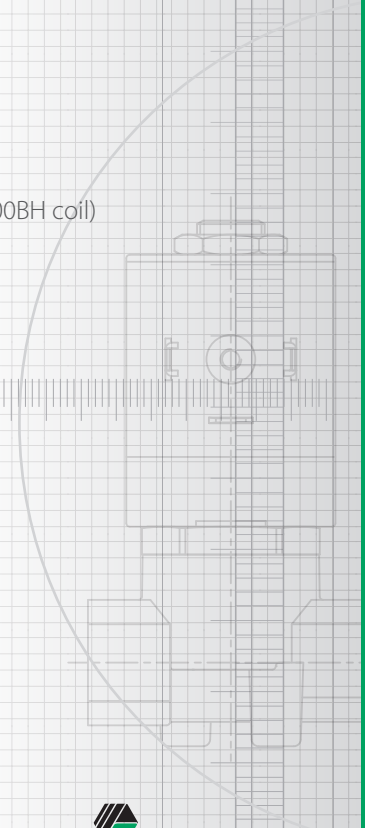

# 8184

Elettrovalvola in linea - Ingresso: filetto femmina G1/4" - Uscita: filetto femmina G1/4"
Cannotto in acciaio inox saldato al nucleo fisso - Piedini di fissaggio filettati M4
Straight solenoid valves - Inlet: G1/4" female thread - Outlet: G1/4" female thread - stainless steel sleeve welded at the fixded core - M4 fixing pins thread

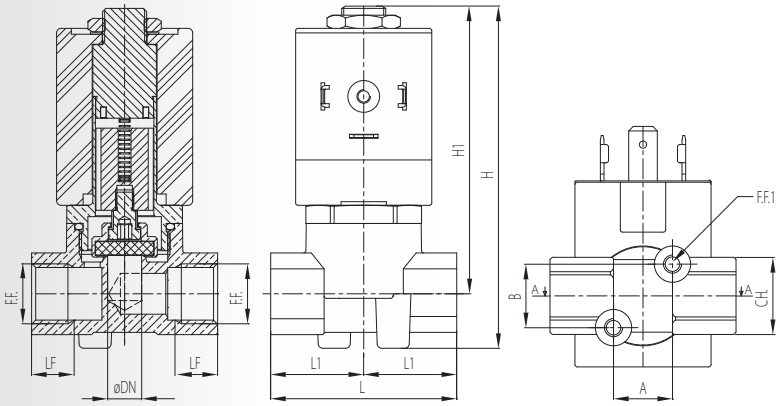

| Codice<br>Code | ØDN<br>[mm] | F.F. | LF<br>[mm] | L1<br>[mm] | L<br>[mm] | A<br>[mm] | B<br>[mm] | F.F.1 | H1<br>[mm] | H<br>[mm] | CH<br>[mm] |
|---|---|---|---|---|---|---|---|---|---|---|---|
| 8184 | 6 ; 7,5 | G1/4" | 9,4 | 20,5 | 41 | 13 | 14 | M4 | 63,4 | 75,4 | 17 |

## VERSIONI SPECIALI
SPECIAL VERSION

### 7393

**Elettrovalvola 2/2 vie ispezionabile**
**Ingresso e uscita G1/8" femmina**
**Piedini di fissaggio M4**
Solenoid valve - 2/2 ways - suitable to be cleaned inside
G1/8" Female inlet and outlet
M4 fixing supports

### 6623

**Elettrovalvola 2/2 vie ispezionabile**
**Ingresso e uscita G1/4" femmina**
**Piedini di fissaggio M4**
Solenoid valve - 2/2 ways suitable to be cleaned inside
G1/4" female inlet and outlet
M4 fixing supports

OLAB
FLUID CONTROL
MADE IN ITALY

# SERIE 8201

ELETTROVALVOLE

# ELETTROVALVOLE 2/2 VIE N.C. ISPEZIONABILI INSERITO INOX - 30MM Ø14

N.C. 2/2 WAYS SOLENOID VALVES OPENABLE FOR INSPECTION STAINLESS STEEL INSERT - 30MM Ø14

**SERIE 8201**

OLAB FLUID CONTROL
MADE IN ITALY

## CRITERI DI SCELTA

### UTILIZZI

Aria, acqua, vapore, automazione industriale, autolavaggi, compressori, lavaggio industriale, food & beverage. Altri fluidi previa verifica di compatibilità.

### PECULIARITÀ

- Azionamento diretto (non è richiesta una pressione minima per l'azionamento)
- Elettrovalvole per utilizzo professionale
- Ispezionabili
- Inserto DN in acciaio inox per la massima resistenza all'usura
- Bobina da 30mm Ø14

## SELECTION CRITERIA

### APPLICATION

Air, water, steam, industrial automation, car washing, compressor, industrial washing, food & beverage.
Check the compatibility for other fluids.

### SPECIAL FEATURES

- Direct action (minimum pressure not required)
- Professional applications
- Suitable to be cleaned inside
- DN insert made of stainless steel for the maximum resistance
- 30mm Ø14 coil

## COSTRUZIONE

I principali componenti costitutivi delle elettrovalvole serie 8201 sono:
- Corpo in ottone forgiato EN12165-CW617N
- Cannotto in acciaio inox AISI 304L saldato al nucleo fisso
- Inserto DN di tenuta in acciaio inox AISI 303
- Nuclei in acciaio inox AISI 430F
- Molle in acciaio inox AISI 302
- Guarnizioni di tenuta in: EPDM, FKM (Viton) alimentare, FKM (Viton) PLUS alimentare
- Bobina 30mm in classe H

## CONSTRUCTION

The main construction components of the solenoid valves of the 8201 series are:
- EN12165-CW617N forged brass body
- AISI304L stainless steel sleeve welded to the fixed core
- AISI 303 stainles steel DN insert
- AISI 430F stainless steel cores
- AISI 302 stainless steel spring
- Sealing gaskets: EPDM, FKM (Viton) for food contact, FKM (Viton) PLUS for food contact
- 30mm H class coil

| Pressioni massime differenziali di funzionamento<br>Maximum differential work pressure | | | | | | | | | | |
|---|---|---|---|---|---|---|---|---|---|---|
| Bobine<br>Coils | Dati di targa<br>(frequenza e potenza della bobina)<br>Operaing data<br>(frequency and power supply) | | DN [mm] | | | | | | | |
| | | | 1,2 | 1,4 | 2,0 | 2,5 | 2,8 | 3,0 | 3,5 | 4,0 |
| | | | M.O.P.D. [bar] | | | | | | | |
| C.A. | 50Hz 15VA | | 25 | 25 | 22 | 15 | 12 | 10 | 7,5 | 6 |
| | 60Hz 15VA | | 25 | 25 | 22 | 15 | 12 | 10 | 7,5 | 6 |
| | 60 Hz 21VA | | 25 | 25 | 25 | 20 | 16 | 14 | 10,5 | 8 |
| | 50/60Hz 15VA | 50 Hz | 25 | 25 | 22 | 15 | 12 | 10 | 7,5 | 6 |
| | | 60 Hz | 25 | 25 | 17 | 12 | 9 | 8 | 6 | 4,5 |
| | 50/60Hz 21VA | 50 Hz | 25 | 25 | 25 | 20 | 16 | 14 | 10,5 | 8 |
| | | 60 Hz | 25 | 25 | 24 | 16 | 13 | 11 | 8 | 6,5 |
| C.C. | 10W | | 25 | 25 | 14 | 9 | 7 | 6 | 4,5 | 3,5 |
| | 19W | | 25 | 25 | 22 | 15 | 12 | 10 | 7,5 | 6 |

| Kv elettrovalvole<br>Solenoid valves Kv | | | | | | | | |
|---|---|---|---|---|---|---|---|---|
| | DN [mm] | | | | | | | |
| | 1,2 | 1,4 | 2,0 | 2,5 | 2,8 | 3,0 | 3,5 | 4,0 |
| | Kv [$m^3/h$] | | | | | | | |
| | 0,045 | 0,070 | 0,130 | 0,175 | 0,190 | 0,200 | 0,220 | 0,250 |

Tutte le informazioni tecniche fornite sono a titolo indicativo. Esse sono frutto di test eseguiti in laboratorio che devono essere considerati un esempio limitato rispetto al "case history" realtivo al possibile usp di questi prodotti.
Sulla base di queste considerazioni, tutte le informazioni tecniche sono suscettibili a considerevoli cambiamenti in base alle diverse condizioni di uso o di assemblaggio del componente sull'applicazione finale.
Di conseguenza, suggeriamo agli utenti di effettuare dei test preliminari simulando le condizioni finali e reali di utilizzo.
I valori minimi e massimi dichiarati sono da ritenersi raggiungibili solo per brevi periodi di tempo, non per un utilizzo continuativo del dispositivo.
All technical information provided are simply indicative. They are the result of laboratory tests, which to be considered a restricted example compared to the case hisstory relating to the possible use of these products.
On the basis of these considerations, all these technical information are liable to be considerably changed depending on the different conditions of use or assembly of the product onto the final equipment. Therefore, we suggest the users should always subject the product to preliminary tests by simulating its future and real conditions of use.
Minimum and maximum declared values can be held for short time periods only but not for a non-stop working use of the device.

## SCHEMA DI ORDINAZIONE

In fase di ordine devono essere specificate le seguenti caratteristiche:
- Modello della serie
- DN della valvola (diametro nominale dell'orifizio): [1.2÷4.0]
- Mescola delle guarnizioni: NBR, EPDM, FKM (Viton) alimentare, FKM (Viton) PLUS alimentare (caratteristiche guarnizioni pag. 373)
- Dati elettrici della bobina (voltaggio, frequenza, potenza) o codice bobina (vedere bobine 8000BH pag. 620)
- Eventuale trattamento sul corpo valvola (vedere trattamenti pag. 306): [TM1; TM4]

### ESEMPIO
- Modello: 8201/3
- DN: Ø4.0mm
- Mescola guarnizioni: EPDM
- Codice bobina: 8000BH/J5IV (220/230Vac 50Hz 21VA)
- Trattamento TM1

## HOW TO ORDER

Follow features shall be specified at order stage:
- Series model
- Valve DN (hole nominal diameter): [1.2÷4.0]
- Sealing gaskets: NBR, EPDM, FKM (Viton) for food contact, FKM (Viton) PLUS for food contact (gaskets features page 373)
- Coil operational data (voltage, frequency, power supply) or coil code (see page 620 series 8000BH coil)
- Possible treatment for body valve (Olab treatment page 306): [TM1; TM4]

### EXAMPLE
- Model: 8201/3
- DN: Ø4.0mm
- Sealing gaskets: EPDM
- Coil code: 8000BH/J5IV (220/230Vac 50Hz 21VA)
- TM1 treatment

## 8201/3

Elettrovalvola in linea - Ingresso: filetto femmina G1/4" - Uscita: filetto femmina G1/4"
Piedini di fissaggio filettati M4
Straight solenoid valve - Inlet: G1/4" female thread - Outlet: G1/4" female thread - M4 fixing pins thread

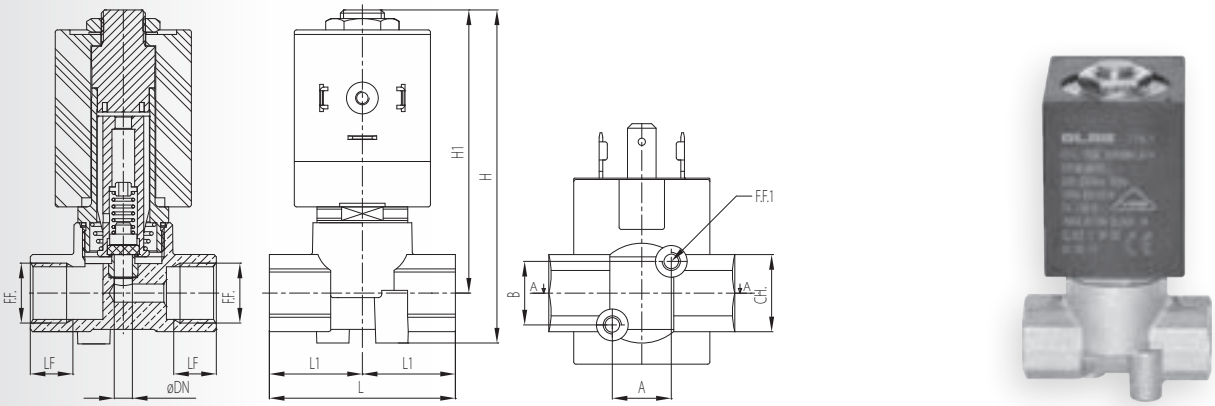


| Codice Code | ØDN [mm] | F.F. | LF [mm] | L1 [mm] | L [mm] | A [mm] | B [mm] | F.F.1 | H1 [mm] | H [mm] | CH [mm] |
|---|---|---|---|---|---|---|---|---|---|---|---|
| 8201/3 | 1,2 ÷ 4 | G1/4" | 9,4 | 20,5 | 41 | 13 | 14 | M4 | 62,4 | 73,4 | 17 |

## 8201/4

Elettrovalvola in linea - Ingresso: filetto femmina G1/8" - Uscita: filetto femmina G1/8"
Piedini di fissaggio filettati M4
Straight solenoid valve - Inlet: G1/8" female thread - Outlet: G1/8" female thread - M4 fixing pins thread

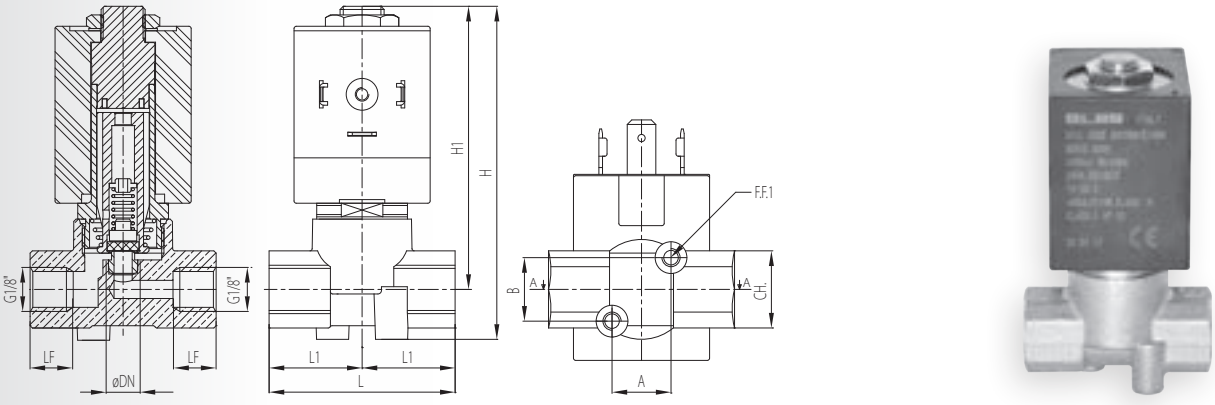


| Codice Code | ØDN [mm] | F.F. | LF [mm] | L1 [mm] | L [mm] | A [mm] | B [mm] | F.F.1 | H1 [mm] | H [mm] | CH [mm] |
|---|---|---|---|---|---|---|---|---|---|---|---|
| 8201/4 | 1,2 ÷ 4 | G1/8" | 9,4 | 20,5 | 41 | 13 | 14 | M4 | 62,4 | 73,4 | 17 |

## VERSIONI SPECIALI
SPECIAL VERSION

### 8747

Elettrovalvola 2/2 vie N.C. con cannotto in ottone e inserto di tenuta in acciaio inox
Ingresso e uscita: filetto G1/4" femmina
Piedini filettati M4
Solenoid valve – 2/2 ways with brass sleeve and stainless steel insert
Inlet and outlet: G1/4" female thread
M4 threaded supports

### 8592

Elettrovalvola 2/2 vie N.C. con cannotto in ottone e inserto di tenuta in acciaio inox
Ingresso e uscita: filetto G1/8" femmina
Piedini filettati M4
Solenoid valve - 2/2 ways with brass sleeve and stainless steel insert
Inlet and outlet: G1/8" female threada
M4 threaded supports

OLAB
FLUID CONTROL
MADE IN ITALY

# SERIE 8300

ELETTROVALVOLE

# ELETTROVALVOLE 2/2 VIE N.C. ISPEZIONABILI TENUTA PTFE - 30MM Ø14

N.C. 2/2 WAYS SOLENOID VALVES OPENABLE FOR INSPECTION PTFE SEALING - 30MM Ø14

**SERIE 8300**

OLAB FLUID CONTROL
MADE IN ITALY

## CRITERI DI SCELTA

### UTILIZZI

Aria, acqua, vapore, food & beverage. Altri fluidi previa verifica di compatibilità.

### PECULIARITÀ

- Azionamento diretto (non è richiesta una pressione minima per l'azionamento)
- Elettrovalvole per utilizzo professionale
- Guarnizione di tenuta in PTFE per utilizzo in applicazioni ad elevata temperatura
- Ispezionabili
- Bobina da 30mm Ø14

## SELECTION CRITERIA

### APPLICATION

Air, water, steam, food & beverage. Check the compatibility for other fluids.

### SPECIAL FEATURES

- Direct action (minimum pressure not required)
- Professional applications
- PTFE sealing gasket for high temperature applications
- Suitable to be cleaned inside
- 30mm Ø14 coil

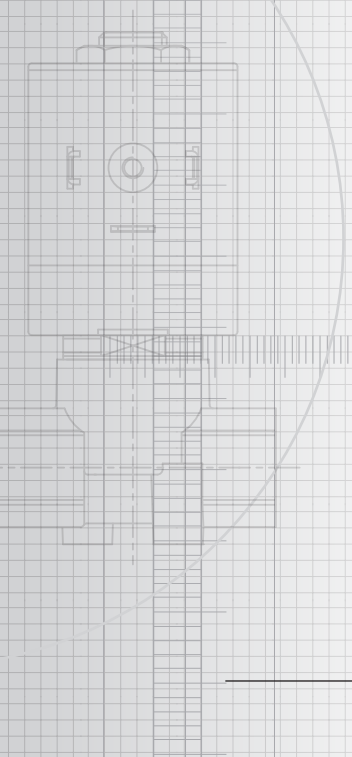

## COSTRUZIONE

I principali componenti costitutivi delle elettrovalvole serie 8300 sono:
- Corpo in ottone forgiato EN12165-CW617N
- Cannotto in acciaio inox AISI 304L saldato al nucleo fisso
- Inserto DN di tenuta in acciaio inox AISI 303
- Nuclei in acciaio inox AISI 430F
- Molle in acciaio inox AISI 302
- Guarnizioni di tenuta DN in: PTFE
- Bobina 30mm in classe H

## CONSTRUCTION

The main construction components of the solenoid valves of the 8300 series are:
- EN12165-CW617N forged brass body
- AISI304L stainless steel sleeve welded to the fixed core
- AISI 303 stainles steel DN insert
- AISI 430F stainless steel cores
- AISI 302 stainless steel spring
- DN sealing gasket: PTFE
- 30mm H class coil

| Pressioni massime differenziali di funzionamento<br>Maximum differential work pressure | | | | | | | | | | |
|---|---|---|---|---|---|---|---|---|---|---|
| Bobine<br>Coils | Dati di targa<br>(frequenza e potenza della bobina)<br>Operaing data<br>(frequency and power supply) | | DN [mm] | | | | | | | |
| | | | 1,2 | 1,4 | 2,0 | 2,5 | 2,8 | 3,0 | 3,5 | 4,0 |
| | | | M.O.P.D. [bar] | | | | | | | |
| C.A. | 50Hz 15VA | | 25 | 25 | 22 | 15 | 12 | 10 | 7,5 | 6 |
| | 60Hz 15VA | | 25 | 25 | 22 | 15 | 12 | 10 | 7,5 | 6 |
| | 60 Hz 21VA | | 25 | 25 | 25 | 20 | 16 | 14 | 10,5 | 8 |
| | 50/60Hz 15VA | 50 Hz | 25 | 25 | 22 | 15 | 12 | 10 | 7,5 | 6 |
| | | 60 Hz | 25 | 25 | 17 | 12 | 9 | 8 | 6 | 4,5 |
| | 50/60Hz 21VA | 50 Hz | 25 | 25 | 25 | 20 | 16 | 14 | 10,5 | 8 |
| | | 60 Hz | 25 | 25 | 24 | 16 | 13 | 11 | 8 | 6,5 |
| C.C. | 10W | | 25 | 25 | 14 | 9 | 7 | 6 | 4,5 | 3,5 |
| | 19W | | 25 | 25 | 22 | 15 | 12 | 10 | 7,5 | 6 |

| Kv elettrovalvole<br>Solenoid valves Kv | | | | | | | | |
|---|---|---|---|---|---|---|---|---|
| | DN [mm] | | | | | | | |
| | 1,2 | 1,4 | 2,0 | 2,5 | 2,8 | 3,0 | 3,5 | 4,0 |
| | Kv [$m^3/h$] | | | | | | | |
| | 0,045 | 0,070 | 0,130 | 0,175 | 0,190 | 0,200 | 0,220 | 0,250 |

Tutte le informazioni tecniche fornite sono a titolo indicativo. Esse sono frutto di test eseguiti in laboratorio che devono essere considerati un esempio limitato rispetto al "case history" realtivo al possibile usp di questi prodotti.
Sulla base di queste considerazioni, tutte le informazioni tecniche sono suscettibili a considerevoli cambiamenti in base alle diverse condizioni di uso o di assemblaggio del componente sull'applicazione finale.
Di conseguenza, suggeriamo agli utenti di effettuare dei test preliminari simulando le condizioni finali e reali di utilizzo.
I valori minimi e massimi dichiarati sono da ritenersi raggiungibili solo per brevi periodi di tempo, non per un utilizzo continuativo del dispositivo.
All technical information provided are simply indicative. They are the result of laboratory tests, which to be considered a restricted example compared to the case hisstory relating to the possible use of these products.
On the basis of these considerations, all these technical information are liable to be considerably changed depending on the different conditions of use or assembly of the product onto the final equipment. Therefore, we suggest the users should always subject the product to preliminary tests by simulating its future and real conditions of use.
Minimum and maximum declared values can be held for short time periods only but not for a non-stop working use of the device.

## SCHEMA DI ORDINAZIONE

In fase di ordine devono essere specificate le seguenti caratteristiche:
- Modello della serie
- DN della valvola (diametro nominale dell'orifizio): [1.2÷4.0]
- Guarnizioni DN in PTFE per utilizzo in applicazioni ad elevata temperatura (caratteristiche guarnizioni pag. 373)
- Dati elettrici della bobina (voltaggio, frequenza, potenza) o codice bobina (vedere bobine 8000BH pag. 620)
- Eventuale trattamento sul corpo valvola (vedere trattamenti pag. 306): [TM1; TM4]

### ESEMPIO
- Modello: 8301/3
- DN: Ø2.8mm
- Mescola guarnizioni: PTFE
- Codice bobina: 8000BH/J5IV (220/230Vac 50Hz 15VA VDE)
- Trattamento TM4

## HOW TO ORDER

Follow features shall be specified at order stage:
- Series model
- Valve DN (hole nominal diameter): [1.2÷4.0]
- PTFE sealing gasket DN for high-temperature applications (gaskets features page 373)
- Coil operational data (voltage, frequency, power supply) or coil code (see page 620 series 8000BH coil)
- Possible treatment for body valve (Olab treatment page 306): [TM1; TM4]

### EXAMPLE
- Model: 8301/3
- DN: Ø2.8mm
- Sealing gaskets: PTFE
- Coil code: 8000BH/J5IV (220/230Vac 50Hz 15VA VDE)
- TM4 treatment

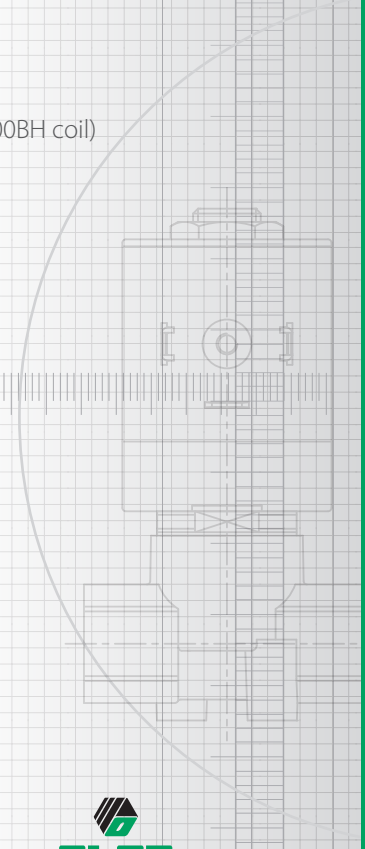

## 8301/3

Elettrovalvole in linea - Ingresso: filetto femmina G1/4" - Uscita: filetto femmina G1/4"
Piedini di fissaggio filettati M4
Straight solenoid valve - Inlet: G1/4" female thread - Outlet: G1/4" female thread - M4 fixing pins thread

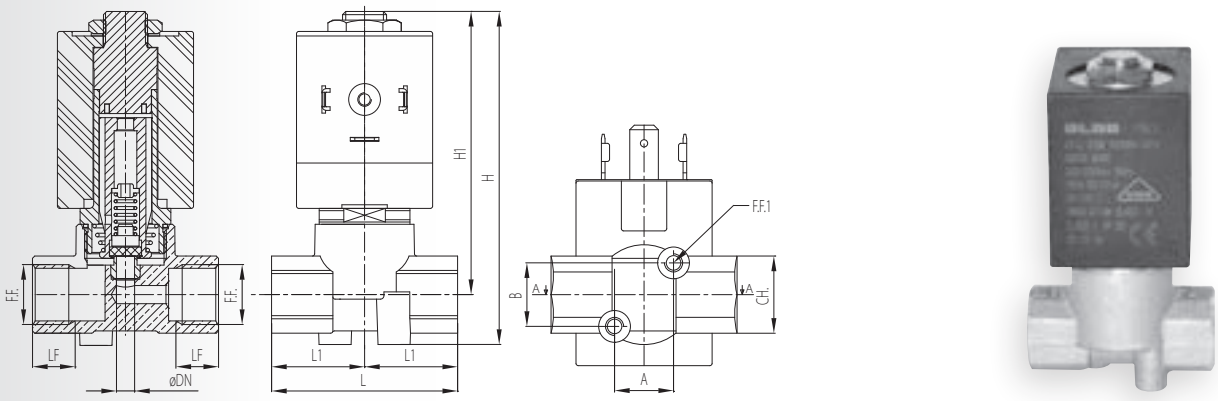


| Codice Code | ØDN [mm] | F.F. | LF [mm] | L1 [mm] | L [mm] | A [mm] | B [mm] | F.F.1 | H1 [mm] | H [mm] | CH [mm] |
|---|---|---|---|---|---|---|---|---|---|---|---|
| 8301/3 | 1,2 ÷ 4 | G1/4" | 9,4 | 20,5 | 41 | 13 | 14 | M4 | 62,4 | 73,4 | 17 |

## 8301/4

Elettrovalvole in linea - Ingresso: filetto femmina G1/8" - Uscita: filetto femmina G1/8"
Piedini di fissaggio filettati M4
Straight solenoid valve - Inlet: G1/8" female thread - Outlet: G1/8" female thread - M4 fixing pins thread

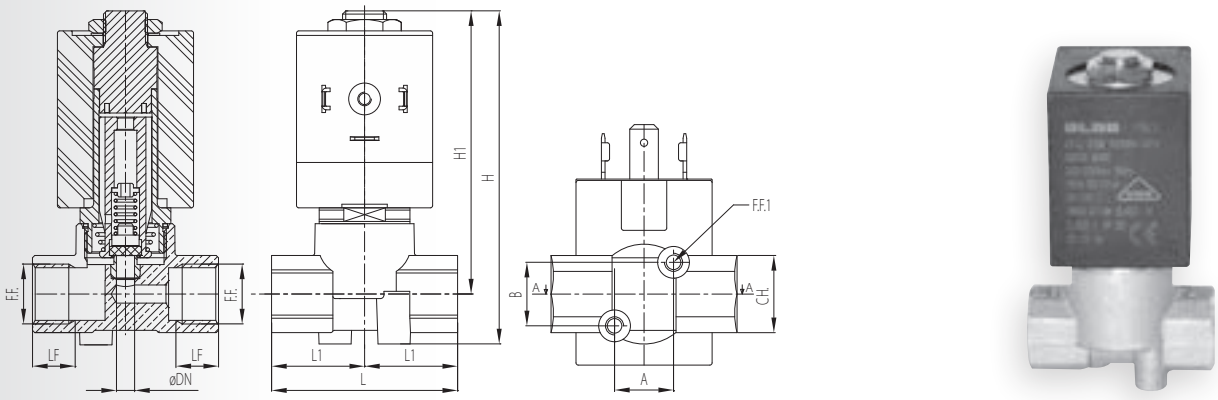


| Codice Code | ØDN [mm] | F.F. | LF [mm] | L1 [mm] | L [mm] | A [mm] | B [mm] | F.F.1 | H1 [mm] | H [mm] | CH [mm] |
|---|---|---|---|---|---|---|---|---|---|---|---|
| 8301/4 | 1,2 ÷ 4 | G1/8" | 9,4 | 20,5 | 41 | 13 | 14 | M4 | 62,4 | 73,4 | 17 |

## 8300/5

**Elettrovalvola ad angolo 90° - Ingresso: filetto femmina G1/4" - Uscita: filetto femmina G1/4"**
**Rubinetto di parzializzazione della portata 0% ÷100% - Manopola Ø30mm compresa**
90° elbow solenoid valve - Inlet: G1/4" female thread - Outlet: G1/4" female thread - Tap for flow rate 0% to 100% - Ø.30mm knob included

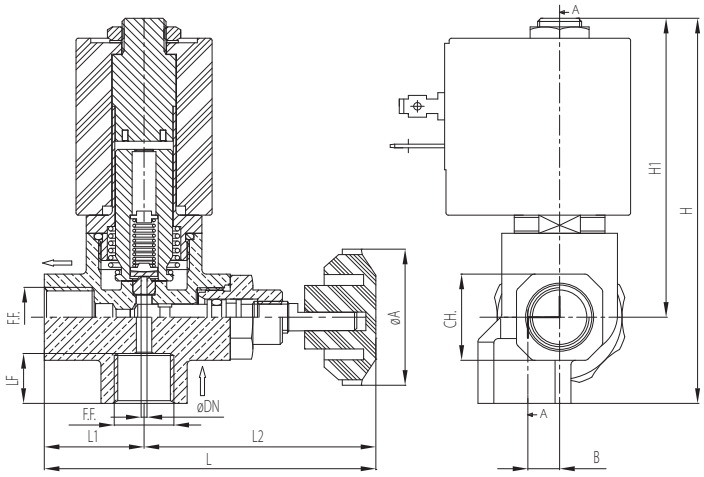

| Codice<br>Code | ØDN<br>[mm] | F.F. | LF<br>[mm] | L1<br>[mm] | L2<br>[mm] | L<br>[mm] | ØA<br>[mm] | B<br>[mm] | H1<br>[mm] | H<br>[mm] | CH.<br>[mm] |
|---|---|---|---|---|---|---|---|---|---|---|---|
| 8300/5 | 1,2 ÷ 4 | G1/4" | 11 | 22 | 51,1 | 73,1 | 30 | 7 | 65,9 | 84,9 | 19 |

## 8301/7

**Elettrovalvola con flangia orizzontale 2/2 vie N.C. - Ingresso (1): foro laterale Ø4 mm con O-ring OR2025 - Uscita (2): foro laterale ø4 mm con O-ring OR2025 - Guarnizione in Teflon**
Solenoid valve with horizontal flange 2/2 ways N.C. - Inlet (1): Ø4 mm side hole with O-ring OR2025 Outlet (2): Ø4 mm central hole with O-ring 2025 - Teflon gasket

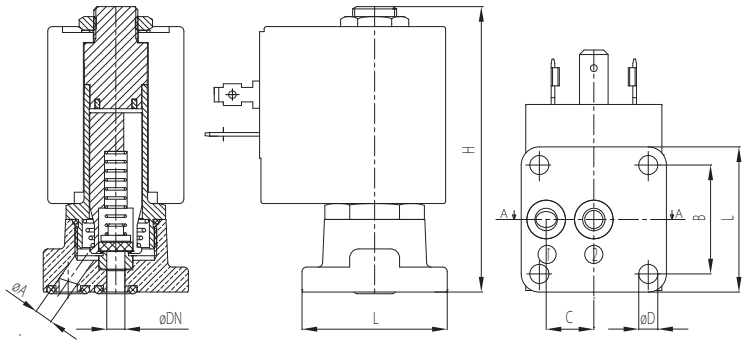


| Codice<br>Code | ØDN<br>[mm] | ØA<br>[mm] | B<br>[mm] | C<br>[mm] | L<br>[mm] | ØD<br>[mm] | H<br>[mm] |
|---|---|---|---|---|---|---|---|
| 8301/7 | 1,2 ÷ 4 | 4 | 24 | 10,5 | 32 | 4,2 | 62,9 |

OLAB
FLUID CONTROL
MADE IN ITALY

# SERIE 8000 3/2 VIE

ELETTROVALVOLE

# ELETTROVALVOLE 3/2 VIE N.C. ISPEZIONABILI - 30MM Ø14

N.C. 3/2 WAYS SOLENOID VALVES
OPENABLE FOR INSPECTION - 30MM Ø14

## SERIE 8000 3/2 VIE

OLAB
FLUID CONTROL
MADE IN ITALY

## CRITERI DI SCELTA

### UTILIZZI

Aria, acqua, vapore, automazione industriale, autolavaggi, compressori, lavaggio industriale, food & beverage. Altri fluidi previa verifica di compatibilità.

### PECULIARITÀ

- Azionamento diretto (non è richiesta una pressione minima per l'azionamento)
- Elettrovalvole per utilizzo semiprofessionale/professionale
- Ispezionabili
- Bobina da 30mm Ø14

## SELECTION CRITERIA

### APPLICATION

Air, water, steam, industrial automation, car washing, compressor, industrial washing, food & beverage.
Check the compatibility for other fluids.

### SPECIAL FEATURES

- Direct action (minimum pressure not required)
- Semi-professional/professional applications
- Suitable to be cleaned inside
- 30mm Ø14 coil

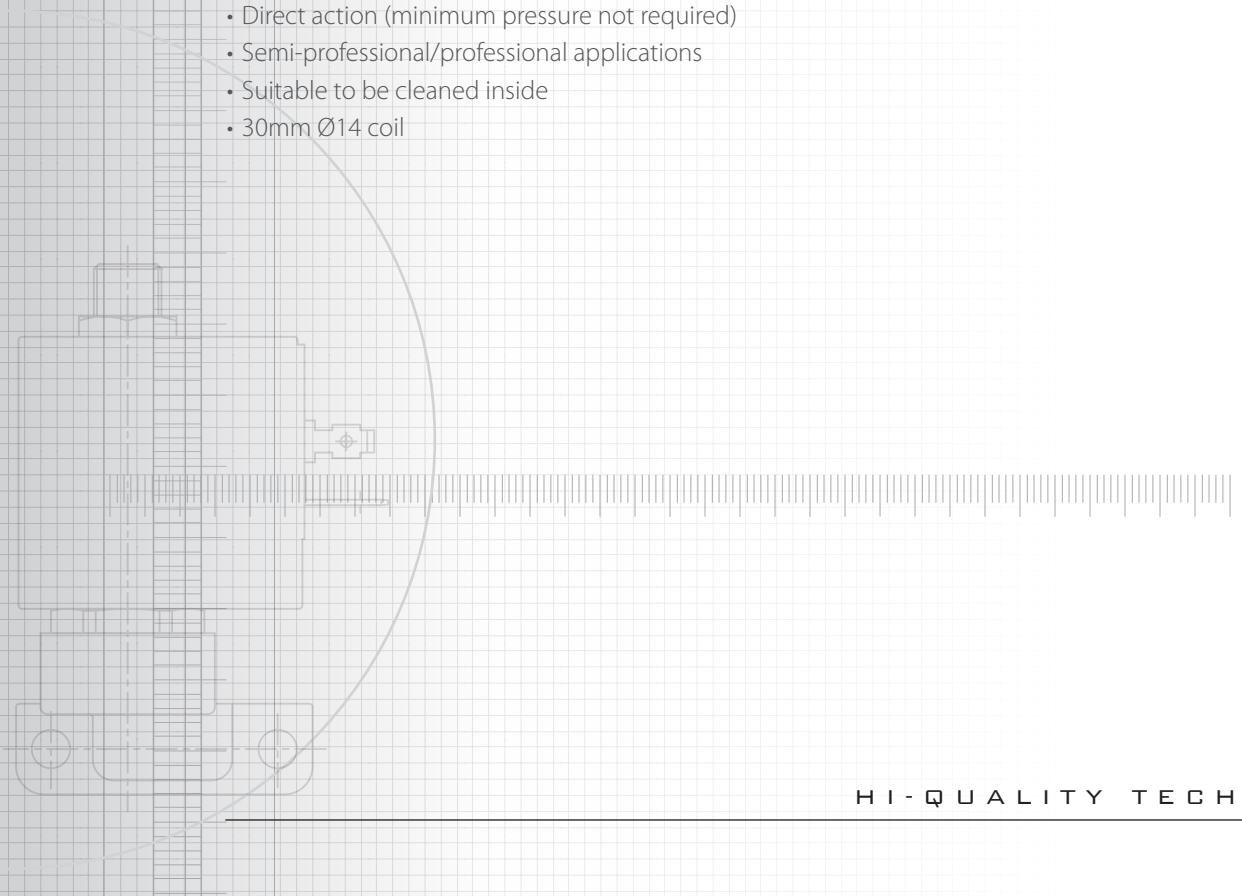

## COSTRUZIONE

I principali componenti costitutivi delle elettrovalvole serie 8000 3/2 vie sono:
- Corpo in ottone forgiato EN12165-CW617N
- Cannotto in ottone EN12164-CW614N
- Nuclei in acciaio inox AISI 430F
- Molla in acciaio inox AISI 302
- Guarnizioni di tenuta: NBR, EPDM, FKM (Viton) alimentare, FKM (Viton) PLUS alimentare
- Guarnizione di tenuta cannotto/nucleo fisso in PTFE
- Bobina 30mm in classe H

## CONSTRUCTION

The main construction components of the solenoid valves of the 8000 3/2 ways series are:
- EN12165-CW617N forged brass body
- EN12164-CW614N brass sleeve
- AISI 430F stainless steel cores
- AISI 302 stainless steel spring
- Sealing gaskets: NBR, EPDM, FKM (Viton) for food contact, FKM (Viton) PLUS for food contact
- Sleeve/fixed core sealing gasket made of PTFE
- 30mm H class coil

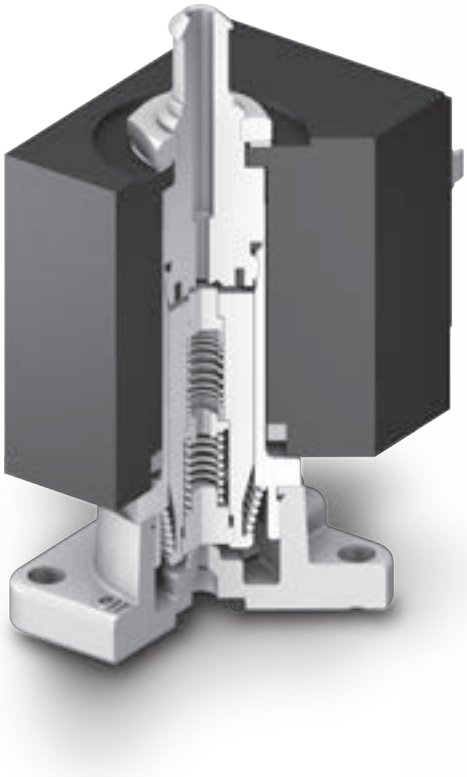

| Pressioni massime differenziali di funzionamento<br>Maximum differential work pressure | | | | | | | | | | | | |
|---|---|---|---|---|---|---|---|---|---|---|---|---|
| Codice molla<br>Spring code | DN [mm] | | | | | | | | | | | |
| | 1,0 | | 1,2 | | 1,4 | | 2,0 | 2,5 | 2,8 | 3,0 | 3,5 | 4,0 |
| | Tenuta Seal 70 IRHD | Tenuta Seal 80-85 IRHD | Tenuta Seal 70 IRHD | Tenuta Seal 80-85 IRHD | Tenuta Seal 70 IRHD | Tenuta Seal 80-85 IRHD | | | | | | |
| | M.O.P.D. [bar] | | | | | | | | | | | |
| 8000/108 | 19 | 21 | 17 | 19 | 15 | 17 | 9 | 5,5 | 5 | 4 | 3,5 | 2 |
| 8000/111 | 22 | 25 | 20 | 23 | 18 | 21 | 12 | 7,5 | 7 | 5,5 | 4,5 | 3 |

| Kv elettrovalvole<br>Solenoid valves Kv | | | | | | | | | |
|---|---|---|---|---|---|---|---|---|---|
| | DN [mm] | | | | | | | | |
| | 1,0 | 1,2 | 1,4 | 2,0 | 2,5 | 2,8 | 3,0 | 3,5 | 4,0 |
| | Kv [$m^3$/h] | | | | | | | | |
| | 0,035 | 0,045 | 0,070 | 0,130 | 0,175 | 0,190 | 0,200 | 0,220 | 0,250 |

Tutte le informazioni tecniche fornite sono a titolo indicativo. Esse sono frutto di test eseguiti in laboratorio che devono essere considerati un esempio limitato rispetto al "case history" realtivo al possibile usp di questi prodotti.
Sulla base di queste considerazioni, tutte le informazioni tecniche sono suscettibili a considerevoli cambiamenti in base alle diverse condizioni di uso o di assemblaggio del componente sull'applicazione finale.
Di conseguenza, suggeriamo agli utenti di effettuare dei test preliminari simulando le condizioni finali e reali di utilizzo.
I valori minimi e massimi dichiarati sono da ritenersi raggiungibili solo per brevi periodi di tempo, non per un utilizzo continuativo del dispositivo.
All technical information provided are simply indicative. They are the result of laboratory tests, which to be considered a restricted example compared to the case hisstory relating to the possible use of these products.
On the basis of these considerations, all these technical information are liable to be considerably changed depending on the different conditions of use or assembly of the product onto the final equipment. Therefore, we suggest the users should always subject the product to preliminary tests by simulating its future and real conditions of use.
Minimum and maximum declared values can be held for short time periods only but not for a non-stop working use of the device.

## SCHEMA DI ORDINAZIONE

In fase di ordine devono essere specificate le seguenti caratteristiche:
- Modello della serie
- DN della valvola (diametro nominale dell'orifizio): [1.0÷4.0]
- Mescola delle guarnizioni: NBR, EPDM, FKM (Viton) alimentare, FKM (Viton) PLUS alimentare (caratteristiche guarnizioni pag. 373)
- Dati elettrici della bobina (voltaggio, frequenza, potenza) o codice bobina (vedere bobine 8000BH pag. 620)
- Foro di scarico della terza via (standard Ø1.8mm)
- Eventuale trattamento sul corpo valvola (vedere trattamenti pag. 306): [TM1; TM4]

### ESEMPIO
- Modello: 8000/1
- DN: Ø2.0mm
- Mescola guarnizioni: FKM (Viton) alimentare
- Codice bobina: 8000BH/J5IV (220/230Vac 50Hz 15VA VDE)
- Terza via con foro Ø1.8mm
- Trattamento alimentare TM4

## HOW TO ORDER

Follow features shall be specified at order stage:
- Series model
- Valve DN (hole nominal diameter): [1.0÷4.0]
- Sealing gaskets: NBR, EPDM, FKM (Viton) for food contact, FKM (Viton) PLUS for food contact (gaskets features page 373)
- Coil operational data (voltage, frequency, power supply) or coil code (see page 620 series 8000BH coil)
- Third ways exhaust hole (standard size Ø1.8mm)
- Possible treatment for body valve (Olab treatment page 306): [TM1; TM4]

### EXAMPLE
- Model: 8000/1
- DN: Ø2.8mm
- Sealing gaskets: EPDM
- Coil code: 8000BH/J5IV (220/230Vac 50Hz 15VA VDE)
- Third way with Ø1.8mm hole
- TM4 treatment for food contact

## 8000/1

Elettrovalvola a flangia laterale - Ingresso: foro con O-ring su flangia laterale - Uscita: foro con O-ring su flangia laterale - Terza via (scarico) con filetto maschio G1/8"
Solenoid valve with side flange - Inlet: hole with O-ring for side flange - Outlet: hole with O-ring for side flange - Third way (exhaust) with G1/8" male thread

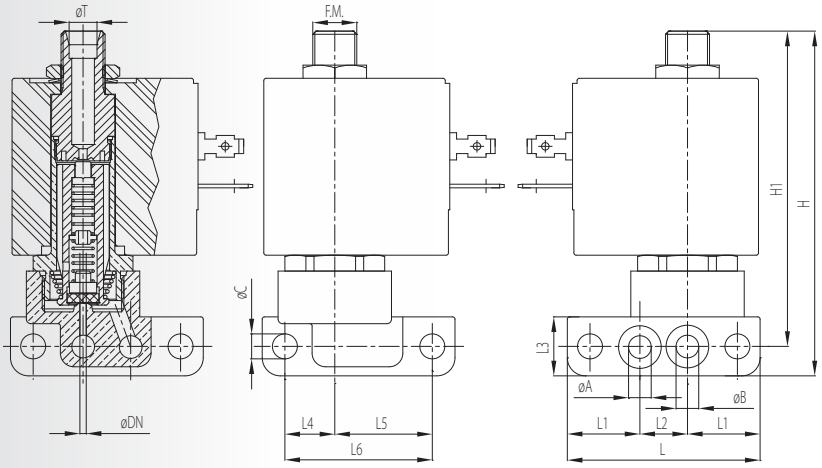

| Codice Code | ØDN [mm] | ØA [mm] | ØB [mm] | ØC [mm] | ØP [mm] | LP [mm] | L1 [mm] | L2 [mm] | L [mm] | L3 [mm] | L4 [mm] | L5 [mm] | L6 [mm] | H1 [mm] | H [mm] |
|---|---|---|---|---|---|---|---|---|---|---|---|---|---|---|---|
| 8000/1 | 1 ÷ 4 | 5 | 5 | 5,5 | 7 | 10 | 16 | 10,5 | 42,5 | 13 | 11 | 21,5 | 32,5 | 69,5 | 76 |

## 8000/3

Elettrovalvola a flangia laterale - Ingresso: foro con O-ring su flangia laterale - Uscita: foro con O-ring su flangia laterale - Terza via (scarico) con portagomma Ø7mm
Solenoid valve with side flange - Inlet: hole with O-ring for side flange - Outlet: hole with O-ring for side flange - Third way (exhaust) with Ø7mm rubber hose

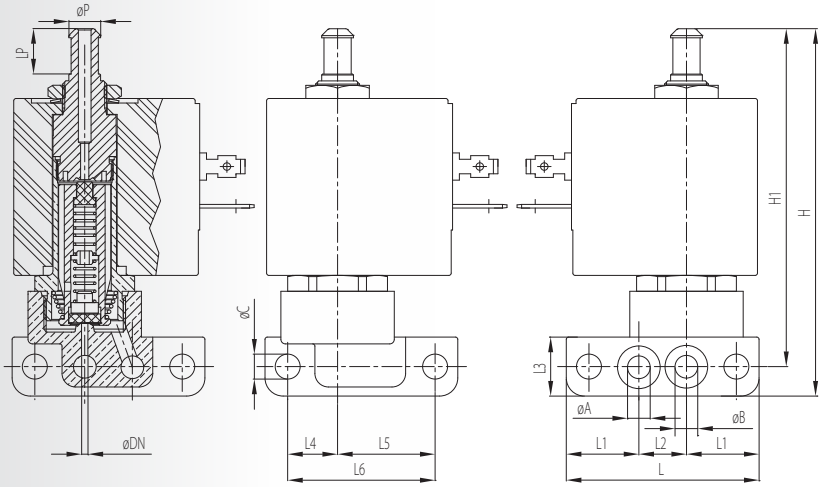

| Codice Code | ØDN [mm] | ØA [mm] | ØB [mm] | ØC [mm] | ØP [mm] | LP [mm] | L1 [mm] | L2 [mm] | L [mm] | L3 [mm] | L4 [mm] | L5 [mm] | L6 [mm] | H1 [mm] | H [mm] |
|---|---|---|---|---|---|---|---|---|---|---|---|---|---|---|---|
| 8000/3 | 1 ÷ 4 | 5 | 5 | 5,5 | 7 | 10 | 16 | 10,5 | 42,5 | 13 | 11 | 21,5 | 32,5 | 74,5 | 81 |

## 8000/5

Elettrovalvola a flangia orizzontale - Ingresso: foro con O-ring su flangia orizzontale
Uscita: foro con O-ring su flangia orizzontale - Terza via (scarico) con filetto maschio G1/8"
Solenoid valve with horizontal flange - Inlet: hole with O-ring for horizontal flange - Outlet: hole with O-ring for horizontale flange - G1/8" hole with O-ring for horizontal flange

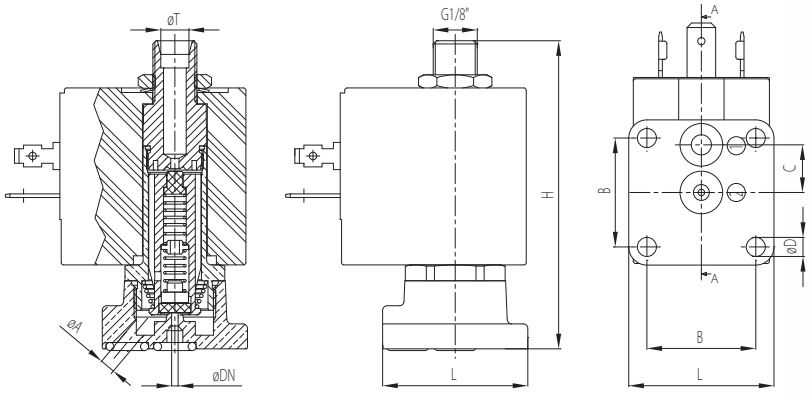

| Codice<br>Code | ØDN<br>[mm] | ØA<br>[mm] | F.M. | ØT<br>[mm] | B<br>[mm] | C<br>[mm] | L<br>[mm] | ØD<br>[mm] | H<br>[mm] |
|---|---|---|---|---|---|---|---|---|---|
| 8000/5 | 1 ÷ 4 | 3,5 | G1/8" | 6,2 | 24 | 10,5 | 32 | 4,2 | 67,9 |

## 8000/7

Elettrovalvola a flangia orizzontale - Ingresso: foro con O-ring su flangia orizzontale
Uscita: foro con O-ring su flangia orizzontale - Terza via (scarico) con portagomma
Solenoid valve with horizontal flange - Inlet: horizontal flange with O-ring on the hole
Outlet: horizontal flange with O-ring on the hole - Third way (exhaust) with rubber hose

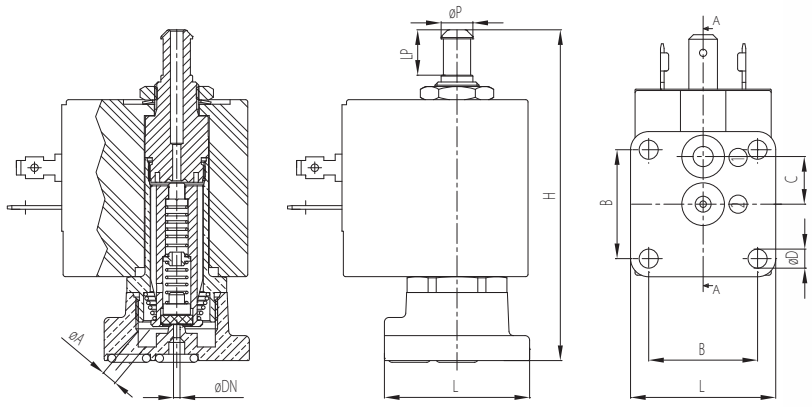

| Codice<br>Code | ØDN<br>[mm] | ØA<br>[mm] | ØP<br>[mm] | LP<br>[mm] | B<br>[mm] | C<br>[mm] | L<br>[mm] | ØD<br>[mm] | H<br>[mm] |
|---|---|---|---|---|---|---|---|---|---|
| 8000/7 | 1 ÷ 4 | 3,5 | 7 | 10 | 24 | 10,5 | 32 | 4,2 | 72,9 |

## VERSIONI SPECIALI
SPECIAL VERSION

### 5844/A

**Elettrovalvola attacco portagomma, uscita filettata, terza via (scarico) filettata, attacco pressostato**
**Ingresso: portagomma Ø5mm**
**Uscita: filetto 1/8" maschio gas conico**
**Terza via (scarico): filetto 1/8" maschio gas cilindrico con svasatura per attacchi a ogiva Ø6mm**
Solenoid valve with rubber-hose connection, threaded outlet, third threaded way (exhaust), pressure sensor connection
Inlet: Ø 5mm rubber-hose
Outlet: 1/8" male tapered gas thread
Third way (exhaust): 1/8" male cylindrical gas thread with flare for Ø6mm cutting ring connections

### 5844/B

**Elettrovalvola attacco portagomma, uscita filettata, terza via (scarico) a portagomma, attacco pressostato**
**Ingresso: portagomma Ø5mm**
**Uscita: filetto 1/8" maschio gas conico**
**Terza via (scarico): portagomma Ø7mm**
**Attacco pressostato: filetto 1/8" femmina gas cilindrico**
Solenoid valve with rubber-hose connection, threaded outlet, third threaded way (exhaust) with rubber-hose, pressure sensor connection
Inlet: Ø 5mm rubber-hose
Outlet: 1/8" male tapered gas thread
Third way (exhaust): Ø7mm rubber-hose
Pressure sensor connection: 1/8" female cylindrical gas thread

### 5854/A

**Elettrovalvola attacco ingresso maschio, uscita femmina, terza via (scarico) filettata**
**Ingresso (2): filetto 1/8" maschio gas cilindrico**
**Uscita (1): filetto 1/8" femmina gas cilindrico**
**Terza via (scarico): filetto 1/8" maschio gas cilindrico con svasatura per attacchi a ogiva Ø6mm**
Solenoid valve with male inlet connection, female outlet, third threaded way (exhaust)
Inlet (2): 1/8" male cylindrical gas thread
Outlet (1): 1/8" female cylindrical gas thread
Third way (exhaust): 1/8" male cylindrical gas thread with flare for Ø6mm cutting ring connections

## VERSIONI SPECIALI
SPECIAL VERSION

### 5854/B

**Elettrovalvola attacco ingresso maschio, uscita femmina, terza via (scarico) a portagomma**
**Ingresso (2): filetto 1/8" maschio gas cilindrico**
**Uscita (1): filetto 1/8" femmina gas cilindrico**
**Terza via (scarico): portagomma Ø7mm**
Solenoid valve with male inlet connection, female outlet, third way (exhaust) with rubber-hose
Inlet (2): 1/8" male cylindrical gas thread
Outlet (1): 1/8" female cylindrical gas thread
Third way (exhaust): Ø7mm rubber-hose

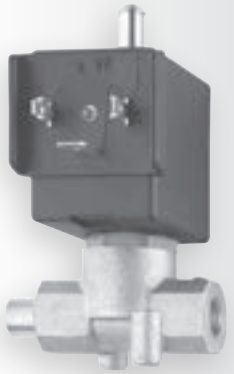

### 6082/A

**Elettrovalvola ingresso e uscita femmina G1/8, terza via(scarico) filettata**
**Ingresso (2) e uscita (1): filetto 1/8" femmina gas cilindrico**
**Terza via (scarico): filetto 1/8" maschio gas cilindrico con svasatura per attacchi a ogiva Ø6mm**
Solenoid valve with G1/8 female inlet and outlet, third threaded way (exhaust)
Inlet (2) and outlet (1): 1/8" female cylindrical gas thread
Third way (exhaust): 1/8" male cylindrical gas thread with flare for Ø6mm cutting-ring connections

### 6082/B

**Elettrovalvola ingresso e uscita femmina G1/8, terza via(scarico) con portagomma, con piedini di fissaggio filettati**
**Ingresso (2) e uscita (1): filetto 1/8" femmina gas cilindrico**
**Terza via (scarico): portagomma Ø7mm**
**Piedini di fissaggio: filetto M4**
Solenoid valve with G1/8 female inlet and outlet, third way (exhaust) with rubber-hose, with threaded fixing pins
Inlet (2) and outlet (1): 1/8" female cylindrical gas thread
Third way (exhaust): Ø7mm rubber-hose
Fixing pins: thread M4

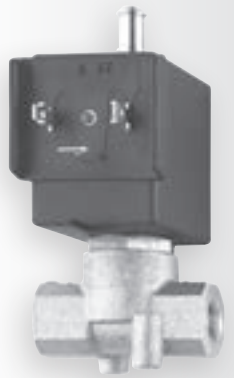

## VERSIONI SPECIALI
SPECIAL VERSION

### 6948/A

**Elettrovalvola ingresso e uscita femmina G1/8, terza via (scarico) filettata, con piedini di fissaggio filettati**
**Ingresso (2) e uscita (1): filetto 1/8" femmina gas cilindrico**
**Terza via (scarico): filetto 1/8" maschio gas cilindrico con svasatura per attacchi a ogiva Ø6mm**
**Piedini di fissaggio: filetto M4**
Solenoid valve with G1/8 female inlet and outlet, third threaded way (exhaust), with threaded fixing pins
Inlet (2) and outlet (1): 1/8" female cylindrical gas thread
Third way (exhaust): 1/8" male cylindrical gas thread with flare for Ø6mm cutting-ring connections
Fixing pins: thread M4

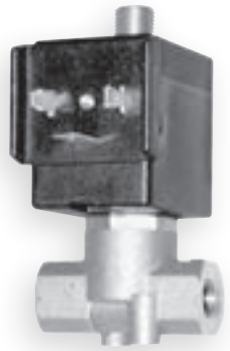

### 6948/B

**Elettrovalvola ingresso e uscita femmina G1/8, terza via (scarico) con portagomma, con piedini di fissaggio filettati**
**Ingresso (2) e uscita (1): filetto 1/8" femmina gas cilindrico**
**Terza via (scarico): portagomma Ø7mm**
**Piedini di fissaggio: filetto M4**
Solenoid valve with G1/8 female inlet and outlet, third way (exhaust) with rubber-hose, with threaded fixing pins
Inlet (2) and outlet (1): 1/8" female cylindrical gas thread
Third way (exhaust): Ø7mm rubber-hose
Fixing pins: thread M4

### 6949

**Elettrovalvola ingresso e uscita femmina G1/4, terza via (scarico) con portagomma, con piedini di fissaggio filettati**
**Ingresso (2) e uscita (1): filetto 1/4" femmina gas cilindrico**
**Terza via (scarico): portagomma Ø7mm**
**Piedini di fissaggio: filetto M4**
Solenoid valve with G1/4 female inlet and outlet, third way (exhaust) with rubber-hose, with threaded fixing pins
Inlet (2) and outlet (1): 1/4" female cylindrical gas thread
Third way (exhaust): Ø7mm rubber-hose
Fixing pins: thread M4

## VERSIONI SPECIALI
SPECIAL VERSION

### 6949/BB

**Elettrovalvola ingresso e uscita femmina G1/4, terza via (scarico) con filetto gas cilindrico 1/8", con piedini di fissaggio filettati**
**Ingresso (2) e uscita (1): filetto 1/4" femmina gas cilindrico**
**Terza via (scarico): filetto 1/8" maschio gas cilindrico**
**Piedini di fissaggio: filetto M4**
Solenoid valve, G1/4 female inlet and outlet, third way (exhaust) with 1/8" cylindrical gas thread, with threaded fixing pins
Inlet (2) and outlet (1): 1/4" female cylindrical gas thread
Third way (exhaust): 1/8" male cylindrical gas thread
Fixing pins: thread M4

### 7945

**Elettrovalvola attacco ingresso Gc1/8**
**Uscita G1/8 femmina**
**Terza via (scarico) filettata**
**Piedini di fissaggio M4**
Solenoid valve connection Gc1/8 inlet
G1/8 female outlet
Threaded third way (discharge)
M4 Fixing pins

OLAB
FLUID CONTROL
MADE IN ITALY

# SERIE 8251

ELETTROVALVOLE

# ELETTROVALVOLE 3/2 VIE N.C. ISPEZIONABILI INSERITO INOX - 30MM Ø14

N.C. 3/2 WAYS SOLENOID VALVES OPENABLE FOR INSPECTION STAINLESS STEEL INSERT - 30MM Ø14

**SERIE 8251**

OLAB FLUID CONTROL
MADE IN ITALY

## CRITERI DI SCELTA

### UTILIZZI

Aria, acqua, vapore, automazione industriale, autolavaggi, compressori, lavaggio industriale, food & beverage. Altri fluidi previa verifica di compatibilità.

### PECULIARITÀ

- Azionamento diretto (non è richiesta una pressione minima per l'azionamento)
- Elettrovalvole per utilizzo professionale
- Ispezionabili
- Inserto DN in acciaio inox per la massima resistenza all'usura
- Bobina da 30mm Ø14

## SELECTION CRITERIA

### APPLICATION

Air, water, steam, industrial automation, car washing, compressor, industrial washing, food & beverage.
Check the compatibility for other fluids.

### SPECIAL FEATURES

- Direct action (minimum pressure not required)
- Professional applications
- Suitable to be cleaned inside
- DN insert made of stainless steel for the maximum resistance
- 30mm Ø14 coil

## COSTRUZIONE

I principali componenti costitutivi delle elettrovalvole serie 8251 sono:
- Corpo in ottone forgiato EN12165-CW617N
- Cannotto in acciaio inox AISI 304L saldato al nucleo fisso
- Inserto DN di tenuta in acciaio inox AISI303
- Nuclei in acciaio inox AISI 430F
- Molle in acciaio inox AISI 302
- Guarnizioni di tenuta in: EPDM, FKM (Viton) alimentare, FKM (Viton) PLUS alimentare
- Bobina 30mm in classe H

## CONSTRUCTION

The main construction components of the solenoid valves of the 8251 series are:
- EN12165-CW617N forged brass body
- AISI 304L stainless steel welded to the fixed core
- AISI 303 stainless steel DN insert
- AISI 430F stainless steel cores
- AISI 302 stainless steel spring
- Sealing gaskets: EPDM, FKM (Viton) for food contact, FKM (Viton) PLUS for food contact
- 30mm H class coill

| Pressioni massime differenziali di funzionamento<br>Maximum differential work pressure | | | | | | | | | | | | |
|---|---|---|---|---|---|---|---|---|---|---|---|---|
| Codice molla<br>Spring code | DN [mm] | | | | | | | | | | | |
| | 1,0 | | 1,2 | | 1,4 | | 2,0 | 2,5 | 2,8 | 3,0 | 3,5 | 4,0 |
| | Tenuta Seal 70 IRHD | Tenuta Seal 80-85 IRHD | Tenuta Seal 70 IRHD | Tenuta Seal 80-85 IRHD | Tenuta Seal 70 IRHD | Tenuta Seal 80-85 IRHD | | | | | | |
| | M.O.P.D. [bar] | | | | | | | | | | | |
| 8000/108 | 19 | 21 | 17 | 19 | 15 | 17 | 9 | 5,5 | 5 | 4 | 3,5 | 2 |
| 8000/111 | 22 | 25 | 20 | 23 | 18 | 21 | 12 | 7,5 | 7 | 5,5 | 4,5 | 3 |

| Kv elettrovalvole<br>Solenoid valves Kv | | | | | | | | | |
|---|---|---|---|---|---|---|---|---|---|
| | DN [mm] | | | | | | | | |
| | 1,0 | 1,2 | 1,4 | 2,0 | 2,5 | 2,8 | 3,0 | 3,5 | 4,0 |
| | Kv [$m^3$/h] | | | | | | | | |
| | 0,035 | 0,045 | 0,070 | 0,130 | 0,175 | 0,190 | 0,200 | 0,220 | 0,250 |

Tutte le informazioni tecniche fornite sono a titolo indicativo. Esse sono frutto di test eseguiti in laboratorio che devono essere considerati un esempio limitato rispetto al "case history" realtivo al possibile usp di questi prodotti.
Sulla base di queste considerazioni, tutte le informazioni tecniche sono suscettibili a considerevoli cambiamenti in base alle diverse condizioni di uso o di assemblaggio del componente sull'applicazione finale.
Di conseguenza, suggeriamo agli utenti di effettuare dei test preliminari simulando le condizioni finali e reali di utilizzo.
I valori minimi e massimi dichiarati sono da ritenersi raggiungibili solo per brevi periodi di tempo, non per un utilizzo continuativo del dispositivo.
All technical information provided are simply indicative. They are the result of laboratory tests, which to be considered a restricted example compared to the case hisstory relating to the possible use of these products.
On the basis of these considerations, all these technical information are liable to be considerably changed depending on the different conditions of use or assembly of the product onto the final equipment. Therefore, we suggest the users should always subject the product to preliminary tests by simulating its future and real conditions of use.
Minimum and maximum declared values can be held for short time periods only but not for a non-stop working use of the device.

## SCHEMA DI ORDINAZIONE

In fase di ordine devono essere specificate le seguenti caratteristiche:
- Modello della serie
- DN della valvola (diametro nominale dell'orifizio): [1.0÷4.0]
- Mescola delle guarnizioni: EPDM, FKM (Viton) alimentare, FKM (Viton) PLUS alimentare (caratteristiche guarnizioni pag. 373)
- Dati elettrici della bobina (voltaggio, frequenza, potenza) o codice bobina (vedere bobine 8000BH pag. 620)
- Foro di scarico della terza via (standard Ø1.8mm)
- Eventuale trattamento sul corpo valvola (vedere trattamenti pag. 306): [TM1-TM4]

### ESEMPIO
- Modello: 8251/3
- DN: Ø2.0mm
- Mescola guarnizioni: FKM (Viton) alimentare
- Codice bobina: 8000BH/J5IV (220/230Vac 50Hz 15VA VDE)
- Terza via con foro Ø1.8mm
- Trattamento TM4

## HOW TO ORDER

Follow features shall be specified at order stage:
- Series model
- Valve DN (hole nominal diameter): [1.0÷4.0]
- Sealing gaskets: EPDM, FKM (Viton) for food contact, FKM (Viton) PLUS for food contact (gaskets features page 373)
- Coil operational data (voltage, frequency, power supply) or coil code (see page 620 series 8000BH coil)
- Third ways exhaust hole (standard size Ø1.8mm)
- Possible treatment for body valve (Olab treatment page 306): [TM1-TM4]

### EXAMPLE
- Model: 8251/3
- DN: Ø2.0mm
- Sealing gaskets: FKM (Viton) for food contact
- Coil code: 8000BH/J5IV (220/230Vac 50Hz 15VA VDE)
- Third way with Ø1.8mm hole
- TM4 treatment

## 8251/3

**Elettrovalvola in linea - Ingresso: filetto femmina G1/4" - Uscita: filetto femmina G1/4"**
**Terza via (scarico) con filetto maschio G1/8" - Piedini di fissaggio filettati M4**
Straight solenoid valve - G1/4 female thread - Outlet: G1/4" female thread - G1/8" third way (exhaust) male thread - M4 fixing pins thread

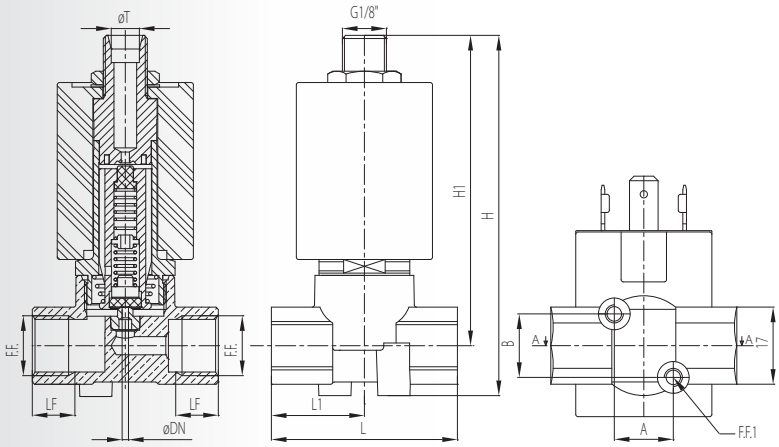

| Codice Code | ØDN [mm] | F.F. | LF [mm] | ØT [mm] | F.M. | L1 [mm] | L [mm] | A [mm] | B [mm] | F.F.1 | H1 [mm] | H [mm] | CH [mm] |
|---|---|---|---|---|---|---|---|---|---|---|---|---|---|
| 8251/3 | 1 ÷ 4 | G1/4" | 9,4 | 6,2 | G1/8" | 20,5 | 41 | 13 | 14 | M4 | 68,4 | 79,4 | 17 |

## 8251/4

**Elettrovalvola in linea - Ingresso: filetto femmina G1/8" - Uscita: filetto femmina G1/8"**
**Terza via (scarico) con filetto maschio G1/8" - Piedini di fissaggio filettati M4**
Straight solenoid valve - G1/8" female thread - Outlet: G1/8" female thread - G1/8" third way (exhaust) male thread - M4 fixing pins thread

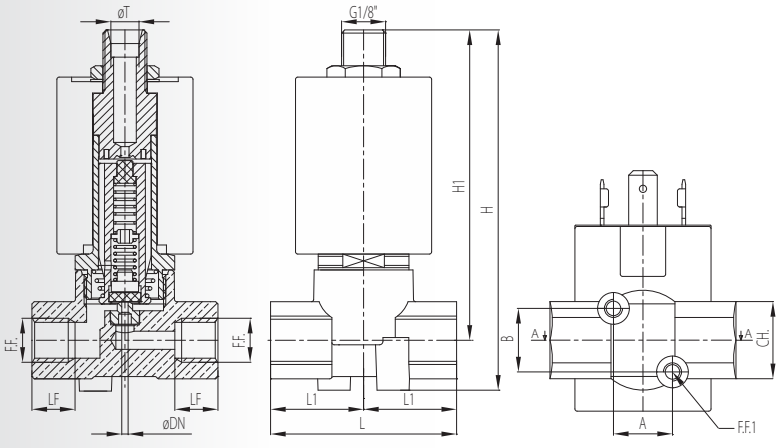

| Codice Code | ØDN [mm] | F.F. | LF [mm] | ØT [mm] | F.M. | L1 [mm] | L [mm] | A [mm] | B [mm] | F.F.1 | H1 [mm] | H [mm] | CH [mm] |
|---|---|---|---|---|---|---|---|---|---|---|---|---|---|
| 8251/4 | 1 ÷ 4 | G1/8" | 9,4 | 6,2 | G1/8" | 20,5 | 41 | 13 | 14 | M4 | 68,4 | 79,4 | 17 |

## 8252/3

**Elettrovalvola in linea - Ingresso: filetto femmina G1/4" - Uscita: filetto femmina G1/4"**
**Terza via (scarico) con portagomma Ø7 mm - Piedini di fissaggio filettati M4**
Straight solenoid valve - G1/4 female thread - Outlet: G1/4" female thread - Ø7mm third way (exhaust) rubber hose - M4 fixing pins thread

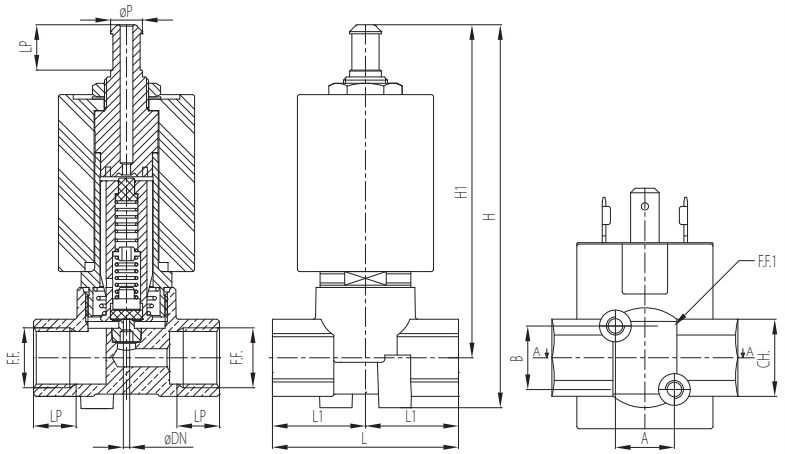

| Codice<br>Code | ØDN<br>[mm] | F.F. | LF<br>[mm] | ØP<br>[mm] | LP<br>[mm] | L1<br>[mm] | L<br>[mm] | A<br>[mm] | B<br>[mm] | F.F.1 | H1<br>[mm] | H<br>[mm] | CH<br>[mm] |
|---|---|---|---|---|---|---|---|---|---|---|---|---|---|
| 8252/3 | 1 ÷ 4 | G1/4" | 9,4 | 7 | 10 | 20,5 | 41 | 13 | 14 | M4 | 73,4 | 84,4 | 17 |

## 8252/4

**Elettrovalvola in linea - Ingresso: filetto femmina G1/8" - Uscita: filetto femmina G1/8"**
**Terza via (scarico) con portagomma Ø7 mm - Piedini di fissaggio file a M4**
Straight solenoid valve - G1/4 female thread - Outlet: G1/4" female thread - Ø7mm third way (exhaust) rubber hose - M4 fixing pins thread

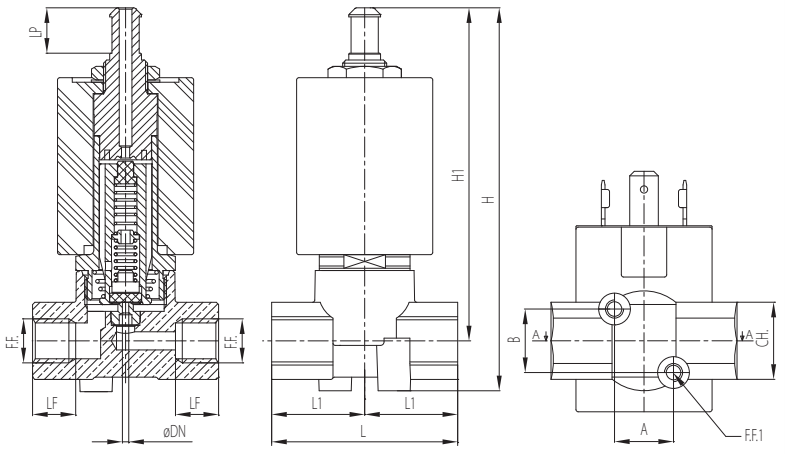

| Codice<br>Code | ØDN<br>[mm] | F.F. | LF<br>[mm] | ØP<br>[mm] | LP<br>[mm] | L1<br>[mm] | L<br>[mm] | A<br>[mm] | B<br>[mm] | F.F.1 | H1<br>[mm] | H<br>[mm] | CH<br>[mm] |
|---|---|---|---|---|---|---|---|---|---|---|---|---|---|
| 8252/4 | 1 ÷ 4 | G1/8" | 9,4 | 7 | 10 | 20,5 | 41 | 13 | 14 | M4 | 73,4 | 84,4 | 17 |

## 8253/3

**Elettrovalvola in linea - Ingresso: filetto femmina G1/4" - Uscita: filetto femmina G1/4"**
**Terza via (scarico) con filetto femmina M5 - Piedini di fissaggi filettati M4**
Straight solenoid valve - Inlet: G1/4" female thread - Outlet: G1/4" female thread
Third way (exhaust) with M5 female thread - M4 fixing pins threads

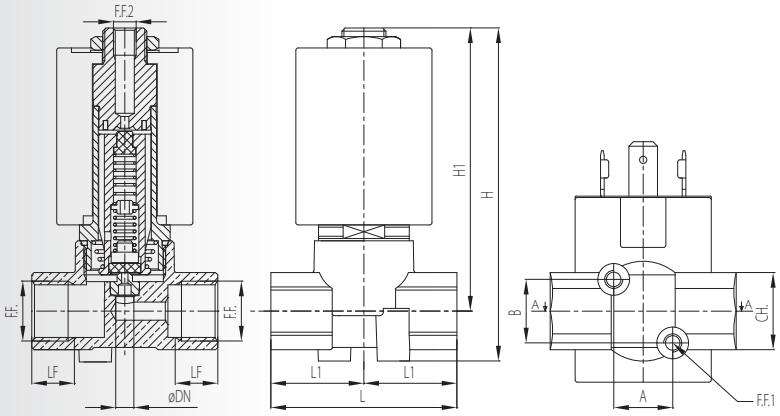

| Codice Code | ØDN [mm] | F.F. | LF [mm] | F.F.2 | L1 [mm] | L [mm] | A [mm] | B [mm] | F.F.1 | H1 [mm] | H [mm] | CH [mm] |
|---|---|---|---|---|---|---|---|---|---|---|---|---|
| 8253/3 | 1 ÷4 | G1/4" | 9,4 | M5 | 20,5 | 41 | 13 | 14 | M4 | 62,4 | 73,4 | 17 |

## 8253/4

**Elettrovalvola in linea - Ingresso: filetto femmina G1/8" - Uscita: filetto femmina G1/8"**
**Terza via (scarico) con filetto femmina M5 - Piedini di fissaggi filettati M4**
Straight solenoid valve - Inlet: G1/8" female thread - Outlet: G1/8" female thread
Third way (exhaust) with M5 female thread - M4 fixing pins threads

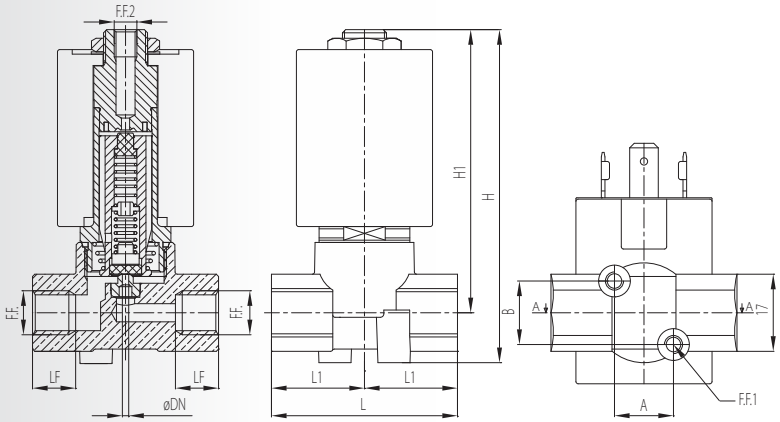

| Codice Code | ØDN [mm] | F.F. | LF [mm] | F.F.2 | L1 [mm] | L [mm] | A [mm] | B [mm] | F.F.1 | H1 [mm] | H [mm] | CH [mm] |
|---|---|---|---|---|---|---|---|---|---|---|---|---|
| 8253/4 | 1 ÷ 4 | G1/8" | 9,4 | M5 | 20,5 | 41 | 13 | 14 | M4 | 62,4 | 73,4 | 17 |

## 8254/3

**Elettrovalvola in linea - Ingresso: filetto femmina G1/4" - Uscita: filetto femmina G1/4"**
**Terza via (scarico) con filetto maschio G1/8"e cono 60° - Piedini di fissaggi file a M4**
Straight solenoid valve - Inlet: G1/4" female thread - Outlet: G1/4" female thread
Third way (exhaust) with G1/8" male thread and 60° cone - M4 fixing pins threads

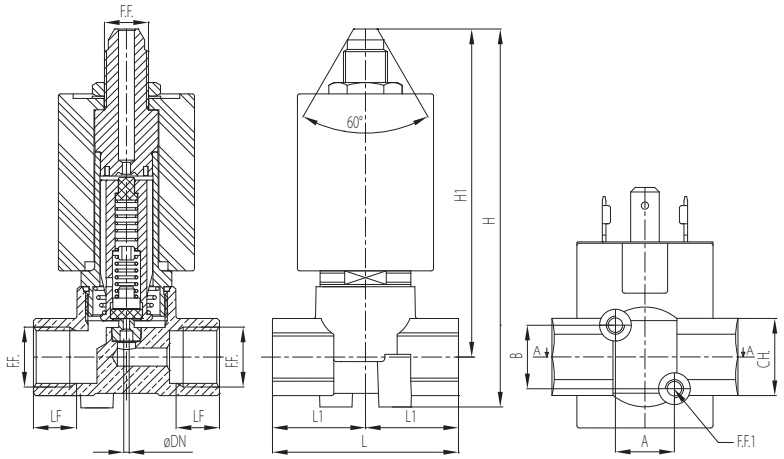

| Codice<br>Code | ØDN<br>[mm] | F.F. | LF<br>[mm] | F.M. | L1<br>[mm] | L<br>[mm] | A<br>[mm] | B<br>[mm] | F.F.1 | H1<br>[mm] | H<br>[mm] | CH<br>[mm] |
|---|---|---|---|---|---|---|---|---|---|---|---|---|
| 8254/3 | 1 ÷ 4 | G1/4" | 9,4 | G1/8" | 20,5 | 41 | 13 | 14 | M4 | 72,3 | 83,3 | 17 |

## 8254/4

**Elettrovalvola in linea - Ingresso: filetto femmina G1/8" - Uscita: filetto femmina G1/8"**
**Terza via (scarico) con filetto maschio G1/8"e cono 60° - Piedini di fissaggi filettati M4**
Straight solenoid valve - Inlet: G1/8" female thread - Outlet: G1/8" female thread
Third way (exhaust) with G1/8" male thread and 60° cone - M4 fixing pins threads

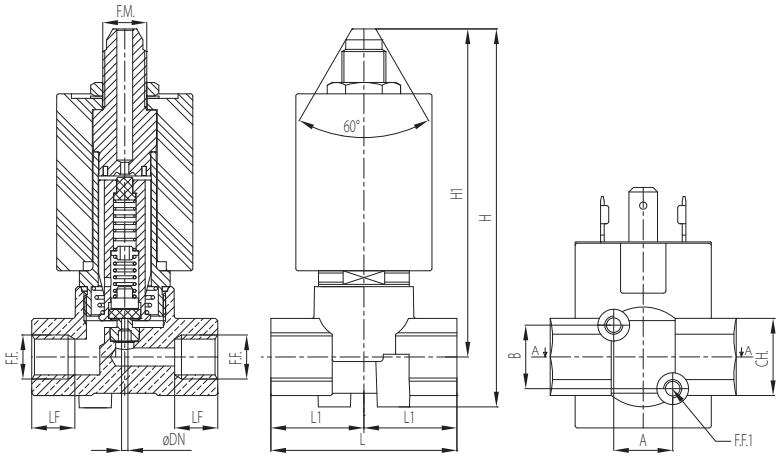

| Codice<br>Code | ØDN<br>[mm] | F.F. | LF<br>[mm] | F.M. | L1<br>[mm] | L<br>[mm] | A<br>[mm] | B<br>[mm] | F.F.1 | H1<br>[mm] | H<br>[mm] | CH<br>[mm] |
|---|---|---|---|---|---|---|---|---|---|---|---|---|
| 8254/4 | 1 ÷ 4 | G1/8" | 9,4 | G1/8" | 20,5 | 41 | 13 | 14 | M4 | 72,3 | 83,3 | 17 |

# 8254/5

Elettrovalvola a flangia orizzontale - Ingresso: foro con O-ring su flangia orizzontale
Uscita: foro con O-ring su flangia orizzontale - Terza via (scarico) con filetto maschio G1/8" e cono 60°
Solenoid valve with horizontal flange - Inlet: hole with O-ring on horizontal flange
Outlet: hole with O-ring on horizontal flange - Third way (exhaust) with G1/8" male thread and 60° cone

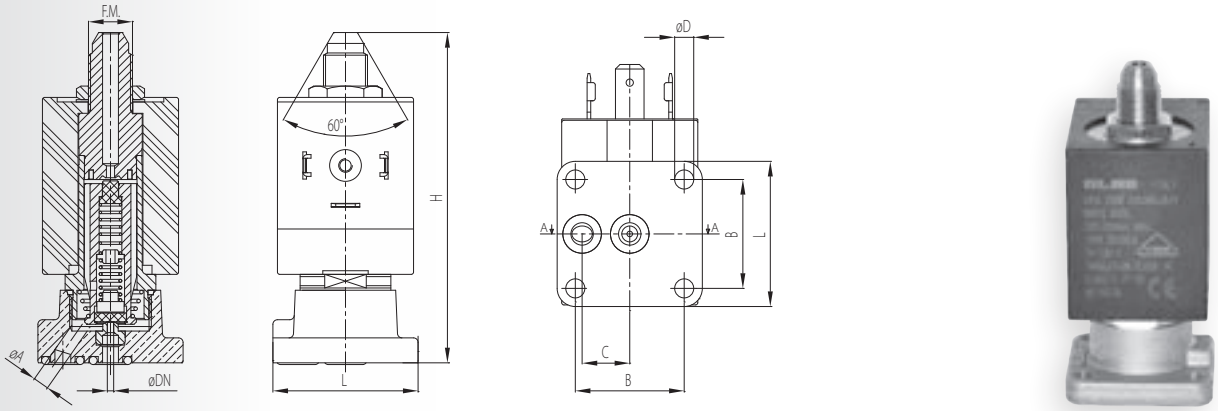


| Codice<br>Code | ØDN<br>[mm] | ØA<br>[mm] | F.M. | B<br>[mm] | C<br>[mm] | L<br>[mm] | ØD<br>[mm] | H<br>[mm] |
|---|---|---|---|---|---|---|---|---|
| 8254/5 | 1 ÷ 4 | 3,5 | G1/8" | 24 | 10,5 | 32 | 4,2 | 72,8 |

OLAB
FLUID CONTROL
MADE IN ITALY

# SERIE 8201K

ELETTROVALVOLE

# ELETTROVALVOLE 2/2 VIE N.C. ISPEZIONABILI INOX - 30MM Ø14

N.C. 2/2 WAYS SOLENOID VALVES OPENABLE FOR INSPECTION STAINLESS STEEL - 30MM Ø14

**SERIE 8201K**

INOX STAINLESS STEEL

OLAB FLUID CONTROL MADE IN ITALY

## CRITERI DI SCELTA

### UTILIZZI

Aria, acqua, vapore, automazione industriale, autolavaggi, compressori, lavaggio industriale, food & beverage. Altri fluidi previa verifica di compatibilità.

### PECULIARITÀ

- Azionamento diretto (non è richiesta una pressione minima per l'azionamento)
- Elettrovalvole per utilizzo professionale
- Completamente in acciaio inox per utilizzo con fluidi e ambienti aggressivi
- Ispezionabili
- Massima resistenza alla corrosione

## SELECTION CRITERIA

### APPLICATION

Air, water, steam, industrial automation, car washing, compressor, industrial washing, food & beverage.
Check the compatibility for other fluids.

### SPECIAL FEATURES

- Direct action (minimum pressure not required)
- Professional applications
- Completely made of AISI 316 stainless steel for aggressive environments and fluids
- Suitable to be cleaned inside
- Maximum corrosion resistance

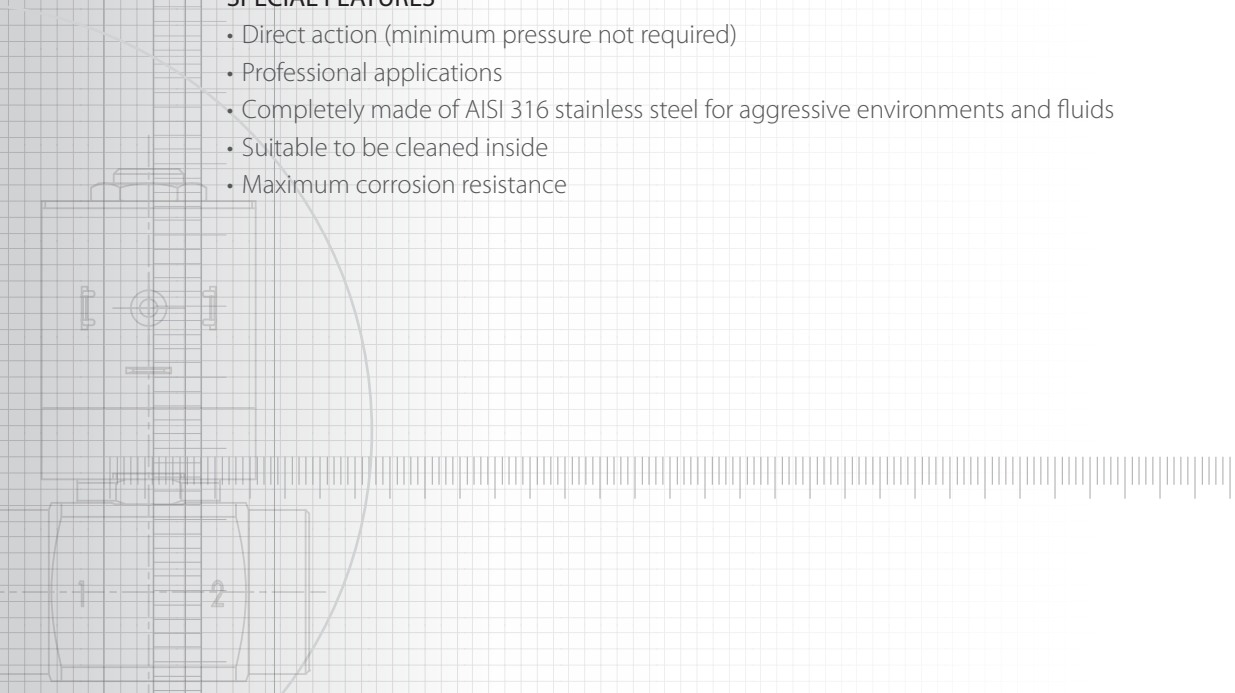

## COSTRUZIONE

I principali componenti costitutivi delle elettrovalvole serie 8201K sono:
- Corpo in acciaio inox AISI 316L
- Cannotto in acciaio inox AISI 304L saldato al nucleo fisso
- Nuclei in acciaio inox AISI 430F
- Molle in acciaio inox AISI 302
- Guarnizioni di tenuta in: NBR, EPDM, FKM (Viton) alimentare, FKM (Viton) PLUS alimentare
- Bobina 30mm in classe H (bobina 36mm classe H sul modello 8960)

## CONSTRUCTION

The main construction components of the solenoid valves of the 8201K series are:
- AISI 316 stainless steel body
- AISI 304L stainless steel welded to the fixed core
- AISI 430F stainless steel cores
- AISI 302 stainless steel spring
- Sealing gaskets: NBR, EPDM, FKM (Viton) for food contact, FKM (Viton) PLUS for food contact
- 30mm H class coil (36mm H class coilf for 8960 model)

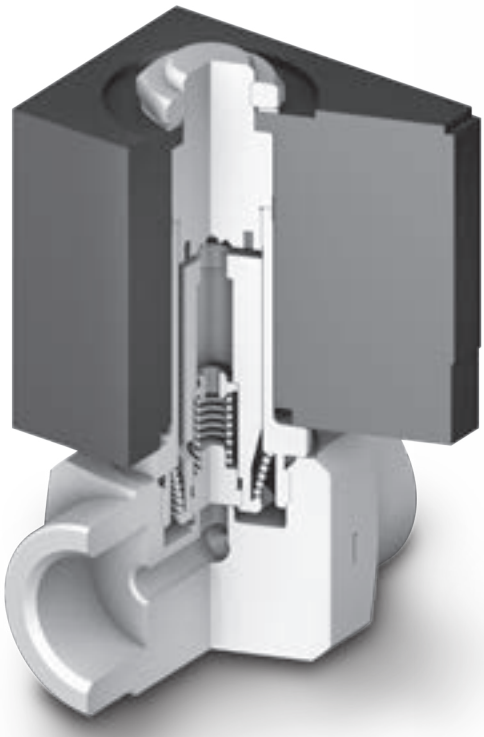

| Pressioni massime differenziali di funzionamento<br>Maximum differential work pressure | | | | | | | | |
|---|---|---|---|---|---|---|---|---|
| Bobine<br>Coils | Dati di targa<br>(frequenza e potenza della bobina)<br>Operaing data<br>(frequency and power supply) | | DN [mm] | | | | | |
| | | | 1,5 | 2,0 | 2,5 | 3,0 | 3,5 | 4,0 |
| | | | M.O.P.D. [bar] | | | | | |
| C.A. | 50Hz 15VA | | 25 | 22 | 15 | 10 | 7,5 | 6 |
| | 60Hz 15VA | | 25 | 22 | 15 | 10 | 7,5 | 6 |
| | 60 Hz 21VA | | 25 | 25 | 20 | 14 | 10,5 | 8 |
| | 50/60Hz 15VA | 50 Hz | 25 | 22 | 15 | 10 | 7,5 | 6 |
| | | 60 Hz | 25 | 17 | 12 | 8 | 6 | 4,5 |
| | 50/60Hz 21VA | 50 Hz | 25 | 25 | 20 | 14 | 10,5 | 8 |
| | | 60 Hz | 25 | 24 | 16 | 11 | 8 | 6,5 |
| C.C. | 10W | | 25 | 14 | 9 | 6 | 4,5 | 3,5 |
| | 19W | | 25 | 22 | 15 | 10 | 7,5 | 6 |

| Kv elettrovalvole<br>Solenoid valves Kv | | | | | | |
|---|---|---|---|---|---|---|
| | DN [mm] | | | | | |
| | 1,5 | 2,0 | 2,5 | 3,0 | 3,5 | 4,0 |
| | Kv [$m^3/h$] | | | | | |
| | 0,075 | 0,130 | 0,175 | 0,200 | 0,220 | 0,250 |

Tutte le informazioni tecniche fornite sono a titolo indicativo. Esse sono frutto di test eseguiti in laboratorio che devono essere considerati un esempio limitato rispetto al "case history" realtivo al possibile usp di questi prodotti.
Sulla base di queste considerazioni, tutte le informazioni tecniche sono suscettibili a considerevoli cambiamenti in base alle diverse condizioni di uso o di assemblaggio del componente sull'applicazione finale.
Di conseguenza, suggeriamo agli utenti di effettuare dei test preliminari simulando le condizioni finali e reali di utilizzo.
I valori minimi e massimi dichiarati sono da ritenersi raggiungibili solo per brevi periodi di tempo, non per un utilizzo continuativo del dispositivo.
All technical information provided are simply indicative. They are the result of laboratory tests, which to be considered a restricted example compared to the case hisstory relating to the possible use of these products.
On the basis of these considerations, all these technical information are liable to be considerably changed depending on the different conditions of use or assembly of the product onto the final equipment. Therefore, we suggest the users should always subject the product to preliminary tests by simulating its future and real conditions of use.
Minimum and maximum declared values can be held for short time periods only but not for a non-stop working use of the device.

## SCHEMA DI ORDINAZIONE

In fase di ordine devono essere specificate le seguenti caratteristiche:

- Modello della serie
- DN della valvola (diametro nominale dell'orifizio): [1.5 ÷ 4.0]
- Mescola delle guarnizioni: NBR, EPDM, FKM (Viton) alimentare, FKM (Viton) PLUS alimentare (caratteristiche guarnizioni pag. 373)
- Dati elettrici della bobina (voltaggio, frequenza, potenza) o codice bobina (vedere bobine 8000BH e per modello 8960, 10000BH pag. 620)

## HOW TO ORDER

Follow features shall be specified at order stage:

- Series model
- Valve DN (hole nominal diameter): [1.5 ÷ 4.0]
- Sealing gaskets: NBR, EPDM, FKM (Viton) for food contact, FKM (Viton) PLUS for food contact (gaskets features page 373)
- Coil operational data (voltage, frequency, power supply) or coil code (see page 620 series 8000BH coil and 10000BH coil for 8960 model)

| 8201K | - | 00 | - | 15 | - | I | - | A |
|---|---|---|---|---|---|---|---|---|

**Famiglia**
Family

| 8201K |
|---|
| **Elettrovalvola 2 vie N.C. in inox**<br>2-way N.C. stainless steel solenoid valve |

**Filetti femmina**
Female threads

| | |
|---|---|
| 00 | G1/8"F |
| 01 | G1/4"F |
| 02 | G3/8"F |
| 03 | G1/2"F |
| 40 | 1/8" NPT |
| 41 | 1/4" NPT |
| 42 | 3/8" NPT |
| 43 | 1/2" NPT |

**DN**

| | |
|---|---|
| 15 | Ø 1,5 |
| 20 | Ø 2,0 |
| 25 | Ø 2,5 |
| 30 | Ø 3,0 |
| 35 | Ø 3,5 |
| 40 | Ø 4,0 |

**Materiale guarnizione DN**
DN gasket material

| |
|---|
| B<br>NBR |
| L<br>EPDM perossidico<br>EPDM peroxidic |
| I<br>FKM alimentare<br>FKM food grade |
| ID<br>FKM Alimentare 85Sh.A<br>FKM food grade 85Sh.A |

**Bobina**
Coil

| | Bobine serie 8000BH<br>Coils series 8000BH |
|---|---|
| 0<br>Senza bobina<br>Without coil | |
| A<br>220-230VAC 50Hz 15VA | |
| B<br>120VAC 60Hz 21VA | |
| C<br>24VAC 50Hz 15VA | |
| D<br>100VAC 50/60Hz 15VA | |
| E<br>12VAC 50Hz 15VA | |
| F<br>110VAC 60Hz 15VA | |
| G<br>24VDC 19W | |
| H<br>12VDC 19W | |

## 8201K00

Elettrovalvola in linea - Ingresso: filetto femmina G1/8"- Uscita: filetto femmina G1/8"
Piedini di fissaggio filettati M4
Straight solenoid valve - Inlet: G1/8" female thread - Outlet: G1/8" female thread - M4 fixing pins threads

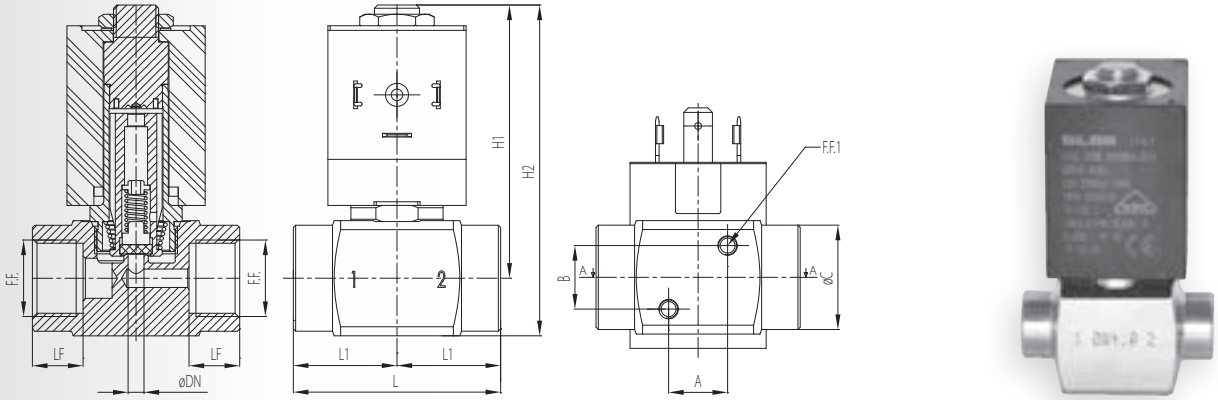


| Codice Code | ØDN [mm] | F.F. | LF [mm] | L1 [mm] | L [mm] | A [mm] | B [mm] | F.F.1 | H1 [mm] | H [mm] | ØC [mm] |
|---|---|---|---|---|---|---|---|---|---|---|---|
| 8201K00 | 1,5 ÷ 4 | G1/8" | 10 | 21 | 42 | 13 | 14 | M4 | 59,3 | 71,8 | 15 |

## 8201K01

Elettrovalvola in linea - Ingresso: filetto femmina G1/4"- Uscita: filetto femmina G1/4"
Piedini di fissaggio filettati M4
Straight solenoid valve - Inlet: G1/4" female thread - Outlet: G1/4" female thread - M4 fixing pins threads

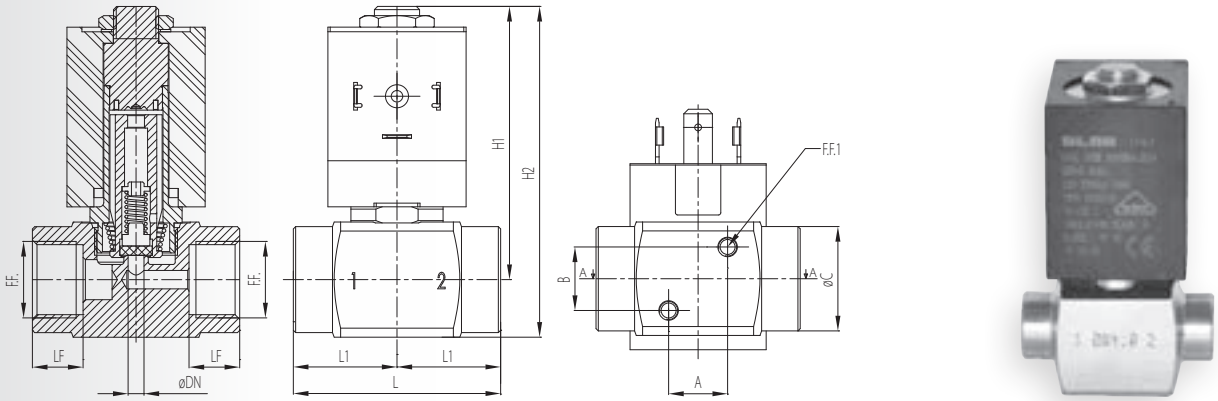


| Codice Code | ØDN [mm] | F.F. | LF [mm] | L1 [mm] | L [mm] | A [mm] | B [mm] | F.F.1 | H1 [mm] | H [mm] | ØC [mm] |
|---|---|---|---|---|---|---|---|---|---|---|---|
| 8201K01 | 1,5 ÷ 4 | G1/4" | 10 | 21 | 42 | 13 | 14 | M4 | 59,3 | 71,8 | 18 |

## 8201K02

**Elettrovalvola in linea - Ingresso: filetto femmina G3/8"- Uscita: filetto femmina G3/8"**
**Piedini di fissaggio filettati M4**
Straight solenoid valve - Inlet: G3/8" female thread - Outlet: G3/8" female thread - M4 fixing pins threads

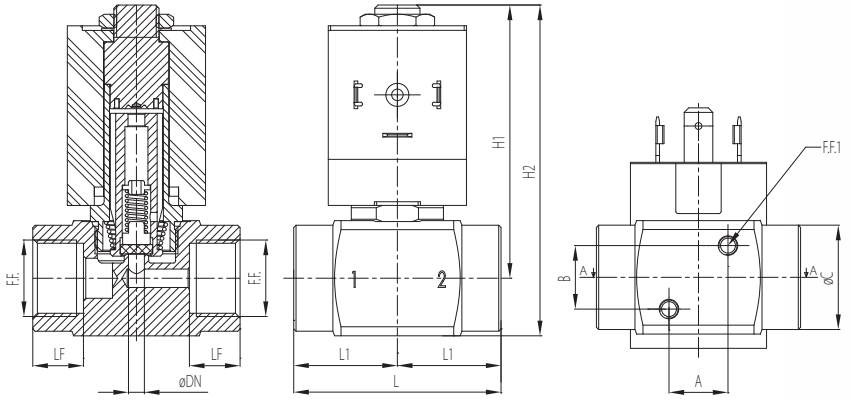

| Codice<br>Code | ØDN<br>[mm] | F.F. | LF<br>[mm] | L1<br>[mm] | L<br>[mm] | A<br>[mm] | B<br>[mm] | F.F.1 | H1<br>[mm] | H<br>[mm] | ØC<br>[mm] |
|---|---|---|---|---|---|---|---|---|---|---|---|
| 8201K02 | 1,5 ÷ 4 | G3/8" | 11,5 | 22,25 | 45 | 13 | 14 | M4 | 59,3 | 71,8 | 23 |

## 8201K03

**Elettrovalvola in linea - Ingresso: filetto femmina G1/2"- Uscita: filetto femmina G1/2"**
**Piedini di fissaggio filettati M4**
Straight solenoid valve - Inlet: G1/2" female thread - Outlet: G1/2" female thread - M4 fixing pins threads

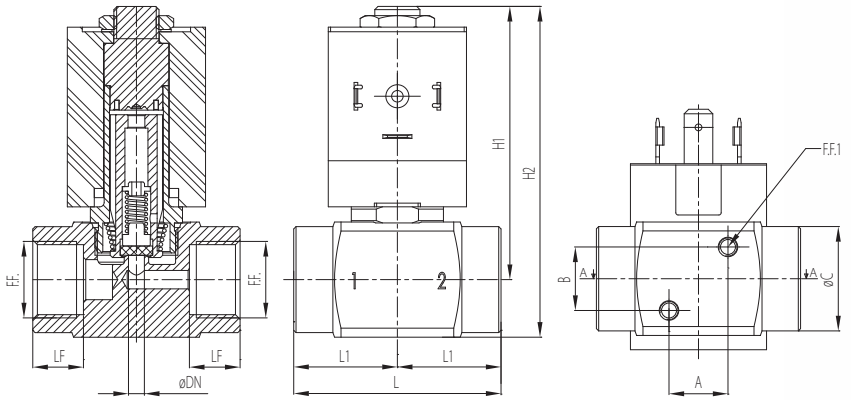

| Codice<br>Code | ØDN<br>[mm] | F.F. | LF<br>[mm] | L1<br>[mm] | L<br>[mm] | A<br>[mm] | B<br>[mm] | F.F.1 | H1<br>[mm] | H<br>[mm] | ØC<br>[mm] |
|---|---|---|---|---|---|---|---|---|---|---|---|
| 8201K03 | 1,5 ÷ 4 | G1/2" | 13 | 24,5 | 49 | 13 | 14 | M4 | 61,8 | 76,8 | 27,5 |

# 8960

Elettrovalvola in linea - Ingresso: filetto femmina G1/2" - Uscita: filetto femmina G1/2"
Diametro di orifizio (DN) Ø6.4mm - Piedini di fissaggio filettati M5
Straight solenoid valve - Inlet: G1/2" female thread - Outlet: G1/2" female thread - Orifice diameter (DN) Ø6.4mm - M5 fixinig pins threads

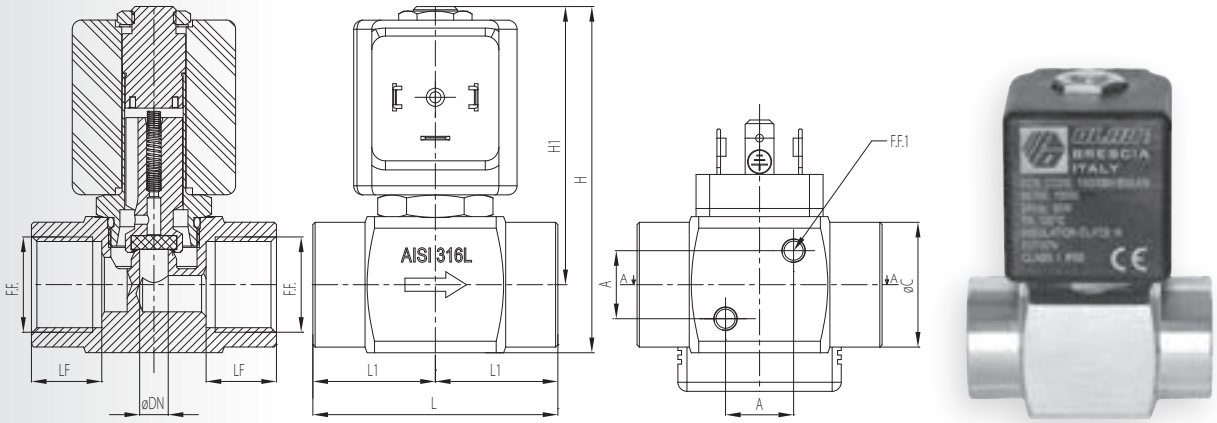


| Codice Code | ØDN [mm] | F.F. | LF [mm] | L1 [mm] | L [mm] | A [mm] | F.F.1 | H1 [mm] | H [mm] | ØC [mm] |
|---|---|---|---|---|---|---|---|---|---|---|
| 8960 | 6,4 | G1/2" | 15,5 | 27 | 54 | 15 | M5 | 61,3 | 76,3 | 27,5 |

OLAB
FLUID CONTROL
MADE IN ITALY

# SERIE 8251K

ELETTROVALVOLE

# ELETTROVALVOLE 3/2 VIE N.C. ISPEZIONABILI INOX - 30MM Ø14

N.C. 3/2 WAYS SOLENOID VALVES OPENABLE FOR INSPECTION STAINLESS STEEL - 30MM Ø14

**SERIE 8251K**

INOX STAINLESS STEEL

OLAB FLUID CONTROL MADE IN ITALY

## CRITERI DI SCELTA

### UTILIZZI

Aria, acqua, vapore, automazione industriale, autolavaggi, compressori, lavaggio industriale, food & beverage. Altri fluidi previa verifica di compatibilità.

### PECULIARITÀ

- Azionamento diretto (non è richiesta una pressione minima per l'azionamento)
- Elettrovalvole per utilizzo professionale
- Completamente in acciaio inox per utilizzo con fluidi e ambienti aggressivi
- Ispezionabili
- Massima resistenza alla corrosione

## SELECTION CRITERIA

### APPLICATION

Air, water, steam, industrial automation, car washing, compressor, industrial washing, food & beverage.
Check the compatibility for other fluids.

### SPECIAL FEATURES

- Direct action (minimum pressure not required)
- Professional applications
- Completely made of AISI 316 stainless steel for aggressive environments and fluids
- Suitable to be cleaned inside
- Maximum corrosion resistance

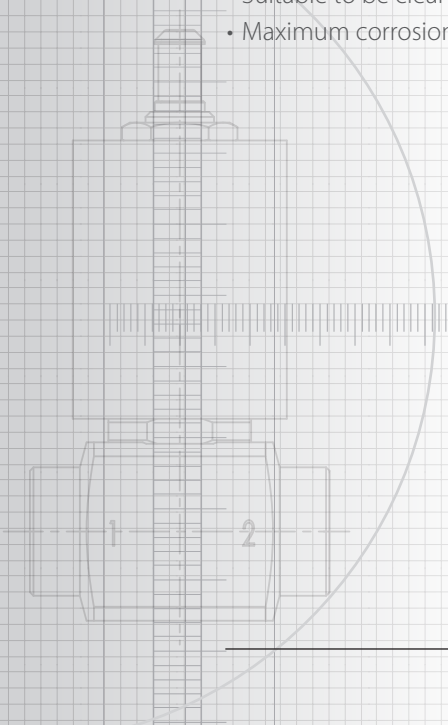

## COSTRUZIONE

I principali componenti costitutivi delle elettrovalvole serie 8251K sono:
- Corpo in acciaio inox AISI 316L
- Cannotto in acciaio inox AISI 304L saldato al nucleo fisso
- Nuclei in acciaio inox AISI 430F
- Molle in acciaio inox AISI 302
- Guarnizioni di tenuta in: NBR, EPDM, FKM (Viton) alimentare, FKM (Viton) PLUS alimentare
- Bobina 30mm in classe H

## CONSTRUCTION

The main construction components of the solenoid valves of the 8251K series are:
- AISI 316 stainless steel body
- AISI 304L stainless steel welded to the fixed core
- AISI 430F stainless steel cores
- AISI 302 stainless steel spring
- Sealing gaskets: NBR, EPDM, FKM (Viton) for food contact, FKM (Viton) PLUS for food contact
- 30mm H class coil

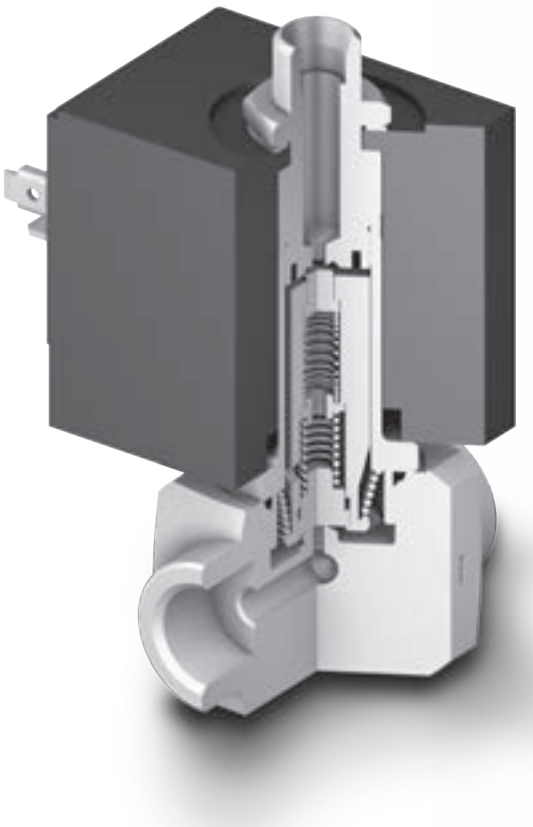

| Pressioni massime differenziali di funzionamento<br>Maximum differential work pressure | | | | | | |
|---|---|---|---|---|---|---|
| Codice molla<br>Spring code | DN [mm] | | | | | |
| | 1,5 | 2,0 | 2,5 | 3,0 | 3,5 | 4,0 |
| | M.O.P.D. [bar] | | | | | |
| 8000/108 | 14 | 9 | 5,5 | 4 | 3,5 | 2 |
| 8000/111 | 17 | 12 | 7,5 | 5,5 | 4,5 | 3 |

| Kv elettrovalvole<br>Solenoid valves Kv | | | | | | |
|---|---|---|---|---|---|---|
| | DN [MM] | | | | | |
| | 1,5 | 2,0 | 2,5 | 3,0 | 3,5 | 4,0 |
| | Kv [$m^3/h$] | | | | | |
| | 0,075 | 0,130 | 0,175 | 0,200 | 0,220 | 0,250 |

Tutte le informazioni tecniche fornite sono a titolo indicativo. Esse sono frutto di test eseguiti in laboratorio che devono essere considerati un esempio limitato rispetto al "case history" realtivo al possibile usp di questi prodotti.
Sulla base di queste considerazioni, tutte le informazioni tecniche sono suscettibili a considerevoli cambiamenti in base alle diverse condizioni di uso o di assemblaggio del componente sull'applicazione finale.
Di conseguenza, suggeriamo agli utenti di effettuare dei test preliminari simulando le condizioni finali e reali di utilizzo.
I valori minimi e massimi dichiarati sono da ritenersi raggiungibili solo per brevi periodi di tempo, non per un utilizzo continuativo del dispositivo.
All technical information provided are simply indicative. They are the result of laboratory tests, which to be considered a restricted example compared to the case hisstory relating to the possible use of these products.
On the basis of these considerations, all these technical information are liable to be considerably changed depending on the different conditions of use or assembly of the product onto the final equipment. Therefore, we suggest the users should always subject the product to preliminary tests by simulating its future and real conditions of use.
Minimum and maximum declared values can be held for short time periods only but not for a non-stop working use of the device.

## SCHEMA DI ORDINAZIONE

In fase di ordine devono essere specificate le seguenti caratteristiche:
- Modello della serie
- DN della valvola (diametro nominale dell'orifizio): [1.5-4.0]
- Mescola delle guarnizioni: NBR, EPDM, FKM (Viton) alimentare, FKM (Viton) PLUS alimentare (caratteristiche guarnizioni pag. 373)
- Dati elettrici della bobina (voltaggio, frequenza, potenza) o codice bobina (vedere bobine 8000BH pag. 620)
- Foro di scarico della terza via (standard Ø1.8mm)

## HOW TO ORDER

Follow features shall be specified at order stage:
- Series model
- Valve DN (hole nominal diameter): [1.5-4.0]
- Sealing gaskets: NBR, EPDM, FKM (Viton) for food contact, FKM (Viton) PLUS for food contact (gaskets features page 373)
- Coil operational data (voltage, frequency, power supply) or coil code (see page 620 series 8000BH coil)
- Third way (exhaust) hole (standard size Ø 1.8mm)

| 8250K | - | 00 | - | A | - | 15 | - | I | - | A |
|---|---|---|---|---|---|---|---|---|---|---|

**Famiglia**
Family

| |
|---|
| 8251K |
| **Elettrovalvola 3 vie N.C. in inox con terza via G1/8 sede ogiva**<br>3 way N.C. solenoid valve made of stailess steel with G1/8 third way cutting ring seat |
| 8252K |
| **Elettrovalvola 3 vie N.C. in inox con terza via portagomma Ø7**<br>3 way N.C. solenoid valve made of stainless steel with 7 mm rubber - hose |
| 8253K |
| **Elettrovalvola 3 vie N.C. in inox con terza via femmina M5**<br>3 way N.C. solenoid valve made of inox with third way M5 female thread |
| 8254K |
| **Elettrovalvola 3 vie N.C. in inox con terza via G1/8 codolo 60°**<br>3 way N.C. solenoid valve made of inox with third way G1/8 male shank |

**Filetti femmina**
Female threads

| | |
|---|---|
| 00 | G1/8"F |
| 01 | G1/4"F |
| 02 | G3/8"F |
| 03 | G1/2"F |
| 40 | 1/8" NPT |
| 41 | 1/4" NPT |
| 42 | 3/8" NPT |
| 43 | 1/2" NPT |

**Ø terza via + molla**
Ø third way + spring

| |
|---|
| A |
| Ø1,8 + 8000/108 |
| B |
| Ø2,4 + 8000/111 |

**DN**

| | |
|---|---|
| 15 | Ø 1,5 |
| 20 | Ø 2,0 |
| 25 | Ø 2,5 |
| 30 | Ø 3,0 |
| 35 | Ø 3,5 |
| 40 | Ø 4,0 |

**Materiale guarnizione DN**
DN gasket material

| |
|---|
| B |
| NBR |
| L |
| EPDM perossidico<br>EPDM peroxidic |
| I |
| FKM alimentare<br>FKM food grade |
| ID |
| FKM Alimentare 85Sh.A<br>FKM food grade 85Sh.A |
| IDT |
| FKM Alimentare 85Sh.A sia superiore che inferiore<br>FKM food grade 85Sh.A both higher and inferior |

**Bobina**
Coil

| |
|---|
| 0 |
| Senza bobina<br>Without coil |
| A |
| 220-230VAC 50Hz 15VA |
| B |
| 120VAC 60Hz 21VA |
| C |
| 24VAC 50Hz 15VA |
| D |
| 100VAC 50/60Hz 15VA |
| E |
| 12VAC 50Hz 15VA |
| F |
| 110VAC 60Hz 15VA |
| G |
| 24VDC 19W |
| H |
| 12VDC 19W |
| I |
| 220/230VAC50/60Hz 17VA cUL |
| L |
| 24VAC50/60Hz 17VA cUL |
| M |
| 120VAC50/60Hz 17VA cUL |
| N |
| 240VAC50/60Hz 17VA cUL |

Bobine serie 8000BH - Coils series 8000BH

## 8251K00

Elettrovalvola in linea - Ingresso: filetto femmina G1/8" - Uscita: filetto femmina G1/8"
Terza via (scarico) con filetto maschio G1/8" - Piedini di fissaggio filettati M4
Straight solenoid valve - Inlet: G1/8" female thread - Outlet: G1/8" female thread
Third way (exhaust) with G1/8" male thead - M4 fixing pins threads

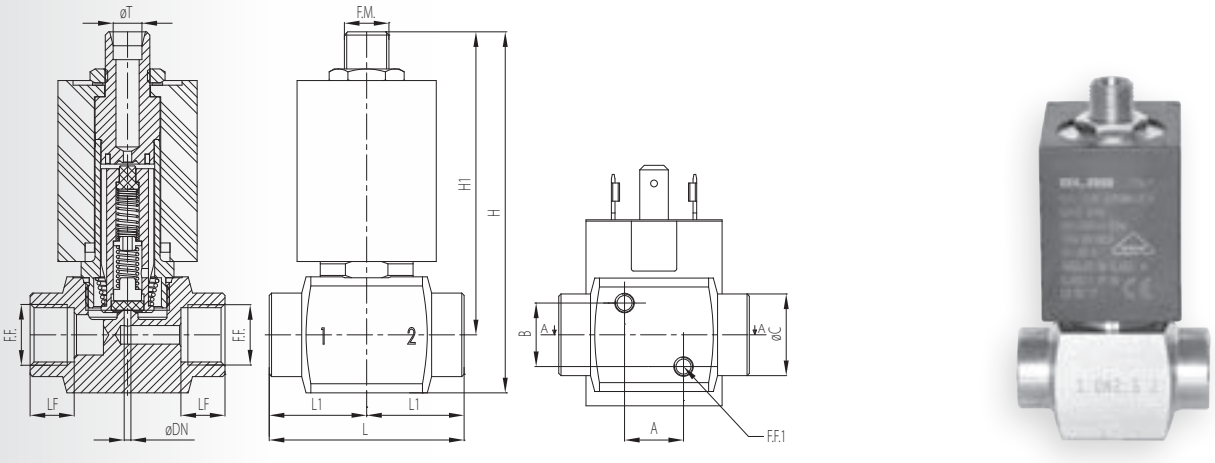


| Codice Code | ØDN [mm] | F.F. | LF [mm] | ØT [mm] | F.M. | L1 [mm] | L [mm] | A [mm] | B [mm] | F.F.1 | H1 [mm] | H [mm] | ØC [mm] |
|---|---|---|---|---|---|---|---|---|---|---|---|---|---|
| 8251K00 | 1,5 ÷ 4 | G1/8" | 9 | 6,3 | G1/8" | 21 | 42 | 13 | 14 | M4 | 65,3 | 77,8 | 15 |

## 8251K01

Elettrovalvola in linea - Ingresso: filetto femmina G1/4" - Uscita: filetto femmina G1/4"
Terza via (scarico) con filetto maschio G1/8" - Piedini di fissaggio filettati M4
Straight solenoid valve - Inlet: G1/4" female thread - Outlet: G1/4" female thread
Third way (exhaust) with G1/8" male thead - M4 fixing pins threads

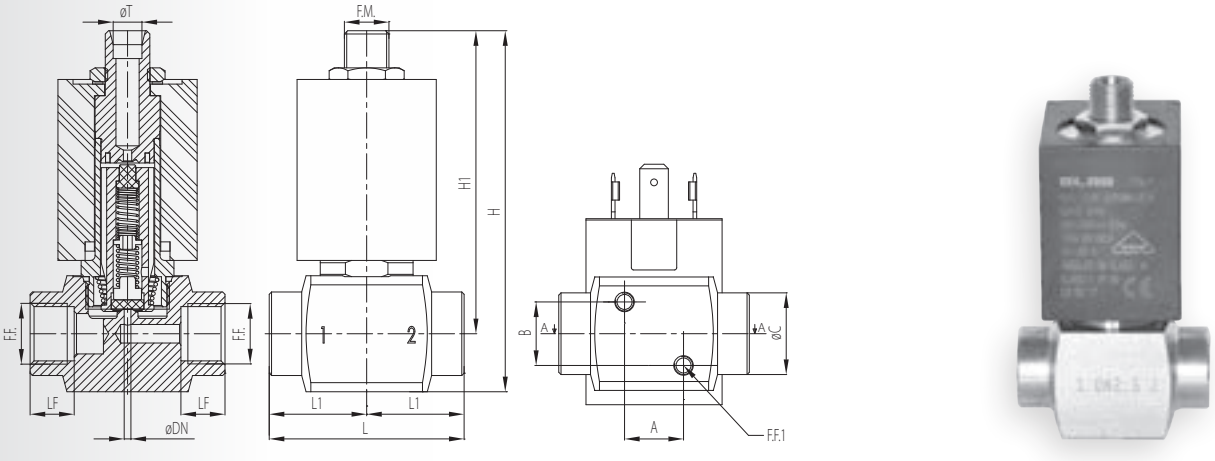


| Codice Code | ØDN [mm] | F.F. | LF [mm] | ØT [mm] | F.M. | L1 [mm] | L [mm] | A [mm] | B [mm] | F.F.1 | H1 [mm] | H [mm] | ØC [mm] |
|---|---|---|---|---|---|---|---|---|---|---|---|---|---|
| 8251K01 | 1,5 ÷ 4 | G1/4" | 10 | 6,3 | G1/8" | 21 | 42 | 13 | 14 | M4 | 65,3 | 77,8 | 18 |

## 8251K02

**Elettrovalvola in linea - Ingresso: filetto femmina G3/8" - Uscita: filetto femmina G3/8"**
**Terza via (scarico) con filetto maschio G1/8" - Piedini di fissaggio filettati M4**
Straight solenoid valve - Inlet: G3/8" female thread - Outlet: G3/8" female thread
Third way (exhaust) with G1/8" male thead - M4 fixing pins threads

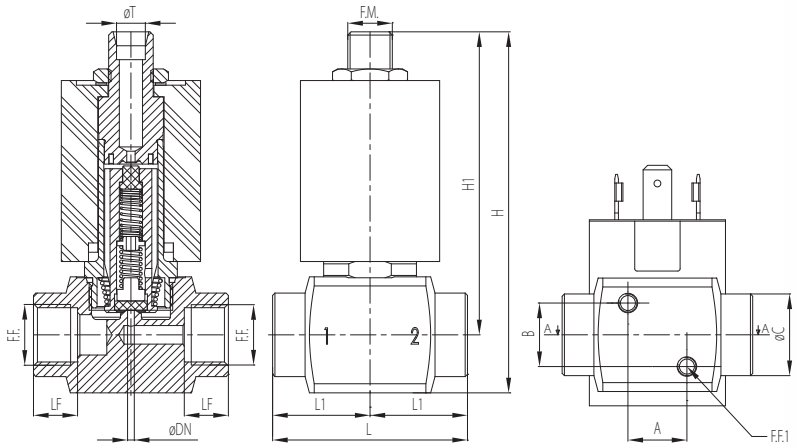

| Codice<br>Code | ØDN<br>[mm] | F.F. | LF<br>[mm] | ØT<br>[mm] | F.M. | L1<br>[mm] | L<br>[mm] | A<br>[mm] | B<br>[mm] | F.F.1 | H1<br>[mm] | H<br>[mm] | ØC<br>[mm] |
|---|---|---|---|---|---|---|---|---|---|---|---|---|---|
| 8251K02 | 1,5 ÷ 4 | G3/8" | 11 | 6,3 | G1/8" | 22,5 | 45 | 13 | 14 | M4 | 65,3 | 77,8 | 23 |

## 8251K03

**Elettrovalvola in linea - Ingresso: filetto femmina G1/2" - Uscita: filetto femmina G1/2"**
**Terza via (scarico) con filetto maschio G1/8" - Piedini di fissaggio filettati M4**
Straight solenoid valve - Inlet: G1/2" female thread - Outlet: G1/2" female thread
Third way (exhaust) with G1/8" male thead - M4 fixing pins threads

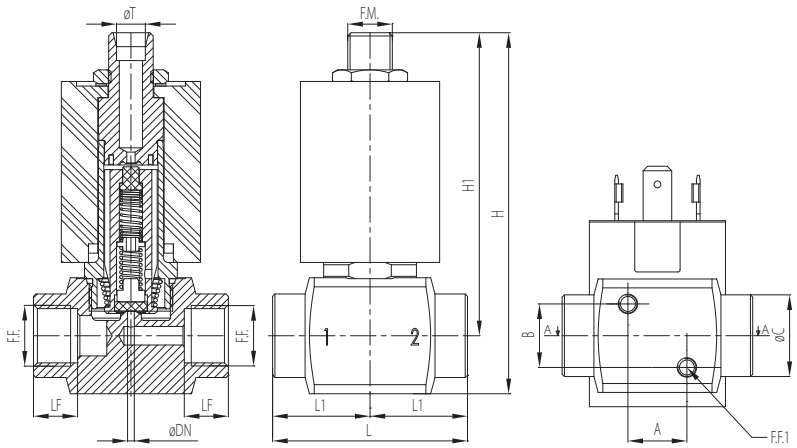

| Codice<br>Code | ØDN<br>[mm] | F.F. | LF<br>[mm] | ØT<br>[mm] | F.M. | L1<br>[mm] | L<br>[mm] | A<br>[mm] | B<br>[mm] | F.F.1 | H1<br>[mm] | H<br>[mm] | ØC<br>[mm] |
|---|---|---|---|---|---|---|---|---|---|---|---|---|---|
| 8251K03 | 1,5 ÷ 4 | G1/2" | 13 | 6,3 | G1/8" | 24,5 | 49 | 13 | 14 | M4 | 67,8 | 80,3 | 27,5 |

## 8252K00

Elettrovalvola in linea - Ingresso: filetto femmina G1/8" - Uscita: filetto femmina G1/8"
Terza via (scarico) con portagomma Ø7mm - Piedini di fissaggio filettati M4
Straight solenoid valve - Inlet: G1/8" female thread - Outlet: G1/8" female thread
Third way (exhaust) with Ø7mm rubber hose - M4 fixing pins threads

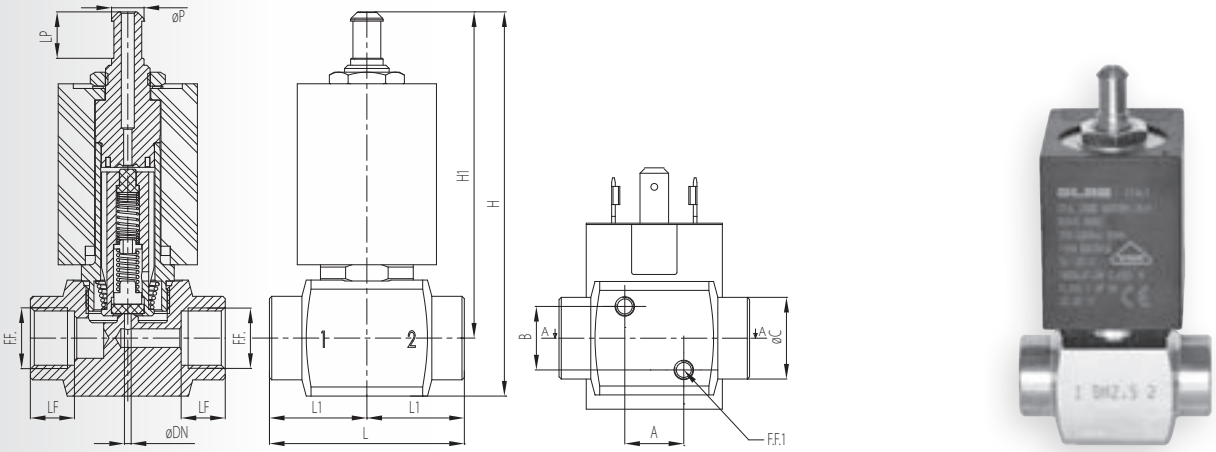


| Codice Code | ØDN [mm] | F.F. | LF [mm] | ØP [mm] | ØLP [mm] | L1 [mm] | L [mm] | A [mm] | B [mm] | F.F.1 | H1 [mm] | H [mm] | ØC [mm] |
|---|---|---|---|---|---|---|---|---|---|---|---|---|---|
| 8252K00 | 1,5 ÷ 4 | G1/8" | 9 | 7 | 10 | 21 | 42 | 13 | 14 | M4 | 70,3 | 82,8 | 15 |

## 8252K01

Elettrovalvola in linea - Ingresso: filetto femmina G1/4" - Uscita: filetto femmina G1/4"
Terza via (scarico) con portagomma Ø7mm - Piedini di fissaggio filettati M4
Straight solenoid valve - Inlet: G1/4" female thread - Outlet: G1/4" female thread
Third way (exhaust) with Ø7mm rubber hose - M4 fixing pins threads

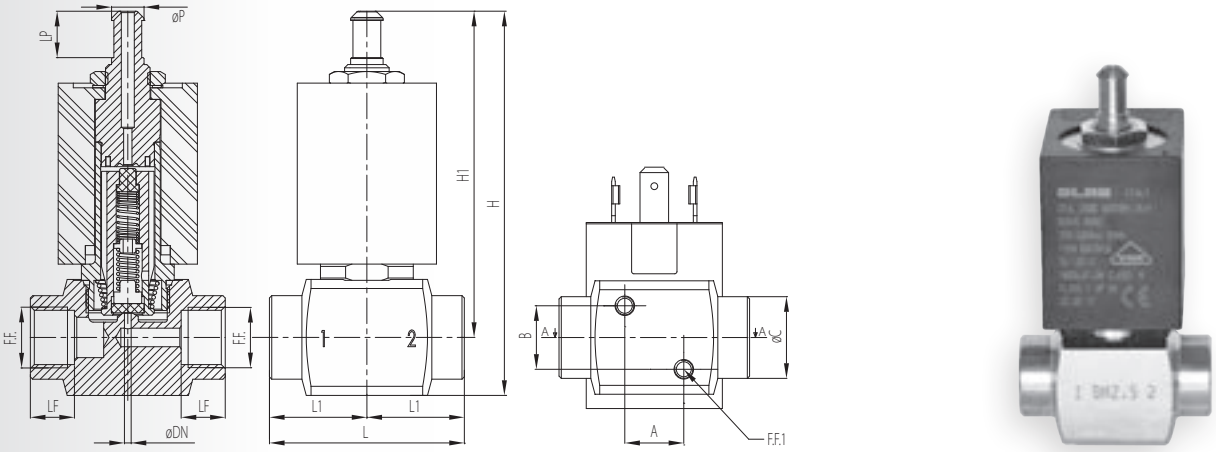


| Codice Code | ØDN [mm] | F.F. | LF [mm] | ØP [mm] | ØLP [mm] | L1 [mm] | L [mm] | A [mm] | B [mm] | F.F.1 | H1 [mm] | H [mm] | ØC [mm] |
|---|---|---|---|---|---|---|---|---|---|---|---|---|---|
| 8252K01 | 1,5 ÷ 4 | G1/4" | 10 | 7 | 10 | 21 | 42 | 13 | 14 | M4 | 70,3 | 82,8 | 18 |

## 8252K02

Elettrovalvola in linea - Ingresso: filetto femmina G3/8" - Uscita: filetto femmina G3/8"
Terza via (scarico) con portagomma Ø7mm - Piedini di fissaggio filettati M4
Straight solenoid valve - Inlet: G3/8" female thread - Outlet: G3/8" female thread
Third way (exhaust) with Ø7mm rubber hose - M4 fixing pins threads

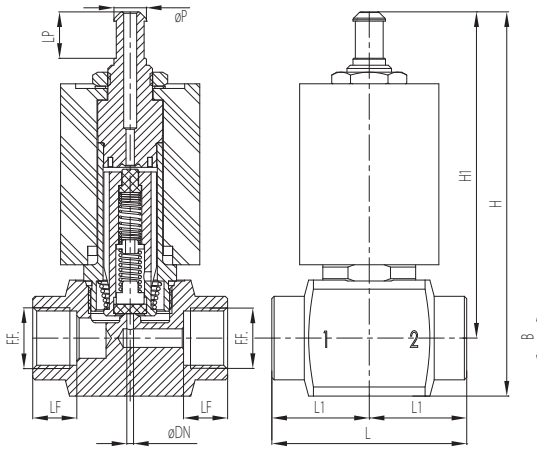

| Codice<br>Code | ØDN<br>[mm] | F.F. | LF<br>[mm] | ØP<br>[mm] | ØLP<br>[mm] | L1<br>[mm] | L<br>[mm] | A<br>[mm] | B<br>[mm] | F.F.1 | H1<br>[mm] | H<br>[mm] | ØC<br>[mm] |
|---|---|---|---|---|---|---|---|---|---|---|---|---|---|
| 8252K02 | 1,5 ÷ 4 | G3/8" | 11 | 7 | 10 | 22,5 | 45 | 13 | 14 | M4 | 70,3 | 82,8 | 23 |

## 8252K03

Elettrovalvola in linea - Ingresso: filetto femmina G1/2" - Uscita: filetto femmina G1/2"
Terza via (scarico) con portagomma Ø7mm - Piedini di fissaggio filettati M4
Straight solenoid valve - Inlet: G1/2" female thread - Outlet: G1/2" female thread
Third way (exhaust) with Ø7mm rubber hose - M4 fixing pins threads

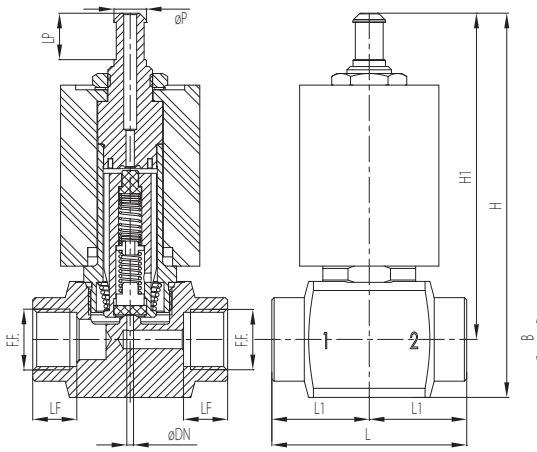

| Codice<br>Code | ØDN<br>[mm] | F.F. | LF<br>[mm] | ØP<br>[mm] | ØLP<br>[mm] | L1<br>[mm] | L<br>[mm] | A<br>[mm] | B<br>[mm] | F.F.1 | H1<br>[mm] | H<br>[mm] | ØC<br>[mm] |
|---|---|---|---|---|---|---|---|---|---|---|---|---|---|
| 8252K03 | 1,5 ÷ 4 | G1/2" | 13 | 7 | 10 | 24,5 | 49 | 13 | 14 | M4 | 72,8 | 85,3 | 27,5 |

## 8253K00

Elettrovalvola in linea - Ingresso: filetto femmina G1/8" - Uscita: filetto femmina G1/8"
Terza via (scarico) con filetto femmina M5 - Piedini di fissaggio filettati M4
Straight solneoid valve - Inlet: G1/8" female thread - Outlet: G1/8" female thread
Third way (exhaust) with M5 female thread - M4 fixing pins threads

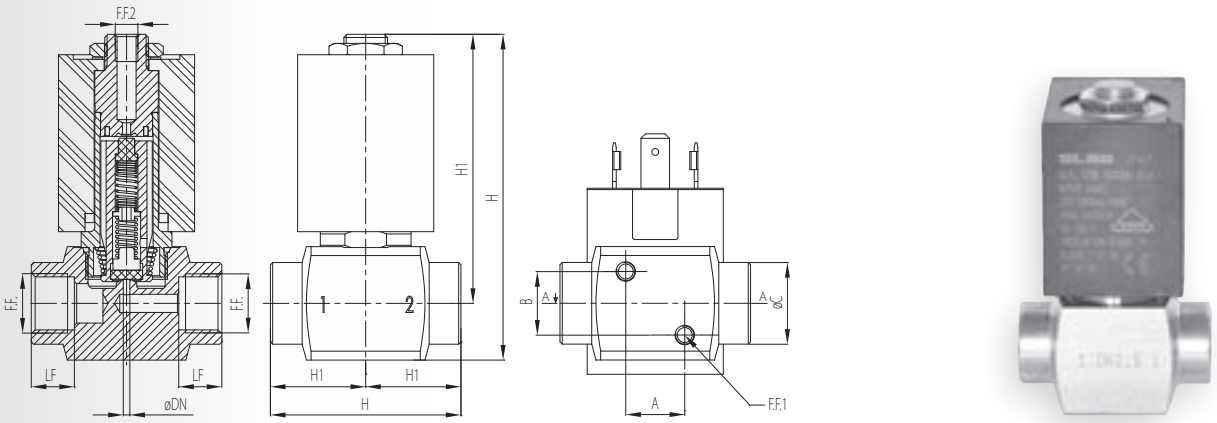


| Codice Code | ØDN [mm] | F.F. | LF [mm] | F.F.1 | L1 [mm] | L [mm] | A [mm] | B [mm] | F.F.2 | H1 [mm] | H [mm] | ØC [mm] |
|---|---|---|---|---|---|---|---|---|---|---|---|---|
| 8253K00 | 1,5 ÷ 4 | G1/8" | 9 | M5 | 21 | 42 | 13 | 14 | M5 | 59,3 | 71,8 | 15 |

## 8253K01

Elettrovalvola in linea - Ingresso: filetto femmina G1/4" - Uscita: filetto femmina G1/4"
Terza via (scarico) con filetto femmina M5 - Piedini di fissaggio filettati M4
Straight solneoid valve - Inlet: G1/4" female thread - Outlet: G1/4" female thread
Third way (exhaust) with M5 female thread - M4 fixing pins threads

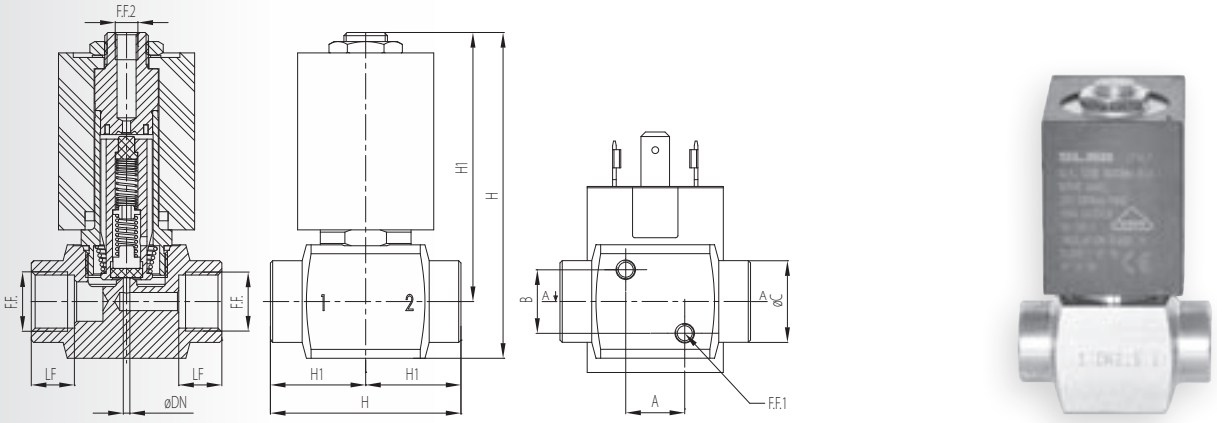


| Codice Code | ØDN [mm] | F.F. | LF [mm] | F.F.1 | L1 [mm] | L [mm] | A [mm] | B [mm] | F.F.2 | H1 [mm] | H [mm] | ØC [mm] |
|---|---|---|---|---|---|---|---|---|---|---|---|---|
| 8253K01 | 1,5 ÷ 4 | G1/4" | 9,5 | M5 | 21 | 42 | 13 | 14 | M5 | 59,3 | 71,8 | 18 |

## 8253K02

**Elettrovalvola in linea - Ingresso: filetto femmina G3/8" - Uscita: filetto femmina G3/8"**
**Terza via (scarico) con filetto femmina M5 - Piedini di fissaggio filettati M4**
Straight solneoid valve - Inlet: G3/8" female thread - Outlet: G3/8" female thread
Third way (exhaust) with M5 female thread - M4 fixing pins threads

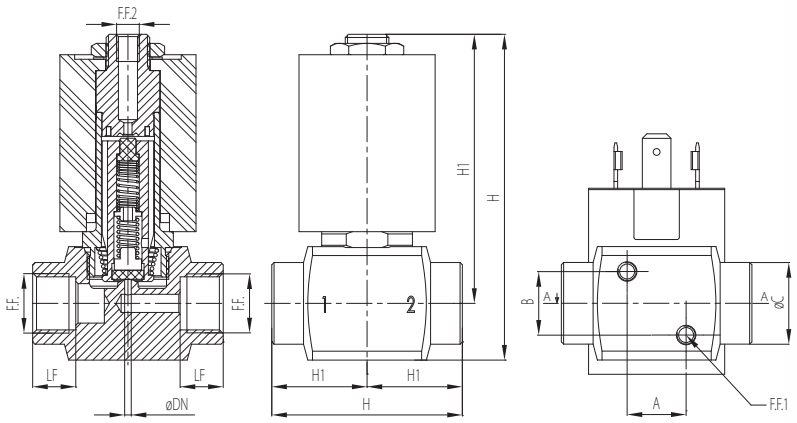

| Codice<br>Code | ØDN<br>[mm] | F.F. | LF<br>[mm] | F.F.1 | L1<br>[mm] | L<br>[mm] | A<br>[mm] | B<br>[mm] | F.F.2 | H1<br>[mm] | H<br>[mm] | ØC<br>[mm] |
|---|---|---|---|---|---|---|---|---|---|---|---|---|
| 8253K02 | 1,5 ÷ 4 | G3/8" | 11 | M5 | 22,5 | 45 | 13 | 14 | M5 | 59,3 | 71,8 | 23 |

## 8253K03

**Elettrovalvola in linea - Ingresso: filetto femmina G1/2" - Uscita: filetto femmina G1/2"**
**Terza via (scarico) con filetto femmina M5 - Piedini di fissaggio filettati M4**
Straight solneoid valve - Inlet: G1/2" female thread - Outlet: G1/2" female thread
Third way (exhaust) with M5 female thread - M4 fixing pins threads

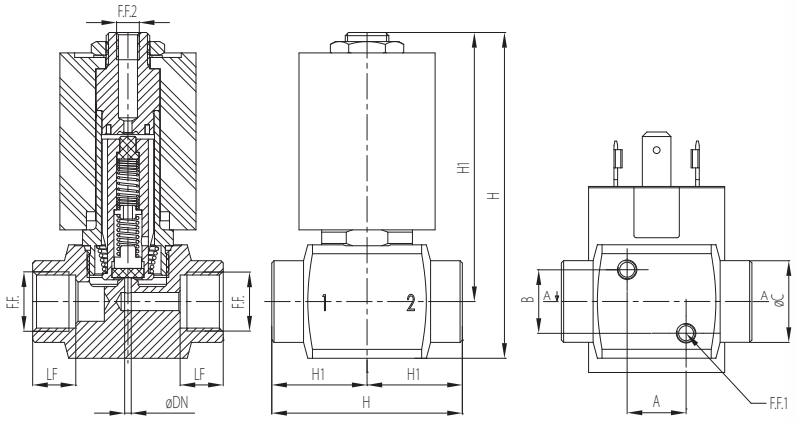

| Codice<br>Code | ØDN<br>[mm] | F.F. | LF<br>[mm] | F.F.1 | L1<br>[mm] | L<br>[mm] | A<br>[mm] | B<br>[mm] | F.F.2 | H1<br>[mm] | H<br>[mm] | ØC<br>[mm] |
|---|---|---|---|---|---|---|---|---|---|---|---|---|
| 8253K03 | 1,5 ÷ 4 | G1/2" | 13 | M5 | 24,5 | 49 | 13 | 14 | M5 | 61,8 | 74,3 | 27,5 |

## 8254K00

Elettrovalvola in linea - Ingresso: filetto femmina G1/8" - Uscita: filetto femmina G1/8"
Terza via (scarico) con filetto maschio G1/8" e cono 60° - Piedini di fissaggio filettati M4
Straight solenoid valve - Inlet: G1/8" female thread - Outlet: G1/8" female thread
Third way (exhaust) with G1/8" male thread and 60° cone - M4 fixing pins threads

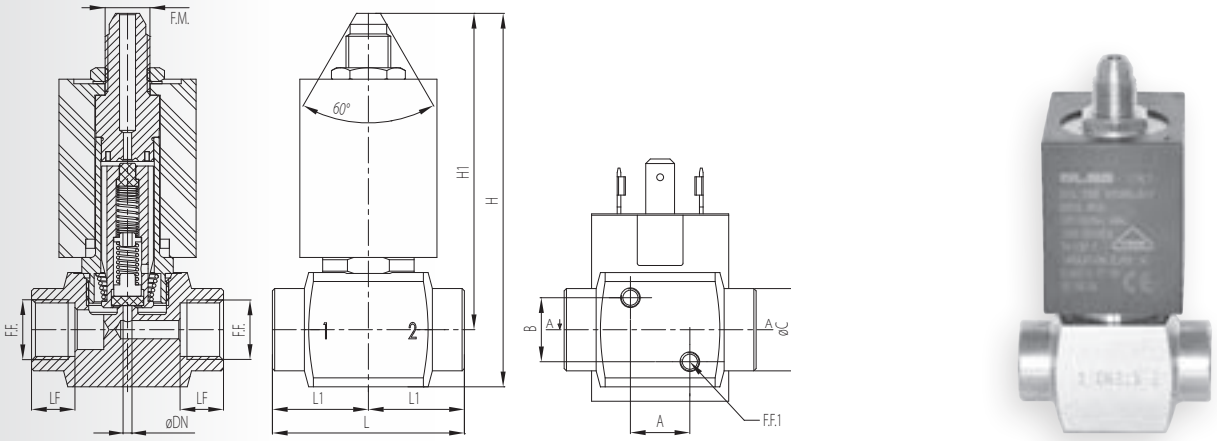


| Codice Code | ØDN [mm] | F.F. | LF [mm] | F.F.1 | L1 [mm] | L [mm] | A [mm] | B [mm] | F.M. | H1 [mm] | H [mm] | ØC [mm] |
|---|---|---|---|---|---|---|---|---|---|---|---|---|
| 8254K00 | 1,5 ÷ 4 | G1/8" | 9 | M4 | 21 | 42 | 13 | 14 | G1/8" | 69,2 | 81,7 | 15 |

## 8254K01

Elettrovalvola in linea - Ingresso: filetto femmina G1/4" - Uscita: filetto femmina G1/4"
Terza via (scarico) con filetto maschio G1/8" e cono 60° - Piedini di fissaggio filettati M4
Straight solenoid valve - Inlet: G1/4" female thread - Outlet: G1/4" female thread
Third way (exhaust) with G1/8" male thread and 60° cone - M4 fixing pins threads

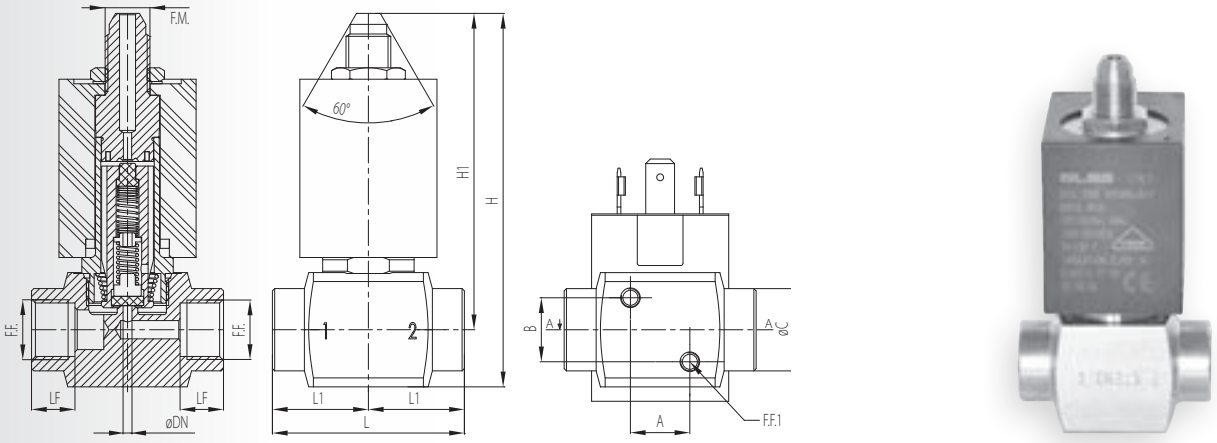


| Codice Code | ØDN [mm] | F.F. | LF [mm] | F.F.1 | L1 [mm] | L [mm] | A [mm] | B [mm] | F.M. | H1 [mm] | H [mm] | ØC [mm] |
|---|---|---|---|---|---|---|---|---|---|---|---|---|
| 8254K01 | 1,5 ÷ 4 | G1/4" | 9,5 | M4 | 21 | 42 | 13 | 14 | G1/8" | 69,2 | 81,7 | 18 |

## 8254K02

**Elettrovalvola in linea - Ingresso: filetto femmina G3/8" - Uscita: filetto femmina G3/8"**
**Terza via (scarico) con filetto maschio G1/8" e cono 60° - Piedini di fissaggio filettati M4**
Straight solenoid valve - Inlet: G3/8" female thread - Outlet: G3/8" female thread
Third way (exhaust) with G1/8" male thread and 60° cone - M4 fixing pins threads

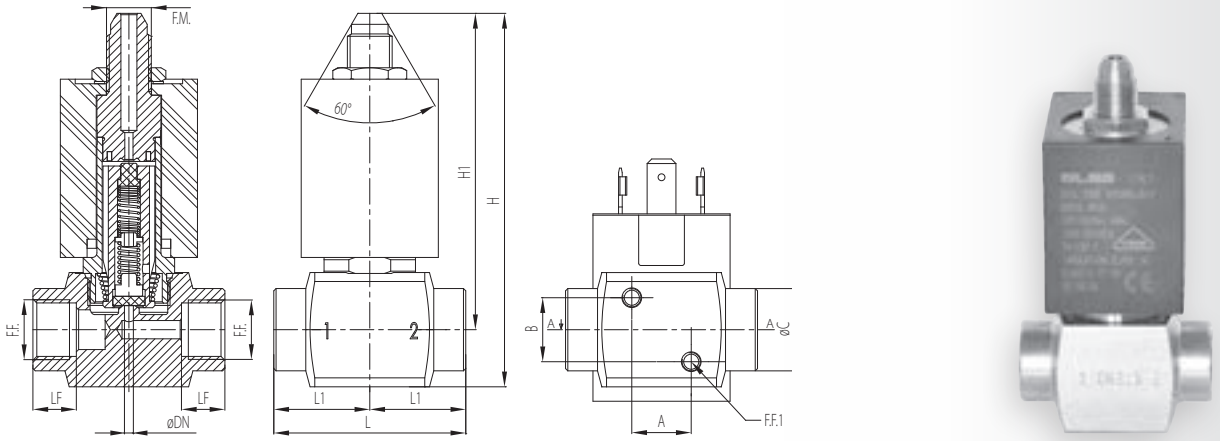


| Codice<br>Code | ØDN<br>[mm] | F.F. | LF<br>[mm] | F.F.1 | L1<br>[mm] | L<br>[mm] | A<br>[mm] | B<br>[mm] | F.M. | H1<br>[mm] | H<br>[mm] | ØC<br>[mm] |
|---|---|---|---|---|---|---|---|---|---|---|---|---|
| 8254K02 | 1,5 ÷ 4 | G3/8" | 11 | M4 | 22,5 | 45 | 13 | 14 | G1/8" | 69,2 | 81,7 | 23 |

## 8254K03

**Elettrovalvola in linea - Ingresso: filetto femmina G1/2" - Uscita: filetto femmina G1/2"**
**Terza via (scarico) con filetto maschio G1/8" e cono 60° - Piedini di fissaggio filettati M4**
Straight solenoid valve - Inlet: G1/2" female thread - Outlet: G1/2" female thread
Third way (exhaust) with G1/8" male thread and 60° cone - M4 fixing pins threads

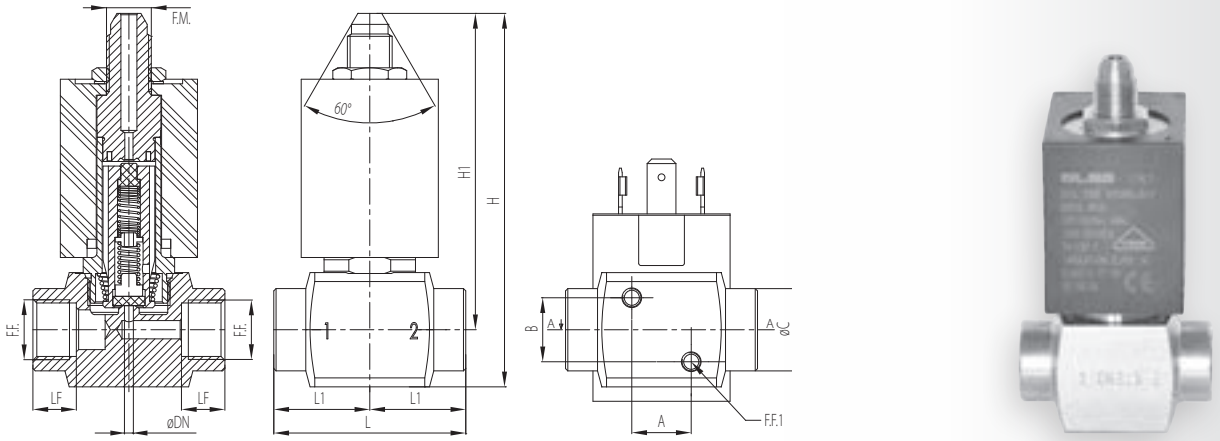


| Codice<br>Code | ØDN<br>[mm] | F.F. | LF<br>[mm] | F.F.1 | L1<br>[mm] | L<br>[mm] | A<br>[mm] | B<br>[mm] | F.M. | H1<br>[mm] | H<br>[mm] | ØC<br>[mm] |
|---|---|---|---|---|---|---|---|---|---|---|---|---|
| 8254K03 | 1,5 ÷ 4 | G1/2" | 13 | M4 | 24,5 | 49 | 13 | 14 | G1/8" | 71,7 | 84,2 | 27,5 |

OLAB
FLUID CONTROL
MADE IN ITALY

# SERIE 8500

ELETTROVALVOLE

# ELETTROVALVOLE 3/2 VIE N.C. ISPEZIONABILI TENUTA RUBINO - 30MM Ø14

N.C. 3/2 WAYS SOLENOID VALVES OPENABLE FOR INSPECTION RUBY SEALING - 30MM Ø14

**SERIE 8500**

OLAB FLUID CONTROL
MADE IN ITALY

## CRITERI DI SCELTA

### UTILIZZI

Acqua, food & beverage. Altri fluidi previa verifica di compatibilità.

### PECULIARITÀ

- Azionamento diretto (non è richiesta una pressione minima per l'azionamento)
- Elettrovalvole per utilizzo professionale
- Guarnizione di tenuta in rubino sintetico per la massima resistenza nel tempo della guarnizione
- Ispezionabili
- Ideali per applicazioni particolarmente severe per numero di azionamenti

## SELECTION CRITERIA

### APPLICATION

Water, food & beverage. Check the compatibility for other fluids.

### SPECIAL FEATURES

- Direct action (minimum pressure not required)
- Professional applications
- Sealing gasket made of sintetic ruby for the maximum resistance
- Suitable to be cleaned inside
- Perfect for firm application (high no. of operations)

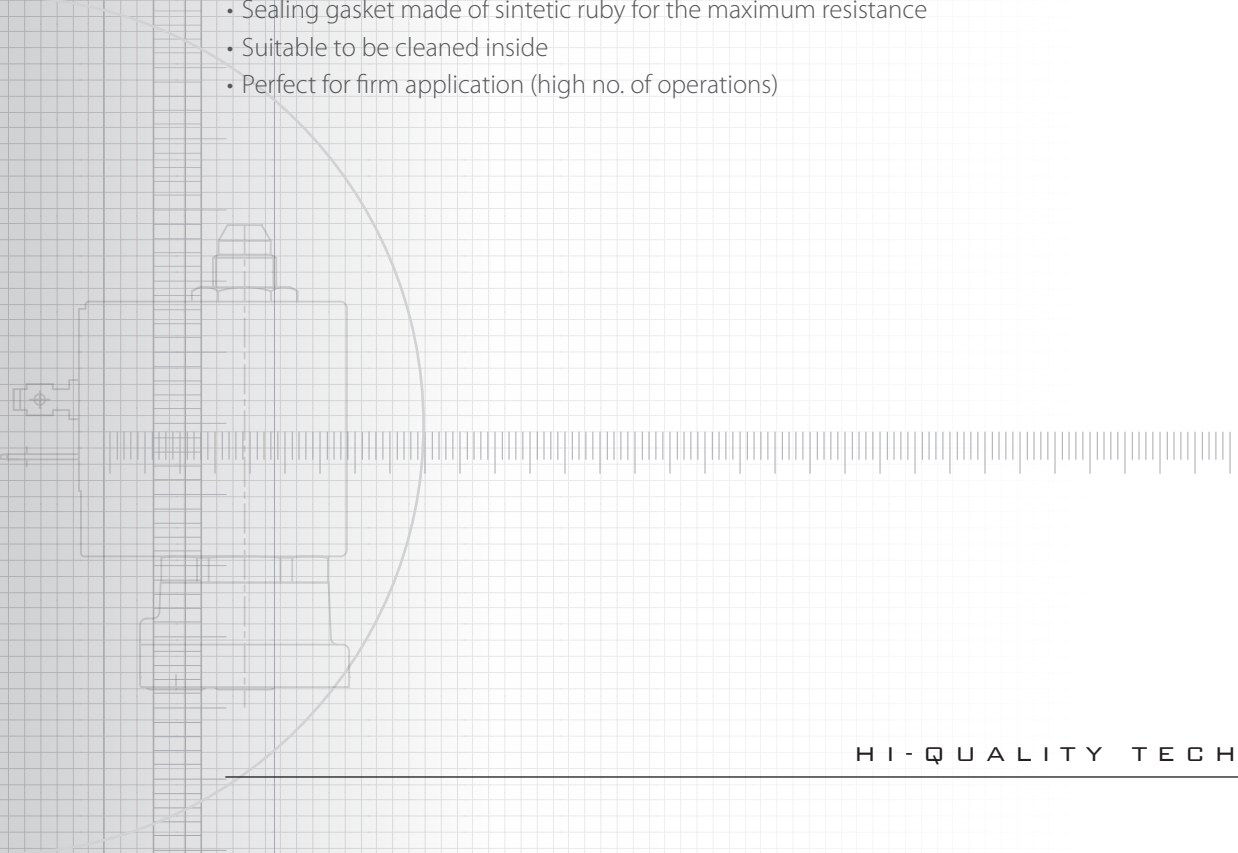

## COSTRUZIONE

I principali componenti costitutivi delle elettrovalvole serie 8500 sono:
- Corpo in ottone forgiato EN12165-CW617N
- Cannotto in acciaio inox AISI 304L saldato al nucleo fisso
- Inserto DN di tenuta in acciaio inox AISI 303
- Nuclei in acciaio inox AISI 430F
- Molle in acciaio inox AISI 302
- Guarnizioni di tenuta DN e terza via in rubino sintetico
- O-ring di tenuta cannotto in FKM (Viton) alimentare
- Bobina 30mm in classe H

## CONSTRUCTION

The main construction components of the solenoid valves of the 8500 series are:
- EN12165-CW617N forged brass body
- AISI 304L stainless steel welded to the fixed core
- AISI 303 stainlees steel sealing DN insert
- AISI 430F stainless steel cores
- AISI 302 stainless steel spring
- DN sealing gasket and third way made of sintetic ruby
- Sealing O-ring for the sleeve made of FKM (Viton) for food contact
- 30mm H class coil

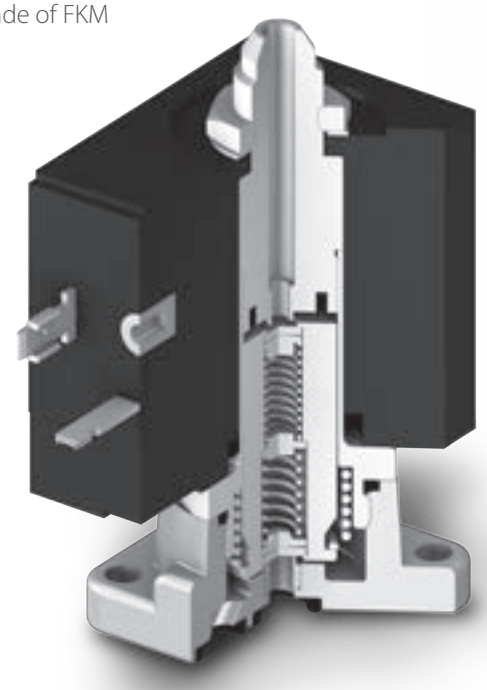

| Pressioni massime differenziali di funzionamento<br>Maximum differential work pressure | |
|---|---|
| | DN [mm] |
| | 1,3 |
| Pressione<br>Pressure | [bar] |
| | 15 |

| Kv elettrovalvole<br>Solenoid valves Kv | |
|---|---|
| | DN [mm] |
| | 1,3 |
| | Kv [$m^3$/h] |
| | 0,05 |

Tutte le informazioni tecniche fornite sono a titolo indicativo. Esse sono frutto di test eseguiti in laboratorio che devono essere considerati un esempio limitato rispetto al "case history" realtivo al possibile usp di questi prodotti.
Sulla base di queste considerazioni, tutte le informazioni tecniche sono suscettibili a considerevoli cambiamenti in base alle diverse condizioni di uso o di assemblaggio del componente sull'applicazione finale.
Di conseguenza, suggeriamo agli utenti di effettuare dei test preliminari simulando le condizioni finali e reali di utilizzo.
I valori minimi e massimi dichiarati sono da ritenersi raggiungibili solo per brevi periodi di tempo, non per un utilizzo continuativo del dispositivo.
All technical information provided are simply indicative. They are the result of laboratory tests, which to be considered a restricted example compared to the case hisstory relating to the possible use of these products.
On the basis of these considerations, all these technical information are liable to be considerably changed depending on the different conditions of use or assembly of the product onto the final equipment. Therefore, we suggest the users should always subject the product to preliminary tests by simulating its future and real conditions of use.
Minimum and maximum declared values can be held for short time periods only but not for a non-stop working use of the device.

## SCHEMA DI ORDINAZIONE

In fase di ordine devono essere specificate le seguenti caratteristiche:
- Modello della serie
- DN della valvola (diametro nominale dell'orifizio)
- Guarnizioni in rubino sintetico (caratteristiche guarnizioni pag. 373)
- Dati elettrici della bobina (voltaggio, frequenza, potenza) o codice bobina (vedere bobine 8000BH pag. 620)
- Foro di scarico della terza via (standard Ø2,5mm)
- Eventuale trattamento sul corpo valvola (vedere trattamenti pag. 306)

### ESEMPIO
- Modello: 8500/7
- DN: Ø1.3mm
- Mescola guarnizioni: Rubino sintetico
- Codice bobina: 8000BH/J5IV (220/230Vac 50Hz 21VA)
- Terza via con foro Ø 2.5mm

## HOW TO ORDER

Follow features shall be specified at order stage:
- Series model
- Valve DN (hole nominal diameter)
- Sintetic ruby gasket (gaskets features page 373)
- Coil operational data (voltage, frequency, power supply) or coil code (see page 620 series 8000BH coil)
- Third way (exhaust) hole (standard size Ø2,5mm)
- Possible treatment for body valve (Olab treatment page 306)

### EXAMPLE
- Model: 8500/7
- DN: Ø1.3mm
- Sealing gaskets: Sintetic ruby
- Coil code: 8000BH/J5IV (220/230Vac 50Hz 21VA)
- Third way with Ø 2.5mm hole

## 8500/7

**Elettrovalvola a flangia orizzontale - Ingresso: foro con O-ring su flangia orizzontale**
**Uscita: foro con O-ring su flangia orizzontale - Terza via (scarico) con portagomma Ø7mm**
Solenoid valve with horizontal flange - Inlet: hole with O-ring on horizontal flange
Outlet: hole with O-ring on horizontal flange - Third way (exhaust) with Ø 7mm rubber hose

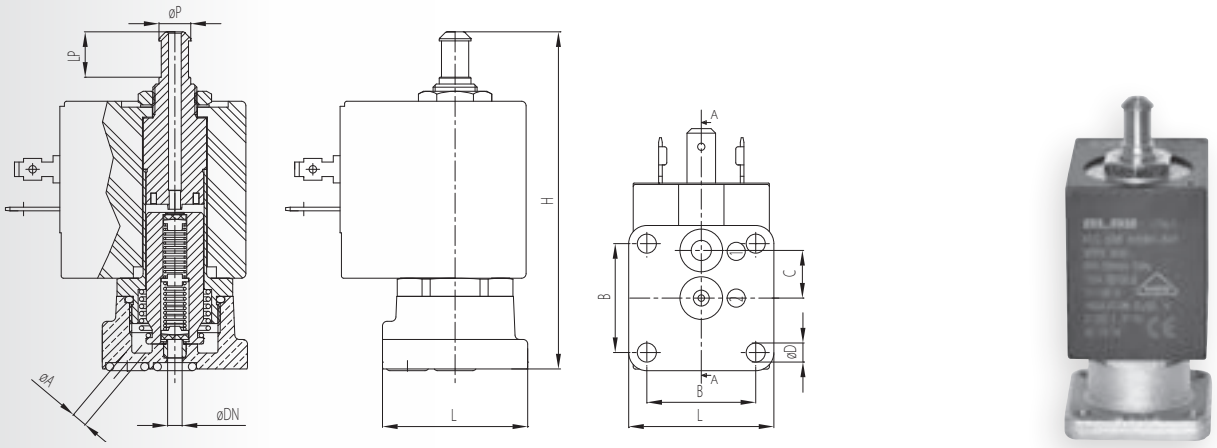


| Codice Code | ØDN [mm] | ØA [mm] | ØP [mm] | LP [mm] | B [mm] | C [mm] | ØD [mm] | L [mm] | H [mm] |
|---|---|---|---|---|---|---|---|---|---|
| 8500/7 | 1,3 ÷ 4 | 3,5 | 7 | 10 | 24 | 10,5 | 4,2 | 32 | 74,3 |

## 8500/9

**Elettrovalvola a flangia orizzontale - Ingresso: foro con O-ring su flangia orizzontale - Uscita: foro con O-ring su flangia orizzontale - Terza via (scarico) con filetto maschio G1/8" e cono a 60°**
Solenoid valve with horizontal flange - Inlet: hole with O-ring on horizontal flange
Outlet: hole with O-ring on horizontal flange - Third way (exhaust) with G1/8" male thread and 60° cone

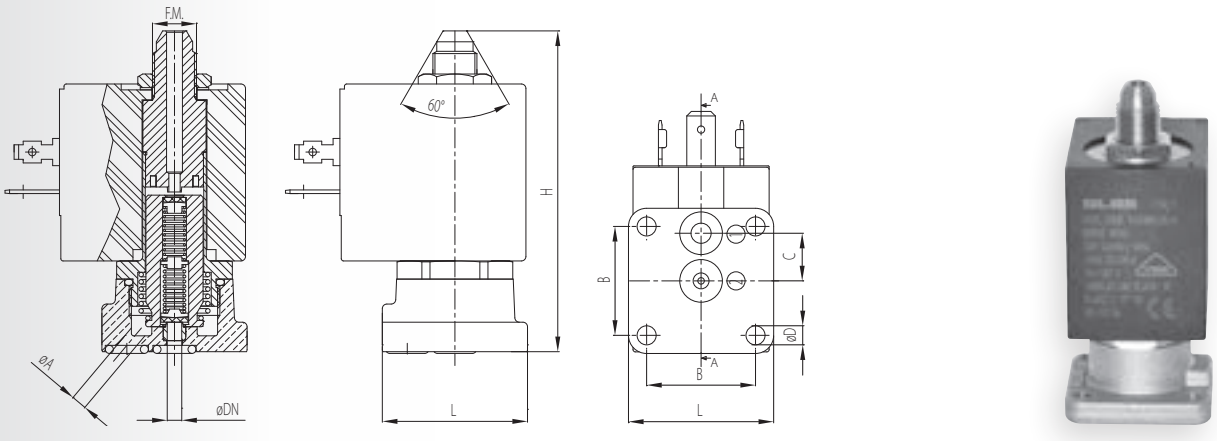


| Codice Code | ØDN [mm] | ØA [mm] | F.M. [mm] | B [mm] | C [mm] | ØD [mm] | L [mm] | H [mm] |
|---|---|---|---|---|---|---|---|---|
| 8500/9 | 1,3 ÷ 4 | 3,5 | G1/8" | 24 | 10,5 | 4,2 | 32 | 70,7 |

## 8600/7

Elettrovalvola in linea - Ingresso: filetto femmina G1/8" - Uscita: filetto femmina G1/8"
Terza via (scarico) con portagomma Ø7mm - Piedini di fissaggio M4
Straight solenoid valve - Inlet: G1/8" female thread - Outlet: G1/8" female thread
Third way (exhaust) with Ø7mm rubber hose - M4 fixing pins threads

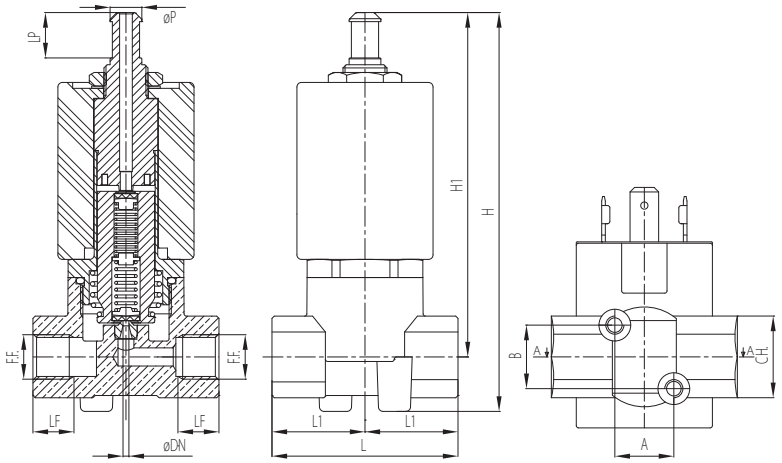

| Codice<br>Code | ØDN<br>[mm] | F.F. | LF<br>[mm] | ØP<br>[mm] | LP<br>[mm] | A<br>[mm] | B<br>[mm] | F.F.1 | CH.<br>[mm] | L1<br>[mm] | L<br>[mm] | H1<br>[mm] | H<br>[mm] |
|---|---|---|---|---|---|---|---|---|---|---|---|---|---|
| 8600/7 | 1,3 ÷ 4 | G1/8" | 9 | 7 | 10 | 13 | 14 | M4 | 18 | 20,5 | 41 | 75,9 | 87,9 |

## 8600/9

Elettrovalvola in linea - Ingresso: filetto femmina G1/8" - Uscita: filetto femmina G1/8"
Terza via (scarico) con filetto maschio G1/8" e cono 60° - Piedini di fissaggio file a M4
Straight solenoid valve - Inlet: G1/8" female thread - Outlet: G1/8" female thread
Third way (exhaust) with G1/8" male thread and 60° cone - M4 fixing pins threads

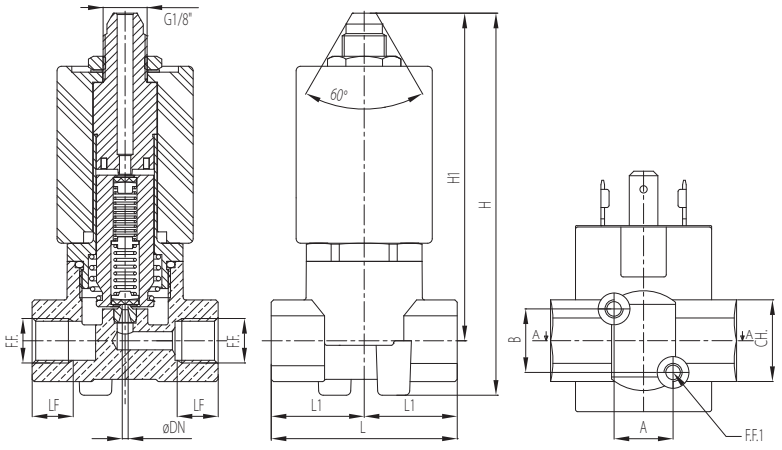

| Codice<br>Code | ØDN<br>[mm] | F.F.<br>[mm] | F.M.<br>[mm] | LF<br>[mm] | L1<br>[mm] | L<br>[mm] | A<br>[mm] | B<br>[mm] | CH.<br>[mm] | F.F.1 | H<br>[mm] | H1<br>[mm] |
|---|---|---|---|---|---|---|---|---|---|---|---|---|
| 8600/9 | 1,3 ÷ 4 | G1/8" | G1/8" | 9 | 20,5 | 41 | 13 | 14 | 18 | M4 | 72,2 | 84,2 |

## 8650/7

Elettrovalvola in linea - Ingresso: filetto femmina G1/4" - Uscita: filetto femmina G1/4"
Terza via (scarico) con portagomma Ø7mm - Piedini di fissaggio filettati M4
Straight solenoid valve - Inlet: G1/4" female thread - Outlet: G1/4" female thread - Third way (exhaust) with G1/8" male thread and 60° - M4 fixing pins threads

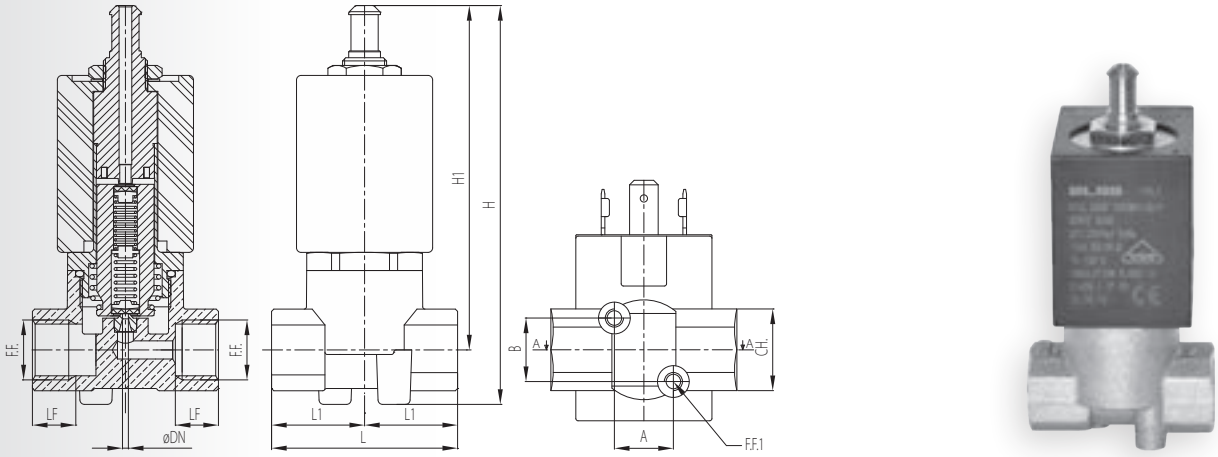


| Codice Code | ØDN [mm] | F.F. [mm] | ØP [mm] | LP [mm] | LF [mm] | L1 [mm] | L [mm] | A [mm] | B [mm] | CH. [mm] | F.F.1 | H [mm] | H1 [mm] |
|---|---|---|---|---|---|---|---|---|---|---|---|---|---|
| 8650/7 | 1,3 ÷ 4 | G1/4" | 7 | 10 | 9,5 | 20,5 | 41 | 13 | 14 | 18 | M4 | 87,9 | 75,9 |

## 8650/9

Elettrovalvola in linea - Ingresso: filetto femmina G1/4" - Uscita: filetto femmina G1/4"
Terza via (scarico) con filetto maschio G1/8" e cono 60° - Piedini di fissaggio filettati M4
Straight solenoid valve - Inlet: G1/4" female thread - Outlet: G1/4" female thread
Third way (exhaust) with Ø7mm rubber hose - M4 fixing pins threads

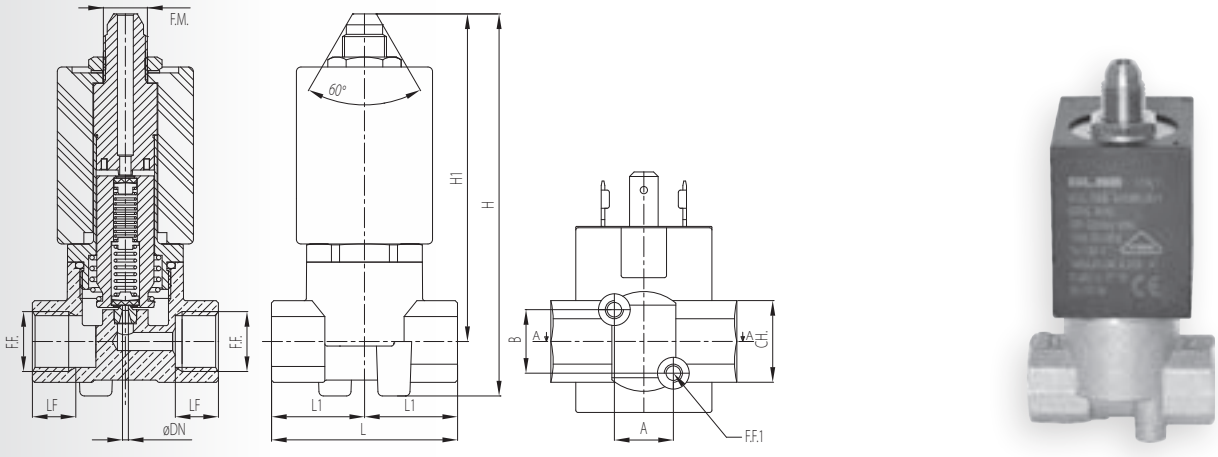


| Codice Code | ØDN [mm] | F.F. [mm] | F.M. [mm] | LF [mm] | L1 [mm] | L [mm] | A [mm] | B [mm] | CH. [mm] | F.F.1 | H [mm] | H1 [mm] |
|---|---|---|---|---|---|---|---|---|---|---|---|---|
| 8650/9 | 1,3 ÷ 4 | G1/4" | G1/8" | 9,5 | 20,5 | 41 | 13 | 14 | 18 | M4 | 84,2 | 72,2 |

VERSIONI SPECIALI
SPECIAL VERSION

## 8700/9

**Elettrovalvola con tenuta in rubino ingresso filetto maschio gas cilindrico 1/8", uscita filetto femmina gas cilindrico 1/8" e terza via (scarico) filetto maschio 1/8" gas cilindrico e cono 60°, con piedini filettati M4**
**Ingresso: filetto 1/8" maschio gas cilindrico**
**Uscita: filetto 1/8" femmina gas cilindrico**
**Terza via (scarico): filetto 1/8" maschio gas cilindrico con cono 60°**
**Piedini di fissaggio: filetto M4**
**Cannotto ed inserto in inox**
Solenoid valve with ruby sealing gasket, inlet with 1/8" male cylindrical gas thread, outlet with 1/8" female cylindrical gas and 60° cone thread and third way (exhaust) with 1/8" male cylindrical gas thread, threaded fixing pins
Inlet: 1/8" male cylindrical gas thread
Outlet: 1/8" female cylindrical gas thread
Third way (exhaust): 1/8" male cylindrical gas thread with 60° cone
Fixing pins: thread M4
Stainless steel sleeve and insert

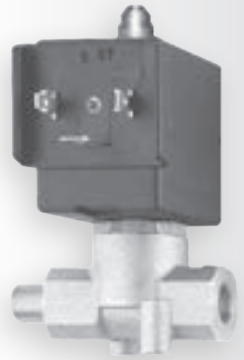

## 8700/7

**Elettrovalvola con tenuta in rubino ingresso filetto maschio gas cilindrico 1/8", uscita filetto femmina gas cilindrico 1/8" e terza via (scarico) portagomma Ø7mm, con piedini filettati M4**
**Ingresso: filetto 1/8" maschio gas cilindrico**
**Uscita: filetto 1/8" femmina gas cilindrico**
**Terza via (scarico): portagomma Ø7mm**
**Piedini di fissaggio: filetto M4**
**Cannotto ed inserto in inox**
Solenoid valve with ruby sealing gasket, inlet with 1/8" male cylindrical gas thread, outlet with 1/8" female cylindrical gas thread and third way (exhaust) with Ø7mm rubber-hose, M4 threaded fixing pins
Inlet: 1/8" male cylindrical gas thread
Outlet: 1/8" female cylindrical gas thread
Third way (exhaust): Ø7mm rubber-hose
Fixing pins: thread M4
Stainless steel sleeve and insert

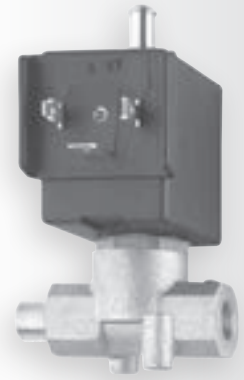

OLAB
FLUID CONTROL
MADE IN ITALY

# SERIE 8000 N.A.

ELETTROVALVOLE

# ELETTROVALVOLE 2/2 VIE N.A. ISPEZIONABILI - 30MM Ø14

N.O. 2/2 WAYS SOLENOID VALVES OPENABLE FOR INSPECTION - 30MM Ø14

## SERIE 8000 N.A.

OLAB
FLUID CONTROL
MADE IN ITALY

## CRITERI DI SCELTA

### UTILIZZI

Aria, acqua, vapore, food & beverage. Altri fluidi previa verifica di compatibilità.

### PECULIARITÀ

- Azionamento diretto (non è richiesta una pressione minima per l'azionamento)
- Elettrovalvole per utilizzo semiprofessionale/professionale
- Ispezionabili
- Bobina 30 mm

## SELECTION CRITERIA

### APPLICATION

Air, water, steam, food & beverage. Check the compatibility for other fluids.

### SPECIAL FEATURES

- Direct action (minimum pressure not required)
- Semi-professional/professional applications
- Suitable to be cleaned inside
- 30mm coil

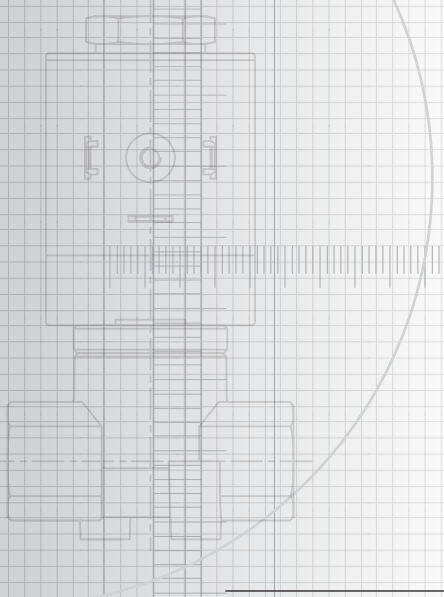

## COSTRUZIONE

I principali componenti costitutivi delle elettrovalvole serie 8000 N.A. sono:
- Corpo in ottone forgiato EN12165-CW617N
- Cannotto in ottone EN12164-CW614N
- Nuclei in acciaio inox AISI 430F
- Molle in acciaio inox AISI 302
- Guarnizioni di tenuta in: EPDM, FKM (Viton) alimentare
- Bobina 30mm in classe H

## CONSTRUCTION

The main construction components of the solenoid valves of the 8000 N.O. series are:
- EN12165-CW617N forged brass body
- EN12164-CW614N brass sleeve
- AISI 430F stainless steel cores
- AISI 302 stainless steel spring
- Sealing gaskets: EPDM, FKM (Viton) for food contact
- 30mm H class coil

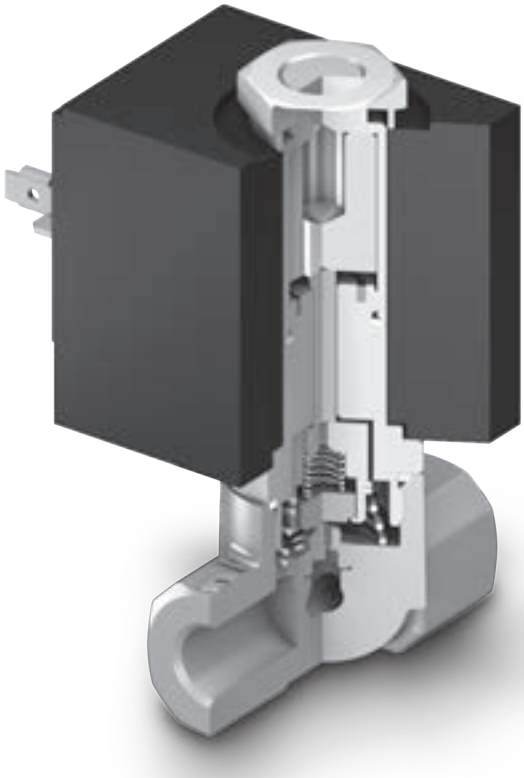

| Pressioni massime differenziali di funzionamento<br>Maximum differential work pressure | | | | | | |
|---|---|---|---|---|---|---|
| Bobine<br>Coils | Dati di targa<br>(frequenza e potenza della bobina)<br>Operaing data<br>(frequency and power supply) | DN [mm] | | | | |
| | | 1,4 | 2,0 | 2,8 | 3,5 | 4,0 |
| C.A. | 50Hz 21VA | 22 | 13 | 7,5 | 4,5 | 3 |
| C.C. | 19W | 22 | 13 | 7,5 | 4,5 | 3 |

| Kv elettrovalvole<br>Solenoid valves Kv | | | | | |
|---|---|---|---|---|---|
| | DN [mm] | | | | |
| | 1,4 | 2,0 | 2,8 | 3,5 | 4,0 |
| | Kv [$m^3/h$] | | | | |
| | 0,070 | 0,130 | 0,190 | 0,220 | 0,250 |

Tutte le informazioni tecniche fornite sono a titolo indicativo. Esse sono frutto di test eseguiti in laboratorio che devono essere considerati un esempio limitato rispetto al "case history" realtivo al possibile usp di questi prodotti.
Sulla base di queste considerazioni, tutte le informazioni tecniche sono suscettibili a considerevoli cambiamenti in base alle diverse condizioni di uso o di assemblaggio del componente sull'applicazione finale.
Di conseguenza, suggeriamo agli utenti di effettuare dei test preliminari simulando le condizioni finali e reali di utilizzo.
I valori minimi e massimi dichiarati sono da ritenersi raggiungibili solo per brevi periodi di tempo, non per un utilizzo continuativo del dispositivo.
All technical information provided are simply indicative. They are the result of laboratory tests, which to be considered a restricted example compared to the case hisstory relating to the possible use of these products.
On the basis of these considerations, all these technical information are liable to be considerably changed depending on the different conditions of use or assembly of the product onto the final equipment. Therefore, we suggest the users should always subject the product to preliminary tests by simulating its future and real conditions of use.
Minimum and maximum declared values can be held for short time periods only but not for a non-stop working use of the device.

## SCHEMA DI ORDINAZIONE

In fase di ordine devono essere specificate le seguenti caratteristiche:
- Modello della serie
- DN della valvola (diametro nominale dell'orifizio): [1.4 ÷ 4.0]
- Mescola delle guarnizioni: EPDM, FKM (Viton) for food contact (caratteristiche guarnizioni pag. 373)
- Dati elettrici della bobina (voltaggio, frequenza, potenza) o codice bobina (vedere bobine 8000BHFP pag. 620)
- Eventuale trattamento sul corpo valvola (vedere trattamenti pag. 306): [TM1; TM4]

### ESEMPIO
- Modello: 8062
- DN: Ø2.8mm
- Mescola guarnizioni: FKM (Viton) alimentare
- Codice bobina: 8000BH/J5JN (220/230Vac 50Hz 21VA)
- Trattamento TM4

## HOW TO ORDER

Follow features shall be specified at order stage:
- Series model
- Valve DN (hole nominal diameter): [1.4 ÷ 4.0]
- Sealing gaskets: EPDM, FKM (Viton) for food contact (gaskets features page 373)
- Coil operational data (voltage, frequency, power supply) or coil code (see page 620 series 8000BHFP coil)
- Possible treatment for body valve (Olab treatment page 306): [TM1; TM4]

### EXAMPLE
- Model: 8062
- DN: Ø2.8mm
- Sealing gaskets: FKM (Viton) for food contact
- Coil code: 8000BH/J5JN (220/230Vac 50Hz 21VA)
- TM4 treatment

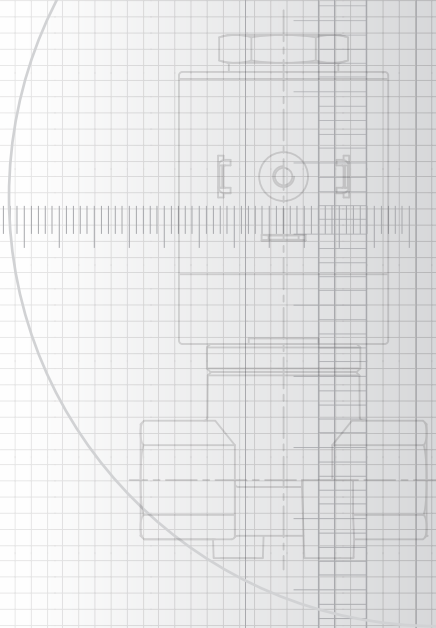

## 8623

Elettrovalvola in linea - Ingresso: Filetto femmina G1/8" - Uscita: filetto femmina G1/8"
Piedini di fissaggio filettati M4
Straight solneoid valve - Inlet: G1/8" female thread - Outlet: G1/8" female thread - M4 fixing pins threads

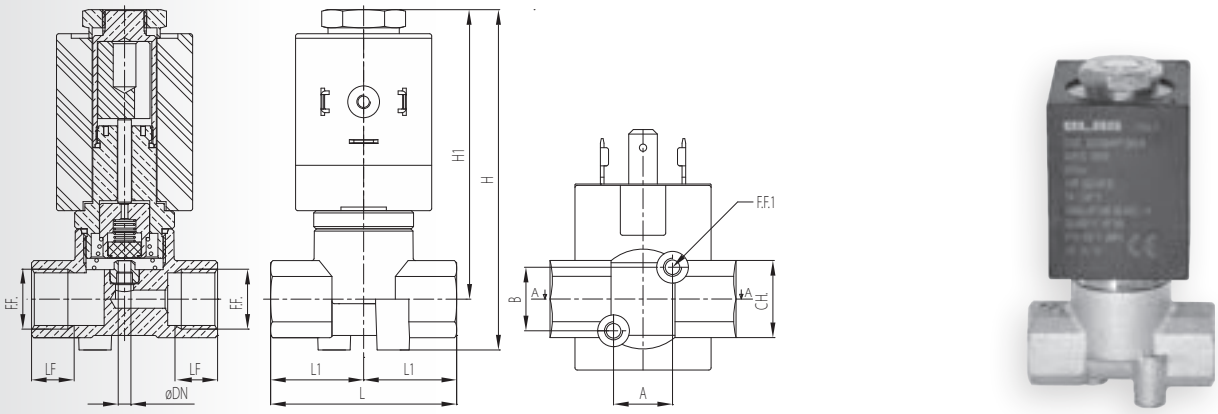


| Codice Code | ØDN [mm] | F.F. | LF [mm] | L1 [mm] | L [mm] | A [mm] | B [mm] | F.F.1 | H1 [mm] | H [mm] | CH [mm] |
|---|---|---|---|---|---|---|---|---|---|---|---|
| 8623 | 1,4 ÷4 | G1/8" | 9,4 | 20,5 | 41 | 13 | 14 | M4 | 63,8 | 75 | 17 |

## 8062

Elettrovalvola in linea - Ingresso: Filetto femmina G1/4" - Uscita: filetto femmina G1/4"
Piedini di fissaggio filettati M4
Straight solneoid valve - Inlet: G1/4" female thread - Outlet: G1/4" female thread - M4 fixing pins threads

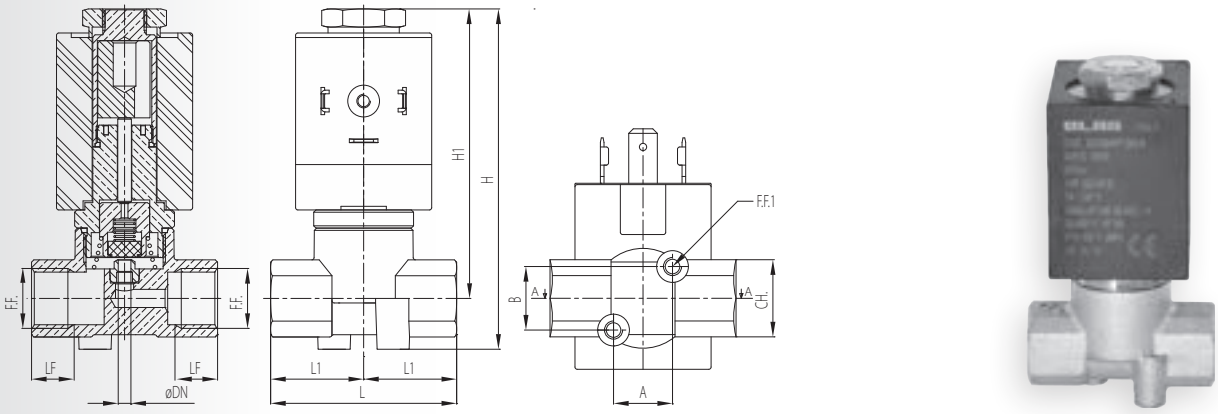


| Codice Code | ØDN [mm] | F.F. | LF [mm] | L1 [mm] | L [mm] | A [mm] | B [mm] | F.F.1 | H1 [mm] | H [mm] | CH [mm] |
|---|---|---|---|---|---|---|---|---|---|---|---|
| 8062 | 1,4 ÷4 | G1/4" | 9,4 | 20,5 | 41 | 13 | 14 | M4 | 63,8 | 75 | 17 |

## 8744

**Elettrovalvola a flangia orizzontale - Ingresso: foro con O-ring su flangia orizzontale**
**Uscita: foro con O-ring su flangia orizzontale**
Solenoid valve with horizontal flange - Inlet: hole with O-ring on horizontal flange
Outlet: Inlet: hole with O-ring on horizontal flange

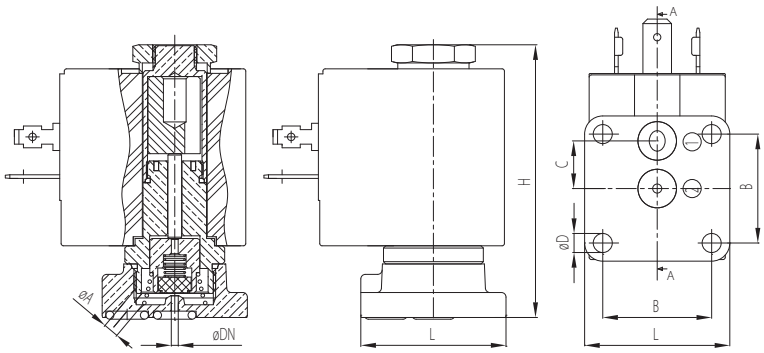

| Codice<br>Code | ØDN<br>[mm] | ØA<br>[mm] | B<br>[mm] | C<br>[mm] | ØD<br>[mm] | L<br>[mm] | H<br>[mm] |
|---|---|---|---|---|---|---|---|
| 8744 | 2 | 3,5 | 24 | 10,5 | 4,2 | 32 | 60,1 |

## 8113

**Elettrovalvola in linea 3/2 vie - Ingresso: filetto femmina G1/4" - Uscita: filetto femmina G1/4"**
**Terza via con filetto maschio G1/8" - Piedini di fissaggio filettati M4**
3/2 ways straight solenoid valve - Inlet: G1/4" female thread - Outlet: G1/4" femal thread - Third way with G1/8" male thread - M4 fixing pins threads

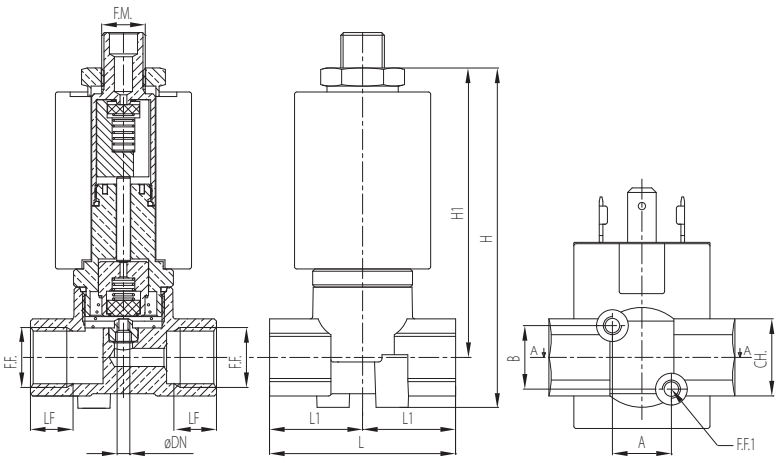

| Codice<br>Code | ØDN<br>[mm] | F.F. | LF<br>[mm] | F.M. | L1<br>[mm] | L<br>[mm] | A<br>[mm] | B<br>[mm] | F.F.1 | H1<br>[mm] | H<br>[mm] | CH<br>[mm] |
|---|---|---|---|---|---|---|---|---|---|---|---|---|
| 8113 | 1,4 ÷ 4 | G1/4" | 9,4 | G1/8" | 20,5 | 41 | 13 | 14 | M4 | 71,6 | 82,6 | 17 |

OLAB
FLUID CONTROL
MADE IN ITALY

# SERIE 10000

ELETTROVALVOLE

# ELETTROVALVOLE 2/2 VIE N.C. ISPEZIONABILI - 36MM Ø14

N.C. 2/2 WAYS SOLENOID VALVES OPENABLE FOR INSPECTION - 36MM Ø14

**SERIE 10000**

OLAB
FLUID CONTROL
MADE IN ITALY

## CRITERI DI SCELTA

### UTILIZZI

Aria, acqua, vapore, automazione industriale, compressori, lavaggio industriale, food & beverage.
Altri fluidi previa verifica di compatibilità.

### PECULIARITÀ

- Azionamento diretto (non è richiesta una pressione minima per l'azionamento)
- Elettrovalvole per utilizzo semiprofessionale/professionale
- Ispezionabili
- Bobina 36 mm

## SELECTION CRITERIA

### APPLICATION

Air, water, steam, industrial automation, compressor, industrial washing, food & beverage.
Check the compatibility for other fluids.

### SPECIAL FEATURES

- Direct action (minimum pressure not required)
- Semi-professional/professional applications
- Suitable to be cleaned inside
- 36mm coil

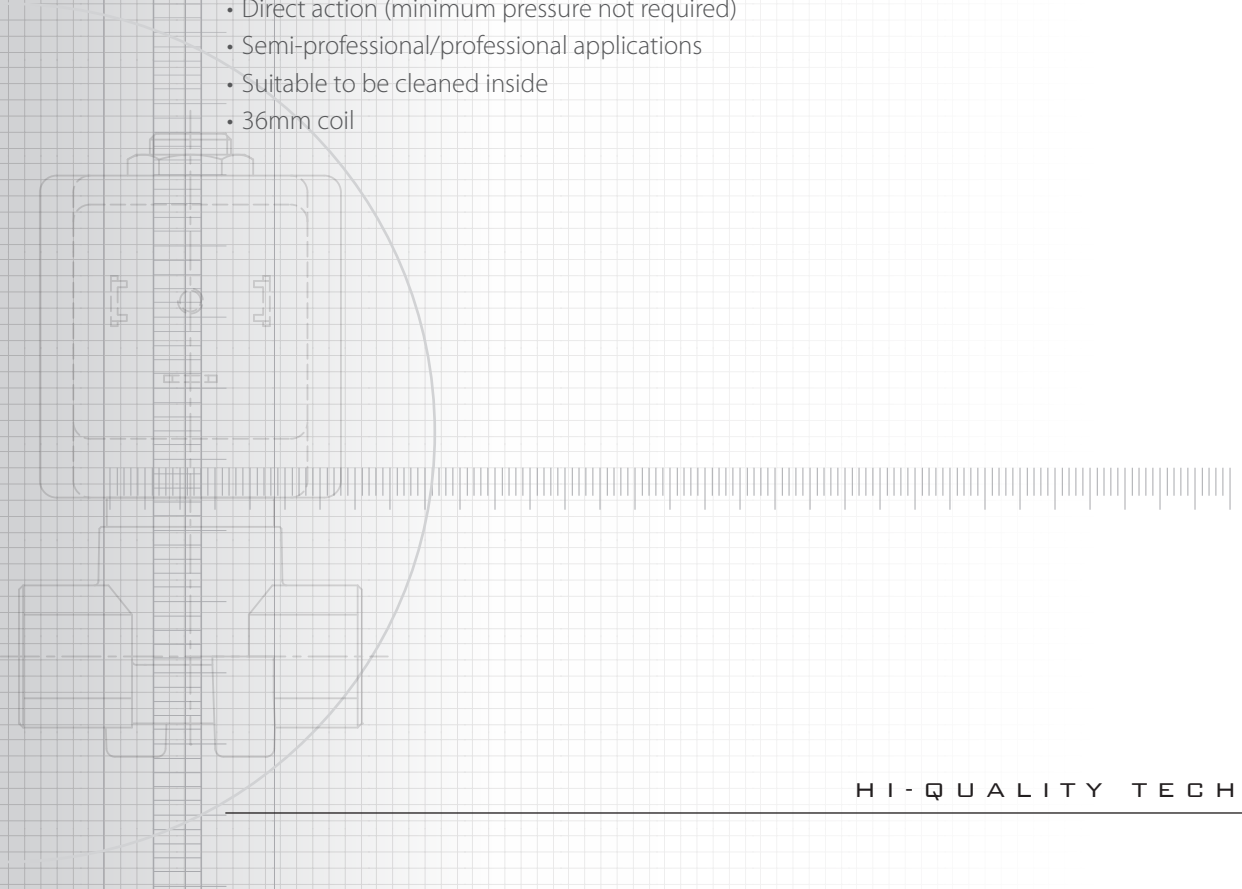

## COSTRUZIONE

I principali componenti costitutivi delle elettrovalvole serie 10000 sono:
- Corpo in ottone forgiato EN12165-CW617N
- Cannotto in acciaio inox AISI 304L saldato al nucleo fisso
- Nuclei in acciaio inox AISI 430F
- Molle in acciaio inox AISI 302
- Guarnizioni di tenuta in: EPDM, FKM (Viton) alimentare, FKM (Viton) PLUS alimentare
- Bobina 36mm in classe H

## CONSTRUCTION

The main construction components of the solenoid valves of the 10000 series are:
- EN12165-CW617N forged brass body
- AISI 304L stainless steel welded to the fixed core
- AISI 430F stainless steel cores
- AISI 302 stainless steel spring
- Sealing gaskets: EPDM, FKM (Viton) for food contact, FKM (Viton) PLUS for food contact
- 36mm H class coil

| Pressioni massime differenziali di funzionamento<br>Maximum differential work pressure | | | | | |
|---|---|---|---|---|---|
| Bobine<br>Coils | Dati di targa<br>(frequenza e potenza della bobina)<br>Operaing data<br>(frequency and power supply) | DN [mm] | | | |
| | | 2,8 | 3,0 | 3,5 | 4,0 |
| C.A. | 50Hz 29VA | 21 | 17 | 12 | 9 |
| C.C. | 30W | 21 | 17 | 12 | 9 |

| Kv elettrovalvole<br>Solenoid valves Kv | | | | |
|---|---|---|---|---|
| | DN [mm] | | | |
| | 2,8 | 3,0 | 3,5 | 4,0 |
| | Kv [$m^3$/h] | | | |
| | 0,190 | 0,200 | 0,220 | 0,250 |

Tutte le informazioni tecniche fornite sono a titolo indicativo. Esse sono frutto di test eseguiti in laboratorio che devono essere considerati un esempio limitato rispetto al "case history" realtivo al possibile usp di questi prodotti.
Sulla base di queste considerazioni, tutte le informazioni tecniche sono suscettibili a considerevoli cambiamenti in base alle diverse condizioni di uso o di assemblaggio del componente sull'applicazione finale.
Di conseguenza, suggeriamo agli utenti di effettuare dei test preliminari simulando le condizioni finali e reali di utilizzo.
I valori minimi e massimi dichiarati sono da ritenersi raggiungibili solo per brevi periodi di tempo, non per un utilizzo continuativo del dispositivo.
All technical information provided are simply indicative. They are the result of laboratory tests, which to be considered a restricted example compared to the case hisstory relating to the possible use of these products.
On the basis of these considerations, all these technical information are liable to be considerably changed depending on the different conditions of use or assembly of the product onto the final equipment. Therefore, we suggest the users should always subject the product to preliminary tests by simulating its future and real conditions of use.
Minimum and maximum declared values can be held for short time periods only but not for a non-stop working use of the device.

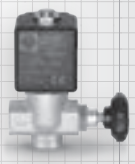

## SCHEMA DI ORDINAZIONE

In fase di ordine devono essere specificate le seguenti caratteristiche:
- Modello della serie
- DN della valvola (diametro nominale dell'orifizio)
- Mescola delle guarnizioni: EPDM, FKM e FKM PLUS (Viton) for food contact (caratteristiche guarnizioni pag. 373)
- Dati elettrici della bobina (voltaggio, frequenza, potenza) o codice bobina (vedere bobine 10000BH pag. 620)
- Eventuale trattamento sul corpo valvola (vedere trattamenti pag. 306)

### ESEMPIO
- Modello: 10000/5
- DN: Ø2.8mm
- Mescola guarnizioni: FKM (Viton) alimentare
- Codice bobina: 10000BH/J5NN (220/230Vac 50Hz 29VA)

## HOW TO ORDER

Follow features shall be specified at order stage:
- Series model
- Valve DN (hole nominal diameter)
- Sealing gaskets: EPDM, FKM and FKM PLUS (Viton) for food contact (gaskets features page 373)
- Coil operational data (voltage, frequency, power supply) or coil code (see page 620 series 10000BH coil)
- Possible treatment for body valve (Olab treatment page 306)

### EXAMPLE
- Model: 10000/5
- DN: Ø2.8mm
- Sealing gaskets: FKM (Viton) for food contact
- Coil code: 10000BH/J5NN (220/230Vac 50Hz 29VA)

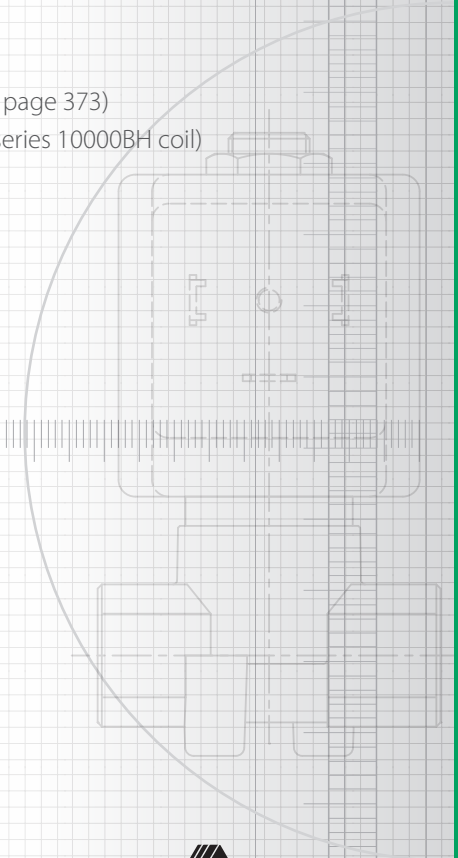

## 10000/3

Elettrovalvole in linea - Ingresso: filetto femmina G1/4" - Uscita: filetto femmina G1/4"
Piedini di fissaggio filettato M4
Straight solenoid valve - G1/4" female thread - Outlet: G1/4" female thread - M4 fixing pins threads

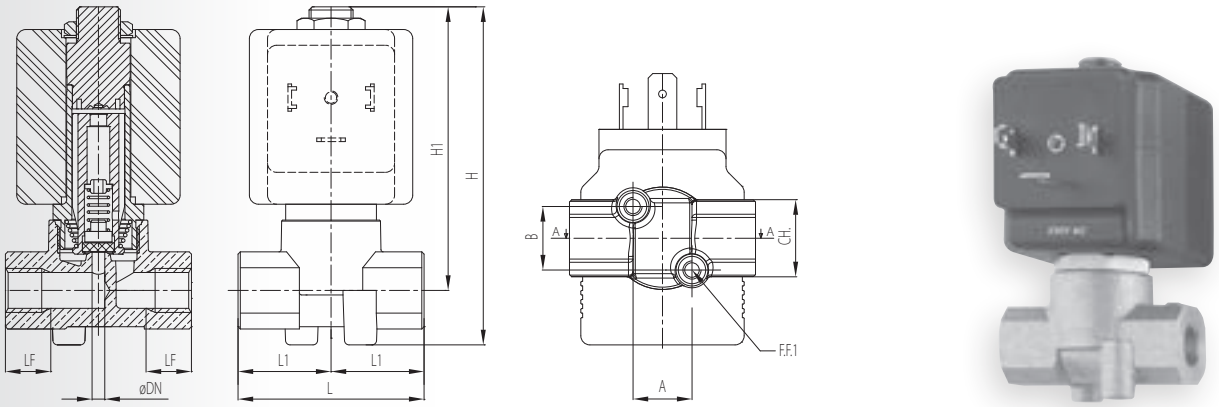


| Codice Code | ØDN [mm] | F.F. | LF [mm] | L1 [mm] | L [mm] | H1 [mm] | H [mm] | A [mm] | B [mm] | F.F.1 | CH. [mm] |
|---|---|---|---|---|---|---|---|---|---|---|---|
| 10000/3 | 2,8 ÷ 4 | G1/4" | 10 | 20,5 | 41 | 62,5 | 74,5 | 13 | 14 | M4 | 17 |

## 10000/4

Elettrovalvole in linea - Ingresso: filetto femmina G1/8" - Uscita: filetto femmina G1/8"
Piedini di fissaggio filettato M4
Straight solenoid valve - G1/8" female thread - Outlet: G1/8" female thread - M4 fixing pins threads

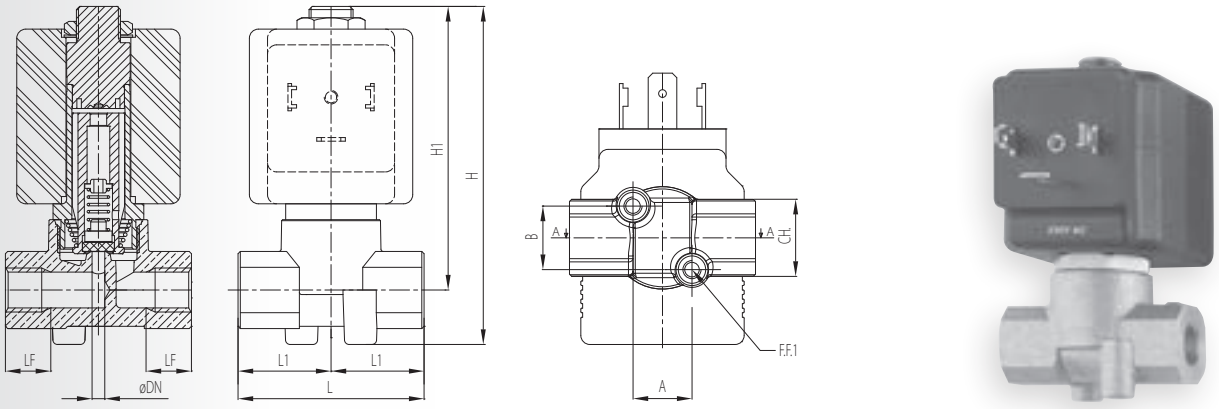


| Codice Code | ØDN [mm] | F.F. | LF [mm] | L1 [mm] | L [mm] | H1 [mm] | H [mm] | A [mm] | B [mm] | F.F.1 | CH. [mm] |
|---|---|---|---|---|---|---|---|---|---|---|---|
| 10000/4 | 2,8 ÷ 4 | G1/8" | 10 | 20,5 | 41 | 62,5 | 74,5 | 13 | 14 | M4 | 17 |

# 10000/5

**Elettrovalvola ad angolo 90° - Ingresso: filetto femmina G1/4" - Uscita: filetto femmina G1/4"**
**Rubinetto di parzializzazione della portata 0%÷100%**

90° elbow solenoid valve - Inlet: G1/4" female thread - Outlet: G1/4" female thread - Tap for flow rate control 0%÷100%

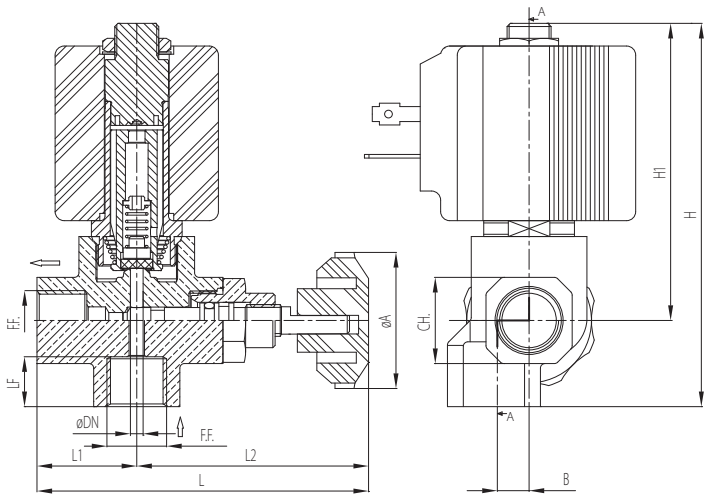

| Codice<br>Code | ØDN<br>[mm] | F.F. | LF<br>[mm] | L1<br>[mm] | L2<br>[mm] | L<br>[mm] | ØA<br>[mm] | B<br>[mm] | H1<br>[mm] | H<br>[mm] | CH.<br>[mm] |
|---|---|---|---|---|---|---|---|---|---|---|---|
| 10000/5 | 2,8 ÷ 4 | G1/4" | 11 | 22 | 51,1 | 73,1 | 30 | 7 | 65,5 | 84,5 | 19 |

# 7353

Elettrovalvola in linea - Ingresso: filetto femmina G1/2" - Uscita: filetto femmina G1/2"
Piedini di fissaggio filettati M4
Straight solenoid valve - Inlet: G1/2" female thread - Outlet: G1/2" female thread - M4 fixing pins threads

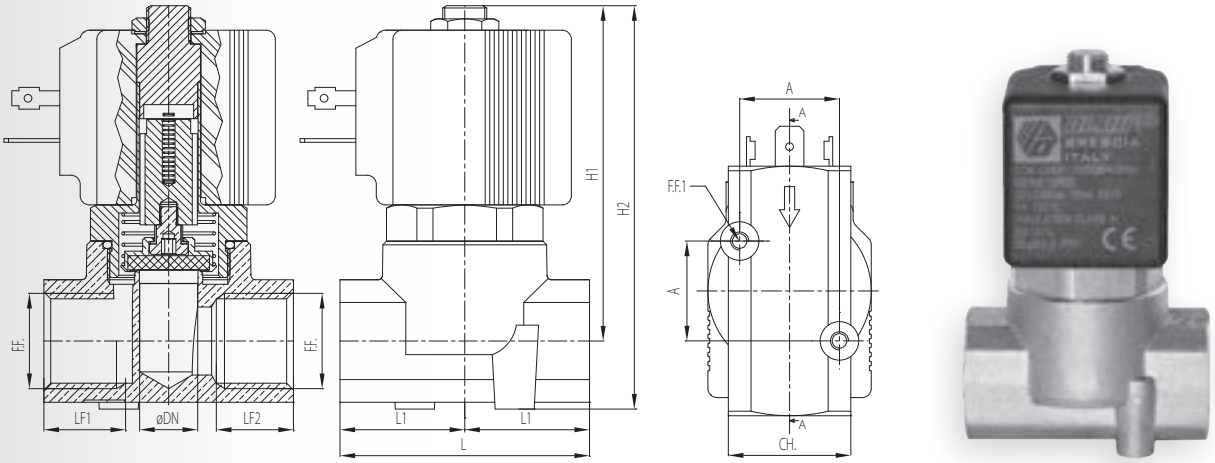


| Codice Code | ØDN [mm] | F.F. | LF1 [mm] | LF2 [mm] | L1 [mm] | L [mm] | H1 [mm] | H [mm] | A [mm] | F.F.1 | CH. [mm] |
|---|---|---|---|---|---|---|---|---|---|---|---|
| 7353 | 8 & 13 | G1/2" | 18 | 17 | 27,5 | 55 | 73,9 | 88,9 | 22 | M4 | 27 |

# 7809

**Elettrovalvola in linea - Ingresso: filetto femmina G3/8" - Uscita: filetto femmina G3/8"**
**Piedini di fissaggio filettati M4**

Straight solenoid valve - Inlet: G3/8" female thread - Outlet: G3/8" female thread - M4 fixing pins threads

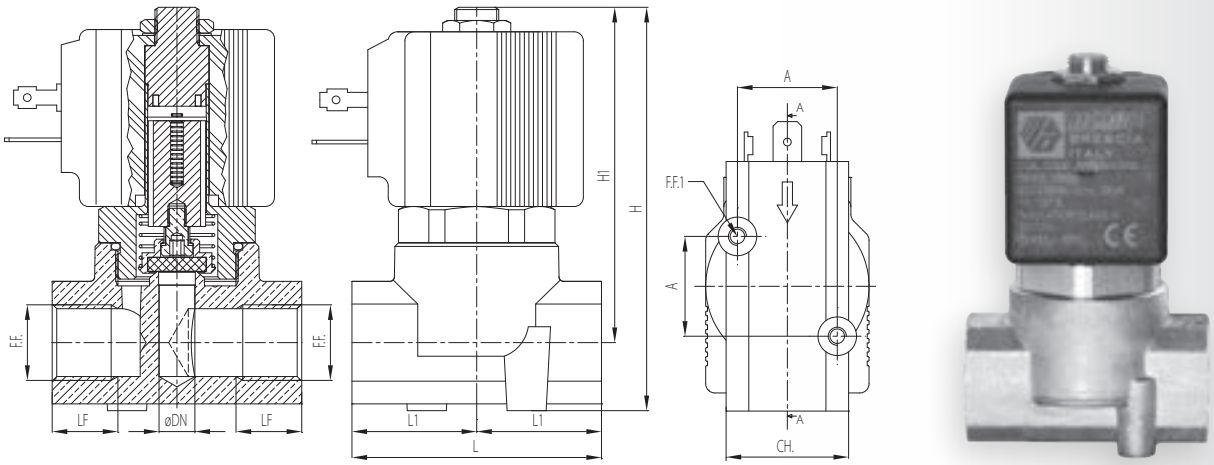


| Codice<br>Code | ØDN<br>[mm] | F.F. | LF<br>[mm] | L1<br>[mm] | L<br>[mm] | H1<br>[mm] | H<br>[mm] | A<br>[mm] | F.F.1 | CH.<br>[mm] |
|---|---|---|---|---|---|---|---|---|---|---|
| 7809 | 8 | G3/8" | 14,5 | 27,5 | 55 | 73,9 | 88,9 | 22 | M4 | 27 |

OLAB
FLUID CONTROL
MADE IN ITALY

# SERIE 10400

ELETTROVALVOLE

# ELETTROVALVOLE 2/2 VIE N.C. ISPEZIONABILI INSERITO INOX - 36MM Ø14

N.C. 2/2 WAYS SOLENOID VALVES OPENABLE FOR INSPECTION STAINLESS STEEL INSERT - 36MM Ø14

**SERIE 10400**

OLAB
FLUID CONTROL
MADE IN ITALY

## CRITERI DI SCELTA

### UTILIZZI

Aria, acqua, vapore, automazione industriale, compressori, lavaggio industriale, food & beverage.
Altri fluidi previa verifica di compatibilità.

### PECULIARITÀ

- Azionamento diretto (non è richiesta una pressione minima per l'azionamento)
- Elettrovalvole per utilizzo semiprofessionale/professionale
- Ispezionabili
- Inserto DN in acciaio inox per la massima resistenza all'usura
- Bobina 36 mm

## SELECTION CRITERIA

### APPLICATION

Air, water, steam, industrial automation, compressor, industrial washing, food & beverage.
Check the compatibility for other fluids.

### SPECIAL FEATURES

- Direct action (minimum pressure not required)
- Semi-professional/professional applications
- Suitable to be cleaned inside
- Stainless steel DN insert for the maximum corrosion resistance
- 36mm coil

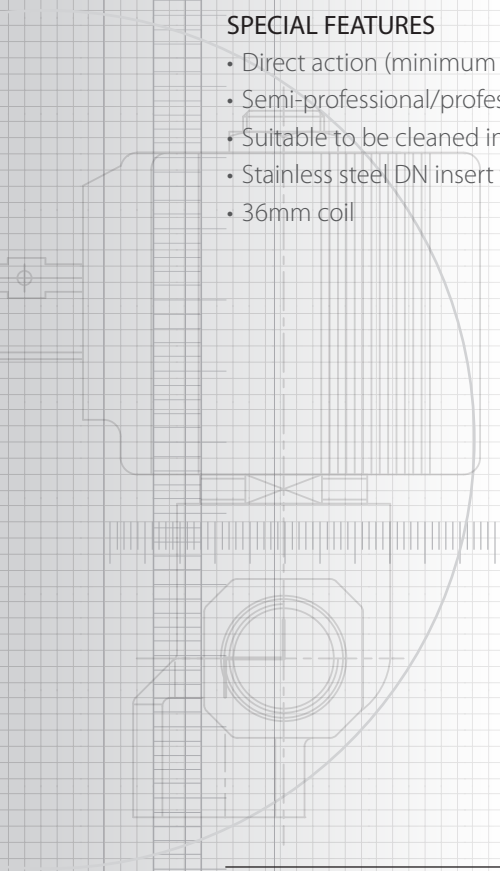

## COSTRUZIONE

I principali componenti costitutivi delle elettrovalvole serie 10400 sono:
- Corpo in ottone forgiato EN12165-CW617N
- Cannotto in acciaio inox AISI 304L saldato al nucleo fisso
- Inserto DN di tenuta in acciaio inox AISI303
- Nuclei in acciaio inox AISI 430F
- Molle in acciaio inox AISI 302
- Guarnizioni di tenuta in: EPDM, FKM (Viton) alimentare, FKM (Viton) PLUS alimentare
- Bobina 36mm in classe H

## CONSTRUCTION

The main construction components of the solenoid valves of the 10400 series are:
- EN12165-CW617N forged brass body
- AISI 304L stainless steel welded to the fixed core
- AISI 303 stainless steel DN insert
- AISI 430F stainless steel cores
- AISI 302 stainless steel spring
- Sealing gaskets: EPDM, FKM (Viton) for food contact, FKM (Viton) PLUS for food contact
- 36mm H class coill

| Pressioni massime differenziali di funzionamento<br>Maximum differential work pressure | | | | | |
|---|---|---|---|---|---|
| Bobine<br>Coils | Dati di targa<br>(frequenza e potenza della bobina)<br>Operaing data<br>(frequency and power supply) | DN [mm] | | | |
| | | 2,8 | 3,0 | 3,5 | 4,0 |
| C.A. | 50Hz 29VA | 21 | 17 | 12 | 9 |
| C.C. | 30W | 21 | 17 | 12 | 9 |

| Kv elettrovalvole<br>Solenoid valves Kv | | | | |
|---|---|---|---|---|
| | DN [mm] | | | |
| | 2,8 | 3,0 | 3,5 | 4,0 |
| | Kv [$m^3/h$] | | | |
| | 0,190 | 0,200 | 0,220 | 0,250 |

Tutte le informazioni tecniche fornite sono a titolo indicativo. Esse sono frutto di test eseguiti in laboratorio che devono essere considerati un esempio limitato rispetto al "case history" realtivo al possibile usp di questi prodotti.
Sulla base di queste considerazioni, tutte le informazioni tecniche sono suscettibili a considerevoli cambiamenti in base alle diverse condizioni di uso o di assemblaggio del componente sull'applicazione finale.
Di conseguenza, suggeriamo agli utenti di effettuare dei test preliminari simulando le condizioni finali e reali di utilizzo.
I valori minimi e massimi dichiarati sono da ritenersi raggiungibili solo per brevi periodi di tempo, non per un utilizzo continuativo del dispositivo.
All technical information provided are simply indicative. They are the result of laboratory tests, which to be considered a restricted example compared to the case hisstory relating to the possible use of these products.
On the basis of these considerations, all these technical information are liable to be considerably changed depending on the different conditions of use or assembly of the product onto the final equipment. Therefore, we suggest the users should always subject the product to preliminary tests by simulating its future and real conditions of use.
Minimum and maximum declared values can be held for short time periods only but not for a non-stop working use of the device.

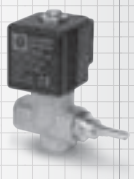



## SCHEMA DI ORDINAZIONE

In fase di ordine devono essere specificate le seguenti caratteristiche:
- Modello della serie
- DN della valvola (diametro nominale dell'orifizio)
- Mescola delle guarnizioni: EPDM, FKM (Viton) alimentare, FKM (Viton) PLUS alimentare (caratteristiche guarnizioni pag. 373)
- Dati elettrici della bobina (voltaggio, frequenza, potenza) o codice bobina (vedere bobine 10000BH pag. 620)
- Eventuale trattamento sul corpo valvola (vedere trattamenti pag. 306)

### ESEMPIO
- Modello: 10400/5
- DN: Ø2.8mm
- Mescola guarnizioni: FKM (Viton) alimentare
- Codice bobina: 10000BH/J5NN (220/230Vac 50Hz 29VA)

## HOW TO ORDER

Follow features shall be specified at order stage:
- Series model
- Valve DN (hole nominal diameter)
- Sealing gaskets: EPDM, FKM (Viton) for food contact, FKM (Viton) PLUS for food contact (gaskets features page 373)
- Coil operational data (voltage, frequency, power supply) or coil code (see page 620 series 10000BH coil)
- Possible treatment for body valve (Olab treatment page 306)

### EXAMPLE
- Model: 10400/5
- DN: Ø2.8mm
- Sealing gaskets: FKM (Viton) for food contact
- Coil code: 10000BH/J5NN (220/230Vac 50Hz 29VA)

# 10400/5

**Elettrovalvola ad angolo 90° - Ingresso: filetto femmina G1/4" - Uscita: filetto femmina G1/4"**
**Rubinetto di parzializzazione della portata 0%÷100% - Manopola Ø30mm compresa**
90° elbow solenoid valve - Inlet: G1/4" female thread - Outlet: G1/4" female thread - Tap for flow rate control 0%÷100%

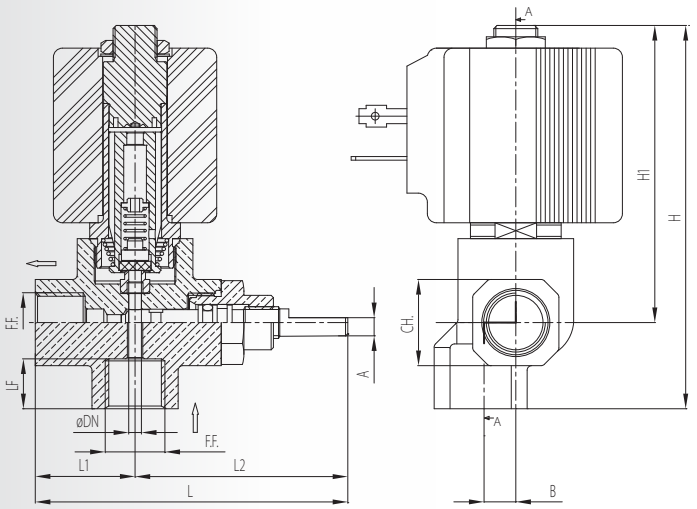

| Codice Code | ØDN [mm] | F.F. | LF [mm] | L1 [mm] | L2 [mm] | L [mm] | A [mm] | B [mm] | H1 [mm] | H [mm] | CH. [mm] |
|---|---|---|---|---|---|---|---|---|---|---|---|
| 10400/5 | 2,8 ÷ 4 | G1/4" | 11 | 22 | 49,9 | 71,9 | 4 | 7 | 65,5 | 84,5 | 19 |

OLAB
FLUID CONTROL
MADE IN ITALY

# SERIE 10600

ELETTROVALVOLE

# ELETTROVALVOLE 2/2 VIE N.C. ISPEZIONABILI TENUTA PTFE - 36MM Ø14

N.C. 2/2 WAYS SOLENOID VALVES OPENABLE FOR INSPECTION PTFE SEALING - 36MM Ø14

**SERIE 10600**

OLAB
FLUID CONTROL
MADE IN ITALY

## CRITERI DI SCELTA

### UTILIZZI

Acqua, vapore, stiratura professionale. Altri fluidi previa verifica di compatibilità.

### PECULIARITÀ

- Azionamento diretto (non è richiesta una pressione minima per l'azionamento)
- Elettrovalvole per utilizzo professionale
- Guarnizioni di tenuta in PTFE per utilizzo in applicazioni ad elevata temperatura
- Ispezionabili
- Bobina 36 mm

## SELECTION CRITERIA

### APPLICATION

Water, steam, professional ironing. Check the compatibility for other fluids.

### SPECIAL FEATURES

- Direct action (minimum pressure not required)
- Professional applications
- Sealing gasket made of PTFE for high temperature
- Suitable to be cleaned inside
- 36 mm coil

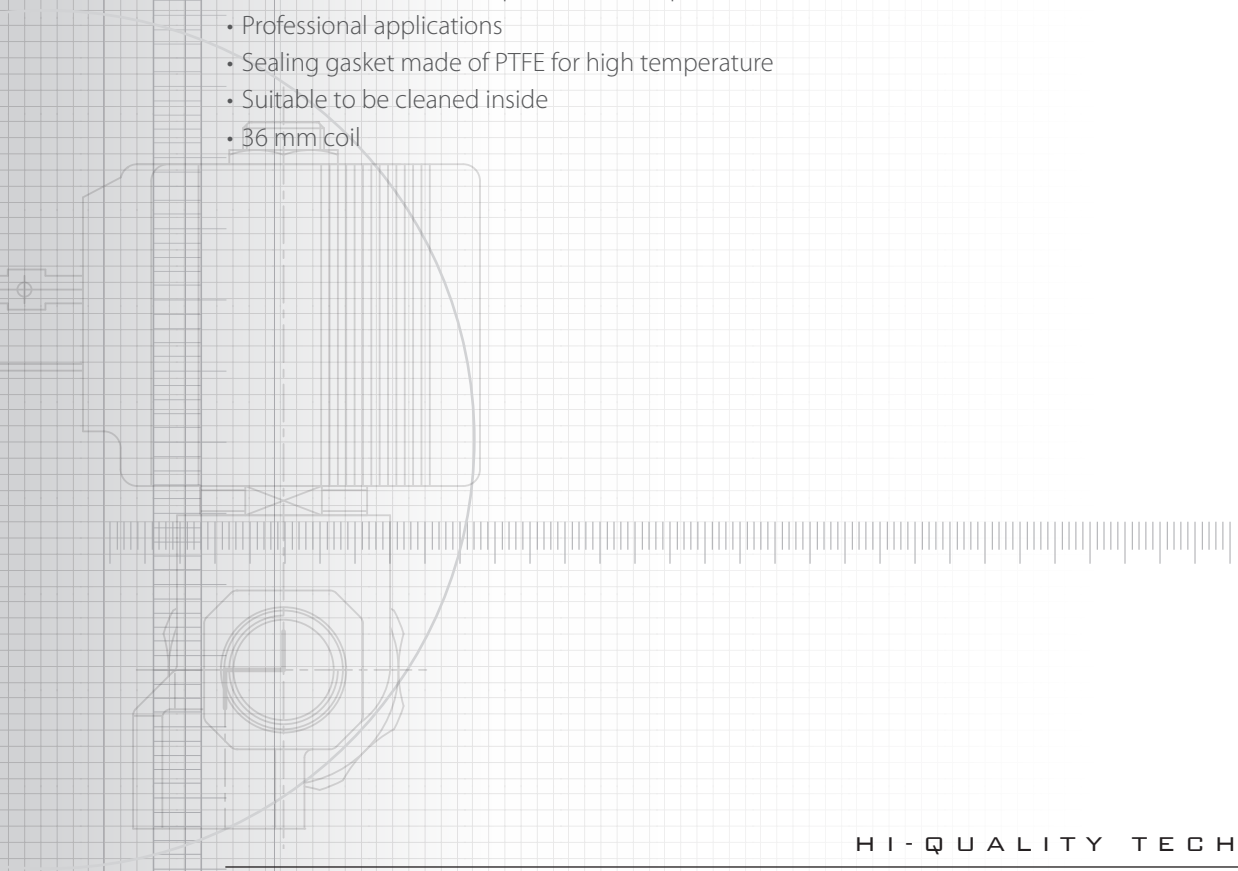

## COSTRUZIONE

I principali componenti costitutivi delle elettrovalvole serie 10600 sono:
- Corpo in ottone forgiato EN12165-CW617N
- Cannotto in acciaio inox AISI 304L saldato al nucleo fisso
- Inserto DN di tenuta in acciaio inox AISI303
- Nuclei in acciaio inox AISI 430F
- Molle in acciaio inox AISI 302
- Guarnizioni di tenuta in: PTFE
- O-ring di tenuta cannotto in FKM (Viton) alimentare
- Bobina 36mm in classe H

## CONSTRUCTION

The main construction components of the solenoid valves of the 10600 series are:
- EN12165-CW617N forged brass body
- AISI 304L stainless steel welded to the fixed core
- AISI 303 stainless steel DN insert
- AISI 430F stainless steel cores
- AISI 302 stainless steel spring
- Sealing gaskets: PTFE
- Sealing O-ring for the sleeve made of FKM (Viton) for food contact
- 36mm H class coil

| Pressioni massime differenziali di funzionamento<br>Maximum differential work pressure | | | | | |
|---|---|---|---|---|---|
| Bobine<br>Coils | Dati di targa<br>(frequenza e potenza della bobina)<br>Operaing data<br>(frequency and power supply) | DN [mm] | | | |
| | | 2,8 | 3,0 | 3,5 | 4,0 |
| C.A. | 50Hz 29VA | 21 | 17 | 12 | 9 |
| C.C. | 30W | 21 | 17 | 12 | 9 |

| Kv elettrovalvole<br>Solenoid valves Kv | | | | |
|---|---|---|---|---|
| | DN [mm] | | | |
| | 2,8 | 3,0 | 3,5 | 4,0 |
| | Kv [$m^3/h$] | | | |
| | 0,190 | 0,200 | 0,220 | 0,250 |

Tutte le informazioni tecniche fornite sono a titolo indicativo. Esse sono frutto di test eseguiti in laboratorio che devono essere considerati un esempio limitato rispetto al "case history" realtivo al possibile usp di questi prodotti.
Sulla base di queste considerazioni, tutte le informazioni tecniche sono suscettibili a considerevoli cambiamenti in base alle diverse condizioni di uso o di assemblaggio del componente sull'applicazione finale.
Di conseguenza, suggeriamo agli utenti di effettuare dei test preliminari simulando le condizioni finali e reali di utilizzo.
I valori minimi e massimi dichiarati sono da ritenersi raggiungibili solo per brevi periodi di tempo, non per un utilizzo continuativo del dispositivo.
All technical information provided are simply indicative. They are the result of laboratory tests, which to be considered a restricted example compared to the case hisstory relating to the possible use of these products.
On the basis of these considerations, all these technical information are liable to be considerably changed depending on the different conditions of use or assembly of the product onto the final equipment. Therefore, we suggest the users should always subject the product to preliminary tests by simulating its future and real conditions of use.
Minimum and maximum declared values can be held for short time periods only but not for a non-stop working use of the device.

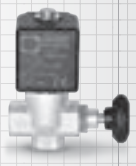



## SCHEMA DI ORDINAZIONE

In fase di ordine devono essere specificate le seguenti caratteristiche:
- Modello della serie
- DN della valvola (diametro nominale dell'orifizio): [2.8 ÷ 4.0]
- Guarnizione DN in PTFE (caratteristiche guarnizioni pag. 373)
- Dati elettrici della bobina (voltaggio, frequenza, potenza) o codice bobina (vedere bobine 10000BH pag. 620)
- Eventuale trattamento sul corpo valvola (vedere trattamenti pag. 306): [TM1; TM4]

### ESEMPIO
- Modello: 10600/5
- DN: Ø2.8mm
- Mescola guarnizioni: PTFE
- Codice bobina: 10000BH/J5NN (220/230Vac 50Hz 29VA)
- Trattamento TM4

## HOW TO ORDER

Follow features shall be specified at order stage:
- Series model
- Valve DN (hole nominal diameter): [2.8 ÷ 4.0]
- DN sealing gasket made of PTFE (gaskets features page 373)
- Coil operational data (voltage, frequency, power supply) or coil code (see page 620 series 10000BH coil)
- Possible treatment for body valve (Olab treatment page 306): [TM1; TM4]

### EXAMPLE
- Model: 10600/5
- DN: Ø2.8mm
- Sealing gaskets: PTFE
- Coil code: 10000BH/J5NN (220/230Vac 50Hz 29VA)
- TM4 treatment

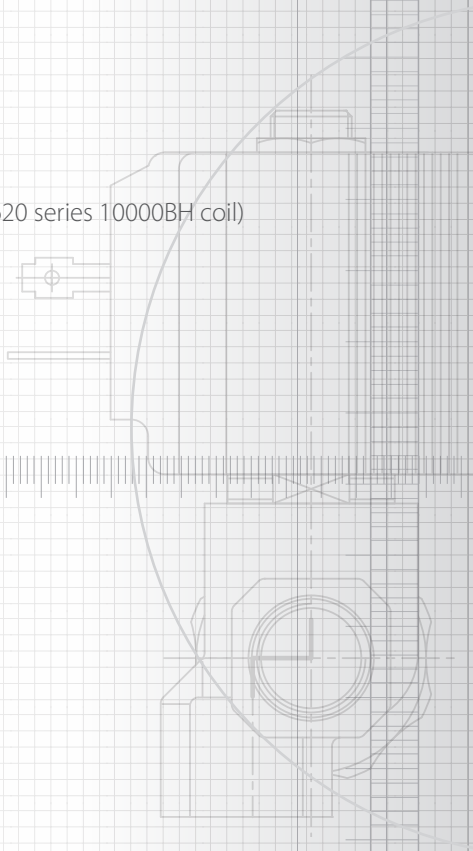

# 10600/5

**Elettrovalvola ad angolo 90° - Ingresso: filetto femmina G1/4" - Uscita: filetto femmina G1/4"**
**Rubinetto di parzializzazione della potata 0%÷100% - Manopola Ø30mm compresa**
90° elbow solenoid valve - Inlet: G1/4" female thread - Outlet: G1/4" female thread - tap for flow rate control 0%÷100%

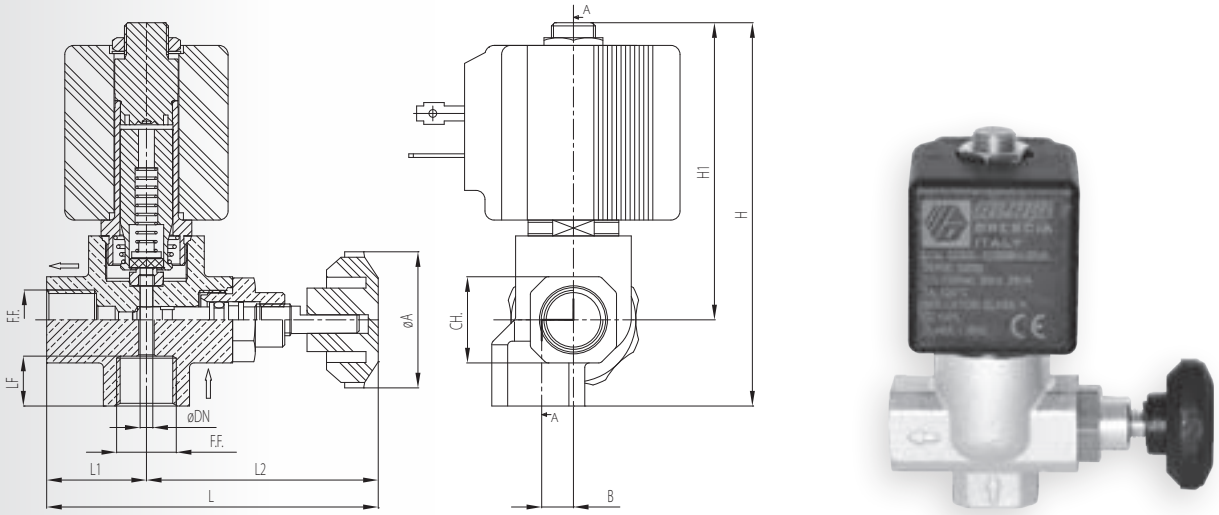


| Codice<br>Code | ØDN<br>[mm] | F.F. | LF<br>[mm] | L1<br>[mm] | L2<br>[mm] | L<br>[mm] | A<br>[mm] | B<br>[mm] | H1<br>[mm] | H<br>[mm] | CH.<br>[mm] |
|---|---|---|---|---|---|---|---|---|---|---|---|
| 10600/5 | 2,8 ÷ 4 | G1/4" | 11 | 22 | 51,1 | 73,1 | 30 | 7 | 65,5 | 84,5 | 19 |

# ACCESSORI

COMPONENTS FOR FLUID CONTROL

OLAB
FLUID CONTROL
MADE IN ITALY

SERIE 6000BH-9000BH
7000BH-8000BH-10000BH 612

BOBINE
COILS

SERIE 6000/CON-7000/CON 626

CONNETTORI
CONNECTORS

OLAB
FLUID CONTROL
MADE IN ITALY

OLAB
FLUID CONTROL
MADE IN ITALY

# SERIE 6000BH-9000BH-7000BH-8000BH-10000BH

## BOBINE

BOBINE

COILS

# SERIE 6000BH-9000BH 7000BH-8000BH-10000BH

OLAB FLUID CONTROL
MADE IN ITALY

## CARATTERISTICHE GENERALI

Le bobine costruite sono tutte in classe H, con filo in classe 200, e inglobate con tecnopolimeri vergini (dunque in completa assenza di materiale riciclato). Esse vengono sottoposte a un doppio collaudo di isolamento elettrico: "in process", subito dopo il sovrastampaggio dell'involucro e dunque in condizioni di temperatura elevata, per verificare il comportamento a caldo della plastica, e "post process", a distanza di 24 ore e a temperatura ambiente, per la verifica del comportamento dopo l'assestamento del materiale

## GENERAL FEATURES

All the coils made by OLAB are in class H, with class 200 wire, and incorporated with pure technopolymers, which means they contain no recycled materials. They undergo two electrical insulation tests - an in-process test immediatelyafter overmoulding of the casing, so at a high temperature, to determine the hot behaviour of the plastic, and a post-process test at ambient temperature 24 hours later, to determine its behaviour once the material has settled

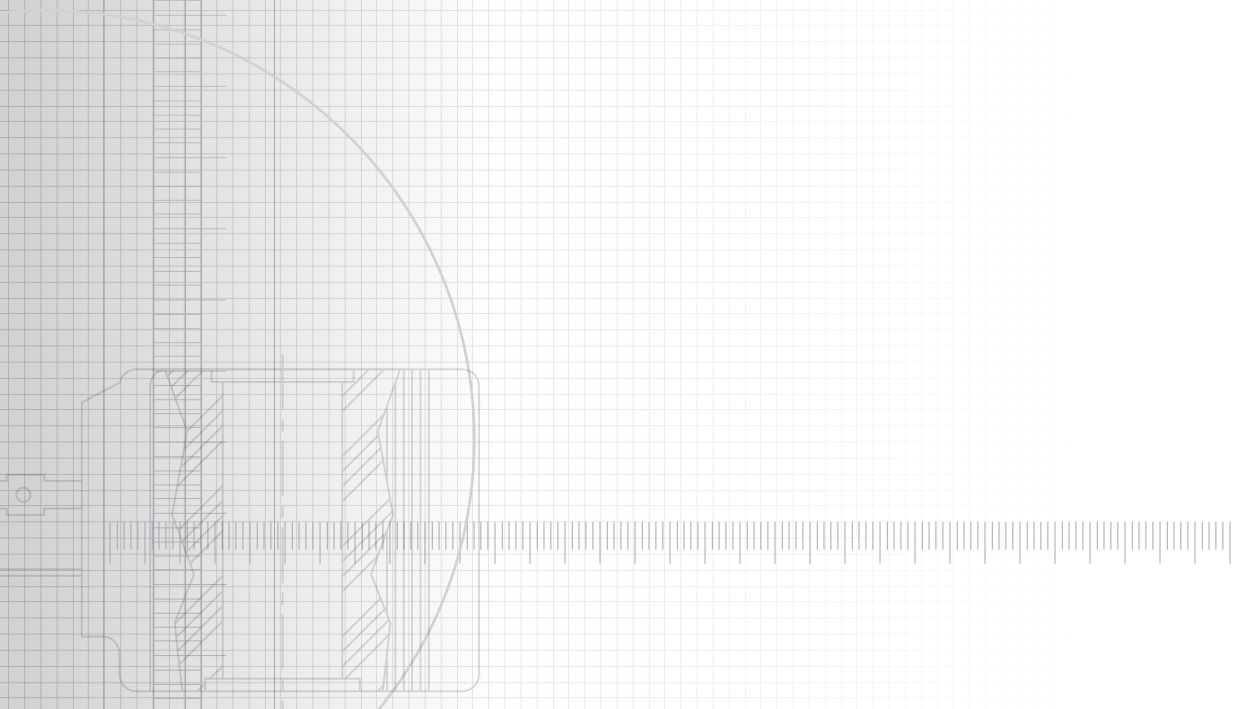

## BOBINE OLAB - SERIGRAFIA
OLAB COIL - SILKSCREEN

- **Marchio costruttore (OLAB)**
  Costructor brand (OLAB)
- **MADE IN ITALY**
- **Codice bobina**
  Coil code
- **Serie di riferimento**
  Reference series
- **Tensione e frequenza di alimentazione**
  Supply voltage and frequency
- **Potenza e tempo di funzionamento (Duty cycle)**
  Power and operation time (Duty cycle)
- **Tempo di funzionamento (Duty Cycle) e temperatura ambiente massima**
  Opration time (Duty Cycle) and maximum room temperature
- **Classe di isolamento della bobina**
  Isolation class of the coil
- **Tipo di protezione contro la scossa elettrica e INTERNATIONAL PROTECTION**
  Type of protction during electric shock and INTERNATIONAL PROTECTION
- **Logo CE e eventuali loghi degli enti certificatori (VDE, IMQ, cUL,…)**
  CE logos and other certification authority

# 6000BH

Bobina 22 mm con foro cannotto Ø10
Faston a norma DIN 43650/B
Coil 22 mm with ø10 sleeve hole
Faston on connector according to the DIN 43650/B

Utilizzabili con elettrovalvole serie 6000 e 9000
Usable with solenoid valves serie 6000 and 9000

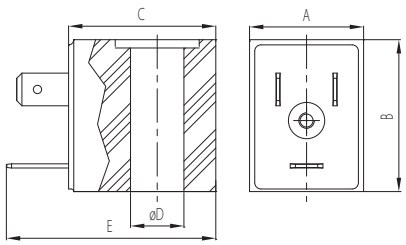

| DIMENSIONI - DIMENSIONS | | | | |
|---|---|---|---|---|
| A [mm] | B [mm] | C [mm] | ØD [mm] | E [mm] |
| 22 | 29,3 | 28,4 | 10,3 | 40,4 |

| BOBINE IN CORRENTE CONTINUA - COIL WITH DIRECT CURRENT | | | |
|---|---|---|---|
| Codice<br>Code | Tensione<br>Power supply<br>[Vdc] | Frequenza<br>Frequency<br>[Hz] | Potenza a temperatura ambiente<br>Power at room temperature<br>[W] |
| 6000BH/A0CN | 12 | Nessuna<br>None | 7 |
| 6000BH/A0DN | 12 | Nessuna<br>None | 10 |
| 6000BH/A0ON | 12 | Nessuna<br>None | 14 |
| 6000BH/B0CN (standard) | 24 | Nessuna<br>None | 7 |
| 6000BH/B0DN (standard) | 24 | Nessuna<br>None | 10 |
| 6000BH/B0ON (standard) | 24 | Nessuna<br>None | 14 |
| 6000BH/D0DN | 48 | Nessuna<br>None | 10 |

Le bobine disponibili sono identificate da codici specifici che ne consentono il riconoscimento dei principali dati di targa (tensione di alimentazione, frequenza, potenza) nonché la presenza di eventuali omologazioni.
Eventuali altre versioni disponibili su richiesta.
Si considera accettabile una tolleranza di ±10% sulla tensione nominale di alimentazione per le bobine in corrente alternata e di ±5% per quelle in corrente continua.
The coils available are identified by special codes for rating (voltage, power supply, frequency, power) and type approvals.
Any other version available on demand.
Tolerance of ±10% is admitted for voltage rating for a.c. coils and ±5% for d.c. coils.

| BOBINE IN CORRENTE ALTERNATA - COIL WITH ALTERNATE CURRENT | | | | |
|---|---|---|---|---|
| Codice<br>Code | Tensione<br>Power supply<br>[Vac] | Frequenza<br>Frequency<br>[Hz] | Potenza a temperatura ambiente<br>Power at room temperature<br>[VA] | Omologazioni<br>Approvals |
| 6000BH/A5EN | 12 | 50 | 8,3 | |
| 6000BH/A5FN | 12 | 50 | 12,5 | |
| 6000BH/B1FN (standard) | 24 | 50/60 | 12,5 | |
| 6000BH/B1GU (standard) | 24 | 50/60 | 11,5 | cUL (*) |
| 6000BH/B5FN | 24 | 50 | 12,5 | |
| 6000BH/B6FN | 24 | 60 | 12,5 | |
| 6000BH/C1FN | 42 | 50/60 | 12,5 | |
| 6000BH/C6FN | 42 | 60 | 12,5 | |
| 6000BH/D1FN | 48 | 50/60 | 12,5 | |
| 6000BH/E1FN | 100 | 50/60 | 12,5 | |
| 6000BH/E5FN | 100 | 50 | 12,5 | |
| 6000BH/F1FN | 110 | 50/60 | 12,5 | |
| 6000BH/F6FN | 110 | 60 | 12,5 | |
| 6000BH/M1FD | 115 | 50/60 | 12,5 | DVGW |
| 6000BH/M1FN | 115 | 50/60 | 12,5 | |
| 6000BH/M5FD | 115 | 50/60 | 11,5 | DVGW |
| 6000BH/G1GU (standard) | 120 | 50/60 | 11,5 | cUL (*) |
| 6000BH/G6FN | 120 | 60 | 12,5 | |
| 6000BH/G6ID | 120 | 60 | 17 | DVGW |
| 6000BH/G6IU | 120 | 60 | 17 | UL ED25% |
| 6000BH/G6IU-O | 120 | 60 | 17 | UL SEDE OR ED25% |
| 6000BH/G6RU (standard) | 120 | 60 | 10,5 | UL ED100% |
| 6000BH/P1FN | 200 | 50/60 | 12,5 | |
| 6000BH/P6FN | 200 | 60 | 12,5 | |
| 6000BH/H6FN | 208 | 60 | 12,5 | |
| 6000BH/I6FN | 220 | 60 | 12,5 | |
| 6000BH/J1GU (standard) | 220/230 | 50/60 | 11,5 | cUL (*) |
| 6000BH/K5ZN | 230 | 50 | 3,5 | |
| 6000BH/K5ED | 230 | 50 | 8,3 | DVGW |
| 6000BH/K5EV | 230 | 50 | 8,3 | VDE |
| 6000BH/K5FD | 230 | 50 | 12,5 | DVGW |
| 6000BH/K5SV | 230 | 50 | 11 | VDE |
| 6000BH/K5SN | 230 | 50 | 11 | |
| 6000BH/K5FI | 230 | 50 | 12,5 | IMQ |
| 6000BH/K5FV (standard) | 230 | 50 | 12,5 | VDE |
| 6000BH/K1FN | 230 | 50/60 | 12,5 | |
| 6000BH/L1GU (standard) | 240 | 50/60 | 11,5 | cUL (*) |
| 6000BH/L5FV (standard) | 240 | 50 | 12,5 | VDE |

Omologata cUL se utilizzata con connettore 6000/CON
Approved cUL with connector 6000/CON

# 9000BH

Bobina 22 mm con foro cannotto Ø10
Faston a norma DIN 43650/B
Coil 22 mm with ø10 sleeve hole faston on connector according to the DIN 43650/B

Utilizzabili con elettrovalvole serie 9000
Usable with solenoid valves serie 9000

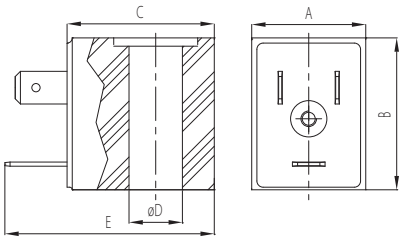

| DIMENSIONI - DIMENSIONS | | | | |
|---|---|---|---|---|
| A [mm] | B [mm] | C [mm] | ØD [mm] | E [mm] |
| 22 | 29,3 | 28,4 | 10,3 | 40,4 |

| BOBINE IN CORRENTE ALTERNATA - COIL WITH ALTERNATE CURRENT | | | | |
|---|---|---|---|---|
| Codice Code | Tensione Power supply [Vac] | Frequenza Frequency [Hz] | Potenza a temperatura ambiente Power at room temperature [W] | Omologazioni Approvals |
| 9000BH/K5EV | 230 | 50 | 8,3 | VDE |
| 9000BH/K5SV | 230 | 50 | 11 | VDE |
| 9000BH/K5FI | 230 | 50 | 12,5 | IMQ |
| 9000BH/K5FV (standard) | 230 | 50 | 12,5 | VDE |
| 9000BH/L5FV | 240 | 50 | 12,5 | VDE |

Le bobine disponibili sono identificate da codici specifici che ne consentono il riconoscimento dei principali dati di targa (tensione di alimentazione, frequenza, potenza) nonché la presenza di eventuali omologazioni.
Eventuali altre versioni disponibili su richiesta.
Si considera accettabile una tolleranza di ±10% sulla tensione nominale di alimentazione per le bobine in corrente alternata e di ±5% per quelle in corrente continua.
The coils available are identified by special codes for rating (voltage, power supply, frequency, power) and type approvals.
Any other version available on demand.
Tolerance of ±10% is admitted for voltage rating for a.c. coils and ±5% for d.c. coils.

# 7000BH

Bobina 30 mm con foro cannotto Ø13
Faston a norma DIN 43650/A
Coil 30 mm with Ø13 sleeve hole
Faston on connector according to the DIN 43650/A

Utilizzabili con elettrovalvole serie 7000
Usable with solenoid valves serie 7000

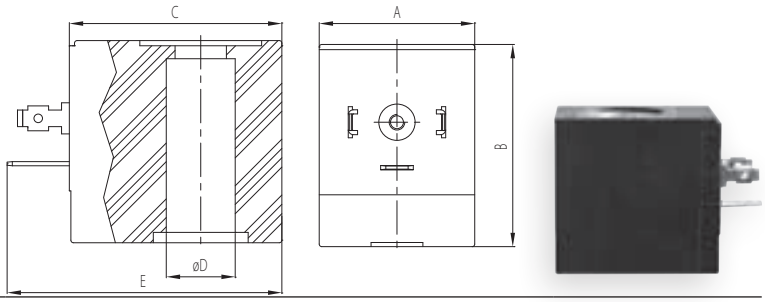


| DIMENSIONI - DIMENSIONS | | | | |
|---|---|---|---|---|
| A [mm] | B [mm] | C [mm] | ØD [mm] | E [mm] |
| 30 | 39 | 41 | 13,3 | 53 |

| BOBINE IN CORRENTE CONTINUA - COIL WITH DIRECT CURRENT | | | |
|---|---|---|---|
| Codice<br>Code | Tensione<br>Power supply<br>[Vdc] | Frequenza<br>Frequency<br>[Hz] | Potenza a temperatura ambiente<br>Power at room temperature<br>[W] |
| 7000BH/A0LN | 12 | Nessuna<br>None | 19 |
| 7000BH/B0DN | 24 | Nessuna<br>None | 10 |
| 7000BH/B0LN (standard) | 24 | Nessuna<br>None | 19 |

Le bobine disponibili sono identificate da codici specifici che ne consentono il riconoscimento dei principali dati di targa (tensione di alimentazione, frequenza, potenza) nonché la presenza di eventuali omologazioni.
Eventuali altre versioni disponibili su richiesta.
Si considera accettabile una tolleranza di ±10% sulla tensione nominale di alimentazione per le bobine in corrente alternata e di ±5% per quelle in corrente continua.
The coils available are identified by special codes for rating (voltage, power supply, frequency, power) and type approvals.
Any other version available on demand.
Tolerance of ±10% is admitted for voltage rating for a.c. coils and ±5% for d.c. coils.

| BOBINE IN CORRENTE ALTERNATA - COIL WITH ALTERNATE CURRENT | | | | |
|---|---|---|---|---|
| Codice<br>Code | Tensione<br>Power supply<br>[Vac] | Frequenza<br>Frequency<br>[Hz] | Potenza a temperatura ambiente<br>Power at room temperature<br>[VA] | Omologazioni<br>Approvals |
| 7000BH/A1IN | 12 | 50/60 | 15 | |
| 7000BH/A5IN | 12 | 50 | 15 | |
| 7000BH/A5IV | 12 | 50 | 15 | VDE |
| 7000BH/B5IN | 24 | 50 | 15 | |
| 7000BH/B6IN | 24 | 60 | 15 | |
| 7000BH/D1IN | 48 | 50/60 | 15 | |
| 7000BH/E1IN | 100 | 50/60 | 15 | |
| 7000BH/F1IN | 110 | 50/60 | 15 | |
| 7000BH/F5ID | 110 | 50 | 15 | DVGW TAMP. CE-0085BL0199 |
| 7000BH/F6IN | 110 | 60 | 15 | |
| 7000BH/M1ID | 115 | 50/60 | 15 | DVGW TAMP. CE-0085BL0199 |
| 7000BH/M1ID-D1 | 115 | 50/60 | 15 | DVGW TAMP. CE-0085BO0486 |
| 7000BH/M1IN | 115 | 50/60 | 15 | |
| 7000BH/M5IN | 115 | 50 | 15 | |
| 7000BH/G6JD | 120 | 60 | 21 | UL + DVGW TAMP. CE-0085BL0199 |
| 7000BH/G6JU (standard) | 120 | 60 | 21 | UL |
| 7000BH/H6IN | 208 | 60 | 15 | |
| 7000BH/J5IV (standard) | 220-230 | 50 | 15 | VDE |
| 7000BH/J6IN | 220-230 | 60 | 15 | |
| 7000BH/K5ID | 230 | 50 | 15 | VDE-DVGW TAMP. CE-0085BL0199 |
| 7000BH/K5ID-D1 | 230 | 50 | 15 | VDE-DVGW TAMP. CE-0085BO0486 |
| 7000BH/K5II | 230 | 50 | 15 | IMQ |
| 7000BH/K5IV | 230 | 50 | 15 | VDE |
| 7000BH/N5IN | 220-240 | 50 | 15 | |

# 8000BH

Bobina 30 mm con foro cannotto Ø14
Faston a norma DIN 43650/A
Coil 30 mm with Ø14 sleeve hole
Faston on connector according to the
DIN 43650/A

Utilizzabili con elettrovalvole serie
8000 - 8201 -8251 - 8201k - 8251k - 8500
Usable with solenoid valves serie
8000 - 8201 -8251 - 8201k - 8251k - 8500

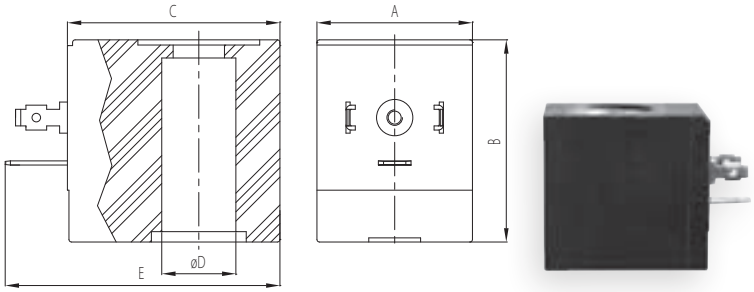


| DIMENSIONI - DIMENSIONS | | | | |
|---|---|---|---|---|
| A [mm] | B [mm] | C [mm] | ØD [mm] | E [mm] |
| 30 | 39 | 41 | 14,3 | 53 |

| BOBINE IN CORRENTE CONTINUA - COIL WITH DIRECT CURRENT | | | |
|---|---|---|---|
| Codice<br>Code | Tensione<br>Power supply<br>[Vdc] | Frequenza<br>Frequency<br>[Hz] | Potenza a temperatura ambiente<br>Power at room temperature<br>[W] |
| 8000BH/A0LN | 12 | Nessuna<br>None | 19 |
| 8000BH/B0DN (standard) | 24 | Nessuna<br>None | 10 |
| 8000BH/B0LN (standard) | 24 | Nessuna<br>None | 19 |

Bobine serie 8000BHFP: come le corrispondenti 8000BH ma con foro cannotto passante (utilizzabili con elettrovalvole serie 8000 N.A.)
Series 8000BHFP coils: like as 8000BH but with through sleeve hole (usable withe series 8000 N.O. solenoid valves)

Le bobine disponibili sono identificate da codici specifici che ne consentono il riconoscimento dei principali dati di targa (tensione di alimentazione, frequenza, potenza) nonché la presenza di eventuali omologazioni.
Eventuali altre versioni disponibili su richiesta.
Si considera accettabile una tolleranza di ±10% sulla tensione nominale di alimentazione per le bobine in corrente alternata e di ±5% per quelle in corrente continua.
The coils available are identified by special codes for rating (voltage, power supply, frequency, power) and type approvals.
Any other version available on demand.
Tolerance of ±10% is admitted for voltage rating for a.c. coils and ±5% for d.c. coils.

| BOBINE IN CORRENTE ALTERNATA - COIL WITH ALTERNATE CURRENT | | | | |
|---|---|---|---|---|
| Codice<br>Code | Tensione<br>Power supply<br>[Vac] | Frequenza<br>Frequency<br>[Hz] | Potenza a temperatura ambiente<br>Power at room temperature<br>[VA] | Omologazioni<br>Approvals |
| 8000BH/B1IN | 24 | 50/60 | 15 | |
| 8000BH/B1IU (standard) | 24 | 50/60 | 17 | cUL |
| 8000BH/B1JN | 24 | 50/60 | 21 | |
| 8000BH/B5IN | 24 | 50 | 15 | |
| 8000BH/B5JN | 24 | 50 | 21 | |
| 8000BH/D1IN | 48 | 50/60 | 17 | |
| 8000BH/E1IN | 100 | 50/60 | 15 | |
| 8000BH/E1ABN | 100 | 50/60 | 24 | |
| 8000BH/E1NN | 100 | 50/60 | 29 | |
| 8000BH/F5IN | 110 | 50 | 17 | |
| 8000BH/F1IN | 110 | 50/60 | 17 | |
| 8000BH/F6IN | 110 | 60 | 15 | |
| 8000BH/G1IU (standard) | 120 | 50/60 | 17 | cUL |
| 8000BH/G6IU | 120 | 60 | 17 | cUL |
| 8000BH/G6JU | 120 | 60 | 21 | cUL |
| 8000BH/P1IN | 200 | 50/60 | 17 | |
| 8000BH/J5II | 220-230 | 50 | 15 | IMQ |
| 8000BH/J5IV (standard) | 220-230 | 50 | 15 | VDE |
| 8000BH/J5JN | 220-230 | 50 | 21 | |
| 8000BH/J5ABN | 220-230 | 50 | 24 | |
| 8000BH/J5MN | 220-230 | 50 | 29 | |
| 8000BH/J1IN | 220-230 | 50/60 | 15 | |
| 8000BH/J1IU (standard) | 220-230 | 50/60 | 17 | cUL |
| 8000BH/J1JN | 220-230 | 50/60 | 21 | |
| 8000BH/K5II | 230 | 50 | 15 | IMQ |
| 8000BH/K5IN | 230 | 50 | 15 | |
| 8000BH/L1IU (standard) | 240 | 50/60 | 15 | cUL |

# 10000BH

**Bobina 36 mm con foro cannotto Ø14 - Faston a norma DIN 43650/A**
Coil 36 mm with Ø14 sleeve hole - Faston on connector according to the DIN 43650/A

**Utilizzabili con elettrovalvole serie 10000 - 10400 - 10600**
Usable with solenoid valves serie 10000 - 10400 - 10600

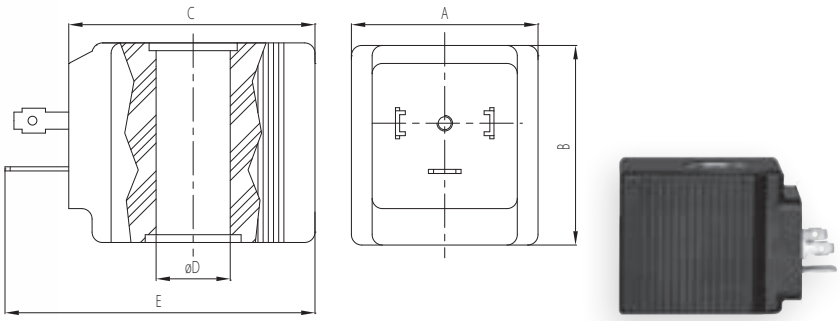


| DIMENSIONI - DIMENSIONS | | | | |
|---|---|---|---|---|
| A [mm] | B [mm] | C [mm] | ØD [mm] | E [mm] |
| 36 | 38,5 | 47,5 | 14,3 | 59,8 |

| BOBINE IN CORRENTE ALTERNATA - COIL WITH ALTERNATE CURRENT | | | |
|---|---|---|---|
| Codice Code | Tensione Power supply [Vac] | Frequenza Frequency [Hz] | Potenza a temperatura ambiente Power at room temperature [W] |
| 10000BH/B1NN | 24 | 50-60 | 29 |
| 10000BH/E1NN | 100 | 50-60 | 29 |
| 10000BH/F1NN | 110 | 50-60 | 29 |
| 10000BH/G6NN | 120 | 60 | 29 |
| 10000BH/J5NN (standard) | 220-230 | 50 | 29 |

| BOBINE IN CORRENTE CONTINUA - COIL WITH DIRECT CURRENT | | | |
|---|---|---|---|
| Codice Code | Tensione Power supply [Vdc] | Frequenza Frequency [Hz] | Potenza a temperatura ambiente Power at room temperature [W] |
| 10000BH/B0DN | 24 | Nessuna None | 10 |
| 10000BH/B0NN | 24 | Nessuna None | 24 |
| 10000BH/B0AAN (standard) | 24 | Nessuna None | 30 |
| 10000BH/Q0DN | 36 | Nessuna None | 10 |

Le bobine disponibili sono identificate da codici specifici che ne consentono il riconoscimento dei principali dati di targa (tensione di alimentazione, frequenza, potenza) nonché la presenza di eventuali omologazioni.
Eventuali altre versioni disponibili su richiesta.
Si considera accettabile una tolleranza di ±10% sulla tensione nominale di alimentazione per le bobine in corrente alternata e di ±5% per quelle in corrente continua.
The coils available are identified by special codes for rating (voltage, power supply, frequency, power) and type approvals.
Any other version available on demand.
Tolerance of ±10% is admitted for voltage rating for a.c. coils and ±5% for d.c. coils.

OLAB
FLUID CONTROL
MADE IN ITALY

# SERIE 6000/CON-7000/CON

CONNETTORI

CONNETTORI

CONNECTORS

# SERIE 6000/CON-7000/CON

OLAB
FLUID CONTROL
MADE IN ITALY

# 6000/CON

**Connettore DIN 43650/B**
**Grado di protezione IP67 EN60529**
Connector DIN 43650/B
Protection degree IP67 EN60529

**Utilizzabili con bobine serie 6000BH e 9000BH (22mm)**
Usable with coil series 6000BH and 9000BH (22mm)

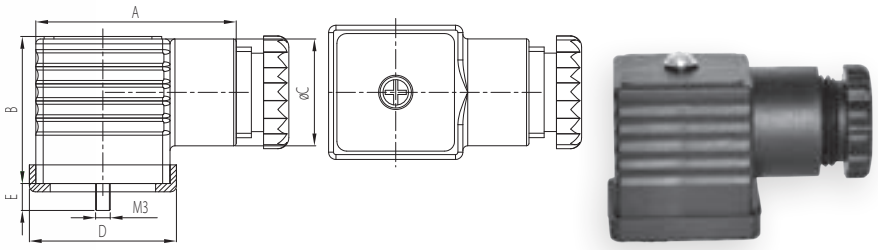


| DIMENSIONI - DIMENSIONS | | | | |
|---|---|---|---|---|
| A [mm] | B [mm] | ØC [mm] | D [mm] | E [mm] |
| 41 | 30 | 21,8 | 30 | 5,5 |

| DESCRIZIONE DESCRIPTION | |
|---|---|
| **Sezione max conduttore** Max. cable section | 1,5 mm² |
| **Serracavo** Clamping screw | PG9 |
| **Grado di protezione** Protection degree | IP 67 (DIN40050) |
| **Classe di isolamento** Linsulation class | Gruppo C VDE 0110 Group C VDE 0110 |
| **Resistenza contatti** Contact | < 4 mΩ |
| **Tensione nominale** Voltage rating [V] | 250 |
| **Numero poli** Pole number | 2 + terra 2+ ground |
| **Protezione** Protection | Nylon caricato vetro Glass reinforced nylon |
| **Porta contatti** Contact-holder | Nylon caricato vetro Glass reinforced nylon |
| **Portata nominale contatti** Contact rated current | 10 A |
| **Portata max contatti** Max. contact rated current | 16 A |
| **Guarnizione** Gasket | Gomma nitrilica NBR NBR nitrile rubber |
| **Temperatura di impiego** Working temperature | – 40° + 90°C |

# 7000/CON

**Connettore DIN 46350/A**
**Grado di protezione**
**IP67 EN60529**
Connector DIN 46350/A
Protection degree
IP67 EN60529

**Utilizzabili con bobine serie**
**7000BH, 8000BH (30mm)**
**10000BH (36mm)**
Usable with coil series
7000BH, 8000 BH (30mm)
and 10000BH (36mm)

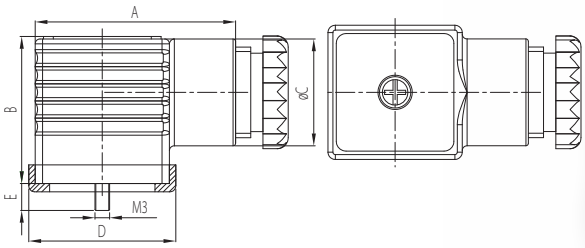

| DIMENSIONI - DIMENSIONS | | | | |
|---|---|---|---|---|
| A [mm] | B [mm] | ØC [mm] | D [mm] | E [mm] |
| 41 | 30 | 21,8 | 30 | 5,5 |

| DESCRIZIONE DESCRIPTION | |
|---|---|
| **Sezione max conduttore** Max. cable section | 1,5 mm² |
| **Serracavo** Clamping screw | PG9 PG11 |
| **Grado di protezione** Protection degree | IP 67 (DIN40050) |
| **Classe di isolamento** Linsulation class | Gruppo C VDE 0110 Group C VDE 0110 |
| **Resistenza contatti** Contact | < 4 mΩ |
| **Tensione nominale** Voltage rating [V] | 250 |
| **Numero poli** Pole number | 2 + terra 2+ ground |
| **Protezione** Protection | Nylon caricato vetro Glass reinforced nylon |
| **Porta contatti** Contact-holder | Nylon caricato vetro Glass reinforced nylon |
| **Portata nominale contatti** Contact rated current | 10 A |
| **Portata max contatti** Max. contact rated current | 16 A |
| **Guarnizione** Gasket | Gomma nitrilica NBR NBR nitrile rubber |
| **Temperatura di impiego** Working temperature | – 40° + 90°C |

# INDICE VALVOLE

640

VALVOLE IN OTTONE
BRASS VALVES

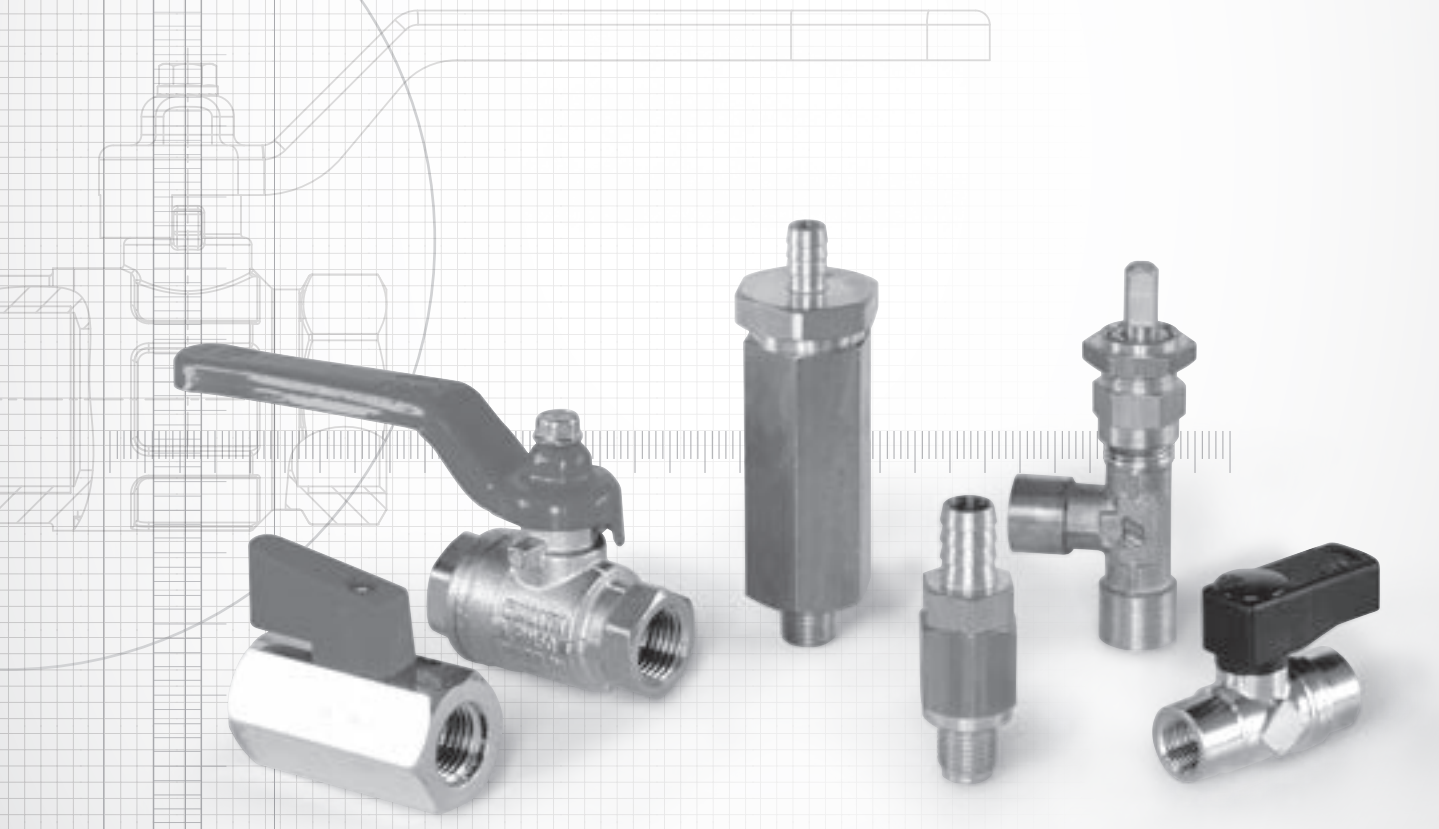

SERIE 501

SERIE 505

SERIE 551

SERIE 701

SERIE 510

SERIE 520

SERIE 530

SERIE 570

SERIE 531

SERIE 540

SERIE 560

SERIE 19000-7841

OLAB
FLUID CONTROL
MADE IN ITALY

# INDICE

VALVOLE


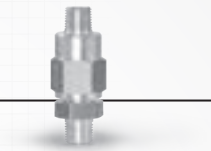

**SERIE 501** ..... 642

VALVOLE DI NON RITORNO PER FLUIDI
CHECK VALVES FOR FLUIDS

**SERIE 505** ..... 648

VALVOLE DI NON RITORNO PER ARIA
CHECK VALVES FOR AIR

**SERIE 551** ..... 654

VALVOLE DI SUPERPRESSIONE
OVERPRESSURE VALVES

**SERIE 701** ..... 662

RUBINETTI A SPILLO DI REGOLAZIONE
TAP WITH ADJUSTING NEEDLE

**SERIE 510** ..... 670

VALVOLE DI RITEGNO
RETAINING VALVES

**SERIE 520** ..... 676

VALVOLE DI SCARICO RAPIDO
RAPID RELEASE VALVES

# INDEX

VALVES

SERIE 530 — 682

VALVOLE A CORSOIO
SLIDE VALVES

SERIE 570 — 686

MICROVALVOLE A SFERA - PASSAGGIO RIDOTTO
MICRO BALL VALVES REDUCING PORT

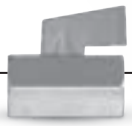

SERIE 531 — 692

VALVOLE A SFERA MINI
MINI BALL VALVES

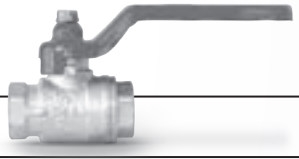

SERIE 540 — 698

VALVOLE A SFERA A PASSAGGIO TOTALE
BALL VALVES TOTAL PASSAGE

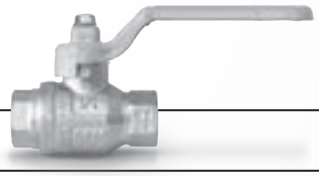

SERIE 560 — 706

VALVOLE A SFERA PER GAS A PASSAGGIO TOTALE
BALL VALVES FOR GASES TOTAL PASSAGE

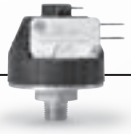

SERIE 19000-7841 — 712

PRESSOSTATI
PRESSURE SWITCHS


OLAB
FLUID CONTROL
MADE IN ITALY

OLAB
FLUID CONTROL
MADE IN ITALY

# SERIE 501

VALVOLE

# VALVOLE DI NON RITORNO PER FLUIDI

CHECK VALVES FOR FLUIDS

## SERIE 501

OLAB
FLUID CONTROL
MADE IN ITALY

## CRITERI DI SCELTA

### UTILIZZI
Fluidi: acqua, fluidi a bassa pressione

### PECULIARITÀ
- Affidabili
- Ottima tenuta anche con basse contropressioni
- Utilizzabili in qualsiasi posizione

### FILETTATURE
- Gas cilindrico ISO 228 (BSP)
- Gas conico ISO 7 (BSPT)

## SELECTION CRITERIA

### APPLICATION
Fluids: water, low pressure fluids

### SPECIAL FEATURES
- Reliable
- Excellent sealing with low back pressure
- Usable in any positions

### THREADS
- ISO 228 (BSP) cylindrical gas
- ISO 7 (BSPT) cylindrical gas

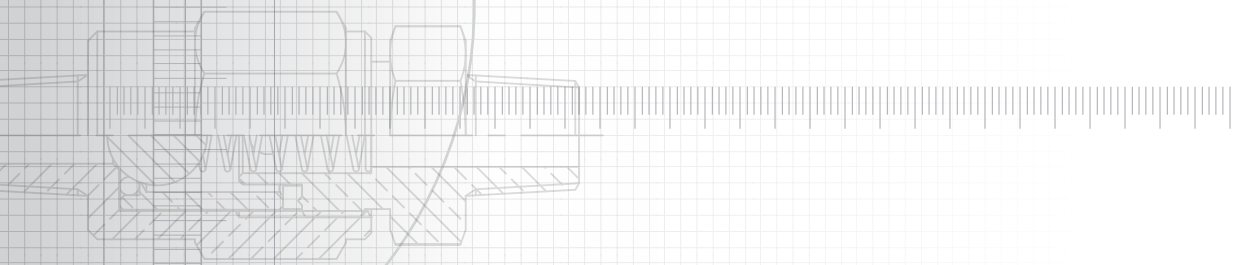

## COSTRUZIONE

I principali componenti costitutivi delle valvole serie 501 sono:
- Corpo in ottone giallo (possibile opzione con trattamento alimentare TM4)
- Sfera: acciaio inox AISI316
- Molla: acciaio inox AISI302
- O-ring: silicone rosso

TEMPERATURA: -20°C ÷ +100°C
PRESSIONE DI APERTURA: 0.15 bar e 0.4 bar
PRESSIONE MASSIMA DI UTILIZZO: 18 bar

## CONSTRUCTION

The main construction components of the valves of the 501 series are:
- Yellow brass body (TM4 treatment: optional)
- Ball: AISI 316 stainless steel
- Spring: AISI302 stainless steel
- O-ring: red silicone

TEMPERATURE: -20°C ÷ 100°C
OPENING PRESSURE: 0.15 bar and 0.4 bar
MAXIMUM WORK PRESSURE: 18 bar

## 501

**Valvola di non ritorno con ingresso ed uscita filetto maschio gas conico Gc1/8"**
Check valve with inlet and outlet 1/8" male tapered thread

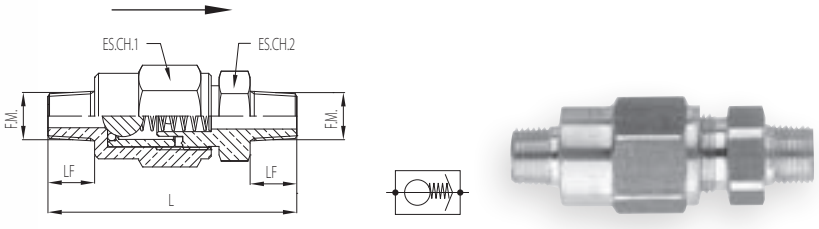


| Codice<br>Code | F.M. | LF<br>[mm] | L<br>[mm] | ES.CH.1<br>[mm] | ES.CH.2<br>[mm] |
|---|---|---|---|---|---|
| 501-1/8 | Gc 1/8" | 9 | 48 | 17 | 15 |

## 502

**Valvola di non ritorno con attacco a calzamento per tubo Ø6x4 e uscita 1/8" maschio gas conico**
Check valve with inlet push-on connection for Ø6x4 pipe and outlet connection with 1/8" male tapered thread

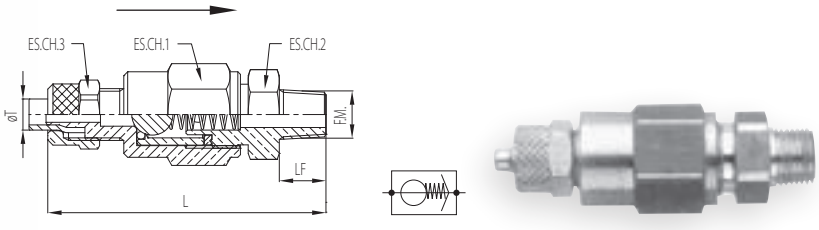


| Codice<br>Code | ØT<br>[mm] | F.M. | LF<br>[mm] | L<br>[mm] | ES.CH.1<br>[mm] | ES.CH.2<br>[mm] | ES.CH.3<br>[mm] |
|---|---|---|---|---|---|---|---|
| 502-1/8 | 6 / 4 | Gc1/8" | 9 | 54 | 17 | 15 | 12 |

## 503

**Valvola di non ritorno con ingresso 1/8" femmina gas cilindrico ed uscita 1/8" maschio gas conico**
Check valve with inlet 1/8" male cylindrical thread and 1/8" female conical thread

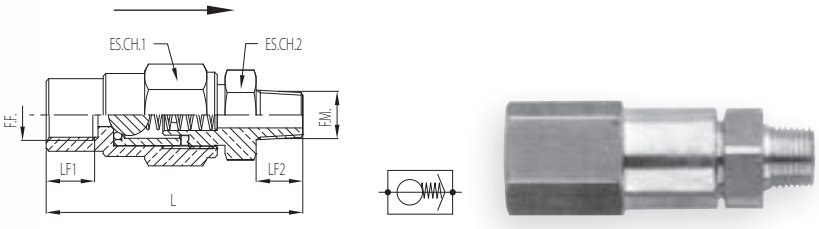


| Codice<br>Code | F.M. | F.F. | LF1<br>[mm] | LF2<br>[mm] | L<br>[mm] | ES.CH.1<br>[mm] | ES.CH.2<br>[mm] |
|---|---|---|---|---|---|---|---|
| 503-1/8 | Gc1/8" | G1/8" | 9,5 | 9 | 49,5 | 17 | 15 |

## 504

**Valvola di non ritorno con attacco ingresso da 1/8" maschio gas conico e uscita da 1/8" femmina gas cilindrico**
Check valve with inlet 1/8" male tapered thread and outlet 1/8" female cylindrical thread

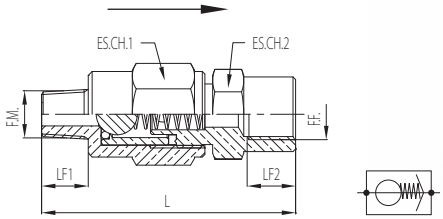


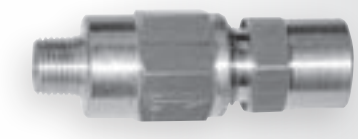

| Codice<br>Code | F.M. | F.F. | LF1<br>[mm] | LF2<br>[mm] | L<br>[mm] | ES.CH.1<br>[mm] | ES.CH.2<br>[mm] |
|---|---|---|---|---|---|---|---|
| 504-1/8 | Gc1/8" | G1/8" | 9 | 9,5 | 49 | 17 | 15 |

## 507

**Valvola di non ritorno con attacco ingresso da 1/8" maschio gas conico ed uscita con raccordo ad ogiva per tubo Ø6 mm**
Check valve with inlet 1/8" male tapered thread and outlet with cutting ring connection for tube Ø6 mm

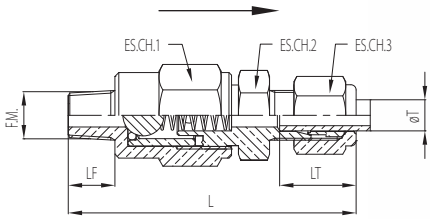


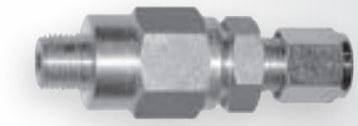

| Codice<br>Code | F.M. | ØT [mm] | LF<br>[mm] | LT<br>[mm] | L<br>[mm] | ES.CH.1<br>[mm] | ES.CH.2<br>[mm] | ES.CH.3<br>[mm] |
|---|---|---|---|---|---|---|---|---|
| 507 | Gc1/8" | 6 | 8 | 14,7 | 55,7 | 17 | 15 | 12 |

## 6377

**Valvola di non ritorno con attacco ingresso e uscita 1/8" femmina gas cilindrico**
Check valve with inlet and outlet 1/8" female cylindrical threads

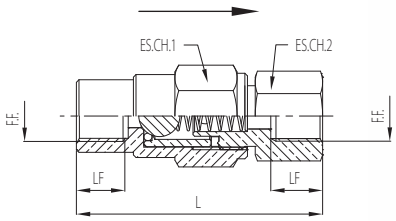


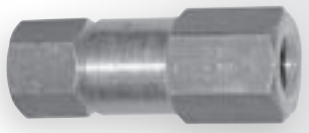

| Codice<br>Code | F.F. | LF<br>[mm] | L<br>[mm] | ES.CH.1<br>[mm] | ES.CH.2<br>[mm] |
|---|---|---|---|---|---|
| 6377 | G1/8" | 10 | 48,3 | 17 | 15 |

OLAB
FLUID CONTROL
MADE IN ITALY

# SERIE 505

VALVOLE

# VALVOLE DI NON RITORNO PER ARIA

CHECK VALVES FOR AIR

## SERIE 505

OLAB
FLUID CONTROL
MADE IN ITALY

## CRITERI DI SCELTA

### UTILIZZI
Fluidi: aria

### PECULIARITÀ
- Affidabili
- Ottima tenuta anche con basse contropressioni
- Utilizzabili in qualsiasi posizione

### FILETTATURE
- Gas cilindrico ISO 228 (BSP)

## SELECTION CRITERIA

### APPLICATION
Fluids: air

### SPECIAL FEATURES
- Reliable
- Excellent sealing with low back pressure
- Usable in any positions

### THREADS
- ISO 228 (BSP) cylindrical gas

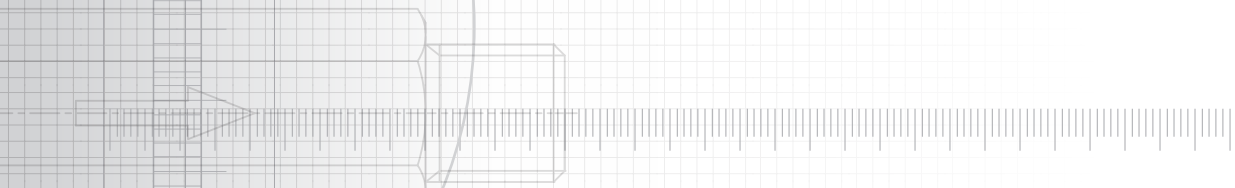

## COSTRUZIONE

I principali componenti costitutivi delle valvole serie 505 sono:
- Corpo in ottone nichelato
- Sfera: acciaio inox AISI304
- O-ring: HNBR

TEMPERATURA: -5°C ÷ +70°C
PRESSIONE DI APERTURA: 0.07 Bar
PRESSIONE D'ESERCIZIO: 0.5 ÷ 10 bar

## CONSTRUCTION

The main construction components of the valves of the 505 series are:
- Nicke plated brass body
- Ball: AISI 304 stainless steel
- O-ring: red silicone

TEMPERATURE: 5°C ÷ +70°C
OPENING PRESSURE: 0.07Bar
MAXIMUM WORK PRESSURE: 0.5 ÷ 10 bar

## 505

**Valvola di non ritorno con due filetti femmina gas cilindrici**
Check valve with two female parallel threads

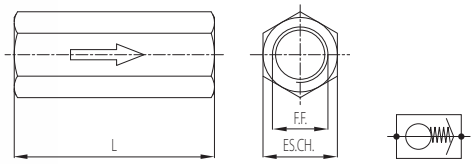

| Codice<br>Code | F.F. | ES.CH.<br>[mm] | L<br>[mm] |
|---|---|---|---|
| 505/C | M5 | 8 | 30 |
| 505/A | 1/8" | 13 | 35 |
| 505/B | 1/4" | 17 | 39 |

## 506

**Valvola di non ritorno con filetti maschio e femmina gas cilindrico**
Check valve with male and female parallel threads

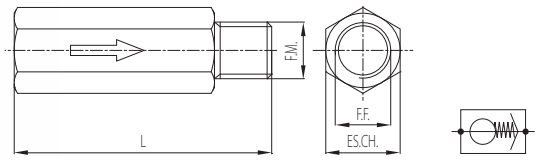

| Codice<br>Code | F.M. | F.F. | ES.CH.<br>[mm] | L<br>[mm] |
|---|---|---|---|---|
| 506/A | 1/8" | 1/8" | 13 | 35 |
| 506/B | 1/4" | 1/4" | 17 | 41 |

OLAB
FLUID CONTROL
MADE IN ITALY

# SERIE 551

VALVOLE

# VALVOLE DI SUPERPRESSIONE

## OVERPRESSURE VALVES

## SERIE 551

OLAB
FLUID CONTROL
MADE IN ITALY

## CRITERI DI SCELTA

### UTILIZZI
Fluidi: aria, acqua, altri fluidi previa verifica compatibilità

### PECULIARITÀ
- Affidabili
- Sicure

### FILETTATURE
- Gas cilindrico ISO 228 (BSP)
- Gas conico ISO 7 (BSPT)

## SELECTION CRITERIA

### APPLICATION
Fluids: air, water, other fluids upon verification

### SPECIAL FEATURES
- Reliable
- Safety

### THREADS
- ISO 228 (BSP) cylindrical gas
- ISO 7 (BSPT) conical gas

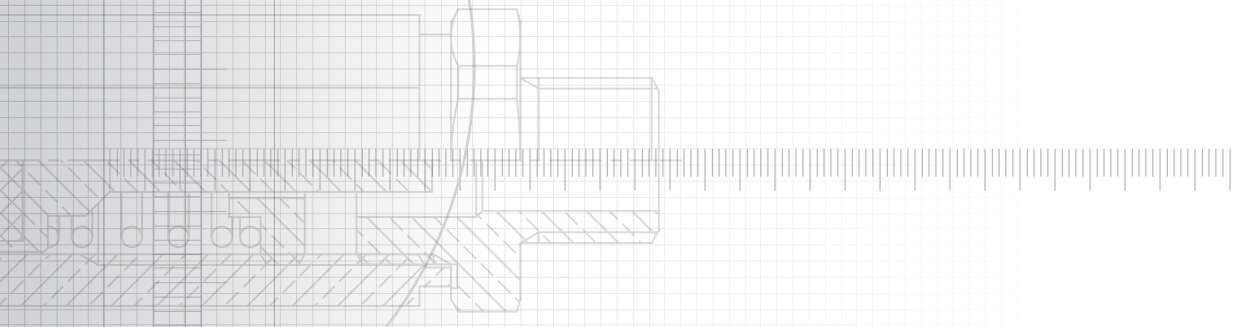

## COSTRUZIONE

I principali componenti costitutivi delle valvole serie 551 sono:
- Corpo e componenti in ottone
- Molla in AISI 302
- Guarnizioni di tenuta in EPDM o Viton

TEMPERATURA: -15°C ÷ +160°C (FKM)
-30°C ÷ +145°C (EPDM)
PRESSIONE DI TARATURA: 1.5 ÷ 18 bar

## CONSTRUCTION

The main construction components of the valves of the 551 series are:
- Brass body and components
- AISI 302 spring
- EPDM or Viton sealing gaskets

TEMPERATURE: -15°C ÷ +160°C (FKM)
-30°C ÷ +145°C (EPDM)
SET PRESSURE: 1.5 ÷ 18 bar

## 551

**Valvola di superpressione con attacco ingresso femmina da 1/4" gas cilindrico e uscita maschio da 1/4" gas cilindrico**
Overpressure valve with inlet 1/4" female cylindrical gas thread and outlet 1/4" male cylindrical gas thread

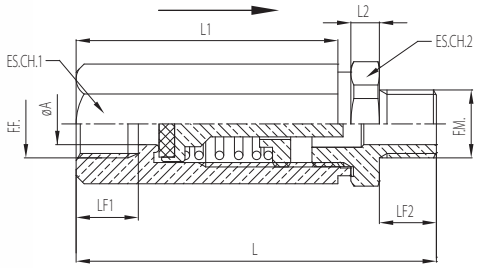

| Codice Code | F.F. | F.M. | ØA [mm] | LF1 [mm] | LF2 [mm] | L1 [mm] | L2 [mm] | L [mm] | ES.CH.1 [mm] | ES.CH.2 [mm] |
|---|---|---|---|---|---|---|---|---|---|---|
| 551 | G1/4" | G1/4" | 8 | 12 | 11 | 50,5 | 5,5 | 69,5 | 20 | 23 |

## 552

**Valvola di superpressione con attacco ingresso maschio da 1/8" gas conico e uscita con portagomma Ø7 mm**
Overpressure valve with inlet 1/8" male tapered gas thread and outlet with rubber hose Ø7 mm

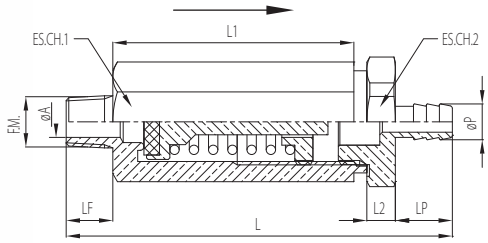

| Codice Code | F.M. | ØT [mm] | ØA [mm] | LF [mm] | LP [mm] | L1 [mm] | L2 [mm] | L [mm] | ES.CH.1 [mm] | ES.CH.2 [mm] |
|---|---|---|---|---|---|---|---|---|---|---|
| 552 | Gc1/8" | 7 | 6 | 9 | 11 | 58 | 5,5 | 75 | 20 | 23 |

## 553

**Valvola di superpressione con attacchi femmina da 1/4" gas cilindrico**
Overpressure valve with 1/4" female cylindrical gas thread

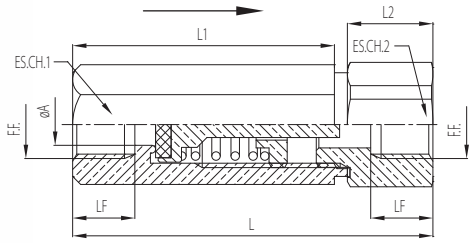

| Codice Code | F.F. | ØA [mm] | LF [mm] | L1 [mm] | L2 [mm] | L [mm] | ES.CH.1 [mm] | ES.CH.2 [mm] |
|---|---|---|---|---|---|---|---|---|
| 553 | G1/4" | 8 | 12 | 50,5 | 16,5 | 69,5 | 20 | 23 |

## 554

**Valvola di superpressione con attacco ingresso maschio da 1/4" gas cilindrico ed uscita con portagomma Ø8.5 mm**
Overpressure valve with inlet 1/4" male cylindrical gas thread and outlet with rubber hose Ø8.5 mm

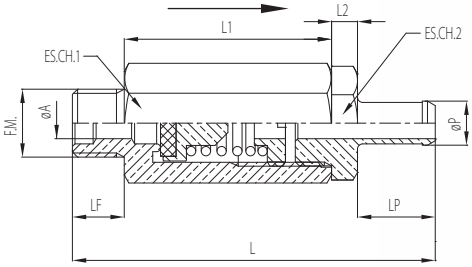

| Codice<br>Code | Pressione di taratura<br>Calibration pressure<br>[bar] | F.M. | ØP<br>[mm] | ØA<br>[mm] | LF<br>[mm] | LP<br>[mm] | L1<br>[mm] | L2<br>[mm] | L<br>[mm] | ES.CH.1<br>[mm] | ES.CH.2<br>[mm] |
|---|---|---|---|---|---|---|---|---|---|---|---|
| 554 | 1,6 ÷ 15 | G1/4" | 8,5 | 6 | 10 | 15 | 40 | 5 | 70 | 20 | 19 |

## 555

**Valvola di superpressione compatta con attacco ingresso maschio da 1/8" gas conico e scarico direttamente in aria**
Solid overpressure valve with 1/8" male tapered gas thread and air exhaust

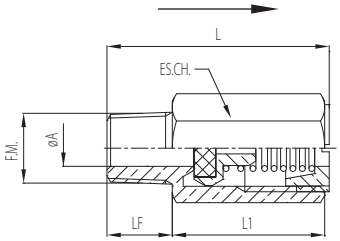

| Codice<br>Code | F.M. | ØA<br>[mm] | LF<br>[mm] | L1<br>[mm] | L<br>[mm] | ES.CH.<br>[mm] |
|---|---|---|---|---|---|---|
| 555 | Gc1/8" | 5 | 9 | 21 | 30 | 13 |

## 6207

**Valvola di sicurezza con attacco maschio da 1/8" gas cilindrico e scarico con portagomma Ø9.5 mm**
Safety valve with inlet 1/8" male cylindrical gas thread and exhaust with rubber hose Ø9.5 mm

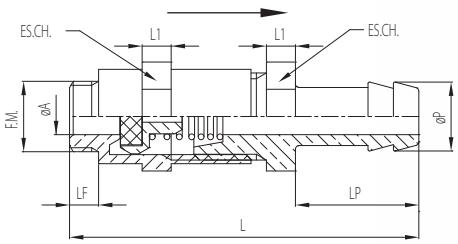

| Codice<br>Code | F.M. | ØP<br>[mm] | ØA<br>[mm] | LF<br>[mm] | LP<br>[mm] | L1<br>[mm] | L<br>[mm] | ES.CH.<br>[mm] |
|---|---|---|---|---|---|---|---|---|
| 6207 | G1/8" | 9,5 | 5 | 4 | 17 | 4 | 48,2 | 13 |

## 453201

**Valvola di superpressione, ingresso G1/8" maschio cilindrico, uscita portagomma Ø9**
Overpressure valve, 1/8" cylindrical male inlet, Ø9 rubber hose outlet

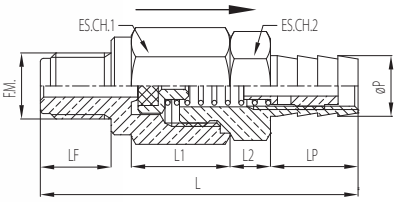

| Codice<br>Code | F.M. | ØP<br>[mm] | ØA<br>[mm] | LF<br>[mm] | LP<br>[mm] | L1<br>[mm] | L2<br>[mm] | L<br>[mm] | ES.CH.1<br>[mm] | ES.CH.2<br>[mm] |
|---|---|---|---|---|---|---|---|---|---|---|
| 453201 | G1/8" | 9 | 3,3 | 10,5 | 13 | 14,5 | 6 | 47,2 | 14 | 15 |

## 7897

**Valvola di sicurezza con ghiera di regolazione, ingresso filetto maschio G1/8" cilindrico, uscita portagomma Ø8.4**
Safety valve with adjusting ring, G1/8" cylindrical male thread inlet, Ø8.4 rubber hose outlet

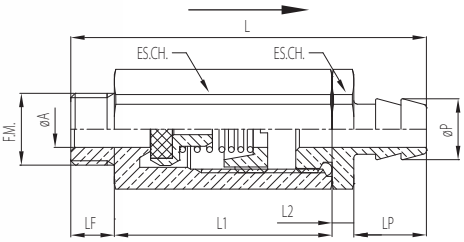

| Codice<br>Code | F.M. | ØP<br>[mm] | ØA<br>[mm] | LF<br>[mm] | LP<br>[mm] | L1<br>[mm] | L2<br>[mm] | L<br>[mm] | ES.CH.<br>[mm] |
|---|---|---|---|---|---|---|---|---|---|
| 7897 | G1/8" | 8,4 | 5 | 6 | 10 | 30 | 3 | 49 | 15 |

## 7503

**Valvola by-pass con ingresso filetto maschio G1/8" gas cilindrico ed uscita con attacco a calzamento per tubo da 6/4, scarico con portagomma Ø7**
By-pass valve with inlet G1/8" male cylindrical thrad and outlet push-on fitting for 6/4 tube with rubber hose drain Ø7

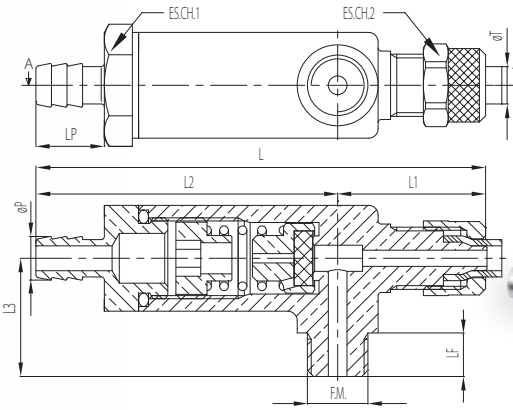


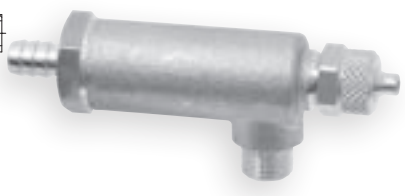

| Codice<br>Code | ØT<br>[mm] | F.M. | ØP<br>[mm] | LP<br>[mm] | LF<br>[mm] | L1<br>[mm] | L2<br>[mm] | L<br>[mm] | L3<br>[mm] | ES.CH.1<br>[mm] | ES.CH.2<br>[mm] |
|---|---|---|---|---|---|---|---|---|---|---|---|
| 7503 | 6 | G1/8" | 7 | 11 | 7 | 24 | 48,5 | 72,5 | 19 | 17 | 12 |

## 7786

**Sonda di livello con filetto maschio gas conico 1/4"**
Level sonde with 1/4" conical male thread

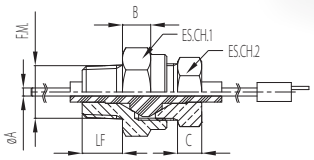

| Codice<br>Code | F.M. | LF<br>[mm] | ØA<br>[mm] | B<br>[mm] | C<br>[mm] | L<br>[mm] | ES.CH.1<br>[mm] | ES.CH.2<br>[mm] |
|---|---|---|---|---|---|---|---|---|
| 7786 | Gc1/4" | 10 | 2 | 7 | 6 | 170 | 19 | 15 |

## 8952

**Sonda di livello con filetto maschio gas conico 1/8"**
Level sonde with 1/8" tapered male thread

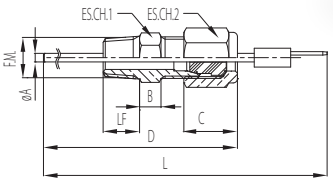


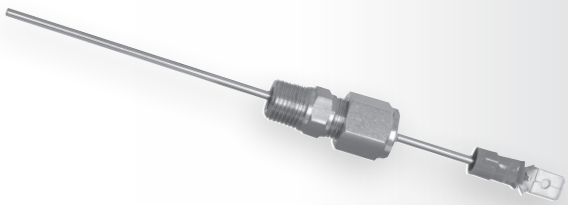

| Codice<br>Code | F.M. | LF<br>[mm] | ØA<br>[mm] | B<br>[mm] | C<br>[mm] | L<br>[mm] | ES.CH.1<br>[mm] | ES.CH.2<br>[mm] |
|---|---|---|---|---|---|---|---|---|
| 8952 | 1/8" | 8,5 | 2 | 5 | 12,5 | 130,5 | 10 | 12 |

## 7604

**Valvola by-pass con ingresso filetto maschio G1/8" gas cilindrico ed uscita con attacco a calzamento per tubo da 6/4, scarico con portagomma Ø9.5**
By-pass valve with inlet G1/8" male cylindrical thread and outlet push-on fitting for 6/4 tube with drain rubber hose Ø9.5

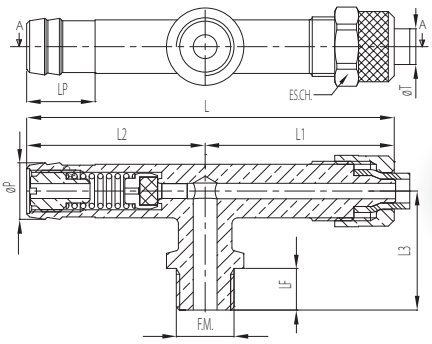

| Codice<br>Code | ØT<br>[mm] | F.M. | ØP<br>[mm] | LP<br>[mm] | LF<br>[mm] | L1<br>[mm] | L2<br>[mm] | L<br>[mm] | L3<br>[mm] | ES.CH.<br>[mm] |
|---|---|---|---|---|---|---|---|---|---|---|
| 7604 | 6 | G1/8" | 9,5 | 11,5 | 7 | 32 | 30 | 62 | 20 | 12 |

OLAB
FLUID CONTROL
MADE IN ITALY

# SERIE 701

VALVOLE

# RUBINETTI A SPILLO DI REGOLAZIONE

TAP WITH ADJUSTING NEEDLE

## SERIE 701

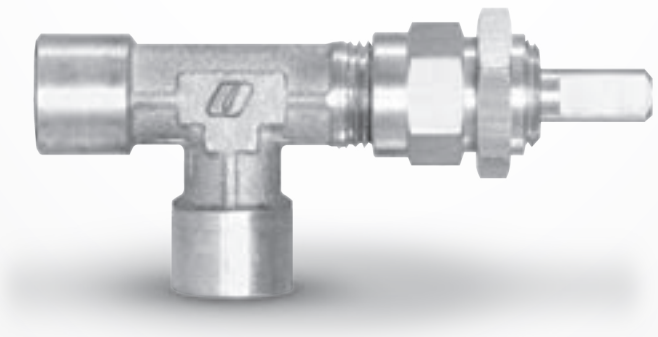

OLAB
FLUID CONTROL
MADE IN ITALY

## CRITERI DI SCELTA

### UTILIZZI
Fluidi: aria, acqua, altri fluidi previa verifica compatibilità

### PECULIARITÀ
- Affidabili
- Sicuri

### FILETTATURE
- gas cilindrico ISO 228 (BSP)
- gas conico ISO 7 (BSPT)

## SELECTION CRITERIA

### APPLICATION
Fluids: air, water, other fluids upon verification

### SPECIAL FEATURES
- Reliable
- Safety

### THREADS
- ISO 228 (BSP) cylindrical gas
- ISO 7 (BSPT) conical gas

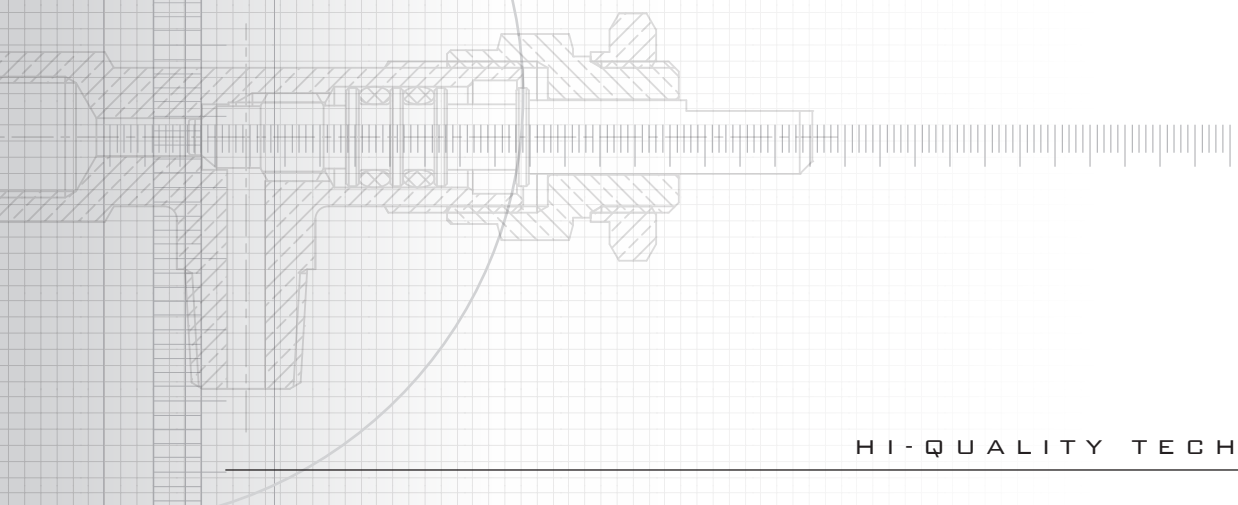

## COSTRUZIONE

I principali componenti costitutivi dei rubinetti serie 701 sono:
- Corpo e spillo in ottone
- O-ring in Viton
- Manopola in PA6.6 (ove prevista)

TEMPERATURA: -15°C ÷ +160°C
PRESSIONE MASSIMA DI UTILIZZO: 20 bar

## CONSTRUCTION

The main construction components of the taps of the 701 series are:
- Brass body and pin
- Viton O-Ring
- PA6.6 knob

TEMPERATURE: -15°C ÷ +160°C
MAXIMUM WORK PRESSURE: 20 bar

## 701

**Rubinetto a spillo di regolazione a T con attacco centrale 1/8" maschio gas conico ed attacco in asse 1/8" femmina gas cilindrico**
Tap with T adjusting needle with 1/8" tapered male central connection for gas and aligned 1/8" female cylindrical connection for gas

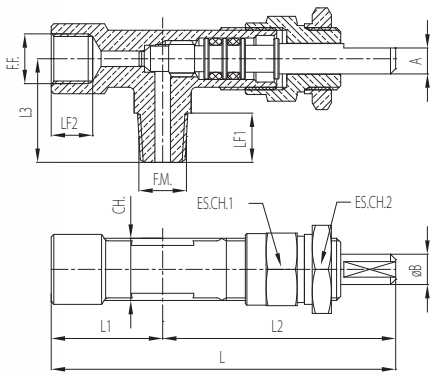


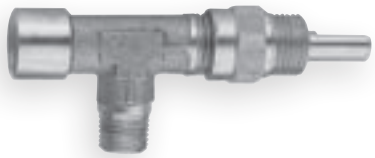

| Codice<br>Code | F.M. | F.F. | LF1<br>[mm] | LF2<br>[mm] | L1<br>[mm] | L2<br>[mm] | L<br>[mm] | L3<br>[mm] | A<br>[mm] | ØB<br>[mm] | CH<br>[mm] | ES.CH.1<br>[mm] | ES.CH.2<br>[mm] |
|---|---|---|---|---|---|---|---|---|---|---|---|---|---|
| 701 | 1/8" | 1/8" | 9,5 | 8 | 21,5 | 45 | 66,5 | 20 | 5 | 5,85 | 12 | 14 | 17 |

## 702

**Rubinetto a spillo di regolazione a T con attacco centrale ed in asse 1/8" femmina gas cilindrico**
Tap with T adjusting needle with 1/8" female cylindrical central and aligned connection for gas

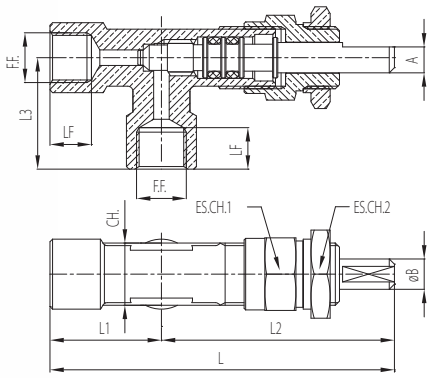

| Codice<br>Code | F.F. | LF<br>[mm] | L1<br>[mm] | L2<br>[mm] | L<br>[mm] | L3<br>[mm] | A<br>[mm] | ØB<br>[mm] | CH.<br>[mm] | ES.CH.1<br>[mm] | ES.CH.2<br>[mm] |
|---|---|---|---|---|---|---|---|---|---|---|---|
| 702 | 1/8" | 8 | 21,5 | 45 | 66,5 | 21,5 | 5 | 5,85 | 12 | 14 | 17 |

## 703

**Rubinetto a spillo di regolazione a T con attacco laterale 1/8" femmina gas cilindrico ad ogiva per tubo Ø6 e portagomma centrale Ø9mm**

Tap with T adjusting needle with 1/8" ogive cylindrical female for Ø6 tube and central rubber hose Ø9mm

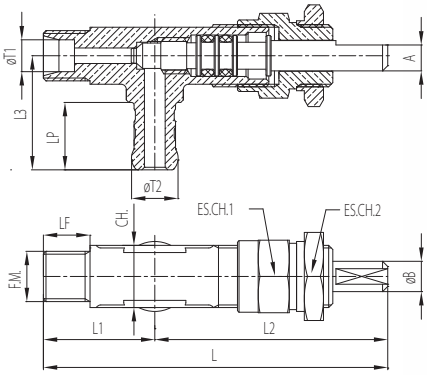

| Codice Code | ØT1 [mm] | F.M. | ØT2 [mm] | LF [mm] | LP [mm] | L1 [mm] | L2 [mm] | L [mm] | L3 [mm] | A [mm] | ØB [mm] | CH. [mm] | ES.CH.1 [mm] | ES.CH.2 [mm] |
|---|---|---|---|---|---|---|---|---|---|---|---|---|---|---|
| 703 | 6 | 1/8" | 8 | 9 | 13 | 21,5 | 45 | 66,5 | 22 | 5 | 5,85 | 12 | 14 | 17 |

## 704

**Rubinetto a spillo di regolazione a T con portagomma centrale ed in asse Ø6.35 mm**

Tap with T adjusting needle with central and aligned rubber hose Ø6.35 mm

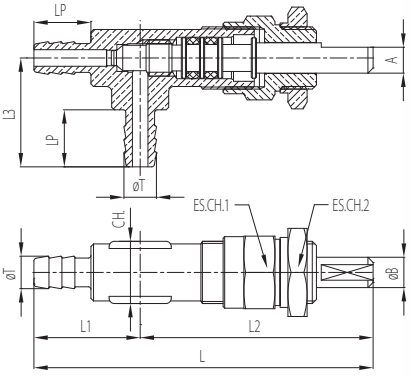


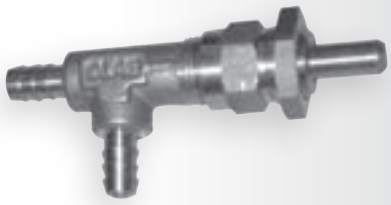

| Codice Code | ØT [mm] | LP [mm] | L1 [mm] | L2 [mm] | L [mm] | L3 [mm] | A [mm] | ØB [mm] | CH. [mm] | ES.CH.1 [mm] | ES.CH.2 [mm] |
|---|---|---|---|---|---|---|---|---|---|---|---|
| 704 | 6,35 | 11 | 20,5 | 45 | 65,5 | 21 | 5 | 5,85 | 12 | 14 | 17 |

## 710

**Rubinetto a spillo di regolazione a T con attacco centrale 1/8" femmina gas cilindrico ed in asse 1/8" maschio gas cilindrico e by-pas**

Tap with T adjusting needle with 1/8" female cylindrical central and aligned connection for gas and 1/8" male cylindrical connection for gas and by-pas

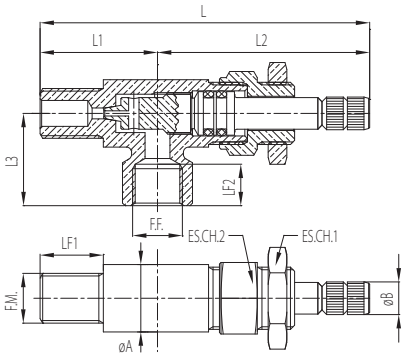

| Codice<br>Code | F.M. | LF1<br>[mm] | F.F. | LF2<br>[mm] | L1<br>[mm] | L2<br>[mm] | L<br>[mm] | L3<br>[mm] | ØA<br>[mm] | ØB<br>[mm] | ES.CH.1<br>[mm] | ES.CH.2<br>[mm] |
|---|---|---|---|---|---|---|---|---|---|---|---|---|
| 710 | 1/8" | 12,2 | 1/8" | 8 | 22,6 | 40,9 | 63,5 | 17,8 | 13 | 6,3 | 14 | 17 |

## 711

**Rubinetto verticale con maschio Gc1/8" ed attacco rapido per tubo Ø6 mm**

Vertical tap with 1/8" male connection and quick connection for pipe Ø6 mm

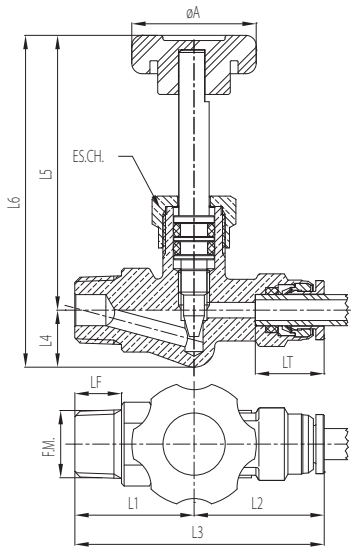

| Codice<br>Code | ØT<br>[mm] | LT<br>[mm] | F.M. | LF<br>[mm] | L1<br>[mm] | L2<br>[mm] | L3<br>[mm] | L4<br>[mm] | L5<br>[mm] | L6<br>[mm] | ØA<br>[mm] | ES.CH.<br>[mm] |
|---|---|---|---|---|---|---|---|---|---|---|---|---|
| 711 | 6 | 13,2 | 1/8" | 9,5 | 23 | 25,1 | 48,1 | 11 | 53 | 64 | 24 | 14 |

## 708/A

**Manopola Ø24 mm neutra per spillo di regolazione art. 701 - 702 - 703 - 704 - 711 (materiale PA6.6 Gf30)**

Knob Ø24 mm without warnings for adjusting needle art. 701 - 702 - 703 - 704 - 711 (material PA6.6 GF30)

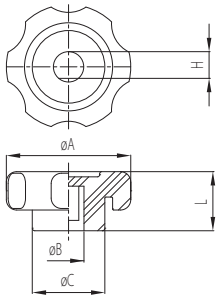

| Codice<br>Code | ØA<br>[mm] | ØB<br>[mm] | ØC<br>[mm] | L<br>[mm] | H<br>[mm] |
|---|---|---|---|---|---|
| 708/A | 24 | 5,95 | 14 | 11,4 | 5,15 |

## 710/7

**Manopola Ø24 mm neutra per art. 710 (materiale PA6.6 GF30)**

Knob Ø24 mm without warnings for adjusting needle art. 710 (Material PA6.6 GF30)

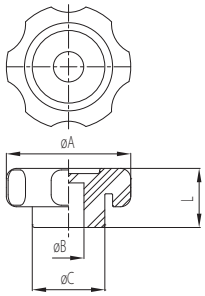


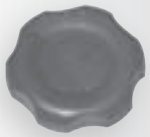

| Codice<br>Code | ØA<br>[mm] | ØB<br>[mm] | ØC<br>[mm] | L<br>[mm] |
|---|---|---|---|---|
| 710/7 | 24 | 6,1 | 14 | 11,4 |

## 710/701

**Manopola Ø24 mm con simbolo di regolazione per art. 710 (materiale PA6.6 GF30)**

Knob Ø24 mm with symbol for adjusting needle art. 710 (material PA6.6 GF30)

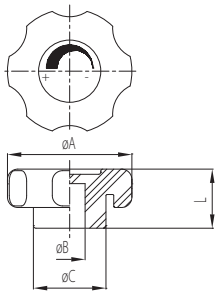


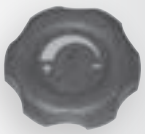

| Codice<br>Code | ØA<br>[mm] | ØB<br>[mm] | ØC<br>[mm] | L<br>[mm] |
|---|---|---|---|---|
| 710/701 | 24 | 6,1 | 14 | 11,4 |

OLAB
FLUID CONTROL
MADE IN ITALY

# SERIE 510

VALVOLE

# VALVOLE DI RITEGNO

RETAINING VALVES

## SERIE 510

OLAB
FLUID CONTROL
MADE IN ITALY

## CRITERI DI SCELTA

### UTILIZZI
Fluidi: aria, acqua

### PECULIARITÀ
- Affidabili
- Sicure

### FILETTATURE
- Gas cilindrico ISO 228 (BSP)

### INGRESSO E USCITA
- Filetti femmina cilindrici (G3/8-G1/2-G3/4-G1-G1"1/4-G1"1/2-G2"-G2"1/2- G3"-G4")

## SELECTION CRITERIA

### APPLICATION
Fluids: air, water

### SPECIAL FEATURES
- Reliable
- Safety

### THREADS
- ISO 228 (BSP) cylindrical gas

### INLET AND OUTLET
- Cylindrical female threads (G3/8-G1/2-G3/4-G1-G1"1/4-G1"1/2-G2"-G2"1/2- G3"-G4")

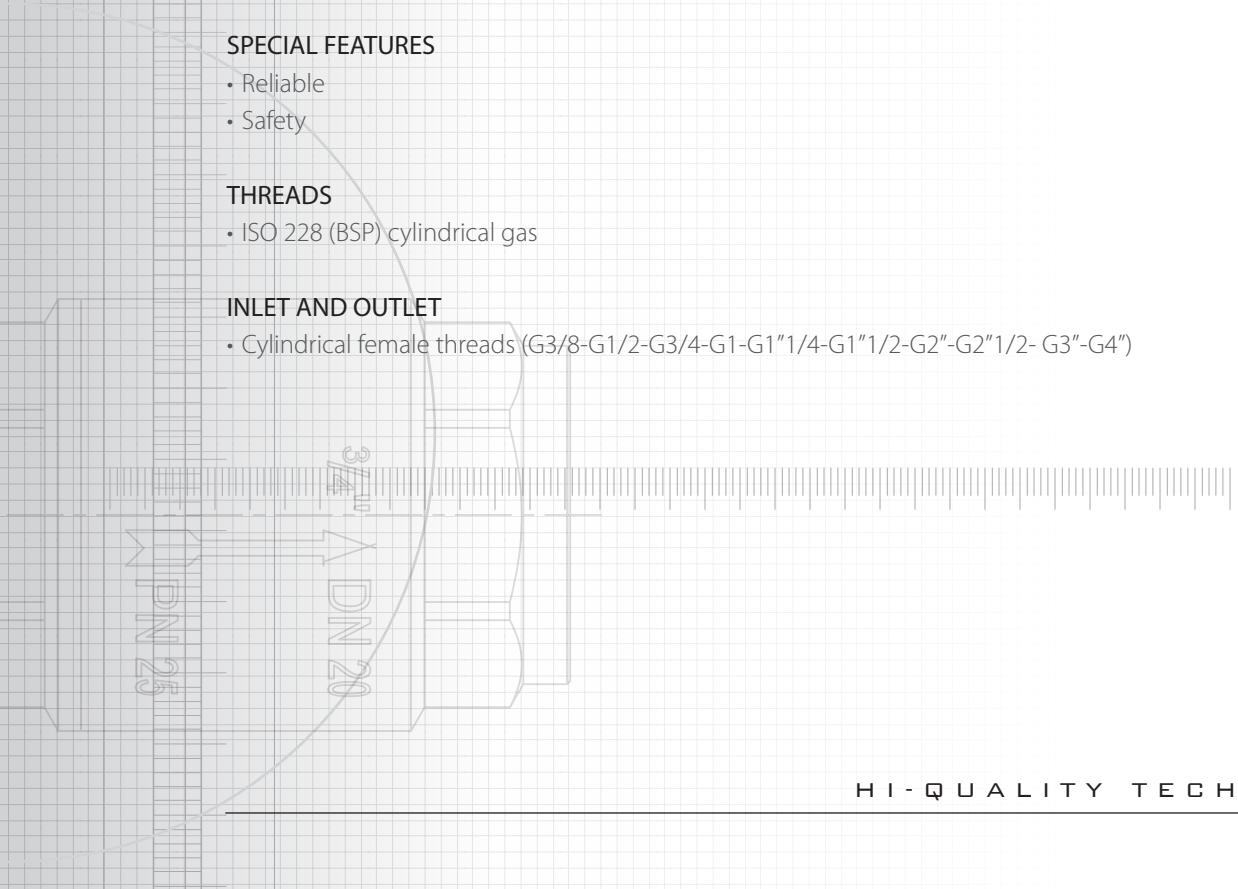

## COSTRUZIONE

I principali componenti costitutivi delle valvole serie 510 sono:
- Corpo in ottone giallo
- Guarnizione: NBR

TEMPERATURA: -20°C ÷ +100°C

## CONSTRUCTION

The main construction components of the valves of the 510 series are:
- Yellow brass body
- Sealing gaskets: NBR

TEMPERATURE: -20°C ÷ +100°C

| Rif.<br>Re. | Pressione massima di utilizzo<br>Maximum work pressure<br>[bar] |
|---|---|
| 3/8" | 25 |
| 1/2" | 25 |
| 3/4" | 25 |
| 1" | 25 |
| 1"1/4 | 18 |
| 1"1/2 | 18 |
| 2" | 18 |
| 2"1/2 | 12 |
| 3" | 12 |
| 4" | 12 |

## 510

**Valvola di ritegno con due filetti femmina gas cilindrici**
Check valve with two female parallel threads

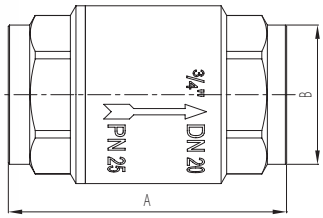

| Codice<br>Code | F.F. | DN<br>[mm] | ØA<br>[mm] | B<br>[mm] |
|---|---|---|---|---|
| 510-3/8 | 3/8" | 10 | 55 | 34,5 |
| 510-1/2 | 1/2" | 15 | 58,5 | 34,5 |
| 510-3/4 | 3/4" | 20 | 65 | 41,5 |
| 510-1 | 1" | 25 | 74,5 | 48 |
| 510-1"1/4 | 1"1/4 | 32 | 83 | 60,5 |
| 510-1"1/2 | 1"1/2 | 40 | 93 | 71 |
| 510-2 | 2" | 50 | 101 | 87 |
| 510-2"1/2 | 2"1/2 | 65 | 122 | 120 |
| 510-3" | 3" | 80 | 141,5 | 140 |
| 510-4" | 4" | 100 | 158,5 | 172 |

## 511

**Filtro in acciaio inox per valvola di ritegno**
Stainless steel strainer for check valve

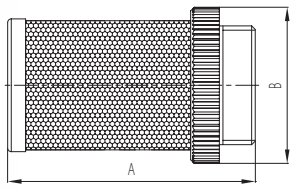


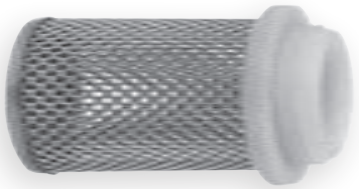

| Codice<br>Code | F.F. | A<br>[mm] | ØB<br>[mm] |
|---|---|---|---|
| 511-3/8 | 3/8" | 42 | 25,5 |
| 511-1/2 | 1/2" | 47 | 29,5 |
| 511-3/4 | 3/4" | 57,5 | 36 |
| 511-1 | 1" | 69 | 43,5 |
| 511-1"1/4 | 1"1/4 | 75 | 50,5 |
| 511-1"1/2 | 1"1/2 | 83 | 56,5 |
| 511-2 | 2" | 98 | 69 |
| 511-2"1/2 | 2"1/2 | 123 | 86 |
| 511-3" | 3" | 138 | 102 |
| 511-4" | 4" | 152,5 | 129 |

OLAB
FLUID CONTROL
MADE IN ITALY

# SERIE 520

VALVOLE

# VALVOLE DI SCARICO RAPIDO

RAPID RELEASE VALVES

## SERIE 520

OLAB
FLUID CONTROL
MADE IN ITALY

## CRITERI DI SCELTA

### UTILIZZI
Fluidi: aria

### PECULIARITÀ
- Affidabili
- Sicure

### FILETTATURE
- Gas cilindrico ISO 228 (BSP)

### INGRESSO E USCITA
- Filetti femmina cilindrici (M5-G1/8-G1/4-G3/8-G1/2-G3/4-G1)

## SELECTION CRITERIA

### APPLICATION
Fluids: air

### SPECIAL FEATURES
- Reliable
- Safety

### THREADS
- ISO 228 (BSP) cylindrical gas

### INLET AND OUTLET
- Cylindrical female threads (M5-G1/8-G1/4-G3/8-G1/2-G3/4-G1)

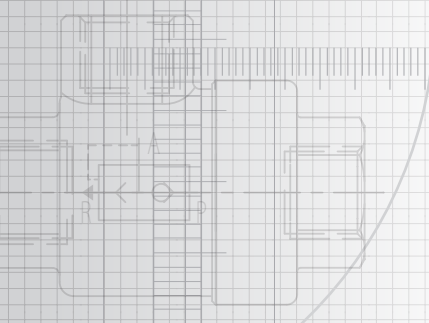

## COSTRUZIONE

I principali componenti costitutivi delle valvole serie 520 sono:
- Corpo in ottone nichelato
- Elemento di tenuta: elastomero poliuretanico

TEMPERATURA: -20°C ÷ +80°C
PRESSIONI DI UTILIZZO: da 0.5 bar a 10 bar

## CONSTRUCTION

The main construction components of the valves of the 520 series are:
- Nickel-plated brass body
- Sealing gaskets: elastomer polyurethane

TEMPERATURE: -20°C ÷ +80°C
WORKING PRESSURE: from 0.5 bar to 10 bar

## 520

Valvola di scarico rapido
Quick exhaust valve

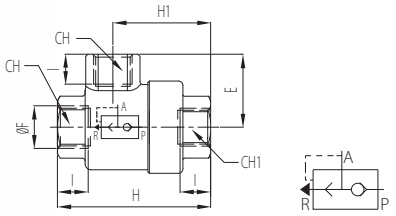


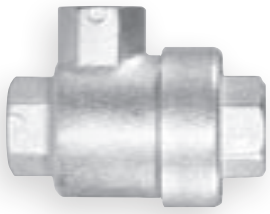

| Codice<br>Code | Portata<br>Flow rate<br>[Nl/h] →A | Portata<br>Flow rate<br>[Nl/h] →R | ØF | E<br>[mm] | I<br>[mm] | H<br>[mm] | H1<br>[mm] | CH<br>[mm] | CH1<br>[mm] |
|---|---|---|---|---|---|---|---|---|---|
| 520/G | 220 | 300 | M5 | 10,5 | 4,5 | 24,8 | 15,6 | 10 | 10 |
| 520/A | 680 | 1100 | 1/8" | 19,5 | 8 | 42 | 28 | 14 | 14 |
| 520/B | 1200 | 2100 | 1/4" | 25 | 11 | 53 | 34,5 | 19 | 19 |
| 520/C | 2300 | 4900 | 3/8" | 26 | 12 | 55 | 36 | 21 | 21 |
| 520/D | 3400 | 6100 | 1/2" | 35 | 14 | 71 | 44 | 26 | 26 |
| 520/E | 3200 | 8750 | 3/4" | 38,5 | 18 | 86 | 52 | 32 | 32 |
| 520/F | 2900 | 10750 | 1" | 42 | 19 | 94 | 56 | 38 | 38 |

## 521

Rondella in nylon valvola di scarico rapido
Nylon washer for quick exhaust valve

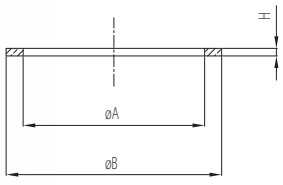

| Codice<br>Code | F.F. | ØA<br>[mm] | ØB<br>[mm] | H<br>[mm] |
|---|---|---|---|---|
| 521/G | M5 | 12,4 | 17 | 0,8 |
| 521/A | 1/8" | 20 | 23,8 | 1 |
| 521/B | 1/4" - 3/8" | 24 | 28,5 | 1 |
| 521/D | 1/2" | 32 | 38,6 | 1,5 |
| 521/E | 3/4" - 1" | 38 | 45 | 1,5 |

# 522

**Membrana per valvola di scarico rapido**
Membrane for quick exhaust valve

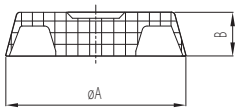

| Codice<br>Code | F.F. | ØA<br>[mm] | B<br>[mm] |
|---|---|---|---|
| 522/G | M5 | 13,5 | 4,5 |
| 522/A | 1/8" | 20,5 | 5 |
| 522/B | 1/4" - 3/8" | 25,5 | 5,8 |
| 522/D | 1/2" | 35,5 | 8,2 |
| 522/E | 3/4" - 1" | 40,5 | 9 |

OLAB
FLUID CONTROL
MADE IN ITALY

# SERIE 530

VALVOLE

# VALVOLE A CORSOIO

SLIDE VALVES

## SERIE 530

OLAB
FLUID CONTROL
MADE IN ITALY

## CRITERI DI SCELTA

### UTILIZZI
Fluidi: aria, acqua

### PECULIARITÀ
- Affidabili
- Sicure

### FILETTATURE
- Gas cilindrico ISO 228 (BSP)

### INGRESSO E USCITA
- Filetti femmina cilindrici (G1/8 - G1/4 - G3/8 - G1/2)

## SELECTION CRITERIA

### APPLICATION
Fluids: air, water

### SPECIAL FEATURES
- Reliable
- Safety

### THREADS
- ISO 228 (BSP) cylindrical gas

### INLET AND OUTLET
- Cylindrical female threads (G1/8 - G1/4 - G3/8 - G1/2)

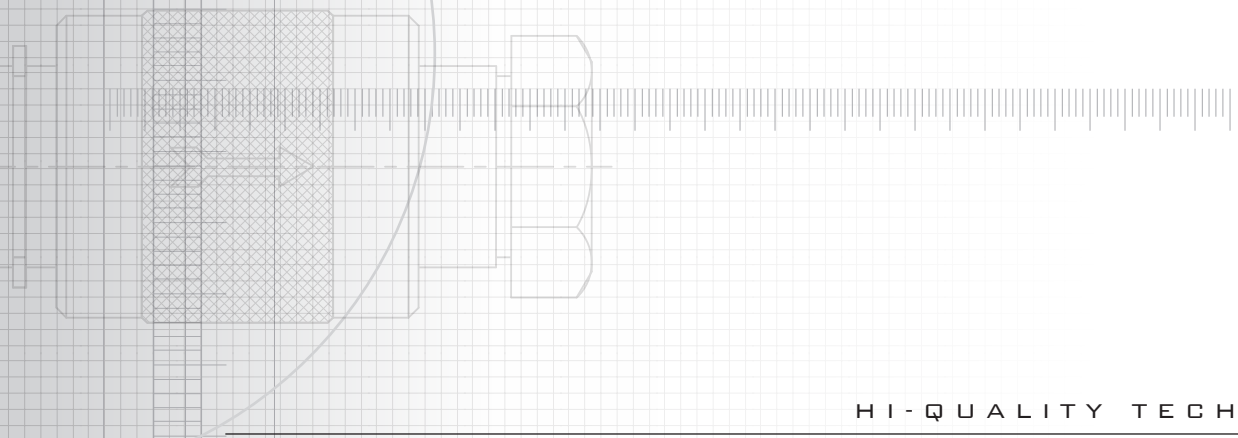

## COSTRUZIONE

I principali componenti costitutivi delle valvole serie 530 sono:
- Corpo in ottone nichelato
- Corsoio: alluminio anodizzato
- O-ring: NBR

TEMPERATURA: -20°C ÷ +70°C
PRESSIONI DI UTILIZZO: 10 bar

## CONSTRUCTION

The main construction components of the valves of the 530 series are:
- Nickel plated brass body
- Slider: aluminium anodized
- O-ring: NBR

TEMPERATURE: -20°C ÷ +70°C
WORK PRESSURE: 10 bar

### 530

**Valvola a corsoio con due filetti femmina gas cilindrici**
Slide valve with two female parallel threads

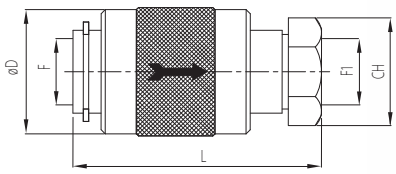

| Codice<br>Code | F | F1 | ØD<br>[mm] | L<br>[mm] | CH.<br>[mm] |
|---|---|---|---|---|---|
| 530/A-B | 1/8" | 1/8" | 22 | 43 | 14 |
| 530/B-B | 1/4" | 1/4" | 26 | 50 | 19 |
| 530/C-B | 3/8" | 3/8" | 32 | 60 | 22 |
| 530/D-B | 1/2" | 1/2" | 36 | 65,5 | 27 |

OLAB
FLUID CONTROL
MADE IN ITALY

# SERIE 570

VALVOLE

# MICROVALVOLE A SFERA
# PASSAGGIO RIDOTTO

MICRO BALL VALVES REDUCING PORT

**SERIE 570**

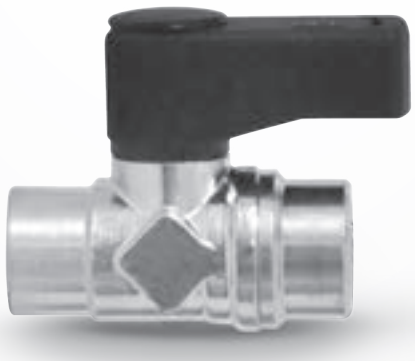

OLAB
FLUID CONTROL
MADE IN ITALY

## CRITERI DI SCELTA

### UTILIZZI
Fluidi: aria, acqua

### PECULIARITÀ
- Affidabili
- Sicure
- Robuste

## SELECTION CRITERIA

### APPLICATION
Fluids: air, water

### SPECIAL FEATURES
- Reliable
- Safety
- Stong

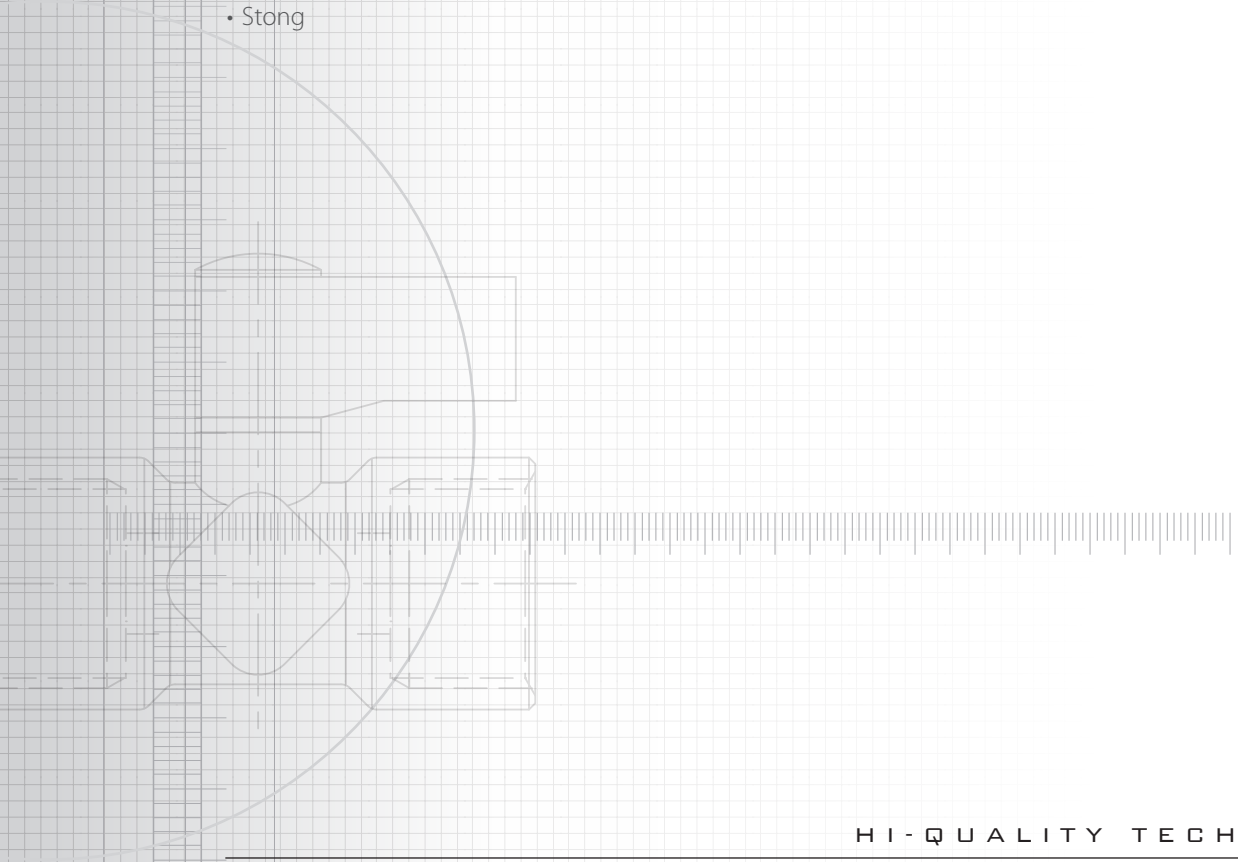

## COSTRUZIONE

I principali componenti costitutivi delle valvole serie 570 sono:
- Corpo in ottone nichelato
- Sfera in ottone cromato
- Sede sfera in PTFE
- O-ring in NBR

## CONSTRUCTION

The main construction components of the valves of the 570 series are:
- Nickel plated brass body
- Chrome plated brass ball
- Ball seat: PTFE
- O-ring: NBR

# 570

**Microvalvola a sfera a passaggio ridotto con filetti femmina gas cilindrici e leva in nylon**
Micro ball valve reducing port with cylindrical gas female threads and nylon lever handle

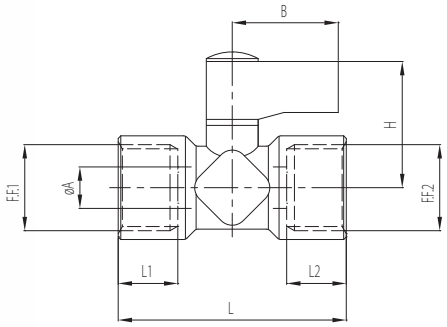


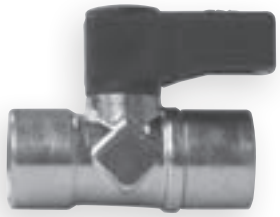

| Codice<br>Code | F.F.1 | F.F.2 | ØA<br>[mm] | B<br>[mm] | L<br>[mm] | L1<br>[mm] | L2<br>[mm] | H<br>[mm] |
|---|---|---|---|---|---|---|---|---|
| 570-1/8 | 1/8" | 1/8" | 6 | 24 | 34 | 8 | 8 | 23 |
| 570-1/4 | 1/4" | 1/4" | 6 | 24 | 39 | 9,5 | 9,5 | 23 |
| 570-3/8 | 3/8" | 3/8" | 8 | 24 | 43 | 10,5 | 10,5 | 24 |
| 570-1/2 | 1/2" | 1/2" | 10 | 34 | 49 | 12 | 12 | 27 |

# 572

**Microvalvola a sfera a passaggio ridotto con filetti maschio gas conico e leva in nylon**

Micro ball valve reducing port with gas conical with male threads and nylon lever handle

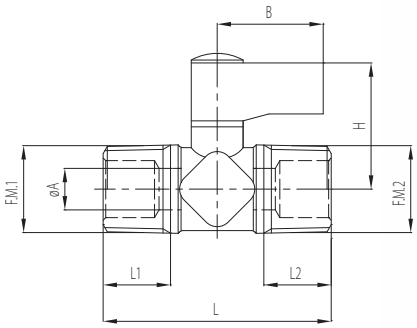


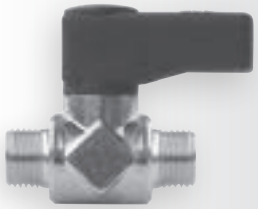

| Codice<br>Code | F.M.1 | F.M.2 | ØA<br>[mm] | B<br>[mm] | L<br>[mm] | L1<br>[mm] | L2<br>[mm] | H<br>[mm] |
|---|---|---|---|---|---|---|---|---|
| 572-1/8 | 1/8" | 1/8" | 6 | 24 | 34,5 | 7,5 | 7,5 | 23 |
| 572-1/4 | 1/4" | 1/4" | 6 | 24 | 41 | 11 | 11 | 23 |
| 572-3/8 | 3/8" | 3/8" | 8 | 24 | 42,5 | 11,5 | 11,5 | 24 |
| 572-1/2 | 1/2" | 1/2" | 10 | 34 | 51 | 15 | 15 | 27 |

OLAB
FLUID CONTROL
MADE IN ITALY

# SERIE 531

VALVOLE

# VALVOLE A SFERA MINI

MINI BALL VALVES

## SERIE 531

OLAB
FLUID CONTROL
MADE IN ITALY

## CRITERI DI SCELTA

### UTILIZZI
Fluidi: aria, acqua

### PECULIARITÀ
- Affidabili
- Sicure

### FILETTATURE
- Gas cilindrico ISO 228 (BSP)

## SELECTION CRITERIA

### APPLICATION
Fluids: air, water

### SPECIAL FEATURES
- Reliable
- Safety

### THREADS
- ISO 228 (BSP) cylindrical gas

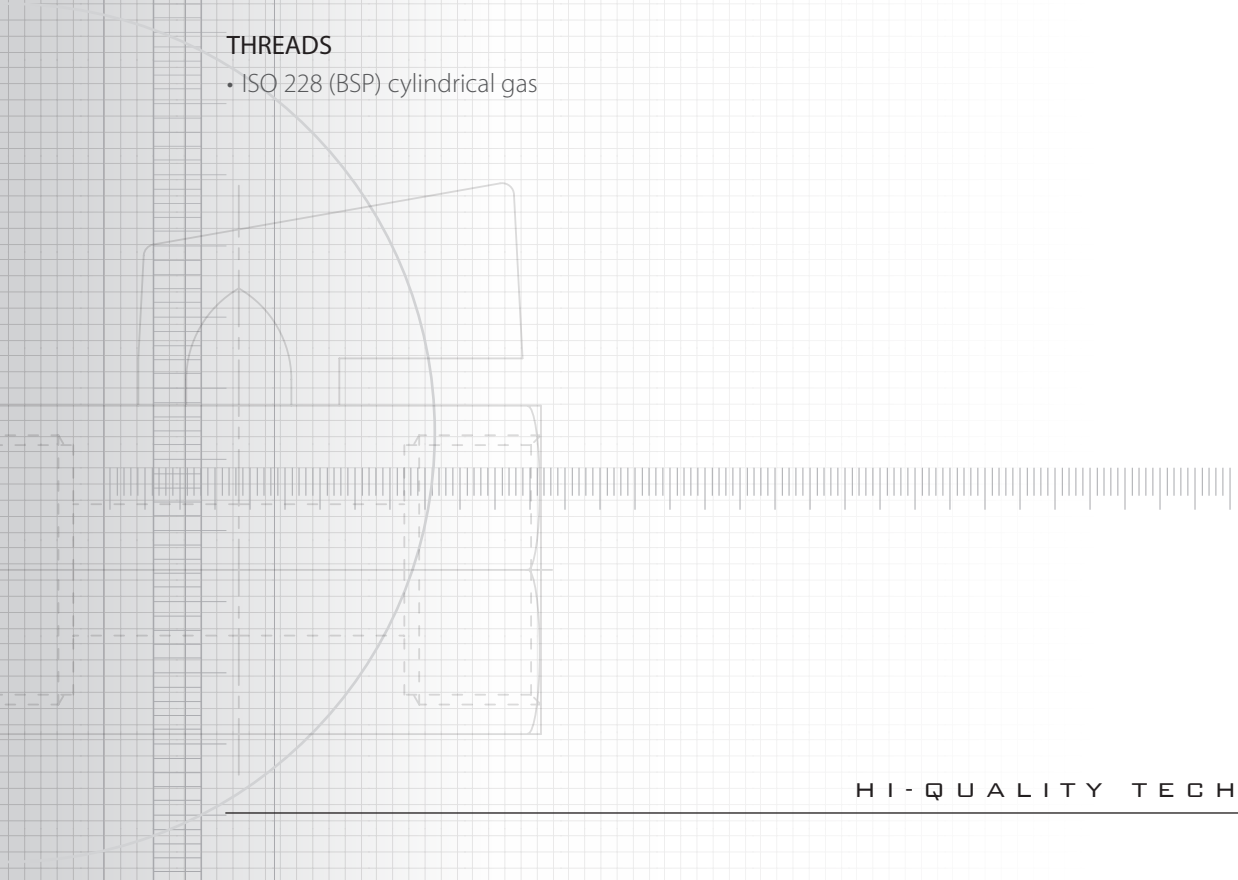

## COSTRUZIONE

I principali componenti costitutivi delle valvole serie 531 sono:
- Corpo e sfera in ottone cromato
- Sede sfera in PTFE
- O-ring: NBR

TEMPERATURA: -20°C ÷ +70°C
PRESSIONI DI UTILIZZO: 10 bar

## CONSTRUCTION

The main construction components of the valves of the 531 series are:
- Chrome plated brass body and ball
- Ball seat: PTFE
- O-ring: NBR

TEMPERATURE: -20°C ÷ +70°C
WORK PRESSURE: 10 bar

## 531

**Valvola a sfera serie mini con due filetti femmina gas cilindrici**
Mini ball valve with two female parallel threads

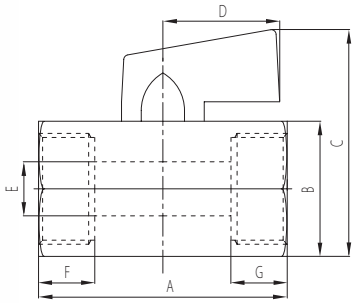

| Codice<br>Code | F.F. | DN<br>[mm] | A<br>[mm] | B<br>[mm] | C<br>[mm] | D<br>[mm] | E<br>[mm] | F<br>[mm] | G<br>[mm] |
|---|---|---|---|---|---|---|---|---|---|
| 531-1/8 | 1/8" | 6 | 40 | 21 | 38 | 22 | 7 | 10 | 11 |
| 531-1/4 | 1/4" | 8 | 40 | 21 | 38 | 22 | 8 | 10 | 10 |
| 531-3/8 | 3/8" | 10 | 40 | 21 | 38 | 22 | 8 | 10 | 10 |
| 531-1/2 | 1/2" | 15 | 46 | 25 | 42 | 22 | 10 | 10,5 | 10,5 |
| 531-3/4 | 3/4" | 20 | 54 | 30 | 47 | 22 | 12 | 14 | 12 |

## 533

**Valvola a sfera serie mini con filetto maschio gas cilindrico e filetto femmina gas cilindrico**
Mini ball valve with male parallel thread and female parallel thread

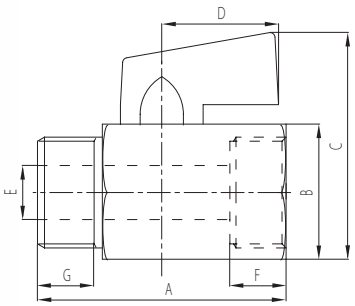


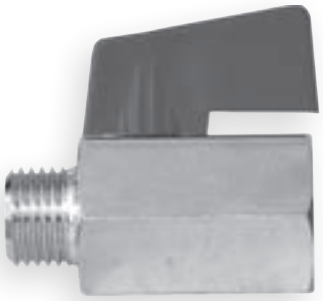

| Codice<br>Code | F.F. | DN<br>[mm] | A<br>[mm] | B<br>[mm] | C<br>[mm] | D<br>[mm] | E<br>[mm] | F<br>[mm] | G<br>[mm] |
|---|---|---|---|---|---|---|---|---|---|
| 533-1/8 | 1/8" | 6 | 39 | 20 | 37 | 22 | 5 | 10 | 9 |
| 533-1/4 | 1/4" | 8 | 39 | 20 | 37 | 22 | 8 | 10,2 | 9,2 |
| 533-3/8 | 3/8" | 10 | 40 | 20 | 37 | 22 | 8 | 10 | 10,2 |
| 533-1/2 | 1/2" | 15 | 45 | 24 | 41,5 | 22 | 10 | 12 | 12 |
| 533-3/4 | 3/4" | 20 | 51 | 30 | 47 | 22 | 12 | 12,2 | 14 |

OLAB
FLUID CONTROL
MADE IN ITALY

# SERIE 540

VALVOLE

# VALVOLE A SFERA A PASSAGGIO TOTALE

BALL VALVES TOTAL PASSAGE

## SERIE 540

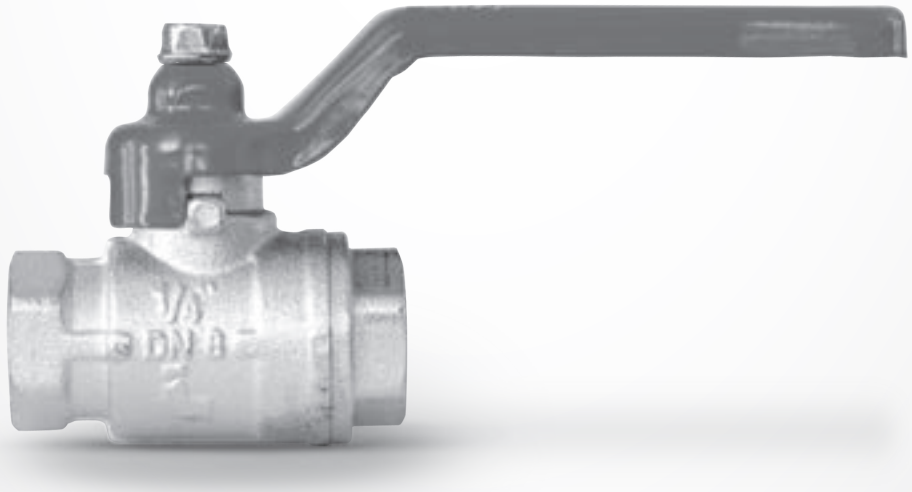

OLAB
FLUID CONTROL
MADE IN ITALY

## CRITERI DI SCELTA

### UTILIZZI
Fluidi: aria, acqua

### PECULIARITÀ
- Affidabili
- Sicure
- Robuste

### FILETTATURE
- Gas cilindrico ISO 228 (BSP)
- Gas conico ISO 7 (BSPT)

## SELECTION CRITERIA

### APPLICATION
Fluids: air, water

### SPECIAL FEATURES
- Realiable
- Safety
- Strong

### THREADS
- ISO 228 (BSP) cylindrical GAS
- ISO 7 (BSPT) conical GAS

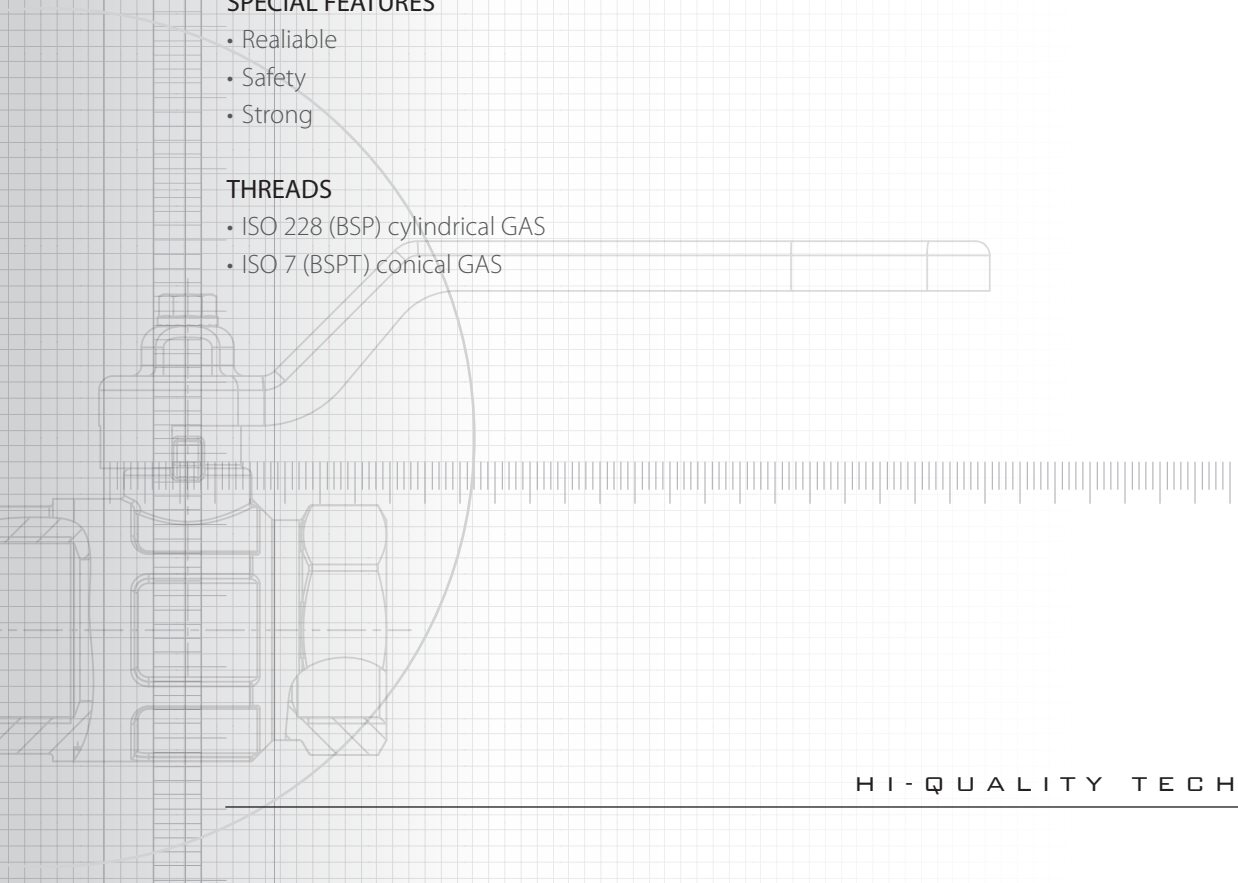

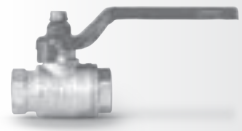

## COSTRUZIONE

I principali componenti costitutivi delle valvole serie 540 sono:
- Corpo in ottone nichelato
- Sfera in ottone cromato
- O-ring in NBR e Viton
- Sede sfera in PTFE

TEMPERATURA: -20°C ÷ 150°C

## CONSTRUCTION

The main construction components of the valves of the 540 series are:
- Nickel plated brass body
- Chrome plated brass ball
- NBR and Viton O-ring
- Ball seat: PTFE

TEMPERATURE: -20°C ÷ 150°C

| Rif.<br>Re. | Pressione massima di utilizzo<br>Maximum work pressure<br>[bar] | DN<br>[mm] | Kv<br>[$m^3$/h] |
|---|---|---|---|
| 1/4" | 50 | 8 | 3,4 |
| 3/8" | 50 | 10 | 5 |
| 1/2" | 50 | 15 | 15,6 |
| 3/4" | 40 | 20 | 26,2 |
| 1" | 40 | 25 | 41,4 |
| 1"1/4 | 30 | 32 | 63,6 |
| 1"1/2 | 30 | 40 | 101 |
| 2" | 25 | 50 | 169 |
| 2"1/2 | 18 | 65 | 348 |
| 3" | 16 | 80 | 390 |
| 4" | 24 | 100 | 725 |

# 540

**Valvola a sfera a passaggio totale con filetti femmina gas cilindrici secondo ISO 228 e leva in acciaio**
**Disponibile con filetto NPT nelle misure da 1/4" a 2" per mercato USA**
Full flow ball valve with female paralle threads according with ISO 228 and stainless steel lever handle
Available also with NPT threads in the sizes 1/4" through 2" for US market

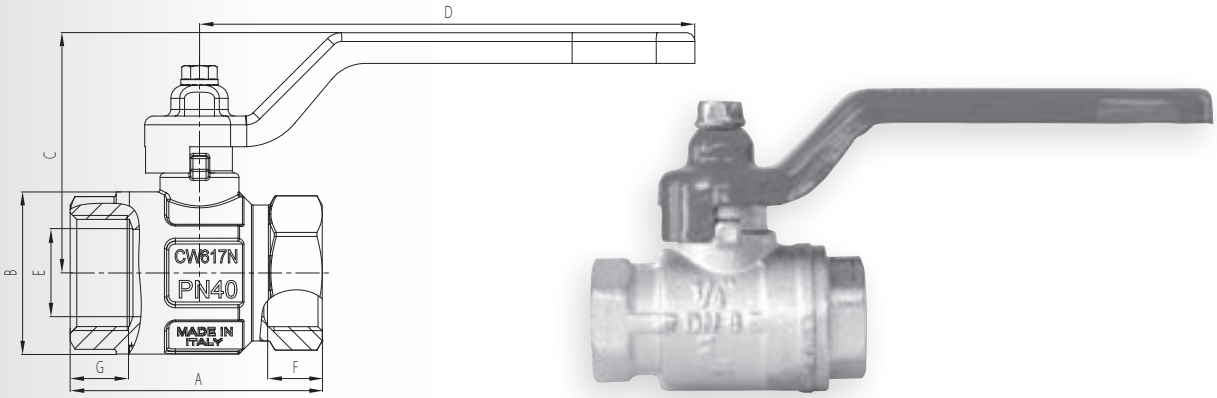


| Codice Code | F.F. | DN [mm] | A [mm] | B [mm] | C [mm] | D [mm] | E [mm] | F [mm] | G [mm] |
|---|---|---|---|---|---|---|---|---|---|
| 540-1/4 | 1/4" | 8 | 44,4 | 23,5 | 37 | 80 | 10 | 10 | 10 |
| 540-3/8 | 3/8" | 10 | 44,4 | 24 | 37 | 80 | 10 | 10 | 10 |
| 540-1/2 | 1/2" | 15 | 50,5 | 30,5 | 41 | 80 | 15 | 12 | 12,5 |
| 540-3/4 | 3/4" | 20 | 57,5 | 37 | 55 | 113 | 20 | 12,5 | 13,5 |
| 540-1 | 1" | 25 | 70 | 45,5 | 59 | 113 | 25 | 15 | 15 |
| 540-1"1/4 | 1"1/4 | 32 | 80,5 | 57 | 75 | 138 | 32 | 17 | 16,5 |
| 540-1"1/2 | 1"1/2 | 40 | 94,5 | 70 | 81 | 138 | 40 | 18,5 | 17,5 |
| 540-2 | 2" | 50 | 112,5 | 84 | 96 | 157,8 | 50 | 22 | 20,5 |
| 540-2"1/2 | 2"1/2 | 65 | 134,5 | 109 | 115 | 197 | 65 | 24 | 24 |
| 540-3 | 3" | 80 | 157 | 131 | 133 | 250 | 80 | 26 | 26 |
| 540-4 | 4" | 100 | 190 | 164 | 149 | 250 | 100 | 30 | 30 |

## DIAGRAMMA PRESSIONE - TEMPERATURA
PRESSURE - TEMPERATURE RATING

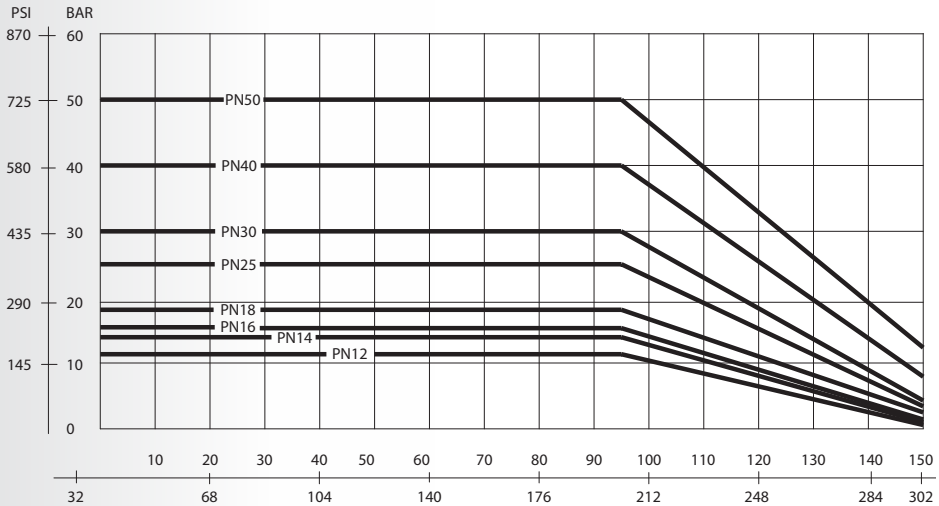


I valori espressi dalle curve rappresentano il limite massimo di impiego delle valvole. I valori riportati sono a titolo orientativo.
The values shown by the dropping lines state the maximum limit of employment of the valves. The shown valves are approximate.

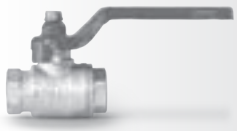

# 541

**Valvola a sfera a passaggio totale con filetto femmina cilindrico - filetto maschio conico secondo ISO228 e leva in acciaio**

Full flow ball valve with cylindrical female threads - conical male threads according with ISO228 and stainless steel lever handle

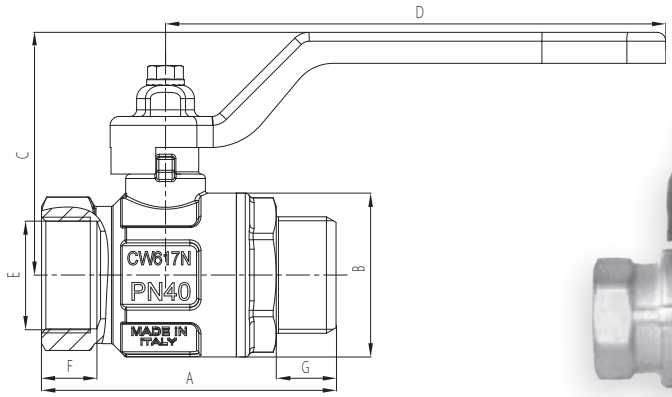


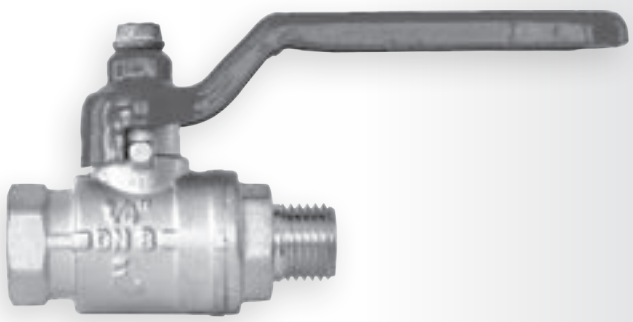

| Codice<br>Code | F.F. | F.M. | DN<br>[mm] | A<br>[mm] | B<br>[mm] | C<br>[mm] | D<br>[mm] | E<br>[mm] | F<br>[mm] | G<br>[mm] |
|---|---|---|---|---|---|---|---|---|---|---|
| 541-1/4 | 1/4" | 1/4" | 8 | 54 | 23,5 | 37 | 80 | 8 | 10 | 10,5 |
| 541-3/8 | 3/8" | 3/8" | 10 | 54 | 24 | 37 | 80 | 10 | 10 | 10,5 |
| 541-1/2 | 1/2" | 1/2" | 15 | 58,5 | 30,5 | 41 | 80 | 15 | 12 | 11,5 |
| 541-3/4 | 3/4" | 3/4" | 20 | 66,5 | 37 | 55 | 113 | 20 | 12,5 | 13,5 |
| 541-1 | 1" | 1" | 25 | 78,5 | 45,5 | 59 | 113 | 25 | 15 | 14,5 |
| 541-1"1/4 | 1"1/4 | 1"1/4 | 32 | 91,5 | 57 | 75 | 138 | 32 | 17 | 17 |
| 541-1"1/2 | 1"1/2 | 1"1/2 | 40 | 105,5 | 70 | 81 | 138 | 39 | 18,5 | 19 |
| 541-2 | 2" | 2" | 50 | 122 | 84 | 96 | 157,8 | 50 | 22 | 21 |

## DIAGRAMMA PRESSIONE - TEMPERATURA

PRESSURE - TEMPERATURE RATING

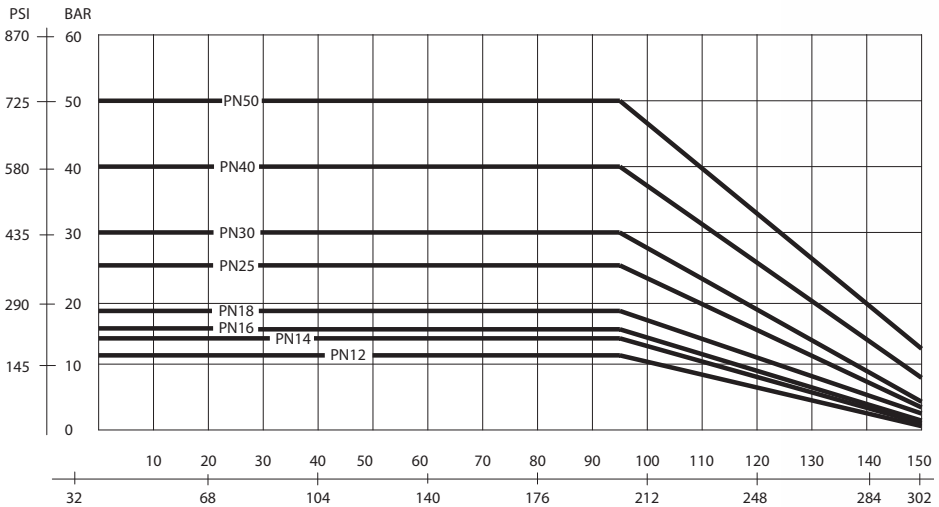


I valori espressi dalle curve rappresentano il limite massimo di impiego delle valvole. I valori riportati sono a titolo orientativo.
The values shown by the dropping lines state the maximum limit of employment of the valves. The shown valves are approximate.

# 542

Valvola a sfera a passaggio totale con filetti femmina cilindrici secondo ISO228 e leva a farfalla
Disponbile con filetto NPT nelle misure da 1/4" a 1" per mercato USA
Full flow ball valve with cylindrical female threads according with ISO228 and butterfly lever handle
Available also with NPT threads in the sizes 1/4" through 1" for US market

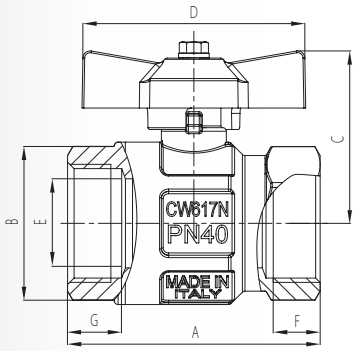

| Codice<br>Code | F.F. | DN<br>[mm] | A<br>[mm] | B<br>[mm] | C<br>[mm] | D<br>[mm] | E<br>[mm] | F<br>[mm] | G<br>[mm] |
|---|---|---|---|---|---|---|---|---|---|
| 542-1/4 | 1/4" | 8 | 44,4 | 23,5 | 37 | 47 | 10 | 10 | 10 |
| 542-3/8 | 3/8" | 10 | 44,4 | 24 | 37 | 47 | 10 | 10 | 10 |
| 542-1/2 | 1/2" | 15 | 53,5 | 30,5 | 41 | 47 | 15 | 12 | 12,5 |
| 542-3/4 | 3/4" | 20 | 57,5 | 37 | 47 | 62 | 20 | 12,5 | 13,5 |
| 542-1 | 1" | 25 | 70 | 45,5 | 51 | 62 | 25 | 15 | 15 |
| 542-1"1/4 | 1"1/4 | 32 | 80,5 | 57 | 64 | 70 | 32 | 17 | 16,5 |

## DIAGRAMMA PRESSIONE - TEMPERATURA
PRESSURE - TEMPERATURE RATING

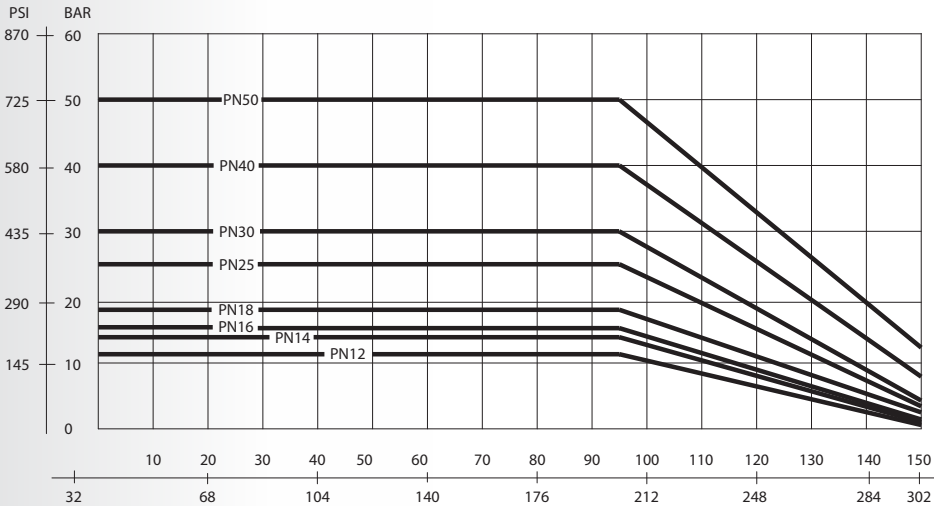


I valori espressi dalle curve rappresentano il limite massimo di impiego delle valvole. I valori riportati sono a titolo orientativo.
The values shown by the dropping lines state the maximum limit of employment of the valves. The shown valves are approximate.

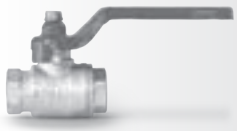

# 543

**Valvola a sfera a passaggio totale con filetto femmina cilindrico - filetto maschio conico secondo ISO228 e leva a farfalla**

Full flow ball valve with cylindrical female threads-conical male threads according with ISO228 and butterfly lever handle

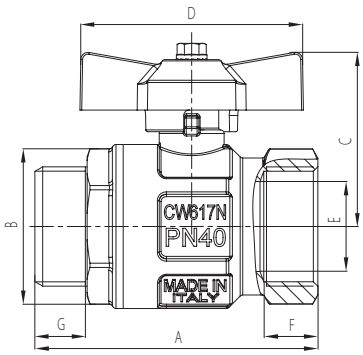


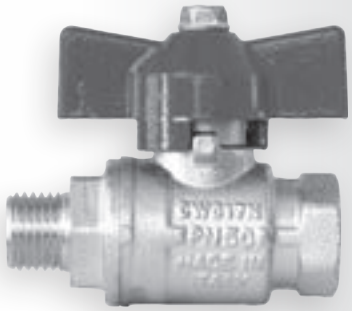

| Codice<br>Code | F.F. | F.M. | DN<br>[mm] | A<br>[mm] | B<br>[mm] | C<br>[mm] | D<br>[mm] | E<br>[mm] | F<br>[mm] | G<br>[mm] |
|---|---|---|---|---|---|---|---|---|---|---|
| 543-1/4 | 1/4" | 1/4" | 8 | 54 | 23,5 | 37 | 47 | 8 | 10 | 10,5 |
| 543-3/8 | 3/8" | 3/8" | 10 | 54 | 24 | 37 | 47 | 10 | 10 | 10,5 |
| 543-1/2 | 1/2" | 1/2" | 15 | 58,5 | 30,5 | 41 | 47 | 15 | 12 | 11,5 |
| 543-3/4 | 3/4" | 3/4" | 20 | 66,5 | 37 | 47 | 62 | 20 | 12,5 | 13,5 |
| 543-1 | 1" | 1" | 25 | 78,5 | 45,5 | 51 | 62 | 25 | 15 | 14,5 |
| 543-1"1/4 | 1"1/4 | 1"1/4 | 32 | 91,5 | 57 | 64 | 70 | 32 | 17 | 17 |

## DIAGRAMMA PRESSIONE - TEMPERATURA

PRESSURE - TEMPERATURE RATING

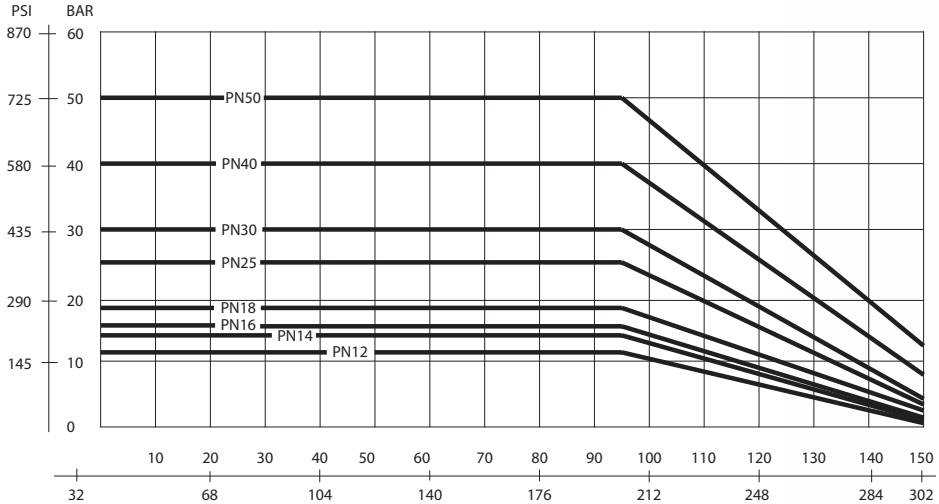


I valori espressi dalle curve rappresentano il limite massimo di impiego delle valvole. I valori riportati sono a titolo orientativo.
The values shown by the dropping lines state the maximum limit of employment of the valves. The shown valves are approximate.

OLAB
FLUID CONTROL
MADE IN ITALY

# SERIE 560

VALVOLE

# VALVOLE A SFERA PER GAS A PASSAGGIO TOTALE

BALL VALVES FOR GASES TOTAL PASSAGE

## SERIE 560

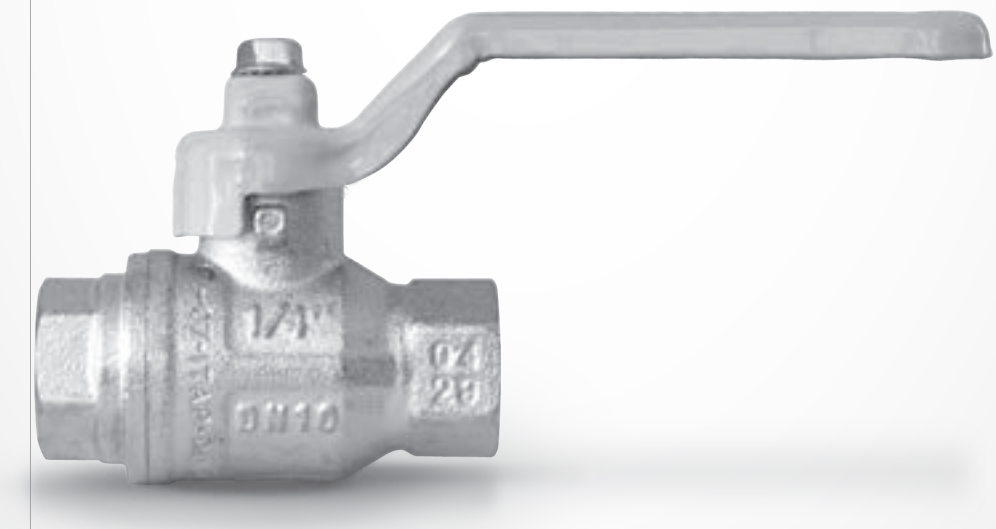


OLAB
FLUID CONTROL
MADE IN ITALY

## CRITERI DI SCELTA

### UTILIZZI
Gas (certificati EN 331)

### PECULIARITÀ
- Affidabili
- Sicure
- Robuste

### FILETTATURE
- Gas cilindrico ISO 228 (BSP)
- Gas conico ISO 7 (BSPT)

## SELECTION CRITERIA

### APPLICATION
Gas (EN331 approval)

### SPECIAL FEATURES
- Realiable
- Safety
- Strong

### THREADS
- ISO 228 (BSP) cylindrical GAS
- ISO 7 (BSPT) conical GAS

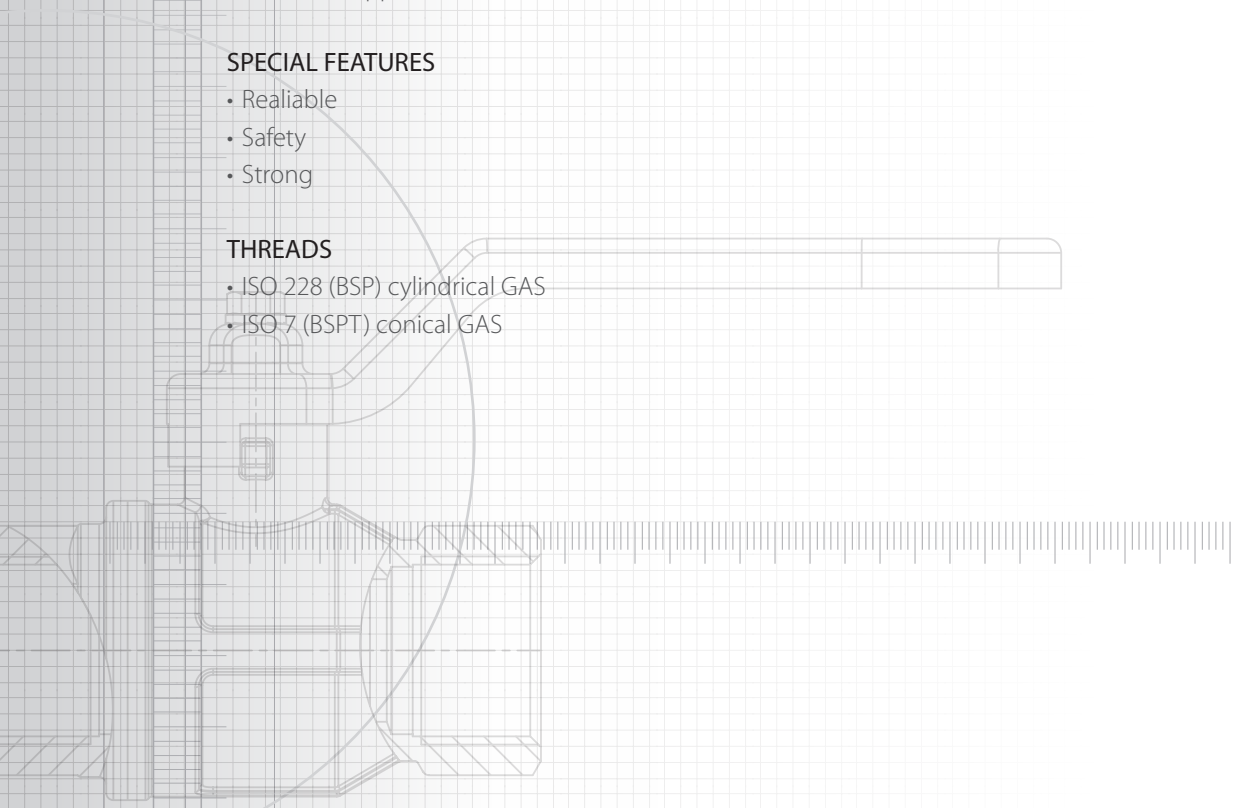

## COSTRUZIONE

I principali componenti costitutivi delle valvole serie 560 sono:
- Corpo in ottone nichelato
- Sfera in ottone cromato
- O-ring in NBR e Viton
- Sede sfera in PTFE

TEMPERATURA: -20°C ÷ 60°C
PRESSIONE MASSIMA DI UTILIZZO: 5 bar

## CONSTRUCTION

The main construction components of the valves of the 560 series are:
- Nickel plasted brass body
- Chrome plasted brass ball
- NBR and Viton O-ring
- Ball seat made of PTFE

TEMPERATURE: -20°C ÷ 60°C
MAXIMUM WORK PRESSURE: 5 bar

| Rif.<br>Re. | DN<br>[mm] | Kv<br>[$m^3$/h] |
|---|---|---|
| 1/4" | 10 | 3,4 |
| 3/8" | 10 | 4,7 |
| 1/2" | 15 | 12,9 |
| 3/4" | 20 | 23,9 |
| 1" | 25 | 38,5 |
| 1"1/4 | 32 | 56,8 |
| 1"1/2 | 40 | 85 |
| 2" | 50 | 159 |

# 560

Valvola a sfera a passaggio totale per gas con filetti femmina cilindrici e leva in acciaio
Full flow ball valve for gas with cylindrical female threads and stainless steel lever handle

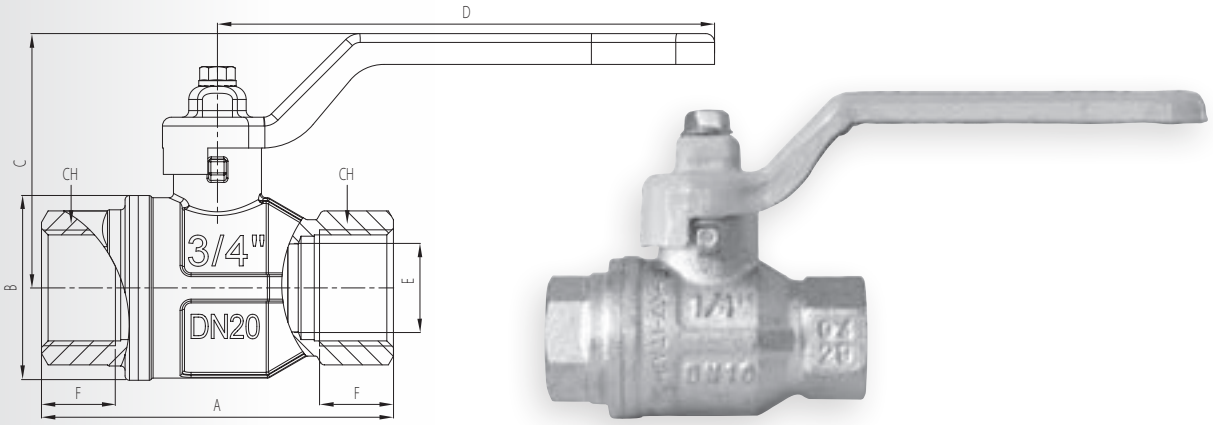


| Codice<br>Code | F.F. | DN<br>[mm] | A<br>[mm] | B<br>[mm] | C<br>[mm] | D<br>[mm] | E<br>[mm] | F<br>[mm] | CH<br>[mm] |
|---|---|---|---|---|---|---|---|---|---|
| 560-1/2 | 1/2" | 15 | 75 | 32,5 | 49 | 88,5 | 15 | 15 | 25 |
| 560-3/4 | 3/4" | 20 | 80 | 42 | 58 | 113 | 20 | 16,3 | 31 |
| 560-1 | 1" | 25 | 90 | 49,5 | 61 | 113 | 25 | 19,1 | 40 |
| 560-1"1/4 | 1"1/4 | 32 | 110 | 59,5 | 75 | 138 | 32 | 21,4 | 49 |
| 560-1"1/2 | 1"1/2 | 40 | 120 | 72 | 91 | 157,8 | 40 | 21,4 | 54 |
| 560-2 | 2" | 50 | 140 | 86 | 98 | 157,8 | 50 | 25,7 | 68,5 |

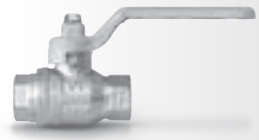

## 561

Valvola a sfera a passaggio totale per gas con filetto femmina cilindrico - Filetto maschio conico e leva in acciaio

Full flow ball valve for gas with cylindrical female thread - Conical male thread and stainless steel lever handle

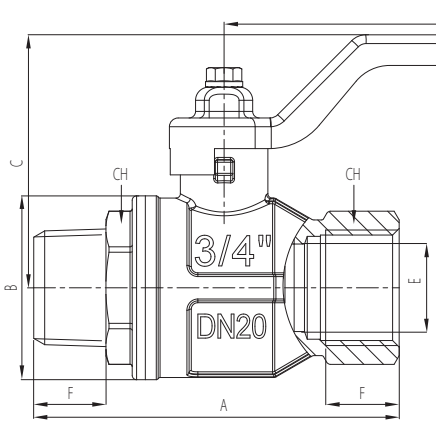


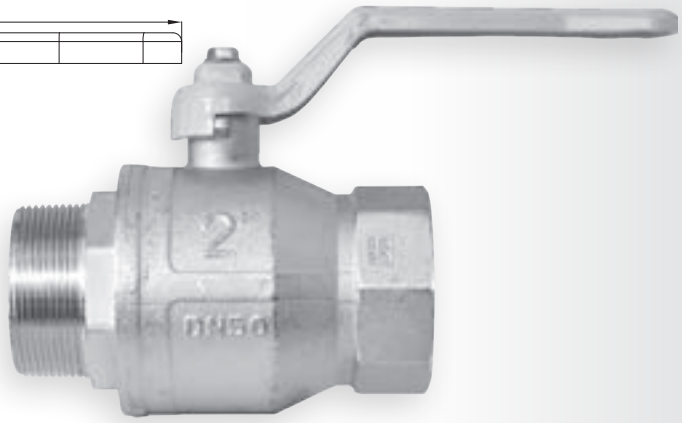


| Codice<br>Code | F.F. | F.M. | DN<br>[mm] | A<br>[mm] | B<br>[mm] | C<br>[mm] | D<br>[mm] | E<br>[mm] | F<br>[mm] | CH.<br>[mm] |
|---|---|---|---|---|---|---|---|---|---|---|
| 561-1/2 | 1/2" | 1/2" | 15 | 76,5 | 32,5 | 49 | 88,5 | 15 | 15 | 25 |
| 561-3/4 | 3/4" | 3/4" | 20 | 83,5 | 42 | 58 | 113 | 20 | 16,3 | 31 |
| 561-1 | 1" | 1" | 25 | 93 | 49,5 | 61 | 113 | 25 | 19,1 | 40 |
| 561-1"1/4 | 1"1/4 | 1"1/4 | 32 | 110 | 59,5 | 75 | 138 | 32 | 21,4 | 49 |
| 561-1"1/2 | 1"1/2 | 1"1/2 | 40 | 121 | 72 | 91 | 157,8 | 40 | 21,4 | 54 |
| 561-2 | 2" | 2" | 50 | 140,5 | 86 | 98 | 157,8 | 50 | 25,7 | 68,5 |

## 562

Valvola a sfera a passaggio totale con filetti femmina cilindrici e leva a farfalla

Full flow ball valve with cylindrical female threads and butterfly aluminium lever handle

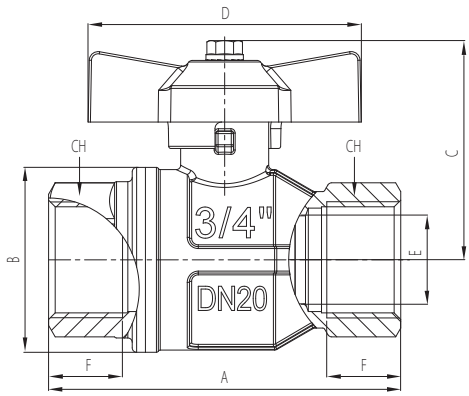

| Codice<br>Code | F.F. | DN<br>[mm] | A<br>[mm] | B<br>[mm] | C<br>[mm] | D<br>[mm] | E<br>[mm] | F<br>[mm] | CH<br>[mm] |
|---|---|---|---|---|---|---|---|---|---|
| 562-1/2 | 1/2" | 15 | 75 | 32,5 | 44 | 54 | 15 | 15 | 25 |
| 562-3/4 | 3/4" | 20 | 80 | 42 | 50 | 62 | 20 | 16,3 | 31 |
| 562-1 | 1" | 25 | 90 | 49,5 | 53 | 62 | 25 | 19,1 | 40 |

OLAB
FLUID CONTROL
MADE IN ITALY

# SERIE 19000-7841

PRESSOSTATI

# PRESSOSTATI

## PRESSURE SWITCHES

## SERIE 19000-7841

OLAB
FLUID CONTROL
MADE IN ITALY

## CRITERI DI SCELTA

### UTILIZZI
Fluidi: aria, vapore, acqua

### PECULIARITÀ
- Preciso
- Resistente
- Economico

## SELECTION CRITERIA

### APPLICATION
Fluids:: steam, water

### SPECIAL FEATURES
- Accurate
- Strong
- Low cost

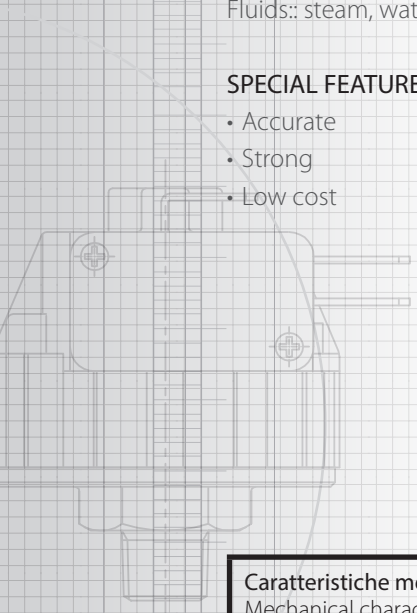

| Caratteristiche meccaniche<br>Mechanical characteristics | |
|---|---|
| Corpo pressostato<br>Pressure switch casing | In ottone CW617N<br>CW617N brass |
| Guarnizioni<br>Gaskets | In elastomero ad alte prestazioni per vapore surriscaldato<br>High-performance elastomer for overheated steam |
| Membrana<br>Membrane | Acciaio inox<br>Stainless steel |
| Parti in plastica<br>Plastic components | In materiale autoestinguente (V0 secondo UL94) o in PA+50% FV<br>Self-extinguishing material (according to UL94) or PA+50% FV |

Caratteristiche tecniche
Technical information

| Caratteristiche generali<br>General characteristics | |
|---|---|
| Tipo di pressostato<br>Pressure switch type | A membrana, del tipo a soffietto<br>Membrane, bellow-type |
| Contatti elettrici<br>Electric contacts | Standard: FAST-ON 6.3X0.8 N.C.<br>A richiesta: FAST-ON 6.3X0.8 N.C.+N.A. (in scambio)<br>Standard: fast-on 6.3x0.8 NC<br>Upon request: fast-on 6.3x0.8 N.C. + N.O. (change-over contact) |
| Carico elettrico resistivo applicabile<br>Applicable resistive electric load | 16A a 250Vac<br>16A to 250Vac |
| Temperatura ambiente<br>Room temperature | Standard: 125°C (massima) a richiesta: 150°C (massima)<br>Standard: 125°C (max) upon request: 150°C (max) |
| Temperatura fluido<br>Fluid temperature | 145°C (continuativi) 155°C (per brevi periodi)<br>145°C (continuous) 155°C (for short periods) |
| Grado di protezione<br>Degree of protection | IP00 |
| Pressioni di taratura<br>Calibration pressures | 1.0÷5.0 bar con tolleranza di ± 5% sul valore impostato<br>1.0÷5.0 bar with ± 5% tolerance on the set value |
| Pressioni massime<br>Maximum pressures | Senza alterazioni funzionali del dispositivo: 150% del valore nom.<br>di scoppio: 80 bar<br>Without alterations for device operation: 150% of nominal value<br>burst pressure: 80 bar |

## CARATTERISTICHE GENERALI SERIE 19000 - PRESSOSTATO PER VAPORE A TARATURA FISSA

Fra gli accessori normalmente utilizzati nelle apparecchiature per la produzione di vapore vi sono i pressostati, dei veri e propri interruttori che, comandati dalla pressione generata in caldaia, interrompono e ripristinano autonomamente l'alimentazione elettrica delle resistenze di riscaldamento dell'acqua.

## GENERAL FEATURES 19000 SERIES - FIXED CALIBRATION STEAM PRESSURE SWITCH

Among all accessories used for steam-production, pressure switches are real switches operated by the pressure inside the boiler that can automatically stop and restart power supply of water resistance-coils.

INGOMBRI
DIMENSIONS

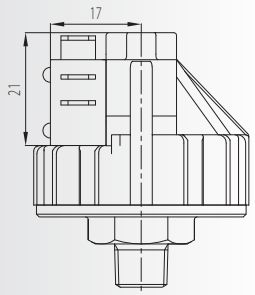


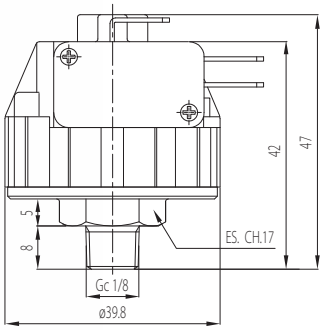


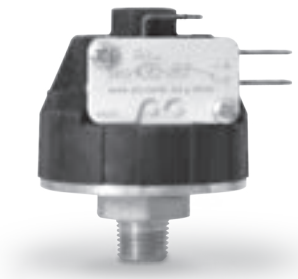

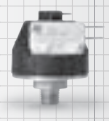

## SCHEMA DI CODIFICA

Schema di codifica pressostato serie 19000.

## ENCODING EXAMPLE

How to read the code of pressure switch 19000 series.

| 19000 | - | XX | - | XX |
|---|---|---|---|---|

**Famiglia**
Family

| |
|---|
| 19000 |
| **Pressostato Gc1/8 contatto singolo N.C. - Ta 125°C**<br>NC break contact pressure switch Gc1/8 - Ta 125°C |
| 19010 |
| **Pressostato Gc1/8 contatto singolo N.C. - Ta 150°C**<br>NC break contact pressure switch Gc1/8 - Ta 150°C |
| 19200 |
| **Pressostato Gc1/8 contatto in scambio N.C. + N.A. - Ta 125°C**<br>NC + no change-over contact pressure switch Gc1/8 - Ta 125°C |
| 19210 |
| **Pressostato Gc1/8 contatto in scambio N.C. + N.A. - Ta 150°C**<br>NC + no change-over contact pressure switch Gc1/8 - Ta 150°C |
| 19300 |
| **Pressostato Gc1/4 contatto in scambio N.C. + N.A. - Ta 125°C**<br>NC + no change-over contact pressure switch Gc1/4 - Ta 125°C |
| 19310 |
| **Pressostato Gc1/4 contatto in scambio N.C. + N.A. - Ta 150°C**<br>NC + no change-over contact pressure switch Gc1/4 - Ta 150°C |

**Taratura (bar x 10)**
Calibration (bar x 10)

| | |
|---|---|
| 15 | 15 |
| 25 | 25 |
| 30 | 30 |
| 35 | 35 |
| - | - |

**Varianti**
Versions

| | |
|---|---|
| SC | **Senza colla su vite di regolazione**<br>Without glue on adjusting screw |

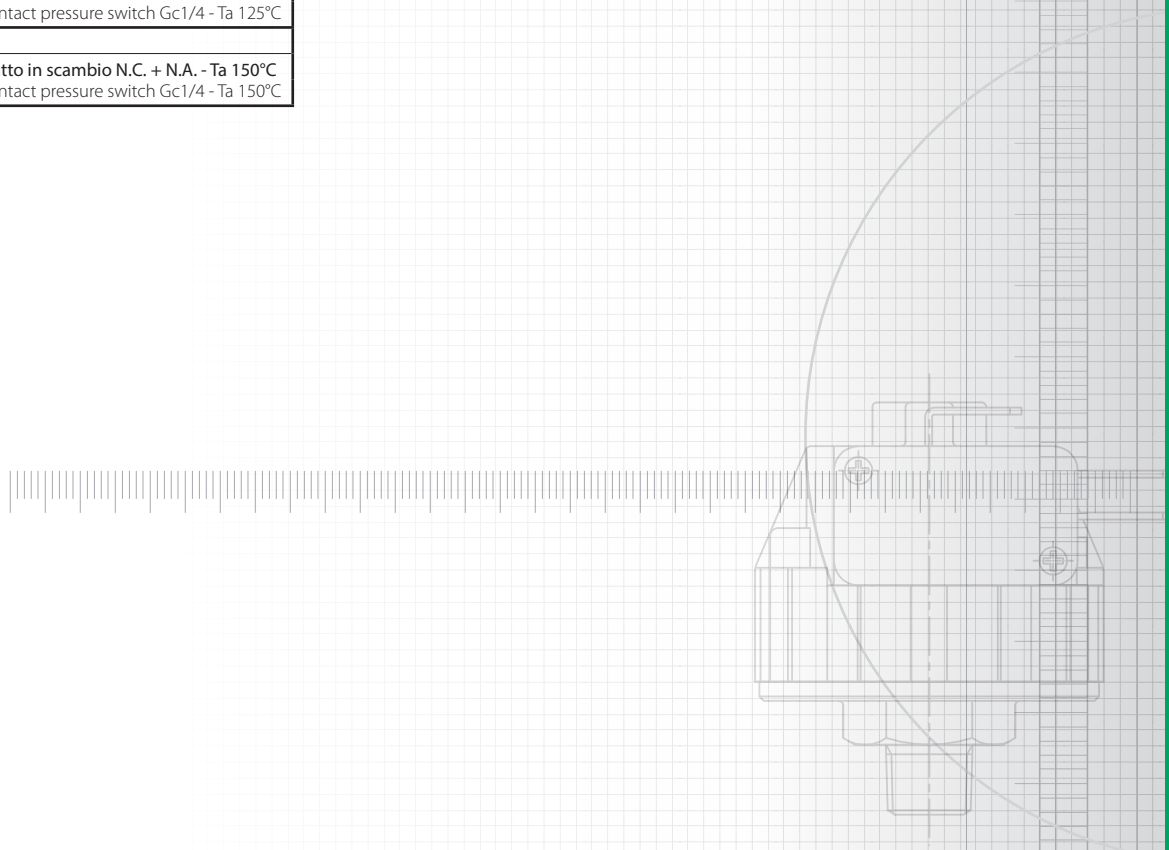

## CARATTERISTICHE GENERALI SERIE 7841 - PRESSOSTATO PER VAPORE A TARATURA REGOLABILE

Per meglio venire incontro alle specifiche esigenze dei singoli clienti, OLAB ha messo a punto una nuova tipologia di pressostato a taratura regolabile denominato 7841. Si tratta di un pressostato concettualmente simile alla serie 19200 (Ta=125°C; contatto in scambio NC + NA), ma dotato di una vite di regolazione sulla quale è possibile operare tramite un comune cacciavite per variare il valore della pressione di taratura. Le caratteristiche strutturali di questo pressostato sono le medesime della serie standard 19000.
Infatti, la struttura esterna in plastica (rinforzata con opportune nervature) ed il corpo in ottone contribuiscono ad irrobustire il pressostato, rendendolo in grado di sopportare notevoli sollecitazioni. Inoltre, la corretta definizione geometrica della membrana in acciaio, unita al perfetto grado di accoppiamento tra tutti i componenti interni, consente di garantire un intervento preciso e ripetitivo anche dopo molto tempo di funzionamento.

## GENERAL FEATURES 7841 SERIES - ADJUSTABLE CALIBRATION STEAM PRESSURE SWITCH

To meet the needs of each single customer, OLAB has developed a new type of adjustable calibration pressure switch called 7841. This is similar to the series 19200 (Ta=125°C, NC+NO change-over contact) but is provided with an adjusting screw that can be used to change the calibration pressure value by means of a common screwdriver. This pressure switch has the same structural characteristics of the series 19000.
The external plastic casing (reinforced by special ribs) and the brass body strengthen the pressure switch that can resist high stresses. Moreover, the geometric construction of the steel membrane combined with the perfect matching of all internal components, are guarantee of precise and repeated operation even after a long operation time.

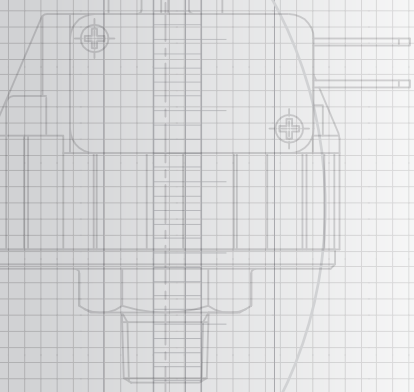

Caratteristiche tecniche
Technical information

| Caratteristiche generali<br>General characteristics | |
|---|---|
| **Pressione differenziale (differenza fra pressione di apertura contatti e pressione di richiusura contatti nelle reali condizioni di esercizio)**<br>Differential pressure (Difference between contact opening pressure and contact closing pressure under real working conditions) | **Tipica: 5% del valore nominale di taratura**<br>**Massima: 0.3 bar**<br>Typical: 5% of nominal calibration value<br>Maximum: 0.3 bar |

**Sistema di regolazione manuale della taratura**
Manual adjustable calibration system

# INDICE RACCORDI IN OTTONE

722

RACCORDI IN OTTONE
BRASS FITTINGS

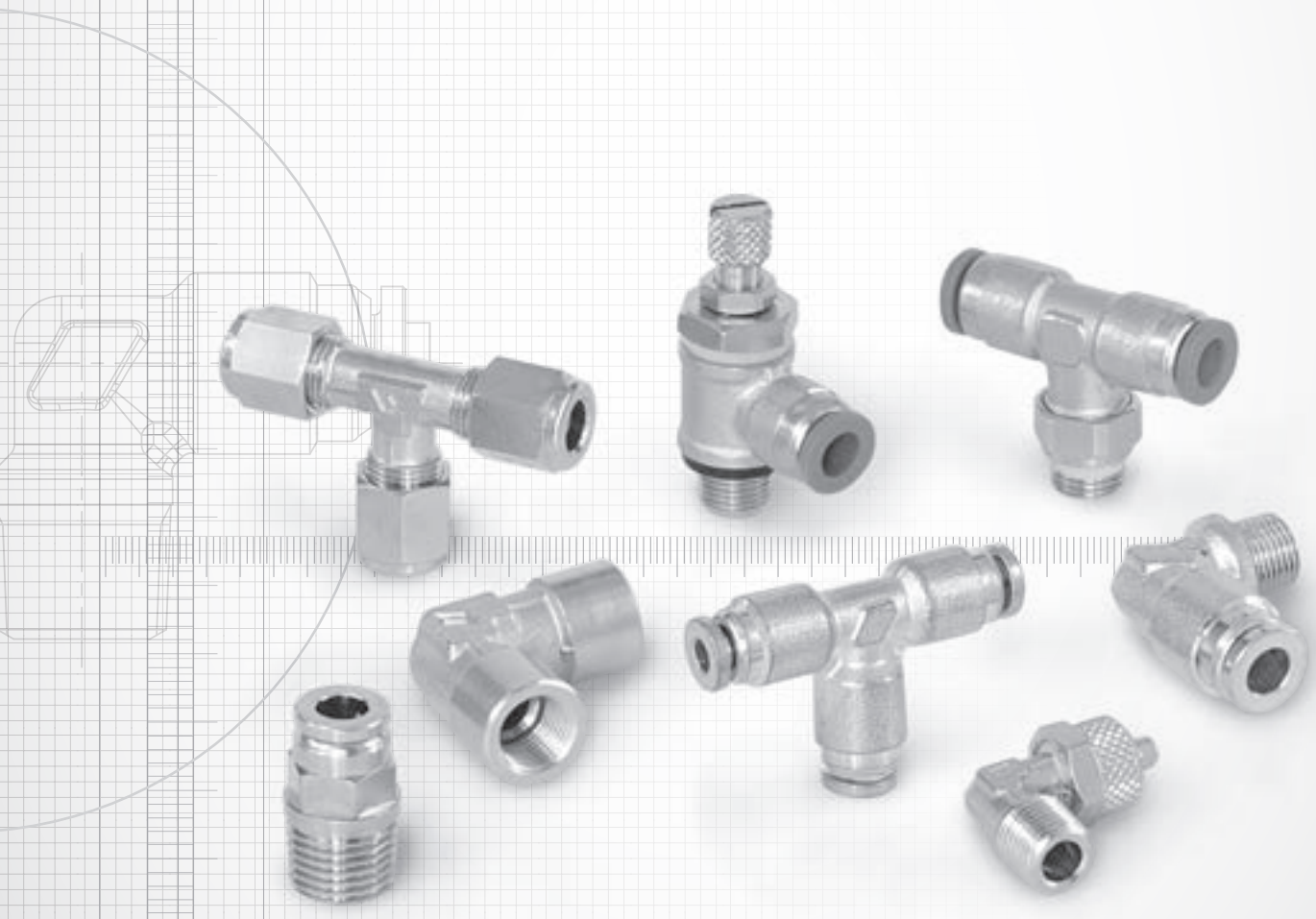

SERIE FCL100 [OT57-TM4]

SERIE F100/B [FKM]

SERIE F100 [NBR]

SERIE F100

SERIE F100/B [NBR]

SERIE F100/U [GAS-NPT]

SERIE 200

SERIE 300

SERIE 400

SERIE 800

ACCESSORI

OLAB
FLUID CONTROL
MADE IN ITALY

# INDICE

RACCORDI IN OTTONE

**SERIE FCL100 [OT57-TM4]** 726

RACCORDI AD INNESTO RAPIDO PER TUBI PLASTICI CON DOPPIO O-RING DI TENUTA
PUSH-IN FITTINGS FOR PLASTIC PIPES WITH DOUBLE SEALING O-RING

**SERIE F100/B [FKM]** 736

RACCORDI AD INNESTO RAPIDO PER TUBI PLASTICI CON PINZA DI SGANCIO METALLICA
PUSH-IN FITTINGS FOR PLASTIC PIPES WITH METAL RELEASE SLEEVE

**SERIE F100 [NBR]** 754

RACCORDI AD INNESTO RAPIDO PER TUBI PLASTICI CON PINZA PLASTICA
PUSH-IN FITTINGS FOR PLASTIC PIPES WITH PLASTIC SLEEVE

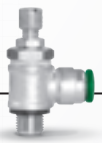

**SERIE F100** 778

REGOLATORI DI FLUSSO A COLONNA ORIENTABILI
SWIVELLING FLOW CONTROLS

# INDEX

BRASS FITTINGS

SERIE F100 — 786

REGOLATORI DI FLUSSO A COLONNA COMPLETI DI OCCHIELLO GIREVOLE
FLOW CONTROLS COMPLETE WITH BANJO

SERIE F100 — 794

REGOLATORI DI FLUSSO UNIDIREZIONALI E BIDIREZIONALI
FLOW CONTROLS UNI-DIRECTIONAL AND BI-DIRECTIONAL

SERIE F100/B [NBR] — 800

RACCORDI AD INNESTO RAPIDO PER TUBI PLASTICI CON PINZA METALLICA
PUSH-IN FITTINGS FOR PLASTIC PIPES WITH METAL SLEEVE

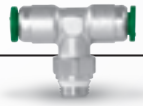

SERIE F100/U [GAS-NPT] — 818

RACCORDI AD INNESTO RAPIDO PER TUBI PLASTICI CON PINZA PLASTICA
PUSH-IN FITTINGS FOR PLASTIC PIPES WITH PLASTIC SLEEVE

OLAB FLUID CONTROL
MADE IN ITALY

# INDICE

RACCORDI IN OTTONE


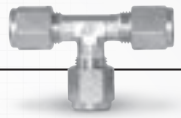

**SERIE 200** — 826

RACCORDI AD OGIVA PER TUBI IN RAME E PLASTICI
OGIVE FITTINGS FOR COPPER AND PLASTIC PIPES

**SERIE 300** — 838

RACCORDI A CALZAMENTO PER TUBI PLASTICI
PUSH-ON FITTINGS FOR PLASTIC PIPES

**SERIE 400** — 852

RACCORDI PER COLLEGAMENTI FILETTATI
FITTINGS FOR THREADED FASTENERS

**SERIE 400** — 876

SILENZIATORI IN OTTONE
BRASS SILENCING

# INDEX

BRASS FITTINGS

SERIE 400 — 884

SILENZIATORI IN PLASTICA
PLASTIC SILENCING

SERIE 400 — 888

BLOCCHETTI IN ALLUMINIO
ALUMINIUM MANIFOLD

SERIE 800 — 896

GIUNTI RAPIDI A SFERA SERIE UNIVERSALE
UNIVERSAL AUTOMATIC QUICK COUPLINGS

ACCESSORI — 910

ACCESSORI PER RACCORDI IN OTTONE
ACCESSORIES FOR BRASS FITTINGS


OLAB
FLUID CONTROL
MADE IN ITALY

OLAB
FLUID CONTROL
MADE IN ITALY

# SERIE FCL100 [OT57-TM4]

RACCORDI IN OTTONE

# RACCORDI AD INNESTO RAPIDO PER TUBI PLASTICI CON DOPPIO O-RING DI TENUTA

PUSH-IN FITTINGS FOR PLASTIC PIPES WITH DOUBLE SEALING O-RING

## SERIE FCL100 [OT57-TM4]

FOOD CONTACT

PERFETTA TENUTA
FULL SEALING CAPACITY

FACILE E SICURO
EASY AND SAFE

OLAB
FLUID CONTROL
MADE IN ITALY

## CARATTERISTICHE GENERALI

### UTILIZZI

La serie FCL100 è stata progettati per l'utilizzo nel settore alimentare. Il sistema di aggraffaggio a rondella dentata in acciaio inox consente un'estrema facilità di inserimento ed estrazione del tubo e la presenza di due O-rings di tenuta opportunamente separati da un distanziale in PTFE nonché la profondità di inserimento del tubo maggiorata, evitano che il raccordo possa perdere anche quando il tubo subisce repentini angoli di piegatura nel tratto immediatamente esterno alla pinza di sgancio.
Fluidi: acqua, fluidi alimentari (previa verifica compatibilità).

### PECULIARITÀ

- FOOD CONTACT
- Tenuta sicura al 100%
- Doppio O-ring in FKM alimentare
- Velocità di assemblaggio
- Durata nel tempo

**FILETTATURE** gas cilindrico ISO 228 (BSP); gas conico ISO 7 (BSPT)
**TUBI DI COLLEGAMENTO** PA6, PA11, PA12, PTFE, FEP, Polietilene, Poliuretano (a diametro calibrato)
**TEMPERATURA** -15°C÷160°C (verificare scheda tecnica del tubo impiegato)
**PRESSIONE** max 20 bar (verificare scheda tecnica del tubo impiegato)
**COLLAUDO** sul 100% della produzione

| | |
|---|---|
| Diametri esterni tubo | Ø4 - Ø6 mm |
| Filetti dei raccordi | Cilindrico (G1/8 - G1/4) |
| | Conico (R1/8 - R1/4) |

## FOOD CONTACT - TM4
## CERTIFICAZIONI

## GENERAL FEATURES

### APPLICATION

Series FCL100 has been specifically designed for use in the food industry. The stainless steel toothed washer seam solution makes it extremely easy to insert and remove pipes.
Two O-ring seals appropriately separated by a PTFE spacer with increased pipe insertion depth prevent fittings from leaking, even when pipes are subjected to unexpected bending in sections immediately outside the release clip.
Fluids: water, liquid food (upon compatibility verification).

### SPECIAL FEATURES

- FOOD CONTACT
- 100% full sealing capacity
- Double O-ring made of FKM food contact
- Fast assembled
- Durability

**THREADS** ISO 228(BSP) cylindrical gas; ISO 7(BSPT) conical gas
**CONNECTIONG PIPES** PA6, PA11, PA12, PTFE, FEP, Polyethylene, Polyurethane (diameter sized)
**TEMPERATURE** -15°C÷160°C (check data sheet pipe)
**PRESSURE** max 20 bar (check data sheet pipe)
**TEST** 100% of producton

| | |
|---|---|
| External diameter pipe | Ø4 - Ø6 mm |
| Fittings threads | Cylindrical (G1/8 - G1/4) |
| | Conical (R1/8 - R1/4) |

## FOOD CONTACT - TM4 CERTIFICATIONS

CSI CERTIFICAZIONE E TESTING

1935/2004/EC

NSF / ANSI 51

## COSTRUZIONE

I principali componenti costitutivi dei raccordi serie FCL100 sono:
- Corpo in ottone CW510L OT57-USA con trattamento TM4
- Pinza di sgancio in ottone nichelato
- Rondella elastica di trattenimento tubo in acciaio inox
- Guarnizioni (O-ring) in FKM (Viton) alimentare

## CONSTRUCTION

The main construction components of the fittings of the FCL100 series are:
- CW510L OT57-USA brass body with TM4 treatment
- Nickel-plated brass release sleeve
- Stainless steel locking ring
- Sealing gasket made of FKM for food contact

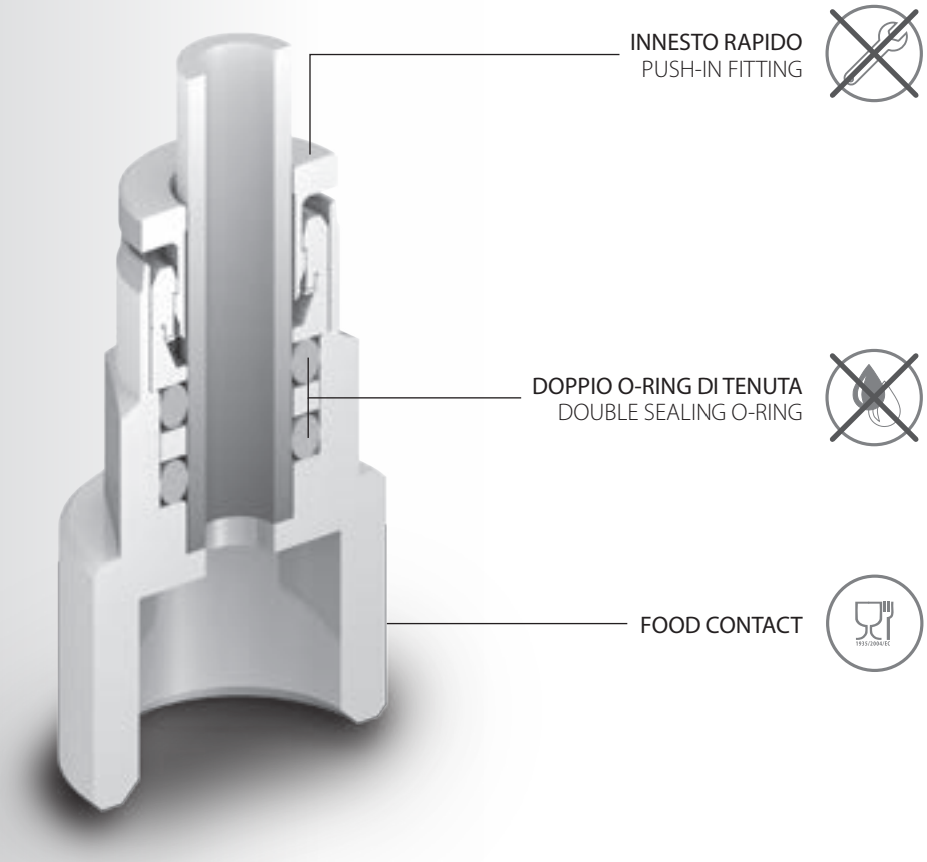

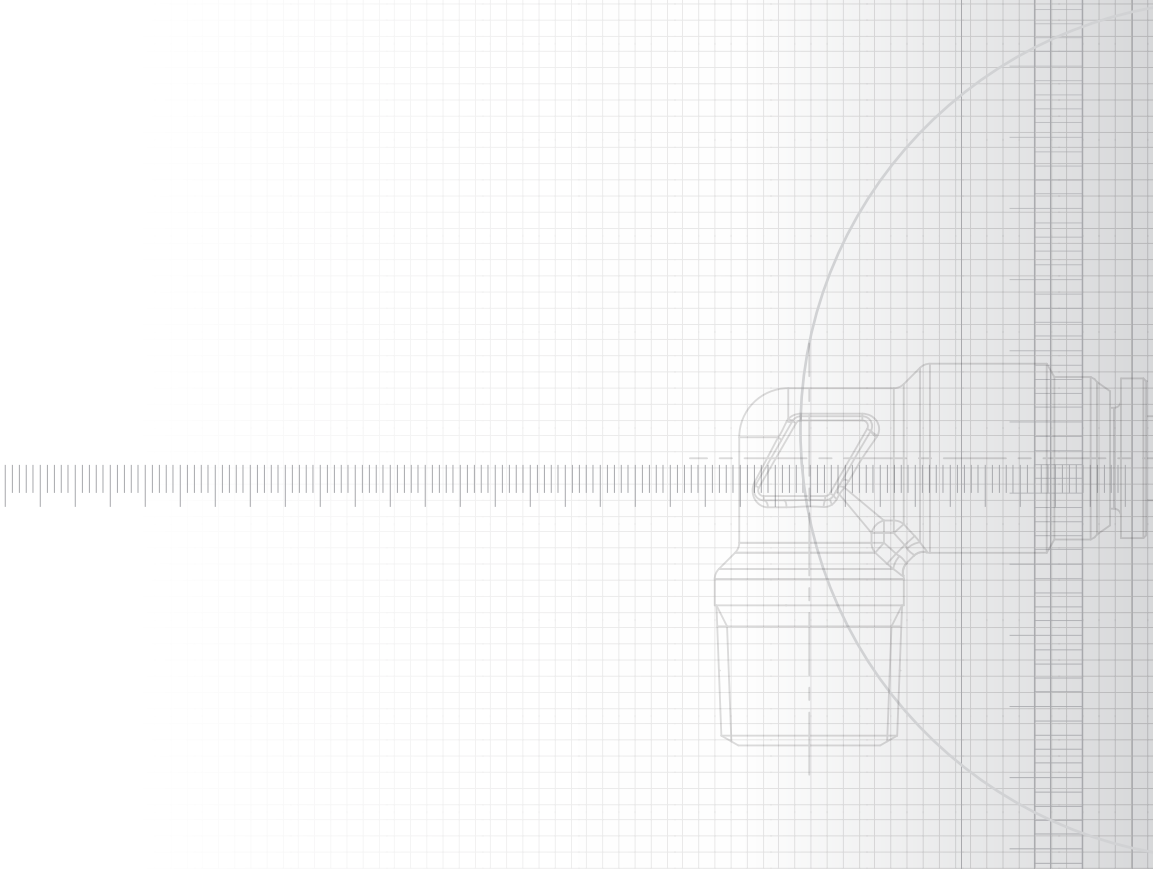

## FCL-UMR

**Raccordo ad innesto rapido diritto con doppio O-ring filetto maschio gas cilindrico e O-ring**
Push-in fitting straight adaptor with double O-ring - male parallel thread and O-ring

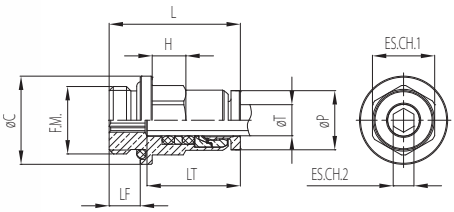

| Codice<br>Code | ØT<br>[mm] | F.M. | L<br>[mm] | LT<br>[mm] | ØC<br>[mm] | LF<br>[mm] | H<br>[mm] | ES.CH.1<br>[mm] | ES.CH.2<br>[mm] | ØP<br>[mm] |
|---|---|---|---|---|---|---|---|---|---|---|
| FCL-UMR-B04-010-NT4 | 4 | 1/8" | 22,5 | 17,2 | 14 | 5,7 | 5,8 | 10 | 3 | 9,5 |
| FCL-UMR-B04-011-NT4 | 4 | 1/4" | 22,7 | 17,2 | 17 | 6 | 5,5 | 10 | 3 | 9,5 |
| FCL-UMR-B06-010-NT4 | 6 | 1/8" | 26 | 18 | 14 | 5,7 | 7,3 | 12 | 4 | 11,4 |
| FCL-UMR-B06-011-NT4 | 6 | 1/4" | 25,3 | 18 | 17 | 6 | 6,5 | 12 | 4 | 11,4 |

## FCL-UMRC

**Raccordo ad innesto rapido diritto con doppio O-ring e filetto maschio gas conico**
Push-in fitting straight adaptor with double O-ring and male conical thread

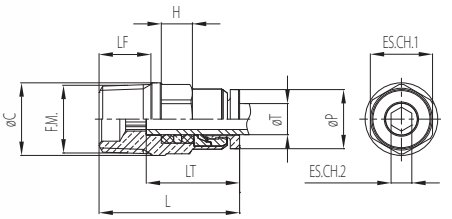

| Codice<br>Code | ØT<br>[mm] | F.M. | L<br>[mm] | LT<br>[mm] | ØC<br>[mm] | LF<br>[mm] | H<br>[mm] | ES.CH.1<br>[mm] | ES.CH.2<br>[mm] | ØP<br>[mm] |
|---|---|---|---|---|---|---|---|---|---|---|
| FCL-UMRC-B04-010-NT4 | 4 | 1/8" | 23,8 | 17,2 | 11 | 8 | 5,3 | 10 | 3 | 9,5 |
| FCL-UMRC-B04-011-NT4 | 4 | 1/4" | 25,8 | 17,2 | 14 | 10 | 5,3 | 10 | 3 | 9,5 |
| FCL-UMRC-B06-010-NT4 | 6 | 1/8" | 25,1 | 18 | 14 | 8 | 6 | 12 | 4 | 11,4 |
| FCL-UMRC-B06-011-NT4 | 6 | 1/4" | 27,1 | 18 | 14 | 10 | 6 | 12 | 4 | 11,4 |

## FCL-ELR

**Raccordo ad innesto rapido ad angolo intermedio con doppio O-ring**
Push-in fitting elbow equal union with double O-ring

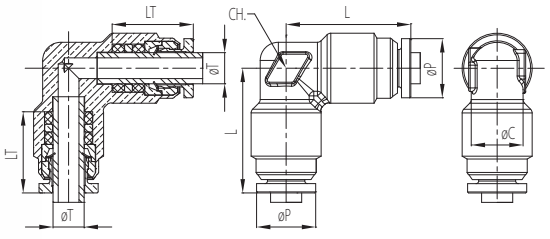

| Codice<br>Code | ØT<br>[mm] | L<br>[mm] | LT<br>[mm] | ØC<br>[mm] | CH.<br>[mm] | ØP<br>[mm] |
|---|---|---|---|---|---|---|
| FCL-ELR-B04-010-NT4 | 4 | 21,5 | 17,2 | 8 | 9 | 9,5 |
| FCL-ELR-B06-010-NT4 | 6 | 24,1 | 18 | 10 | 11 | 11,4 |

## FCL-ERC

**Raccordo ad innesto rapido ad angolo con doppio O-ring e filetto maschio gas conico**
Push-in fitting elbow adaptor with double O-ring and male conical thread

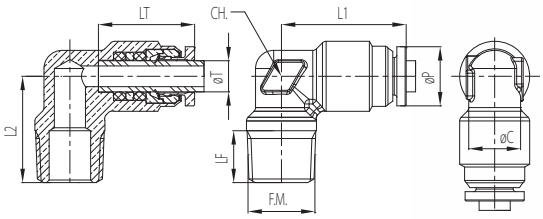

| Codice<br>Code | ØT<br>[mm] | F.M. | LT<br>[mm] | L1<br>[mm] | L2<br>[mm] | LF<br>[mm] | ØC<br>[mm] | CH.<br>[mm] | ØP<br>[mm] |
|---|---|---|---|---|---|---|---|---|---|
| FCL-ERC-B04-010-NT4 | 4 | 1/8" | 17,2 | 21,5 | 17 | 8 | 8 | 9 | 9,5 |
| FCL-ERC-B06-010-NT4 | 6 | 1/8" | 18 | 24 | 18,5 | 8 | 10 | 11 | 11,4 |
| FCL-ERC-B06-011-NT4 | 6 | 1/4" | 18 | 24 | 20,5 | 10 | 10 | 11 | 11,4 |

## FCL-EG

**Raccordo ad innesto rapido ad angolo girevole con doppio O-ring e filetto maschio gas cilindrico con O-ring**
Push-in fitting swivel elbow adaptor with double O-ring and male parallel thread with O-ring

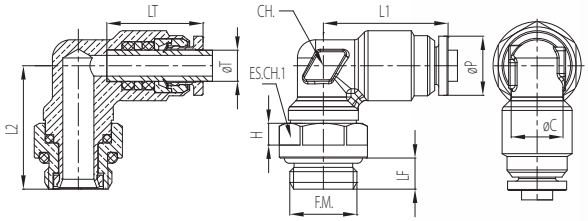

| Codice<br>Code | ØT<br>[mm] | F.M. | LT<br>[mm] | L1<br>[mm] | L2<br>[mm] | LF<br>[mm] | H<br>[mm] | ØC<br>[mm] | CH.<br>[mm] | ES.CH.1<br>[mm] | ØP<br>[mm] |
|---|---|---|---|---|---|---|---|---|---|---|---|
| FCL-EG-B04-010-NT4 | 4 | 1/8" | 17,2 | 21,5 | 22 | 5,7 | 4,5 | 8 | 9 | 13 | 9,5 |
| FCL-EG-B04-011-NT4 | 4 | 1/4" | 17,2 | 21,5 | 22,2 | 6 | 4,4 | 8 | 9 | 15 | 9,5 |
| FCL-EG-B06-010-NT4 | 6 | 1/8" | 18 | 24 | 23,7 | 5,7 | 4,5 | 10 | 11 | 13 | 11,4 |
| FCL-EG-B06-011-NT4 | 6 | 1/4" | 18 | 24 | 23,8 | 6 | 4,4 | 10 | 11 | 15 | 11,4 |

## FCL-TLR

**Raccordo ad innesto rapido a T intermedio con doppio O-ring**
Push-in fitting tee equal union with double O-ring

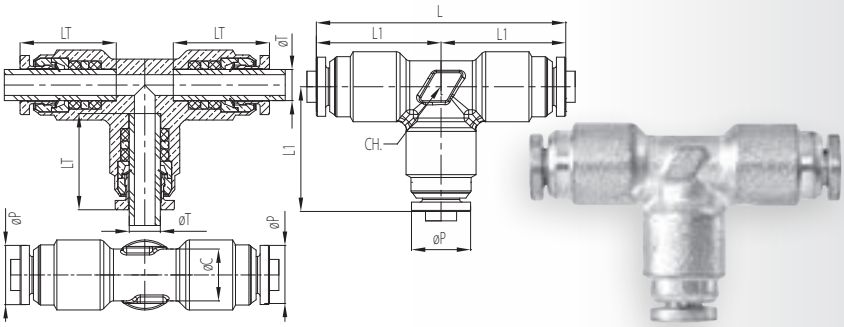


| Codice<br>Code | ØT<br>[mm] | LT<br>[mm] | L1<br>[mm] | L<br>[mm] | ØC<br>[mm] | CH.<br>[mm] | ØP<br>[mm] |
|---|---|---|---|---|---|---|---|
| FCL-TLR-B04-010-NT4 | 4 | 17,2 | 21,5 | 43 | 8 | 9 | 9,5 |
| FCL-TLR-B06-011-NT4 | 6 | 18 | 24,1 | 48,2 | 10 | 11 | 11,4 |

## FCL-TRCC

**Raccordo ad innesto rapido a T con doppio O-ring e filetto maschio gas conico**

Push-in fitting tee adaptor with double O-ring and male conical thread

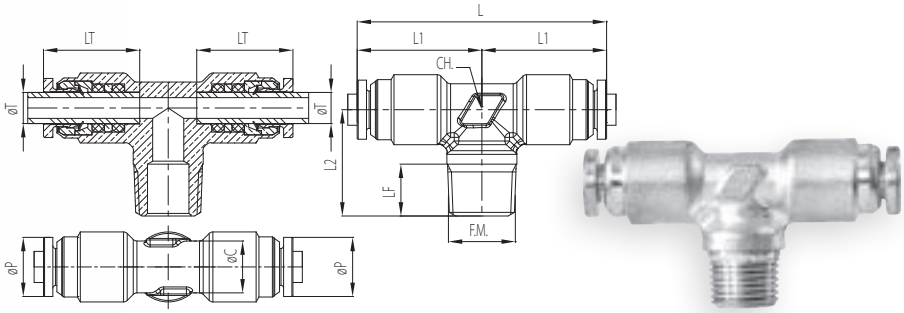


| Codice<br>Code | ØT<br>[mm] | F.M. | LT<br>[mm] | LF<br>[mm] | L1<br>[mm] | L<br>[mm] | L2<br>[mm] | ØC<br>[mm] | CH.<br>[mm] | ØP<br>[mm] |
|---|---|---|---|---|---|---|---|---|---|---|
| FCL-TRCC-B04-010-NT4 | 4 | 1/8" | 17,2 | 8 | 21,5 | 43 | 17 | 8 | 9 | 9,5 |
| FCL-TRCC-B06-010-NT4 | 6 | 1/8" | 18 | 8 | 24 | 48 | 18,5 | 10 | 11 | 11,4 |
| FCL-TRCC-B06-011-NT4 | 6 | 1/4" | 18 | 10 | 24 | 48 | 20,5 | 10 | 11 | 11,4 |

## FCL-TGC

**Raccordo ad innesto rapido a T girevole con doppio O-ring e filetto maschio gas cilindrico con O-ring**

Push-in fitting swivel tee adaptor with double O-ring and male parallel thread with O-ring

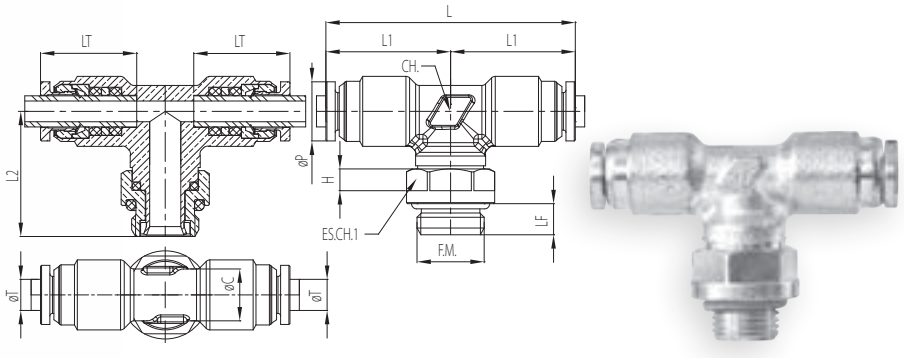


| Codice<br>Code | ØT<br>[mm] | F.M. | LT<br>[mm] | L1<br>[mm] | L<br>[mm] | L2<br>[mm] | LF<br>[mm] | H<br>[mm] | ØC<br>[mm] | CH.<br>[mm] | ES.CH.1<br>[mm] | ØP<br>[mm] |
|---|---|---|---|---|---|---|---|---|---|---|---|---|
| FCL-TGC-B04-010-NT4 | 4 | 1/8" | 17,2 | 21,5 | 43 | 22 | 5,7 | 4,5 | 8 | 9 | 13 | 9,5 |
| FCL-TGC-B04-011-NT4 | 4 | 1/4" | 17,2 | 21,5 | 43 | 22,2 | 6 | 4,4 | 8 | 9 | 15 | 9,5 |
| FCL-TGC-B06-010-NT4 | 6 | 1/8" | 18 | 24 | 48 | 23,7 | 5,7 | 4,5 | 10 | 11 | 13 | 11,4 |
| FCL-TGC-B06-011-NT4 | 6 | 1/4" | 18 | 24 | 48 | 23,8 | 6 | 4,4 | 10 | 11 | 15 | 11,4 |

## FCL-TAP

Tappo per raccordo ad innesto rapido
Cap for push-in fitting

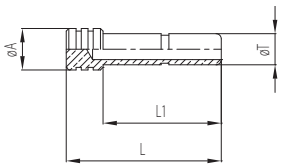

| Codice<br>Code | ØT<br>[mm] | L<br>[mm] | L1<br>[mm] | ØA<br>[mm] |
|---|---|---|---|---|
| FCL-TAP04-000-NT4 | 4 | 27,9 | 20,8 | 6 |
| FCL-TAP06-000-NT4 | 6 | 29,9 | 22,8 | 8 |

## FCL-PRO

Prolunga per raccordo ad innesto rapido
Junction for push-in fitting

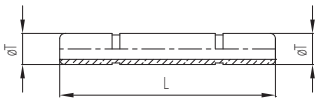

| Codice<br>Code | ØT<br>[mm] | L<br>[mm] |
|---|---|---|
| FCL-PR04-000-NT4 | 4 | 39,6 |
| FCL-PR06-000-NT4 | 6 | 41,6 |

## FCL-ADA

Adattatore per raccordo ad innesto rapido con filetto maschio gas cilindrico e O-ring
Straight stem connector for push-in fitting with male parallel thread and O-ring

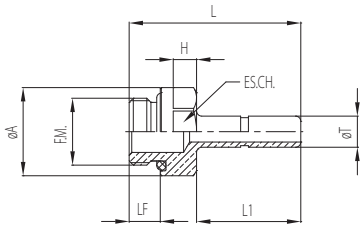

| Codice<br>Code | ØT<br>[mm] | F.M. | LF<br>[mm] | L1<br>[mm] | L<br>[mm] | H<br>[mm] | ØA<br>[mm] | ES.CH.<br>[mm] |
|---|---|---|---|---|---|---|---|---|
| FCL-ADA-4-010-NT4 | 4 | 1/8" | 5,7 | 18,8 | 31,5 | 5 | 14 | 12 |
| FCL-ADA-4-011-NT4 | 4 | 1/4" | 6 | 18,8 | 31,8 | 4,5 | 17 | 15 |
| FCL-ADA-6-010-NT4 | 6 | 1/8" | 5,7 | 20,1 | 32,8 | 5 | 14 | 12 |
| FCL-ADA-6-010-NT4 | 6 | 1/4" | 6 | 20,1 | 33,1 | 4,5 | 17 | 15 |

OLAB
FLUID CONTROL
MADE IN ITALY

# SERIE F100/B [FKM]

RACCORDI IN OTTONE

# RACCORDI AD INNESTO RAPIDO PER TUBI PLASTICI CON PINZA DI SGANCIO METALLICA

PUSH-IN FITTINGS FOR PLASTIC PIPES WITH METAL RELEASE SLEEVE

## SERIE F100/B [FKM]

OLAB FLUID CONTROL
MADE IN ITALY

## CARATTERISTICHE GENERALI

### UTILIZZI
Fluidi: acqua, fluidi alimentari (previa verifica compatibilità)

### PECULIARITÀ
- Sicuri e affidabili
- Tenuta FKM alimentare
- Robusti (pinza sgancio in ottone)
- Sgancio tubo estremamente efficiente grazie a pinza ottone
- Alternativa alla serie F100

**FILETTATURE** gas cilindrico ISO 228 (BSP); gas conico ISO 7 (BSPT)
**TUBI DI COLLEGAMENTO** PA6, PA11, PA12, PTFE, FEP, Polietilene, Poliuretano (a diametro calibrato)
**TEMPERATURA** -15°C÷160°C (verificare scheda tecnica del tubo impiegato)
**PRESSIONE** max 20 bar (verificare scheda tecnica del tubo impiegato)
**COLLAUDO** sul 100% della produzione

## GENERAL FEATURES

### APPLICATION
Fluids: water, liquid food (upon compatibility verification)

### SPECIAL FEATURES
- Safe and reliable
- FKM for food contact sealing gasket
- Strong (brass release sleeve)
- Efficient release pipe thanks to the brass release sleeve
- Alternative to series F100

**THREADS** ISO 228(BSP) cylindrical gas; ISO 7(BSPT) conical gas
**CONNECTIONG PIPES** PA6, PA11, PA12, PTFE, FEP, Ppolyethylene, Polyurethane (diameter sized)
**TEMPERATURE** -15°C÷160°C (check data sheet pipe)
**PRESSURE** max 20 bar (check data sheet pipe)
**TEST** 100% of producton

## COSTRUZIONE

I principali componenti costitutivi dei raccordi serie F100/B sono:
- Corpo e pinza di sgancio in ottone nichelato (possibile opzione corpo con trattamento alimentare TM4)
- Rondella elastica di trattenimento tubo in acciaio inox
- Guarnizioni (O-ring) in FKM (Viton) alimentare

## CONSTRUCTION

The main construction components of the fittings of the F100/B series are:
- Nickel-plated brass release sleeve (TM4 surface treatment for food contact option)
- Stainless steel locking ring
- Sealing gasket (O-ring) made of FKM for food contact

| | |
|---|---|
| **Diametri esterni tubo**<br>External diameter pipe | **Ø4 - Ø6 - Ø8 - Ø10 - Ø12 - Ø14 mm** |
| **Filetti dei raccordi**<br>Fittings threads | **Cilindrico (G1/8 - G1/4 - G3/8 - G1/2)**<br>Cylindrical (G1/8 - G1/4 - G3/8 - G1/2) |
| | **Conico (R1/8 - R1/4 - R3/8 - R1/2)**<br>Conical (R1/8 - R1/4 - R3/8 - R1/2) |

## F100 F-ULR-B

Raccordo ad innesto rapido diritto intermedio
Push-in fitting straight equal union

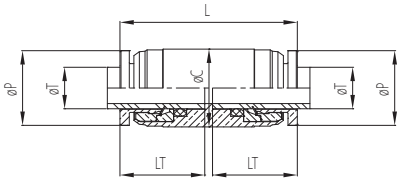

| Codice<br>Code | ØT<br>[mm] | L<br>[mm] | LT<br>[mm] | ØC<br>[mm] | ØP<br>[mm] |
|---|---|---|---|---|---|
| F-ULR-B4/010 | 4 | 27,1 | 12,8 | 10 | 9,5 |
| F-ULR-B5/010 | 5 | 27,5 | 13 | 11 | 10,2 |
| F-ULR-B6/010 | 6 | 28,4 | 13,5 | 11,9 | 11,4 |
| F-ULR-B8/010 | 8 | 34,3 | 16,4 | 15 | 14,4 |
| F-ULR-B10/010 | 10 | 36 | 17 | 18 | 16 |
| F-ULR-B12/010 | 12 | 41 | 18,8 | 19,8 | 20 |
| F-ULR-B14/010 | 14 | 47 | 21,6 | 22 | 21 |

## F101 F-ULRM-B

Raccordo ad innesto rapido diritto intermedio passalamiera con ghiera di fissaggio
Push-in fitting bulkhead union with ring nut

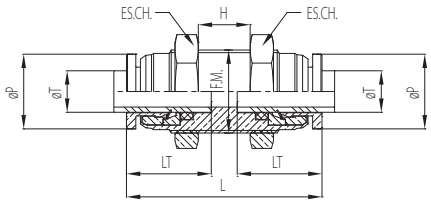


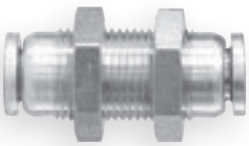

| Codice<br>Code | ØT<br>[mm] | L<br>[mm] | LT<br>[mm] | H<br>[mm] | ES.CH.<br>[mm] | F.M. | ØP<br>[mm] |
|---|---|---|---|---|---|---|---|
| F-ULRM-B4/010 | 4 | 29,6 | 12,8 | 8 | 14 | M11x1 | 9,5 |
| F-ULRM-B5/010 | 5 | 29,8 | 13 | 8 | 15 | M12x1 | 10,2 |
| F-ULRM-B6/010 | 6 | 32 | 13,5 | 10 | 16 | M13x1 | 11,4 |
| F-ULRM-B8/010 | 8 | 37,8 | 16,4 | 10 | 19 | M16x1 | 14,4 |
| F-ULRM-B10/010 | 10 | 42 | 17 | 13 | 22 | M19x1 | 16 |
| F-ULRM-B12/010 | 12 | 48 | 18,8 | 15 | 26 | M22x1 | 20 |
| F-ULRM-B14/010 | 14 | 55 | 21,6 | 18 | 28 | M24X1 | 21 |

## F102 F-UMR-B

Raccordo ad innesto rapido diritto con filetto maschio gas cilindrico e O-ring

Push-in fitting straight adaptor with male parallel thread and O-ring

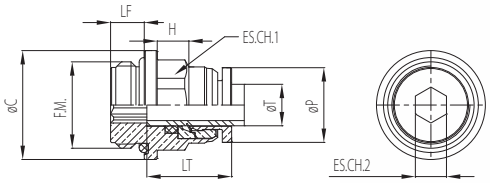


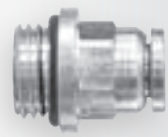

| Codice<br>Code | ØT<br>[mm] | F.M. | L<br>[mm] | LT<br>[mm] | ØC<br>[mm] | LF<br>[mm] | H<br>[mm] | ES.CH.1<br>[mm] | ES.CH.2<br>[mm] | ØP<br>[mm] |
|---|---|---|---|---|---|---|---|---|---|---|
| F-UMR-B4/010 | 4 | 1/8" | 19 | 12,8 | 14 | 5,7 | 4,7 | 10 | 3 | 9,5 |
| F-UMR-B4/011 | 4 | 1/4" | 19,5 | 12,8 | 17 | 6 | 5 | 10 | 3 | 9,5 |
| F-UMR-B5/010 | 5 | 1/8" | 18,7 | 13 | 14 | 5,7 | 4,4 | 12 | 3 | 10,2 |
| F-UMR-B5/011 | 5 | 1/4" | 19,4 | 13 | 17 | 6 | 4,4 | 12 | 3 | 10,2 |
| F-UMR-B6/010 | 6 | 1/8" | 21,2 | 13,5 | 14 | 5,7 | 6,2 | 12 | 4 | 11,4 |
| F-UMR-B6/011 | 6 | 1/4" | 20 | 13,5 | 17 | 6 | 5,2 | 12 | 4 | 11,4 |
| F-UMR-B8/010 | 8 | 1/8" | 25,1 | 16,4 | 17 | 5,7 | 6,1 | 15 | 6 | 14,4 |
| F-UMR-B8/011 | 8 | 1/4" | 22,4 | 16,4 | 17 | 6 | 5,6 | 15 | 6 | 14,4 |
| F-UMR-B8/012 | 8 | 3/8" | 23,4 | 16,4 | 21 | 6,5 | 6,1 | 15 | 6 | 14,4 |
| F-UMR-B10/011 | 10 | 1/4" | 25,5 | 17 | 20 | 6 | 7,5 | 18 | 7 | 16 |
| F-UMR-B10/012 | 10 | 3/8" | 23,2 | 17 | 22 | 6,5 | 5 | 18 | 7 | 16 |
| F-UMR-B10/013 | 10 | 1/2" | 28,5 | 17 | 26 | 9,5 | 6 | 18 | 7 | 16 |
| F-UMR-B12/011 | 12 | 1/4" | 27,5 | 18,8 | 22 | 6 | 8 | 20 | 7 | 20 |
| F-UMR-B12/012 | 12 | 3/8" | 28 | 18,8 | 22 | 6,5 | 8 | 20 | 9 | 20 |
| F-UMR-B12/013 | 12 | 1/2" | 31,5 | 18,8 | 26 | 9,5 | 8 | 20 | 9 | 20 |
| F-UMR-B14/013 | 14 | 1/2" | 34 | 21,6 | 26 | 9,5 | 9 | 22 | 11 | 21 |

## F103 F-UMRC-B

Raccordo ad innesto rapido diritto con filetto maschio gas conico

Push-in fitting straight adaptor with male conical thread

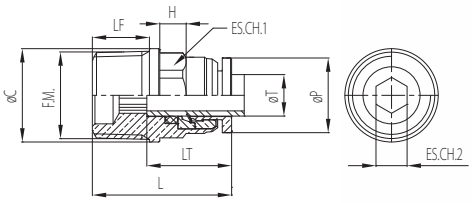


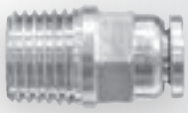

| Codice<br>Code | ØT<br>[mm] | F.M. | L<br>[mm] | LT<br>[mm] | ØC<br>[mm] | LF<br>[mm] | H<br>[mm] | ES.CH.1<br>[mm] | ES.CH.2<br>[mm] | ØP<br>[mm] |
|---|---|---|---|---|---|---|---|---|---|---|
| F-UMRC-B4/010 | 4 | 1/8" | 20,8 | 12,8 | 11 | 8 | 5 | 10 | 3 | 9,5 |
| F-UMRC-B4/011 | 4 | 1/4" | 22,8 | 12,8 | 14 | 10 | 5 | 10 | 3 | 9,5 |
| F-UMRC-B5/010 | 5 | 1/8" | 21 | 13 | 13 | 8 | 4,4 | 11 | 3 | 10,2 |
| F-UMRC-B5/011 | 5 | 1/4" | 22,7 | 13 | 14 | 10 | 4,4 | 11 | 3 | 10,2 |
| F-UMRC-B6/010 | 6 | 1/8" | 21,5 | 13,5 | 14 | 8 | 5,1 | 12 | 4 | 11,4 |
| F-UMRC-B6/011 | 6 | 1/4" | 23,5 | 13,5 | 14 | 10 | 5,1 | 12 | 4 | 11,4 |
| F-UMRC-B8/010 | 8 | 1/8" | 25,4 | 16,4 | 17 | 8 | 6,6 | 15 | 6 | 14,4 |
| F-UMRC-B8/011 | 8 | 1/4" | 26,4 | 16,4 | 17 | 10 | 5,6 | 15 | 6 | 14,4 |
| F-UMRC-B8/012 | 8 | 3/8" | 26,9 | 16,4 | 18 | 11 | 5 | 15 | 6 | 14,4 |
| F-UMRC-B10/011 | 10 | 1/4" | 27 | 17 | 20 | 10 | 5,5 | 18 | 7 | 16 |
| F-UMRC-B10/012 | 10 | 3/8" | 28 | 17 | 20 | 11 | 5,5 | 18 | 7 | 16 |
| F-UMRC-B10/013 | 10 | 1/2" | 30,5 | 17 | 22 | 13 | 5,5 | 18 | 7 | 16 |
| F-UMRC-B12/011 | 12 | 1/4" | 31,5 | 18,8 | 22 | 10 | 8 | 20 | 7 | 20 |
| F-UMRC-B12/012 | 12 | 3/8" | 32,5 | 18,8 | 22 | 11 | 8 | 20 | 9 | 20 |
| F-UMRC-B12/013 | 12 | 1/2" | 34 | 18,8 | 22 | 13 | 8 | 20 | 9 | 20 |
| F-UMRC-B14/013 | 14 | 1/2" | 36 | 21,6 | 24 | 13 | 9 | 22 | 10 | 21 |

## F104 F-UMRB-B

Raccordo ad innesto rapido diritto senza esagono esterno con filetto maschio metrico cilindrico e O-ring oppure con filetto maschio gas conico

Push-in fitting straight adaptor without external hexagon with male metrical parallel thread and O-ring or male conical thread

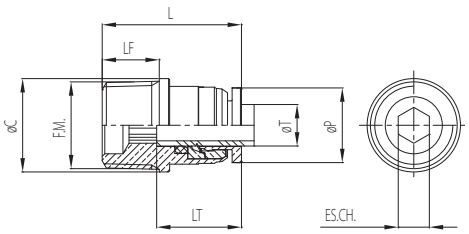

| Codice<br>Code | ØT<br>[mm] | F.M. | L<br>[mm] | LT<br>[mm] | ØC<br>[mm] | LF<br>[mm] | ES.CH.<br>[mm] | ØP<br>[mm] |
|---|---|---|---|---|---|---|---|---|
| F-UMRB-B4/010 | 4 | 1/8" | 20,8 | 12,8 | 10 | 8 | 3 | 9,5 |
| F-UMRB-B4/014 | 4 | M4 (CIL.) | 18,8 | 12,8 | 10 | 4 | 1,5 | 9,5 |
| F-UMRB-B4/015 | 4 | M5 (CIL.) | 18,8 | 12,8 | 10 | 4 | 2 | 9,5 |
| F-UMRB-B5/010 | 5 | 1/8" | 21 | 13 | 10,9 | 8 | 3 | 10,2 |
| F-UMRB-B5/015 | 5 | M5 (CIL.) | 19 | 13 | 10,9 | 4 | 2 | 10,2 |
| F-UMRB-B6/010 | 6 | 1/8" | 21,5 | 13,5 | 12 | 8 | 4 | 11,4 |
| F-UMRB-B6/015 | 6 | M5 (CIL.) | 19,5 | 13,5 | 12 | 4 | 2 | 11,4 |
| F-UMRB-B8/010 | 8 | 1/8" | 25,4 | 16,4 | 14,7 | 8 | 6 | 14,4 |
| F-UMRB-B8/011 | 8 | 1/4" | 26,4 | 16,4 | 14,7 | 10 | 6 | 14,4 |
| F-UMRB-B8/012 | 8 | 3/8" | 26,9 | 16,4 | 18 | 11 | 6 | 14,4 |
| F-UMRB-B10/011 | 10 | 1/4" | 27 | 17 | 17,4 | 10 | 7 | 16 |
| F-UMRB-B10/012 | 10 | 3/8" | 28 | 17 | 17,4 | 11 | 7 | 16 |
| F-UMRB-B10/013 | 10 | 1/2" | 30,5 | 17 | 22 | 13 | 7 | 16 |
| F-UMRB-B12/011 | 12 | 1/4" | 31,5 | 18,8 | 20 | 10 | 7 | 20 |
| F-UMRB-B12/012 | 12 | 3/8" | 32,5 | 18,8 | 20 | 11 | 9 | 20 |
| F-UMRB-B12/013 | 12 | 1/2" | 34 | 18,8 | 22 | 13 | 9 | 20 |

## F105 F-UFR-B

Raccordo ad innesto rapido diritto con filetto femmina gas cilindrico

Push-in fitting straight adaptor with female parallel thread

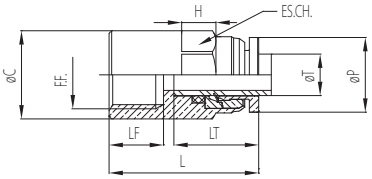

| Codice<br>Code | ØT<br>[mm] | F.M. | L<br>[mm] | LT<br>[mm] | ØC<br>[mm] | LF<br>[mm] | H<br>[mm] | ES.CH.<br>[mm] | ØP<br>[mm] |
|---|---|---|---|---|---|---|---|---|---|
| F-UFR-B4/015 | 4 | M5 | 19,8 | 12,8 | 8 | 5,5 | 6,5 | 10 | 9,5 |
| F-UFR-B4/010 | 4 | 1/8" | 22,8 | 12,8 | 12 | 8,5 | 6,5 | 10 | 9,5 |
| F-UFR-B5/015 | 5 | M5 | 20 | 13 | 8 | 5,5 | 6 | 11 | 10,2 |
| F-UFR-B5/010 | 5 | 1/8" | 23 | 13 | 12 | 8,5 | 6 | 11 | 10,2 |
| F-UFR-B5/011 | 5 | 1/4" | 25 | 13 | 17 | 10,5 | 6 | 11 | 10,2 |
| F-UFR-B6/010 | 6 | 1/8" | 23,5 | 13,5 | 12 | 8,5 | 8,1 | 12 | 11,4 |
| F-UFR-B6/011 | 6 | 1/4" | 25,5 | 13,5 | 17 | 10,5 | 6,1 | 12 | 11,4 |
| F-UFR-B8/010 | 8 | 1/8" | 26,4 | 16,4 | 12 | 8,5 | 8,6 | 15 | 14,4 |
| F-UFR-B8/011 | 8 | 1/4" | 28,9 | 16,4 | 17 | 10,5 | 6,6 | 15 | 14,4 |
| F-UFR-B10/011 | 10 | 1/4" | 29,5 | 17 | 17 | 10,5 | 8 | 18 | 16 |
| F-UFR-B10/012 | 10 | 3/8" | 30,5 | 17 | 20 | 11,5 | 8 | 18 | 16 |
| F-UFR-B12/011 | 12 | 1/4" | 32 | 18,8 | 17 | 10,5 | 9,5 | 20 | 20 |
| F-UFR-B12/012 | 12 | 3/8" | 33 | 18,8 | 20 | 11,5 | 9,5 | 20 | 20 |
| F-UFR-B12/013 | 12 | 1/2" | 37,5 | 18,8 | 26 | 16 | 8 | 20 | 20 |
| F-UFR-B14/013 | 14 | 1/2" | 40,5 | 21,6 | 26 | 16 | 9 | 22 | 21 |

## F106 F-ELR-B

**Raccordo ad innesto rapido ad angolo intermedio**

Push-in fitting elbow equal union

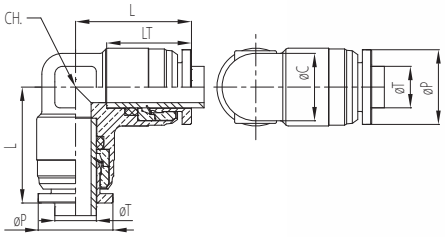

| Codice<br>Code | ØT<br>[mm] | L<br>[mm] | LT<br>[mm] | ØC<br>[mm] | CH.<br>[mm] | ØP<br>[mm] |
|---|---|---|---|---|---|---|
| F-ELR-B4/010 | 4 | 17,1 | 12,8 | 8 | 9 | 9,5 |
| F-ELR-B5/010 | 5 | 16,9 | 13 | 9 | 10 | 10,2 |
| F-ELR-B6/010 | 6 | 19,3 | 13,5 | 10 | 11 | 11,4 |
| F-ELR-B8/010 | 8 | 22,4 | 16,4 | 13 | 14 | 14,4 |
| F-ELR-B10/010 | 10 | 25,5 | 17 | 15,5 | 16 | 16 |
| F-ELR-B12/010 | 12 | 29,3 | 18,8 | 16 | 17 | 20 |
| F-ELR-B14/010 | 14 | 31,5 | 21,6 | 18 | 19 | 21 |

## F107 F-ERC-B

**Raccordo ad innesto rapido ad angolo fisso con filetto maschio gas conico**

Push-in fitting elbow adaptor with male conical thread

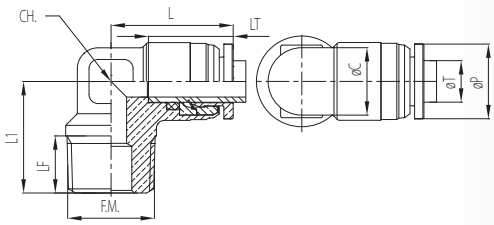


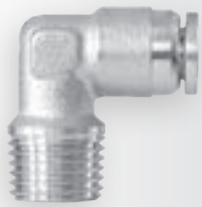

| Codice<br>Code | ØT<br>[mm] | F.M. | LF<br>[mm] | L<br>[mm] | L1<br>[mm] | LT<br>[mm] | ØC<br>[mm] | CH.<br>[mm] | ØP<br>[mm] |
|---|---|---|---|---|---|---|---|---|---|
| F-ERC-B4/010 | 4 | 1/8" | 8 | 17,1 | 15 | 12,8 | 8 | 9 | 9,5 |
| F-ERC-B5/010 | 5 | 1/8" | 8 | 16,9 | 15 | 13 | 9 | 10 | 10,2 |
| F-ERC-B6/010 | 6 | 1/8" | 8 | 19,3 | 16 | 13,5 | 10 | 11 | 11,4 |
| F-ERC-B6/011 | 6 | 1/4" | 10 | 19,3 | 19,9 | 13,5 | 10 | 11 | 11,4 |
| F-ERC-B8/010 | 8 | 1/8" | 8 | 22,4 | 18 | 16,4 | 13 | 14 | 14,4 |
| F-ERC-B8/011 | 8 | 1/4" | 10 | 22,4 | 20 | 16,4 | 13 | 14 | 14,4 |
| F-ERC-B8/012 | 8 | 3/8" | 11 | 23,6 | 21,5 | 16,4 | 13 | 14 | 14,4 |
| F-ERC-B10/011 | 10 | 1/4" | 10 | 25,5 | 22,8 | 17 | 15,5 | 16 | 16 |
| F-ERC-B10/012 | 10 | 3/8" | 11 | 25,5 | 23,8 | 17 | 15,5 | 16 | 16 |
| F-ERC-B12/011 | 12 | 1/4" | 10 | 29,3 | 24 | 18,8 | 16 | 17 | 20 |
| F-ERC-B12/012 | 12 | 3/8" | 11 | 29,3 | 25 | 18,8 | 16 | 17 | 20 |
| F-ERC-B14/013 | 14 | 1/2" | 13 | 31,5 | 27 | 21,6 | 18 | 19 | 21 |

## F108 F-EG-B

**Raccordo ad innesto rapido ad angolo girevole con filetto maschio gas cilindrico e O-ring**
Push-in fitting elbow adaptor with swivel male parallel thread and O-ring

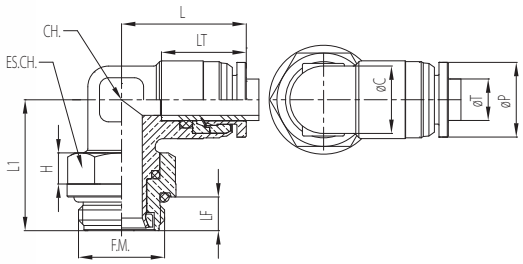

| Codice Code | ØT [mm] | F.M. | LF [mm] | L [mm] | L1 [mm] | LT [mm] | ØC [mm] | CH. [mm] | ES. CH. [mm] | H [mm] | ØP [mm] |
|---|---|---|---|---|---|---|---|---|---|---|---|
| F-EG-B4/015 | 4 | M5 | 4 | 17,1 | 16,4 | 12,8 | 8 | 9 | 9 | 4 | 9,5 |
| F-EG-B4/010 | 4 | 1/8" | 5,7 | 17,1 | 19,8 | 12,8 | 8 | 9 | 13 | 4,5 | 9,5 |
| F-EG-B4/011 | 4 | 1/4" | 6 | 17,1 | 20 | 12,8 | 8 | 9 | 15 | 4,4 | 9,5 |
| F-EG-B5/015 | 5 | M5 | 6 | 16,9 | 16,4 | 13 | 9 | 10 | 9 | 4 | 10,2 |
| F-EG-B5/010 | 5 | 1/8" | 5,7 | 16,9 | 20 | 13 | 9 | 10 | 13 | 4,5 | 10,2 |
| F-EG-B5/011 | 5 | 1/4" | 6 | 16,9 | 20,2 | 13 | 9 | 10 | 15 | 4,4 | 10,2 |
| F-EG-B6/015 | 6 | M5 | 4 | 19,3 | 16,4 | 13,5 | 10 | 11 | 9 | 4 | 11,4 |
| F-EG-B6/010 | 6 | 1/8" | 5,7 | 19,3 | 22,2 | 13,5 | 10 | 11 | 13 | 4,5 | 11,4 |
| F-EG-B6/011 | 6 | 1/4" | 6 | 19,3 | 22,2 | 13,5 | 10 | 11 | 15 | 4,4 | 11,4 |
| F-EG-B8/010 | 8 | 1/8" | 5,7 | 23,9 | 22,7 | 16,4 | 13 | 14 | 13 | 4,5 | 14,4 |
| F-EG-B8/011 | 8 | 1/4" | 6 | 23,9 | 22,9 | 16,4 | 13 | 14 | 15 | 4,4 | 14,4 |
| F-EG-B8/012 | 8 | 3/8" | 6,5 | 24,1 | 25,2 | 16,4 | 13 | 14 | 18 | 6 | 14,4 |
| F-EG-B10/010 | 10 | 1/8" | 5,7 | 26,7 | 24 | 17 | 15,5 | 16 | 13 | 4,5 | 16 |
| F-EG-B10/011 | 10 | 1/4" | 6 | 26,7 | 25,8 | 17 | 15,5 | 16 | 15 | 4,4 | 16 |
| F-EG-B10/012 | 10 | 3/8" | 6,5 | 26,7 | 26,4 | 17 | 15,5 | 16 | 18 | 6 | 16 |
| F-EG-B12/011 | 12 | 1/4" | 6 | 29,3 | 27,5 | 18,8 | 16 | 17 | 15 | 4,4 | 20 |
| F-EG-B12/012 | 12 | 3/8" | 6,5 | 29,3 | 28,2 | 18,8 | 16 | 17 | 18 | 6 | 20 |
| F-EG-B12/013 | 12 | 1/2" | 9,5 | 29,3 | 33,5 | 18,8 | 16 | 17 | 18 | 6 | 20 |
| F-EG-B14/013 | 14 | 1/2" | 9,5 | 38 | 39 | 21,6 | 17 | 18 | 18 | 6 | 21 |

## F108/1 F-EGL-B

**Raccordo ad innesto rapido ad angolo girevole lungo con filetto maschio gas cilindrico e O-ring**
Push-in fitting long elbow adaptor with swivel male parallel thread and O-ring

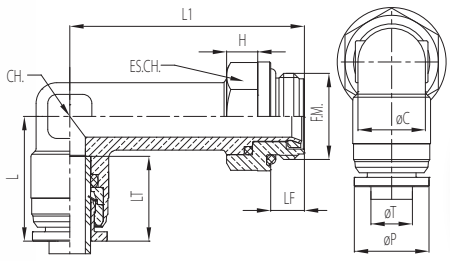


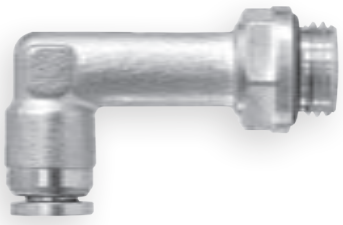

| Codice Code | ØT [mm] | F.M. | LF [mm] | L [mm] | L1 [mm] | LT [mm] | ØC [mm] | CH. [mm] | ES. CH. [mm] | H [mm] | ØP [mm] |
|---|---|---|---|---|---|---|---|---|---|---|---|
| F-EGL-B4/010 | 4 | 1/8" | 5,7 | 17,1 | 34,8 | 12,8 | 8 | 9 | 13 | 4,5 | 9,5 |
| F-EGL-B4/011 | 4 | 1/4" | 6 | 17,1 | 35 | 12,8 | 8 | 9 | 15 | 4,4 | 9,5 |
| F-EGL-B6/010 | 6 | 1/8" | 5,7 | 19,3 | 37,7 | 13,5 | 10 | 11 | 13 | 4,5 | 11,4 |
| F-EGL-B6/011 | 6 | 1/4" | 6 | 19,3 | 38,2 | 13,5 | 10 | 11 | 15 | 4,4 | 11,4 |
| F-EGL-B8/010 | 8 | 1/8" | 5,7 | 23,9 | 42,7 | 16,4 | 13 | 14 | 13 | 4,5 | 14,4 |
| F-EGL-B8/011 | 8 | 1/4" | 6 | 23,9 | 42,7 | 16,4 | 13 | 14 | 15 | 4,4 | 14,4 |
| F-EGL-B8/012 | 8 | 3/8" | 6,5 | 23,9 | 45,2 | 16,4 | 13 | 14 | 18 | 6 | 14,4 |
| F-EGL-B10/011 | 10 | 1/4" | 6 | 26,7 | 47,1 | 17 | 15,5 | 16 | 15 | 4,4 | 16 |
| F-EGL-B10/012 | 10 | 3/8" | 6,5 | 26,7 | 47,2 | 17 | 15,5 | 16 | 18 | 6 | 16 |

## F109 F-EGC-B

**Raccordo ad innesto rapido ad angolo girevole con filetto maschio gas conico**

Push-in fitting elbow adaptor with swivel male conical thread

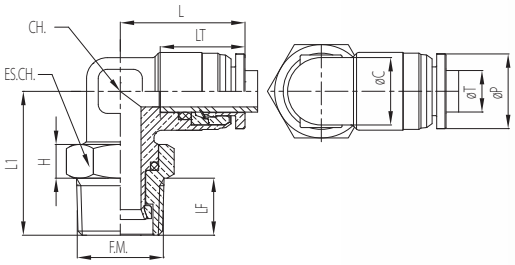

| Codice<br>Code | ØT<br>[mm] | F.M. | LF<br>[mm] | L<br>[mm] | L1<br>[mm] | LT<br>[mm] | ØC<br>[mm] | CH.<br>[mm] | ES. CH.<br>[mm] | H<br>[mm] | ØP<br>[mm] |
|---|---|---|---|---|---|---|---|---|---|---|---|
| F-EGC-B4/010 | 4 | 1/8" | 8 | 17,1 | 21,1 | 12,8 | 8 | 9 | 13 | 6 | 9,5 |
| F-EGC-B4/011 | 4 | 1/4" | 10 | 17,1 | 23,1 | 12,8 | 8 | 9 | 15 | 6 | 9,5 |
| F-EGC-B5/010 | 5 | 1/8" | 8 | 16,9 | 21,3 | 13 | 9 | 10 | 13 | 6 | 10,2 |
| F-EGC-B5/011 | 5 | 1/4" | 10 | 16,9 | 23,3 | 13 | 9 | 10 | 15 | 6 | 10,2 |
| F-EGC-B6/010 | 6 | 1/8" | 8 | 19,3 | 23,5 | 13,5 | 10 | 11 | 13 | 6 | 11,4 |
| F-EGC-B6/011 | 6 | 1/4" | 10 | 19,3 | 24 | 13,5 | 10 | 11 | 15 | 6 | 11,4 |
| F-EGC-B8/010 | 8 | 1/8" | 8 | 23,9 | 24 | 16,4 | 13 | 14 | 13 | 6 | 14,4 |
| F-EGC-B8/011 | 8 | 1/4" | 10 | 23,9 | 26 | 16,4 | 13 | 14 | 15 | 6 | 14,4 |
| F-EGC-B8/012 | 8 | 3/8" | 11 | 24,1 | 27,7 | 16,4 | 13 | 14 | 18 | 6,5 | 14,4 |
| F-EGC-B10/010 | 10 | 1/8" | 8 | 26,7 | 25,3 | 17 | 15,5 | 16 | 13 | 6 | 16 |
| F-EGC-B10/011 | 10 | 1/4" | 10 | 26,7 | 28,9 | 17 | 15,5 | 16 | 15 | 6 | 16 |
| F-EGC-B10/012 | 10 | 3/8" | 11 | 26,7 | 28,9 | 17 | 15,5 | 16 | 18 | 6,5 | 16 |
| F-EGC-B12/011 | 12 | 1/4" | 10 | 29,3 | 30,8 | 18,8 | 16 | 17 | 15 | 6 | 20 |
| F-EGC-B12/012 | 12 | 3/8" | 11 | 29,3 | 31 | 18,8 | 16 | 17 | 18 | 6,5 | 20 |
| F-EGC-B12/013 | 12 | 1/2" | 13 | 29,3 | 32,5 | 18,8 | 16 | 17 | 22 | 6 | 20 |

## F109/1 F-EGCL-B

**Raccordo ad innesto rapido ad angolo girevole lungo con filetto maschio gas conico**

Push-in fitting long elbow adaptor with swivel male conical thread

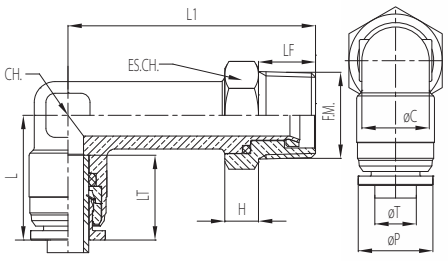

| Codice<br>Code | ØT<br>[mm] | F.M. | LF<br>[mm] | L<br>[mm] | L1<br>[mm] | LT<br>[mm] | ØC<br>[mm] | CH.<br>[mm] | ES. CH.<br>[mm] | H<br>[mm] | ØP<br>[mm] |
|---|---|---|---|---|---|---|---|---|---|---|---|
| F-EGCL-B4/010 | 4 | 1/8" | 8 | 17,1 | 36,1 | 12,8 | 8 | 9 | 13 | 6 | 9,5 |
| F-EGCL-B4/011 | 4 | 1/4" | 10 | 17,1 | 38,1 | 12,8 | 8 | 9 | 15 | 6 | 9,5 |
| F-EGCL-B6/010 | 6 | 1/8" | 8 | 19,3 | 39 | 13,5 | 10 | 11 | 13 | 6 | 11,4 |
| F-EGCL-B6/011 | 6 | 1/4" | 10 | 19,3 | 41,1 | 13,5 | 10 | 11 | 15 | 6 | 11,4 |
| F-EGCL-B8/010 | 8 | 1/8" | 8 | 23,9 | 44 | 16,4 | 13 | 14 | 13 | 6 | 14,4 |
| F-EGCL-B8/011 | 8 | 1/4" | 10 | 23,9 | 46 | 16,4 | 13 | 14 | 15 | 6 | 14,4 |
| F-EGCL-B8/012 | 8 | 3/8" | 11 | 23,9 | 47,7 | 16,4 | 13 | 14 | 18 | 6,5 | 14,4 |
| F-EGCL-B10/011 | 10 | 1/4" | 10 | 26,7 | 50 | 17 | 15,5 | 16 | 15 | 6 | 16 |
| F-EGCL-B10/012 | 10 | 3/8" | 11 | 26,7 | 51,4 | 17 | 15,5 | 16 | 18 | 6,5 | 16 |

## F110 F-TLR-B

Raccordo ad innesto rapido a T intermedio
Push-in fitting tee equal union

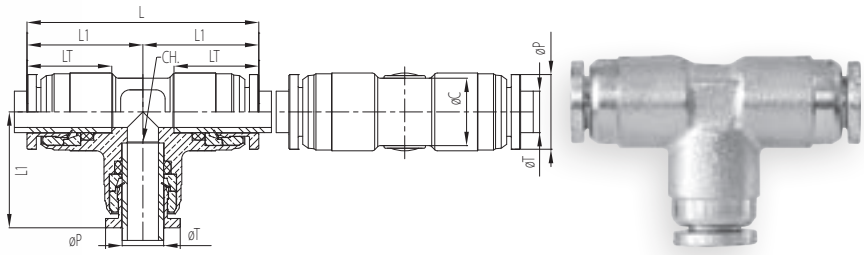


| Codice Code | ØT [mm] | L1 [mm] | L [mm] | LT [mm] | ØC [mm] | CH. [mm] | ØP [mm] |
|---|---|---|---|---|---|---|---|
| F-TLR-B4/010 | 4 | 17,1 | 34,2 | 12,8 | 8 | 9 | 9,5 |
| F-TLR-B5/010 | 5 | 16,9 | 33,8 | 13 | 9 | 10 | 10,2 |
| F-TLR-B6/010 | 6 | 19,3 | 38,6 | 13,5 | 10 | 11 | 11,4 |
| F-TLR-B8/010 | 8 | 22,4 | 44,8 | 16,4 | 13 | 14 | 14,4 |
| F-TLR-B10/010 | 10 | 25,5 | 51 | 17 | 15,5 | 16 | 16 |
| F-TLR-B12/010 | 12 | 29,3 | 58,6 | 18,8 | 16 | 17 | 20 |
| F-TLR-B14/010 | 14 | 31,5 | 63 | 21,6 | 18 | 19 | 21 |

## F111 F-TRCC-B

Raccordo ad innesto rapido a T con filetto maschio centrale gas conico
Push-in fitting tee adaptor with central male conical thread

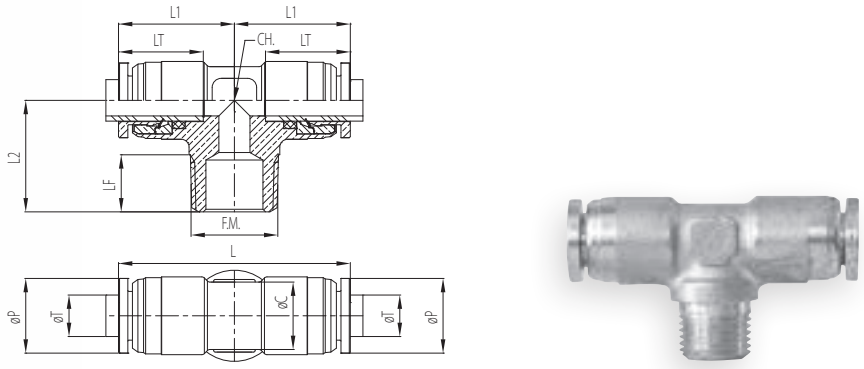


| Codice Code | ØT [mm] | F.M. | LF [mm] | L1 [mm] | L [mm] | L2 [mm] | LT [mm] | ØC [mm] | CH. [mm] | ØP [mm] |
|---|---|---|---|---|---|---|---|---|---|---|
| F-TRCC-B4/010 | 4 | 1/8" | 8 | 17,1 | 34,2 | 15 | 12,8 | 8 | 9 | 9,5 |
| F-TRCC-B5/010 | 5 | 1/8" | 8 | 16,9 | 33,8 | 15 | 13 | 9 | 10 | 10,2 |
| F-TRCC-B6/010 | 6 | 1/8" | 8 | 19,3 | 38,6 | 16 | 13,5 | 10 | 11 | 11,4 |
| F-TRCC-B6/011 | 6 | 1/4" | 10 | 19,3 | 38,6 | 19,9 | 13,5 | 10 | 11 | 11,4 |
| F-TRCC-B8/010 | 8 | 1/8" | 8 | 22,4 | 44,8 | 18 | 16,4 | 13 | 14 | 14,4 |
| F-TRCC-B8/011 | 8 | 1/4" | 10 | 22,4 | 44,8 | 20 | 16,4 | 13 | 14 | 14,4 |
| F-TRCC-B8/012 | 8 | 3/8" | 11 | 23,4 | 46,8 | 21,5 | 16,4 | 13 | 14 | 14,4 |
| F-TRCC-B10/011 | 10 | 1/4" | 10 | 25,5 | 51 | 22,7 | 17 | 15,5 | 16 | 16 |
| F-TRCC-B10/012 | 10 | 3/8" | 11 | 25,5 | 51 | 23,8 | 17 | 15,5 | 16 | 16 |
| F-TRCC-B12/011 | 12 | 1/4" | 10 | 29,3 | 58,6 | 24 | 18,8 | 16 | 17 | 20 |
| F-TRCC-B12/012 | 12 | 3/8" | 11 | 29,3 | 58,6 | 25 | 18,8 | 16 | 17 | 20 |
| F-TRCC-B14/013 | 14 | 1/2" | 13 | 31,5 | 63 | 27 | 21,6 | 18 | 19 | 21 |

## F112 F-TRCS-B

**Raccordo ad innesto rapido a T con filetto maschio laterale gas conico**

Push-in fitting tee with lateral male conical thread

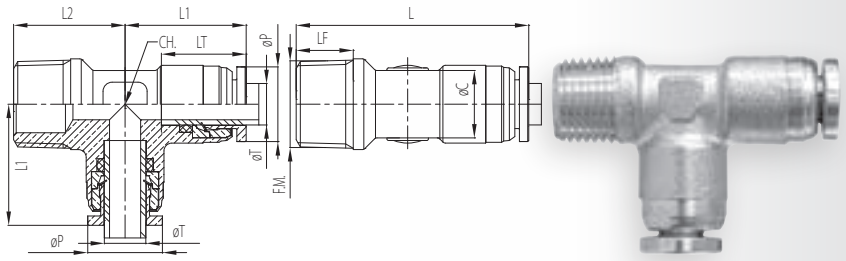


| Codice<br>Code | ØT<br>[mm] | F.M. | LF<br>[mm] | L1<br>[mm] | L2<br>[mm] | L<br>[mm] | LT<br>[mm] | ØC<br>[mm] | CH.<br>[mm] | ØP<br>[mm] |
|---|---|---|---|---|---|---|---|---|---|---|
| F-TRCS-B4/010 | 4 | 1/8" | 8 | 17,1 | 15 | 32,1 | 12,8 | 8 | 9 | 9,5 |
| F-TRCS-B5/010 | 5 | 1/8" | 8 | 16,9 | 15 | 31,9 | 13 | 9 | 10 | 10,2 |
| F-TRCS-B6/010 | 6 | 1/8" | 8 | 19,3 | 16 | 35,3 | 13,5 | 10 | 11 | 11,4 |
| F-TRCS-B6/011 | 6 | 1/4" | 10 | 19,3 | 19,9 | 39,2 | 13,5 | 10 | 11 | 11,4 |
| F-TRCS-B8/010 | 8 | 1/8" | 8 | 22,4 | 18 | 40,4 | 16,4 | 13 | 14 | 14,4 |
| F-TRCS-B8/011 | 8 | 1/4" | 10 | 22,4 | 20 | 42,4 | 16,4 | 13 | 14 | 14,4 |
| F-TRCS-B8/012 | 8 | 3/8" | 11 | 23,4 | 21,5 | 44,9 | 16,4 | 13 | 14 | 14,4 |
| F-TRCS-B10/011 | 10 | 1/4" | 10 | 25,5 | 22,7 | 48,2 | 17 | 15,5 | 16 | 16 |
| F-TRCS-B10/012 | 10 | 3/8" | 11 | 25,5 | 23,8 | 49,3 | 17 | 15,5 | 16 | 16 |
| F-TRCS-B12/011 | 12 | 1/4" | 10 | 29,3 | 24 | 53,3 | 18,8 | 16 | 17 | 20 |
| F-TRCS-B12/012 | 12 | 3/8" | 11 | 29,3 | 25 | 54,3 | 18,8 | 16 | 17 | 20 |

## F113 F-TGC-B

**Raccordo ad innesto rapido a T girevole con filetto maschio centrale gas cilindrico e O-ring**

Push-in fitting tee with central swivel male parallel thread and O-ring

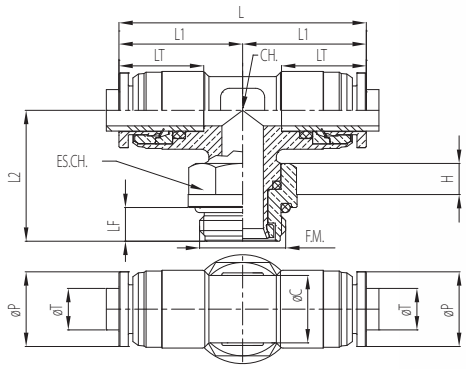


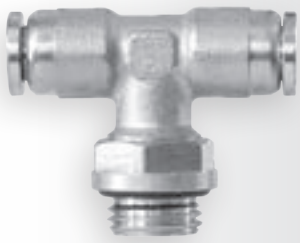

| Codice<br>Code | ØT<br>[mm] | F.M. | LF<br>[mm] | L<br>[mm] | L1<br>[mm] | L2<br>[mm] | LT<br>[mm] | ØC<br>[mm] | CH.<br>[mm] | ES. CH.<br>[mm] | H<br>[mm] | ØP<br>[mm] |
|---|---|---|---|---|---|---|---|---|---|---|---|---|
| F-TGC-B4/010 | 4 | 1/8" | 5,7 | 34,2 | 17,1 | 19,8 | 12,8 | 8 | 9 | 13 | 4,5 | 9,5 |
| F-TGC-B5/010 | 5 | 1/8" | 5,7 | 33,8 | 16,9 | 21 | 13 | 9 | 10 | 13 | 4,5 | 10,2 |
| F-TGC-B6/010 | 6 | 1/8" | 5,7 | 38,6 | 19,3 | 23,1 | 13,5 | 10 | 11 | 13 | 4,5 | 11,4 |
| F-TGC-B6/011 | 6 | 1/4" | 6 | 38,6 | 19,3 | 23,8 | 13,5 | 10 | 11 | 15 | 4,4 | 11,4 |
| F-TGC-B8/010 | 8 | 1/8" | 5,7 | 47,8 | 23,9 | 22,7 | 16,4 | 13 | 14 | 13 | 4,5 | 14,4 |
| F-TGC-B8/011 | 8 | 1/4" | 6 | 47,8 | 23,9 | 22,7 | 16,4 | 13 | 14 | 15 | 4,4 | 14,4 |
| F-TGC-B8/012 | 8 | 3/8" | 6,5 | 48,2 | 24,1 | 25,3 | 16,4 | 13 | 14 | 18 | 6 | 14,4 |
| F-TGC-B10/011 | 10 | 1/4" | 6 | 53,4 | 26,7 | 23,9 | 17 | 15,5 | 16 | 15 | 4,4 | 16 |
| F-TGC-B10/012 | 10 | 3/8" | 6,5 | 53,4 | 26,7 | 26,4 | 17 | 15,5 | 16 | 18 | 6 | 16 |
| F-TGC-B12/011 | 12 | 1/4" | 6 | 58,6 | 29,3 | 27,3 | 18,8 | 16 | 17 | 15 | 4,4 | 20 |
| F-TGC-B12/012 | 12 | 3/8" | 6,5 | 58,6 | 29,3 | 28,5 | 18,8 | 16 | 17 | 18 | 6 | 20 |
| F-TGC-B12/013 | 12 | 1/2" | 9,5 | 58,6 | 29,3 | 32,5 | 18,8 | 16 | 17 | 18 | 6 | 20 |

## F114 F-TGCC-B

Raccordo ad innesto rapido a T girevole con filetto maschio centrale gas conico
Push-in fitting tee with central swivel male conical thread

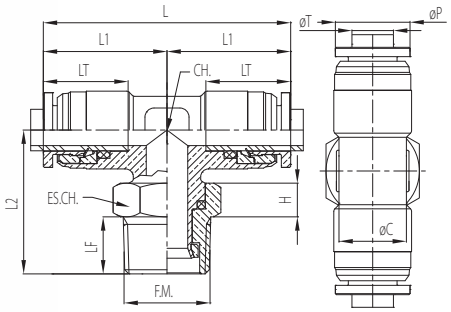

| Codice<br>Code | ØT<br>[mm] | F.M. | LF<br>[mm] | L<br>[mm] | L1<br>[mm] | L2<br>[mm] | LT<br>[mm] | ØC<br>[mm] | CH.<br>[mm] | ES. CH.<br>[mm] | H<br>[mm] | ØP<br>[mm] |
|---|---|---|---|---|---|---|---|---|---|---|---|---|
| F-TGCC-B4/010 | 4 | 1/8" | 8 | 34,2 | 17,1 | 21,1 | 12,8 | 8 | 9 | 13 | 6 | 9,5 |
| F-TGCC-B5/010 | 5 | 1/8" | 8 | 33,8 | 16,9 | 22,4 | 13 | 9 | 10 | 13 | 6 | 10,2 |
| F-TGCC-B6/010 | 6 | 1/8" | 8 | 38,6 | 19,3 | 24,4 | 13,5 | 10 | 11 | 13 | 6 | 11,4 |
| F-TGCC-B6/011 | 6 | 1/4" | 10 | 38,6 | 19,3 | 27,1 | 13,5 | 10 | 11 | 15 | 6 | 11,4 |
| F-TGCC-B8/010 | 8 | 1/8" | 8 | 47,8 | 23,9 | 24 | 16,4 | 13 | 14 | 13 | 6 | 14,4 |
| F-TGCC-B8/011 | 8 | 1/4" | 10 | 47,8 | 23,9 | 26 | 16,4 | 13 | 14 | 15 | 6 | 14,4 |
| F-TGCC-B8/012 | 8 | 3/8" | 11 | 48,2 | 24,1 | 27,7 | 16,4 | 13 | 14 | 18 | 6,5 | 14,4 |
| F-TGCC-B10/011 | 10 | 1/4" | 10 | 53,4 | 26,7 | 27,2 | 17 | 15,5 | 16 | 15 | 6 | 16 |
| F-TGCC-B10/012 | 10 | 3/8" | 11 | 53,4 | 26,7 | 28,9 | 17 | 15,5 | 16 | 18 | 6,5 | 16 |
| F-TGCC-B12/011 | 12 | 1/4" | 10 | 58,6 | 29,3 | 30,6 | 18,8 | 16 | 17 | 15 | 6 | 20 |
| F-TGCC-B12/012 | 12 | 3/8" | 11 | 58,6 | 29,3 | 31 | 18,8 | 16 | 17 | 18 | 6,5 | 20 |
| F-TGCC-B12/013 | 12 | 1/2" | 13 | 58,6 | 29,3 | 32,5 | 18,8 | 16 | 17 | 22 | 6 | 20 |

## F115 F-TGS-B

Raccordo ad innesto rapido a T girevole con filetto maschio laterale gas cilindrico e O-ring
Push-in fitting tee with lateral swivel male parallel thread and O-ring

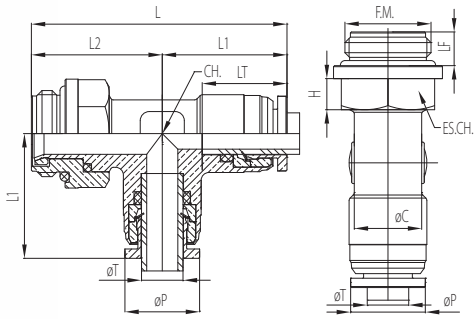


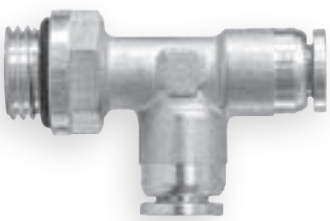

| Codice<br>Code | ØT<br>[mm] | F.M. | LF<br>[mm] | L<br>[mm] | L1<br>[mm] | L2<br>[mm] | LT<br>[mm] | ØC<br>[mm] | CH.<br>[mm] | ES. CH.<br>[mm] | H<br>[mm] | ØP<br>[mm] |
|---|---|---|---|---|---|---|---|---|---|---|---|---|
| F-TGS-B4/015 | 4 | M5 | 4 | 32,8 | 16,8 | 16 | 12,8 | 8 | 9 | 9 | 4 | 9,5 |
| F-TGS-B4/010 | 4 | 1/8" | 5,7 | 36,9 | 17,1 | 19,8 | 12,8 | 8 | 9 | 13 | 4,5 | 9,5 |
| F-TGS-B5/010 | 5 | 1/8" | 5,7 | 37 | 16,9 | 20,1 | 13 | 9 | 10 | 13 | 4,5 | 10,2 |
| F-TGS-B6/010 | 6 | 1/8" | 5,7 | 42 | 19,3 | 22,7 | 13,5 | 10 | 11 | 13 | 4,5 | 11,4 |
| F-TGS-B6/011 | 6 | 1/4" | 6 | 43,3 | 19,3 | 24 | 13,5 | 10 | 11 | 15 | 4,4 | 11,4 |
| F-TGS-B8/010 | 8 | 1/8" | 5,7 | 46,6 | 23,9 | 22,7 | 16,4 | 13 | 14 | 13 | 4,5 | 14,4 |
| F-TGS-B8/011 | 8 | 1/4" | 6 | 46,6 | 23,9 | 22,7 | 16,4 | 13 | 14 | 15 | 4,4 | 14,4 |
| F-TGS-B8/012 | 8 | 3/8" | 6,5 | 49,4 | 24,1 | 25,3 | 16,4 | 13 | 14 | 18 | 6 | 14,4 |
| F-TGS-B10/011 | 10 | 1/4" | 6 | 50,6 | 26,7 | 23,9 | 17 | 15,5 | 16 | 15 | 4,4 | 16 |
| F-TGS-B10/012 | 10 | 3/8" | 6,5 | 53,1 | 26,7 | 26,4 | 17 | 15,5 | 16 | 18 | 6 | 16 |
| F-TGS-B10/013 | 10 | 1/2" | 9,5 | 57,1 | 26,7 | 30,4 | 18,8 | 15,5 | 16 | 18 | 6 | 20 |
| F-TGS-B12/011 | 12 | 1/4" | 6 | 56,6 | 29,3 | 27,3 | 18,8 | 16 | 17 | 15 | 4,4 | 20 |
| F-TGS-B12/012 | 12 | 3/8" | 6,5 | 57,8 | 29,3 | 28,5 | 18,8 | 16 | 17 | 18 | 6 | 20 |
| F-TGS-B12/013 | 12 | 1/2" | 9,5 | 61,8 | 29,3 | 32,5 | 18,8 | 16 | 17 | 18 | 6 | 20 |

## F116 F-TGCS-B

Raccordo ad innesto rapido a T girevole con filetto maschio laterale gas conico

Push-in fitting tee with swivel lateral male conical thread

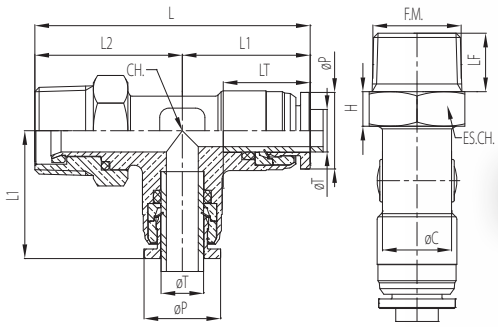


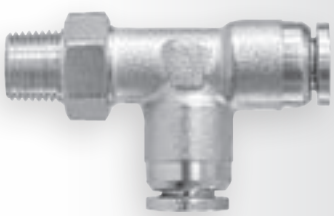

| Codice<br>Code | ØT<br>[mm] | F.M. | LF<br>[mm] | L<br>[mm] | L1<br>[mm] | L2<br>[mm] | LT<br>[mm] | ØC<br>[mm] | CH.<br>[mm] | ES. CH.<br>[mm] | H<br>[mm] | ØP<br>[mm] |
|---|---|---|---|---|---|---|---|---|---|---|---|---|
| F-TGCS-B4/010 | 4 | 1/8" | 8 | 38,2 | 17,1 | 21,1 | 12,8 | 8 | 9 | 13 | 6 | 9,5 |
| F-TGCS-B5/010 | 5 | 1/8" | 8 | 38,3 | 16,9 | 21,4 | 13 | 9 | 10 | 13 | 6 | 10,2 |
| F-TGCS-B6/010 | 6 | 1/8" | 8 | 43,3 | 19,3 | 24 | 13,5 | 10 | 11 | 13 | 6 | 11,4 |
| F-TGCS-B6/011 | 6 | 1/4" | 10 | 46,4 | 19,3 | 27,1 | 13,5 | 10 | 11 | 15 | 6 | 11,4 |
| F-TGCS-B8/010 | 8 | 1/8" | 8 | 47,9 | 23,9 | 24 | 16,4 | 13 | 14 | 13 | 6 | 14,4 |
| F-TGCS-B8/011 | 8 | 1/4" | 10 | 49,9 | 23,9 | 26 | 16,4 | 13 | 14 | 15 | 6 | 14,4 |
| F-TGCS-B8/012 | 8 | 3/8" | 11 | 51,9 | 24,1 | 27,8 | 16,4 | 13 | 14 | 18 | 6,5 | 14,4 |
| F-TGCS-B10/011 | 10 | 1/4" | 10 | 53,9 | 26,7 | 27,2 | 17 | 15,5 | 16 | 15 | 6 | 16 |
| F-TGCS-B10/012 | 10 | 3/8" | 11 | 55,6 | 26,7 | 28,9 | 17 | 15,5 | 16 | 18 | 6,5 | 16 |
| F-TGCS-B10/013 | 10 | 1/2" | 13 | 57,1 | 26,7 | 30,4 | 18,8 | 15,5 | 16 | 22 | 6 | 20 |
| F-TGCS-B12/011 | 12 | 1/4" | 10 | 59,9 | 29,3 | 30,6 | 18,8 | 16 | 17 | 15 | 6 | 20 |
| F-TGCS-B12/012 | 12 | 3/8" | 11 | 60,3 | 29,3 | 31 | 18,8 | 16 | 17 | 18 | 6,5 | 20 |
| F-TGCS-B12/013 | 12 | 1/2" | 13 | 61,8 | 29,3 | 32,5 | 18,8 | 16 | 17 | 22 | 6 | 20 |

## F117 F-CLR-B

Raccordo ad innesto rapido a croce

Push-in fitting equal cross

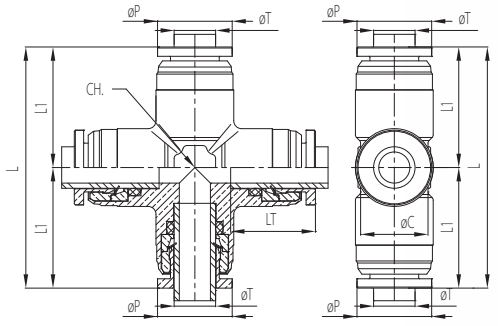


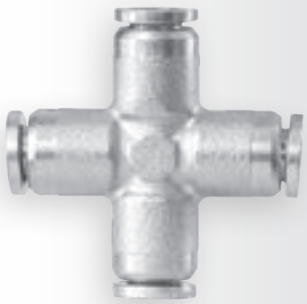

| Codice<br>Code | ØT<br>[mm] | L1<br>[mm] | L<br>[mm] | LT<br>[mm] | ØC<br>[mm] | CH.<br>[mm] | ØP<br>[mm] |
|---|---|---|---|---|---|---|---|
| F-CLR-B4/010 | 4 | 17,1 | 34,2 | 12,8 | 8 | 9 | 9,5 |
| F-CLR-B5/010 | 5 | 16,9 | 33,8 | 13 | 9 | 10 | 10,2 |
| F-CLR-B6/010 | 6 | 19,7 | 39,4 | 13,5 | 10 | 11 | 11,4 |
| F-CLR-B8/010 | 8 | 23,3 | 46,6 | 16,4 | 13 | 14 | 14,4 |
| F-CLR-B10/010 | 10 | 25,5 | 51 | 17 | 15,5 | 16 | 16 |
| F-CLR-B12/010 | 12 | 29,3 | 58,6 | 18,8 | 16 | 17 | 20 |

## F121 F-RID-B

Riduzione per raccordo ad innesto rapido
Reducer junction for push-in fitting

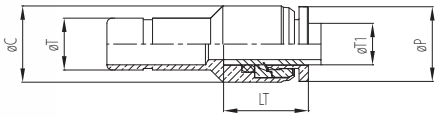

| Codice<br>Code | ØT<br>[mm] | ØT1<br>[mm] | LT<br>[mm] | L<br>[mm] | ØC<br>[mm] | ØP<br>[mm] |
|---|---|---|---|---|---|---|
| F-RID-B5/010 | 5 | 4 | 12,8 | 28,6 | 10 | 9,5 |
| F-RID-B6/010 | 6 | 4 | 12,8 | 29,6 | 10 | 9,5 |
| F-RID-B6/011 | 6 | 5 | 13 | 29,9 | 11 | 10,2 |
| F-RID-B8/010 | 8 | 4 | 12,8 | 32,6 | 10 | 9,5 |
| F-RID-B8/011 | 8 | 5 | 13 | 32,8 | 11 | 10,2 |
| F-RID-B8/012 | 8 | 6 | 13,5 | 33,3 | 11,9 | 11,4 |
| F-RID-B10/012 | 10 | 6 | 13,5 | 36,1 | 11,9 | 11,4 |
| F-RID-B10/013 | 10 | 8 | 16,4 | 38,9 | 15 | 14,4 |
| F-RID-B12/012 | 12 | 6 | 13,5 | 36,5 | 11,9 | 11,4 |
| F-RID-B12/013 | 12 | 8 | 16,4 | 40,9 | 15 | 14,4 |
| F-RID-B12/014 | 12 | 10 | 17 | 43 | 18 | 16 |

## F122 F-OS-B

Occhiello orientabile singolo per colonne e regolatori per raccordo ad innesto rapido
Single banjo for push-in fitting

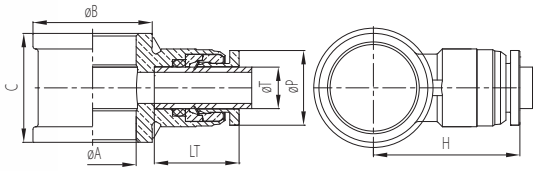

| Codice<br>Code | ØT<br>[mm] | Rif. Filetto colonna<br>Ref. Thread column | ØA<br>[mm] | ØB<br>[mm] | C<br>[mm] | H<br>[mm] | LT<br>[mm] | ØP<br>[mm] |
|---|---|---|---|---|---|---|---|---|
| F-OS-B4/015 | 4 | M5 | 5,05 | 10 | 12 | 19,3 | 12,8 | 9,5 |
| F-OS-B4/010 | 4 | 1/8" | 10 | 15 | 14,5 | 20,6 | 12,8 | 9,5 |
| F-OS-B5/015 | 5 | M5 | 5,05 | 10 | 12 | 20,1 | 13 | 10,2 |
| F-OS-B5/010 | 5 | 1/8" | 10 | 15 | 14,5 | 20,9 | 13 | 10,2 |
| F-OS-B6/015 | 6 | M5 | 5,05 | 10 | 12 | 20,8 | 13,5 | 11,4 |
| F-OS-B6/010 | 6 | 1/8" | 10 | 15 | 14,5 | 20,8 | 13,5 | 11,4 |
| F-OS-B6/011 | 6 | 1/4" | 13,2 | 19 | 18 | 22,8 | 13,5 | 11,4 |
| F-OS-B8/010 | 8 | 1/8" | 10 | 15 | 14,5 | 24,4 | 16,4 | 14,4 |
| F-OS-B8/011 | 8 | 1/4" | 13,2 | 19 | 18 | 26,4 | 16,4 | 14,4 |
| F-OS-B8/012 | 8 | 3/8" | 16,8 | 23 | 21 | 28,3 | 16,4 | 14,4 |
| F-OS-B10/011 | 10 | 1/4" | 13,2 | 19 | 18 | 27,3 | 17 | 16 |
| F-OS-B10/012 | 10 | 3/8" | 16,8 | 23 | 21 | 29,4 | 17 | 16 |
| F-OS-B12/011 | 12 | 1/4" | 13,2 | 19 | 18 | 31,3 | 18,8 | 20 |

## F123 F-OD-B

Occhiello orientabile doppio per colonne per raccordo ad innesto rapido
Double banjo for push-in fitting

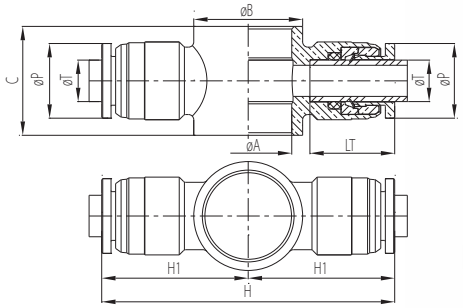

| Codice<br>Code | ØT<br>[mm] | Rif. Filetto colonna<br>Ref. Thread column | ØA<br>[mm] | ØB<br>[mm] | C<br>[mm] | H1<br>[mm] | H<br>[mm] | LT<br>[mm] | ØP<br>[mm] |
|---|---|---|---|---|---|---|---|---|---|
| F-OD-B4/015 | 4 | M5 | 5,05 | 9 | 12 | 19,3 | 38,6 | 12,8 | 9,5 |
| F-OD-B4/010 | 4 | 1/8" | 10 | 14 | 14,5 | 20,6 | 41,2 | 12,8 | 9,5 |
| F-OD-B5/015 | 5 | M5 | 5,05 | 9 | 12 | 20,1 | 40,2 | 13 | 10,2 |
| F-OD-B5/010 | 5 | 1/8" | 10 | 14 | 14,5 | 20,9 | 41,8 | 13 | 10,2 |
| F-OD-B6/015 | 6 | M5 | 5,05 | 9 | 12 | 20,8 | 41,6 | 13,5 | 11,4 |
| F-OD-B6/010 | 6 | 1/8" | 10 | 14 | 14,5 | 20,8 | 41,6 | 13,5 | 11,4 |
| F-OD-B6/011 | 6 | 1/4" | 13,2 | 18 | 18 | 22,8 | 45,6 | 13,5 | 11,4 |
| F-OD-B8/010 | 8 | 1/8" | 10 | 14 | 14,5 | 24,4 | 48,8 | 16,4 | 14,4 |
| F-OD-B8/011 | 8 | 1/4" | 13,2 | 18 | 18 | 26,4 | 52,8 | 16,4 | 14,4 |
| F-OD-B8/012 | 8 | 3/8" | 16,8 | 21 | 21 | 28,3 | 56,6 | 16,4 | 14,4 |
| F-OD-B10/011 | 10 | 1/4" | 13,2 | 18 | 18 | 27,3 | 54,6 | 17 | 16 |
| F-OD-B10/012 | 10 | 3/8" | 16,8 | 22,2 | 21 | 29,4 | 58,8 | 17 | 16 |
| F-OD-B12/011 | 12 | 1/4" | 13,2 | 18 | 18 | 31,3 | 62,6 | 18,8 | 20 |

## F131 F-YLR-B

Raccordo ad innesto rapido ad "Y" intermedio
Push-in fitting equal "Y" union

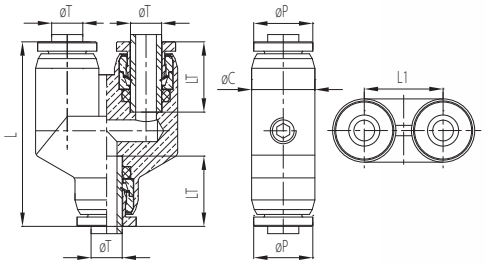

| Codice<br>Code | ØT<br>[mm] | L<br>[mm] | L1<br>[mm] | LT<br>[mm] | ØC<br>[mm] | ØP<br>[mm] |
|---|---|---|---|---|---|---|
| F-YLR-B4/010 | 4 | 33,2 | 13 | 12,8 | 10,2 | 9,5 |
| F-YLR-B5/010 | 5 | 35,7 | 15,2 | 13 | 12,2 | 10,2 |
| F-YLR-B6/010 | 6 | 35,5 | 15,2 | 13,5 | 12,2 | 11,4 |

## F132 F-YRC-B

**Raccordo ad innesto rapido ad "Y" con filetto maschio gas conico**
Push-in fitting "Y" adaptor with male conical thread

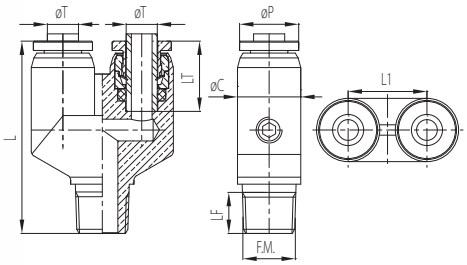

| Codice<br>Code | ØT<br>[mm] | F.M. | LF<br>[mm] | L<br>[mm] | L1<br>[mm] | LT<br>[mm] | ØC<br>[mm] | ØP<br>[mm] |
|---|---|---|---|---|---|---|---|---|
| F-YRC-B4/015 | 4 | M5 (CIL.) | 5 | 30,6 | 13 | 12,8 | 10,2 | 9,5 |
| F-YRC-B4/010 | 4 | 1/8" | 8 | 34,7 | 13 | 12,8 | 10,2 | 9,5 |
| F-YRC-B5/010 | 5 | 1/8" | 9 | 37,1 | 15,2 | 13 | 12,2 | 10,2 |
| F-YRC-B6/010 | 6 | 1/8" | 9,5 | 37,1 | 15,2 | 13,5 | 12,2 | 11,4 |

## F137 F-OSA-B

**Raccordo ad innesto rapido ad occhiello singolo orientabile con filetto maschio gas cilindrico**
Push-in fitting single banjo with male parallel thread and O-ring

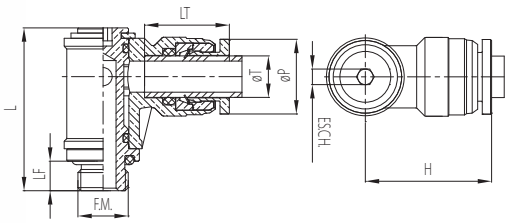

| Codice<br>Code | ØT<br>[mm] | F.M. | LF<br>[mm] | L<br>[mm] | H<br>[mm] | ES.CH.<br>[mm] | LT<br>[mm] | ØP<br>[mm] |
|---|---|---|---|---|---|---|---|---|
| F-OSA-B4/015 | 4 | M5 | 4 | 19,8 | 19,3 | 2 | 12,8 | 9,5 |
| F-OSA-B4/010 | 4 | 1/8" | 5,7 | 24,7 | 20,6 | 2 | 12,8 | 9,5 |
| F-OSA-B5/015 | 5 | M5 | 4 | 19,8 | 20,1 | 2 | 13 | 10,2 |
| F-OSA-B5/010 | 5 | 1/8" | 5,7 | 24,7 | 20,9 | 2 | 13 | 10,2 |
| F-OSA-B6/015 | 6 | M5 | 4 | 19,8 | 20,8 | 2 | 13,5 | 11,4 |
| F-OSA-B6/010 | 6 | 1/8" | 5,7 | 24,7 | 20,8 | 3 | 13,5 | 11,4 |
| F-OSA-B6/011 | 6 | 1/4" | 6 | 30,3 | 22,8 | 6 | 13,5 | 11,4 |
| F-OSA-B8/010 | 8 | 1/8" | 5,7 | 24,7 | 24,4 | 3 | 16,4 | 14,4 |
| F-OSA-B8/011 | 8 | 1/4" | 6 | 30,3 | 26,4 | 6 | 16,4 | 14,4 |
| F-OSA-B10/011 | 10 | 1/4" | 6 | 30,3 | 27,3 | 6 | 17 | 16 |
| F-OSA-B12/011 | 12 | 1/4" | 6 | 30,3 | 31,3 | 6 | 18,8 | 20 |

## F138 F-ODA-B

Raccordo ad innesto rapido ad occhiello doppio orientabile con filetto maschio gas cilindrico e O-ring

Push-in fitting double banjo with male parallel thread and O-ring

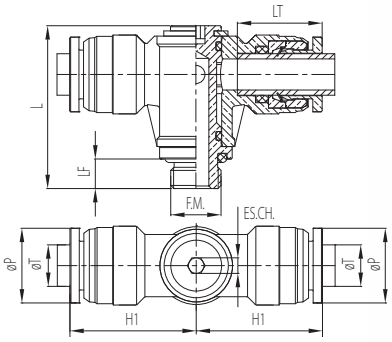


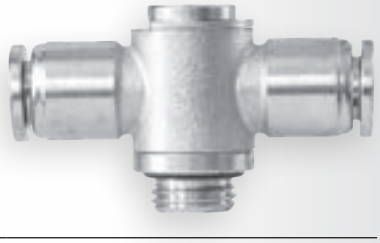

| Codice<br>Code | ØT<br>[mm] | F.M. | LF<br>[mm] | L<br>[mm] | H1<br>[mm] | H<br>[mm] | ES.CH.<br>[mm] | LT<br>[mm] | ØP<br>[mm] |
|---|---|---|---|---|---|---|---|---|---|
| F-ODA-B4/015 | 4 | M5 | 4 | 19,8 | 19,3 | 38,6 | 2 | 12,8 | 9,5 |
| F-ODA-B4/010 | 4 | 1/8" | 5,7 | 24,7 | 20,6 | 41,2 | 2 | 12,8 | 9,5 |
| F-ODA-B5/015 | 5 | M5 | 4 | 19,8 | 20,1 | 40,2 | 2 | 13 | 10,2 |
| F-ODA-B5/010 | 5 | 1/8" | 5,7 | 24,7 | 20,9 | 41,8 | 2 | 13 | 10,2 |
| F-ODA-B6/015 | 6 | M5 | 4 | 19,8 | 20,8 | 41,6 | 2 | 13,5 | 11,4 |
| F-ODA-B6/010 | 6 | 1/8" | 5,7 | 24,7 | 20,8 | 41,6 | 3 | 13,5 | 11,4 |
| F-ODA-B6/011 | 6 | 1/4" | 6 | 30,3 | 22,8 | 45,6 | 6 | 13,5 | 11,4 |
| F-ODA-B8/010 | 8 | 1/8" | 5,7 | 24,7 | 24,4 | 48,8 | 3 | 16,4 | 14,4 |
| F-ODA-B8/011 | 8 | 1/4" | 6 | 30,3 | 26,4 | 52,8 | 6 | 16,4 | 14,4 |
| F-ODA-B10/011 | 10 | 1/4" | 6 | 30,3 | 27,3 | 54,6 | 6 | 17 | 16 |
| F-ODA-B12/011 | 12 | 1/4" | 6 | 30,3 | 31,3 | 62,6 | 6 | 18,8 | 20 |

OLAB
FLUID CONTROL
MADE IN ITALY

# SERIE F100 [NBR]

RACCORDI IN OTTONE

# RACCORDI AD INNESTO RAPIDO PER TUBI PLASTICI CON PINZA PLASTICA

PUSH-IN FITTINGS FOR PLASTIC PIPES WITH PLASTIC SLEEVE

## SERIE F100 [NBR]

OLAB FLUID CONTROL
MADE IN ITALY

## CARATTERISTICHE GENERALI

UTILIZZI
Fluidi: aria

PECULIARITÀ
- Sicuri e affidabili
- Tenuta in NBR
- Economici
- Pinza di sgancio in POM (colore verde)

**FILETTATURE** gas cilindrico ISO 228 (BSP); gas conico ISO 7 (BSPT)
**TUBI DI COLLEGAMENTO** PA6, PA11, PA12, PTFE, FEP, Polietilene, Poliuretano (a diametro calibrato)
**TEMPERATURA** -20°C ÷ +80°C (verificare la scheda tecnica del tubo impiegato)
**PRESSIONE** max 20 bar (verificare la scheda tecnica del tubo impiegato)

## GENERAL FEATURES

APPLICATION
Fluids: air

SPECIAL FEATURES
- Safe and reliable
- NBR sealing gasket
- Low cost
- POM release sleeve (green color)

**THREADS** ISO 228(BSP) cylindrical gas; ISO 7(BSPT) conical gas
**CONNECTIONG PIPES** PA6, PA11, PA12, PTFE, FEP, Ppolyethylene, Polyurethane (diameter sized)
**TEMPERATURE** -20°C ÷ +80°C (check data sheet pipe)
**PRESSURE** max 20 bar (check data sheet pipe)

## COSTRUZIONE

I principali componenti costitutivi dei raccordi serie F100 sono:
- Corpo in ottone nichelato
- Pinza di sgancio in POM (colore verde)
- Rondella elastica di trattenimento tubo in acciaio inox
- Guarnizioni (O-ring) in NBR

## CONSTRUCTION

The main construction components of the fittings of the F100 series are:
- Nickel-plated brass body
- POM release sleeve (green color)
- Stainless steel locking ring
- Sealing gasket (O-ring) made of NBR

| | |
|---|---|
| **Diametri esterni tubo**<br>External diameter pipe | **Ø4 - Ø6 - Ø8 - Ø10 - Ø12 - Ø14 mm** |
| **Filetti dei raccordi**<br>Fittings threads | **Cilindrico (G1/8 - G1/4 - G3/8 - G1/2)**<br>Cylindrical (G1/8 - G1/4 - G3/8 - G1/2) |
| | **Conico (R1/8 - R1/4 - R3/8 - R1/2)**<br>Conical (R1/8 - R1/4 - R3/8 - R1/2) |

## F100 F-ULR

Raccordo ad innesto rapido diritto intermedio
Push-in fitting straight equal union

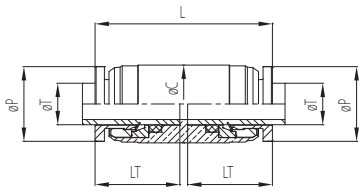

| Codice<br>Code | ØT<br>[mm] | L<br>[mm] | LT<br>[mm] | ØC<br>[mm] | ØP<br>[mm] |
|---|---|---|---|---|---|
| F-ULR4/000 | 4 | 27,1 | 12,8 | 10 | 9,5 |
| F-ULR5/000 | 5 | 27,5 | 13 | 11 | 10,2 |
| F-ULR6/000 | 6 | 28,4 | 13,5 | 11,9 | 11,4 |
| F-ULR8/000 | 8 | 34,3 | 16,4 | 15 | 14,4 |
| F-ULR10/000 | 10 | 36 | 17 | 18 | 16 |
| F-ULR12/000 | 12 | 41 | 18,8 | 19,8 | 20 |

## F101 F-ULRM

Raccordo ad innesto rapido diritto intermedio passalamiera con ghiera di fissaggio
Push-in fitting bulkhead union with ring nut

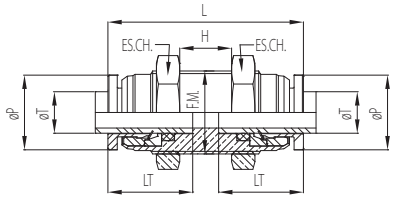


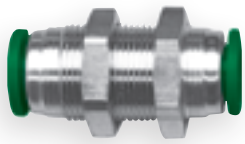

| Codice<br>Code | ØT<br>[mm] | L<br>[mm] | LT<br>[mm] | H<br>[mm] | ES.CH.<br>[mm] | F.M. | ØP<br>[mm] |
|---|---|---|---|---|---|---|---|
| F-ULRM4/000 | 4 | 29,6 | 12,8 | 8 | 14 | M11x1 | 9,5 |
| F-ULRM5/000 | 5 | 29,8 | 13 | 8 | 15 | M12x1 | 10,2 |
| F-ULRM6/000 | 6 | 32 | 13,5 | 10 | 16 | M13x1 | 11,4 |
| F-ULRM8/000 | 8 | 37,8 | 16,4 | 10 | 19 | M16x1 | 14,4 |
| F-ULRM10/000 | 10 | 42 | 17 | 13 | 22 | M19x1 | 16 |
| F-ULRM12/000 | 12 | 48 | 18,8 | 15 | 26 | M22x1 | 20 |

## F102 F-UMR

**Raccordo ad innesto rapido diritto con filetto maschio gas cilindrico e O-ring**
Push-in fitting straight adaptor with male parallel thread and O-ring

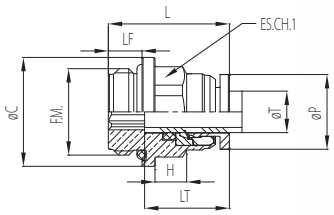

| Codice<br>Code | ØT<br>[mm] | F.M. | L<br>[mm] | LT<br>[mm] | ØC<br>[mm] | LF<br>[mm] | H<br>[mm] | ES.CH.1<br>[mm] | ES.CH.2<br>[mm] | ØP<br>[mm] |
|---|---|---|---|---|---|---|---|---|---|---|
| F-UMR4/000 | 4 | 1/8" | 19 | 12,8 | 14 | 5,7 | 4,7 | 10 | 3 | 9,5 |
| F-UMR4/001 | 4 | 1/4" | 19,5 | 12,8 | 17 | 6 | 5 | 10 | 3 | 9,5 |
| F-UMR5/000 | 5 | 1/8" | 18,7 | 13 | 14 | 5,7 | 4,4 | 12 | 3 | 10,2 |
| F-UMR5/001 | 5 | 1/4" | 19,4 | 13 | 17 | 6 | 4,4 | 12 | 3 | 10,2 |
| F-UMR6/000 | 6 | 1/8" | 21,2 | 13,5 | 14 | 5,7 | 6,2 | 12 | 4 | 11,4 |
| F-UMR6/001 | 6 | 1/4" | 20 | 13,5 | 17 | 6 | 5,2 | 12 | 4 | 11,4 |
| F-UMR8/000 | 8 | 1/8" | 25,1 | 16,4 | 17 | 5,7 | 6,1 | 15 | 6 | 14,4 |
| F-UMR8/001 | 8 | 1/4" | 22,4 | 16,4 | 17 | 6 | 5,6 | 15 | 6 | 14,4 |
| F-UMR8/002 | 8 | 3/8" | 23,4 | 16,4 | 21 | 6,5 | 6,1 | 15 | 6 | 14,4 |
| F-UMR10/001 | 10 | 1/4" | 25,5 | 17 | 20 | 6 | 7,5 | 18 | 7 | 16 |
| F-UMR10/002 | 10 | 3/8" | 23,2 | 17 | 22 | 6,5 | 5 | 18 | 7 | 16 |
| F-UMR10/003 | 10 | 1/2" | 28,5 | 17 | 26 | 9,5 | 6 | 18 | 7 | 16 |
| F-UMR12/001 | 12 | 1/4" | 27,5 | 18,8 | 22 | 6 | 8 | 20 | 7 | 20 |
| F-UMR12/002 | 12 | 3/8" | 28 | 18,8 | 22 | 6,5 | 8 | 20 | 9 | 20 |
| F-UMR12/003 | 12 | 1/2" | 31,5 | 18,8 | 26 | 9,5 | 8 | 20 | 9 | 20 |

## F103 F-UMRC

**Raccordo ad innesto rapido diritto con filetto maschio gas conico**
Push-in fitting straight adaptor with male conical thread

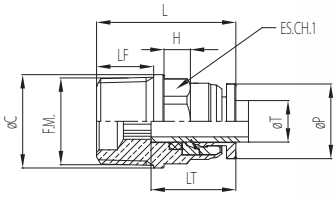

| Codice<br>Code | ØT<br>[mm] | F.M. | L<br>[mm] | LT<br>[mm] | ØC<br>[mm] | LF<br>[mm] | H<br>[mm] | ES.CH.1<br>[mm] | ES.CH.2<br>[mm] | ØP<br>[mm] |
|---|---|---|---|---|---|---|---|---|---|---|
| F-UMRC4/000 | 4 | 1/8" | 20,8 | 12,8 | 11 | 8 | 5 | 10 | 3 | 9,5 |
| F-UMRC4/001 | 4 | 1/4" | 22,8 | 12,8 | 14 | 10 | 5 | 10 | 3 | 9,5 |
| F-UMRC5/000 | 5 | 1/8" | 21 | 13 | 13 | 8 | 4,4 | 11 | 3 | 10,2 |
| F-UMRC5/001 | 5 | 1/4" | 22,7 | 13 | 14 | 10 | 4,4 | 11 | 3 | 10,2 |
| F-UMRC6/000 | 6 | 1/8" | 21,5 | 13,5 | 14 | 8 | 5,1 | 12 | 4 | 11,4 |
| F-UMRC6/001 | 6 | 1/4" | 23,5 | 13,5 | 14 | 10 | 5,1 | 12 | 4 | 11,4 |
| F-UMRC8/000 | 8 | 1/8" | 25,4 | 16,4 | 17 | 8 | 6,6 | 15 | 6 | 14,4 |
| F-UMRC8/001 | 8 | 1/4" | 26,4 | 16,4 | 17 | 10 | 5,6 | 15 | 6 | 14,4 |
| F-UMRC8/002 | 8 | 3/8" | 26,9 | 16,4 | 18 | 11 | 5 | 15 | 6 | 14,4 |
| F-UMRC10/001 | 10 | 1/4" | 27 | 17 | 20 | 10 | 5,5 | 18 | 7 | 16 |
| F-UMRC10/002 | 10 | 3/8" | 28 | 17 | 20 | 11 | 5,5 | 18 | 7 | 16 |
| F-UMRC10/003 | 10 | 1/2" | 30,5 | 17 | 22 | 13 | 5,5 | 18 | 7 | 16 |
| F-UMRC12/001 | 12 | 1/4" | 31,5 | 18,8 | 22 | 10 | 8 | 20 | 7 | 20 |
| F-UMRC12/002 | 12 | 3/8" | 32,5 | 18,8 | 22 | 11 | 8 | 20 | 9 | 20 |
| F-UMRC12/003 | 12 | 1/2" | 34 | 18,8 | 22 | 13 | 8 | 20 | 9 | 20 |

## F104 F-UMRB

**Raccordo ad innesto rapido diritto senza esagono esterno con filetto maschio metrico cilindrico e O-ring oppure con filetto maschio gas conico**
Push-in fitting straight adaptor without external hexagon with male metrical parallel thread and O-ring or male conical thread

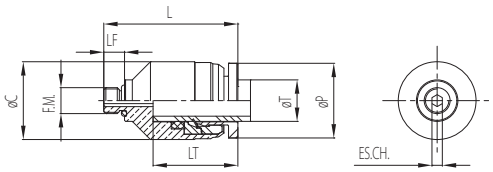

| Codice Code | ØT [mm] | F.M. | L [mm] | LT [mm] | ØC [mm] | LF [mm] | ES.CH. [mm] | ØP [mm] |
|---|---|---|---|---|---|---|---|---|
| F-UMRB4/000 | 4 | 1/8" | 20,8 | 12,8 | 10 | 8 | 3 | 9,5 |
| F-UMRB4/004 | 4 | M4 (CIL.) | 18,8 | 12,8 | 10 | 4 | 1,5 | 9,5 |
| F-UMRB4/005 | 4 | M5 (CIL.) | 18,8 | 12,8 | 10 | 4 | 2 | 9,5 |
| F-UMRB5/000 | 5 | 1/8" | 21 | 13 | 10,9 | 8 | 3 | 10,2 |
| F-UMRB5/005 | 5 | M5 (CIL.) | 19 | 13 | 10,9 | 4 | 2 | 10,2 |
| F-UMRB6/000 | 6 | 1/8" | 21,5 | 13,5 | 12 | 8 | 4 | 11,4 |
| F-UMRB6/005 | 6 | M5 (CIL.) | 19,5 | 13,5 | 12 | 4 | 2 | 11,4 |
| F-UMRB8/000 | 8 | 1/8" | 25,4 | 16,4 | 14,7 | 8 | 6 | 14,4 |
| F-UMRB8/001 | 8 | 1/4" | 26,4 | 16,4 | 14,7 | 10 | 6 | 14,4 |
| F-UMRB8/002 | 8 | 3/8" | 26,9 | 16,4 | 18 | 11 | 6 | 14,4 |
| F-UMRB10/001 | 10 | 1/4" | 27 | 17 | 17,4 | 10 | 7 | 16 |
| F-UMRB10/002 | 10 | 3/8" | 28 | 17 | 17,4 | 11 | 7 | 16 |
| F-UMRB10/003 | 10 | 1/2" | 30,5 | 17 | 22 | 13 | 7 | 16 |
| F-UMRB12/001 | 12 | 1/4" | 31,5 | 18,8 | 20 | 10 | 7 | 20 |
| F-UMRB12/002 | 12 | 3/8" | 32,5 | 18,8 | 20 | 11 | 9 | 20 |
| F-UMRB12/003 | 12 | 1/2" | 34 | 18,8 | 22 | 13 | 9 | 20 |

## F105 F-UFR

**Raccordo ad innesto rapido diritto con filetto femmina gas cilindrico**
Push-in fitting straight adaptor with female parallel thread

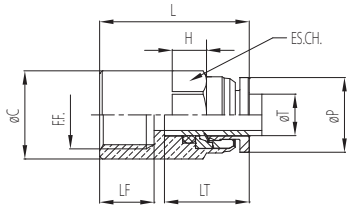

| Codice Code | ØT [mm] | F.M. | L [mm] | LT [mm] | ØC [mm] | LF [mm] | H [mm] | ES.CH. [mm] | ØP [mm] |
|---|---|---|---|---|---|---|---|---|---|
| F-UFR4/005 | 4 | M5 | 19,8 | 12,8 | 8 | 5,5 | 6,5 | 10 | 9,5 |
| F-UFR4/000 | 4 | 1/8" | 22,8 | 12,8 | 12 | 8,5 | 6,5 | 10 | 9,5 |
| F-UFR5/005 | 5 | M5 | 20 | 13 | 8 | 5,5 | 6 | 11 | 10,2 |
| F-UFR5/000 | 5 | 1/8" | 23 | 13 | 12 | 8,5 | 6 | 11 | 10,2 |
| F-UFR5/001 | 5 | 1/4" | 25 | 13 | 17 | 10,5 | 6 | 11 | 10,2 |
| F-UFR6/000 | 6 | 1/8" | 23,5 | 13,5 | 12 | 8,5 | 8,1 | 12 | 11,4 |
| F-UFR6/001 | 6 | 1/4" | 25,5 | 13,5 | 17 | 10,5 | 6,1 | 12 | 11,4 |
| F-UFR8/000 | 8 | 1/8" | 26,4 | 16,4 | 12 | 8,5 | 8,6 | 15 | 14,4 |
| F-UFR8/001 | 8 | 1/4" | 28,9 | 16,4 | 17 | 10,5 | 6,6 | 15 | 14,4 |
| F-UFR10/001 | 10 | 1/4" | 29,5 | 17 | 17 | 10,5 | 8 | 18 | 16 |
| F-UFR10/002 | 10 | 3/8" | 30,5 | 17 | 20 | 11,5 | 8 | 18 | 16 |
| F-UFR12/001 | 12 | 1/4" | 32 | 18,8 | 17 | 10,5 | 9,5 | 20 | 20 |
| F-UFR12/002 | 12 | 3/8" | 33 | 18,8 | 20 | 11,5 | 9,5 | 20 | 20 |
| F-UFR12/003 | 12 | 1/2" | 37,5 | 18,8 | 26 | 16 | 8 | 20 | 20 |

## F106 F-ELR

Raccordo ad innesto rapido ad angolo intermedio
Push-in fitting elbow equal union

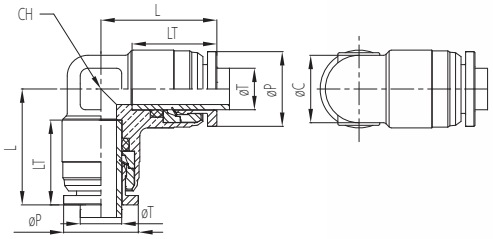

| Codice<br>Code | ØT<br>[mm] | L<br>[mm] | LT<br>[mm] | ØC<br>[mm] | CH.<br>[mm] | ØP<br>[mm] |
|---|---|---|---|---|---|---|
| F-ELR4/000 | 4 | 17,1 | 12,8 | 8 | 9 | 9,5 |
| F-ELR5/000 | 5 | 16,9 | 13 | 9 | 10 | 10,2 |
| F-ELR6/000 | 6 | 19,3 | 13,5 | 10 | 11 | 11,4 |
| F-ELR8/000 | 8 | 22,4 | 16,4 | 13 | 14 | 14,4 |
| F-ELR10/000 | 10 | 25,5 | 17 | 15,5 | 16 | 16 |
| F-ELR12/000 | 12 | 29,3 | 18,8 | 16 | 17 | 20 |

## F107 F-ERC

Raccordo ad innesto rapido ad angolo fisso con filetto maschio gas conico
Push-in fitting elbow adaptor with male conical thread

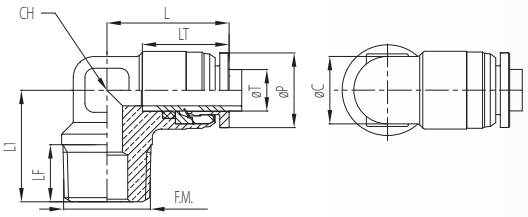

| Codice<br>Code | ØT<br>[mm] | F.M. | LF<br>[mm] | L<br>[mm] | L1<br>[mm] | LT<br>[mm] | ØC<br>[mm] | CH.<br>[mm] | ØP<br>[mm] |
|---|---|---|---|---|---|---|---|---|---|
| F-ERC4/000 | 4 | 1/8" | 8 | 17,1 | 15 | 12,8 | 8 | 9 | 9,5 |
| F-ERC5/000 | 5 | 1/8" | 8 | 16,9 | 15 | 13 | 9 | 10 | 10,2 |
| F-ERC6/000 | 6 | 1/8" | 8 | 19,3 | 16 | 13,5 | 10 | 11 | 11,4 |
| F-ERC6/001 | 6 | 1/4" | 10 | 19,3 | 19,9 | 13,5 | 10 | 11 | 11,4 |
| F-ERC8/000 | 8 | 1/8" | 8 | 22,4 | 18 | 16,4 | 13 | 14 | 14,4 |
| F-ERC8/001 | 8 | 1/4" | 10 | 22,4 | 20 | 16,4 | 13 | 14 | 14,4 |
| F-ERC8/002 | 8 | 3/8" | 11 | 23,6 | 21,5 | 16,4 | 13 | 14 | 14,4 |
| F-ERC10/001 | 10 | 1/4" | 10 | 25,5 | 22,8 | 17 | 15,5 | 16 | 16 |
| F-ERC10/002 | 10 | 3/8" | 11 | 25,5 | 23,8 | 17 | 15,5 | 16 | 16 |
| F-ERC12/001 | 12 | 1/4" | 10 | 29,3 | 24 | 18,8 | 16 | 17 | 20 |
| F-ERC12/002 | 12 | 3/8" | 11 | 29,3 | 25 | 18,8 | 16 | 17 | 20 |
| F-UFR12/003 | 12 | 1/2" | 37,5 | 18,8 | 26 | 16 | 8 | 20 | 20 |

## F108 F-EG

**Raccordo ad innesto rapido ad angolo girevole con filetto maschio gas cilindrico e O-ring**
Push-in fitting elbow adaptor with swivel male parallel thread and O-ring

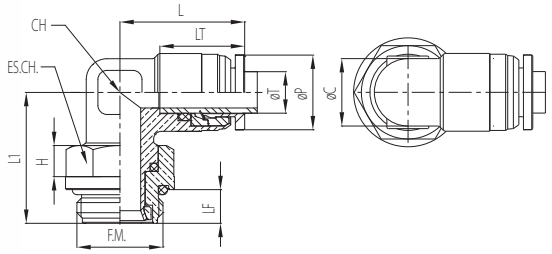


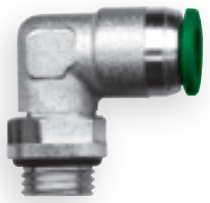

| Codice Code | ØT [mm] | F.M. | LF [mm] | L [mm] | L1 [mm] | LT [mm] | ØC [mm] | CH. [mm] | ES. CH. [mm] | H [mm] | ØP [mm] |
|---|---|---|---|---|---|---|---|---|---|---|---|
| F-EG4/005 | 4 | M5 | 4 | 17,1 | 16,4 | 12,8 | 8 | 9 | 9 | 4 | 9,5 |
| F-EG4/000 | 4 | 1/8" | 5,7 | 17,1 | 19,8 | 12,8 | 8 | 9 | 13 | 4,5 | 9,5 |
| F-EG4/001 | 4 | 1/4" | 6 | 17,1 | 20 | 12,8 | 8 | 9 | 15 | 4,4 | 9,5 |
| F-EG5/005 | 5 | M5 | 6 | 16,9 | 16,4 | 13 | 9 | 10 | 9 | 4 | 10,2 |
| F-EG5/000 | 5 | 1/8" | 5,7 | 16,9 | 20 | 13 | 9 | 10 | 13 | 4,5 | 10,2 |
| F-EG5/001 | 5 | 1/4" | 6 | 16,9 | 20,2 | 13 | 9 | 10 | 15 | 4,4 | 10,2 |
| F-EG6/005 | 6 | M5 | 4 | 19,3 | 16,4 | 13,5 | 10 | 11 | 9 | 4 | 11,4 |
| F-EG6/000 | 6 | 1/8" | 5,7 | 19,3 | 22,2 | 13,5 | 10 | 11 | 13 | 4,5 | 11,4 |
| F-EG6/001 | 6 | 1/4" | 6 | 19,3 | 22,2 | 13,5 | 10 | 11 | 15 | 4,4 | 11,4 |
| F-EG8/000 | 8 | 1/8" | 5,7 | 23,9 | 22,7 | 16,4 | 13 | 14 | 13 | 4,5 | 14,4 |
| F-EG8/001 | 8 | 1/4" | 6 | 23,9 | 22,9 | 16,4 | 13 | 14 | 15 | 4,4 | 14,4 |
| F-EG8/002 | 8 | 3/8" | 6,5 | 24,1 | 25,2 | 16,4 | 13 | 14 | 18 | 6 | 14,4 |
| F-EG10/000 | 10 | 1/8" | 5,7 | 26,7 | 24 | 17 | 15,5 | 16 | 13 | 4,5 | 16 |
| F-EG10/001 | 10 | 1/4" | 6 | 26,7 | 25,8 | 17 | 15,5 | 16 | 15 | 4,4 | 16 |
| F-EG10/002 | 10 | 3/8" | 6,5 | 26,7 | 26,4 | 17 | 15,5 | 16 | 18 | 6 | 16 |
| F-EG12/001 | 12 | 1/4" | 6 | 29,3 | 27,5 | 18,8 | 16 | 17 | 15 | 4,4 | 20 |
| F-EG12/002 | 12 | 3/8" | 6,5 | 29,3 | 28,2 | 18,8 | 16 | 17 | 18 | 6 | 20 |
| F-EG12/003 | 12 | 1/2" | 9,5 | 29,3 | 33,5 | 18,8 | 16 | 17 | 18 | 6 | 20 |

## F108/1 F-EGL

**Raccordo ad innesto rapido ad angolo girevole lungo con filetto maschio gas cilindrico e O-ring**
Push-in fitting long elbow adaptor with swivel male parallel thread and O-ring

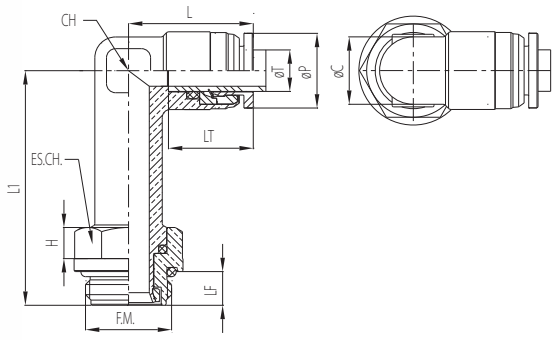

| Codice Code | ØT [mm] | F.M. | LF [mm] | L [mm] | L1 [mm] | LT [mm] | ØC [mm] | CH. [mm] | ES. CH. [mm] | H [mm] | ØP [mm] |
|---|---|---|---|---|---|---|---|---|---|---|---|
| F-EGL4/000 | 4 | 1/8" | 5,7 | 17,1 | 34,8 | 12,8 | 8 | 9 | 13 | 4,5 | 9,5 |
| F-EGL4/001 | 4 | 1/4" | 6 | 17,1 | 35 | 12,8 | 8 | 9 | 15 | 4,4 | 9,5 |
| F-EGL6/000 | 6 | 1/8" | 5,7 | 19,3 | 37,7 | 13,5 | 10 | 11 | 13 | 4,5 | 11,4 |
| F-EGL6/001 | 6 | 1/4" | 6 | 19,3 | 38,2 | 13,5 | 10 | 11 | 15 | 4,4 | 11,4 |
| F-EGL8/000 | 8 | 1/8" | 5,7 | 23,9 | 42,7 | 16,4 | 13 | 14 | 13 | 4,5 | 14,4 |
| F-EGL8/001 | 8 | 1/4" | 6 | 23,9 | 42,7 | 16,4 | 13 | 14 | 15 | 4,4 | 14,4 |
| F-EGL8/002 | 8 | 3/8" | 6,5 | 23,9 | 45,2 | 16,4 | 13 | 14 | 18 | 6 | 14,4 |
| F-EGL10/001 | 10 | 1/4" | 6 | 26,7 | 47,1 | 17 | 15,5 | 16 | 15 | 4,4 | 16 |
| F-EGL10/002 | 10 | 3/8" | 6,5 | 26,7 | 47,2 | 17 | 15,5 | 16 | 18 | 6 | 16 |

## F109 F-EGC

Raccordo ad innesto rapido ad angolo girevole con filetto maschio gas conico

Push-in fitting elbow adaptor with swivel male conical thread

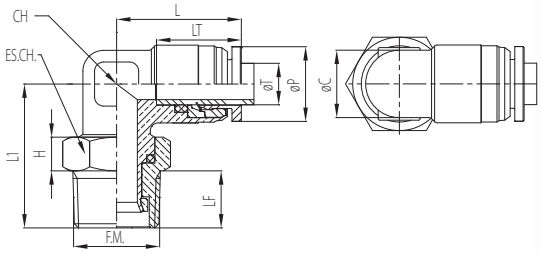


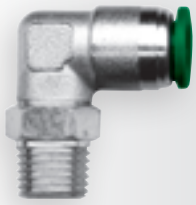

| Codice<br>Code | ØT<br>[mm] | F.M. | LF<br>[mm] | L<br>[mm] | L1<br>[mm] | LT<br>[mm] | ØC<br>[mm] | CH.<br>[mm] | ES. CH.<br>[mm] | H<br>[mm] | ØP<br>[mm] |
|---|---|---|---|---|---|---|---|---|---|---|---|
| F-EGC4/000 | 4 | 1/8" | 8 | 17,1 | 21,1 | 12,8 | 8 | 9 | 13 | 6 | 9,5 |
| F-EGC4/001 | 4 | 1/4" | 10 | 17,1 | 23,1 | 12,8 | 8 | 9 | 15 | 6 | 9,5 |
| F-EGC5/000 | 5 | 1/8" | 8 | 16,9 | 21,3 | 13 | 9 | 10 | 13 | 6 | 10,2 |
| F-EGC5/001 | 5 | 1/4" | 10 | 16,9 | 23,3 | 13 | 9 | 10 | 15 | 6 | 10,2 |
| F-EGC6/000 | 6 | 1/8" | 8 | 19,3 | 23,5 | 13,5 | 10 | 11 | 13 | 6 | 11,4 |
| F-EGC6/001 | 6 | 1/4" | 10 | 19,3 | 24 | 13,5 | 10 | 11 | 15 | 6 | 11,4 |
| F-EGC8/000 | 8 | 1/8" | 8 | 23,9 | 24 | 16,4 | 13 | 14 | 13 | 6 | 14,4 |
| F-EGC8/001 | 8 | 1/4" | 10 | 23,9 | 26 | 16,4 | 13 | 14 | 15 | 6 | 14,4 |
| F-EGC8/002 | 8 | 3/8" | 11 | 24,1 | 27,7 | 16,4 | 13 | 14 | 18 | 6,5 | 14,4 |
| F-EGC10/000 | 10 | 1/8" | 8 | 26,7 | 25,3 | 17 | 15,5 | 16 | 13 | 6 | 16 |
| F-EGC10/001 | 10 | 1/4" | 10 | 26,7 | 28,9 | 17 | 15,5 | 16 | 15 | 6 | 16 |
| F-EGC10/002 | 10 | 3/8" | 11 | 26,7 | 28,9 | 17 | 15,5 | 16 | 18 | 6,5 | 16 |
| F-EGC12/001 | 12 | 1/4" | 10 | 29,3 | 30,8 | 18,8 | 16 | 17 | 15 | 6 | 20 |
| F-EGC12/002 | 12 | 3/8" | 11 | 29,3 | 31 | 18,8 | 16 | 17 | 18 | 6,5 | 20 |
| F-EGC12/003 | 12 | 1/2" | 13 | 29,3 | 32,5 | 18,8 | 16 | 17 | 22 | 6 | 20 |

## F109/1 F-EGCL

Raccordo ad innesto rapido ad angolo girevole lungo con filetto maschio gas conico

Push-in fitting long elbow adaptor with swivel male conical thread

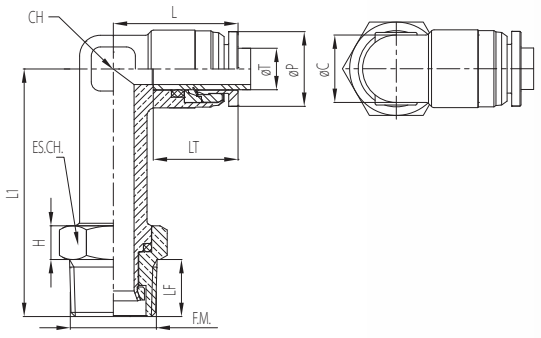

| Codice<br>Code | ØT<br>[mm] | F.M. | LF<br>[mm] | L<br>[mm] | L1<br>[mm] | LT<br>[mm] | ØC<br>[mm] | CH. [mm] | ES. CH.<br>[mm] | H<br>[mm] | ØP<br>[mm] |
|---|---|---|---|---|---|---|---|---|---|---|---|
| F-EGCL4/000 | 4 | 1/8" | 8 | 17,1 | 36,1 | 12,8 | 8 | 9 | 13 | 6 | 9,5 |
| F-EGCL4/001 | 4 | 1/4" | 10 | 17,1 | 38,1 | 12,8 | 8 | 9 | 15 | 6 | 9,5 |
| F-EGCL6/000 | 6 | 1/8" | 8 | 19,3 | 39 | 13,5 | 10 | 11 | 13 | 6 | 11,4 |
| F-EGCL6/001 | 6 | 1/4" | 10 | 19,3 | 41,1 | 13,5 | 10 | 11 | 15 | 6 | 11,4 |
| F-EGCL8/000 | 8 | 1/8" | 8 | 23,9 | 44 | 16,4 | 13 | 14 | 13 | 6 | 14,4 |
| F-EGCL8/001 | 8 | 1/4" | 10 | 23,9 | 46 | 16,4 | 13 | 14 | 15 | 6 | 14,4 |
| F-EGCL8/002 | 8 | 3/8" | 11 | 23,9 | 47,7 | 16,4 | 13 | 14 | 18 | 6,5 | 14,4 |
| F-EGCL10/001 | 10 | 1/4" | 10 | 26,7 | 50 | 17 | 15,5 | 16 | 15 | 6 | 16 |
| F-EGCL10/002 | 10 | 3/8" | 11 | 26,7 | 51,4 | 17 | 15,5 | 16 | 18 | 6,5 | 16 |

## F110 F-TLR

Raccordo ad innesto rapido a T intermedio
Push-in fitting tee equal union

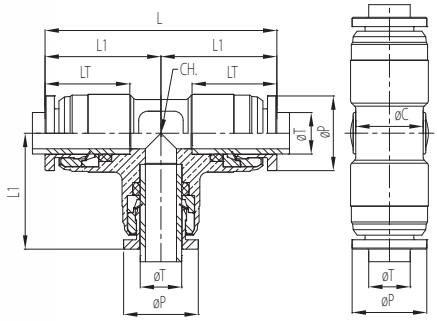


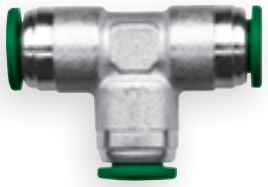

| Codice<br>Code | ØT<br>[mm] | L1 [mm] | L [mm] | LT [mm] | ØC [mm] | CH. [mm] | ØP<br>[mm] |
|---|---|---|---|---|---|---|---|
| F-TLR4/000 | 4 | 17,1 | 34,2 | 12,8 | 8 | 9 | 9,5 |
| F-TLR5/000 | 5 | 16,9 | 33,8 | 13 | 9 | 10 | 10,2 |
| F-TLR6/000 | 6 | 19,3 | 38,6 | 13,5 | 10 | 11 | 11,4 |
| F-TLR8/000 | 8 | 22,4 | 44,8 | 16,4 | 13 | 14 | 14,4 |
| F-TLR10/000 | 10 | 25,5 | 51 | 17 | 15,5 | 16 | 16 |
| F-TLR12/000 | 12 | 29,3 | 58,6 | 18,8 | 16 | 17 | 20 |

## F111 F-TRCC

Raccordo ad innesto rapido a T con filetto maschio centrale gas conico
Push-in fitting tee adaptor with central male conical thread

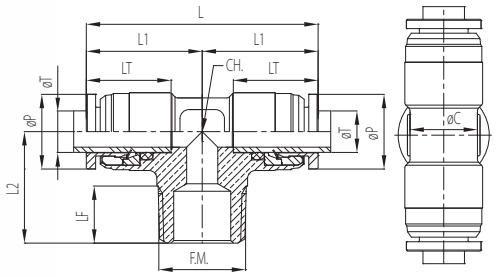

| Codice<br>Code | ØT<br>[mm] | F.M. | LF<br>[mm] | L1<br>[mm] | L<br>[mm] | L2<br>[mm] | LT<br>[mm] | ØC<br>[mm] | CH.<br>[mm] | ØP<br>[mm] |
|---|---|---|---|---|---|---|---|---|---|---|
| F-TRCC4/000 | 4 | 1/8" | 8 | 17,1 | 34,2 | 15 | 12,8 | 8 | 9 | 9,5 |
| F-TRCC5/000 | 5 | 1/8" | 8 | 16,9 | 33,8 | 15 | 13 | 9 | 10 | 10,2 |
| F-TRCC6/000 | 6 | 1/8" | 8 | 19,3 | 38,6 | 16 | 13,5 | 10 | 11 | 11,4 |
| F-TRCC6/001 | 6 | 1/4" | 10 | 19,3 | 38,6 | 19,9 | 13,5 | 10 | 11 | 11,4 |
| F-TRCC8/000 | 8 | 1/8" | 8 | 22,4 | 44,8 | 18 | 16,4 | 13 | 14 | 14,4 |
| F-TRCC8/001 | 8 | 1/4" | 10 | 22,4 | 44,8 | 20 | 16,4 | 13 | 14 | 14,4 |
| F-TRCC8/002 | 8 | 3/8" | 11 | 23,4 | 46,8 | 21,5 | 16,4 | 13 | 14 | 14,4 |
| F-TRCC10/001 | 10 | 1/4" | 10 | 25,5 | 51 | 22,7 | 17 | 15,5 | 16 | 16 |
| F-TRCC10/002 | 10 | 3/8" | 11 | 25,5 | 51 | 23,8 | 17 | 15,5 | 16 | 16 |
| F-TRCC12/001 | 12 | 1/4" | 10 | 29,3 | 58,6 | 24 | 18,8 | 16 | 17 | 20 |
| F-TRCC12/002 | 12 | 3/8" | 11 | 29,3 | 58,6 | 25 | 18,8 | 16 | 17 | 20 |

## F112 F-TRCS

Raccordo ad innesto rapido a T con filetto maschio laterale gas conico

Push-in fitting tee with lateral male conical thread

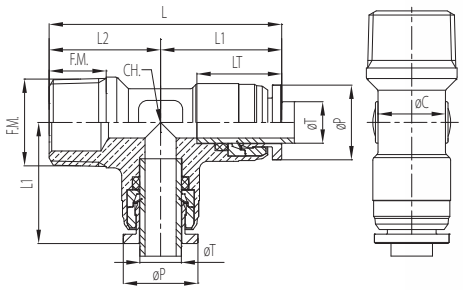

| Codice<br>Code | ØT<br>[mm] | F.M. | LF [mm] | L1 [mm] | L2 [mm] | L [mm] | LT [mm] | ØC [mm] | CH. [mm] | ØP<br>[mm] |
|---|---|---|---|---|---|---|---|---|---|---|
| F-TRCS4/000 | 4 | 1/8" | 8 | 17,1 | 15 | 32,1 | 12,8 | 8 | 9 | 9,5 |
| F-TRCS5/000 | 5 | 1/8" | 8 | 16,9 | 15 | 31,9 | 13 | 9 | 10 | 10,2 |
| F-TRCS6/000 | 6 | 1/8" | 8 | 19,3 | 16 | 35,3 | 13,5 | 10 | 11 | 11,4 |
| F-TRCS6/001 | 6 | 1/4" | 10 | 19,3 | 19,9 | 39,2 | 13,5 | 10 | 11 | 11,4 |
| F-TRCS8/000 | 8 | 1/8" | 8 | 22,4 | 18 | 40,4 | 16,4 | 13 | 14 | 14,4 |
| F-TRCS8/001 | 8 | 1/4" | 10 | 22,4 | 20 | 42,4 | 16,4 | 13 | 14 | 14,4 |
| F-TRCS8/002 | 8 | 3/8" | 11 | 23,4 | 21,5 | 44,9 | 16,4 | 13 | 14 | 14,4 |
| F-TRCS10/001 | 10 | 1/4" | 10 | 25,5 | 22,7 | 48,2 | 17 | 15,5 | 16 | 16 |
| F-TRCS10/002 | 10 | 3/8" | 11 | 25,5 | 23,8 | 49,3 | 17 | 15,5 | 16 | 16 |
| F-TRCS12/001 | 12 | 1/4" | 10 | 29,3 | 24 | 53,3 | 18,8 | 16 | 17 | 20 |
| F-TRCS12/002 | 12 | 3/8" | 11 | 29,3 | 25 | 54,3 | 18,8 | 16 | 17 | 20 |

## F113 F-TGC

Raccordo ad innesto rapido a T girevole con filetto maschio centrale gas cilindrico e O-ring

Push-in fitting tee with central swivel male parallel thread and O-ring

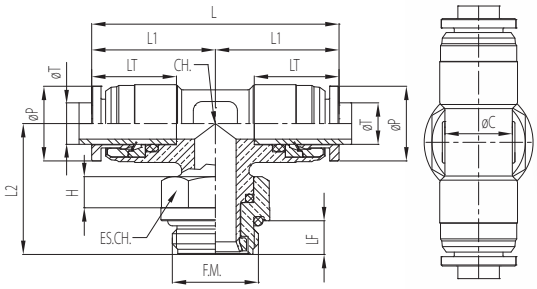


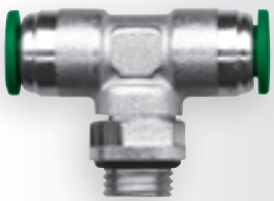

| Codice<br>Code | ØT<br>[mm] | F.M. | LF<br>[mm] | L<br>[mm] | L1<br>[mm] | L2<br>[mm] | LT<br>[mm] | ØC<br>[mm] | CH.<br>[mm] | ES. CH.<br>[mm] | H<br>[mm] | ØP<br>[mm] |
|---|---|---|---|---|---|---|---|---|---|---|---|---|
| F-TGC4/000 | 4 | 1/8" | 5,7 | 34,2 | 17,1 | 20 | 12,8 | 8 | 9 | 13 | 4,5 | 9,5 |
| F-TGC5/000 | 5 | 1/8" | 5,7 | 33,8 | 16,9 | 21 | 13 | 9 | 10 | 13 | 4,5 | 10,2 |
| F-TGC6/000 | 6 | 1/8" | 5,7 | 38,6 | 19,3 | 23,1 | 13,5 | 10 | 11 | 13 | 4,5 | 11,4 |
| F-TGC6/001 | 6 | 1/4" | 6 | 38,6 | 19,3 | 23,8 | 13,5 | 10 | 11 | 15 | 4,2 | 11,4 |
| F-TGC8/000 | 8 | 1/8" | 5,7 | 47,8 | 23,9 | 22,7 | 16,4 | 13 | 14 | 13 | 4,5 | 14,4 |
| F-TGC8/001 | 8 | 1/4" | 6 | 47,8 | 23,9 | 22,7 | 16,4 | 13 | 14 | 15 | 4,2 | 14,4 |
| F-TGC8/002 | 8 | 3/8" | 6,5 | 48,2 | 24,1 | 25,3 | 16,4 | 13 | 14 | 18 | 6 | 14,4 |
| F-TGC10/001 | 10 | 1/4" | 6 | 53,4 | 26,7 | 23,9 | 17 | 15,5 | 16 | 15 | 4,2 | 16 |
| F-TGC10/002 | 10 | 3/8" | 6,5 | 53,4 | 26,7 | 26,4 | 17 | 15,5 | 16 | 18 | 6 | 16 |
| F-TGC12/001 | 12 | 1/4" | 6 | 58,6 | 29,3 | 27,3 | 18,8 | 16 | 17 | 15 | 4,2 | 20 |
| F-TGC12/002 | 12 | 3/8" | 6,5 | 58,6 | 29,3 | 28,5 | 18,8 | 16 | 17 | 18 | 6 | 20 |
| F-TGC12/003 | 12 | 1/2" | 9,5 | 58,6 | 29,3 | 32,5 | 18,8 | 16 | 17 | 18 | 6 | 20 |

## F114 F-TGCC

Raccordo ad innesto rapido a T girevole con filetto maschio centrale gas conico

Push-in fitting tee with central swivel male conical thread

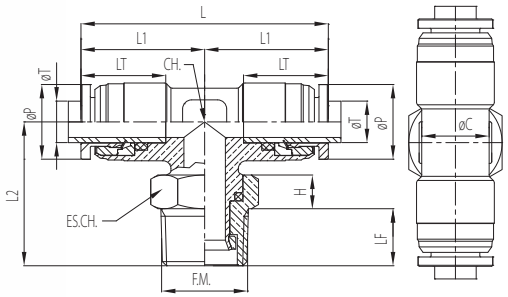


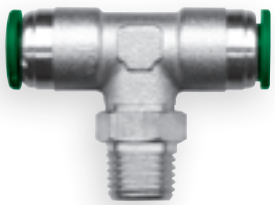

| Codice Code | ØT [mm] | F.M. | LF [mm] | L [mm] | L1 [mm] | L2 [mm] | LT [mm] | ØC [mm] | CH. [mm] | ES. CH. [mm] | H [mm] | ØP [mm] |
|---|---|---|---|---|---|---|---|---|---|---|---|---|
| F-TGCC4/000 | 4 | 1/8" | 8 | 34,2 | 17,1 | 21,1 | 12,8 | 8 | 9 | 13 | 6 | 9,5 |
| F-TGCC5/000 | 5 | 1/8" | 8 | 33,8 | 16,9 | 22,4 | 13 | 9 | 10 | 13 | 6 | 10,2 |
| F-TGCC6/000 | 6 | 1/8" | 8 | 38,6 | 19,3 | 24,4 | 13,5 | 10 | 11 | 13 | 6 | 11,4 |
| F-TGCC6/001 | 6 | 1/4" | 10 | 38,6 | 19,3 | 27,1 | 13,5 | 10 | 11 | 15 | 6 | 11,4 |
| F-TGCC8/000 | 8 | 1/8" | 8 | 47,8 | 23,9 | 24 | 16,4 | 13 | 14 | 13 | 6 | 14,4 |
| F-TGCC8/001 | 8 | 1/4" | 10 | 47,8 | 23,9 | 26 | 16,4 | 13 | 14 | 15 | 6 | 14,4 |
| F-TGCC8/002 | 8 | 3/8" | 11 | 48,2 | 24,1 | 27,7 | 16,4 | 13 | 14 | 18 | 6,5 | 14,4 |
| F-TGCC10/001 | 10 | 1/4" | 10 | 53,4 | 26,7 | 27,2 | 17 | 15,5 | 16 | 15 | 6 | 16 |
| F-TGCC10/002 | 10 | 3/8" | 11 | 53,4 | 26,7 | 28,9 | 17 | 15,5 | 16 | 18 | 6,5 | 16 |
| F-TGCC12/001 | 12 | 1/4" | 10 | 58,6 | 29,3 | 30,6 | 18,8 | 16 | 17 | 15 | 6 | 20 |
| F-TGCC12/002 | 12 | 3/8" | 11 | 58,6 | 29,3 | 31 | 18,8 | 16 | 17 | 18 | 6,5 | 20 |
| F-TGCC12/003 | 12 | 1/2" | 13 | 58,6 | 29,3 | 32,5 | 18,8 | 16 | 17 | 22 | 6 | 20 |

## F115 F-TGS

Raccordo ad innesto rapido a T girevole con filetto maschio laterale gas cilindrico e O-ring

Push-in fitting tee with lateral swivel male parallel thread and O-ring

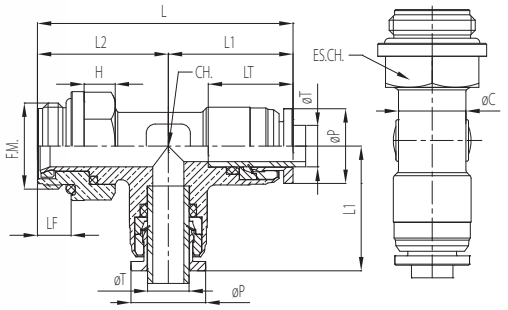


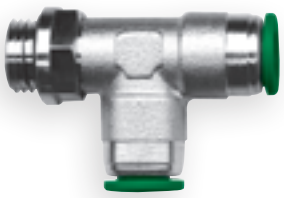

| Codice Code | ØT [mm] | F.M. | LF [mm] | L [mm] | L1 [mm] | L2 [mm] | LT [mm] | ØC [mm] | CH. [mm] | ES. CH. [mm] | H [mm] | ØP [mm] |
|---|---|---|---|---|---|---|---|---|---|---|---|---|
| F-TGS4/005 | 4 | M5 | 4 | 32,8 | 16,8 | 16 | 12,8 | 8 | 9 | 9 | 4 | 9,5 |
| F-TGS4/000 | 4 | 1/8" | 5,7 | 37,1 | 17,1 | 20 | 12,8 | 8 | 9 | 13 | 4,5 | 9,5 |
| F-TGS5/000 | 5 | 1/8" | 5,7 | 36,9 | 16,9 | 20 | 13 | 9 | 10 | 13 | 4,5 | 10,2 |
| F-TGS6/000 | 6 | 1/8" | 5,7 | 42 | 19,3 | 22,7 | 13,5 | 10 | 11 | 13 | 4,5 | 11,4 |
| F-TGS6/001 | 6 | 1/4" | 6 | 43,1 | 19,3 | 23,8 | 13,5 | 10 | 11 | 15 | 4,2 | 11,4 |
| F-TGS8/000 | 8 | 1/8" | 5,7 | 46,6 | 23,9 | 22,7 | 16,4 | 13 | 14 | 13 | 4,5 | 14,4 |
| F-TGS8/001 | 8 | 1/4" | 6 | 46,6 | 23,9 | 22,7 | 16,4 | 13 | 14 | 15 | 4,2 | 14,4 |
| F-TGS8/002 | 8 | 3/8" | 6,5 | 49,4 | 24,1 | 25,3 | 16,4 | 13 | 14 | 18 | 6 | 14,4 |
| F-TGS10/001 | 10 | 1/4" | 6 | 50,6 | 26,7 | 23,9 | 17 | 15,5 | 16 | 15 | 4,2 | 16 |
| F-TGS10/002 | 10 | 3/8" | 6,5 | 53,1 | 26,7 | 26,4 | 17 | 15,5 | 16 | 18 | 6 | 16 |
| F-TGS10/003 | 10 | 1/2" | 9,5 | 57,1 | 26,7 | 30,4 | 18,8 | 15,5 | 16 | 18 | 6 | 20 |
| F-TGS12/001 | 12 | 1/4" | 6 | 56,6 | 29,3 | 27,3 | 18,8 | 16 | 17 | 15 | 4,2 | 20 |
| F-TGS12/002 | 12 | 3/8" | 6,5 | 57,8 | 29,3 | 28,5 | 18,8 | 16 | 17 | 18 | 6 | 20 |
| F-TGS12/003 | 12 | 1/2" | 9,5 | 61,8 | 29,3 | 32,5 | 18,8 | 16 | 17 | 18 | 6 | 20 |

## F116 F-TGCS

Raccordo ad innesto rapido
a T girevole con filetto
maschio laterale gas conico
Push-in fitting tee with swivel
lateral male conical thread

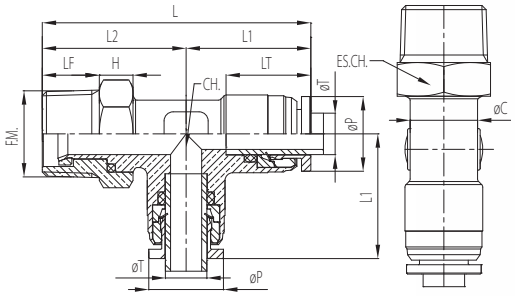


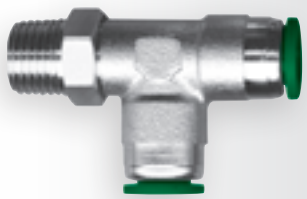

| Codice<br>Code | ØT<br>[mm] | F.M. | LF<br>[mm] | L<br>[mm] | L1<br>[mm] | L2<br>[mm] | LT<br>[mm] | ØC<br>[mm] | CH.<br>[mm] | ES. CH.<br>[mm] | H<br>[mm] | ØP<br>[mm] |
|---|---|---|---|---|---|---|---|---|---|---|---|---|
| F-TGCS4/000 | 4 | 1/8" | 8 | 38,2 | 17,1 | 21,1 | 12,8 | 8 | 9 | 13 | 6 | 9,5 |
| F-TGCS5/000 | 5 | 1/8" | 8 | 38,3 | 16,9 | 21,4 | 13 | 9 | 10 | 13 | 6 | 10,2 |
| F-TGCS6/000 | 6 | 1/8" | 8 | 43,3 | 19,3 | 24 | 13,5 | 10 | 11 | 13 | 6 | 11,4 |
| F-TGCS6/001 | 6 | 1/4" | 10 | 46,4 | 19,3 | 27,1 | 13,5 | 10 | 11 | 15 | 6 | 11,4 |
| F-TGCS8/000 | 8 | 1/8" | 8 | 47,9 | 23,9 | 24 | 16,4 | 13 | 14 | 13 | 6 | 14,4 |
| F-TGCS8/001 | 8 | 1/4" | 10 | 49,9 | 23,9 | 26 | 16,4 | 13 | 14 | 15 | 6 | 14,4 |
| F-TGCS8/002 | 8 | 3/8" | 11 | 51,9 | 24,1 | 27,8 | 16,4 | 13 | 14 | 18 | 6,5 | 14,4 |
| F-TGCS10/001 | 10 | 1/4" | 10 | 53,9 | 26,7 | 27,2 | 17 | 15,5 | 16 | 15 | 6 | 16 |
| F-TGCS10/002 | 10 | 3/8" | 11 | 55,6 | 26,7 | 28,9 | 17 | 15,5 | 16 | 18 | 6,5 | 16 |
| F-TGCS10/003 | 10 | 1/2" | 13 | 57,1 | 26,7 | 30,4 | 18,8 | 15,5 | 16 | 22 | 6 | 20 |
| F-TGCS12/001 | 12 | 1/4" | 10 | 59,9 | 29,3 | 30,6 | 18,8 | 16 | 17 | 15 | 6 | 20 |
| F-TGCS12/002 | 12 | 3/8" | 11 | 60,3 | 29,3 | 31 | 18,8 | 16 | 17 | 18 | 6,5 | 20 |
| F-TGCS12/003 | 12 | 1/2" | 13 | 61,8 | 29,3 | 32,5 | 18,8 | 16 | 17 | 22 | 6 | 20 |

## F117 F-CLR

Raccordo ad innesto rapido
a croce
Push-in fitting equal cross

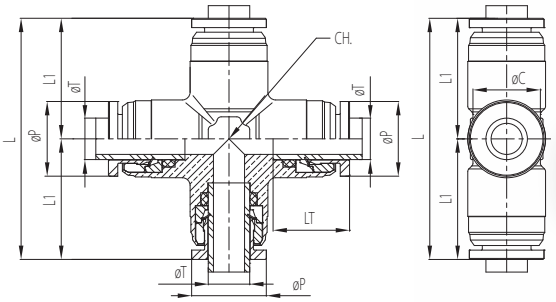


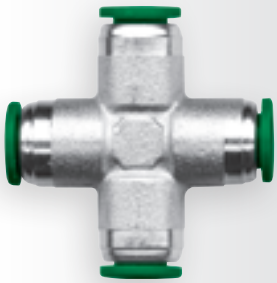

| Codice<br>Code | ØT<br>[mm] | L1<br>[mm] | L<br>[mm] | LT<br>[mm] | ØC<br>[mm] | CH.<br>[mm] | ØP<br>[mm] |
|---|---|---|---|---|---|---|---|
| F-CLR4/000 | 4 | 17,1 | 34,2 | 12,8 | 8 | 9 | 9,5 |
| F-CLR5/000 | 5 | 16,9 | 33,8 | 13 | 9 | 10 | 10,2 |
| F-CLR6/000 | 6 | 19,7 | 39,4 | 13,5 | 10 | 11 | 11,4 |
| F-CLR8/000 | 8 | 23,3 | 46,6 | 16,4 | 13 | 14 | 14,4 |
| F-CLR10/000 | 10 | 25,5 | 51 | 17 | 15,5 | 16 | 16 |
| F-CLR12/000 | 12 | 29,3 | 58,6 | 18,8 | 16 | 17 | 20 |

## F118 F-TAP

Tappo per raccordo ad innesto rapido
Cap for push-in fitting

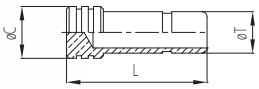

| Codice<br>Code | ØT<br>[mm] | L<br>[mm] | ØC<br>[mm] |
|---|---|---|---|
| F-TAP4/000 | 4 | 23,1 | 6 |
| F-TAP5/000 | 5 | 25,1 | 7 |
| F-TAP6/000 | 6 | 25,1 | 8 |
| F-TAP8/000 | 8 | 27,1 | 10 |
| F-TAP10/000 | 10 | 28,1 | 12 |
| F-TAP12/000 | 12 | 32 | 14 |

## F119 F-PRO

Prolunga per raccordo ad innesto rapido
Junction for push-in fitting

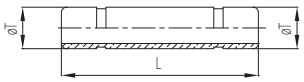

| Codice<br>Code | ØT<br>[mm] | L<br>[mm] |
|---|---|---|
| F-PRO4/000 | 4 | 30 |
| F-PRO5/000 | 5 | 30 |
| F-PRO6/000 | 6 | 32 |
| F-PRO8/000 | 8 | 38 |
| F-PRO10/000 | 10 | 41 |
| F-PRO12/000 | 12 | 46 |

## F120 F-ADA

**Adattatore con filetto maschio gas cilindrico e O-ring per raccordo ad innesto rapido**

Straight stem connector for push-in fitting with male parallel thread and O-ring

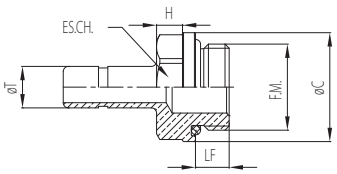


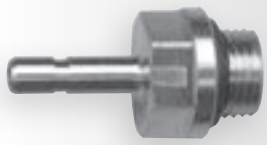

| Codice<br>Code | ØT<br>[mm] | F.M. | L<br>[mm] | ØC<br>[mm] | LF<br>[mm] | H<br>[mm] | ES.CH.<br>[mm] |
|---|---|---|---|---|---|---|---|
| F-ADA4/005 | 4 | M5 | 23 | 8 | 4 | 4 | 9 |
| F-ADA4/000 | 4 | 1/8" | 26,7 | 14 | 5,7 | 5 | 12 |
| F-ADA4/001 | 4 | 1/4" | 27 | 17 | 6 | 4,5 | 15 |
| F-ADA5/005 | 5 | M5 | 24 | 8 | 4 | 4 | 9 |
| F-ADA5/000 | 5 | 1/8" | 27,7 | 14 | 5,7 | 5 | 12 |
| F-ADA5/001 | 5 | 1/4" | 28 | 17 | 6 | 4,5 | 15 |
| F-ADA6/005 | 6 | M5 | 24,3 | 8 | 4 | 4 | 9 |
| F-ADA6/000 | 6 | 1/8" | 28 | 14 | 5,7 | 5 | 12 |
| F-ADA6/001 | 6 | 1/4" | 28,3 | 17 | 6 | 4,5 | 15 |
| F-ADA8/000 | 8 | 1/8" | 30,7 | 14 | 5,7 | 5 | 12 |
| F-ADA8/001 | 8 | 1/4" | 31 | 17 | 6 | 4,5 | 15 |
| F-ADA8/002 | 8 | 3/8" | 32 | 21 | 6,5 | 5 | 18 |
| F-ADA10/001 | 10 | 1/4" | 34 | 17 | 6 | 4,5 | 15 |
| F-ADA10/002 | 10 | 3/8" | 35 | 21 | 6,5 | 5 | 18 |
| F-ADA10/003 | 10 | 1/2" | 40 | 26 | 9,5 | 6 | 18 |
| F-ADA12/001 | 12 | 1/4" | 36 | 17 | 6 | 4,5 | 15 |
| F-ADA12/002 | 12 | 3/8" | 37 | 21 | 6,5 | 5 | 18 |
| F-ADA12/003 | 12 | 1/2" | 42 | 26 | 9,5 | 6 | 18 |

## F121 F-RID

**Riduzione per raccordo ad innesto rapido**

Reducer junction for push-in fitting

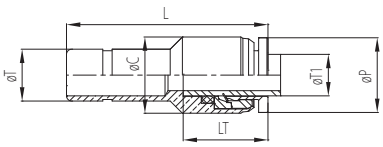

| Codice<br>Code | ØT<br>[mm] | ØT1<br>[mm] | LT<br>[mm] | L<br>[mm] | ØC<br>[mm] | ØP<br>[mm] |
|---|---|---|---|---|---|---|
| F-RID5/000 | 5 | 4 | 12,8 | 28,6 | 10 | 9,5 |
| F-RID6/000 | 6 | 4 | 12,8 | 29,6 | 10 | 9,5 |
| F-RID6/001 | 6 | 5 | 13 | 29,9 | 11 | 10,2 |
| F-RID8/000 | 8 | 4 | 12,8 | 32,8 | 10 | 9,5 |
| F-RID8/001 | 8 | 5 | 13 | 32,8 | 11 | 10,2 |
| F-RID8/002 | 8 | 6 | 13,5 | 33,3 | 12 | 11,4 |
| F-RID10/002 | 10 | 6 | 13,5 | 36,1 | 12 | 11,4 |
| F-RID10/003 | 10 | 8 | 16,4 | 38,9 | 15 | 14,4 |
| F-RID12/002 | 12 | 6 | 13,5 | 36,5 | 12 | 11,4 |
| F-RID12/003 | 12 | 8 | 16,4 | 40,9 | 15 | 14,4 |
| F-RID12/004 | 12 | 10 | 17 | 43 | 18 | 16 |

## F137 F-OSA

**Raccordo ad innesto rapido ad occhiello singolo orientabile con filetto maschio gas cilindrico**
Push-in fitting single banjo with male parallel thread and O-ring

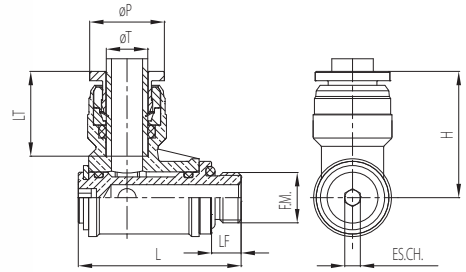


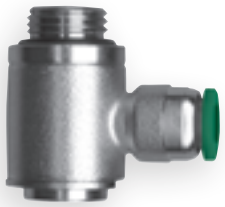

| Codice<br>Code | ØT<br>[mm] | F.M. | LF<br>[mm] | L<br>[mm] | H<br>[mm] | ES.CH.<br>[mm] | LT<br>[mm] | ØP<br>[mm] |
|---|---|---|---|---|---|---|---|---|
| F-OSA4/005 | 4 | M5 | 4 | 19,8 | 19,3 | 2 | 12,8 | 9,5 |
| F-OSA4/000 | 4 | 1/8" | 5,7 | 24,7 | 20,6 | 2 | 12,8 | 9,5 |
| F-OSA5/005 | 5 | M5 | 4 | 19,8 | 20,1 | 2 | 13 | 10,2 |
| F-OSA5/000 | 5 | 1/8" | 5,7 | 24,7 | 20,9 | 2 | 13 | 10,2 |
| F-OSA6/005 | 6 | M5 | 4 | 19,8 | 20,8 | 2 | 13,5 | 11,4 |
| F-OSA6/000 | 6 | 1/8" | 5,7 | 24,7 | 20,8 | 3 | 13,5 | 11,4 |
| F-OSA6/001 | 6 | 1/4" | 6 | 30,3 | 22,8 | 6 | 13,5 | 11,4 |
| F-OSA8/000 | 8 | 1/8" | 5,7 | 24,7 | 24,4 | 3 | 16,4 | 14,4 |
| F-OSA8/001 | 8 | 1/4" | 6 | 30,3 | 26,4 | 6 | 16,4 | 14,4 |
| F-OSA10/001 | 10 | 1/4" | 6 | 30,3 | 27,3 | 6 | 17 | 16 |
| F-OSA12/001 | 12 | 1/4" | 6 | 30,3 | 31,3 | 6 | 18,8 | 20 |

## F138 F-ODA

**Raccordo ad innesto rapido ad occhiello doppio orientabile con filetto maschio gas cilindrico e O-ring**
Push-in fitting double banjo with male parallel thread and O-ring

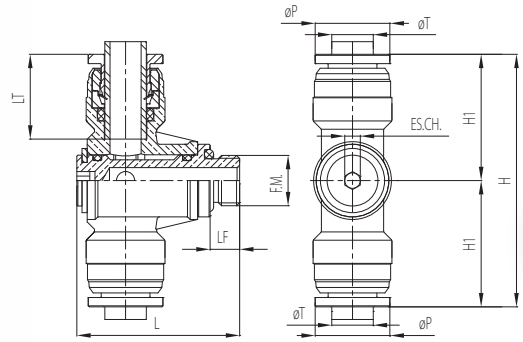


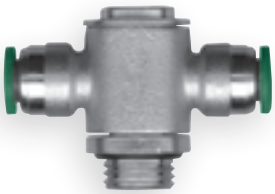

| Codice<br>Code | ØT<br>[mm] | F.M. | LF<br>[mm] | L<br>[mm] | H1<br>[mm] | H<br>[mm] | ES.CH.<br>[mm] | LT<br>[mm] | ØP<br>[mm] |
|---|---|---|---|---|---|---|---|---|---|
| F-ODA4/005 | 4 | M5 | 4 | 19,8 | 19,3 | 38,6 | 2 | 12,8 | 9,5 |
| F-ODA4/000 | 4 | 1/8" | 5,7 | 24,7 | 20,6 | 41,2 | 2 | 12,8 | 9,5 |
| F-ODA5/005 | 5 | M5 | 4 | 19,8 | 20,1 | 40,2 | 2 | 13 | 10,2 |
| F-ODA5/000 | 5 | 1/8" | 5,7 | 24,7 | 20,9 | 41,8 | 2 | 13 | 10,2 |
| F-ODA6/005 | 6 | M5 | 4 | 19,8 | 20,8 | 41,6 | 2 | 13,5 | 11,4 |
| F-ODA6/000 | 6 | 1/8" | 5,7 | 24,7 | 20,8 | 41,6 | 3 | 13,5 | 11,4 |
| F-ODA6/001 | 6 | 1/4" | 6 | 30,3 | 22,8 | 45,6 | 6 | 13,5 | 11,4 |
| F-ODA8/000 | 8 | 1/8" | 5,7 | 24,7 | 24,4 | 48,8 | 3 | 16,4 | 14,4 |
| F-ODA8/001 | 8 | 1/4" | 6 | 30,3 | 26,4 | 52,8 | 6 | 16,4 | 14,4 |
| F-ODA10/001 | 10 | 1/4" | 6 | 30,3 | 27,3 | 54,6 | 6 | 17 | 16 |
| F-ODA12/001 | 12 | 1/4" | 6 | 30,3 | 31,3 | 62,6 | 6 | 18,8 | 20 |

## F131 F-YLR

Raccordo ad innesto rapido ad "Y" intermedio
Push-in fitting equal "Y" union

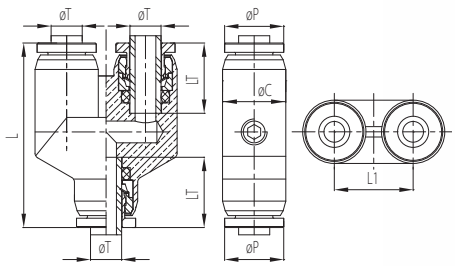

| Codice<br>Code | ØT<br>[mm] | L<br>[mm] | L1<br>[mm] | LT<br>[mm] | ØC<br>[mm] | ØP<br>[mm] |
|---|---|---|---|---|---|---|
| F-YLR4/000 | 4 | 33,2 | 13 | 12,8 | 10,2 | 9,5 |
| F-YLR5/000 | 5 | 35,7 | 15,2 | 13 | 12,2 | 10,2 |
| F-YLR6/000 | 6 | 35,5 | 15,2 | 13,5 | 12,2 | 11,4 |

## F132 F-YRC

Raccordo ad innesto rapido ad "Y" con filetto maschio gas conico
Push-in fitting "Y" adaptor with male conical thread

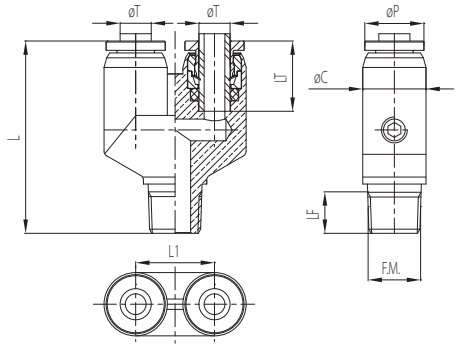

| Codice<br>Code | ØT<br>[mm] | F.M. | LF<br>[mm] | L<br>[mm] | L1<br>[mm] | LT<br>[mm] | ØC<br>[mm] | ØP<br>[mm] |
|---|---|---|---|---|---|---|---|---|
| F-YRC4/005 | 4 | M5 (CIL.) | 5 | 30,6 | 13 | 12,8 | 10,2 | 9,5 |
| F-YRC4/000 | 4 | 1/8" | 8 | 34,7 | 13 | 12,8 | 10,2 | 9,5 |
| F-YRC5/000 | 5 | 1/8" | 9 | 37,1 | 15,2 | 13 | 12,2 | 10,2 |
| F-YRC6/000 | 6 | 1/8" | 9,5 | 37,1 | 15,2 | 13,5 | 12,2 | 11,4 |

## F122 F-OS

Occhiello orientabile singolo per colonne e regolatori per raccordo ad innesto rapido
Single banjo for push-in fitting

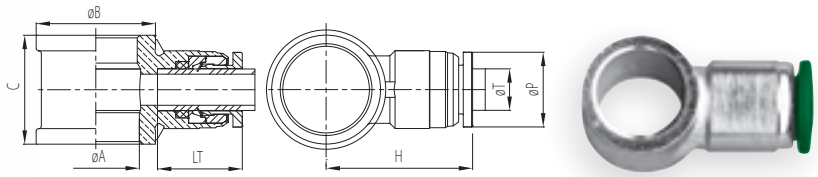


| Codice<br>Code | ØT<br>[mm] | Rif. filetto colonna<br>Ref. thread column | ØA<br>[mm] | ØB<br>[mm] | C<br>[mm] | H<br>[mm] | LT<br>[mm] | ØP<br>[mm] |
|---|---|---|---|---|---|---|---|---|
| F-OS4/005 | 4 | M5 | 5,05 | 10 | 12 | 19,3 | 12,8 | 9,5 |
| F-OS4/000 | 4 | 1/8" | 10 | 15 | 14,5 | 20,6 | 12,8 | 9,5 |
| F-OS5/005 | 5 | M5 | 5,05 | 10 | 12 | 20,1 | 13 | 10,2 |
| F-OS5/000 | 5 | 1/8" | 10 | 15 | 14,5 | 20,9 | 13 | 10,2 |
| F-OS6/005 | 6 | M5 | 5,05 | 10 | 12 | 20,8 | 13,5 | 11,4 |
| F-OS6/000 | 6 | 1/8" | 10 | 15 | 14,5 | 20,8 | 13,5 | 11,4 |
| F-OS6/001 | 6 | 1/4" | 13,2 | 19 | 18 | 22,8 | 13,5 | 11,4 |
| F-OS8/000 | 8 | 1/8" | 10 | 15 | 14,5 | 24,4 | 16,4 | 14,4 |
| F-OS8/001 | 8 | 1/4" | 13,2 | 19 | 18 | 26,4 | 16,4 | 14,4 |
| F-OS8/002 | 8 | 3/8" | 16,8 | 23 | 21 | 28,3 | 16,4 | 14,4 |
| F-OS10/001 | 10 | 1/4" | 13,2 | 19 | 18 | 27,3 | 17 | 16 |
| F-OS10/002 | 10 | 3/8" | 16,8 | 23 | 21 | 29,4 | 17 | 16 |
| F-OS12/001 | 12 | 1/4" | 13,2 | 19 | 18 | 31,3 | 18,8 | 20 |

## F123 F-OD

Occhiello orientabile doppio per colonne per raccordo ad innesto rapido
Double banjo for push-in fitting

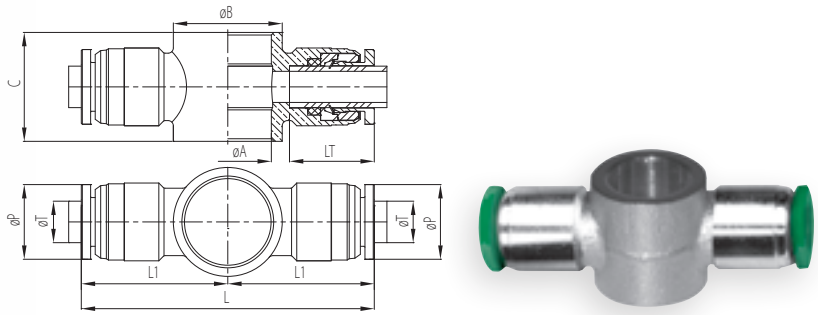


| Codice<br>Code | ØT<br>[mm] | Rif. filetto colonna<br>Ref. thread column | ØA<br>[mm] | ØB<br>[mm] | C<br>[mm] | H1<br>[mm] | H<br>[mm] | LT<br>[mm] | ØP<br>[mm] |
|---|---|---|---|---|---|---|---|---|---|
| F-OD4/005 | 4 | M5 | 5,05 | 9 | 12 | 19,3 | 38,6 | 12,8 | 9,5 |
| F-OD4/000 | 4 | 1/8" | 10 | 14 | 14,5 | 20,6 | 41,2 | 12,8 | 9,5 |
| F-OD5/005 | 5 | M5 | 5,05 | 9 | 12 | 20,1 | 40,2 | 13 | 10,2 |
| F-OD5/000 | 5 | 1/8" | 10 | 14 | 14,5 | 20,9 | 41,8 | 13 | 10,2 |
| F-OD6/005 | 6 | M5 | 5,05 | 9 | 12 | 20,8 | 41,6 | 13,5 | 11,4 |
| F-OD6/000 | 6 | 1/8" | 10 | 14 | 14,5 | 20,8 | 41,6 | 13,5 | 11,4 |
| F-OD6/001 | 6 | 1/4" | 13,2 | 18 | 18 | 22,8 | 45,6 | 13,5 | 11,4 |
| F-OD8/000 | 8 | 1/8" | 10 | 14 | 14,5 | 24,4 | 48,8 | 16,4 | 14,4 |
| F-OD8/001 | 8 | 1/4" | 13,2 | 18 | 18 | 26,4 | 52,8 | 16,4 | 14,4 |
| F-OD8/002 | 8 | 3/8" | 16,8 | 21 | 21 | 28,3 | 56,6 | 16,4 | 14,4 |
| F-OD10/001 | 10 | 1/4" | 13,2 | 18 | 18 | 27,3 | 54,6 | 17 | 16 |
| F-OD10/002 | 10 | 3/8" | 16,8 | 22,2 | 21 | 29,4 | 58,8 | 17 | 16 |
| F-OD12/001 | 12 | 1/4" | 13,2 | 18 | 18 | 31,3 | 62,6 | 18,8 | 20 |

# F130-CAR

Cartuccia a compressione
con raccordo ad innesto rapido
Compression cartridge with
push-in fitting

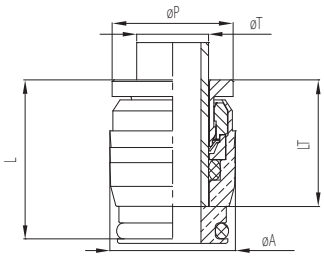

| Codice<br>Code | ØT<br>[mm] | ØA<br>[mm] | L<br>[mm] | LT<br>[mm] | ØP<br>[mm] |
|---|---|---|---|---|---|
| K07116 | 4 | 8,4 | 17,1 | 10,7 | 9,5 |
| K07082 | 6 | 10,4 | 16,6 | 13,2 | 10,2 |
| K07112 | 8 | 12,4 | 19,3 | 15,8 | 14,4 |
| K07111 | 10 | 16,6 | 21,6 | 16,8 | 16,5 |
| K07114 | 12 | 18,6 | 22,6 | 18,7 | 20 |

DIMENSIONI SEDE PER CARTUCCIA A COMPRESSIONE CON RACCORDO AD INNESTO RAPIDO
SEAT DIMENSIONS FOR COMPRESSION CARTRIDGE WITH PUSH-IN FITTING

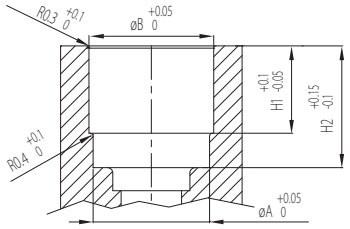


| POS. | Diametro tubo<br>Tube diameter [mm] | ØA<br>[mm] | ØB<br>[mm] | H1<br>[mm] | H2<br>[mm] |
|---|---|---|---|---|---|
| 1 | 4 | 7,2 | 8,25 | 7,55 | 9,9 |
| 2 | 6 | 9,35 | 10,3 | 8,55 | 11,1 |
| 3 | 8 | 11,3 | 12,2 | 8,55 | 11,8 |
| 4 | 10 | 15,4 | 16,4 | 11,55 | 16,1 |
| 5 | 12 | 17,4 | 18,4 | 12,55 | 17,1 |

DIMENSIONI UTENSILE PER SEDE CARTUCCIA A COMPRESSIONE CON RACCORDO AD INNESTO RAPIDO
TOOL DIMENSIONS FOR SEAT COMPRESSION CARTRIDGE WITH PUSH-IN FITTING

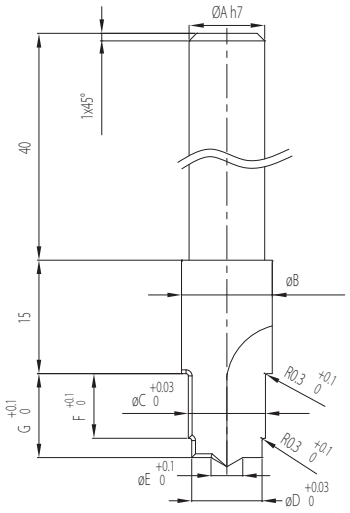


| Numero disegno<br>Drawing number | ØA<br>[mm] | ØB<br>[mm] | ØC<br>[mm] | ØD<br>[mm] | ØE<br>[mm] | F<br>[mm] | G<br>[mm] |
|---|---|---|---|---|---|---|---|
| UP2245-POS.1 | 10 | 10 | 8,25 | 7,2 | 2,2 | 7,55 | 9,9 |
| UP2245-POS.2 | 10 | 12 | 10,3 | 9,3 | 4,2 | 8,55 | 11,1 |
| UP2245-POS.3 | 12 | 14 | 12,2 | 11,3 | 6,2 | 8,55 | 11,8 |
| UP2245-POS.4 | 12 | 18 | 16,4 | 15,4 | 8,2 | 11,55 | 16,1 |
| UP2245-POS.5 | 14 | 20 | 18,4 | 17,4 | 10,2 | 12,55 | 17,1 |

## F124/1 F-CSP

Colonna singola con due rondelle in nylon
Single banjo stem with two nylon washers

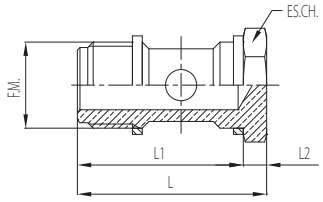


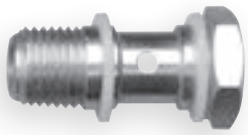

| Codice<br>Code | F.M. | L1<br>[mm] | L2<br>[mm] | L<br>[mm] | ES.CH.<br>[mm] |
|---|---|---|---|---|---|
| F-CSP/005 | M5 | 17,5 | 3,5 | 21 | 8 |
| F-CSP/000 | 1/8" | 23 | 4 | 27 | 14 |
| F-CSP/001 | 1/4" | 29 | 4,5 | 33,5 | 17 |
| F-CSP/002 | 3/8" | 32 | 4,5 | 36,5 | 19 |

## F125/1 F-CDP

Colonna doppia con tre rondelle in nylon
Double banjo stem with three nylon washers

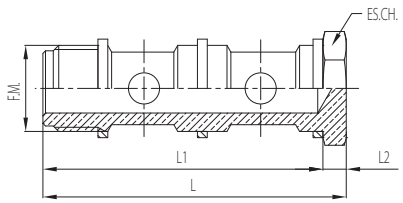


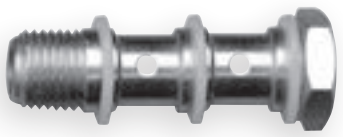

| Codice<br>Code | F.M. | L1<br>[mm] | L2<br>[mm] | L<br>[mm] | ES.CH.<br>[mm] |
|---|---|---|---|---|---|
| F-CDP/000 | 1/8" | 39 | 4 | 43 | 14 |
| F-CDP/001 | 1/4" | 48 | 4,5 | 52,5 | 17 |
| F-CDP/002 | 3/8" | 54 | 4,5 | 58,5 | 19 |

## F126 F-RA

Rondella in alluminio
Aluminium washer

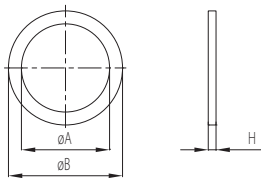

| Codice<br>Code | Filetto<br>Thread | ØA<br>[mm] | ØB<br>[mm] | H<br>[mm] |
|---|---|---|---|---|
| F-RA/005 | M5 | 5,0 | 8,5 | 1,0 |
| F-RA/000 | 1/8" | 10,0 | 14,0 | 1,0 |
| F-RA/001 | 1/4" | 13,0 | 17,5 | 1,5 |
| F-RA/002 | 3/8" | 17,0 | 22,0 | 1,5 |
| F-RA/003 | 1/2" | 21,0 | 27,0 | 1,5 |
| F-RA/004 | 3/4" | 27,0 | 32,0 | 1,5 |
| F-RA/005 | 1" | 33,0 | 39,0 | 1,5 |

## F127 F-RN

Rondella in nylon
Nylon washer

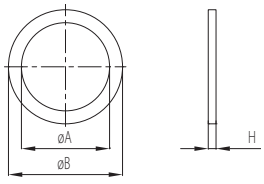

| Codice<br>Code | Filetto<br>Thread | ØA<br>[mm] | ØB<br>[mm] | H<br>[mm] |
|---|---|---|---|---|
| F-RN/005 | M5 | 5,0 | 8,5 | 1,0 |
| F-RN/000 | 1/8" | 10,0 | 14,0 | 1,0 |
| F-RN/001 | 1/4" | 13,0 | 17,5 | 1,5 |
| F-RN/002 | 3/8" | 17,0 | 22,0 | 1,5 |
| F-RN/003 | 1/2" | 21,0 | 27,0 | 1,5 |
| F-RN/004 | 3/4" | 27,0 | 32,0 | 1,5 |
| F-RN/005 | 1" | 33,0 | 39,0 | 1,5 |

## F128 F-RR

Rondella in rame
Copper washer

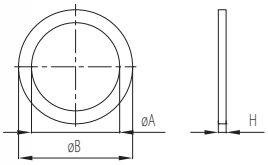

| Codice<br>Code | Filetto<br>Thread | ØA<br>[mm] | ØB<br>[mm] | H<br>[mm] |
|---|---|---|---|---|
| F-RR/005 | M5 | 5,0 | 8,5 | 1,0 |
| F-RR/000 | 1/8" | 10,0 | 14,0 | 1,0 |
| F-RR/001 | 1/4" | 13,0 | 17,5 | 1,5 |
| F-RR/002 | 3/8" | 17,0 | 22,0 | 1,5 |
| F-RR/003 | 1/2" | 21,0 | 27,0 | 1,5 |
| F-RR/004 | 3/4" | 27,0 | 32,0 | 1,5 |
| F-RR/005 | 1" | 33,0 | 39,0 | 1,5 |

## F129 F-RND

Rondella in nylon dentata
Toothed nylon washer

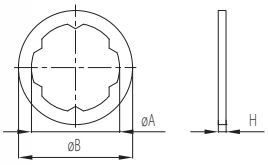

| Codice<br>Code | Filetto<br>Thread | ØA<br>[mm] | ØB<br>[mm] | H<br>[mm] |
|---|---|---|---|---|
| F-RND/005 | M5 | 5,3 | 9 | 1,5 |
| F-RND/000 | 1/8" | 10 | 14 | 2 |
| F-RND/001 | 1/4" | 13,4 | 18 | 2 |
| F-RND/002 | 3/8" | 17,5 | 21,5 | 2 |
| F-RND/003 | 1/2" | 21,7 | 25,5 | 2,5 |
| F-RND/004 | 3/4" | 28,1 | 33 | 2,5 |
| F-RND/005 | 1" | 34 | 41 | 2,5 |

OLAB
FLUID CONTROL
MADE IN ITALY

# SERIE F100

RACCORDI IN OTTONE

# REGOLATORI DI FLUSSO A COLONNA ORIENTABILI

SWIVELLING FLOW CONTROLS

## SERIE F100

OLAB
FLUID CONTROL
MADE IN ITALY

## CARATTERISTICHE GENERALI

**UTILIZZI**
Fluidi: aria

**PECULIARITÀ**
- Regolazione precisa della portata
- Sicuri e affidabili
- Miniaturizzati
- Robusti (corpo in ottone)

**PRESSIONE** max 20 bar (verificare la scheda tecnica del tubo impiegato)
**TEMPERATURA** -20 °C ÷ +80°C
**TUBI DI COLLEGAMENTO** PA6, PA11, PA12, PTFE, FEP, Polietilene, Poliuretano (a diametro calibrato)
**GUARNIZIONI** NBR

## GENERAL FEATURES

**APPLICATION**
Fluids: air

**SPECIAL FEATURES**
- Accurate flow control
- Safe and reliable
- Miniaturized
- Strong (brass body)

**PRESSURE** max 20bar (check data sheet pipe)
**TEMPERATURE** -20 °C ÷ +80°C
**CONNECTING PIPES** PA6, PA11, PA12, PTFE, FEP, Polyethylene, Polyurethane (diameter sized)
**GASKETS** NBR

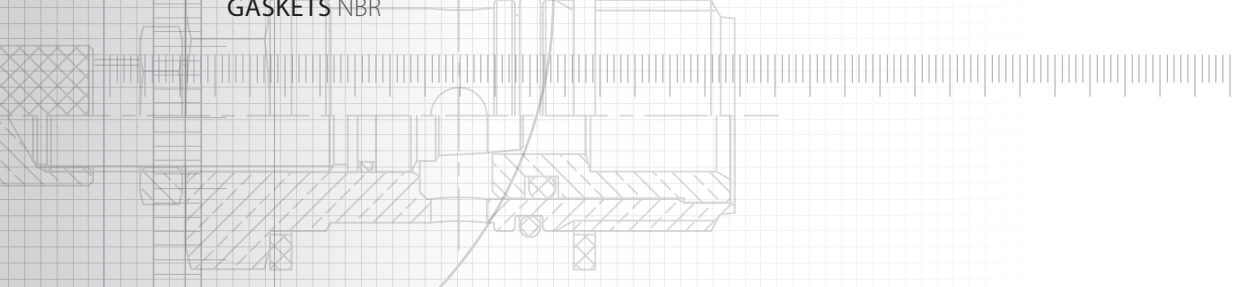

## COSTRUZIONE

I principali componenti costitutivi dei regolatori di flusso serie F100 sono:

### COSTRUZIONE COLONNA

- Colonna, spillo di regolazione, manopola, in ottone TN-UNI EN12164-CW614N nichelato
- Guarnizioni di tenuta in NBR
- Rondelle inferiore e superiore all'occhiello in Nylon

### COSTRUZIONE OCCHIELLO

- Corpo in ottone ST-UNI EN12165-CW617N nichelato
- Pinza di sgancio in P.O.M. (colore verde)
- Rondella elastica di trattenimento tubo in acciaio inox
- Guarnizioni (O-ring) in NBR

## CONSTRUCTION

The main construction components of the flow controls of the F100 series are:

### COLUMN COSTRUCTION

- Column, adjusting needle, knob, made of nickel plated brass TN-UNIEN12164-CW614N
- NBR sealing gasket
- Inferior and superior washer made of Nylon

### BANJO COSTRUCTION

- Body made off nickel-plated brass ST-UNIEN12165-CW617N
- P.O.M. release sleeve (green color)
- Elastic washer for retention tube made of stainless steel
- NBR gaskets (O-ring)

## F122 F-OS

Occhiello orientabile singolo per colonne e regolatori per raccordo ad innesto rapido
Single banjo for push-in fitting

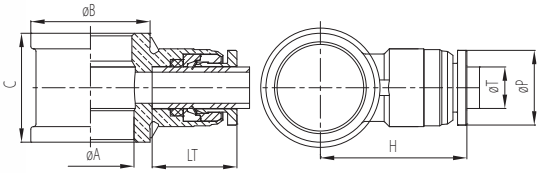

| Codice<br>Code | ØT<br>[mm] | Rif. filetto colonna<br>Ref. thread column | ØA<br>[mm] | ØB<br>[mm] | C<br>[mm] | H<br>[mm] | LT<br>[mm] | ØP<br>[mm] |
|---|---|---|---|---|---|---|---|---|
| F-OS4/005 | 4 | M5 | 5,05 | 10 | 12 | 19,3 | 12,8 | 9,5 |
| F-OS4/000 | 4 | 1/8" | 10 | 15 | 14,5 | 20,6 | 12,8 | 9,5 |
| F-OS5/005 | 5 | M5 | 5,05 | 10 | 12 | 20,1 | 13 | 10,2 |
| F-OS5/000 | 5 | 1/8" | 10 | 15 | 14,5 | 20,9 | 13 | 10,2 |
| F-OS6/005 | 6 | M5 | 5,05 | 10 | 12 | 20,8 | 13,5 | 11,4 |
| F-OS6/000 | 6 | 1/8" | 10 | 15 | 14,5 | 20,8 | 13,5 | 11,4 |
| F-OS6/001 | 6 | 1/4" | 13,2 | 19 | 18 | 22,8 | 13,5 | 11,4 |
| F-OS8/000 | 8 | 1/8" | 10 | 15 | 14,5 | 24,4 | 16,4 | 14,4 |
| F-OS8/001 | 8 | 1/4" | 13,2 | 19 | 18 | 26,4 | 16,4 | 14,4 |
| F-OS8/002 | 8 | 3/8" | 16,8 | 23 | 21 | 28,3 | 16,4 | 14,4 |
| F-OS10/001 | 10 | 1/4" | 13,2 | 19 | 18 | 27,3 | 17 | 16 |
| F-OS10/002 | 10 | 3/8" | 16,8 | 23 | 21 | 29,4 | 17 | 16 |
| F-OS12/001 | 12 | 1/4" | 13,2 | 19 | 18 | 31,3 | 18,8 | 20 |

## F122/1 F-OSR

Occhiello orientabile singolo per colonne e regolatori con filetto M5 per raccordo ad innesto rapido
Single banjo for push-in fitting

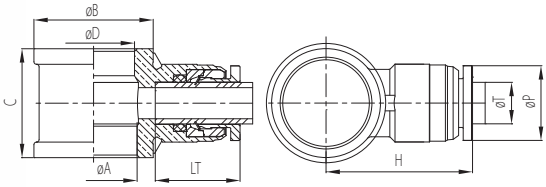

| Codice<br>Code | ØT<br>[mm] | Rif. filetto colonna<br>Ref. thread column | ØA<br>[mm] | ØB<br>[mm] | C<br>[mm] | ØD<br>[mm] | H<br>[mm] | LT<br>[mm] | ØP<br>[mm] |
|---|---|---|---|---|---|---|---|---|---|
| F-OSR4/005 | 4 | M5 | 7 | 9,5 | 12 | 6,1 | 19,3 | 12,8 | 9,5 |
| F-OSR5/005 | 5 | M5 | 7 | 9,5 | 12 | 6,1 | 20,1 | 13 | 10,2 |
| F-OSR6/005 | 6 | M5 | 7 | 9,5 | 12 | 6,1 | 20,8 | 13,5 | 11,4 |

## F135/B F-CVB

**Colonna completa per regolatore di flusso bi-direzionale a vite con filetto maschio cilindrico e due rondelle in nylon**
Complete column for flow control with screw male parallel thread and two nylon washers

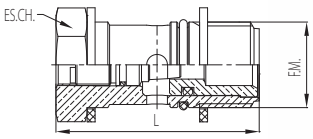

| Codice<br>Code | F.M. | L<br>[mm] | ES.CH.<br>[mm] |
|---|---|---|---|
| F-CVB/005 | M5 | 24,4 | 8 |
| F-CVB/000 | 1/8" | 29,3 | 14 |
| F-CVB/001 | 1/4" | 40,5 | 17 |
| F-CVB/002 | 3/8" | 39,2 | 19 |

## F135/C F-CVC

**Colonna completa per regolatore di flusso a vite per cilindri con filetto maschio cilindrico e due rondelle in nylon**
Complete column for cylinders flow control with screw - male parallel thread and two nylon washers

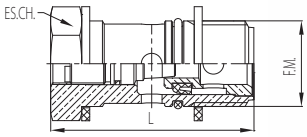

| Codice<br>Code | F.M. | L<br>[mm] | ES.CH.<br>[mm] |
|---|---|---|---|
| F-CVC/005 | M5 | 24,4 | 8 |
| F-CVC/000 | 1/8" | 29,3 | 14 |
| F-CVC/001 | 1/4" | 40,5 | 17 |
| F-CVC/002 | 3/8" | 39,2 | 19 |

## F135/V F-CVV

**Colonna completa per regolatore di flusso a vite per valvole con filetto maschio cilindrico e due rondelle in nylon**
Complete column for valves flow control with screw - male parallel thread and two nylon washers

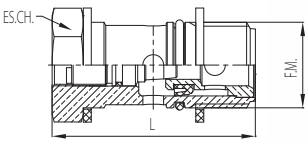

| Codice<br>Code | F.M. | L<br>[mm] | ES.CH.<br>[mm] |
|---|---|---|---|
| F-CVV/005 | M5 | 24,4 | 8 |
| F-CVV/000 | 1/8" | 29,3 | 14 |
| F-CVV/001 | 1/4" | 40,5 | 17 |
| F-CVV/002 | 3/8" | 39,2 | 19 |

## F136/B F-CMB

**Colonna completa per regolatore di flusso bi-direzionale manuale con filetto maschio cilindrico e due rondelle in nylon**
Complete column for flow control with male parallel thread and two nylon washers

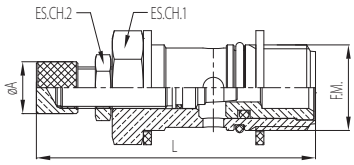

| Codice<br>Code | F.M. | L<br>[mm] | ES.CH.1<br>[mm] | ES.CH.2<br>[mm] | ØA<br>[mm] |
|---|---|---|---|---|---|
| F-CMB/005 | M5 | 31,8 | 8 | 6 | 5 |
| F-CMB/000 | 1/8" | 43,1 | 14 | 9 | 8 |
| F-CMB/001 | 1/4" | 49,9 | 17 | 9 | 8 |
| F-CMB/002 | 3/8" | 53,8 | 19 | 11 | 10 |

## F136/C F-CMC

**Colonna completa per regolatore di flusso manuale per cilindri con filetto maschio cilindrico e due rondelle in nylon**
Complete column for cylinders flow control with male parallel thread and two nylon washers

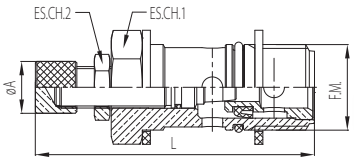

| Codice<br>Code | F.M. | L<br>[mm] | ES.CH.1<br>[mm] | ES.CH.2<br>[mm] | ØA<br>[mm] |
|---|---|---|---|---|---|
| F-CMC/005 | M5 | 31,8 | 8 | 6 | 5 |
| F-CMC/000 | 1/8" | 43,2 | 14 | 9 | 8 |
| F-CMC/001 | 1/4" | 49,9 | 17 | 9 | 8 |
| F-CMC/002 | 3/8" | 53,8 | 19 | 11 | 10 |

## F136/V F-CMV

**Colonna completa per regolatore di flusso manuale per valvole con filetto maschio cilindrico e due rondelle in nylon**
Complete column for valves flow control with male parallel thread and two nylon washers

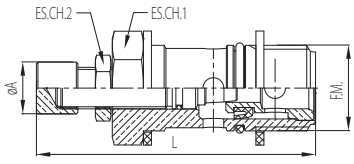

| Codice<br>Code | F.M. | L<br>[mm] | ES.CH.1<br>[mm] | ES.CH.2<br>[mm] | ØA<br>[mm] |
|---|---|---|---|---|---|
| F-CMV/005 | M5 | 31,8 | 8 | 6 | 5 |
| F-CMV/000 | 1/8" | 43,2 | 14 | 9 | 8 |
| F-CMV/001 | 1/4" | 49,9 | 17 | 9 | 8 |
| F-CMV/002 | 3/8" | 53,8 | 19 | 11 | 10 |

OLAB
FLUID CONTROL
MADE IN ITALY

# SERIE F100

RACCORDI IN OTTONE

# REGOLATORI DI FLUSSO A COLONNA COMPLETI DI OCCHIELLO GIREVOLE

FLOW CONTROLS COMPLETE WITH BANJO

## SERIE F100

OLAB
FLUID CONTROL
MADE IN ITALY

## CARATTERISTICHE GENERALI

**UTILIZZI**
Fluidi: aria

**PECULIARITÀ**
- Regolatore completo di colonna e relativo occhiello
- Occhiello orientabile e girevole
- Regolazione precisa della portata
- Filettatura universale: O-ring di tenuta per filettatura GAS e NPT

**PRESSIONE** max 20 bar (verificare la scheda tecnica del tubo impiegato)
**TEMPERATURA** -20 °C ÷ +80°C
**TUBI DI COLLEGAMENTO** PA6, PA11, PA12, PTFE, FEP, Polietilene, Poliuretano (a diametro calibrato)
**GUARNIZIONI** NBR

## GENERAL FEATURES

**APPLICATION**
Fluids: air

**SPECIAL FEATURES**
- Flow contols complete of column and banjo
- Directable and revolving banjo
- Accurate flow control
- Universal threads: sealing O-ring for GAS and NPT threads

**PRESSURE** max 20bar (check data sheet pipe)
**TEMPERATURE** -20 °C ÷ +80°C
**CONNECTING PIPES** PA6, PA11, PA12, PTFE, FEP, Polyethylene, Polyurethane (diameter sized)
**GASKETS** NBR

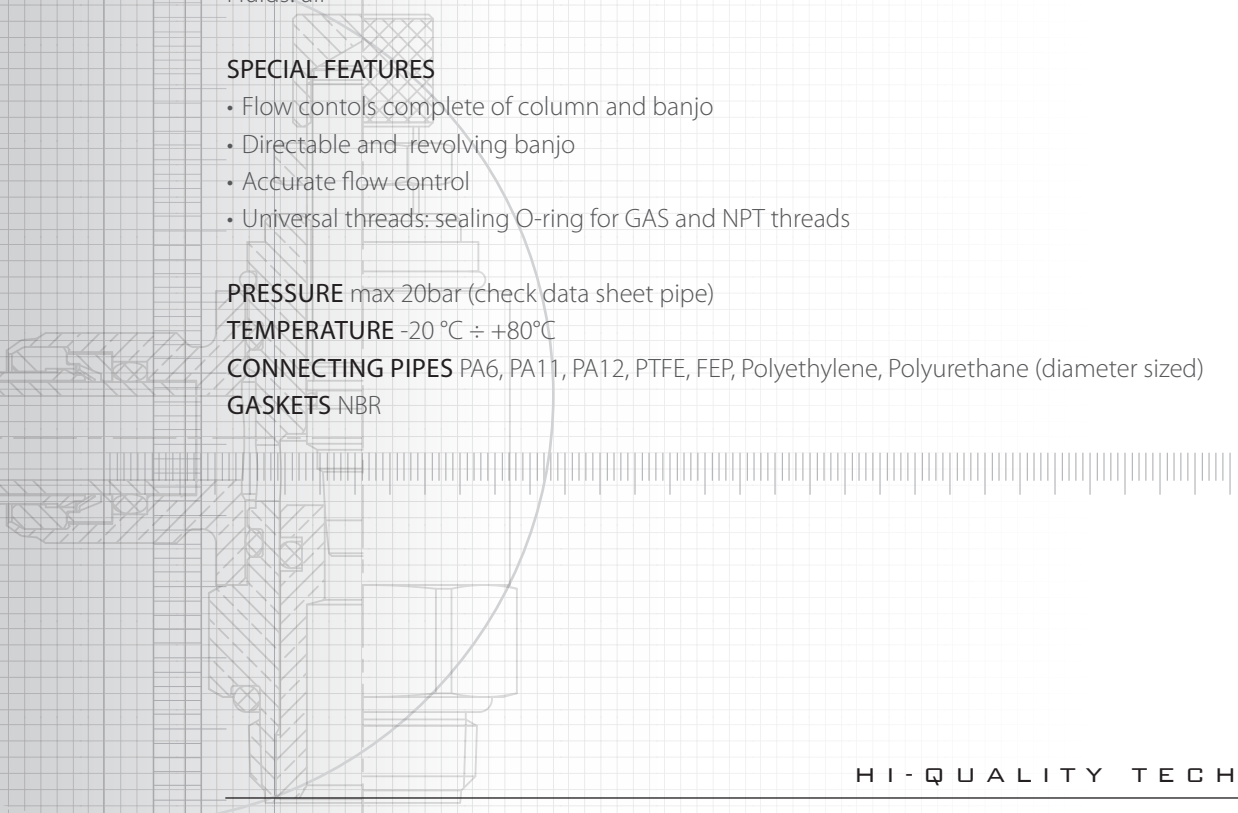

## COSTRUZIONE

I principali componenti costitutivi dei regolatori di flusso serie F100 sono:
- Colonna, spillo di regolazione, manopola in ottone TN-UNI EN12164-CW614N nichelato
- Occhiello in ottone ST-UNI EN12165-CW617N  nichelato
- Guarnizioni di tenuta in NBR

## CONSTRUCTION

The main construction components of the flow controls of the F100 series are:
- Column, adjusting needle, knob, made of nickel-plated brass TN-UNI EN12164-CW614N
- Banjo made of nickel-plated brass ST-UNI EN12165-CW617N
- NBR sealing gaskets

## F139/B F-RMB

**Regolatore di flusso bi-direzionale manuale con attacco rapido e filetto maschio universale con O-ring**
Flow control with push-in fitting and universal thread and O-ring

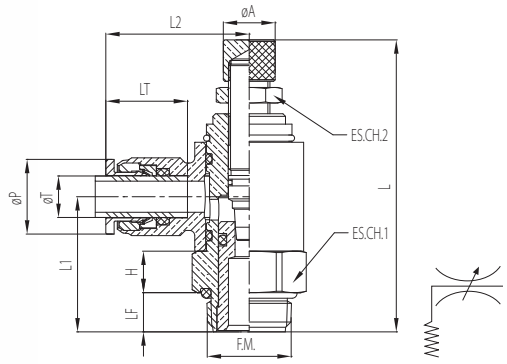

| Codice<br>Code | ØT<br>[mm] | F.M. | LT<br>[mm] | LF<br>[mm] | L1<br>[mm] | L2<br>[mm] | L<br>[mm] | H<br>[mm] | ES.CH.1<br>[mm] | ES.CH.2<br>[mm] | ØP<br>[mm] |
|---|---|---|---|---|---|---|---|---|---|---|---|
| F-RMB4/000 | 4 | 1/8" | 12,8 | 4,9 | 24,7 | 20 | 54,5 | 6 | 14 | 7 | 9,5 |
| F-RMB5/000 | 5 | 1/8" | 13 | 4,9 | 24,7 | 20,6 | 54,5 | 6 | 14 | 7 | 10,2 |
| F-RMB6/000 | 6 | 1/8" | 13,5 | 4,9 | 24,7 | 22,6 | 54,5 | 6 | 14 | 7 | 11,4 |
| F-RMB6/001 | 6 | 1/4" | 13,5 | 7,2 | 20,2 | 22,6 | 46,5 | 4 | 17 | 9 | 11,4 |
| F-RMB8/000 | 8 | 1/8" | 16,4 | 4,9 | 24,7 | 23,8 | 54,5 | 6 | 14 | 7 | 14,4 |
| F-RMB8/001 | 8 | 1/4" | 16,4 | 7,2 | 20 | 25,8 | 46,5 | 4 | 17 | 9 | 14,4 |
| F-RMB8/002 | 8 | 3/8" | 16,4 | 7,6 | 26,1 | 27,5 | 56,3 | 8 | 20 | 11 | 14,4 |
| F-RMB10/002 | 10 | 3/8" | 17 | 7,6 | 26,1 | 29,2 | 56,3 | 8 | 20 | 11 | 16 |

## F139/C F-RMC

**Regolatore di flusso manuale per cilindri con attacco rapido e filetto maschio universale con O-ring**
Flow control for cylinders with push-in fitting and universal thread and O-ring

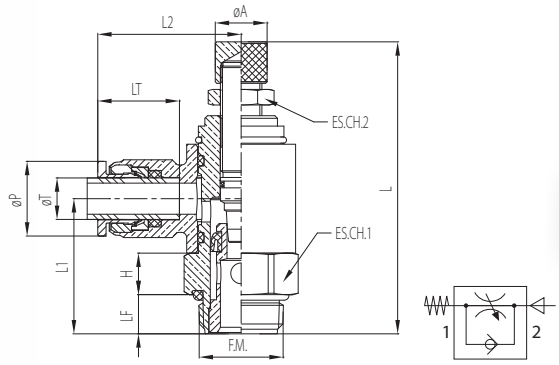


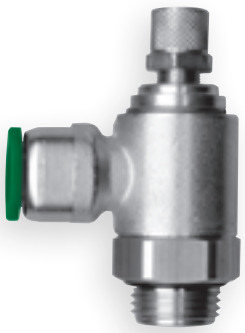

| Codice<br>Code | ØT<br>[mm] | F.M. | LT<br>[mm] | LF<br>[mm] | L1<br>[mm] | L2<br>[mm] | L<br>[mm] | H<br>[mm] | ES.CH.1<br>[mm] | ES.CH.2<br>[mm] | ØP<br>[mm] |
|---|---|---|---|---|---|---|---|---|---|---|---|
| F-RMC4/000 | 4 | 1/8" | 12,8 | 4,9 | 24,7 | 20 | 54,5 | 6 | 14 | 7 | 9,5 |
| F-RMC5/000 | 5 | 1/8" | 13 | 4,9 | 24,7 | 20,6 | 54,5 | 6 | 14 | 7 | 10,2 |
| F-RMC6/000 | 6 | 1/8" | 13,5 | 4,9 | 24,7 | 22,6 | 54,5 | 6 | 14 | 7 | 11,4 |
| F-RMC6/001 | 6 | 1/4" | 13,5 | 7,2 | 20,2 | 22,6 | 46,5 | 4 | 17 | 9 | 11,4 |
| F-RMC8/000 | 8 | 1/8" | 16,4 | 4,9 | 24,7 | 23,8 | 54,5 | 6 | 14 | 7 | 14,4 |
| F-RMC8/001 | 8 | 1/4" | 16,4 | 7,2 | 20 | 25,8 | 46,5 | 4 | 17 | 9 | 14,4 |
| F-RMC8/002 | 8 | 3/8" | 16,4 | 7,6 | 26,1 | 27,5 | 56,3 | 8 | 20 | 11 | 14,4 |
| F-RMC10/002 | 10 | 3/8" | 17 | 7,6 | 26,1 | 29,2 | 56,3 | 8 | 20 | 11 | 16 |

## F139/V F-RMV

**Regolatore di flusso manuale per valvole con attacco rapido e filetto maschio universale con O-ring**

Flow control for valves with push-in fitting and universal thread and O-ring

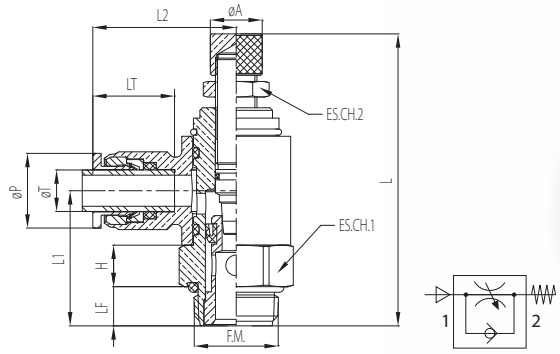


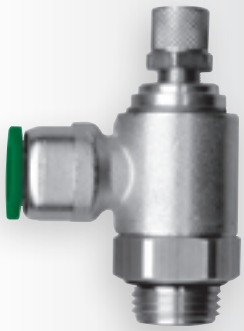

| Codice<br>Code | ØT<br>[mm] | F.M. | LT<br>[mm] | LF<br>[mm] | L1<br>[mm] | L2<br>[mm] | L<br>[mm] | H<br>[mm] | ES.CH.1<br>[mm] | ES.CH.2<br>[mm] | ØP<br>[mm] |
|---|---|---|---|---|---|---|---|---|---|---|---|
| F-RMV4/000 | 4 | 1/8" | 12,8 | 4,9 | 24,7 | 20 | 54,5 | 6 | 14 | 7 | 9,5 |
| F-RMV5/000 | 5 | 1/8" | 13 | 4,9 | 24,7 | 20,6 | 54,5 | 6 | 14 | 7 | 10,2 |
| F-RMV6/000 | 6 | 1/8" | 13,5 | 4,9 | 24,7 | 22,6 | 54,5 | 6 | 14 | 7 | 11,4 |
| F-RMV6/001 | 6 | 1/4" | 13,5 | 7,2 | 20,2 | 22,6 | 46,5 | 4 | 17 | 9 | 11,4 |
| F-RMV8/000 | 8 | 1/8" | 16,4 | 4,9 | 24,7 | 23,8 | 54,5 | 6 | 14 | 7 | 14,4 |
| F-RMV8/001 | 8 | 1/4" | 16,4 | 7,2 | 20 | 25,8 | 46,5 | 4 | 17 | 9 | 14,4 |
| F-RMV8/002 | 8 | 3/8" | 16,4 | 7,6 | 26,1 | 27,5 | 56,3 | 8 | 20 | 11 | 14,4 |
| F-RMV10/002 | 10 | 3/8" | 17 | 7,6 | 26,1 | 29,2 | 56,3 | 8 | 20 | 11 | 16 |

## F139/1B F-RVB

**Regolatore di flusso bi-direzionale a vite con attacco rapido e filetto maschio universale con O-ring**

Flow control with screw - push-in fitting and universal thread and O-ring

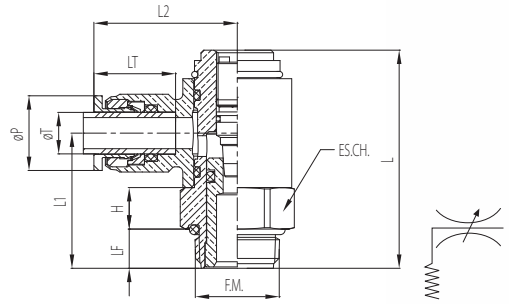


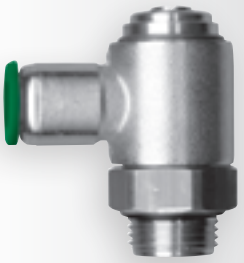

| Codice<br>Code | ØT<br>[mm] | F.M. | LT<br>[mm] | LF<br>[mm] | L1<br>[mm] | L2<br>[mm] | L<br>[mm] | H<br>[mm] | ES.CH.<br>[mm] | ØP<br>[mm] |
|---|---|---|---|---|---|---|---|---|---|---|
| F-RVB4/000 | 4 | 1/8" | 12,8 | 4,9 | 24,7 | 20 | 43 | 6 | 14 | 9,5 |
| F-RVB5/000 | 5 | 1/8" | 13 | 4,9 | 24,7 | 20,6 | 43 | 6 | 14 | 10,2 |
| F-RVB6/000 | 6 | 1/8" | 13,5 | 4,9 | 24,7 | 22,6 | 43 | 6 | 14 | 11,4 |
| F-RVB6/001 | 6 | 1/4" | 13,5 | 7,2 | 20,2 | 22,6 | 34,5 | 4 | 17 | 11,4 |
| F-RVB8/000 | 8 | 1/8" | 16,4 | 4,9 | 24,7 | 23,8 | 43 | 6 | 14 | 14,4 |
| F-RVB8/001 | 8 | 1/4" | 16,4 | 7,2 | 20 | 25,8 | 34,5 | 4 | 17 | 14,4 |
| F-RVB8/002 | 8 | 3/8" | 16,4 | 7,6 | 26,1 | 27,5 | 42,1 | 8 | 20 | 14,4 |
| F-RVB10/002 | 10 | 3/8" | 17 | 7,6 | 26,1 | 29,2 | 42,1 | 8 | 20 | 16 |

## F139/1C F-RVC

Regolatore di flusso a vite per cilindri con attacco rapido e filetto maschio universale con O-ring

Flow control with screw for cylinders - push-in fitting and universal thread and O-ring

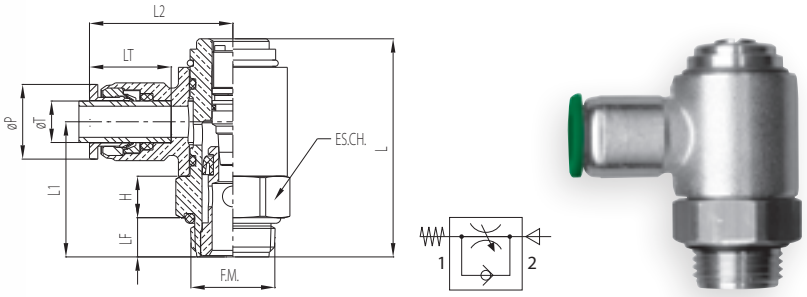


| Codice Code | ØT [mm] | F.M. | LT [mm] | LF [mm] | L1 [mm] | L2 [mm] | L [mm] | H [mm] | ES.CH. [mm] | ØP [mm] |
|---|---|---|---|---|---|---|---|---|---|---|
| F-RVC4/000 | 4 | 1/8" | 12,8 | 4,9 | 24,7 | 20 | 43 | 6 | 14 | 9,5 |
| F-RVC5/000 | 5 | 1/8" | 13 | 4,9 | 24,7 | 20,6 | 43 | 6 | 14 | 10,2 |
| F-RVC6/000 | 6 | 1/8" | 13,5 | 4,9 | 24,7 | 22,6 | 43 | 6 | 14 | 11,4 |
| F-RVC6/001 | 6 | 1/4" | 13,5 | 7,2 | 20,2 | 22,6 | 34,5 | 4 | 17 | 11,4 |
| F-RVC8/000 | 8 | 1/8" | 16,4 | 4,9 | 24,7 | 23,8 | 43 | 6 | 14 | 14,4 |
| F-RVC8/001 | 8 | 1/4" | 16,4 | 7,2 | 20 | 25,8 | 34,5 | 4 | 17 | 14,4 |
| F-RVC8/002 | 8 | 3/8" | 16,4 | 7,6 | 26,1 | 27,5 | 42,1 | 8 | 20 | 14,4 |
| F-RVC10/002 | 10 | 3/8" | 17 | 7,6 | 26,1 | 29,2 | 42,1 | 8 | 20 | 16 |

## F139/1V F-RVV

Regolatore di flusso a vite per valvole con attacco rapido e filetto maschio universale con O-ring

Flow control for valves with screw - push-in fitting and universal thread and O-ring

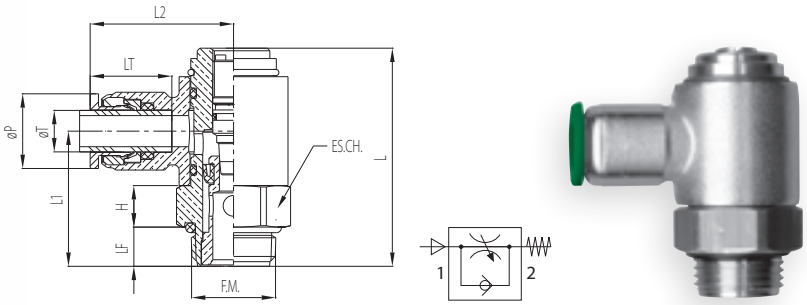


| Codice Code | ØT [mm] | F.M. | LT [mm] | LF [mm] | L1 [mm] | L2 [mm] | L [mm] | H [mm] | ES.CH. [mm] | ØP [mm] |
|---|---|---|---|---|---|---|---|---|---|---|
| F-RVV4/000 | 4 | 1/8" | 12,8 | 4,9 | 24,7 | 20 | 43 | 6 | 14 | 9,5 |
| F-RVV5/000 | 5 | 1/8" | 13 | 4,9 | 24,7 | 20,6 | 43 | 6 | 14 | 10,2 |
| F-RVV6/000 | 6 | 1/8" | 13,5 | 4,9 | 24,7 | 22,6 | 43 | 6 | 14 | 11,4 |
| F-RVV6/001 | 6 | 1/4" | 13,5 | 7,2 | 20,2 | 22,6 | 34,5 | 4 | 17 | 11,4 |
| F-RVV8/000 | 8 | 1/8" | 16,4 | 4,9 | 24,7 | 23,8 | 43 | 6 | 14 | 14,4 |
| F-RVV8/001 | 8 | 1/4" | 16,4 | 7,2 | 20 | 25,8 | 34,5 | 4 | 17 | 14,4 |
| F-RVV8/002 | 8 | 3/8" | 16,4 | 7,6 | 26,1 | 27,5 | 42,1 | 8 | 20 | 14,4 |
| F-RVV10/002 | 10 | 3/8" | 17 | 7,6 | 26,1 | 29,2 | 42,1 | 8 | 20 | 16 |

OLAB
FLUID CONTROL
MADE IN ITALY

# SERIE F100

RACCORDI IN OTTONE

# REGOLATORI DI FLUSSO UNIDIREZIONALI E BIDIREZIONALI

FLOW CONTROLS UNI-DIRECTIONAL AND BI-DIRECTIONAL

## SERIE F100

OLAB
FLUID CONTROL
MADE IN ITALY

## CARATTERISTICHE GENERALI

UTILIZZI
Fluidi: aria

PECULIARITÀ
- Regolazione precisa della portata
- Robusti

**PRESSIONE** da 2 bar a 10 bar
**TEMPERATURA** -10 °C ÷ +80°C
**PORTATA UNIDIREZIONALE** 60 ÷ 1800 L/MIN
**PORTATA BIDIREZIONALE** 500 ÷1300 L/MIN

## GENERAL FEATURES

APPLICATION
Fluids: air

SPECIAL FEATURES
- Accurate flow controls
- Strong

**PRESSURE** from 2 bar to 10 bar
**TEMPERATURE** -10 °C ÷ +80°C
**UNIDIRECTIONAL FLOW RATE** 60 ÷ 1800 L/MIN
**BI-DIRECTIONAL FLOW RATE** 500 ÷1300 L/MIN

## COSTRUZIONE

I principali componenti costitutivi dei regolatori di flusso serie F100 sono:
- Corpo in alluminio 11S
- Molla in acciaio inox
- Guarnizione in HNBR
- Parti interne in OT58

## CONSTRUCTION

The main construction components of the flow controls of the F100 series are:
- 11S aluminium body
- Stainless steel spring
- HNBR sealing gasket
- OT58 brass internal components

## F150

**Regolatore di flusso a blocchetto unidirezionale con filetti femmina gas cilindrici**
Uni-directional flow regulators with female parallel threads

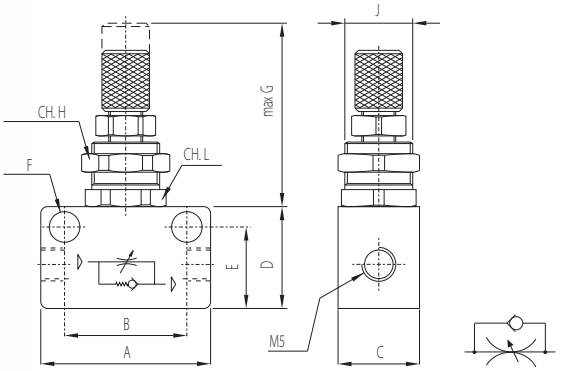


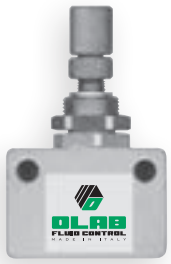

| Codice Code | K | A [mm] | B [mm] | C [mm] | D [mm] | E [mm] | ØF [mm] | G [mm] | H [mm] | L [mm] | J [mm] |
|---|---|---|---|---|---|---|---|---|---|---|---|
| F-150/E | M5 | 25 | 18 | 12 | 15 | 12 | 4,5 | 27 | 12 | 11 | M10x0.75 |

## F150

**Regolatore di flusso a blocchetto unidirezionale con filetti femmina gas cilindrici**
Uni-directional flow regulators with female parallel threads

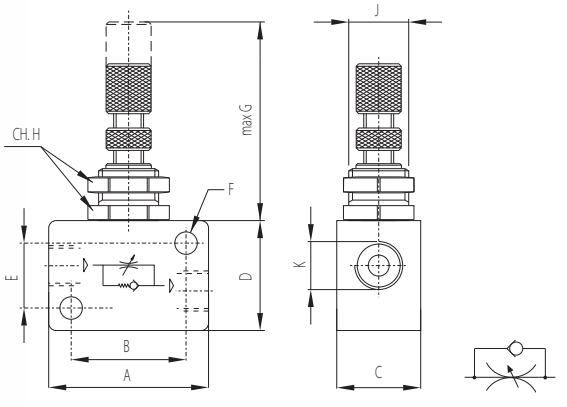

| Codice Code | K | A [mm] | B [mm] | C [mm] | D [mm] | E [mm] | ØF [mm] | G [mm] | H [mm] | J [mm] |
|---|---|---|---|---|---|---|---|---|---|---|
| F-150/A | 1/8" | 32 | 23 | 16,8 | 22 | 13 | ì4,5 | 35 | 15 | M12x0.75 |
| F-150/B | 1/4" | 40 | 30 | 22 | 32 | 22 | ì4,5 | 35 | 15 | M12x0.75 |
| F-150/C | 3/8" | 56 | 43 | 27 | 42 | 27 | ì4,5 | 43 | 24 | M18x1 |
| F-150/D | 1/2" | 56 | 43 | 27 | 42 | 27 | ì4,5 | 43 | 24 | M18x1 |

OLAB
FLUID CONTROL
MADE IN ITALY

# SERIE F100/B [NBR]

RACCORDI IN OTTONE

# RACCORDI AD INNESTO RAPIDO PER TUBI PLASTICI CON PINZA METALLICA

PUSH-IN FITTINGS FOR PLASTIC PIPES WITH METAL SLEEVE

## SERIE F100/B [NBR]

OLAB FLUID CONTROL
MADE IN ITALY

## CARATTERISTICHE GENERALI

### UTILIZZI
Fluidi: aria

### PECULIARITÀ
- Sicuri e affidabili
- Robusti (pinza di sgancio in ottone)
- Sgancio tubo estremamente efficiente grazie alla pinza in ottone
- Tenuta in NBR

**FILETTATURE** gas cilindrico ISO 228 (BSP); gas conico ISO 7 (BSPT)
**TUBI DI COLLEGAMENTO** PA6, PA11, PA12, PTFE, FEP, Polietilene, Poliuretano (a diametro calibrato)
**TEMPERATURA** -20°C ÷ +80°C (verificare la scheda tecnica del tubo impiegato)
**PRESSIONE** max 20 bar (verificare la scheda tecnica del tubo impiegato)

## GENERAL FEATURES

### APPLICATION
Fluids: air

### SPECIAL FEATURES
- Safe and reliable
- Strong (brass release sleeve)
- Efficient release pipe thanks to  the brass  release sleeve
- NBR sealing gasket

**THREADS** ISO 228 (BSP) cylindrical gas; ISO 7 (BSPT) conical gas
**CONNECTING PIPES** PA6, PA11, PA12, PTFE, FEP, Polyethylene, Polyurethane (diameter sized)
**TEMPERATURE** -20°C ÷ +80°C (check data sheet pipe)
**PRESSURE** max 20 bar (check data sheet pipe)

## COSTRUZIONE

I principali componenti costitutivi dei raccordi serie F100/B sono:
- Corpo in ottone nichelato
- Pinza di sgancio in ottone nichelato
- Rondella elastica di trattenimento tubo in acciaio inox
- Guarnizioni (O-ring) in NBR

## CONSTRUCTION

The main construction components of the fittings of the F100/B series are:
- Nickel-plated brass body
- Nickel-plated brass release sleeve
- Stainless steel locking ring
- Sealing gasket (O-ring) made of NBR

| | |
|---|---|
| **Diametri esterni tubo**<br>External diameter pipe | **Ø4 - Ø6 - Ø8 - Ø10 - Ø12 - Ø14 mm** |
| **Filetti dei raccordi**<br>Fittings threads | **Cilindrico (G1/8 - G1/4 - G3/8 - G1/2)**<br>Cylindrical (G1/8 - G1/4 - G3/8 - G1/2) |
| | **Conico (R1/8 - R1/4 - R3/8 - R1/2)**<br>Conical (R1/8 - R1/4 - R3/8 - R1/2) |

## F100 F-ULR-B

Raccordo ad innesto rapido diritto intermedio
Push-in fitting straight equal union

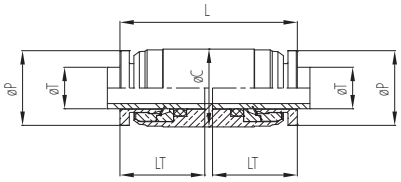

| Codice<br>Code | ØT<br>[mm] | L<br>[mm] | LT<br>[mm] | ØC<br>[mm] | ØP<br>[mm] |
|---|---|---|---|---|---|
| F-ULR-B4/000 | 4 | 27,1 | 12,8 | 10 | 9,5 |
| F-ULR-B5/000 | 5 | 27,5 | 13 | 11 | 10,2 |
| F-ULR-B6/000 | 6 | 28,4 | 13,5 | 11,9 | 11,4 |
| F-ULR-B8/000 | 8 | 34,3 | 16,4 | 15 | 14,4 |
| F-ULR-B10/000 | 10 | 36 | 17 | 18 | 16 |
| F-ULR-B12/000 | 12 | 41 | 18,8 | 19,8 | 20 |
| F-ULR-B14/000 | 14 | 47 | 21,6 | 22 | 21 |

## F101 F-ULRM-B

Raccordo ad innesto rapido diritto intermedio passalamiera con ghiera di fissaggio
Push-in fitting bulkhead union with ring nut

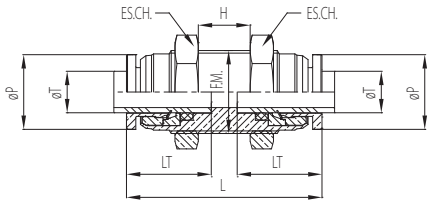


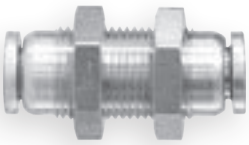

| Codice<br>Code | ØT<br>[mm] | L<br>[mm] | LT<br>[mm] | H<br>[mm] | ES.CH.<br>[mm] | F.M. | ØP<br>[mm] |
|---|---|---|---|---|---|---|---|
| F-ULRM-B4/000 | 4 | 29,6 | 12,8 | 8 | 14 | M11x1 | 9,5 |
| F-ULRM-B5/000 | 5 | 29,8 | 13 | 8 | 15 | M12x1 | 10,2 |
| F-ULRM-B6/000 | 6 | 32 | 13,5 | 10 | 16 | M13x1 | 11,4 |
| F-ULRM-B8/000 | 8 | 37,8 | 16,4 | 10 | 19 | M16x1 | 14,4 |
| F-ULRM-B10/000 | 10 | 42 | 17 | 13 | 22 | M19x1 | 16 |
| F-ULRM-B12/000 | 12 | 48 | 18,8 | 15 | 26 | M22x1 | 20 |
| F-ULRM-B14/000 | 14 | 55 | 21,6 | 18 | 28 | M24X1 | 21 |

## F102 F-UMR-B

Raccordo ad innesto rapido diritto con filetto maschio gas cilindrico e O-ring

Push-in fitting straight adaptor with male parallel thread and O-ring

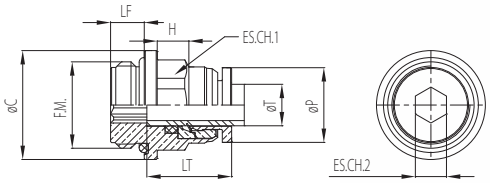


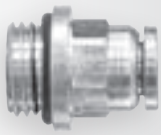

| Codice<br>Code | ØT<br>[mm] | F.M. | L<br>[mm] | LT<br>[mm] | ØC<br>[mm] | LF<br>[mm] | H<br>[mm] | ES.CH.1<br>[mm] | ES.CH.2<br>[mm] | ØP<br>[mm] |
|---|---|---|---|---|---|---|---|---|---|---|
| F-UMR-B4/000 | 4 | 1/8" | 19 | 12,8 | 14 | 5,7 | 4,7 | 10 | 3 | 9,5 |
| F-UMR-B4/001 | 4 | 1/4" | 19,5 | 12,8 | 17 | 6 | 5 | 10 | 3 | 9,5 |
| F-UMR-B5/000 | 5 | 1/8" | 18,7 | 13 | 14 | 5,7 | 4,4 | 12 | 3 | 10,2 |
| F-UMR-B5/001 | 5 | 1/4" | 19,4 | 13 | 17 | 6 | 4,4 | 12 | 3 | 10,2 |
| F-UMR-B6/000 | 6 | 1/8" | 21,2 | 13,5 | 14 | 5,7 | 6,2 | 12 | 4 | 11,4 |
| F-UMR-B6/001 | 6 | 1/4" | 20 | 13,5 | 17 | 6 | 5,2 | 12 | 4 | 11,4 |
| F-UMR-B8/000 | 8 | 1/8" | 25,1 | 16,4 | 17 | 5,7 | 6,1 | 15 | 6 | 14,4 |
| F-UMR-B8/001 | 8 | 1/4" | 22,4 | 16,4 | 17 | 6 | 5,6 | 15 | 6 | 14,4 |
| F-UMR-B8/002 | 8 | 3/8" | 23,4 | 16,4 | 21 | 6,5 | 6,1 | 15 | 6 | 14,4 |
| F-UMR-B10/001 | 10 | 1/4" | 25,5 | 17 | 20 | 6 | 7,5 | 18 | 7 | 16 |
| F-UMR-B10/002 | 10 | 3/8" | 23,2 | 17 | 22 | 6,5 | 5 | 18 | 7 | 16 |
| F-UMR-B10/003 | 10 | 1/2" | 28,5 | 17 | 26 | 9,5 | 6 | 18 | 7 | 16 |
| F-UMR-B12/001 | 12 | 1/4" | 27,5 | 18,8 | 22 | 6 | 8 | 20 | 7 | 20 |
| F-UMR-B12/002 | 12 | 3/8" | 28 | 18,8 | 22 | 6,5 | 8 | 20 | 9 | 20 |
| F-UMR-B12/003 | 12 | 1/2" | 31,5 | 18,8 | 26 | 9,5 | 8 | 20 | 9 | 20 |
| F-UMR-B14/003 | 14 | 1/2" | 34 | 21,6 | 26 | 9,5 | 9 | 22 | 11 | 21 |

## F103 F-UMRC-B

Raccordo ad innesto rapido diritto con filetto maschio gas conico

Push-in fitting straight adaptor with male conical thread

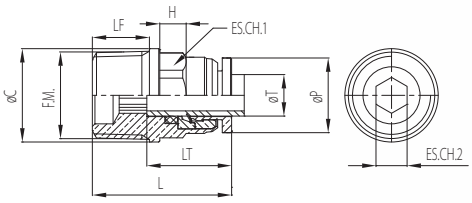


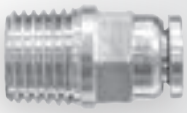

| Codice<br>Code | ØT<br>[mm] | F.M. | L<br>[mm] | LT<br>[mm] | ØC<br>[mm] | LF<br>[mm] | H<br>[mm] | ES.CH.1<br>[mm] | ES.CH.2<br>[mm] | ØP<br>[mm] |
|---|---|---|---|---|---|---|---|---|---|---|
| F-UMRC-B4/000 | 4 | 1/8" | 20,8 | 12,8 | 11 | 8 | 5 | 10 | 3 | 9,5 |
| F-UMRC-B4/001 | 4 | 1/4" | 22,8 | 12,8 | 14 | 10 | 5 | 10 | 3 | 9,5 |
| F-UMRC-B5/000 | 5 | 1/8" | 21 | 13 | 13 | 8 | 4,4 | 11 | 3 | 10,2 |
| F-UMRC-B5/001 | 5 | 1/4" | 22,7 | 13 | 14 | 10 | 4,4 | 11 | 3 | 10,2 |
| F-UMRC-B6/000 | 6 | 1/8" | 21,5 | 13,5 | 14 | 8 | 5,1 | 12 | 4 | 11,4 |
| F-UMRC-B6/001 | 6 | 1/4" | 23,5 | 13,5 | 14 | 10 | 5,1 | 12 | 4 | 11,4 |
| F-UMRC-B8/000 | 8 | 1/8" | 25,4 | 16,4 | 17 | 8 | 6,6 | 15 | 6 | 14,4 |
| F-UMRC-B8/001 | 8 | 1/4" | 26,4 | 16,4 | 17 | 10 | 5,6 | 15 | 6 | 14,4 |
| F-UMRC-B8/002 | 8 | 3/8" | 26,9 | 16,4 | 18 | 11 | 5 | 15 | 6 | 14,4 |
| F-UMRC-B10/001 | 10 | 1/4" | 27 | 17 | 20 | 10 | 5,5 | 18 | 7 | 16 |
| F-UMRC-B10/002 | 10 | 3/8" | 28 | 17 | 20 | 11 | 5,5 | 18 | 7 | 16 |
| F-UMRC-B10/003 | 10 | 1/2" | 30,5 | 17 | 22 | 13 | 5,5 | 18 | 7 | 16 |
| F-UMRC-B12/001 | 12 | 1/4" | 31,5 | 18,8 | 22 | 10 | 8 | 20 | 7 | 20 |
| F-UMRC-B12/002 | 12 | 3/8" | 32,5 | 18,8 | 22 | 11 | 8 | 20 | 9 | 20 |
| F-UMRC-B12/003 | 12 | 1/2" | 34 | 18,8 | 22 | 13 | 8 | 20 | 9 | 20 |
| F-UMRC-B14/003 | 14 | 1/2" | 36 | 21,6 | 24 | 13 | 9 | 22 | 10 | 21 |

## F104 F-UMRB-B

**Raccordo ad innesto rapido diritto senza esagono esterno con filetto maschio metrico cilindrico e O-ring oppure con filetto maschio gas conico**

Push-in fitting straight adaptor without external hexagon with male metrical parallel thread and O-ring or male conical thread

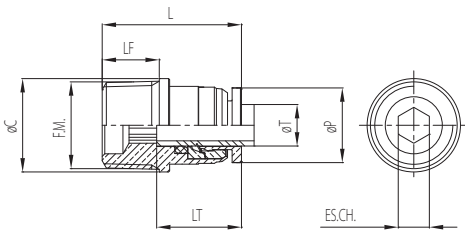

| Codice Code | ØT [mm] | F.M. | L [mm] | LT [mm] | ØC [mm] | LF [mm] | ES.CH. [mm] | ØP [mm] |
|---|---|---|---|---|---|---|---|---|
| F-UMRB-B4/000 | 4 | 1/8" | 20,8 | 12,8 | 10 | 8 | 3 | 9,5 |
| F-UMRB-B4/004 | 4 | M4 (CIL.) | 18,8 | 12,8 | 10 | 4 | 1,5 | 9,5 |
| F-UMRB-B4/005 | 4 | M5 (CIL.) | 18,8 | 12,8 | 10 | 4 | 2 | 9,5 |
| F-UMRB-B5/000 | 5 | 1/8" | 21 | 13 | 10,9 | 8 | 3 | 10,2 |
| F-UMRB-B5/005 | 5 | M5 (CIL.) | 19 | 13 | 10,9 | 4 | 2 | 10,2 |
| F-UMRB-B6/000 | 6 | 1/8" | 21,5 | 13,5 | 12 | 8 | 4 | 11,4 |
| F-UMRB-B6/005 | 6 | M5 (CIL.) | 19,5 | 13,5 | 12 | 4 | 2 | 11,4 |
| F-UMRB-B8/000 | 8 | 1/8" | 25,4 | 16,4 | 14,7 | 8 | 6 | 14,4 |
| F-UMRB-B8/001 | 8 | 1/4" | 26,4 | 16,4 | 14,7 | 10 | 6 | 14,4 |
| F-UMRB-B8/002 | 8 | 3/8" | 26,9 | 16,4 | 18 | 11 | 6 | 14,4 |
| F-UMRB-B10/001 | 10 | 1/4" | 27 | 17 | 17,4 | 10 | 7 | 16 |
| F-UMRB-B10/002 | 10 | 3/8" | 28 | 17 | 17,4 | 11 | 7 | 16 |
| F-UMRB-B10/003 | 10 | 1/2" | 30,5 | 17 | 22 | 13 | 7 | 16 |
| F-UMRB-B12/001 | 12 | 1/4" | 31,5 | 18,8 | 20 | 10 | 7 | 20 |
| F-UMRB-B12/002 | 12 | 3/8" | 32,5 | 18,8 | 20 | 11 | 9 | 20 |
| F-UMRB-B12/003 | 12 | 1/2" | 34 | 18,8 | 22 | 13 | 9 | 20 |

## F105 F-UFR-B

**Raccordo ad innesto rapido diritto con filetto femmina gas cilindrico**

Push-in fitting straight adaptor with female parallel thread

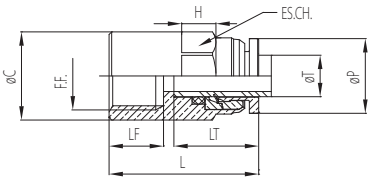

| Codice Code | ØT [mm] | F.M. | L [mm] | LT [mm] | ØC [mm] | LF [mm] | H [mm] | ES.CH. [mm] | ØP [mm] |
|---|---|---|---|---|---|---|---|---|---|
| F-UFR-B4/005 | 4 | M5 | 19,8 | 12,8 | 8 | 5,5 | 6,5 | 10 | 9,5 |
| F-UFR-B4/000 | 4 | 1/8" | 22,8 | 12,8 | 12 | 8,5 | 6,5 | 10 | 9,5 |
| F-UFR-B5/005 | 5 | M5 | 20 | 13 | 8 | 5,5 | 6 | 11 | 10,2 |
| F-UFR-B5/000 | 5 | 1/8" | 23 | 13 | 12 | 8,5 | 6 | 11 | 10,2 |
| F-UFR-B5/001 | 5 | 1/4" | 25 | 13 | 17 | 10,5 | 6 | 11 | 10,2 |
| F-UFR-B6/000 | 6 | 1/8" | 23,5 | 13,5 | 12 | 8,5 | 8,1 | 12 | 11,4 |
| F-UFR-B6/001 | 6 | 1/4" | 25,5 | 13,5 | 17 | 10,5 | 6,1 | 12 | 11,4 |
| F-UFR-B8/000 | 8 | 1/8" | 26,4 | 16,4 | 12 | 8,5 | 8,6 | 15 | 14,4 |
| F-UFR-B8/001 | 8 | 1/4" | 28,9 | 16,4 | 17 | 10,5 | 6,6 | 15 | 14,4 |
| F-UFR-B10/001 | 10 | 1/4" | 29,5 | 17 | 17 | 10,5 | 8 | 18 | 16 |
| F-UFR-B10/002 | 10 | 3/8" | 30,5 | 17 | 20 | 11,5 | 8 | 18 | 16 |
| F-UFR-B12/001 | 12 | 1/4" | 32 | 18,8 | 17 | 10,5 | 9,5 | 20 | 20 |
| F-UFR-B14/003 | 14 | 1/2" | 40,5 | 21,6 | 26 | 16 | 9 | 22 | 21 |
| F-UFR-B12/002 | 12 | 3/8" | 33 | 18,8 | 20 | 11,5 | 9,5 | 20 | 20 |
| F-UFR-B12/003 | 12 | 1/2" | 37,5 | 18,8 | 26 | 16 | 8 | 20 | 20 |
| F-UFR-B14/003 | 14 | 1/2" | 40,5 | 21,6 | 26 | 16 | 9 | 22 | 21 |

## F106 F-ELR-B

Raccordo ad innesto rapido ad angolo intermedio

Push-in fitting elbow equal union

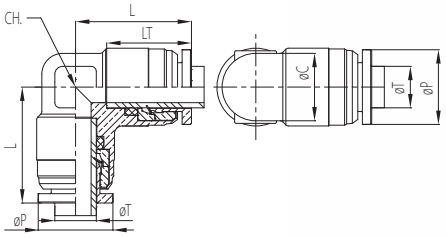

| Codice<br>Code | ØT<br>[mm] | L<br>[mm] | LT<br>[mm] | ØC<br>[mm] | CH.<br>[mm] | ØP<br>[mm] |
|---|---|---|---|---|---|---|
| F-ELR-B4/000 | 4 | 17,1 | 12,8 | 8 | 9 | 9,5 |
| F-ELR-B5/000 | 5 | 16,9 | 13 | 9 | 10 | 10,2 |
| F-ELR-B6/000 | 6 | 19,3 | 13,5 | 10 | 11 | 11,4 |
| F-ELR-B8/000 | 8 | 22,4 | 16,4 | 13 | 14 | 14,4 |
| F-ELR-B10/000 | 10 | 25,5 | 17 | 15,5 | 16 | 16 |
| F-ELR-B12/000 | 12 | 29,3 | 18,8 | 16 | 17 | 20 |
| F-ELR-B14/000 | 14 | 31,5 | 21,6 | 18 | 19 | 21 |

## F107 F-ERC-B

Raccordo ad innesto rapido ad angolo fisso con filetto maschio gas conico

Push-in fitting elbow adaptor with male conical thread

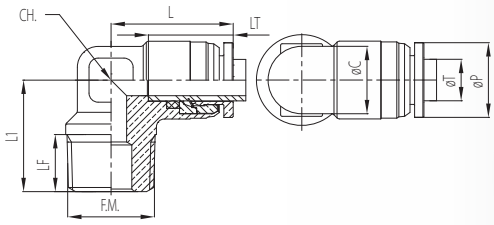

| Codice<br>Code | ØT<br>[mm] | F.M. | LF<br>[mm] | L<br>[mm] | L1<br>[mm] | LT<br>[mm] | ØC<br>[mm] | CH.<br>[mm] | ØP<br>[mm] |
|---|---|---|---|---|---|---|---|---|---|
| F-ERC-B4/000 | 4 | 1/8" | 8 | 17,1 | 15 | 12,8 | 8 | 9 | 9,5 |
| F-ERC-B5/000 | 5 | 1/8" | 8 | 16,9 | 15 | 13 | 9 | 10 | 10,2 |
| F-ERC-B6/000 | 6 | 1/8" | 8 | 19,3 | 16 | 13,5 | 10 | 11 | 11,4 |
| F-ERC-B6/001 | 6 | 1/4" | 10 | 19,3 | 19,9 | 13,5 | 10 | 11 | 11,4 |
| F-ERC-B8/000 | 8 | 1/8" | 8 | 22,4 | 18 | 16,4 | 13 | 14 | 14,4 |
| F-ERC-B8/001 | 8 | 1/4" | 10 | 22,4 | 20 | 16,4 | 13 | 14 | 14,4 |
| F-ERC-B8/002 | 8 | 3/8" | 11 | 23,6 | 21,5 | 16,4 | 13 | 14 | 14,4 |
| F-ERC-B10/001 | 10 | 1/4" | 10 | 25,5 | 22,8 | 17 | 15,5 | 16 | 16 |
| F-ERC-B10/002 | 10 | 3/8" | 11 | 25,5 | 23,8 | 17 | 15,5 | 16 | 16 |
| F-ERC-B12/001 | 12 | 1/4" | 10 | 29,3 | 24 | 18,8 | 16 | 17 | 20 |
| F-ERC-B12/002 | 12 | 3/8" | 11 | 29,3 | 25 | 18,8 | 16 | 17 | 20 |
| F-ERC-B14/003 | 14 | 1/2" | 13 | 31,5 | 27 | 21,6 | 18 | 19 | 21 |

## F108 F-EG-B

**Raccordo ad innesto rapido ad angolo girevole con filetto maschio gas cilindrico e O-ring**
Push-in fitting elbow adaptor with swivel male parallel thread and O-ring

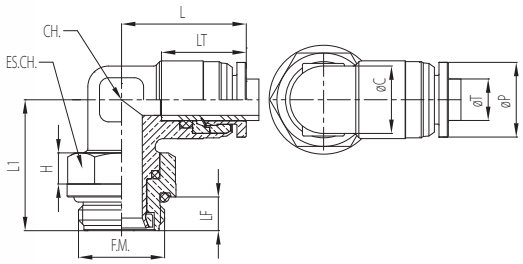

| Codice Code | ØT [mm] | F.M. | LF [mm] | L [mm] | L1 [mm] | LT [mm] | ØC [mm] | CH. [mm] | ES. CH. [mm] | H [mm] | ØP [mm] |
|---|---|---|---|---|---|---|---|---|---|---|---|
| F-EG-B4/005 | 4 | M5 | 4 | 17,1 | 16,4 | 12,8 | 8 | 9 | 9 | 4 | 9,5 |
| F-EG-B4/000 | 4 | 1/8" | 5,7 | 17,1 | 19,8 | 12,8 | 8 | 9 | 13 | 4,5 | 9,5 |
| F-EG-B4/001 | 4 | 1/4" | 6 | 17,1 | 20 | 12,8 | 8 | 9 | 15 | 4,4 | 9,5 |
| F-EG-B5/005 | 5 | M5 | 6 | 16,9 | 16,4 | 13 | 9 | 10 | 9 | 4 | 10,2 |
| F-EG-B5/000 | 5 | 1/8" | 5,7 | 16,9 | 20 | 13 | 9 | 10 | 13 | 4,5 | 10,2 |
| F-EG-B5/001 | 5 | 1/4" | 6 | 16,9 | 20,2 | 13 | 9 | 10 | 15 | 4,4 | 10,2 |
| F-EG-B6/005 | 6 | M5 | 4 | 19,3 | 16,4 | 13,5 | 10 | 11 | 9 | 4 | 11,4 |
| F-EG-B6/000 | 6 | 1/8" | 5,7 | 19,3 | 22,2 | 13,5 | 10 | 11 | 13 | 4,5 | 11,4 |
| F-EG-B6/001 | 6 | 1/4" | 6 | 19,3 | 22,2 | 13,5 | 10 | 11 | 15 | 4,4 | 11,4 |
| F-EG-B8/000 | 8 | 1/8" | 5,7 | 23,9 | 22,7 | 16,4 | 13 | 14 | 13 | 4,5 | 14,4 |
| F-EG-B8/001 | 8 | 1/4" | 6 | 23,9 | 22,9 | 16,4 | 13 | 14 | 15 | 4,4 | 14,4 |
| F-EG-B8/002 | 8 | 3/8" | 6,5 | 24,1 | 25,2 | 16,4 | 13 | 14 | 18 | 6 | 14,4 |
| F-EG-B10/000 | 10 | 1/8" | 5,7 | 26,7 | 24 | 17 | 15,5 | 16 | 13 | 4,5 | 16 |
| F-EG-B10/001 | 10 | 1/4" | 6 | 26,7 | 25,8 | 17 | 15,5 | 16 | 15 | 4,4 | 16 |
| F-EG-B10/002 | 10 | 3/8" | 6,5 | 26,7 | 26,4 | 17 | 15,5 | 16 | 18 | 6 | 16 |
| F-EG-B12/001 | 12 | 1/4" | 6 | 29,3 | 27,5 | 18,8 | 16 | 17 | 15 | 4,4 | 20 |
| F-EG-B12/002 | 12 | 3/8" | 6,5 | 29,3 | 28,2 | 18,8 | 16 | 17 | 18 | 6 | 20 |
| F-EG-B12/003 | 12 | 1/2" | 9,5 | 29,3 | 33,5 | 18,8 | 16 | 17 | 18 | 6 | 20 |
| F-EG-B14/003 | 14 | 1/2" | 9,5 | 38 | 39 | 21,6 | 17 | 18 | 18 | 6 | 21 |

## F108/1 F-EGL-B

**Raccordo ad innesto rapido ad angolo girevole lungo con filetto maschio gas cilindrico e O-ring**
Push-in fitting long elbow adaptor with swivel male parallel thread and O-ring

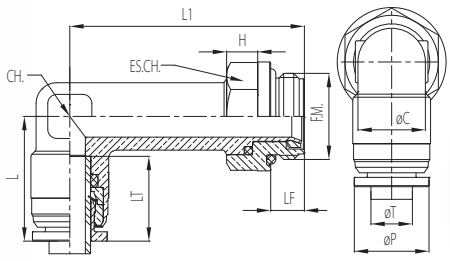


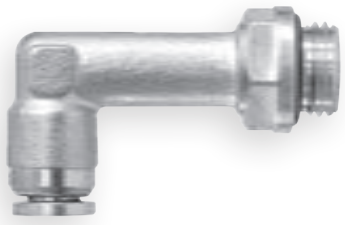

| Codice Code | ØT [mm] | F.M. | LF [mm] | L [mm] | L1 [mm] | LT [mm] | ØC [mm] | CH. [mm] | ES. CH. [mm] | H [mm] | ØP [mm] |
|---|---|---|---|---|---|---|---|---|---|---|---|
| F-EGL-B4/000 | 4 | 1/8" | 5,7 | 17,1 | 34,8 | 12,8 | 8 | 9 | 13 | 4,5 | 9,5 |
| F-EGL-B4/001 | 4 | 1/4" | 6 | 17,1 | 35 | 12,8 | 8 | 9 | 15 | 4,4 | 9,5 |
| F-EGL-B6/000 | 6 | 1/8" | 5,7 | 19,3 | 37,7 | 13,5 | 10 | 11 | 13 | 4,5 | 11,4 |
| F-EGL-B6/001 | 6 | 1/4" | 6 | 19,3 | 38,2 | 13,5 | 10 | 11 | 15 | 4,4 | 11,4 |
| F-EGL-B8/000 | 8 | 1/8" | 5,7 | 23,9 | 42,7 | 16,4 | 13 | 14 | 13 | 4,5 | 14,4 |
| F-EGL-B8/001 | 8 | 1/4" | 6 | 23,9 | 42,7 | 16,4 | 13 | 14 | 15 | 4,4 | 14,4 |
| F-EGL-B8/002 | 8 | 3/8" | 6,5 | 23,9 | 45,2 | 16,4 | 13 | 14 | 18 | 6 | 14,4 |
| F-EGL-B10/001 | 10 | 1/4" | 6 | 26,7 | 47,1 | 17 | 15,5 | 16 | 15 | 4,4 | 16 |
| F-EGL-B10/002 | 10 | 3/8" | 6,5 | 26,7 | 47,2 | 17 | 15,5 | 16 | 18 | 6 | 16 |

## F109 F-EGC-B

**Raccordo ad innesto rapido ad angolo girevole con filetto maschio gas conico**

Push-in fitting elbow adaptor with swivel male conical thread

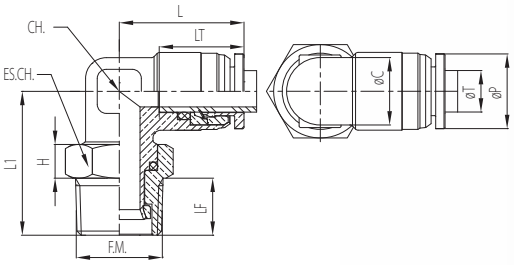

| Codice<br>Code | ØT<br>[mm] | F.M. | LF<br>[mm] | L<br>[mm] | L1<br>[mm] | LT<br>[mm] | ØC<br>[mm] | CH.<br>[mm] | ES. CH.<br>[mm] | H<br>[mm] | ØP<br>[mm] |
|---|---|---|---|---|---|---|---|---|---|---|---|
| F-EGC-B4/000 | 4 | 1/8" | 8 | 17,1 | 21,1 | 12,8 | 8 | 9 | 13 | 6 | 9,5 |
| F-EGC-B4/001 | 4 | 1/4" | 10 | 17,1 | 23,1 | 12,8 | 8 | 9 | 15 | 6 | 9,5 |
| F-EGC-B5/000 | 5 | 1/8" | 8 | 16,9 | 21,3 | 13 | 9 | 10 | 13 | 6 | 10,2 |
| F-EGC-B5/001 | 5 | 1/4" | 10 | 16,9 | 23,3 | 13 | 9 | 10 | 15 | 6 | 10,2 |
| F-EGC-B6/000 | 6 | 1/8" | 8 | 19,3 | 23,5 | 13,5 | 10 | 11 | 13 | 6 | 11,4 |
| F-EGC-B6/001 | 6 | 1/4" | 10 | 19,3 | 24 | 13,5 | 10 | 11 | 15 | 6 | 11,4 |
| F-EGC-B8/000 | 8 | 1/8" | 8 | 23,9 | 24 | 16,4 | 13 | 14 | 13 | 6 | 14,4 |
| F-EGC-B8/001 | 8 | 1/4" | 10 | 23,9 | 26 | 16,4 | 13 | 14 | 15 | 6 | 14,4 |
| F-EGC-B8/002 | 8 | 3/8" | 11 | 24,1 | 27,7 | 16,4 | 13 | 14 | 18 | 6,5 | 14,4 |
| F-EGC-B10/000 | 10 | 1/8" | 8 | 26,7 | 25,3 | 17 | 15,5 | 16 | 13 | 6 | 16 |
| F-EGC-B10/001 | 10 | 1/4" | 10 | 26,7 | 28,9 | 17 | 15,5 | 16 | 15 | 6 | 16 |
| F-EGC-B10/002 | 10 | 3/8" | 11 | 26,7 | 28,9 | 17 | 15,5 | 16 | 18 | 6,5 | 16 |
| F-EGC-B12/001 | 12 | 1/4" | 10 | 29,3 | 30,8 | 18,8 | 16 | 17 | 15 | 6 | 20 |
| F-EGC-B12/002 | 12 | 3/8" | 11 | 29,3 | 31 | 18,8 | 16 | 17 | 18 | 6,5 | 20 |
| F-EGC-B12/003 | 12 | 1/2" | 13 | 29,3 | 32,5 | 18,8 | 16 | 17 | 22 | 6 | 20 |

## F109/1 F-EGCL-B

**Raccordo ad innesto rapido ad angolo girevole lungo con filetto maschio gas conico**

Push-in fitting long elbow adaptor with swivel male conical thread

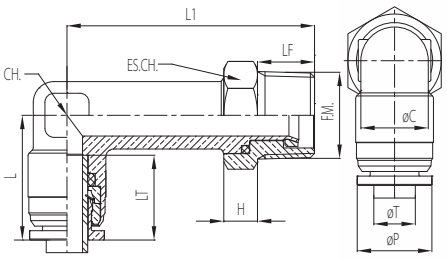

| Codice<br>Code | ØT<br>[mm] | F.M. | LF<br>[mm] | L<br>[mm] | L1<br>[mm] | LT<br>[mm] | ØC<br>[mm] | CH.<br>[mm] | ES. CH.<br>[mm] | H<br>[mm] | ØP<br>[mm] |
|---|---|---|---|---|---|---|---|---|---|---|---|
| F-EGCL-B4/000 | 4 | 1/8" | 8 | 17,1 | 36,1 | 12,8 | 8 | 9 | 13 | 6 | 9,5 |
| F-EGCL-B4/001 | 4 | 1/4" | 10 | 17,1 | 38,1 | 12,8 | 8 | 9 | 15 | 6 | 9,5 |
| F-EGCL-B6/000 | 6 | 1/8" | 8 | 19,3 | 39 | 13,5 | 10 | 11 | 13 | 6 | 11,4 |
| F-EGCL-B6/001 | 6 | 1/4" | 10 | 19,3 | 41,1 | 13,5 | 10 | 11 | 15 | 6 | 11,4 |
| F-EGCL-B8/000 | 8 | 1/8" | 8 | 23,9 | 44 | 16,4 | 13 | 14 | 13 | 6 | 14,4 |
| F-EGCL-B8/001 | 8 | 1/4" | 10 | 23,9 | 46 | 16,4 | 13 | 14 | 15 | 6 | 14,4 |
| F-EGCL-B8/002 | 8 | 3/8" | 11 | 23,9 | 47,7 | 16,4 | 13 | 14 | 18 | 6,5 | 14,4 |
| F-EGCL-B10/001 | 10 | 1/4" | 10 | 26,7 | 50 | 17 | 15,5 | 16 | 15 | 6 | 16 |
| F-EGCL-B10/002 | 10 | 3/8" | 11 | 26,7 | 51,4 | 17 | 15,5 | 16 | 18 | 6,5 | 16 |

## F110 F-TLR-B

Raccordo ad innesto rapido a T intermedio
Push-in fitting tee equal union

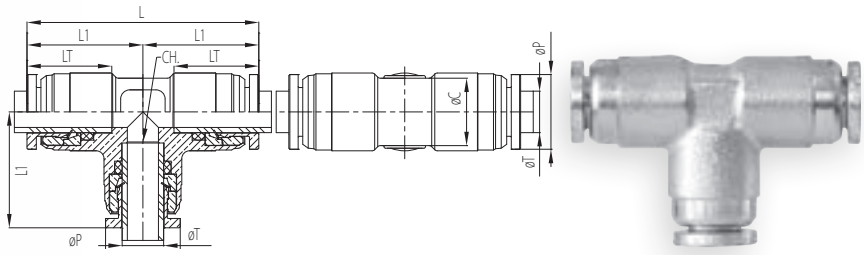


| Codice Code | ØT [mm] | L1 [mm] | L [mm] | LT [mm] | ØC [mm] | CH. [mm] | ØP [mm] |
|---|---|---|---|---|---|---|---|
| F-TLR-B4/000 | 4 | 17,1 | 34,2 | 12,8 | 8 | 9 | 9,5 |
| F-TLR-B5/000 | 5 | 16,9 | 33,8 | 13 | 9 | 10 | 10,2 |
| F-TLR-B6/000 | 6 | 19,3 | 38,6 | 13,5 | 10 | 11 | 11,4 |
| F-TLR-B8/000 | 8 | 22,4 | 44,8 | 16,4 | 13 | 14 | 14,4 |
| F-TLR-B10/000 | 10 | 25,5 | 51 | 17 | 15,5 | 16 | 16 |
| F-TLR-B12/000 | 12 | 29,3 | 58,6 | 18,8 | 16 | 17 | 20 |
| F-TLR-B14/000 | 14 | 31,5 | 63 | 21,6 | 18 | 19 | 21 |

## F111 F-TRCC-B

Raccordo ad innesto rapido a T con filetto maschio centrale gas conico
Push-in fitting tee adaptor with central male conical thread

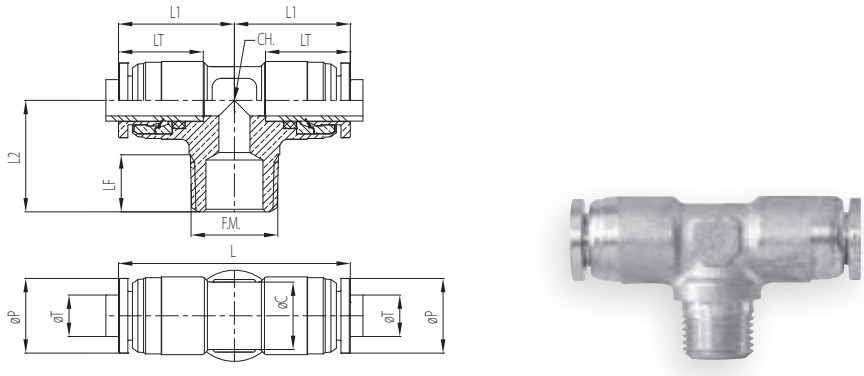


| Codice Code | ØT [mm] | F.M. | LF [mm] | L1 [mm] | L [mm] | L2 [mm] | LT [mm] | ØC [mm] | CH. [mm] | ØP [mm] |
|---|---|---|---|---|---|---|---|---|---|---|
| F-TRCC-B4/000 | 4 | 1/8" | 8 | 17,1 | 34,2 | 15 | 12,8 | 8 | 9 | 9,5 |
| F-TRCC-B5/000 | 5 | 1/8" | 8 | 16,9 | 33,8 | 15 | 13 | 9 | 10 | 10,2 |
| F-TRCC-B6/000 | 6 | 1/8" | 8 | 19,3 | 38,6 | 16 | 13,5 | 10 | 11 | 11,4 |
| F-TRCC-B6/001 | 6 | 1/4" | 10 | 19,3 | 38,6 | 19,9 | 13,5 | 10 | 11 | 11,4 |
| F-TRCC-B8/000 | 8 | 1/8" | 8 | 22,4 | 44,8 | 18 | 16,4 | 13 | 14 | 14,4 |
| F-TRCC-B8/001 | 8 | 1/4" | 10 | 22,4 | 44,8 | 20 | 16,4 | 13 | 14 | 14,4 |
| F-TRCC-B8/002 | 8 | 3/8" | 11 | 23,4 | 46,8 | 21,5 | 16,4 | 13 | 14 | 14,4 |
| F-TRCC-B10/001 | 10 | 1/4" | 10 | 25,5 | 51 | 22,7 | 17 | 15,5 | 16 | 16 |
| F-TRCC-B10/002 | 10 | 3/8" | 11 | 25,5 | 51 | 23,8 | 17 | 15,5 | 16 | 16 |
| F-TRCC-B12/001 | 12 | 1/4" | 10 | 29,3 | 58,6 | 24 | 18,8 | 16 | 17 | 20 |
| F-TRCC-B12/002 | 12 | 3/8" | 11 | 29,3 | 58,6 | 25 | 18,8 | 16 | 17 | 20 |
| F-TRCC-B14/003 | 14 | 1/2" | 13 | 31,5 | 63 | 27 | 21,6 | 18 | 19 | 21 |

## F112 F-TRCS-B

Raccordo ad innesto rapido a T con filetto maschio laterale gas conico

Push-in fitting tee with lateral male conical thread

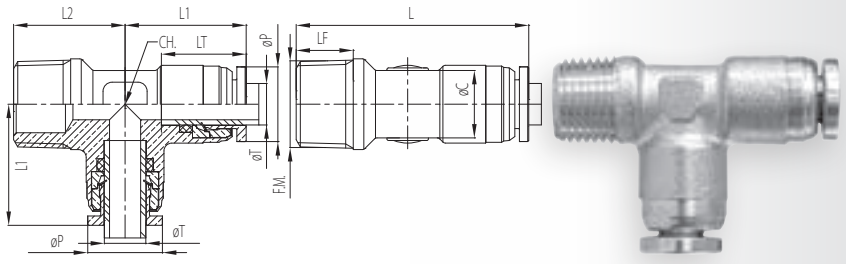


| Codice<br>Code | ØT<br>[mm] | F.M. | LF<br>[mm] | L1<br>[mm] | L2<br>[mm] | L<br>[mm] | LT<br>[mm] | ØC<br>[mm] | CH.<br>[mm] | ØP<br>[mm] |
|---|---|---|---|---|---|---|---|---|---|---|
| F-TRCS-B4/000 | 4 | 1/8" | 8 | 17,1 | 15 | 32,1 | 12,8 | 8 | 9 | 9,5 |
| F-TRCS-B5/000 | 5 | 1/8" | 8 | 16,9 | 15 | 31,9 | 13 | 9 | 10 | 10,2 |
| F-TRCS-B6/000 | 6 | 1/8" | 8 | 19,3 | 16 | 35,3 | 13,5 | 10 | 11 | 11,4 |
| F-TRCS-B6/001 | 6 | 1/4" | 10 | 19,3 | 19,9 | 39,2 | 13,5 | 10 | 11 | 11,4 |
| F-TRCS-B8/000 | 8 | 1/8" | 8 | 22,4 | 18 | 40,4 | 16,4 | 13 | 14 | 14,4 |
| F-TRCS-B8/001 | 8 | 1/4" | 10 | 22,4 | 20 | 42,4 | 16,4 | 13 | 14 | 14,4 |
| F-TRCS-B8/002 | 8 | 3/8" | 11 | 23,4 | 21,5 | 44,9 | 16,4 | 13 | 14 | 14,4 |
| F-TRCS-B10/001 | 10 | 1/4" | 10 | 25,5 | 22,7 | 48,2 | 17 | 15,5 | 16 | 16 |
| F-TRCS-B10/002 | 10 | 3/8" | 11 | 25,5 | 23,8 | 49,3 | 17 | 15,5 | 16 | 16 |
| F-TRCS-B12/001 | 12 | 1/4" | 10 | 29,3 | 24 | 53,3 | 18,8 | 16 | 17 | 20 |
| F-TRCS-B12/002 | 12 | 3/8" | 11 | 29,3 | 25 | 54,3 | 18,8 | 16 | 17 | 20 |

## F113 F-TGC-B

Raccordo ad innesto rapido a T girevole con filetto maschio centrale gas cilindrico e O-ring

Push-in fitting tee with central swivel male parallel thread and O-ring

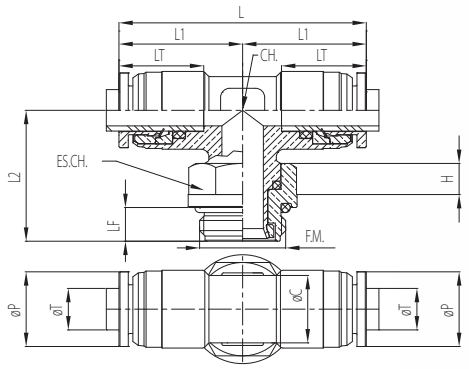


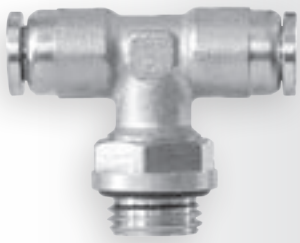

| Codice<br>Code | ØT<br>[mm] | F.M. | LF<br>[mm] | L<br>[mm] | L1<br>[mm] | L2<br>[mm] | LT<br>[mm] | ØC<br>[mm] | CH.<br>[mm] | ES. CH.<br>[mm] | H<br>[mm] | ØP<br>[mm] |
|---|---|---|---|---|---|---|---|---|---|---|---|---|
| F-TGC-B4/000 | 4 | 1/8" | 5,7 | 34,2 | 17,1 | 19,8 | 12,8 | 8 | 9 | 13 | 4,5 | 9,5 |
| F-TGC-B5/000 | 5 | 1/8" | 5,7 | 33,8 | 16,9 | 21 | 13 | 9 | 10 | 13 | 4,5 | 10,2 |
| F-TGC-B6/000 | 6 | 1/8" | 5,7 | 38,6 | 19,3 | 23,1 | 13,5 | 10 | 11 | 13 | 4,5 | 11,4 |
| F-TGC-B6/001 | 6 | 1/4" | 6 | 38,6 | 19,3 | 23,8 | 13,5 | 10 | 11 | 15 | 4,4 | 11,4 |
| F-TGC-B8/000 | 8 | 1/8" | 5,7 | 47,8 | 23,9 | 22,7 | 16,4 | 13 | 14 | 13 | 4,5 | 14,4 |
| F-TGC-B8/001 | 8 | 1/4" | 6 | 47,8 | 23,9 | 22,7 | 16,4 | 13 | 14 | 15 | 4,4 | 14,4 |
| F-TGC-B8/002 | 8 | 3/8" | 6,5 | 48,2 | 24,1 | 25,3 | 16,4 | 13 | 14 | 18 | 6 | 14,4 |
| F-TGC-B10/001 | 10 | 1/4" | 6 | 53,4 | 26,7 | 23,9 | 17 | 15,5 | 16 | 15 | 4,4 | 16 |
| F-TGC-B10/002 | 10 | 3/8" | 6,5 | 53,4 | 26,7 | 26,4 | 17 | 15,5 | 16 | 18 | 6 | 16 |
| F-TGC-B12/001 | 12 | 1/4" | 6 | 58,6 | 29,3 | 27,3 | 18,8 | 16 | 17 | 15 | 4,4 | 20 |
| F-TGC-B12/002 | 12 | 3/8" | 6,5 | 58,6 | 29,3 | 28,5 | 18,8 | 16 | 17 | 18 | 6 | 20 |
| F-TGC-B12/003 | 12 | 1/2" | 9,5 | 58,6 | 29,3 | 32,5 | 18,8 | 16 | 17 | 18 | 6 | 20 |

## F114 F-TGCC-B

Raccordo ad innesto rapido a T girevole con filetto maschio centrale gas conico
Push-in fitting tee with central swivel male conical thread

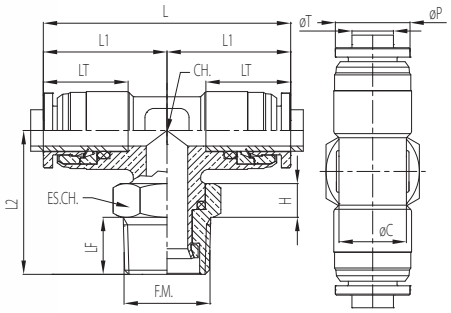

| Codice Code | ØT [mm] | F.M. | LF [mm] | L [mm] | L1 [mm] | L2 [mm] | LT [mm] | ØC [mm] | CH. [mm] | ES. CH. [mm] | H [mm] | ØP [mm] |
|---|---|---|---|---|---|---|---|---|---|---|---|---|
| F-TGCC-B4/000 | 4 | 1/8" | 8 | 34,2 | 17,1 | 21,1 | 12,8 | 8 | 9 | 13 | 6 | 9,5 |
| F-TGCC-B5/000 | 5 | 1/8" | 8 | 33,8 | 16,9 | 22,4 | 13 | 9 | 10 | 13 | 6 | 10,2 |
| F-TGCC-B6/000 | 6 | 1/8" | 8 | 38,6 | 19,3 | 24,4 | 13,5 | 10 | 11 | 13 | 6 | 11,4 |
| F-TGCC-B6/001 | 6 | 1/4" | 10 | 38,6 | 19,3 | 27,1 | 13,5 | 10 | 11 | 15 | 6 | 11,4 |
| F-TGCC-B8/000 | 8 | 1/8" | 8 | 47,8 | 23,9 | 24 | 16,4 | 13 | 14 | 13 | 6 | 14,4 |
| F-TGCC-B8/001 | 8 | 1/4" | 10 | 47,8 | 23,9 | 26 | 16,4 | 13 | 14 | 15 | 6 | 14,4 |
| F-TGCC-B8/002 | 8 | 3/8" | 11 | 48,2 | 24,1 | 27,7 | 16,4 | 13 | 14 | 18 | 6,5 | 14,4 |
| F-TGCC-B10/001 | 10 | 1/4" | 10 | 53,4 | 26,7 | 27,2 | 17 | 15,5 | 16 | 15 | 6 | 16 |
| F-TGCC-B10/002 | 10 | 3/8" | 11 | 53,4 | 26,7 | 28,9 | 17 | 15,5 | 16 | 18 | 6,5 | 16 |
| F-TGCC-B12/001 | 12 | 1/4" | 10 | 58,6 | 29,3 | 30,6 | 18,8 | 16 | 17 | 15 | 6 | 20 |
| F-TGCC-B12/002 | 12 | 3/8" | 11 | 58,6 | 29,3 | 31 | 18,8 | 16 | 17 | 18 | 6,5 | 20 |
| F-TGCC-B12/003 | 12 | 1/2" | 13 | 58,6 | 29,3 | 32,5 | 18,8 | 16 | 17 | 22 | 6 | 20 |

## F115 F-TGS-B

Raccordo ad innesto rapido a T girevole con filetto maschio laterale gas cilindrico e O-ring
Push-in fitting tee with lateral swivel male parallel thread and O-ring

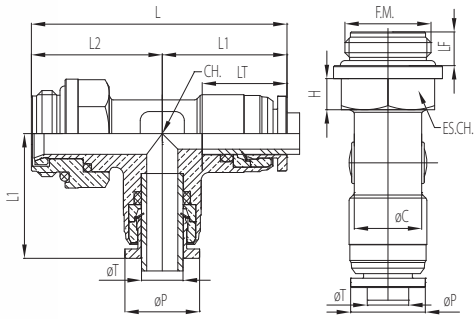


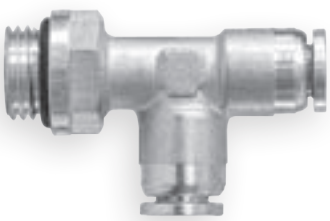

| Codice Code | ØT [mm] | F.M. | LF [mm] | L [mm] | L1 [mm] | L2 [mm] | LT [mm] | ØC [mm] | CH. [mm] | ES. CH. [mm] | H [mm] | ØP [mm] |
|---|---|---|---|---|---|---|---|---|---|---|---|---|
| F-TGS-B4/005 | 4 | M5 | 4 | 32,8 | 16,8 | 16 | 12,8 | 8 | 9 | 9 | 4 | 9,5 |
| F-TGS-B4/000 | 4 | 1/8" | 5,7 | 36,9 | 17,1 | 19,8 | 12,8 | 8 | 9 | 13 | 4,5 | 9,5 |
| F-TGS-B5/000 | 5 | 1/8" | 5,7 | 37 | 16,9 | 20,1 | 13 | 9 | 10 | 13 | 4,5 | 10,2 |
| F-TGS-B6/000 | 6 | 1/8" | 5,7 | 42 | 19,3 | 22,7 | 13,5 | 10 | 11 | 13 | 4,5 | 11,4 |
| F-TGS-B6/001 | 6 | 1/4" | 6 | 43,3 | 19,3 | 24 | 13,5 | 10 | 11 | 15 | 4,4 | 11,4 |
| F-TGS-B8/000 | 8 | 1/8" | 5,7 | 46,6 | 23,9 | 22,7 | 16,4 | 13 | 14 | 13 | 4,5 | 14,4 |
| F-TGS-B8/001 | 8 | 1/4" | 6 | 46,6 | 23,9 | 22,7 | 16,4 | 13 | 14 | 15 | 4,4 | 14,4 |
| F-TGS-B8/002 | 8 | 3/8" | 6,5 | 49,4 | 24,1 | 25,3 | 16,4 | 13 | 14 | 18 | 6 | 14,4 |
| F-TGS-B10/001 | 10 | 1/4" | 6 | 50,6 | 26,7 | 23,9 | 17 | 15,5 | 16 | 15 | 4,4 | 16 |
| F-TGS-B10/002 | 10 | 3/8" | 6,5 | 53,1 | 26,7 | 26,4 | 17 | 15,5 | 16 | 18 | 6 | 16 |
| F-TGS-B10/003 | 10 | 1/2" | 9,5 | 57,1 | 26,7 | 30,4 | 18,8 | 15,5 | 16 | 18 | 6 | 20 |
| F-TGS-B12/001 | 12 | 1/4" | 6 | 56,6 | 29,3 | 27,3 | 18,8 | 16 | 17 | 15 | 4,4 | 20 |
| F-TGS-B12/002 | 12 | 3/8" | 6,5 | 57,8 | 29,3 | 28,5 | 18,8 | 16 | 17 | 18 | 6 | 20 |
| F-TGS-B12/003 | 12 | 1/2" | 9,5 | 61,8 | 29,3 | 32,5 | 18,8 | 16 | 17 | 18 | 6 | 20 |

## F116 F-TGCS-B

Raccordo ad innesto rapido a T girevole con filetto maschio laterale gas conico

Push-in fitting tee with swivel lateral male conical thread

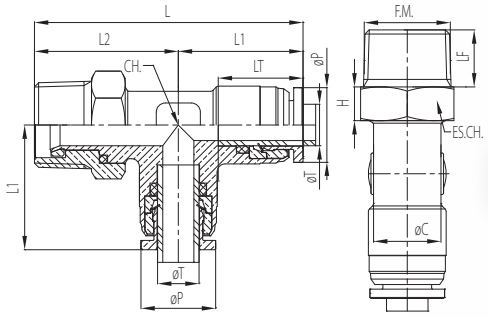


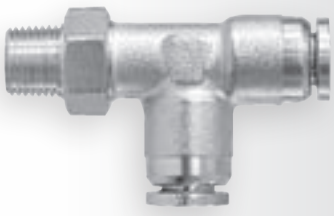

| Codice<br>Code | ØT<br>[mm] | F.M. | LF<br>[mm] | L<br>[mm] | L1<br>[mm] | L2<br>[mm] | LT<br>[mm] | ØC<br>[mm] | CH.<br>[mm] | ES. CH.<br>[mm] | H<br>[mm] | ØP<br>[mm] |
|---|---|---|---|---|---|---|---|---|---|---|---|---|
| F-TGCS-B4/000 | 4 | 1/8" | 8 | 38,2 | 17,1 | 21,1 | 12,8 | 8 | 9 | 13 | 6 | 9,5 |
| F-TGCS-B5/000 | 5 | 1/8" | 8 | 38,3 | 16,9 | 21,4 | 13 | 9 | 10 | 13 | 6 | 10,2 |
| F-TGCS-B6/000 | 6 | 1/8" | 8 | 43,3 | 19,3 | 24 | 13,5 | 10 | 11 | 13 | 6 | 11,4 |
| F-TGCS-B6/001 | 6 | 1/4" | 10 | 46,4 | 19,3 | 27,1 | 13,5 | 10 | 11 | 15 | 6 | 11,4 |
| F-TGCS-B8/000 | 8 | 1/8" | 8 | 47,9 | 23,9 | 24 | 16,4 | 13 | 14 | 13 | 6 | 14,4 |
| F-TGCS-B8/001 | 8 | 1/4" | 10 | 49,9 | 23,9 | 26 | 16,4 | 13 | 14 | 15 | 6 | 14,4 |
| F-TGCS-B8/002 | 8 | 3/8" | 11 | 51,9 | 24,1 | 27,8 | 16,4 | 13 | 14 | 18 | 6,5 | 14,4 |
| F-TGCS-B10/001 | 10 | 1/4" | 10 | 53,9 | 26,7 | 27,2 | 17 | 15,5 | 16 | 15 | 6 | 16 |
| F-TGCS-B10/002 | 10 | 3/8" | 11 | 55,6 | 26,7 | 28,9 | 17 | 15,5 | 16 | 18 | 6,5 | 16 |
| F-TGCS-B10/003 | 10 | 1/2" | 13 | 57,1 | 26,7 | 30,4 | 18,8 | 15,5 | 16 | 22 | 6 | 20 |
| F-TGCS-B12/001 | 12 | 1/4" | 10 | 59,9 | 29,3 | 30,6 | 18,8 | 16 | 17 | 15 | 6 | 20 |
| F-TGCS-B12/002 | 12 | 3/8" | 11 | 60,3 | 29,3 | 31 | 18,8 | 16 | 17 | 18 | 6,5 | 20 |
| F-TGCS-B12/003 | 12 | 1/2" | 13 | 61,8 | 29,3 | 32,5 | 18,8 | 16 | 17 | 22 | 6 | 20 |

## F117 F-CLR-B

Raccordo ad innesto rapido a croce

Push-in fitting equal cross

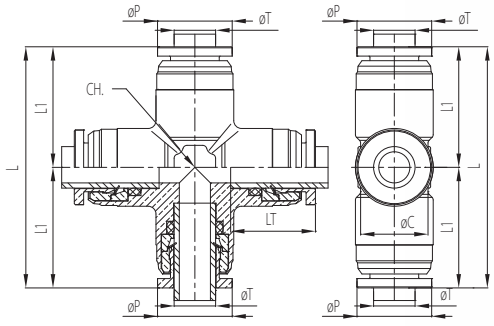


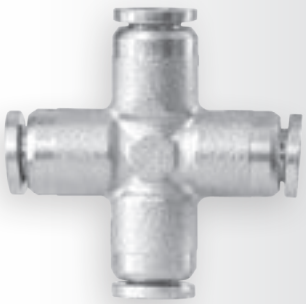

| Codice<br>Code | ØT<br>[mm] | L1<br>[mm] | L<br>[mm] | LT<br>[mm] | ØC<br>[mm] | CH.<br>[mm] | ØP<br>[mm] |
|---|---|---|---|---|---|---|---|
| F-CLR-B4/000 | 4 | 17,1 | 34,2 | 12,8 | 8 | 9 | 9,5 |
| F-CLR-B5/000 | 5 | 16,9 | 33,8 | 13 | 9 | 10 | 10,2 |
| F-CLR-B6/000 | 6 | 19,7 | 39,4 | 13,5 | 10 | 11 | 11,4 |
| F-CLR-B8/000 | 8 | 23,3 | 46,6 | 16,4 | 13 | 14 | 14,4 |
| F-CLR-B10/000 | 10 | 25,5 | 51 | 17 | 15,5 | 16 | 16 |
| F-CLR-B12/000 | 12 | 29,3 | 58,6 | 18,8 | 16 | 17 | 20 |

## F121 F-RID-B

**Riduzione per raccordo ad innesto rapido**
Reducer junction for push-in fitting

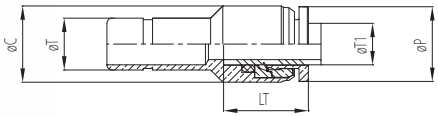

| Codice<br>Code | ØT<br>[mm] | ØT1<br>[mm] | LT<br>[mm] | L<br>[mm] | ØC<br>[mm] | ØP<br>[mm] |
|---|---|---|---|---|---|---|
| F-RID-B5/000 | 5 | 4 | 12,8 | 28,6 | 10 | 9,5 |
| F-RID-B6/000 | 6 | 4 | 12,8 | 29,6 | 10 | 9,5 |
| F-RID-B6/001 | 6 | 5 | 13 | 29,9 | 11 | 10,2 |
| F-RID-B8/000 | 8 | 4 | 12,8 | 32,6 | 10 | 9,5 |
| F-RID-B8/001 | 8 | 5 | 13 | 32,8 | 11 | 10,2 |
| F-RID-B8/002 | 8 | 6 | 13,5 | 33,3 | 11,9 | 11,4 |
| F-RID-B10/002 | 10 | 6 | 13,5 | 36,1 | 11,9 | 11,4 |
| F-RID-B10/003 | 10 | 8 | 16,4 | 38,9 | 15 | 14,4 |
| F-RID-B12/002 | 12 | 6 | 13,5 | 36,5 | 11,9 | 11,4 |
| F-RID-B12/003 | 12 | 8 | 16,4 | 40,9 | 15 | 14,4 |
| F-RID-B12/004 | 12 | 10 | 17 | 43 | 18 | 16 |

## F122 F-OS-B

**Occhiello orientabile singolo per colonne e regolatori per raccordo ad innesto rapido**
Single banjo for push-in fitting

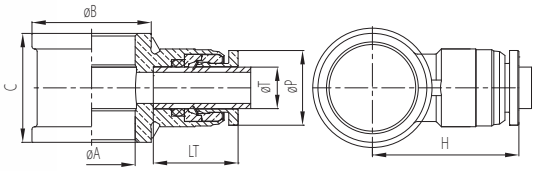

| Codice<br>Code | ØT<br>[mm] | Rif. Filetto colonna<br>Ref. Thread column | ØA<br>[mm] | ØB<br>[mm] | C<br>[mm] | H<br>[mm] | LT<br>[mm] | ØP<br>[mm] |
|---|---|---|---|---|---|---|---|---|
| F-OS-B4/005 | 4 | M5 | 5,05 | 10 | 12 | 19,3 | 12,8 | 9,5 |
| F-OS-B4/000 | 4 | 1/8" | 10 | 15 | 14,5 | 20,6 | 12,8 | 9,5 |
| F-OS-B5/005 | 5 | M5 | 5,05 | 10 | 12 | 20,1 | 13 | 10,2 |
| F-OS-B5/000 | 5 | 1/8" | 10 | 15 | 14,5 | 20,9 | 13 | 10,2 |
| F-OS-B6/005 | 6 | M5 | 5,05 | 10 | 12 | 20,8 | 13,5 | 11,4 |
| F-OS-B6/000 | 6 | 1/8" | 10 | 15 | 14,5 | 20,8 | 13,5 | 11,4 |
| F-OS-B6/001 | 6 | 1/4" | 13,2 | 19 | 18 | 22,8 | 13,5 | 11,4 |
| F-OS-B8/000 | 8 | 1/8" | 10 | 15 | 14,5 | 24,4 | 16,4 | 14,4 |
| F-OS-B8/001 | 8 | 1/4" | 13,2 | 19 | 18 | 26,4 | 16,4 | 14,4 |
| F-OS-B8/002 | 8 | 3/8" | 16,8 | 23 | 21 | 28,3 | 16,4 | 14,4 |
| F-OS-B10/001 | 10 | 1/4" | 13,2 | 19 | 18 | 27,3 | 17 | 16 |
| F-OS-B10/002 | 10 | 3/8" | 16,8 | 23 | 21 | 29,4 | 17 | 16 |
| F-OS-B12/001 | 12 | 1/4" | 13,2 | 19 | 18 | 31,3 | 18,8 | 20 |

## F123 F-OD-B

Occhiello orientabile doppio per colonne per raccordo ad innesto rapido
Double banjo for push-in fitting

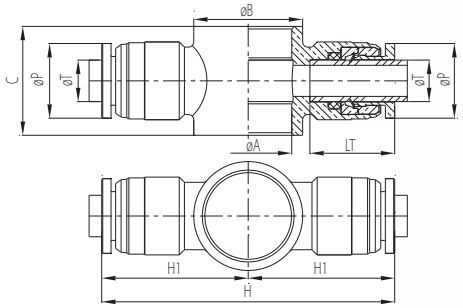

| Codice<br>Code | ØT<br>[mm] | Rif. Filetto colonna<br>Ref. Thread column | ØA<br>[mm] | ØB<br>[mm] | C<br>[mm] | H1<br>[mm] | H<br>[mm] | LT<br>[mm] | ØP<br>[mm] |
|---|---|---|---|---|---|---|---|---|---|
| F-OD-B4/005 | 4 | M5 | 5,05 | 9 | 12 | 19,3 | 38,6 | 12,8 | 9,5 |
| F-OD-B4/000 | 4 | 1/8" | 10 | 14 | 14,5 | 20,6 | 41,2 | 12,8 | 9,5 |
| F-OD-B5/005 | 5 | M5 | 5,05 | 9 | 12 | 20,1 | 40,2 | 13 | 10,2 |
| F-OD-B5/000 | 5 | 1/8" | 10 | 14 | 14,5 | 20,9 | 41,8 | 13 | 10,2 |
| F-OD-B6/005 | 6 | M5 | 5,05 | 9 | 12 | 20,8 | 41,6 | 13,5 | 11,4 |
| F-OD-B6/000 | 6 | 1/8" | 10 | 14 | 14,5 | 20,8 | 41,6 | 13,5 | 11,4 |
| F-OD-B6/001 | 6 | 1/4" | 13,2 | 18 | 18 | 22,8 | 45,6 | 13,5 | 11,4 |
| F-OD-B8/000 | 8 | 1/8" | 10 | 14 | 14,5 | 24,4 | 48,8 | 16,4 | 14,4 |
| F-OD-B8/001 | 8 | 1/4" | 13,2 | 18 | 18 | 26,4 | 52,8 | 16,4 | 14,4 |
| F-OD-B8/002 | 8 | 3/8" | 16,8 | 21 | 21 | 28,3 | 56,6 | 16,4 | 14,4 |
| F-OD-B10/001 | 10 | 1/4" | 13,2 | 18 | 18 | 27,3 | 54,6 | 17 | 16 |
| F-OD-B10/002 | 10 | 3/8" | 16,8 | 22,2 | 21 | 29,4 | 58,8 | 17 | 16 |
| F-OD-B12/001 | 12 | 1/4" | 13,2 | 18 | 18 | 31,3 | 62,6 | 18,8 | 20 |

## F131 F-YLR-B

Raccordo ad innesto rapido ad "Y" intermedio
Push-in fitting equal "Y" union

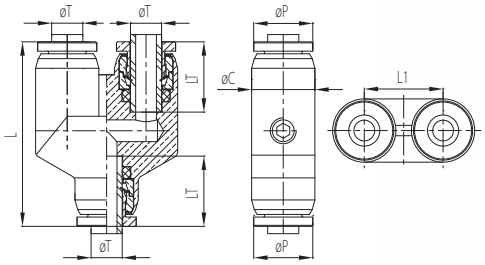

| Codice<br>Code | ØT<br>[mm] | L<br>[mm] | L1<br>[mm] | LT<br>[mm] | ØC<br>[mm] | ØP<br>[mm] |
|---|---|---|---|---|---|---|
| F-YLR-B4/000 | 4 | 33,2 | 13 | 12,8 | 10,2 | 9,5 |
| F-YLR-B5/000 | 5 | 35,7 | 15,2 | 13 | 12,2 | 10,2 |
| F-YLR-B6/000 | 6 | 35,5 | 15,2 | 13,5 | 12,2 | 11,4 |

## F132 F-YRC-B

**Raccordo ad innesto rapido ad "Y" con filetto maschio gas conico**
Push-in fitting "Y" adaptor with male conical thread

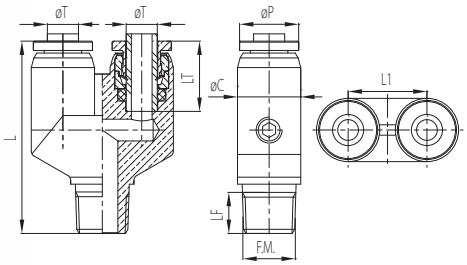

| Codice<br>Code | ØT<br>[mm] | F.M. | LF<br>[mm] | L<br>[mm] | L1<br>[mm] | LT<br>[mm] | ØC<br>[mm] | ØP<br>[mm] |
|---|---|---|---|---|---|---|---|---|
| F-YRC-B4/005 | 4 | M5 (CIL.) | 5 | 30,6 | 13 | 12,8 | 10,2 | 9,5 |
| F-YRC-B4/000 | 4 | 1/8" | 8 | 34,7 | 13 | 12,8 | 10,2 | 9,5 |
| F-YRC-B5/000 | 5 | 1/8" | 9 | 37,1 | 15,2 | 13 | 12,2 | 10,2 |
| F-YRC-B6/000 | 6 | 1/8" | 9,5 | 37,1 | 15,2 | 13,5 | 12,2 | 11,4 |

## F137 F-OSA-B

**Raccordo ad innesto rapido ad occhiello singolo orientabile con filetto maschio gas cilindrico**
Push-in fitting single banjo with male parallel thread and O-ring

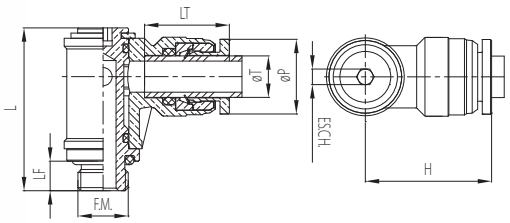

| Codice<br>Code | ØT<br>[mm] | F.M. | LF<br>[mm] | L<br>[mm] | H<br>[mm] | ES.CH.<br>[mm] | LT<br>[mm] | ØP<br>[mm] |
|---|---|---|---|---|---|---|---|---|
| F-OSA-B4/005 | 4 | M5 | 4 | 19,8 | 19,3 | 2 | 12,8 | 9,5 |
| F-OSA-B4/000 | 4 | 1/8" | 5,7 | 24,7 | 20,6 | 2 | 12,8 | 9,5 |
| F-OSA-B5/005 | 5 | M5 | 4 | 19,8 | 20,1 | 2 | 13 | 10,2 |
| F-OSA-B5/000 | 5 | 1/8" | 5,7 | 24,7 | 20,9 | 2 | 13 | 10,2 |
| F-OSA-B6/005 | 6 | M5 | 4 | 19,8 | 20,8 | 2 | 13,5 | 11,4 |
| F-OSA-B6/000 | 6 | 1/8" | 5,7 | 24,7 | 20,8 | 3 | 13,5 | 11,4 |
| F-OSA-B6/001 | 6 | 1/4" | 6 | 30,3 | 22,8 | 6 | 13,5 | 11,4 |
| F-OSA-B8/000 | 8 | 1/8" | 5,7 | 24,7 | 24,4 | 3 | 16,4 | 14,4 |
| F-OSA-B8/001 | 8 | 1/4" | 6 | 30,3 | 26,4 | 6 | 16,4 | 14,4 |
| F-OSA-B10/001 | 10 | 1/4" | 6 | 30,3 | 27,3 | 6 | 17 | 16 |
| F-OSA-B12/001 | 12 | 1/4" | 6 | 30,3 | 31,3 | 6 | 18,8 | 20 |

## F138 F-ODA-B

Raccordo ad innesto rapido ad occhiello doppio orientabile con filetto maschio gas cilindrico e O-ring

Push-in fitting double banjo with male parallel thread and O-ring

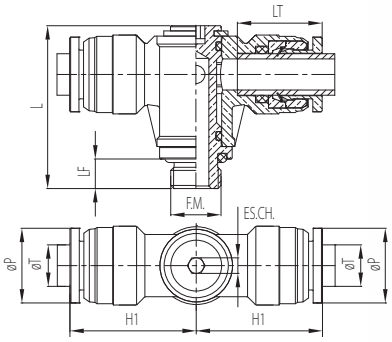


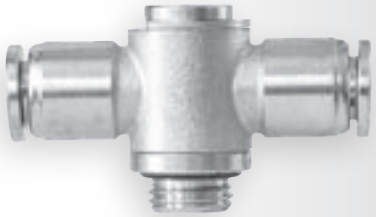

| Codice<br>Code | ØT<br>[mm] | F.M. | LF<br>[mm] | L<br>[mm] | H1<br>[mm] | H<br>[mm] | ES.CH.<br>[mm] | LT<br>[mm] | ØP<br>[mm] |
|---|---|---|---|---|---|---|---|---|---|
| F-ODA-B4/005 | 4 | M5 | 4 | 19,8 | 19,3 | 38,6 | 2 | 12,8 | 9,5 |
| F-ODA-B4/000 | 4 | 1/8" | 5,7 | 24,7 | 20,6 | 41,2 | 2 | 12,8 | 9,5 |
| F-ODA-B5/005 | 5 | M5 | 4 | 19,8 | 20,1 | 40,2 | 2 | 13 | 10,2 |
| F-ODA-B5/000 | 5 | 1/8" | 5,7 | 24,7 | 20,9 | 41,8 | 2 | 13 | 10,2 |
| F-ODA-B6/005 | 6 | M5 | 4 | 19,8 | 20,8 | 41,6 | 2 | 13,5 | 11,4 |
| F-ODA-B6/000 | 6 | 1/8" | 5,7 | 24,7 | 20,8 | 41,6 | 3 | 13,5 | 11,4 |
| F-ODA-B6/001 | 6 | 1/4" | 6 | 30,3 | 22,8 | 45,6 | 6 | 13,5 | 11,4 |
| F-ODA-B8/000 | 8 | 1/8" | 5,7 | 24,7 | 24,4 | 48,8 | 3 | 16,4 | 14,4 |
| F-ODA-B8/001 | 8 | 1/4" | 6 | 30,3 | 26,4 | 52,8 | 6 | 16,4 | 14,4 |
| F-ODA-B10/001 | 10 | 1/4" | 6 | 30,3 | 27,3 | 54,6 | 6 | 17 | 16 |
| F-ODA-B12/001 | 12 | 1/4" | 6 | 30,3 | 31,3 | 62,6 | 6 | 18,8 | 20 |

OLAB
FLUID CONTROL
MADE IN ITALY

# SERIE F100/U [GAS-NPT]

RACCORDI IN OTTONE

# RACCORDI AD INNESTO RAPIDO PER TUBI PLASTICI CON PINZA PLASTICA

PUSH-IN FITTINGS FOR PLASTIC PIPES WITH PLASTIC SLEEVE

## SERIE F100/U [GAS-NPT]

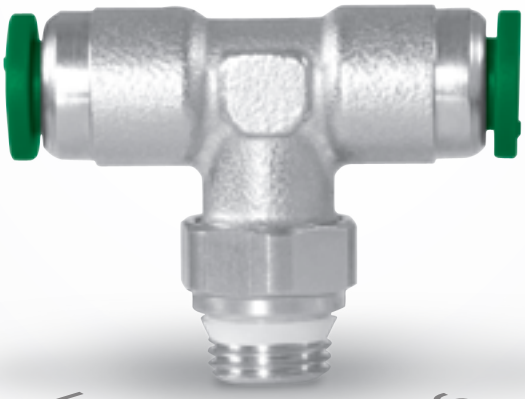


OLAB
FLUID CONTROL
MADE IN ITALY

## CARATTERISTICHE GENERALI

UTILIZZI
Fluidi: aria

PECULIARITÀ
- Filettatura universale
- Sicuri e affidabili
- Economici
- Pinza di sgancio in POM di colore verde

FILETTATURE universali
TUBI DI COLLEGAMENTO PA6, PA11, PA12, PTFE, FEP, Polietilene, Poliuretano (a diametro calibrato)
TEMPERATURA -20°C ÷ +80°C (verificare la scheda tecnica del tubo impiegato)
PRESSIONE max 20 bar (verificare la scheda tecnica del tubo impiegato)

## GENERAL FEATURES

APPLICATION
Fluids: air

SPECIAL FEATURES
- Universal threads
- Safe and reliable
- Low cost
- POM relaease sleeve (green color)

THREADS universal
CONNECTING PIPES PA6, PA11, PA12, PTFE, FEP, Polyethylene, Polyurethane (diameter sized)
TEMPERATURE -20°C ÷ +80°C (check data sheet pipe)
PRESSURE max 20 bar (check data sheet pipe)

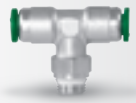

## COSTRUZIONE

I principali componenti costitutivi dei raccordi serie F100/U sono:
- Corpo in ottone nichelato
- Pinza di sgancio in P.O.M (colore verde)
- Rondella elastica di trattenimento tubo in acciaio inox
- Guarnizioni (O-ring) in NBR
- Tenuta filetto con guarnizione in PTFE

## CONSTRUCTION

The main construction components of the fittings of the F100/U series are:
- Nickel-plated brass body
- P.O.M. release sleeve (green color)
- Stainless steel locking ring
- Sealing gasket (O-ring) made of NBR
- PTFE sealing thead

| | |
|---|---|
| **Diametri esterni tubo**<br>External diameter pipe | **Ø4 - Ø6 - Ø8 - Ø10 - Ø12 - Ø14 mm** |
| **Filetti dei raccordi**<br>Fittings threads | **Universali 1/8"-1/4"-3/8"-1/2"**<br>Universal 1/8"-1/4"-3/8"-1/2" |

## F103/U F-UMRCU

Raccordo ad innesto rapido diritto con filetto universale
Push-in fitting straight adaptor with universal thread

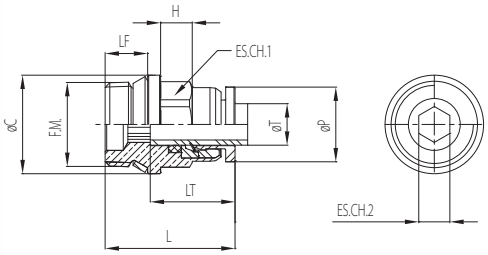

| Codice Code | ØT [mm] | F.M. | L [mm] | LT [mm] | ØC [mm] | LF [mm] | H [mm] | ES.CH.1 [mm] | ES.CH.2 [mm] | ØP [mm] |
|---|---|---|---|---|---|---|---|---|---|---|
| F-UMRCU4/000 | 4 | 1/8" | 18 | 12,8 | 11 | 5,5 | 5 | 10 | 3 | 9,5 |
| F-UMRCU4/001 | 4 | 1/4" | 20,6 | 12,8 | 14 | 7,7 | 5 | 10 | 3 | 9,5 |
| F-UMRCU5/000 | 5 | 1/8" | 18,5 | 13 | 13 | 5,5 | 4,4 | 11 | 3 | 10,2 |
| F-UMRCU5/001 | 5 | 1/4" | 20,9 | 13 | 14 | 7,7 | 4,4 | 11 | 3 | 10,2 |
| F-UMRCU6/000 | 6 | 1/8" | 19 | 13,5 | 14 | 5,5 | 5,1 | 12 | 4 | 11,4 |
| F-UMRCU6/001 | 6 | 1/4" | 21,2 | 13,5 | 14 | 7,7 | 5,1 | 12 | 4 | 11,4 |
| F-UMRCU8/000 | 8 | 1/8" | 24,1 | 16,4 | 17 | 5,5 | 6,6 | 15 | 6 | 14,4 |
| F-UMRCU8/001 | 8 | 1/4" | 24,1 | 16,4 | 17 | 7,7 | 5,6 | 15 | 6 | 14,4 |
| F-UMRCU8/002 | 8 | 3/8" | 25,1 | 16,4 | 18 | 8,2 | 5 | 15 | 6 | 14,4 |
| F-UMRCU10/001 | 10 | 1/4" | 27,2 | 17 | 20 | 7,7 | 5,5 | 18 | 7 | 16 |
| F-UMRCU10/002 | 10 | 3/8" | 25,2 | 17 | 20 | 8,2 | 5,5 | 18 | 7 | 16 |
| F-UMRCU10/003 | 10 | 1/2" | 28,7 | 17 | 22 | 10,3 | 5,5 | 18 | 7 | 16 |
| F-UMRCU12/001 | 12 | 1/4" | 29 | 18,8 | 22 | 7,7 | 8 | 20 | 7 | 20 |
| F-UMRCU12/002 | 12 | 3/8" | 29,5 | 18,8 | 22 | 8,2 | 8 | 20 | 9 | 20 |
| F-UMRCU12/003 | 12 | 1/2" | 32 | 18,8 | 22 | 10,3 | 8 | 20 | 9 | 20 |

## F109/U F-EGCU

Raccordo ad innesto rapido ad angolo girevole con filetto universale
Push-in fitting elbow adaptor with swivel universal thread

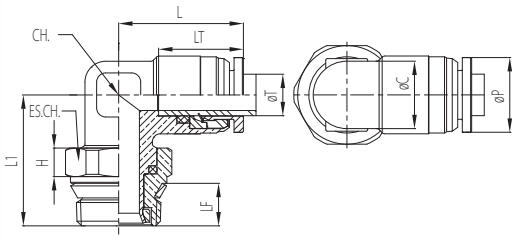

| Codice Code | ØT [mm] | F.M. | LF [mm] | L [mm] | L1 [mm] | LT [mm] | ØC [mm] | CH. [mm] | ES. CH. [mm] | H [mm] | ØP [mm] |
|---|---|---|---|---|---|---|---|---|---|---|---|
| F-EGCU4/000 | 4 | 1/8" | 5,5 | 17,1 | 19 | 12,8 | 8 | 9 | 13 | 5,5 | 9,5 |
| F-EGCU4/001 | 4 | 1/4" | 7,7 | 17,1 | 19,8 | 12,8 | 8 | 9 | 15 | 4 | 9,5 |
| F-EGCU5/000 | 5 | 1/8" | 5,5 | 16,9 | 19,2 | 13 | 9 | 10 | 13 | 5,5 | 10,2 |
| F-EGCU5/001 | 5 | 1/4" | 7,7 | 16,9 | 20 | 13 | 9 | 10 | 15 | 4 | 10,2 |
| F-EGCU6/000 | 6 | 1/8" | 5,5 | 19,3 | 21,4 | 13,5 | 10 | 11 | 13 | 5,5 | 11,4 |
| F-EGCU6/001 | 6 | 1/4" | 7,7 | 19,3 | 20,8 | 13,5 | 10 | 11 | 15 | 4 | 11,4 |
| F-EGCU8/000 | 8 | 1/8" | 5,5 | 23,9 | 21,9 | 16,4 | 13 | 14 | 13 | 5,5 | 14,4 |
| F-EGCU8/001 | 8 | 1/4" | 7,7 | 23,9 | 22,7 | 16,4 | 13 | 14 | 15 | 4 | 14,4 |
| F-EGCU8/002 | 8 | 3/8" | 8,2 | 24,1 | 25,2 | 16,4 | 13 | 14 | 19 | 5,5 | 14,4 |
| F-EGCU10/000 | 10 | 1/8" | 5,5 | 26,7 | 23,2 | 17 | 15,5 | 16 | 13 | 5,5 | 16 |
| F-EGCU10/001 | 10 | 1/4" | 7,7 | 26,7 | 25,6 | 17 | 15,5 | 16 | 15 | 4 | 16 |
| F-EGCU10/002 | 10 | 3/8" | 8,2 | 26,7 | 26,4 | 17 | 15,5 | 16 | 19 | 5,5 | 16 |
| F-EGCU12/001 | 12 | 1/4" | 7,7 | 29,3 | 27,5 | 18,8 | 16 | 17 | 15 | 4 | 20 |
| F-EGCU12/002 | 12 | 3/8" | 8,2 | 29,3 | 28,5 | 18,8 | 16 | 17 | 19 | 5,5 | 20 |
| F-EGCU12/003 | 12 | 1/2" | 10,3 | 29,3 | 32,5 | 18,8 | 16 | 17 | 24 | 7,2 | 20 |

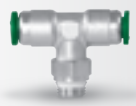

## F109/1U F-EGCLU

**Raccordo ad innesto rapido ad angolo girevole lungo con filetto universale**

Push-in fitting long elbow adaptor with swivel universal thread

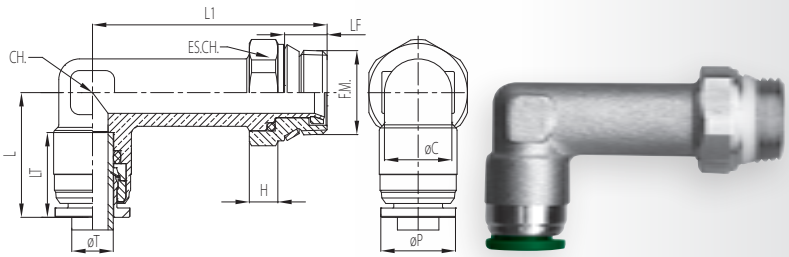


| Codice<br>Code | ØT<br>[mm] | F.M. | LF<br>[mm] | L<br>[mm] | L1<br>[mm] | LT<br>[mm] | ØC<br>[mm] | CH.<br>[mm] | ES. CH.<br>[mm] | H<br>[mm] | ØP<br>[mm] |
|---|---|---|---|---|---|---|---|---|---|---|---|
| F-EGCLU4/000 | 4 | 1/8" | 5,5 | 17,1 | 34 | 12,8 | 8 | 9 | 13 | 5,5 | 9,5 |
| F-EGCLU4/001 | 4 | 1/4" | 7,7 | 17,1 | 34,8 | 12,8 | 8 | 9 | 15 | 4 | 9,5 |
| F-EGCLU6/000 | 6 | 1/8" | 5,5 | 19,3 | 36,9 | 13,5 | 10 | 11 | 13 | 5,5 | 11,4 |
| F-EGCLU6/001 | 6 | 1/4" | 7,7 | 19,3 | 37,8 | 13,5 | 10 | 11 | 15 | 4 | 11,4 |
| F-EGCLU8/000 | 8 | 1/8" | 5,5 | 23,9 | 41,9 | 16,4 | 13 | 14 | 13 | 5,5 | 14,4 |
| F-EGCLU8/001 | 8 | 1/4" | 7,7 | 23,9 | 42,7 | 16,4 | 13 | 14 | 15 | 4 | 14,4 |
| F-EGCLU8/002 | 8 | 3/8" | 8,2 | 23,9 | 45,2 | 16,4 | 13 | 14 | 19 | 5,5 | 14,4 |
| F-EGCLU10/001 | 10 | 1/4" | 7,7 | 26,7 | 46,7 | 17 | 15,5 | 16 | 15 | 4 | 16 |
| F-EGCLU10/002 | 10 | 3/8" | 8,2 | 26,7 | 48,9 | 17 | 15,5 | 16 | 19 | 5,5 | 16 |

## F114/U F-TGCCU

**Raccordo ad innesto rapido a T girevole con filetto universale centrale**

Push-in fitting tee with central swivel universal thread

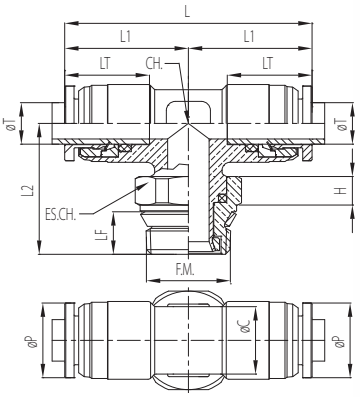

| Codice<br>Code | ØT<br>[mm] | F.M. | LF<br>[mm] | L<br>[mm] | L1<br>[mm] | L2<br>[mm] | LT<br>[mm] | ØC<br>[mm] | CH.<br>[mm] | ES. CH.<br>[mm] | H<br>[mm] | ØP<br>[mm] |
|---|---|---|---|---|---|---|---|---|---|---|---|---|
| F-TGCCU4/000 | 4 | 1/8" | 5,5 | 34,2 | 17,1 | 19 | 12,8 | 8 | 9 | 13 | 5,5 | 9,5 |
| F-TGCCU5/000 | 5 | 1/8" | 5,5 | 33,8 | 16,9 | 20,3 | 13 | 9 | 10 | 13 | 5,5 | 10,2 |
| F-TGCCU6/000 | 6 | 1/8" | 5,5 | 38,6 | 19,3 | 22,3 | 13,5 | 10 | 11 | 13 | 5,5 | 11,4 |
| F-TGCCU6/001 | 6 | 1/4" | 7,7 | 38,6 | 19,3 | 23,8 | 13,5 | 10 | 11 | 15 | 4 | 11,4 |
| F-TGCCU8/000 | 8 | 1/8" | 5,5 | 47,8 | 23,9 | 21,9 | 16,4 | 13 | 14 | 13 | 5,5 | 14,4 |
| F-TGCCU8/001 | 8 | 1/4" | 7,7 | 47,8 | 23,9 | 22,7 | 16,4 | 13 | 14 | 15 | 4 | 14,4 |
| F-TGCCU8/002 | 8 | 3/8" | 8,2 | 48,2 | 24,1 | 25,3 | 16,4 | 13 | 14 | 19 | 5,5 | 14,4 |
| F-TGCCU10/001 | 10 | 1/4" | 7,7 | 53,4 | 26,7 | 23,9 | 17 | 15,5 | 16 | 15 | 4 | 16 |
| F-TGCCU10/002 | 10 | 3/8" | 8,2 | 53,4 | 26,7 | 26,4 | 17 | 15,5 | 16 | 19 | 5,5 | 16 |
| F-TGCCU12/001 | 12 | 1/4" | 7,7 | 58,6 | 29,3 | 27,3 | 18,8 | 16 | 17 | 15 | 4 | 20 |
| F-TGCCU12/002 | 12 | 3/8" | 8,2 | 58,6 | 29,3 | 28,5 | 18,8 | 16 | 17 | 19 | 5,5 | 20 |
| F-TGCCU12/003 | 12 | 1/2" | 10,3 | 58,6 | 29,3 | 32,5 | 18,8 | 16 | 17 | 24 | 7,2 | 20 |

## F116/U F-TGCSU

Raccordo ad innesto rapido a T girevole con filetto universale laterale
Push-in fitting tee with swivel lateral universal thread

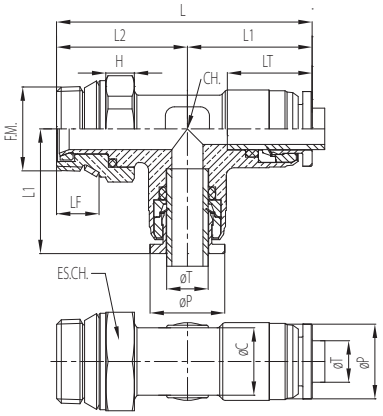

| Codice Code | ØT [mm] | F.M. | LF [mm] | L [mm] | L1 [mm] | L2 [mm] | LT [mm] | ØC [mm] | CH. [mm] | ES. CH. [mm] | H [mm] | ØP [mm] |
|---|---|---|---|---|---|---|---|---|---|---|---|---|
| F-TGCSU4/000 | 4 | 1/8" | 5,5 | 36,1 | 17,1 | 19 | 12,8 | 8 | 9 | 13 | 5,5 | 9,5 |
| F-TGCSU5/000 | 5 | 1/8" | 5,5 | 36,2 | 16,9 | 19,3 | 13 | 9 | 10 | 13 | 5,5 | 10,2 |
| F-TGCSU6/000 | 6 | 1/8" | 5,5 | 41,2 | 19,3 | 21,9 | 13,5 | 10 | 11 | 13 | 5,5 | 11,4 |
| F-TGCSU6/001 | 6 | 1/4" | 7,7 | 43,1 | 19,3 | 23,8 | 13,5 | 10 | 11 | 15 | 4 | 11,4 |
| F-TGCSU8/000 | 8 | 1/8" | 5,5 | 45,8 | 23,9 | 21,9 | 16,4 | 13 | 14 | 13 | 5,5 | 14,4 |
| F-TGCSU8/001 | 8 | 1/4" | 7,7 | 46,6 | 23,9 | 22,7 | 16,4 | 13 | 14 | 15 | 4 | 14,4 |
| F-TGCSU8/002 | 8 | 3/8" | 8,2 | 49,4 | 24,1 | 25,3 | 16,4 | 13 | 14 | 19 | 5,5 | 14,4 |
| F-TGCSU10/001 | 10 | 1/4" | 7,7 | 50,6 | 26,7 | 23,9 | 17 | 15,5 | 16 | 15 | 4 | 16 |
| F-TGCSU10/002 | 10 | 3/8" | 8,2 | 53,1 | 26,7 | 26,4 | 17 | 15,5 | 16 | 19 | 5,5 | 16 |
| F-TGCSU10/003 | 10 | 1/2" | 10,3 | 57,2 | 26,7 | 30,5 | 18,8 | 15,5 | 16 | 24 | 7,2 | 20 |
| F-TGCSU12/001 | 12 | 1/4" | 7,7 | 56,6 | 29,3 | 27,3 | 18,8 | 16 | 17 | 15 | 4 | 20 |
| F-TGCSU12/002 | 12 | 3/8" | 8,2 | 57,8 | 29,3 | 28,5 | 18,8 | 16 | 17 | 19 | 5,5 | 20 |
| F-TGCSU12/003 | 12 | 1/2" | 10,3 | 61,8 | 29,3 | 32,5 | 18,8 | 16 | 17 | 24 | 7,2 | 20 |

## F137/U F-OSAU

Raccordo ad innesto rapido ad occhiello singolo orientabile con filetto universale
Push-in fitting single banjo with universal thread

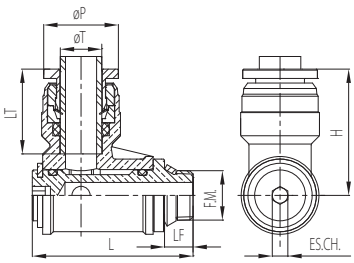


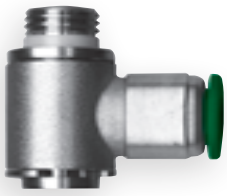

| Codice Code | ØT [mm] | F.M. | LF [mm] | L [mm] | H [mm] | ES.CH. [mm] | LT [mm] | ØP [mm] |
|---|---|---|---|---|---|---|---|---|
| F-OSAU4/000 | 4 | 1/8" | 5,5 | 24,5 | 20,6 | 2 | 12,8 | 9,5 |
| F-OSAU5/000 | 5 | 1/8" | 5,5 | 24,5 | 20,9 | 2 | 13 | 10,2 |
| F-OSAU6/000 | 6 | 1/8" | 5,5 | 24,5 | 20,8 | 3 | 13,5 | 11,4 |
| F-OSAU6/001 | 6 | 1/4" | 7,7 | 31,5 | 22,8 | 6 | 13,5 | 11,4 |
| F-OSAU8/000 | 8 | 1/8" | 5,5 | 24,5 | 24,4 | 3 | 16,4 | 14,4 |
| F-OSAU8/001 | 8 | 1/4" | 7,7 | 31,5 | 26,4 | 6 | 16,4 | 14,4 |
| F-OSAU10/001 | 10 | 1/4" | 7,7 | 31,5 | 27,3 | 6 | 17 | 16 |
| F-OSAU12/001 | 12 | 1/4" | 7,7 | 31,5 | 31,3 | 6 | 18,8 | 20 |

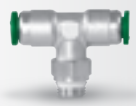

# F138/U F-ODAU

**Raccordo ad innesto rapido ad occhiello doppio orientabile con filetto universale**

Push-in fitting double banjo with universal thread

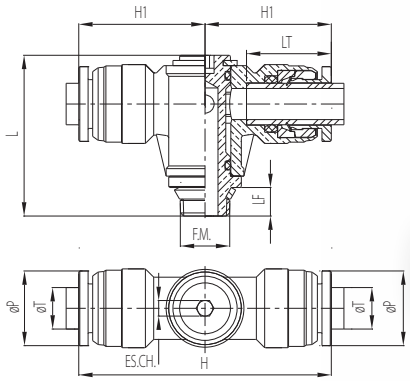


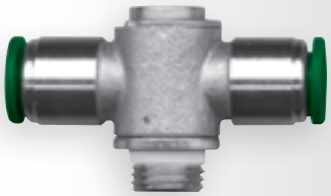

| Codice<br>Code | ØT<br>[mm] | F.M. | LF<br>[mm] | L<br>[mm] | H1<br>[mm] | H<br>[mm] | ES.CH.<br>[mm] | LT<br>[mm] | ØP<br>[mm] |
|---|---|---|---|---|---|---|---|---|---|
| F-ODAU4/000 | 4 | 1/8" | 5,5 | 24,5 | 20,6 | 41,2 | 2 | 12,8 | 9,5 |
| F-ODAU5/000 | 5 | 1/8" | 5,5 | 24,5 | 20,9 | 41,8 | 2 | 13 | 10,2 |
| F-ODAU6/000 | 6 | 1/8" | 5,5 | 24,5 | 20,8 | 41,6 | 3 | 13,5 | 11,4 |
| F-ODAU6/001 | 6 | 1/4" | 7,7 | 31,5 | 22,8 | 45,6 | 6 | 13,5 | 11,4 |
| F-ODAU8/000 | 8 | 1/8" | 5,5 | 24,5 | 24,4 | 48,8 | 3 | 16,4 | 14,4 |
| F-ODAU8/001 | 8 | 1/4" | 7,7 | 31,5 | 26,4 | 52,8 | 6 | 16,4 | 14,4 |
| F-ODAU10/001 | 10 | 1/4" | 7,7 | 31,5 | 27,3 | 54,6 | 6 | 17 | 16 |
| F-ODAU12/001 | 12 | 1/4" | 7,7 | 31,5 | 31,3 | 62,6 | 6 | 18,8 | 20 |

OLAB
FLUID CONTROL
MADE IN ITALY

# SERIE 200

RACCORDI IN OTTONE

# RACCORDI AD OGIVA PER TUBI IN RAME E PLASTICI

OGIVE FITTINGS FOR COPPER AND PLASTIC PIPES

## SERIE 200

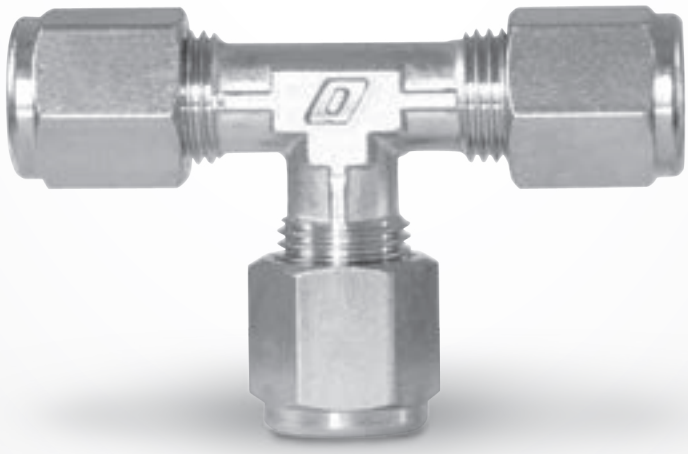

OLAB
FLUID CONTROL
MADE IN ITALY

## CARATTERISTICHE GENERALI

### UTILIZZI

Idonei per essere efficacemente impiegati all'interno di circuiti pneumatici, idraulici ed oleodinamici a bassa pressione.
Fluidi: aria, acqua altri fluidi a bassa pressione.

### PECULIARITÀ

- Dimensioni ridotte
- Tenuta metallica (per compressione dell'ogiva sul tubo)
- Versatilità (per compatibilità di fluidi e utilizzo tubi)

**FILETTATURE** gas cilindrico ISO 228 (BSP); gas conico ISO 7 (BSPT)
**TUBI DI COLLEGAMENTO** rame e tubi plastici (con rame ricotto e tubi plastici è necessaria la bussola di rinforzo art. 247)
**TEMPERATURA** verificare la scheda tecnica del tubo impiegato
**PRESSIONE** max 40 bar

## GENERAL FEATURES

### APPLICATION

They are suited to various applications and can be used effectively in low-pressure pneumatic and hydraulic circuits.
Fluids: air, water, other fluids with low pressure.

### SPECIAL FEATURES

- Small size
- Metal seal (ogive compression on the tube)
- Versatile (fluids compatibility and tubes uses)

**THREADS** ISO 228 (BSP) cylindrical gas; ISO 7 (BSPT) conical gas
**CONNECTING PIPES** with soft copper and plastic (pipe is necessary to use the reinforcement bush art. 247)
**TEMPERATURE** check data sheet pipe
**PRESSURE** max 40 bar

## COSTRUZIONE

I principali componenti costitutivi dei raccordi serie 200 sono:
- Corpo e dado in ottone nichelato
- Ogiva in ottone giallo

## CONSTRUCTION

The main construction components of the fittings of the 200 series are:
- Nickel plated brass body and nut
- Yello brass ogive

| | |
|---|---|
| **Diametri esterni tubo**<br>External diameter pipe | **Ø4 - Ø6 - Ø8 - Ø10 - Ø12 mm** |
| **Filetti dei raccordi**<br>Fittings threads | **Cilindrico (G1/8 - G1/4 - G3/8 - G1/2)**<br>Cylindrical (G1/8 - G1/4 - G3/8 - G1/2) |
| | **Conico (R1/8 - R1/4 - R3/8 - R1/2)**<br>Conical (R1/8 - R1/4 - R3/8 - R1/2) |

## 230 UMP

**Raccordo ad ogiva diritto con filetto maschio gas conico**
Compression fitting straight adaptor with male conical thread

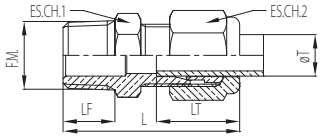


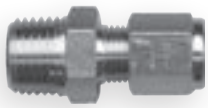

| Codice<br>Code | ØT<br>[mm] | F.M. | LT<br>[mm] | LF<br>[mm] | L<br>[mm] | ES.CH.1<br>[mm] | ES.CH.2<br>[mm] |
|---|---|---|---|---|---|---|---|
| 230-04-000 | 4 | 1/8" | 14,1 | 8,5 | 30,6 | 10 | 10 |
| 230-06-000 | 6 | 1/8" | 15,2 | 8,5 | 31,7 | 10 | 12 |
| 230-06-001 | 6 | 1/4" | 15,2 | 10 | 33,2 | 14 | 12 |
| 230-08-000 | 8 | 1/8" | 16,1 | 8,5 | 32,6 | 12 | 15 |
| 230-08-001 | 8 | 1/4" | 16,1 | 10 | 34,1 | 14 | 15 |
| 230-08-002 | 8 | 3/8" | 16,1 | 11 | 35,1 | 17 | 15 |
| 230-10-001 | 10 | 1/4" | 18,3 | 10 | 38,3 | 17 | 19 |
| 230-10-002 | 10 | 3/8" | 18,3 | 11 | 40,3 | 17 | 19 |
| 230-10-003 | 10 | 1/2" | 18,3 | 13 | 42,3 | 21 | 19 |
| 230-12-002 | 12 | 3/8" | 21,3 | 11 | 44,3 | 18 | 21 |
| 230-12-003 | 12 | 1/2" | 21,3 | 13 | 46,3 | 21 | 21 |

## 232 ULP

**Raccordo ad ogiva diritto intermedio**
Compression fitting straight union

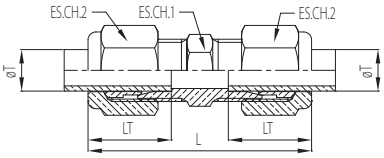

| Codice<br>Code | ØT<br>[mm] | LT<br>[mm] | L<br>[mm] | ES.CH.1<br>[mm] | ES.CH.2<br>[mm] |
|---|---|---|---|---|---|
| 232-04-000 | 4 | 14,1 | 39,2 | 10 | 10 |
| 232-06-000 | 6 | 15,2 | 41,4 | 10 | 12 |
| 232-08-000 | 8 | 16,1 | 43,2 | 12 | 15 |
| 232-10-000 | 10 | 18,3 | 52,6 | 17 | 19 |
| 232-12-000 | 12 | 21,3 | 60,6 | 19 | 21 |

## 233 PCLP

**Raccordo ad ogiva intermedio passalamiera con ghiera di fissaggio**
Compression fitting bulkhead union with ring nut

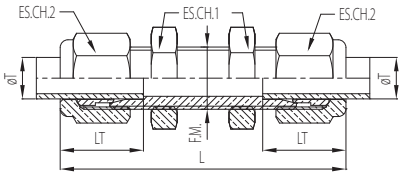


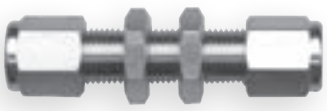

| Codice<br>Code | ØT<br>[mm] | LT<br>[mm] | F.M. | L<br>[mm] | ES.CH.1<br>[mm] | ES.CH.2<br>[mm] |
|---|---|---|---|---|---|---|
| 233-06-000 | 6 | 15,2 | G1/8" | 53,4 | 14 | 12 |
| 233-08-000 | 8 | 16,1 | M12x1 | 55,2 | 17 | 15 |
| 233-10-000 | 10 | 18,3 | G3/8" | 58,6 | 22 | 19 |
| 233-12-000 | 12 | 21,3 | M18x1.5 | 66,6 | 24 | 21 |

## 234 UFD

Raccordo ad ogiva diritto con filetto femmina gas cilindrico
Fitting straight adaptor with female parallel thread

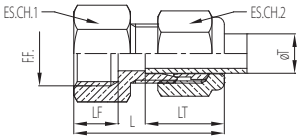


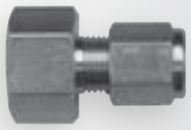

| Codice<br>Code | ØT<br>[mm] | F.F. | LT<br>[mm] | LF<br>[mm] | L<br>[mm] | ES.CH.1<br>[mm] | ES.CH.2<br>[mm] |
|---|---|---|---|---|---|---|---|
| 234-04-000 | 4 | 1/8" | 14,1 | 8 | 27,6 | 14 | 10 |
| 234-04-001 | 4 | 1/4" | 14,1 | 9 | 28,6 | 17 | 10 |
| 234-06-000 | 6 | 1/8" | 15,2 | 8 | 28,7 | 14 | 12 |
| 234-06-001 | 6 | 1/4" | 15,2 | 9 | 29,7 | 17 | 12 |
| 234-08-000 | 8 | 1/8" | 16,1 | 8 | 29,6 | 14 | 15 |
| 234-08-001 | 8 | 1/4" | 16,1 | 9 | 30,6 | 17 | 15 |
| 234-08-002 | 8 | 3/8" | 16,1 | 11 | 32,1 | 21 | 15 |
| 234-10-001 | 10 | 1/4" | 18,3 | 9 | 34,8 | 17 | 19 |
| 234-10-002 | 10 | 3/8" | 18,3 | 11 | 36,3 | 21 | 19 |
| 234-10-003 | 10 | 1/2" | 18,3 | 12 | 38,3 | 25 | 19 |
| 234-12-002 | 12 | 3/8" | 21,3 | 11 | 40,3 | 21 | 21 |
| 234-12-003 | 12 | 1/2" | 21,3 | 12 | 42,3 | 25 | 21 |

## 235 EFP

Raccordo ad ogiva ad angolo con filetto femmina gas cilindrico
Compression fitting elbow adaptor with female parallel thread

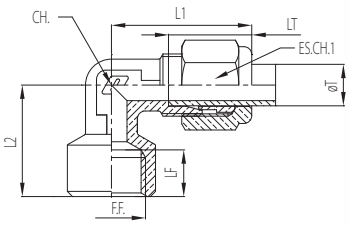


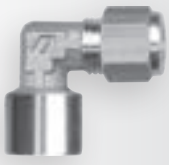

| Codice<br>Code | ØT<br>[mm] | F.F. | LT<br>[mm] | LF<br>[mm] | L1<br>[mm] | L2<br>[mm] | CH.<br>[mm] | ES.CH.1<br>[mm] |
|---|---|---|---|---|---|---|---|---|
| 235-04-000 | 4 | 1/8" | 14,1 | 8 | 23,1 | 19 | 9 | 10 |
| 235-06-000 | 6 | 1/8" | 15,2 | 8 | 24,2 | 19 | 9 | 12 |
| 235-06-001 | 6 | 1/4" | 15,2 | 9,5 | 26,2 | 21,5 | 11 | 12 |
| 235-06-002 | 6 | 3/8" | 15,2 | 11 | 30,7 | 28 | 15 | 12 |
| 235-08-000 | 8 | 1/8" | 16,1 | 8 | 25,1 | 20 | 11 | 15 |
| 235-08-001 | 8 | 1/4" | 16,1 | 9 | 27,1 | 21,5 | 11 | 15 |
| 235-10-002 | 10 | 3/8" | 18,3 | 11 | 33,8 | 28 | 15 | 19 |

## 236 ELP

**Raccordo ad ogiva ad angolo intermedio**
Compression fitting union elbow

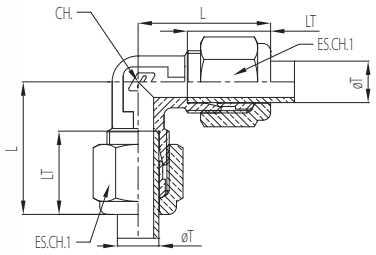


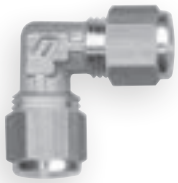

| Codice<br>Code | ØT<br>[mm] | LT<br>[mm] | L<br>[mm] | CH.<br>[mm] | ES.CH.1<br>[mm] |
|---|---|---|---|---|---|
| 236-04-000 | 4 | 14,1 | 21,1 | 7 | 10 |
| 236-06-000 | 6 | 15,2 | 24,2 | 9 | 12 |
| 236-08-000 | 8 | 16,1 | 25,6 | 11 | 15 |
| 236-10-000 | 10 | 18,3 | 31,3 | 13 | 19 |
| 236-12-000 | 12 | 21,3 | 35,3 | 15 | 21 |

## 237 EMP

**Raccordo ad ogiva ad angolo con filetto maschio gas conico**
Compression fitting elbow adaptor with male conical thread

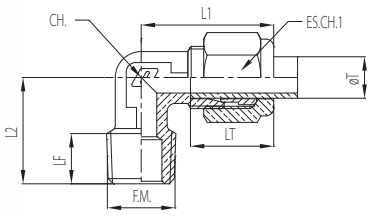


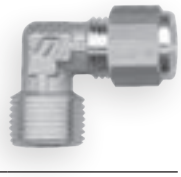

| Codice<br>Code | ØT<br>[mm] | F.M. | LT<br>[mm] | LF<br>[mm] | L1<br>[mm] | L2<br>[mm] | CH.<br>[mm] | ES.CH.1<br>[mm] |
|---|---|---|---|---|---|---|---|---|
| 237-04-000 | 4 | 1/8" | 14,1 | 8,3 | 21,1 | 15,5 | 7 | 10 |
| 237-06-000 | 6 | 1/8" | 15,2 | 8,3 | 24,2 | 17 | 9 | 12 |
| 237-06-001 | 6 | 1/4" | 15,2 | 10,1 | 24,2 | 19 | 9 | 12 |
| 237-08-000 | 8 | 1/8" | 16,1 | 8,5 | 25,6 | 18,5 | 11 | 15 |
| 237-08-001 | 8 | 1/4" | 16,1 | 10,1 | 25,6 | 20,5 | 11 | 15 |
| 237-08-002 | 8 | 3/8" | 16,1 | 10,5 | 28,6 | 23,5 | 13 | 15 |
| 237-10-001 | 10 | 1/4" | 18,3 | 10 | 31,3 | 23 | 13 | 19 |
| 237-10-002 | 10 | 3/8" | 18,3 | 10,5 | 31,3 | 23,5 | 13 | 19 |
| 237-12-002 | 12 | 3/8" | 21,3 | 11,1 | 35,3 | 25 | 15 | 21 |
| 237-12-003 | 12 | 1/2" | 21,3 | 13,2 | 35,3 | 28 | 15 | 21 |

## 238 TMC

**Raccordo ad ogiva a T con filetto centrale maschio gas conico**
Compression fitting tee adaptor with central male conical thread

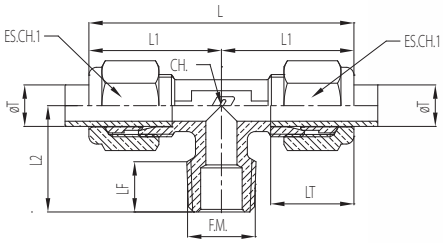


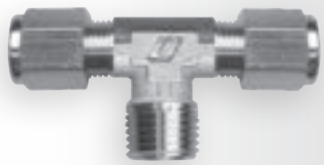

| Codice<br>Code | ØT<br>[mm] | F.M. | LT<br>[mm] | LF<br>[mm] | L1<br>[mm] | L2<br>[mm] | L<br>[mm] | CH.<br>[mm] | ES.CH.1<br>[mm] |
|---|---|---|---|---|---|---|---|---|---|
| 238-04-000 | 4 | 1/8" | 14,1 | 8,3 | 21,1 | 15,5 | 42,2 | 7 | 10 |
| 238-06-000 | 6 | 1/8" | 15,2 | 8,3 | 24,2 | 17 | 48,4 | 9 | 12 |
| 238-06-001 | 6 | 1/4" | 15,2 | 10,1 | 25,2 | 20,5 | 50,4 | 11 | 12 |
| 238-08-000 | 8 | 1/8" | 16,1 | 8,5 | 25,6 | 18,5 | 51,2 | 11 | 15 |
| 238-08-001 | 8 | 1/4" | 16,1 | 10,1 | 25,6 | 20,5 | 51,2 | 11 | 15 |
| 238-10-001 | 10 | 1/4" | 18,3 | 10 | 31,3 | 23 | 62,6 | 13 | 19 |
| 238-10-002 | 10 | 3/8" | 18,3 | 10,5 | 31,3 | 23,5 | 62,6 | 13 | 19 |
| 238-12-001 | 12 | 1/4" | 21,3 | 11 | 35,8 | 23,5 | 71,6 | 15 | 21 |

## 239 TML

**Raccordo ad ogiva a T con filetto laterale maschio gas conico**
Compression fitting tee adaptor with lateral male conical thread

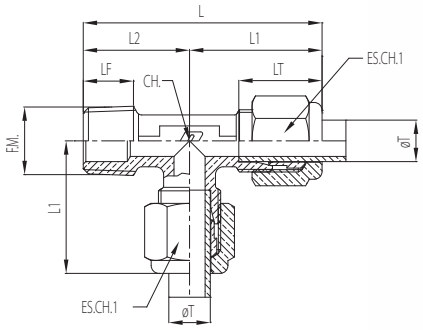


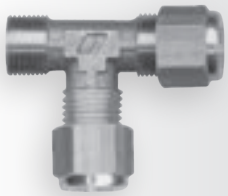

| Codice<br>Code | ØT<br>[mm] | F.M. | LT<br>[mm] | LF<br>[mm] | L1<br>[mm] | L2<br>[mm] | L<br>[mm] | CH.<br>[mm] | ES.CH.1<br>[mm] |
|---|---|---|---|---|---|---|---|---|---|
| 239-04-000 | 4 | 1/8" | 14,1 | 8,3 | 23,1 | 17 | 40,1 | 9 | 10 |
| 239-06-000 | 6 | 1/8" | 15,2 | 8,3 | 24,2 | 17 | 41,2 | 9 | 12 |
| 239-06-001 | 6 | 1/4" | 15,2 | 10,1 | 25,2 | 20,5 | 45,7 | 11 | 12 |
| 239-08-000 | 8 | 1/8" | 16,1 | 8,5 | 25,6 | 18,5 | 44,1 | 11 | 15 |
| 239-08-001 | 8 | 1/4" | 16,1 | 10,1 | 25,6 | 20,5 | 46,1 | 11 | 15 |
| 239-10-001 | 10 | 1/4" | 18,3 | 10 | 31,3 | 23 | 54,3 | 13 | 19 |
| 239-10-002 | 10 | 3/8" | 18,3 | 10,5 | 31,3 | 23,5 | 54,8 | 13 | 19 |

## 241 TLP

Raccordo ad ogiva a T intermedio
Compression fitting tee equal union

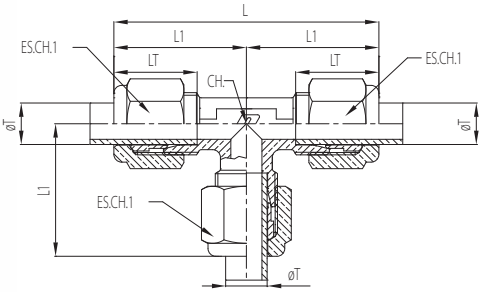


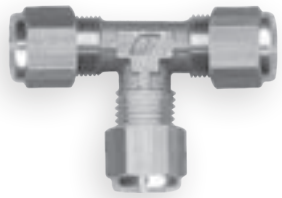

| Codice<br>Code | ØT<br>[mm] | LT<br>[mm] | L1<br>[mm] | L<br>[mm] | CH.<br>[mm] | ES.CH.1<br>[mm] |
|---|---|---|---|---|---|---|
| 241-04-000 | 4 | 14,1 | 21,1 | 42,2 | 7 | 10 |
| 241-06-000 | 6 | 15,2 | 24,2 | 48,4 | 9 | 12 |
| 241-08-000 | 8 | 16,1 | 25,6 | 51,2 | 11 | 15 |
| 241-10-000 | 10 | 18,3 | 31,3 | 62,6 | 13 | 19 |
| 241-12-000 | 12 | 21,3 | 35,3 | 70,6 | 15 | 21 |

## 243 OS

Occhiello orientabile singolo per raccordo ad ogiva
Single banjo for compression fitting

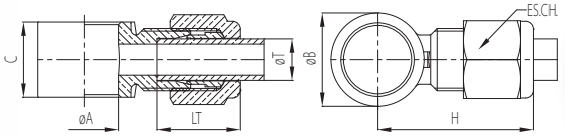

| Codice<br>Code | ØT [mm] | Rif. Filetto colonna<br>Ref. Thread column | LT<br>[mm] | ØA<br>[mm] | ØB<br>[mm] | C<br>[mm] | H<br>[mm] | ES.CH.<br>[mm] |
|---|---|---|---|---|---|---|---|---|
| 243-04-000 | 4 | 1/8" | 14,1 | 9,8 | 14,5 | 14,5 | 24,6 | 10 |
| 243-06-000 | 6 | 1/8" | 15,2 | 9,8 | 14,5 | 14,5 | 26,2 | 12 |
| 243-06-001 | 6 | 1/4" | 15,2 | 13,2 | 18 | 14,5 | 28,4 | 12 |
| 243-08-000 | 8 | 1/8" | 16,1 | 9,8 | 14,5 | 14,5 | 29,1 | 15 |
| 243-08-001 | 8 | 1/4" | 16,1 | 13,2 | 18 | 14,5 | 30,1 | 15 |

## 245 DOP

Dado
Nut

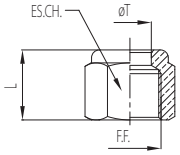

| Codice<br>Code | ØT<br>[mm] | F.F. | L<br>[mm] | ES.CH.<br>[mm] |
|---|---|---|---|---|
| 245-04-000 | 4 | M8x1 | 11,5 | 10 |
| 245-06-000 | 6 | G1/8" | 12,5 | 12 |
| 245-08-000 | 8 | M12x1 | 13,5 | 15 |
| 245-10-000 | 10 | G3/8" | 15,5 | 19 |
| 245-12-000 | 12 | M18x1,5 | 19 | 21 |

## 246 OGP

Ogiva
Cutting ring

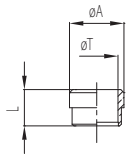

| Codice<br>Code | ØT<br>[mm] | L<br>[mm] | ØA<br>[mm] |
|---|---|---|---|
| 246-04-000 | 4,15 | 7 | 6,7 |
| 246-06-000 | 6,2 | 7 | 8,25 |
| 246-08-000 | 8,2 | 7 | 10,5 |
| 246-10-000 | 10,2 | 8,5 | 14 |
| 246-12-000 | 12,2 | 9,5 | 15 |

## 247 BSP

Bussola di rinforzo
Support sleeve

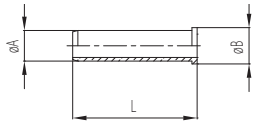

| Codice<br>Code | ØT<br>[mm] | Spessore tubo<br>Tube thickness [mm] | L<br>[mm] | ØA<br>[mm] | ØB<br>[mm] |
|---|---|---|---|---|---|
| 247-04-020 | 4 | 1 | 10 | 1,95 | 3 |
| 247-06-040 | 6 | 1 | 12,5 | 3,9 | 6 |
| 247-08-060 | 8 | 1 | 24 | 5,9 | 7 |
| 247-10-080 | 10 | 1 | 24 | 7,9 | 10 |
| 247-12-100 | 12 | 1 | 24 | 9,9 | 11 |

## F124 F-CS

Colonna singola con due rondelle in nylon
Single banjo stem with two nylon washers

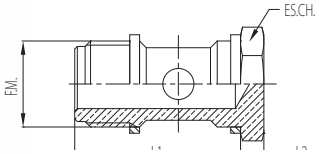


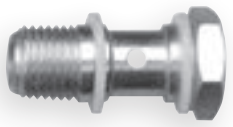

| Codice Code | F.M. | L1 [mm] | L2 [mm] | L [mm] | ES.CH. [mm] |
|---|---|---|---|---|---|
| F-CS/005 | M5 | 14,5 | 3,5 | 18 | 8 |
| F-CS/000 | 1/8" | 23 | 4 | 27 | 14 |
| F-CS/001 | 1/4" | 25 | 4,5 | 29,5 | 17 |
| F-CS/002 | 3/8" | 26 | 4,5 | 30,5 | 19 |

## F125 F-CD

Colonna doppia con tre rondelle in nylon
Double banjo stem with three nylon washers

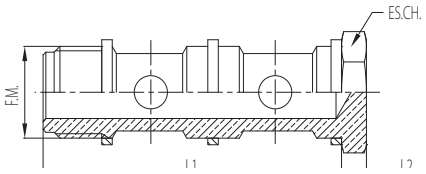

| Codice Code | F.M. | L1 [mm] | L2 [mm] | L [mm] | ES.CH. [mm] |
|---|---|---|---|---|---|
| F-CD/000 | 1/8" | 39 | 4 | 43 | 14 |
| F-CD/001 | 1/4" | 41 | 4,5 | 45,5 | 17 |
| F-CD/002 | 3/8" | 41,8 | 4,5 | 46,3 | 19 |

## F126 F-RA

Rondella in alluminio
Aluminium washer

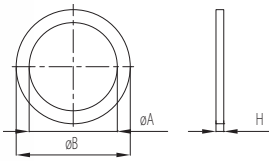

| Codice Code | Filetto Thread | ØA [mm] | ØB [mm] | H [mm] |
|---|---|---|---|---|
| F-RA/005 | M5 | 5,0 | 8,5 | 1,0 |
| F-RA/000 | 1/8" | 10,0 | 14,0 | 1,0 |
| F-RA/001 | 1/4" | 13,0 | 17,5 | 1,5 |
| F-RA/002 | 3/8" | 17,0 | 22,0 | 1,5 |
| F-RA/003 | 1/2" | 21,0 | 27,0 | 1,5 |
| F-RA/004 | 3/4" | 27,0 | 32,0 | 1,5 |
| F-RA/005 | 1" | 33,0 | 39,0 | 1,5 |

## F127 F-RN

Rondella in nylon
Nylon washer

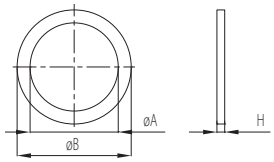

| Codice<br>Code | Filetto<br>Thread | ØA<br>[mm] | ØB<br>[mm] | H<br>[mm] |
|---|---|---|---|---|
| F-RN/005 | M5 | 5,0 | 8,5 | 1,0 |
| F-RN/000 | 1/8" | 10,0 | 14,0 | 1,0 |
| F-RN/001 | 1/4" | 13,0 | 17,5 | 1,5 |
| F-RN/002 | 3/8" | 17,0 | 22,0 | 1,5 |
| F-RN/003 | 1/2" | 21,0 | 27,0 | 1,5 |
| F-RN/004 | 3/4" | 27,0 | 32,0 | 1,5 |
| F-RN/005 | 1" | 33,0 | 39,0 | 1,5 |

## F128 F-RR

Rondella in rame
Copper washer

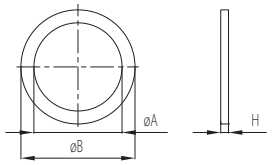

| Codice<br>Code | Filetto<br>Thread | ØA<br>[mm] | ØB<br>[mm] | H<br>[mm] |
|---|---|---|---|---|
| F-RR/005 | M5 | 5,0 | 8,5 | 1,0 |
| F-RR/000 | 1/8" | 10,0 | 14,0 | 1,0 |
| F-RR/001 | 1/4" | 13,0 | 17,5 | 1,5 |
| F-RR/002 | 3/8" | 17,0 | 22,0 | 1,5 |
| F-RR/003 | 1/2" | 21,0 | 27,0 | 1,5 |
| F-RR/004 | 3/4" | 27,0 | 32,0 | 1,5 |
| F-RR/005 | 1" | 33,0 | 39,0 | 1,5 |

## F129 F-RND

Rondella in nylon dentata
Toothed nylon washer

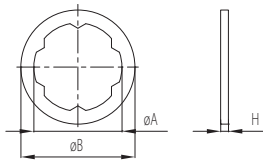

| Codice<br>Code | Filetto<br>Thread | ØA<br>[mm] | ØB<br>[mm] | H<br>[mm] |
|---|---|---|---|---|
| F-RND/005 | M5 | 5,3 | 9 | 1,5 |
| F-RND/000 | 1/8" | 10 | 14 | 2 |
| F-RND/001 | 1/4" | 13,4 | 18 | 2 |
| F-RND/002 | 3/8" | 17,5 | 21,5 | 2 |
| F-RND/003 | 1/2" | 21,7 | 25,5 | 2,5 |
| F-RND/004 | 3/4" | 28,1 | 33 | 2,5 |
| F-RND/005 | 1" | 34 | 41 | 2,5 |

OLAB
FLUID CONTROL
MADE IN ITALY

# SERIE 300

RACCORDI IN OTTONE

# RACCORDI A CALZAMENTO PER TUBI PLASTICI

PUSH-ON FITTINGS FOR PLASTIC PIPES

## SERIE 300

OLAB
FLUID CONTROL
MADE IN ITALY

## CARATTERISTICHE GENERALI

### UTILIZZI

Questa serie di raccordi permette di realizzare una connessione semplice ed affidabile priva di guarnizioni in materiale elestomerico. La tenuta è garantita con differenti tipologie di tubo e realizzata per effetto della strizione del tubo sul cono del raccordo mediante il serraggio del dado.
Fluidi: aria, acqua, altri fluidi a bassa pressione.

### PECULIARITÀ

- Economici
- Dimensioni ridotte

**FILETTATURE** gas cilindrico ISO 228 (BSP); gas conico ISO 7 (BSPT)
**TUBI DI COLLEGAMENTO** PA6, PA11, PA12, PTFE, FEP, Polietilene, Poliuretano
**TEMPERATURA** verificare la scheda tecnica del tubo impiegato
**PRESSIONE** la pressione nominale dei raccordi è sempre superiore alla pressione massima di utilizzo del tubo

## GENERAL FEATURES

### APPLICATION

These fittings enable a simple reliable connection without elastomer seals. A seal is guaranteed for different types of pipe, and is created by the pipe necking the cone of the fitting with a nut being tightened.
Fluids: air, water, other fluids with low pressure.

### SPECIAL FEATURES

- Low cost
- Small size

**THREADS** ISO 228 (BSP) cylindrical gas; ISO 7 (BSPT) conical gas
**CONNECTING PIPES** PA6, PA11, PA12, PTFE, FEP, Polyethylene, Polyurethane (diameter sized)
**TEMPERATURE** check data sheet pipe
**PRESSURE** nominal fitting pressure is always higher than maximum pipe pressure

## COSTRUZIONE

I principali componenti costitutivi dei raccordi serie 300 sono:
- Corpo in ottone nichelato
- Dado in ottone nichelato

## CONSTRUCTION

The main construction components of the fittings of the 300 series are:
- Nickel-plated brass body
- Nickel-plated brass nut

| | |
|---|---|
| **Diametri tubo (Ø esterno / Ø interno)**<br>Pipe diameter (Ø external / Ø internal) | 4/2,7 - 5/3 - 6/4 - 8/6 - 10/8 - 12/10 - 15/12,5 mm |
| **Filetti dei raccordi**<br>Fittings threads | **Cilindrico (G1/8 - G1/4 - G3/8 - G1/2)**<br>Cylindrical (G1/8 - G1/4 - G3/8 - G1/2) |
| | **Conico (R1/8 - R1/4 - R3/8 - R1/2)**<br>Conical (R1/8 - R1/4 - R3/8 - R1/2) |

## 340 UMCC

Raccordo a calzamento diritto con filetto maschio gas conico
Push-on fitting straight adaptor with male conical thread

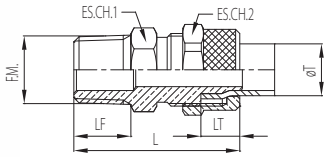


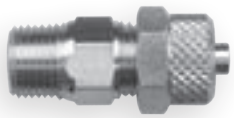

| Codice<br>Code | ØT<br>[mm] | F.M. | LT<br>[mm] | LF<br>[mm] | L<br>[mm] | ES.CH.1<br>[mm] | ES.CH.2<br>[mm] |
|---|---|---|---|---|---|---|---|
| 340-04-000 | 4 / 2 | 1/8" | 5 | 8,5 | 23,5 | 10 | 10 |
| 340-05-000 | 5 / 3 | 1/8" | 6,5 | 8,5 | 24 | 10 | 10 |
| 340-06-000 | 6 / 4 | 1/8" | 7,5 | 7,5 | 27 | 12 | 12 |
| 340-06-001 | 6 / 4 | 1/4" | 7,5 | 11 | 31 | 14 | 12 |
| 340-06-002 | 6 / 4 | 3/8" | 7,5 | 11,5 | 31,5 | 17 | 12 |
| 340-08-000 | 8 / 6 | 1/8" | 7,5 | 7,5 | 27 | 14 | 14 |
| 340-08-001 | 8 / 6 | 1/4" | 7,5 | 11 | 31 | 14 | 14 |
| 340-08-002 | 8 / 6 | 3/8" | 7,5 | 11,5 | 31,5 | 17 | 14 |
| 340-08-003 | 8 / 6 | 1/2" | 7,5 | 14 | 34,5 | 22 | 14 |
| 340-10-000 | 10 / 8 | 1/8" | 8 | 7,5 | 28,5 | 14 | 16 |
| 340-10-001 | 10 / 8 | 1/4" | 8 | 11 | 32,5 | 14 | 16 |
| 340-10-002 | 10 / 8 | 3/8" | 8 | 12 | 33,5 | 17 | 16 |
| 340-10-003 | 10 / 8 | 1/2" | 8 | 14 | 36 | 22 | 16 |
| 340-12-002 | 12 / 10 | 3/8" | 10 | 11,5 | 34,5 | 17 | 19 |
| 340-12-003 | 12 / 10 | 1/2" | 10 | 13 | 39 | 21 | 19 |

## 341 UMC

Raccordo a calzamento diritto con filetto maschio gas cilindrico
Push-on fitting straight adaptor with male parallel thread

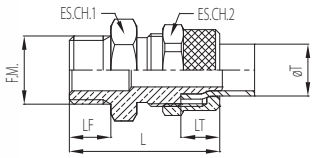


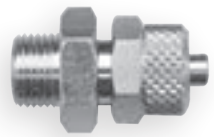

| Codice<br>Code | ØT<br>[mm] | F.M. | LT<br>[mm] | LF<br>[mm] | L<br>[mm] | ES.CH.1<br>[mm] | ES.CH.2<br>[mm] |
|---|---|---|---|---|---|---|---|
| 341-04-005 | 4 / 2 | M5 | 5 | 5 | 20 | 8 | 10 |
| 341-04-000 | 4 / 2 | 1/8" | 5 | 6 | 21,5 | 14 | 10 |
| 341-05-005 | 5 / 3 | M5 | 6,5 | 4 | 20 | 8 | 10 |
| 341-05-000 | 5 / 3 | 1/8" | 6,5 | 6 | 23 | 14 | 10 |
| 341-06-005 | 6 / 4 | M5 | 7,5 | 4 | 21 | 8 | 12 |
| 341-06-006 | 6 / 4 | M6 | 7,5 | 5 | 22 | 8 | 12 |
| 341-06-000 | 6 / 4 | 1/8" | 7,5 | 6 | 25,5 | 14 | 12 |
| 341-06-001 | 6 / 4 | 1/4" | 7,5 | 8 | 28 | 17 | 12 |
| 341-06-002 | 6 / 4 | 3/8" | 7,5 | 9 | 29 | 19 | 12 |
| 341-08-000 | 8 / 6 | 1/8" | 7,5 | 6 | 25,5 | 14 | 14 |
| 341-08-001 | 8 / 6 | 1/4" | 7,5 | 8 | 28 | 17 | 14 |
| 341-08-002 | 8 / 6 | 3/8" | 7,5 | 9 | 29 | 19 | 14 |
| 341-10-000 | 10 / 8 | 1/8" | 8 | 6 | 27,5 | 17 | 16 |
| 341-10-001 | 10 / 8 | 1/4" | 8 | 8 | 29,5 | 17 | 16 |
| 341-10-002 | 10 / 8 | 3/8" | 8 | 9 | 30,5 | 19 | 16 |
| 341-12-002 | 12 / 10 | 3/8" | 10 | 9 | 32 | 19 | 19 |

## 343 UFC

**Raccordo a calzamento diritto con filetto femmina gas cilindrico**
Push-on fitting straight adaptor with female parallel thread

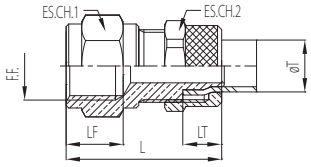


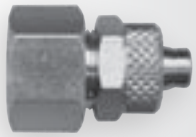

| Codice<br>Code | ØT<br>[mm] | F.M. | LT<br>[mm] | LF<br>[mm] | L<br>[mm] | ES.CH.1<br>[mm] | ES.CH.2<br>[mm] |
|---|---|---|---|---|---|---|---|
| 343-04-000 | 4 / 2 | 1/8" | 5 | 8 | 21 | 14 | 10 |
| 343-06-000 | 6 / 4 | 1/8" | 7,5 | 8 | 25 | 14 | 12 |
| 343-06-001 | 6 / 4 | 1/4" | 7,5 | 11 | 29 | 17 | 12 |
| 343-06-002 | 6 / 4 | 3/8" | 7,5 | 11,5 | 29,5 | 22 | 12 |
| 343-08-000 | 8 / 6 | 1/8" | 7,5 | 8 | 25 | 14 | 14 |
| 343-08-001 | 8 / 6 | 1/4" | 7,5 | 11 | 29 | 17 | 14 |
| 343-08-002 | 8 / 6 | 3/8" | 7,5 | 11,5 | 29,5 | 22 | 14 |
| 343-10-000 | 10 / 8 | 1/8" | 8 | 8 | 26,5 | 14 | 16 |
| 343-10-001 | 10 / 8 | 1/4" | 8 | 11 | 30,5 | 17 | 16 |
| 343-10-002 | 10 / 8 | 3/8" | 8 | 11,5 | 30,5 | 22 | 16 |

## 344 ULC

**Raccordo a calzamento diritto intermedio**
Push-on fitting straight equal union

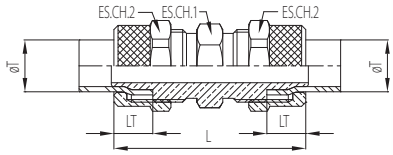


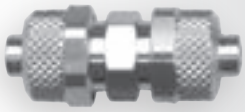

| Codice<br>Code | ØT<br>[mm] | LT<br>[mm] | L<br>[mm] | ES.CH.1<br>[mm] | ES.CH.2<br>[mm] |
|---|---|---|---|---|---|
| 344-04-000 | 4 / 2 | 5 | 25 | 8 | 10 |
| 344-05-000 | 5 / 3 | 6,5 | 29 | 8 | 10 |
| 344-06-000 | 6 / 4 | 7,5 | 35 | 10 | 12 |
| 344-08-000 | 8 / 6 | 7,5 | 35 | 14 | 14 |
| 344-10-000 | 10 / 8 | 8 | 38 | 14 | 16 |
| 344-12-000 | 12 / 10 | 10 | 42 | 17 | 19 |

## 345 PCLC

**Raccordo a calzamento diritto intermedio passalamiera con ghiere di fissaggio**
Push-on fitting bulkhead union with nut ring

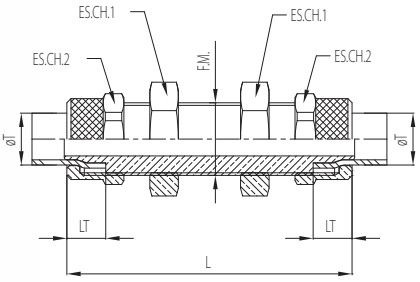


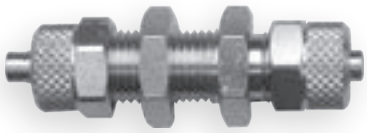

| Codice<br>Code | ØT<br>[mm] | LT<br>[mm] | F.M. | L<br>[mm] | ES.CH.1<br>[mm] | ES.CH.2<br>[mm] |
|---|---|---|---|---|---|---|
| 345-04-000 | 4 / 2 | 5 | M7x0,5 | 40,5 | 10 | 10 |
| 345-05-000 | 5 / 3 | 6,5 | M7x0,75 | 43 | 10 | 10 |
| 345-06-000 | 6 / 4 | 7,5 | M10x1 | 49,5 | 14 | 12 |
| 345-08-000 | 8 / 6 | 7,5 | M12x1 | 52 | 17 | 14 |
| 345-10-000 | 10 / 8 | 8 | M14x1 | 56 | 19 | 16 |

## 346 EMC

**Raccordo a calzamento ad angolo con filetto maschio gas conico**
Push-on fitting elbow adaptor with male conical thread

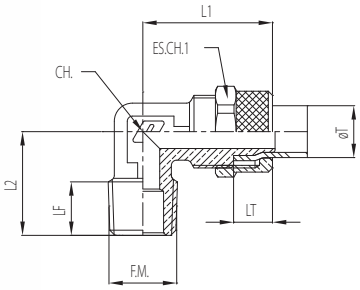

| Codice<br>Code | ØT<br>[mm] | F.M. | LT<br>[mm] | LF<br>[mm] | L1<br>[mm] | L2<br>[mm] | CH.<br>[mm] | ES.CH.1<br>[mm] |
|---|---|---|---|---|---|---|---|---|
| 346-04-000 | 4 / 2 | 1/8" | 5 | 8,4 | 19 | 16,5 | 8 | 10 |
| 346-05-000 | 5 / 3 | 1/8" | 6,5 | 8,4 | 20,5 | 16,5 | 8 | 10 |
| 346-06-000 | 6 / 4 | 1/8" | 7,5 | 8,4 | 21,5 | 16,5 | 8 | 12 |
| 346-06-001 | 6 / 4 | 1/4" | 7,5 | 10,2 | 22 | 19 | 10 | 12 |
| 346-08-000 | 8 / 6 | 1/8" | 7,5 | 8,5 | 22 | 18 | 10 | 14 |
| 346-08-001 | 8 / 6 | 1/4" | 7,5 | 10,2 | 22 | 18,5 | 10 | 14 |
| 346-08-002 | 8 / 6 | 3/8" | 7,5 | 10,2 | 25,5 | 20,5 | 12 | 14 |
| 346-10-000 | 10 / 8 | 1/8" | 8 | 8,5 | 25,5 | 20,5 | 12 | 16 |
| 346-10-001 | 10 / 8 | 1/4" | 8 | 10,8 | 25,5 | 20 | 12 | 16 |
| 346-10-002 | 10 / 8 | 3/8" | 8 | 10,2 | 25,5 | 20,5 | 12 | 16 |

## 347 EFC

**Raccordo a calzamento ad angolo con filetto femmina gas cilindrico**

Push-on fitting elbow adaptor with female parallel thread

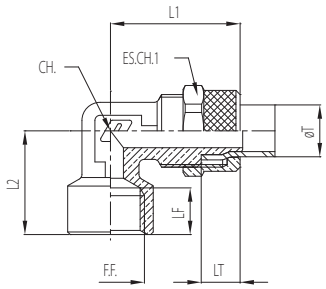


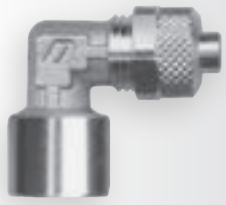

| Codice<br>Code | ØT<br>[mm] | F.M. | LT<br>[mm] | LF<br>[mm] | L1<br>[mm] | L2<br>[mm] | CH.<br>[mm] | ES.CH.1<br>[mm] |
|---|---|---|---|---|---|---|---|---|
| 347-04-000 | 4 / 2 | 1/8" | 5 | 8 | 18,5 | 18 | 10 | 10 |
| 347-06-000 | 6 / 4 | 1/8" | 7,5 | 8 | 22 | 18 | 10 | 12 |
| 347-06-001 | 6 / 4 | 1/4" | 7,5 | 9 | 25,5 | 20 | 12 | 12 |
| 347-08-000 | 8 / 6 | 1/8" | 7,5 | 8 | 22 | 18 | 10 | 14 |
| 347-08-001 | 8 / 6 | 1/4" | 7,5 | 9 | 25,5 | 20 | 12 | 14 |
| 347-10-001 | 10 / 8 | 1/4" | 8 | 9 | 25,5 | 20 | 12 | 16 |

## 348 ELC

**Raccordo a calzamento ad angolo intermedio**

Push-on fitting equal elbow union

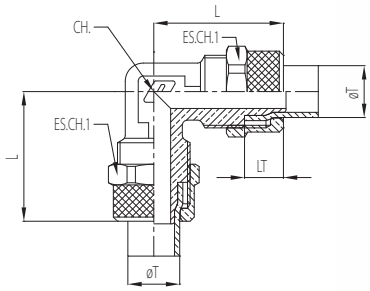


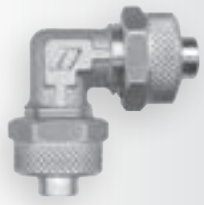

| Codice<br>Code | ØT<br>[mm] | LT<br>[mm] | L<br>[mm] | CH.<br>[mm] | ES.CH.1<br>[mm] |
|---|---|---|---|---|---|
| 348-04-000 | 4 / 2 | 5 | 19 | 8 | 10 |
| 348-05-000 | 5 / 3 | 6,5 | 20,5 | 8 | 10 |
| 348-06-000 | 6 / 4 | 7,5 | 21,5 | 8 | 12 |
| 348-08-000 | 8 / 6 | 7,5 | 22 | 10 | 14 |
| 348-10-000 | 10 / 8 | 8 | 25,5 | 12 | 16 |

## 349 EMG

**Raccordo a calzamento ad angolo girevole con filetto maschio gas cilindrico e O-ring**
Push-on fitting elbow adaptor with swivel male parallel thread and O-ring

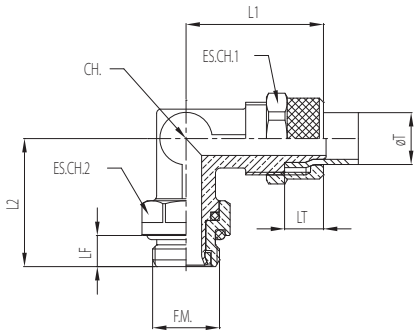


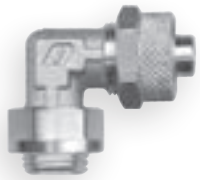

| Codice<br>Code | ØT<br>[mm] | F.M. | LT<br>[mm] | LF<br>[mm] | L1<br>[mm] | L2<br>[mm] | CH.<br>[mm] | ES.CH.1<br>[mm] | ES.CH.2<br>[mm] |
|---|---|---|---|---|---|---|---|---|---|
| 349-06-000 | 6 / 4 | 1/8" | 7,5 | 5,7 | 23 | 22,4 | 8 | 12 | 13 |
| 349-06-001 | 6 / 4 | 1/4" | 7,5 | 6 | 23 | 22,6 | 8 | 12 | 15 |
| 349-08-000 | 8 / 6 | 1/8" | 7,5 | 5,7 | 22,5 | 21,4 | 10 | 14 | 13 |
| 349-08-001 | 8 / 6 | 1/4" | 7,5 | 6 | 22,5 | 21,5 | 10 | 14 | 15 |
| 349-10-001 | 10 / 8 | 1/4" | 8 | 6 | 27 | 24,9 | 12 | 16 | 15 |

## 350 TMCC

**Raccordo a calzamento a T con filetto centrale maschio gas conico**
Push-on fitting tee adaptor with central male conical thread

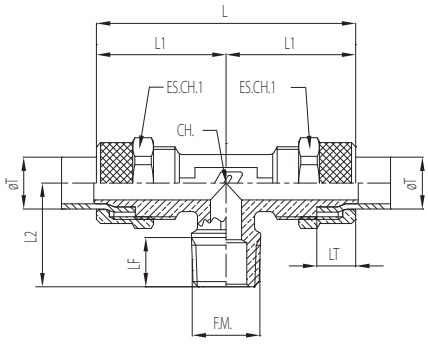

| Codice<br>Code | ØT<br>[mm] | F.M. | LT<br>[mm] | LF<br>[mm] | L1<br>[mm] | L2<br>[mm] | L<br>[mm] | CH.<br>[mm] | ES.CH.1<br>[mm] |
|---|---|---|---|---|---|---|---|---|---|
| 350-04-000 | 4 / 2 | 1/8" | 5 | 8,4 | 19 | 16,5 | 38 | 8 | 10 |
| 350-05-000 | 5 / 3 | 1/8" | 6,5 | 8,4 | 20,5 | 16,5 | 41 | 8 | 10 |
| 350-06-000 | 6 / 4 | 1/8" | 7,5 | 8,4 | 21,5 | 16,5 | 43 | 8 | 12 |
| 350-06-001 | 6 / 4 | 1/4" | 7,5 | 10,2 | 22 | 18,5 | 44 | 10 | 12 |
| 350-08-000 | 8 / 6 | 1/8" | 7,5 | 8,4 | 22 | 18 | 44 | 10 | 14 |
| 350-08-001 | 8 / 6 | 1/4" | 7,5 | 10,2 | 22 | 18,5 | 44 | 10 | 14 |
| 350-10-001 | 10 / 8 | 1/4" | 8 | 9,5 | 25,5 | 20 | 51 | 12 | 16 |

## 351 TMLC

Raccordo a calzamento a T con filetto laterale maschio gas conico
Push-on fitting tee adaptor with lateral male conical thread

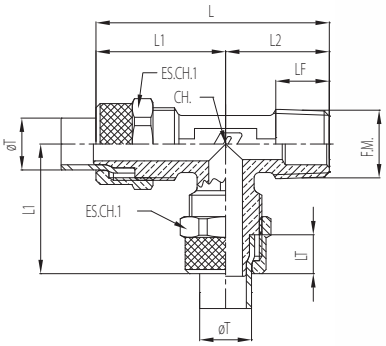

| Codice<br>Code | ØT<br>[mm] | F.M. | LT<br>[mm] | LF<br>[mm] | L1<br>[mm] | L2<br>[mm] | L<br>[mm] | CH.<br>[mm] | ES.CH.1<br>[mm] |
|---|---|---|---|---|---|---|---|---|---|
| 351-04-000 | 4 / 2 | 1/8" | 5 | 8,4 | 19 | 16,5 | 35,5 | 8 | 10 |
| 351-05-000 | 5 / 3 | 1/8" | 6,5 | 8,4 | 20,5 | 16,5 | 37 | 8 | 10 |
| 351-06-000 | 6 / 4 | 1/8" | 7,5 | 8,4 | 21,5 | 16,5 | 38 | 8 | 12 |
| 351-06-001 | 6 / 4 | 1/4" | 7,5 | 10,2 | 22 | 18,5 | 40,5 | 10 | 12 |
| 351-08-000 | 8 / 6 | 1/8" | 7,5 | 8,4 | 22 | 18 | 40 | 10 | 14 |
| 351-08-001 | 8 / 6 | 1/4" | 7,5 | 10,2 | 22 | 18,5 | 40,5 | 10 | 14 |
| 351-10-001 | 10 / 8 | 1/4" | 8 | 10,8 | 25,5 | 20 | 45,5 | 12 | 16 |

## 353 TLC

Raccordo a calzamento a T intermedio
Push-on fitting tee equal union

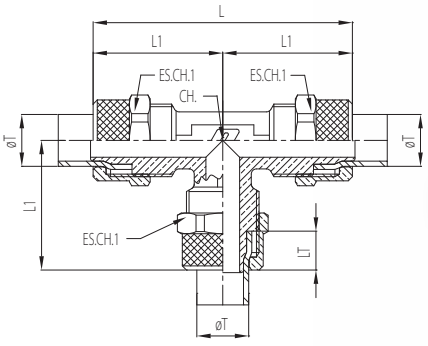


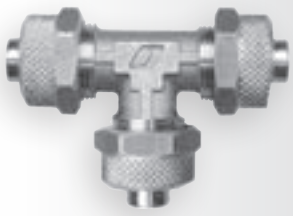

| Codice<br>Code | ØT<br>[mm] | LT<br>[mm] | L1<br>[mm] | L<br>[mm] | CH.<br>[mm] | ES.CH.1<br>[mm] |
|---|---|---|---|---|---|---|
| 353-04-000 | 4 / 2 | 5 | 19 | 38 | 8 | 10 |
| 353-05-000 | 5 / 3 | 6,5 | 20,5 | 41 | 8 | 10 |
| 353-06-000 | 6 / 4 | 7,5 | 21,5 | 43 | 8 | 12 |
| 353-08-000 | 8 / 6 | 7,5 | 22 | 44 | 10 | 14 |
| 353-10-000 | 10 / 8 | 8 | 25,5 | 51 | 12 | 16 |

## 354 CLC

Raccordo a calzamento a croce intermedio
Push-on fitting cross equal union

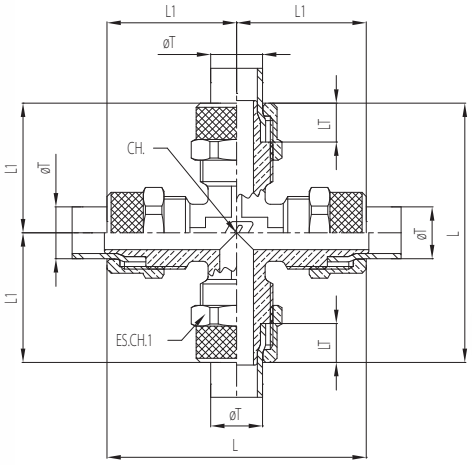

| Codice<br>Code | ØT<br>[mm] | LT<br>[mm] | L1<br>[mm] | L<br>[mm] | CH.<br>[mm] | ES.CH.1<br>[mm] |
|---|---|---|---|---|---|---|
| 354-05-000 | 5 / 3 | 6,5 | 21,5 | 43 | 8 | 10 |
| 354-06-000 | 6 / 4 | 7,5 | 22,5 | 45 | 8 | 12 |
| 354-08-000 | 8 / 6 | 7,5 | 22,5 | 45 | 10 | 14 |
| 354-10-000 | 10 / 8 | 8 | 25,5 | 51 | 11 | 16 |

## 355 OS

Occhiello orientabile singolo per raccordo a calzamento
Push-on fitting single banjo

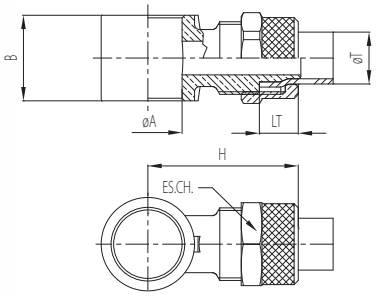

| Codice<br>Code | ØT<br>[mm] | Rif. Filetto colonna<br>Ref. Thread column | LT<br>[mm] | ØA<br>[mm] | B<br>[mm] | H<br>[mm] | ES.CH.<br>[mm] |
|---|---|---|---|---|---|---|---|
| 355-05-005 | 5 / 3 | M5 | 6,5 | 5,1 | 9 | 17 | 10 |
| 355-05-000 | 5 / 3 | 1/8" | 6,5 | 9,8 | 14,5 | 22,5 | 10 |
| 355-06-005 | 6 / 4 | M5 | 7,5 | 5,1 | 9 | 18 | 12 |
| 355-06-000 | 6 / 4 | 1/8" | 7,5 | 9,8 | 14,5 | 24 | 12 |
| 355-06-001 | 6 / 4 | 1/4" | 7,5 | 13,2 | 14,5 | 26 | 12 |
| 355-08-000 | 8 / 6 | 1/8" | 7,5 | 9,8 | 14,5 | 24 | 14 |
| 355-08-001 | 8 / 6 | 1/4" | 7,5 | 13,2 | 14,5 | 26 | 14 |
| 355-10-001 | 10 / 8 | 1/4" | 8 | 13,2 | 14,5 | 27,5 | 16 |

## 356 OD

Occhiello orientabile doppio per raccordo a calzamento
Push-on fitting double banjo

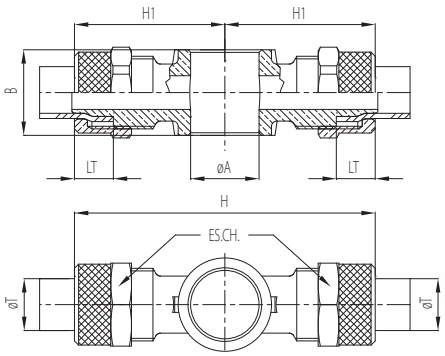

| Codice<br>Code | ØT<br>[mm] | Rif. Filetto colonna<br>Ref. Thread column | LT<br>[mm] | ØA<br>[mm] | B<br>[mm] | H1<br>[mm] | H<br>[mm] | ES.CH.<br>[mm] |
|---|---|---|---|---|---|---|---|---|
| 356-05-000 | 5 / 3 | 1/8" | 6,5 | 9,8 | 14,5 | 22,5 | 45 | 10 |
| 356-06-000 | 6 / 4 | 1/8" | 7,5 | 9,8 | 14,5 | 24 | 48 | 12 |
| 356-06-001 | 6 / 4 | 1/4" | 7,5 | 13,2 | 14,5 | 26 | 52 | 12 |
| 356-08-000 | 8 / 6 | 1/8" | 7,5 | 9,8 | 14,5 | 24 | 48 | 14 |
| 356-08-001 | 8 / 6 | 1/4" | 7,5 | 13,2 | 14,5 | 26 | 52 | 14 |
| 356-10-001 | 10 / 8 | 1/4" | 8 | 13,2 | 14,5 | 27,5 | 55 | 16 |

## 368 DOC

Dado per raccordi a calzamento
Nut for push-on fittings

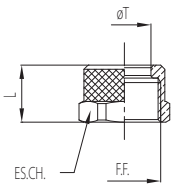

| Codice<br>Code | ØT<br>[mm] | F.F. | L<br>[mm] | ES.CH.<br>[mm] |
|---|---|---|---|---|
| 368-04-000 | 4,1 | M7x0,5 | 9,5 | 10 |
| 368-05-000 | 5,15 | M7x0,5 | 9,5 | 10 |
| 368-06-000 | 6,25 | M10x1 | 10 | 12 |
| 368-08-000 | 8,25 | M12x1 | 10 | 14 |
| 368-10-000 | 10,25 | M14x1 | 11 | 16 |
| 368-12-000 | 12,25 | M16x1 | 12 | 19 |

## F124 F-CS

Colonna singola con due rondelle in nylon
Single banjo stem with two nylon washers

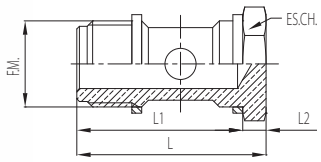


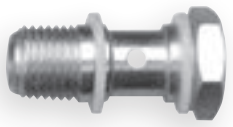

| Codice<br>Code | F.M. | L1<br>[mm] | L2<br>[mm] | L<br>[mm] | ES.CH.<br>[mm] |
|---|---|---|---|---|---|
| F-CS/005 | M5 | 14,5 | 3,5 | 18 | 8 |
| F-CS/000 | 1/8" | 23 | 4 | 27 | 14 |
| F-CS/001 | 1/4" | 25 | 4,5 | 29,5 | 17 |
| F-CS/002 | 3/8" | 26 | 4,5 | 30,5 | 19 |

## F125 F-CD

Colonna doppia con tre rondelle in nylon
Double banjo stem with three nylon washers

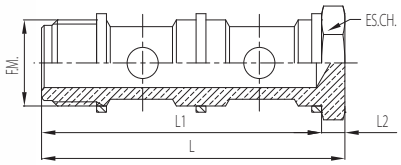


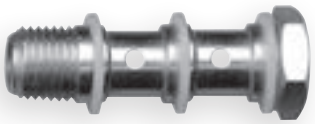

| Codice<br>Code | F.M. | L1<br>[mm] | L2<br>[mm] | L<br>[mm] | ES.CH.<br>[mm] |
|---|---|---|---|---|---|
| F-CD/000 | 1/8" | 39 | 4 | 43 | 14 |
| F-CD/001 | 1/4" | 41 | 4,5 | 45,5 | 17 |
| F-CD/002 | 3/8" | 41,8 | 4,5 | 46,3 | 19 |

## F126 F-RA

Rondella in alluminio
Aluminium washer

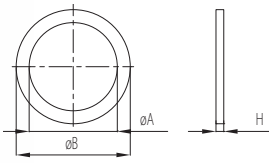

| Codice<br>Code | Filetto<br>Thread | ØA<br>[mm] | ØB<br>[mm] | H<br>[mm] |
|---|---|---|---|---|
| F-RA/005 | M5 | 5,0 | 8,5 | 1,0 |
| F-RA/000 | 1/8" | 10,0 | 14,0 | 1,0 |
| F-RA/001 | 1/4" | 13,0 | 17,5 | 1,5 |
| F-RA/002 | 3/8" | 17,0 | 22,0 | 1,5 |
| F-RA/003 | 1/2" | 21,0 | 27,0 | 1,5 |
| F-RA/004 | 3/4" | 27,0 | 32,0 | 1,5 |
| F-RA/005 | 1" | 33,0 | 39,0 | 1,5 |

## F127 F-RN

Rondella in nylon
Nylon washer

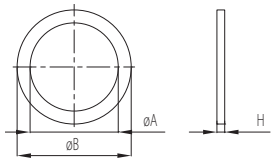

| Codice<br>Code | Filetto<br>Thread | ØA<br>[mm] | ØB<br>[mm] | H<br>[mm] |
|---|---|---|---|---|
| F-RN/005 | M5 | 5,0 | 8,5 | 1,0 |
| F-RN/000 | 1/8" | 10,0 | 14,0 | 1,0 |
| F-RN/001 | 1/4" | 13,0 | 17,5 | 1,5 |
| F-RN/002 | 3/8" | 17,0 | 22,0 | 1,5 |
| F-RN/003 | 1/2" | 21,0 | 27,0 | 1,5 |
| F-RN/004 | 3/4" | 27,0 | 32,0 | 1,5 |
| F-RN/005 | 1" | 33,0 | 39,0 | 1,5 |

## F128 F-RR

Rondella in rame
Copper washer

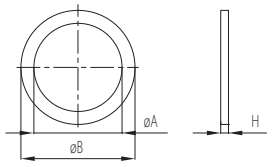

| Codice<br>Code | Filetto<br>Thread | ØA<br>[mm] | ØB<br>[mm] | H<br>[mm] |
|---|---|---|---|---|
| F-RR/005 | M5 | 5,0 | 8,5 | 1,0 |
| F-RR/000 | 1/8" | 10,0 | 14,0 | 1,0 |
| F-RR/001 | 1/4" | 13,0 | 17,5 | 1,5 |
| F-RR/002 | 3/8" | 17,0 | 22,0 | 1,5 |
| F-RR/003 | 1/2" | 21,0 | 27,0 | 1,5 |
| F-RR/004 | 3/4" | 27,0 | 32,0 | 1,5 |
| F-RR/005 | 1" | 33,0 | 39,0 | 1,5 |

## F129 F-RND

Rondella in nylon dentata
Toothed nylon washer

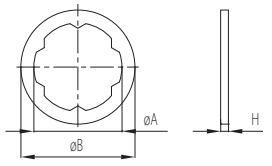

| Codice<br>Code | Filetto<br>Thread | ØA<br>[mm] | ØB<br>[mm] | H<br>[mm] |
|---|---|---|---|---|
| F-RND/005 | M5 | 5,3 | 9 | 1,5 |
| F-RND/000 | 1/8" | 10 | 14 | 2 |
| F-RND/001 | 1/4" | 13,4 | 18 | 2 |
| F-RND/002 | 3/8" | 17,5 | 21,5 | 2 |
| F-RND/003 | 1/2" | 21,7 | 25,5 | 2,5 |
| F-RND/004 | 3/4" | 28,1 | 33 | 2,5 |
| F-RND/005 | 1" | 34 | 41 | 2,5 |

OLAB
FLUID CONTROL
MADE IN ITALY

# SERIE 400

RACCORDI IN OTTONE

# RACCORDI PER COLLEGAMENTI FILETTATI

FITTINGS FOR THREADED FASTENERS

## SERIE 400

OLAB
FLUID CONTROL
MADE IN ITALY

## CARATTERISTICHE GENERALI

### UTILIZZI
Fluidi: aria, acqua, altri fluidi a bassa pressione

### PECULIARITÀ
- Dimensioni ridotte
- Gamma completa per ogni esigenza

**FILETTATURE** gas cilindrico ISO 228 (BSP); gas conico ISO 7 (BSPT)
**TEMPERATURA** -40°C ÷ +120°C
**PRESSIONE** max 40 bar

## GENERAL FEATURES

### APPLICATION
Fluids: air, water, other fluids with low pressure.

### SPECIAL FEATURES
- Small size
- Full range of product

**THREADS** ISO228 (BSP) cylindrical gas; ISO 7 (BSPT) conical gas
**TEMPERATURE** -40°C ÷ +120°C
**PRESSURE** max 40 bar

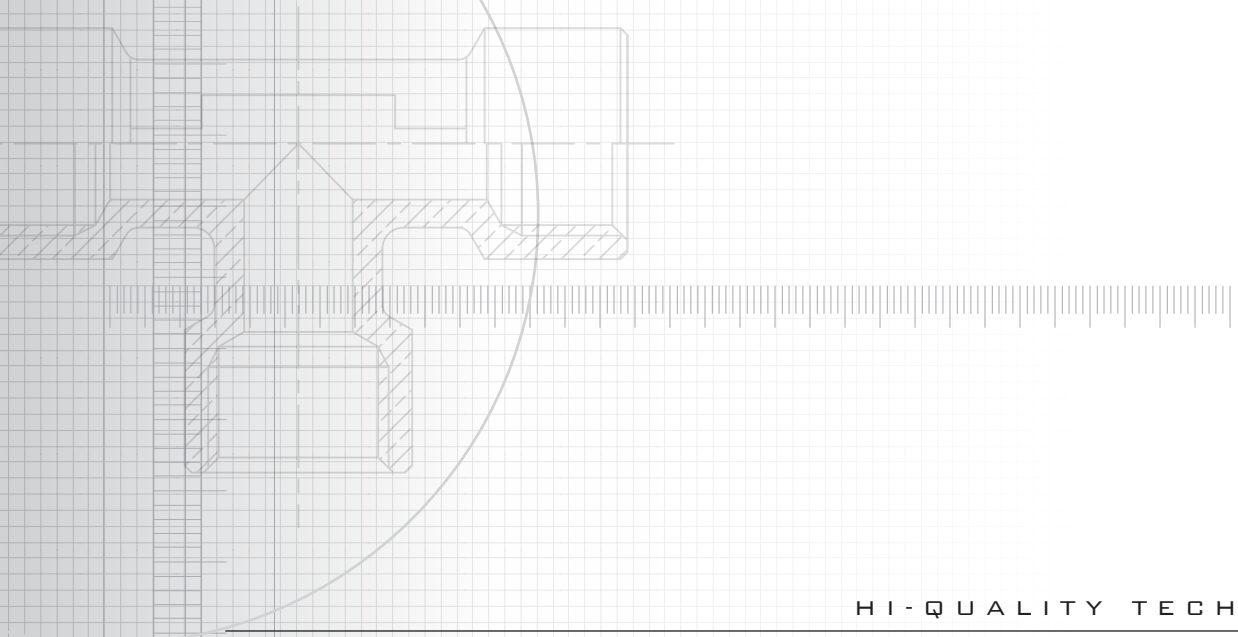

## COSTRUZIONE

I principali componenti costitutivi dei raccordi serie 400 sono:

- Ottone nichelato
  (possibile opzione con trattamento alimentare TM4)

## CONSTRUCTION

The main construction components of the fittings of the 400 series are:

- Nickel plated brass
  (TM4 treatment option)

| Filetti dei raccordi<br>Fittings threads |
|---|
| Cilindrico (G1/8 - G1/4 - G3/8 - G1/2 - G3/4 - G1)<br>Cylindrical (G1/8 - G1/4 - G3/8 - G1/2 - G3/4 - G1) |
| Conico (R1/8 - R1/4 - R3/8 - R1/2 - R3/4 - R1)<br>Conical (R1/8 - R1/4 - R3/8 - R1/2 - R3/4 - R1) |

## 413

Tappo a scomparsa con filetto maschio gas conico
Cap with internal hexagon and male conical thread

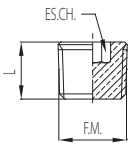

| Codice<br>Code | F.M. | L<br>[mm] | ES.CH.<br>[mm] |
|---|---|---|---|
| 413-1/8 | 1/8" | 7,5 | 5 |
| 413-1/4 | 1/4" | 10 | 6 |
| 413-3/8 | 3/8" | 11 | 8 |
| 413-1/2 | 1/2" | 13 | 10 |
| 413-3/4 | 3/4" | 15,5 | 14 |
| 413-1 | 1" | 17,5 | 17 |

## 414

Raccordo diritto con portagomma e filetto maschio gas conico
Straight fitting with rubber hose and male conical thread

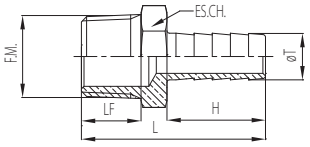

| Codice<br>Code | ØT<br>[mm] | F.M. | LF<br>[mm] | H<br>[mm] | L<br>[mm] | ES.CH.<br>[mm] |
|---|---|---|---|---|---|---|
| 414-6x1/8 | 6 | 1/8" | 8 | 19 | 31,5 | 12 |
| 414-6x1/4 | 6 | 1/4" | 11 | 19 | 35 | 14 |
| 414-7x1/8 | 7 | 1/8" | 8 | 19 | 31,5 | 12 |
| 414-7x1/4 | 7 | 1/4" | 11 | 19 | 35 | 14 |
| 414-8x1/8 | 8 | 1/8" | 8 | 19 | 31,5 | 12 |
| 414-8x1/4 | 8 | 1/4" | 11 | 19 | 35 | 14 |
| 414-9x1/8 | 9 | 1/8" | 8 | 19 | 31,5 | 12 |
| 414-9x1/4 | 9 | 1/4" | 11 | 19 | 35 | 14 |
| 414-9x3/8 | 9 | 3/8" | 11,5 | 19 | 35,5 | 17 |
| 414-9x1/2 | 9 | 1/2" | 14 | 19 | 38,5 | 22 |
| 414-10x1/8 | 10 | 1/8" | 8 | 20 | 32,5 | 12 |
| 414-10x1/4 | 10 | 1/4" | 11 | 20 | 36 | 14 |
| 414-10x3/8 | 10 | 3/8" | 11,5 | 20 | 36,5 | 17 |
| 414-10x1/2 | 10 | 1/2" | 14 | 20 | 39,5 | 22 |
| 414-12x1/4 | 12 | 1/4" | 11 | 20 | 36 | 14 |
| 414-12x3/8 | 12 | 3/8" | 11,5 | 20 | 36,5 | 17 |
| 414-12x1/2 | 12 | 1/2" | 14 | 20 | 39,5 | 22 |
| 414-14x3/8 | 14 | 3/8" | 11,5 | 22 | 38,5 | 17 |
| 414-14x1/2 | 14 | 1/2" | 14 | 22 | 41,5 | 22 |
| 414-16x3/8 | 16 | 3/8" | 11,5 | 22 | 38,5 | 17 |
| 414-16x1/2 | 16 | 1/2" | 14 | 22 | 41,5 | 22 |
| 414-16x3/4 | 16 | 3/4" | 16,5 | 22 | 45 | 27 |
| 414-17x3/8 | 17 | 3/8" | 11,5 | 24 | 40,5 | 18 |
| 414-17x1/2 | 17 | 1/2" | 14 | 24 | 43,5 | 22 |
| 414-18x3/8 | 18 | 3/8" | 11,5 | 24 | 40,5 | 19 |
| 414-18x1/2 | 18 | 1/2" | 14 | 24 | 43,5 | 22 |
| 414-18x3/4 | 18 | 3/4" | 16,5 | 24 | 47 | 27 |
| 414-20x3/8 | 20 | 3/8" | 11,5 | 24 | 41 | 22 |
| 414-20x1/2 | 20 | 1/2" | 14 | 24 | 43,5 | 22 |
| 414-20x3/4 | 20 | 3/4" | 16,5 | 24 | 46,5 | 27 |
| 414-25x3/4 | 25 | 3/4" | 16,5 | 30 | 53 | 27 |
| 414-25x1 | 25 | 1" | 19 | 30 | 56 | 34 |

## 415

Raccordo diritto con portagomma e filetto maschio gas cilindrico con O-ring
Straight fitting with rubber hose and male parallel thread with O-ring

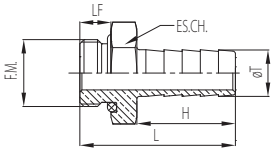


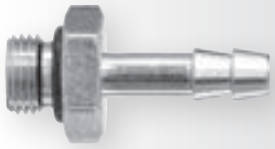

| Codice<br>Code | ØT<br>[mm] | F.M. | LF<br>[mm] | H<br>[mm] | L<br>[mm] | ES.CH.<br>[mm] |
|---|---|---|---|---|---|---|
| 415-5xM5 | 4,5 | M5 | 4,5 | 15 | 23 | 8 |
| 415-6x1/8 | 6 | 1/8" | 6,5 | 19 | 30 | 14 |
| 415-6x1/4 | 6 | 1/4" | 8 | 19 | 32 | 17 |
| 415-6x3/8 | 6 | 3/8" | 9 | 19 | 33 | 20 |
| 415-7x1/8 | 7 | 1/8" | 6,5 | 19 | 30 | 14 |
| 415-7x1/4 | 7 | 1/4" | 8 | 19 | 32 | 17 |
| 415-8x1/8 | 8 | 1/8" | 6,5 | 19 | 30 | 14 |
| 415-8x1/4 | 8 | 1/4" | 8 | 19 | 32 | 17 |
| 415-8x3/8 | 8 | 3/8" | 9 | 19 | 33 | 20 |
| 415-9x1/8 | 9 | 1/8" | 6,5 | 19 | 30 | 14 |
| 415-9x1/4 | 9 | 1/4" | 8 | 19 | 32 | 17 |
| 415-9x3/8 | 9 | 3/8" | 9 | 19 | 33 | 20 |
| 415-10x1/8 | 10 | 1/8" | 6,5 | 19 | 30 | 14 |
| 415-10x1/4 | 10 | 1/4" | 8 | 19 | 32 | 17 |
| 415-12x1/4 | 12 | 1/4" | 8 | 20 | 33 | 17 |
| 415-12x3/8 | 12 | 3/8" | 9 | 20 | 34 | 20 |
| 415-12x1/2 | 12 | 1/2" | 10 | 20 | 35,5 | 24 |
| 415-17x3/8 | 17 | 3/8" | 9 | 24 | 38 | 20 |
| 415-17x1/2 | 17 | 1/2" | 10 | 24 | 39,5 | 24 |

## 430

Raccordo diritto ridotto con chiave esagonale e due filetti maschio gas conici
Straight reducing fitting with two male conical thread

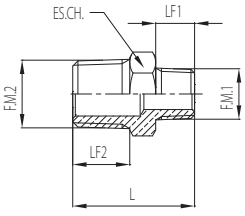


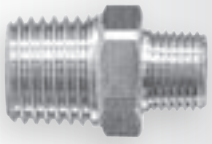

| Codice<br>Code | F.M.1 | F.M.2 | LF1<br>[mm] | LF2<br>[mm] | L<br>[mm] | ES.CH.<br>[mm] |
|---|---|---|---|---|---|---|
| 430-1/8x1/4 | 1/8" | 1/4" | 7,5 | 11 | 23,5 | 14 |
| 430-1/8x3/8 | 1/8" | 3/8" | 8,5 | 11 | 24,5 | 17 |
| 430-1/4x3/8 | 1/4" | 3/8" | 10 | 11 | 26 | 17 |
| 430-1/4x1/2 | 1/4" | 1/2" | 10 | 13 | 28,5 | 22 |
| 430-3/8x1/2 | 3/8" | 1/2" | 11 | 13 | 29,5 | 22 |
| 430-1/2x3/4 | 1/2" | 3/4" | 13 | 15,5 | 35,5 | 27 |
| 430-3/4x1 | 3/4" | 1" | 16,5 | 19 | 42,5 | 34 |

## 441

**Raccordo diritto con chiave esagonale e due filetti maschio gas conici**
Straight fitting with external hexagon and two male c onical threads

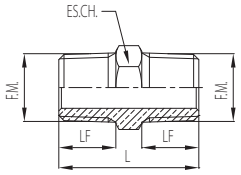

| Codice<br>Code | F.M. | LF<br>[mm] | L<br>[mm] | ES.CH.<br>[mm] |
|---|---|---|---|---|
| 441-1/8 | 1/8" | 7,5 | 19 | 12 |
| 441-1/4 | 1/4" | 11 | 27 | 14 |
| 441-3/8 | 3/8" | 11 | 27 | 17 |
| 441-1/2 | 1/2" | 14 | 33,5 | 22 |
| 441-3/4 | 3/4" | 16,5 | 40 | 27 |
| 441-1 | 1" | 19 | 45,5 | 34 |

## 442

**Raccordo diritto con chiave esagonale e due filetti maschio gas cilindrici**
Straight fitting with external hexagon and two male parallel threads

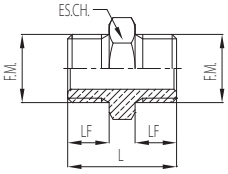


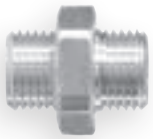

| Codice<br>Code | F.M. | LF<br>[mm] | L<br>[mm] | ES.CH.<br>[mm] |
|---|---|---|---|---|
| 442-1/8 | 1/8" | 6 | 16,5 | 14 |
| 442-1/4 | 1/4" | 8 | 21 | 17 |
| 442-3/8 | 3/8" | 9 | 23 | 19 |
| 442-1/2 | 1/2" | 10 | 25,5 | 24 |
| 442-3/4 | 3/4" | 11 | 28,5 | 30 |
| 442-1 | 1" | 14 | 35 | 36 |

## 443

**Raccordo diritto ridotto con chiave esagonale e due filetti maschio gas cilindrico**
Straight reducing fitting with two male parallel threads

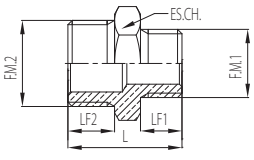

| Codice<br>Code | F.M.1 | F.M.2 | LF1<br>[mm] | LF2<br>[mm] | L<br>[mm] | ES.CH.<br>[mm] |
|---|---|---|---|---|---|---|
| 443-1/8x1/4 | 1/8" | 1/4" | 6 | 8 | 19 | 17 |
| 443-1/8x3/8 | 1/8" | 3/8" | 6 | 9 | 20 | 19 |
| 443-1/4x3/8 | 1/4" | 3/8" | 8 | 9 | 22 | 19 |
| 443-1/4x1/2 | 1/4" | 1/2" | 8 | 10 | 23,5 | 24 |
| 443-3/8x1/2 | 3/8" | 1/2" | 9 | 10 | 24,5 | 24 |
| 443-1/2x3/4 | 1/2" | 3/4" | 10 | 11 | 27,5 | 30 |
| 443-3/4x1 | 3/4" | 1" | 12 | 14 | 32 | 36 |

## 444

**Raccordo diritto di riduzione con filetto maschio gas conico e filetto femmina gas cilindrico**

Straight redicing fitting with female parallel thread and male conical thread flow rate

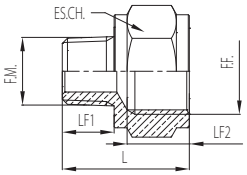


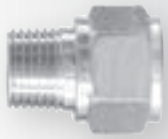

| Codice<br>Code | F.M. | F.F. | LF1<br>[mm] | LF2<br>[mm] | L<br>[mm] | ES.CH.<br>[mm] |
|---|---|---|---|---|---|---|
| 444-1/8x1/8 | 1/8" | 1/8" | 7,5 | 8,5 | 17,5 | 13 |
| 444-1/8x1/4 | 1/8" | 1/4" | 7,5 | 11,5 | 21,5 | 17 |
| 444-1/8x3/8 | 1/8" | 3/8" | 8,5 | 11 | 23 | 22 |
| 444-1/4x1/4 | 1/4" | 1/4" | 11 | 10 | 22,5 | 17 |
| 444-1/4x3/8 | 1/4" | 3/8" | 10 | 12 | 24,5 | 22 |
| 444-1/4x1/2 | 1/4" | 1/2" | 10 | 14 | 28 | 27 |
| 444-3/8x3/8 | 3/8" | 3/8" | 11 | 12 | 25,5 | 22 |
| 444-3/8x1/2 | 3/8" | 1/2" | 11 | 14 | 29 | 27 |
| 444-1/2x1/2 | 1/2" | 1/2" | 13 | 14 | 31 | 27 |
| 444-1/2x3/4 | 1/2" | 3/4" | 13 | 15 | 31 | 32 |
| 444-1/2x1 | 1/2" | 1" | 14 | 19 | 37,5 | 38 |

## 445

**Raccordo diritto di riduzione con filetto maschio gas cilindrico e filetto femmina gas cilindrico**

Straight reducing fitting with male parallel thread and female parallel thread

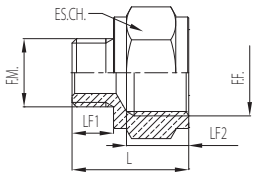

| Codice<br>Code | F.M. | F.F. | LF1<br>[mm] | LF2<br>[mm] | L<br>[mm] | ES.CH.<br>[mm] |
|---|---|---|---|---|---|---|
| 445-1/8x1/8 | 1/8" | 1/8" | 6 | 8,5 | 16 | 14 |
| 445-1/8x1/4 | 1/8" | 1/4" | 6 | 11,5 | 20 | 17 |
| 445-1/8x3/8 | 1/8" | 3/8" | 6 | 11 | 20,5 | 22 |
| 445-1/4x1/4 | 1/4" | 1/4" | 8 | 11,5 | 22 | 17 |
| 445-1/4x3/8 | 1/4" | 3/8" | 8 | 12 | 22,5 | 22 |
| 445-1/4x1/2 | 1/4" | 1/2" | 8 | 14 | 26 | 27 |
| 445-3/8x3/8 | 3/8" | 3/8" | 9 | 12 | 24 | 22 |
| 445-3/8x1/2 | 3/8" | 1/2" | 9 | 14 | 27 | 27 |
| 445-1/2x1/2 | 1/2" | 1/2" | 10 | 14 | 28 | 27 |
| 445-1/2x3/4 | 1/2" | 3/4" | 10 | 16,5 | 30 | 32 |

## 446

Raccordo diritto passalamiera con ghiera di fissaggio
Bulkhead fitting with ring nut

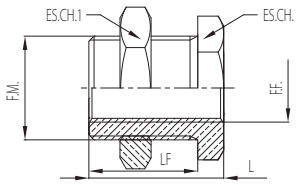

| Codice<br>Code | F.F. | F.M. | LF<br>[mm] | L<br>[mm] | ES.CH.1<br>[mm] | ES.CH.2<br>[mm] |
|---|---|---|---|---|---|---|
| 446-M5 | M5 | M10x1 | 10,5 | 14 | 14 | 14 |
| 446-1/8 | 1/8" | M16x1,5 | 14 | 18 | 22 | 19 |
| 446-1/4 | 1/4" | M20x1,5 | 21 | 26 | 27 | 24 |
| 446-3/8 | 3/8" | M26x1,5 | 21 | 26 | 32 | 30 |
| 446-1/2 | 1/2" | M28x1,5 | 27 | 33 | 36 | 32 |

## 447

Prolunga con filetto maschio gas cilindrico e filetto femmina gas cilindrico
Extension fitting with male parallel thread and female parallel thread

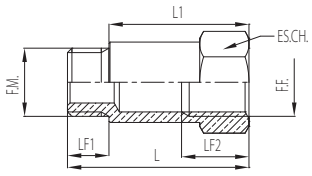

| Codice<br>Code | F.M. | F.F. | LF1<br>[mm] | LF2<br>[mm] | L1<br>[mm] | L<br>[mm] | ES.CH.<br>[mm] |
|---|---|---|---|---|---|---|---|
| 447-1/8x1/8-16 | 1/8" | 1/8" | 6 | 10 | 16 | 22 | 13 |
| 447-1/8x1/8-36 | 1/8" | 1/8" | 6 | 10 | 36 | 42 | 13 |
| 447-1/4x1/4-27 | 1/4" | 1/4" | 8 | 13 | 27 | 35 | 17 |
| 447-1/4x1/4-43 | 1/4" | 1/4" | 8 | 13 | 43 | 51 | 17 |

## 448

Raccordo diritto di riduzione con filetto maschio gas conico e filetto femmina gas cilindrico
Straight reducing fitting with male conical thread and female parallel thread

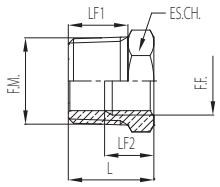


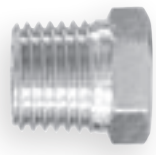

| Codice<br>Code | F.M. | F.F. | LF1<br>[mm] | LF2<br>[mm] | L<br>[mm] | ES.CH.<br>[mm] |
|---|---|---|---|---|---|---|
| 448-1/4x1/8 | 1/4" | 1/8" | 11 | 8 | 16 | 14 |
| 448-3/8x1/8 | 3/8" | 1/8" | 11 | 8 | 16 | 17 |
| 448-3/8x1/4 | 3/8" | 1/4" | 11,5 | 9,5 | 16,5 | 17 |
| 448-1/2x1/8 | 1/2" | 1/8" | 13 | 7,6 | 18,5 | 22 |
| 448-1/2x1/4 | 1/2" | 1/4" | 14 | 10,5 | 19,5 | 22 |
| 448-1/2x3/8 | 1/2" | 3/8" | 14 | 13 | 19,5 | 22 |
| 448-3/4x3/8 | 3/4" | 3/8" | 16,5 | 11,5 | 23 | 27 |
| 448-3/4x1/2 | 3/4" | 1/2" | 16,5 | 14 | 23,5 | 27 |
| 448-1x1/2 | 1" | 1/2" | 19 | 14 | 27 | 34 |
| 448-1x3/4 | 1" | 3/4" | 19 | 16,5 | 27 | 34 |

## 449

**Raccordo diritto di riduzione con filetto maschio gas cilindrico e filetto femmina gas cilindrico**
Straight reducing fitting with male parallel thread and female parallel thread

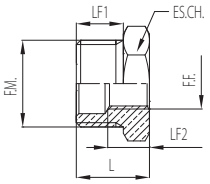

| Codice<br>Code | F.M. | F.F. | LF1<br>[mm] | LF2<br>[mm] | L<br>[mm] | ES.CH.<br>[mm] |
|---|---|---|---|---|---|---|
| 449-1/4x1/8 | 1/4" | 1/8" | 8 | 13 | 13 | 17 |
| 449-3/8x1/8 | 3/8" | 1/8" | 9 | 8 | 14 | 19 |
| 449-3/8x1/4 | 3/8" | 1/4" | 9 | 14 | 14 | 19 |
| 449-1/2x1/8 | 1/2" | 1/8" | 10 | 8,5 | 15,5 | 24 |
| 449-1/2x1/4 | 1/2" | 1/4" | 10 | 9,5 | 15,5 | 24 |
| 449-1/2x3/8 | 1/2" | 3/8" | 10 | 15,5 | 15,5 | 24 |
| 449-3/4x3/8 | 3/4" | 3/8" | 12 | 10,5 | 18 | 27 |
| 449-3/4x1/2 | 3/4" | 1/2" | 11 | 17,5 | 17,5 | 30 |
| 449-1x1/2 | 1" | 1/2" | 11,5 | 18,5 | 18,5 | 36 |
| 449-1x3/4 | 1" | 3/4" | 11,5 | 18,5 | 18,5 | 36 |

## 450

**Raccordo diritto con chiave esagonale e filetto femmina gas cilindrico passante**
Straight fitting with external hexagon and female parallel thread

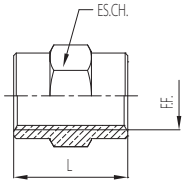

| Codice<br>Code | F.M. | L<br>[mm] | ES.CH.<br>[mm] |
|---|---|---|---|
| 450-1/8 | 1/8" | 15 | 14 |
| 450-1/4 | 1/4" | 22 | 17 |
| 450-3/8 | 3/8" | 23 | 20 |
| 450-1/2 | 1/2" | 28 | 24 |
| 450-3/4 | 3/4" | 32 | 32 |
| 450-1 | 1" | 35 | 38 |

## 451

**Raccordo diritto di riduzione con due filetti femmina gas cilindrici**
Straight reducing fitting with two female parallel thread

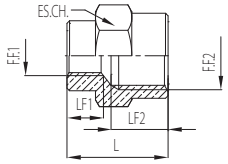

| Codice<br>Code | F.M. | F.F. | LF1<br>[mm] | LF2<br>[mm] | L<br>[mm] | ES.CH.<br>[mm] |
|---|---|---|---|---|---|---|
| 451-1/8x1/4 | 1/8" | 1/4" | 7 | 11 | 19,5 | 17 |
| 451-1/8x3/8 | 1/8" | 3/8" | 6,5 | 12 | 20 | 22 |
| 451-1/8x1/2 | 1/8" | 1/2" | 6 | 15 | 23,5 | 27 |
| 451-1/4x3/8 | 1/4" | 3/8" | 11 | 11,5 | 23 | 22 |
| 451-1/4x1/2 | 1/4" | 1/2" | 11 | 17 | 26 | 24 |
| 451-3/8x1/2 | 3/8" | 1/2" | 10 | 17 | 27,5 | 27 |
| 451-1/2x3/4 | 1/2" | 3/4" | 13 | 17 | 30 | 32 |

## 452

**Tappo maschio a testa esagonale con filetto maschio gas cilindrico**
Cap with external hexacon and male parallel thread

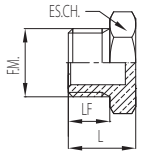

| Codice<br>Code | F.M. | LF<br>[mm] | L<br>[mm] | ES.CH.<br>[mm] |
|---|---|---|---|---|
| 452-M5 | M5 | 4 | 7 | 8 |
| 452-1/8 | 1/8" | 6 | 10,5 | 13 |
| 452-1/4 | 1/4" | 8 | 13 | 17 |
| 452-3/8 | 3/8" | 9 | 14 | 19 |
| 452-1/2 | 1/2" | 10 | 15,5 | 24 |
| 452-3/4 | 3/4" | 11 | 16,5 | 30 |
| 452-1 | 1" | 13 | 19 | 38 |

## 452/A

**Tappo maschio a brugola incassata con filetto maschio gas cilindrico e O-ring**
Cap with internal hexagon and male parallel thread with O-ring

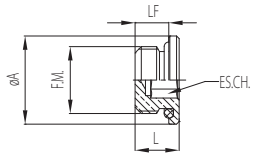

| Codice<br>Code | F.M. | LF<br>[mm] | L<br>[mm] | ØA<br>[mm] | ES.CH.<br>[mm] |
|---|---|---|---|---|---|
| 452/A-M5 | M5 | 4,1 | 5,6 | 8 | 2,5 |
| 452/A-1/8 | 1/8" | 5,5 | 7,5 | 14 | 4 |
| 452/A-1/4 | 1/4" | 6,5 | 8,5 | 17 | 6 |
| 452/A-3/8 | 3/8" | 7,5 | 10,5 | 20 | 8 |
| 452/A-1/2 | 1/2" | 9 | 12 | 24 | 10 |

## 453

Tappo femmina a testa esagonale con filetto gas cilindrico
Cap with female parallel thread

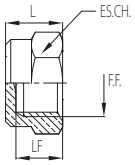

| Codice<br>Code | F.M. | LF<br>[mm] | L<br>[mm] | ES.CH.<br>[mm] |
|---|---|---|---|---|
| 453-1/8 | 1/8" | 8 | 10 | 14 |
| 453-1/4 | 1/4" | 9 | 11 | 17 |
| 453-3/8 | 3/8" | 10 | 12,5 | 21 |
| 453-1/2 | 1/2" | 12 | 14,5 | 25 |

## 454

Raccordo diritto con portagomma e filetto maschio gas conico
Straight fitting with rubber hose and male conical thread

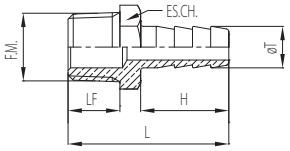


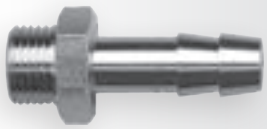

| Codice<br>Code | ØT<br>[mm] | F.M. | LF<br>[mm] | H<br>[mm] | L<br>[mm] | CH.<br>[mm] |
|---|---|---|---|---|---|---|
| 454-6x1/8 | 6 | 1/8" | 8 | 19 | 31,5 | 12 |
| 454-6x1/4 | 6 | 1/4" | 11 | 19 | 35 | 14 |
| 454-7x1/8 | 7 | 1/8" | 8 | 19 | 31,5 | 12 |
| 454-7x1/4 | 7 | 1/4" | 11 | 19 | 35 | 14 |
| 454-8x1/8 | 8 | 1/8" | 8 | 19 | 31,5 | 12 |
| 454-8x1/4 | 8 | 1/4" | 11 | 19 | 35 | 14 |
| 454-9x1/8 | 9 | 1/8" | 8 | 19 | 31,5 | 12 |
| 454-9x1/4 | 9 | 1/4" | 11 | 19 | 35 | 14 |
| 454-9x3/8 | 9 | 3/8" | 11,5 | 19 | 35,5 | 17 |
| 454-9x1/2 | 9 | 1/2" | 14 | 19 | 38,5 | 22 |
| 454-10x1/8 | 10 | 1/8" | 8 | 20 | 32,5 | 12 |
| 454-10x1/4 | 10 | 1/4" | 11 | 20 | 36 | 14 |
| 454-10x3/8 | 10 | 3/8" | 11,5 | 20 | 36,5 | 17 |
| 454-10x1/2 | 10 | 1/2" | 14 | 20 | 39,5 | 22 |
| 454-12x1/4 | 12 | 1/4" | 11 | 20 | 36 | 14 |
| 454-12x3/8 | 12 | 3/8" | 11,5 | 20 | 36,5 | 17 |
| 454-12x1/2 | 12 | 1/2" | 14 | 20 | 39,5 | 22 |
| 454-14x3/8 | 14 | 3/8" | 11,5 | 22 | 38,5 | 17 |
| 454-14x1/2 | 14 | 1/2" | 14 | 22 | 41,5 | 22 |
| 454-16x3/8 | 16 | 3/8" | 11,5 | 22 | 38,5 | 17 |
| 454-16x1/2 | 16 | 1/2" | 14 | 22 | 41,5 | 22 |
| 454-16x3/4 | 16 | 3/4" | 16,5 | 22 | 45 | 27 |
| 454-17x3/8 | 17 | 3/8" | 11,5 | 24 | 40,5 | 18 |
| 454-17x1/2 | 17 | 1/2" | 14 | 24 | 43,5 | 22 |
| 454-18x3/8 | 18 | 3/8" | 11,5 | 24 | 40,5 | 19 |
| 454-18x1/2 | 18 | 1/2" | 14 | 24 | 43,5 | 22 |
| 454-18x3/4 | 18 | 3/4" | 16,5 | 24 | 47 | 27 |
| 454-20x3/8 | 20 | 3/8" | 11,5 | 24 | 41 | 22 |
| 454-20x1/2 | 20 | 1/2" | 14 | 24 | 43,5 | 22 |
| 454-20x3/4 | 20 | 3/4" | 16,5 | 24 | 46,5 | 27 |
| 454-25x3/4 | 25 | 3/4" | 16,5 | 30 | 53 | 27 |
| 454-25x1 | 25 | 1" | 19 | 30 | 56 | 34 |

# 455

Raccordo diritto con portagomma e filetto femmina gas cilindrico
Straight fitting with rubber hose and female parallel thread

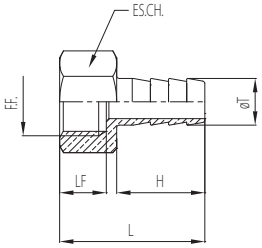

| Codice<br>Code | ØT<br>[mm] | F.M. | LF<br>[mm] | H<br>[mm] | L<br>[mm] | CH.<br>[mm] |
|---|---|---|---|---|---|---|
| 455-6x1/8 | 6 | 1/8" | 8 | 19 | 28,5 | 12 |
| 455-6x1/4 | 6 | 1/4" | 11 | 19 | 31,5 | 15 |
| 455-7x1/8 | 7 | 1/8" | 8 | 19 | 28,5 | 12 |
| 455-7x1/4 | 7 | 1/4" | 11 | 19 | 31,5 | 15 |
| 455-8x1/8 | 8 | 1/8" | 8 | 19 | 28,5 | 12 |
| 455-8x1/4 | 8 | 1/4" | 11 | 19 | 31,5 | 15 |
| 455-9x1/8 | 9 | 1/8" | 8 | 19 | 28,5 | 12 |
| 455-9x1/4 | 9 | 1/4" | 11 | 19 | 31,5 | 15 |
| 455-9x3/8 | 9 | 3/8" | 11,5 | 19 | 32 | 19 |
| 455-10x1/8 | 10 | 1/8" | 8 | 20 | 29,5 | 12 |
| 455-10x1/4 | 10 | 1/4" | 11 | 20 | 32,5 | 15 |
| 455-10x3/8 | 10 | 3/8" | 11,5 | 20 | 33 | 19 |
| 455-10x1/2 | 10 | 1/2" | 14 | 20 | 36 | 24 |
| 455-12x1/4 | 12 | 1/4" | 11 | 20 | 32,5 | 15 |
| 455-12x3/8 | 12 | 3/8" | 11,5 | 20 | 33 | 19 |
| 455-12x1/2 | 12 | 1/2" | 14 | 20 | 36 | 24 |
| 455-14x3/8 | 14 | 3/8" | 11,5 | 22 | 35 | 19 |
| 455-14x1/2 | 14 | 1/2" | 14 | 22 | 38 | 24 |
| 455-16x3/8 | 16 | 3/8" | 11,5 | 22 | 35 | 19 |
| 455-16x1/2 | 16 | 1/2" | 14 | 22 | 38 | 24 |
| 455-17x3/8 | 17 | 3/8" | 11,5 | 24 | 37 | 19 |
| 455-17x1/2 | 17 | 1/2" | 14 | 24 | 40 | 24 |
| 455-18x1/2 | 18 | 1/2" | 14 | 24 | 40 | 24 |
| 455-18x3/4 | 18 | 3/4" | 15 | 24 | 41,5 | 29 |
| 455-20x3/4 | 20 | 3/4" | 15 | 24 | 41,5 | 29 |
| 455-25x3/4 | 25 | 3/4" | 15 | 30 | 47,5 | 29 |

## 456

**Raccordo ad angolo con due filetti femmina gas cilindrici**
Elbow fitting with two female parallel threads

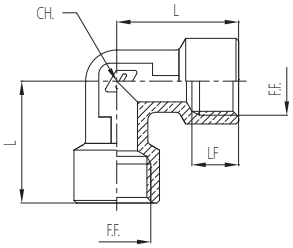

| Codice<br>Code | F.M. | LF<br>[mm] | L<br>[mm] | CH.<br>[mm] |
|---|---|---|---|---|
| 456-1/8 | 1/8" | 8 | 21,5 | 12 |
| 456-1/4 | 1/4" | 9 | 23,5 | 13 |
| 456-3/8 | 3/8" | 11 | 28 | 17 |
| 456-1/2 | 1/2" | 13 | 33 | 20 |
| 456-3/4 | 3/4" | 15 | 33,5 | 33 |
| 456-1 | 1" | 18 | 40 | 37 |

## 457

**Raccordo a croce con quattro filetti femmina gas cilindrici**
Cross fitting with four female parallel threads

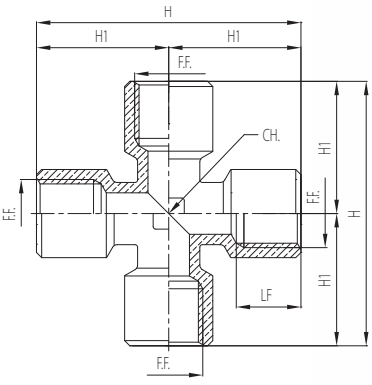

| Codice<br>Code | F.F. | LF<br>[mm] | H1<br>[mm] | H<br>[mm] | ES.CH.<br>[mm] |
|---|---|---|---|---|---|
| 457-1/8 | 1/8" | 8 | 21 | 42 | 10 |
| 457-1/4 | 1/4" | 11 | 25,5 | 51 | 13 |
| 457-3/8 | 3/8" | 11,5 | 28 | 56 | 17 |
| 457-1/2 | 1/2" | 14 | 33,5 | 67 | 21 |

## 458

**Raccordo ad angolo con un filetto maschio gas conico ed un filetto femmina gas cilindrico**
Elbow fitting with male conical thread and female parallel thread

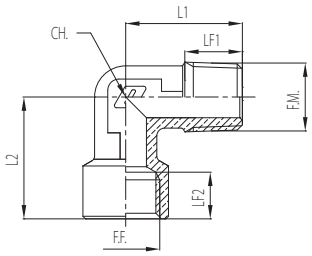

| Codice<br>Code | F.M. | F.F. | LF1<br>[mm] | LF2<br>[mm] | L1<br>[mm] | L2<br>[mm] | CH.<br>[mm] |
|---|---|---|---|---|---|---|---|
| 458-M5xM5 | M5 | M5 | 4 | 4,5 | 12 | 12 | 7 |
| 458-1/8x1/8 | 1/8" | 1/8" | 8,5 | 8 | 17 | 18 | 10 |
| 458-1/4x1/4 | 1/4" | 1/4" | 11 | 9 | 22,5 | 22,5 | 13 |
| 458-3/8x3/8 | 3/8" | 3/8" | 11 | 11 | 25 | 28 | 17 |
| 458-1/2x1/2 | 1/2" | 1/2" | 13 | 13 | 31 | 33 | 20 |
| 458-3/4x3/4 | 3/4" | 3/4" | 15 | 15 | 38 | 33,5 | 33 |
| 458-1x1 | 1" | 1" | 17 | 19 | 39 | 45 | 30 |

## 459

**Raccordo ad angolo con due filetti maschio gas conici**
Elbow fitting with two male conical threads

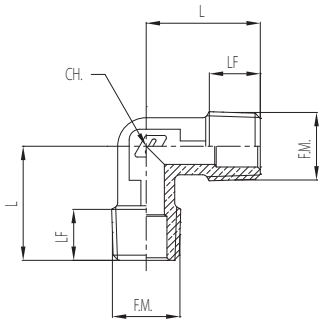

| Codice<br>Code | F.M. | LF<br>[mm] | L<br>[mm] | CH.<br>[mm] |
|---|---|---|---|---|
| 459-1/8 | 1/8" | 8,3 | 17,5 | 8 |
| 459-1/4 | 1/4" | 10,3 | 22 | 12 |
| 459-3/8 | 3/8" | 11 | 24 | 13 |
| 459-1/2 | 1/2" | 13,3 | 28,5 | 17 |
| 459-3/4 | 3/4" | 14,9 | 33 | 20 |
| 459-1 | 1" | 17 | 39 | 30 |

# 460

**Raccordo diritto con portagomma e filetto maschio gas cilindrico**
Straight fitting with rubber hose and male parallel thread

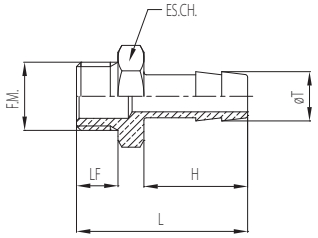


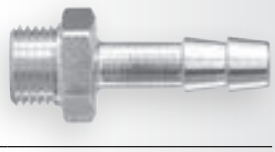

| Codice<br>Code | ØT<br>[mm] | F.M. | LF<br>[mm] | H<br>[mm] | L<br>[mm] | CH.<br>[mm] |
|---|---|---|---|---|---|---|
| 460-6x1/8 | 6 | 1/8" | 6 | 19 | 29,5 | 12 |
| 460-6x1/4 | 6 | 1/4" | 8 | 19 | 32 | 14 |
| 460-7x1/8 | 7 | 1/8" | 6 | 19 | 29,5 | 12 |
| 460-7x1/4 | 7 | 1/4" | 8 | 19 | 32 | 14 |
| 460-8x1/8 | 8 | 1/8" | 6 | 19 | 29,5 | 12 |
| 460-8x1/4 | 8 | 1/4" | 8 | 19 | 32 | 14 |
| 460-8x3/8 | 8 | 3/8" | 9 | 19 | 33 | 19 |
| 460-9x1/8 | 9 | 1/8" | 6 | 19 | 29,5 | 12 |
| 460-9x1/4 | 9 | 1/4" | 8 | 19 | 32 | 14 |
| 460-9x3/8 | 9 | 3/8" | 9 | 19 | 33 | 19 |
| 460-10x1/8 | 10 | 1/8" | 6 | 20 | 30,5 | 12 |
| 460-10x1/4 | 10 | 1/4" | 8 | 20 | 33 | 14 |
| 460-10x3/8 | 10 | 3/8" | 9 | 20 | 34 | 19 |
| 460-12x1/4 | 12 | 1/4" | 8 | 20 | 33 | 14 |
| 460-12x3/8 | 12 | 3/8" | 9 | 20 | 34 | 19 |
| 460-12x1/2 | 12 | 1/2" | 10 | 20 | 35,5 | 22 |
| 460-14x3/8 | 14 | 3/8" | 9 | 22 | 36 | 19 |
| 460-14x1/2 | 14 | 1/2" | 10 | 22 | 37,5 | 22 |
| 460-17x3/8 | 17 | 3/8" | 9 | 24 | 38 | 19 |
| 460-17x1/2 | 17 | 1/2" | 10 | 24 | 39,5 | 22 |
| 460-18x3/4 | 18 | 3/4" | 11 | 24 | 41,5 | 30 |
| 460-20x1/2 | 20 | 1/2" | 10 | 24 | 39,5 | 22 |
| 460-20x3/4 | 20 | 3/4" | 11 | 24 | 41,5 | 30 |

## 461

**Raccordo a T con tre filetti femmina gas cilindrici**
Tee fitting with three female parallel threads

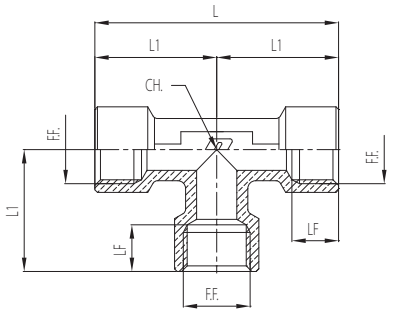


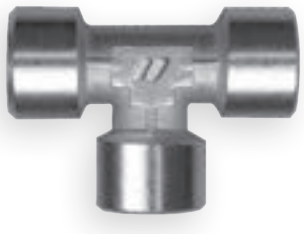

| Codice<br>Code | F.M. | LF<br>[mm] | L1<br>[mm] | L<br>[mm] | CH.<br>[mm] |
|---|---|---|---|---|---|
| 461-1/8 | 1/8" | 8 | 22 | 44 | 12 |
| 461-1/4 | 1/4" | 9 | 24 | 48 | 12 |
| 461-3/8 | 3/8" | 11 | 28 | 56 | 17 |
| 461-1/2 | 1/2" | 13 | 33 | 66 | 20 |
| 461-3/4 | 3/4" | 14 | 35 | 70 | 26 |
| 461-1 | 1" | 17 | 40 | 80 | 37 |

## 462

**Raccordo a T con due filetti femmina gas cilindrici ed un filetto maschio centrale gas conico**
Tee fitting with two female parallel threads and central male conical thread

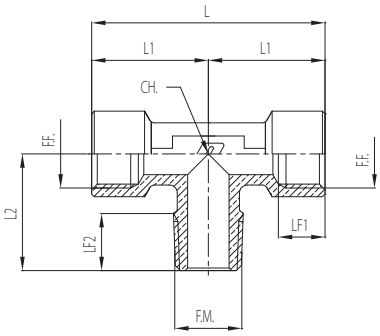

| Codice<br>Code | F.F. | F.M. | LF1<br>[mm] | LF2<br>[mm] | L1<br>[mm] | L<br>[mm] | L2<br>[mm] | CH.<br>[mm] |
|---|---|---|---|---|---|---|---|---|
| 462-M5xM5 | M5 | M5 | 4,5 | 4 | 12 | 24 | 12 | 7 |
| 462-1/8x1/8 | 1/8" | 1/8" | 8 | 8,5 | 18 | 36 | 17 | 10 |
| 462-1/4x1/4 | 1/4" | 1/4" | 9 | 11 | 22,5 | 45 | 22,5 | 13 |
| 462-3/8x3/8 | 3/8" | 3/8" | 11 | 11 | 28 | 56 | 25 | 17 |
| 462-1/2x1/2 | 1/2" | 1/2" | 13 | 13 | 33 | 66 | 30 | 20 |
| 462-3/4x3/4 | 3/4" | 3/4" | 14 | 14 | 35 | 70 | 35 | 26 |
| 462-1x1 | 1" | 1" | 19 | 17 | 40,5 | 81 | 40,5 | 40 |

## 463

**Raccordo a T con due filetti maschio gas conici ed un filetto femmina centrale gas cilindrico**

Tee fitting with two male conical threads and central female parallel thread

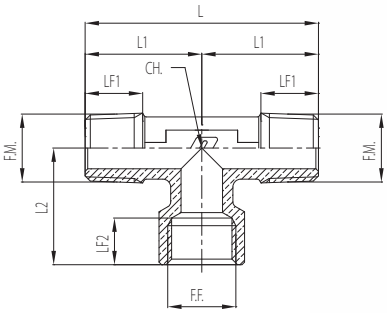


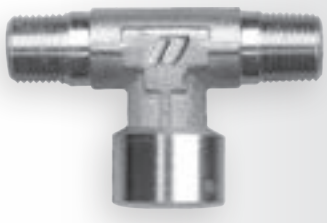

| Codice<br>Code | F.F. | F.M. | LF1<br>[mm] | LF2<br>[mm] | L1<br>[mm] | L<br>[mm] | L2<br>[mm] | CH.<br>[mm] |
|---|---|---|---|---|---|---|---|---|
| 463-1/8x1/8 | 1/8" | 1/8" | 8,5 | 8 | 17 | 34 | 18 | 10 |
| 463-1/4x1/4 | 1/4" | 1/4" | 11 | 9 | 22,5 | 45 | 22,5 | 13 |
| 463-3/8x3/8 | 3/8" | 3/8" | 11 | 11 | 25 | 50 | 28 | 17 |
| 463-1/2x1/2 | 1/2" | 1/2" | 13 | 13 | 30 | 60 | 33 | 20 |
| 463-3/4x3/4 | 3/4" | 3/4" | 16,5 | 14 | 35 | 70 | 35 | 26 |
| 463-1x1 | 1" | 1" | 17,5 | 19 | 39 | 78 | 45 | 30 |

## 464

**Raccordo a T con tre filetti maschio gas conici**

Tee fitting with three male conical threads

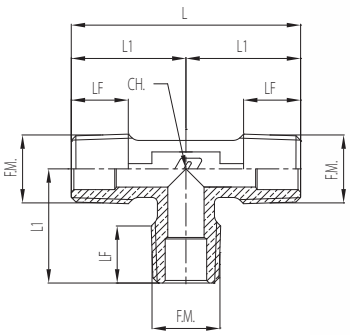


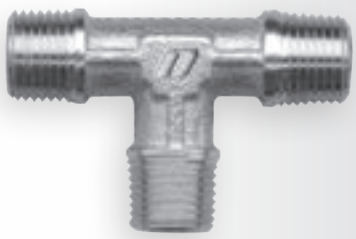

| Codice<br>Code | F.M. | LF<br>[mm] | L1<br>[mm] | L<br>[mm] | CH.<br>[mm] |
|---|---|---|---|---|---|
| 464-1/8 | 1/8" | 8,5 | 17,5 | 35 | 9 |
| 464-1/4 | 1/4" | 11 | 22 | 44 | 12 |
| 464-3/8 | 3/8" | 11 | 24 | 48 | 13 |
| 464-1/2 | 1/2" | 13,5 | 28,5 | 57 | 17 |
| 464-3/4 | 3/4" | 16 | 33,2 | 66,4 | 25 |
| 464-1 | 1" | 17 | 39 | 78 | 30 |

## 465

**Raccordo a T con due filetti maschio gas conici e un filetto femmina laterale gas cilindrico**
Tee fitting with two male conical threads and lateral female parallel thread

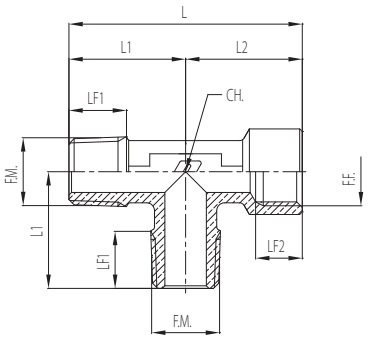

| Codice<br>Code | F.M. | F.F. | LF1<br>[mm] | LF2<br>[mm] | L1<br>[mm] | L2<br>[mm] | L<br>[mm] | CH.<br>[mm] |
|---|---|---|---|---|---|---|---|---|
| 465-1/8x1/8 | 1/8" | 1/8" | 8,5 | 8 | 17 | 18 | 35 | 10 |
| 465-1/4x1/4 | 1/4" | 1/4" | 11 | 11 | 22,5 | 22,5 | 45 | 13 |
| 465-3/8x3/8 | 3/8" | 3/8" | 11 | 11 | 25 | 28 | 53 | 17 |
| 465-1/2x1/2 | 1/2" | 1/2" | 13 | 13 | 31 | 33 | 64 | 20 |
| 465-3/4x3/4 | 3/4" | 3/4" | 16 | 16,5 | 33 | 36,5 | 69,5 | 25 |
| 465-1x1 | 1" | 1" | 17,5 | 19 | 39 | 45 | 84 | 30 |

## 466

**Raccordo a T con due filetti femmina gas cilindrici ed un filetto maschio laterale gas conico**
Tee fitting with two female parallel threads and lateral male conical thread

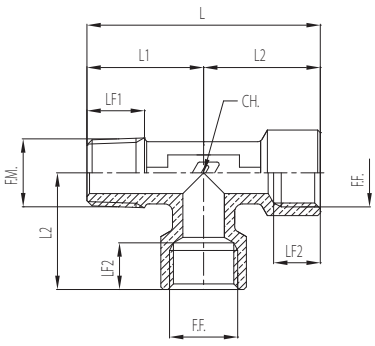


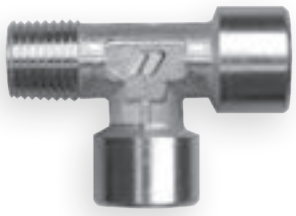

| Codice<br>Code | F.M. | F.F. | LF1<br>[mm] | LF2<br>[mm] | L1<br>[mm] | L<br>[mm] | L2<br>[mm] | CH.<br>[mm] |
|---|---|---|---|---|---|---|---|---|
| 466-1/8x1/8 | 1/8" | 1/8" | 8,5 | 8 | 17 | 35 | 18 | 10 |
| 466-1/4x1/4 | 1/4" | 1/4" | 11 | 9 | 22,5 | 45 | 22,5 | 13 |
| 466-3/8x3/8 | 3/8" | 3/8" | 11 | 11 | 25 | 53 | 28 | 17 |
| 466-1/2x1/2 | 1/2" | 1/2" | 13 | 13 | 30 | 63 | 33 | 20 |
| 466-3/4x3/4 | 3/4" | 3/4" | 14,9 | 14 | 33 | 68 | 35 | 26 |
| 466-1x1 | 1" | 1" | 17 | 19 | 40,5 | 81 | 40,5 | 40 |

## 485

**Raccordo a croce con tre filetti femmina gas cilindrici e un filetto maschio gas conico**

Cross fitting with three female parallel threads and male conical thread

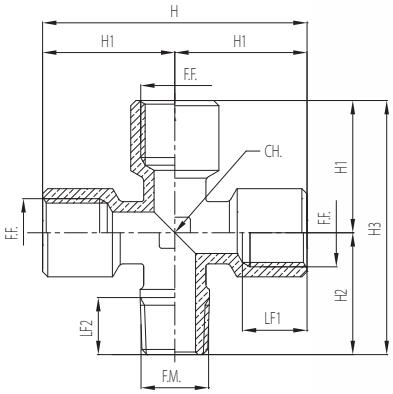

| Codice<br>Code | F.F. | F.M. | LF1<br>[mm] | LF2<br>[mm] | H1<br>[mm] | H<br>[mm] | H2<br>[mm] | H3<br>[mm] | ES.CH.<br>[mm] |
|---|---|---|---|---|---|---|---|---|---|
| 485-1/8x1/8 | 1/8" | 1/8" | 8 | 8 | 21 | 42 | 18,5 | 39,5 | 10 |
| 485-1/4x1/4 | 1/4" | 1/4" | 11 | 11 | 25,5 | 51 | 23,5 | 49 | 13 |
| 485-3/8x3/8 | 3/8" | 3/8" | 11,5 | 11,5 | 28 | 56 | 26 | 54 | 17 |
| 485-1/2x1/2 | 1/2" | 1/2" | 14 | 14 | 33,5 | 67 | 31 | 64,5 | 21 |
| 458-1x1 | 1" | 1" | 19 | 17 | | 40,5 | 81 | 40,5 | 40 |

## 489

**Ghiera di bloccaggio con filetto femmina gas cilindrico**

Ring nut with female parallel thread

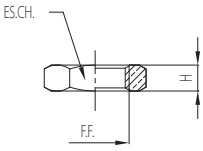

| Codice<br>Code | F.F. | H<br>[mm] | ES.CH.<br>[mm] |
|---|---|---|---|
| 489-1/8 | 1/8" | 4,5 | 14 |
| 489-1/4 | 1/4" | 5 | 17 |
| 489-3/8 | 3/8" | 5,5 | 19 |
| 489-1/2 | 1/2" | 6 | 24 |
| 489-3/4 | 3/4" | 6 | 32 |
| 489-1 | 1" | 8 | 38 |

## 490

**Raccordo ad angolo con portagomma e filetto maschio gas conico**
Elbow fitting with rubber hose and male conical thread

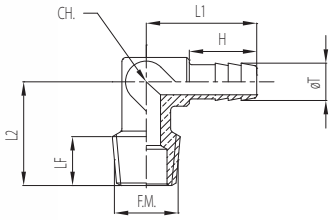

| Codice Code | ØT [mm] | F.M. | LF [mm] | H [mm] | L1 [mm] | L2 [mm] | CH. [mm] |
|---|---|---|---|---|---|---|---|
| 490-6x1/8 | 6 | 1/8" | 10 | 11 | 20,5 | 20 | 8 |
| 490-6x1/4 | 6 | 1/4" | 10 | 13 | 21,3 | 20 | 10 |
| 490-7x1/8 | 7 | 1/8" | 10,5 | 13 | 24 | 19,5 | 8 |
| 490-7x1/4 | 7 | 1/4" | 10 | 13 | 21,5 | 20 | 10 |
| 490-9x3/8 | 9 | 3/8" | 11 | 13 | 26,8 | 23,8 | 12 |
| 490-10x3/8 | 10 | 3/8" | 11 | 13 | 26,8 | 23,8 | 12 |

## 491

**Raccordo ad angolo con portagomma lungo e filetto maschio gas conico**
Elbow fitting with long rubber hose and male conical thread

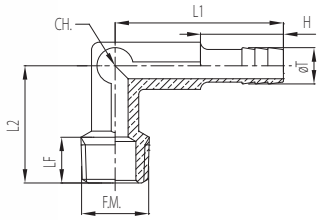

| Codice Code | ØT [mm] | F.M. | LF [mm] | H [mm] | L1 [mm] | L2 [mm] | CH. [mm] |
|---|---|---|---|---|---|---|---|
| 491-6x1/8 | 6 | 1/8" | 8,5 | 16 | 32,5 | 22,6 | 10 |
| 491-6x1/4 | 6 | 1/4" | 8,8 | 16 | 32,5 | 22,6 | 10 |
| 491-7x1/8 | 7 | 1/8" | 8,5 | 16 | 32,5 | 22,6 | 10 |
| 491-7x1/4 | 7 | 1/4" | 8,8 | 16 | 32,5 | 22,6 | 10 |

## 492

**Raccordo ad angolo con portagomma corto e filetto maschio gas conico ad interasse lungo**
Elbow fitting with short rubber hose and male conical thread long wheel base

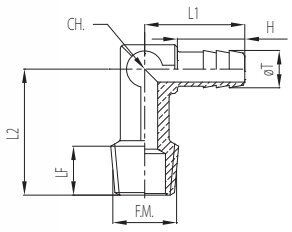

| Codice Code | ØT [mm] | F.M. | LF [mm] | H [mm] | L1 [mm] | L2 [mm] | CH. [mm] |
|---|---|---|---|---|---|---|---|
| 492-6x1/8 | 6 | 1/8" | 8,5 | 13 | 18,7 | 24,3 | 10 |
| 492-6x1/4 | 6 | 1/4" | 10 | 13 | 19,3 | 24,3 | 10 |
| 492-7x1/8 | 7 | 1/8" | 8,5 | 13 | 19,3 | 24,3 | 10 |
| 492-7x1/4 | 7 | 1/4" | 10 | 13 | 19,3 | 24,3 | 10 |

## 493

**Raccordo ad angolo con portagomma lungo e filetto maschio gas conico**
Elbow fitting with long rubber hose and male conical thread

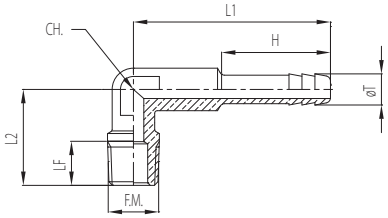

| Codice<br>Code | ØT<br>[mm] | F.M. | LF<br>[mm] | H<br>[mm] | L1<br>[mm] | L2<br>[mm] | CH.<br>[mm] |
|---|---|---|---|---|---|---|---|
| 493-6x1/8 | 6 | 1/8" | 8,5 | 21 | 38 | 18,5 | 8 |
| 493-7x1/8 | 7 | 1/8" | 8,5 | 21 | 38 | 18,5 | 8 |

## 494

**Raccordo ad angolo 120° con portagomma corto e filetto maschio gas conico**
Elbow fitting at 120° with short rubber hose and male conical thread

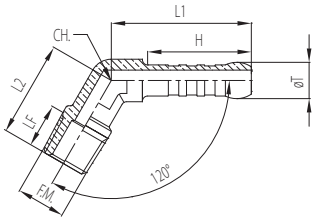

| Codice<br>Code | ØT<br>[mm] | F.M. | LF<br>[mm] | H<br>[mm] | L1<br>[mm] | L2<br>[mm] | CH.<br>[mm] |
|---|---|---|---|---|---|---|---|
| 494-6x1/8 | 6 | 1/8" | 8,5 | 21 | 27 | 18,5 | 9 |
| 494-7x1/8 | 7 | 1/8" | 8,5 | 21 | 27 | 18,5 | 9 |

## 495

**Raccordo ad angolo 120° con portagomma lungo e filetto maschio gas conico**
Elbow fitting at 120° with long rubber hose and male conical thread

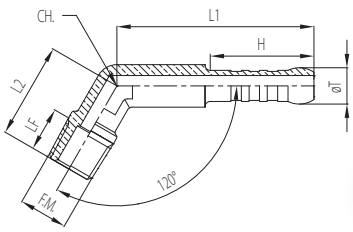

| Codice<br>Code | ØT<br>[mm] | F.M. | LF<br>[mm] | H<br>[mm] | L1<br>[mm] | L2<br>[mm] | CH.<br>[mm] |
|---|---|---|---|---|---|---|---|
| 495-6x1/8 | 6 | 1/8" | 8,5 | 21 | 38 | 18,5 | 9 |
| 495-6x1/4 | 6 | 1/4" | 10 | 21 | 38 | 19 | 9 |
| 495-7x1/8 | 7 | 1/8" | 8,5 | 21 | 38 | 18,5 | 9 |
| 495-7x1/4 | 7 | 1/4" | 10 | 21 | 38 | 19 | 9 |

## 496

**Raccordo ad angolo con portagomma corto e filetto femmina gas cilindrico**
Elbow fitting with short rubber hose and female parallel thread

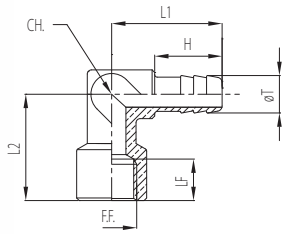

| Codice<br>Code | ØT<br>[mm] | F.M. | LF<br>[mm] | H<br>[mm] | L1<br>[mm] | L2<br>[mm] | CH.<br>[mm] |
|---|---|---|---|---|---|---|---|
| 496-6x1/8 | 6 | 1/8" | 8 | 13 | 21,3 | 20,5 | 10 |
| 496-7x1/8 | 7 | 1/8" | 8 | 13 | 21,3 | 20,5 | 10 |

## 497

**Raccordo ad angolo 120° con portagomma corto e filetto femmina gas cilindrico**
Elbow fitting at 120° with short rubber hose and female parallel thread

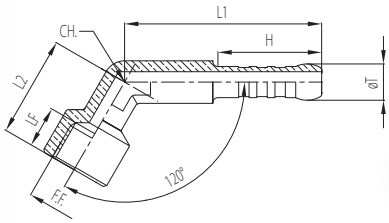

| Codice<br>Code | ØT<br>[mm] | F.M. | LF<br>[mm] | H<br>[mm] | L1<br>[mm] | L2<br>[mm] | CH.<br>[mm] |
|---|---|---|---|---|---|---|---|
| 497-6x1/8 | 6 | 1/8" | 8 | 21 | 38 | 19,5 | 9 |
| 497-7x1/8 | 7 | 1/8" | 8 | 21 | 38 | 19,5 | 9 |

## 498

**Raccordo ad "Y" con due filetti femmina gas cilindrici ed un filetto maschio centrale gas conico**
"Y" fitting with two female parallel thread and central male conical thread

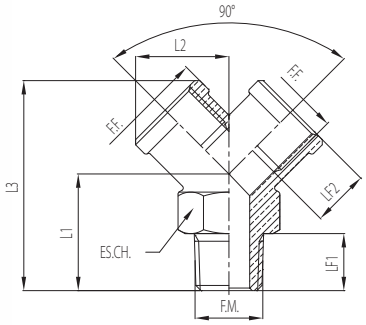

| Codice<br>Code | F.M. | F.F. | LF1<br>[mm] | LF2<br>[mm] | L1<br>[mm] | L2<br>[mm] | L3<br>[mm] | ES. CH.<br>[mm] |
|---|---|---|---|---|---|---|---|---|
| 498-1/8x1/8 | 1/8" | 1/8" | 8 | 8 | 16 | 14,5 | 32 | 13 |
| 498-1/4x1/4 | 1/4" | 1/4" | 11 | 11 | 20 | 18 | 38 | 17 |
| 498-3/8x3/8 | 3/8" | 3/8" | 11,5 | 11,5 | 22 | 20,5 | 42,5 | 20 |
| 498-1/2x1/2 | 1/2" | 1/2" | 14 | 14 | 27 | 26,5 | 53 | 25 |

## 498/A

**Raccordo ad "Y" con tre filetti femmina gas cilindrici**

"Y" fitting with three female parallel threads

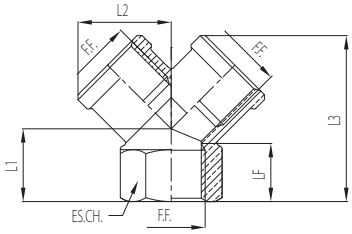

| Codice<br>Code | F.F. | LF<br>[mm] | L1<br>[mm] | L2<br>[mm] | L3<br>[mm] | ES. CH.<br>[mm] |
|---|---|---|---|---|---|---|
| 498/A-1/8 | 1/8" | 8 | 12 | 14,5 | 26,5 | 13 |
| 498/A-1/4 | 1/4" | 11 | 14 | 18 | 32 | 17 |
| 498/A-3/8 | 3/8" | 11,5 | 16 | 20,5 | 37 | 20 |
| 498/A-1/2 | 1/2" | 14 | 19 | 26,5 | 45 | 25 |

## 499

**Raccordo a 3 vie speciale con due filetti femmina gas cilindrici ed un filetto maschio gas conico**

Three ways special fitting with two female parallel threads and one male conical thread

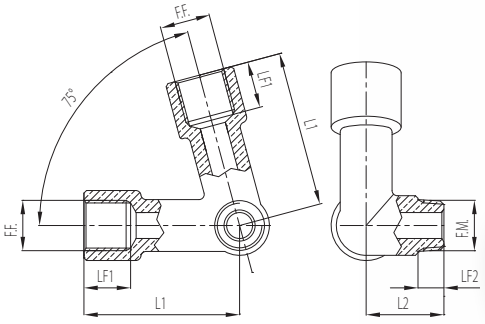


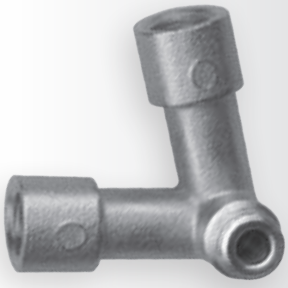

| Codice<br>Code | F.F. | F.M. | L1<br>[mm] | L2<br>[mm] | LF1<br>[mm] | LF2<br>[mm] |
|---|---|---|---|---|---|---|
| 499-1/8x1/8 | 1/8" | 1/8" | 30 | 15 | 9 | 5 |

OLAB
FLUID CONTROL
MADE IN ITALY

# SERIE 400

RACCORDI IN OTTONE

# SILENZIATORI IN OTTONE

BRASS SILENCING

## SERIE 400

OLAB
FLUID CONTROL
MADE IN ITALY

## CARATTERISTICHE GENERALI

UTILIZZI
Fluidi: aria

PECULIARITÀ
• Dimensioni ridotte

**FILETTATURE** gas cilindrico ISO 228 (BSP); metrico cilindrico ISO R / 262
**TEMPERATURA** -10°C ÷ +80°C
**PRESSIONE** max 12 bar

## GENERAL FEATURES

APPLICATION
Fluids: air

SPECIAL FEATURES
• Small size

**THREADS** ISO 228 (BSP) cylindrical gas; ISO R/262 cylindrical metric
**TEMPERATURE** -10°C ÷ +80°C
**PRESSURE** max 12 bar

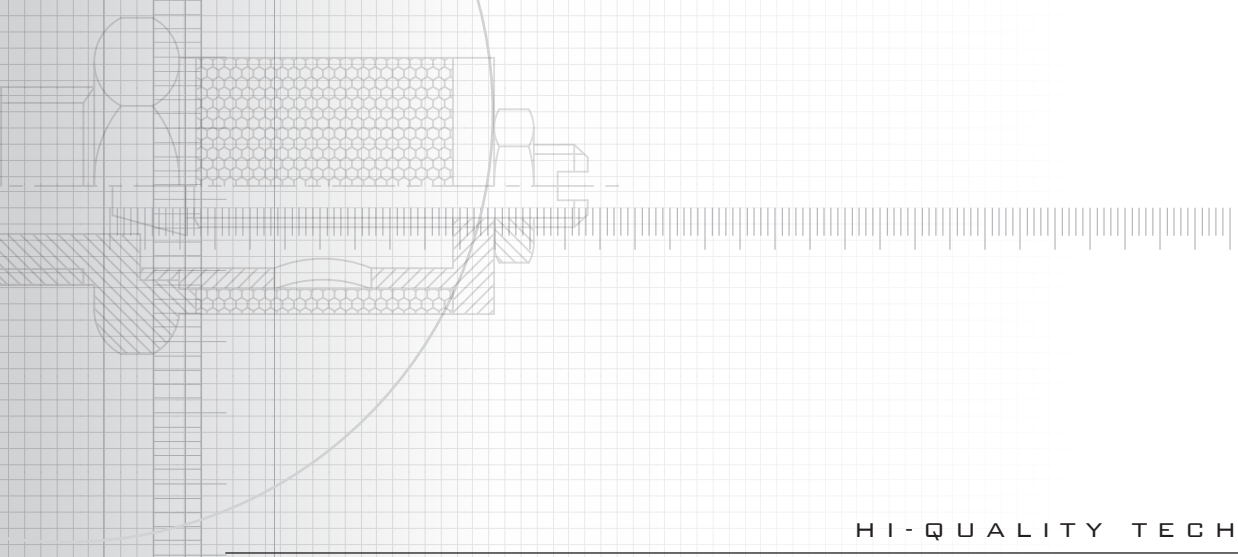

## COSTRUZIONE

I principali componenti costitutivi dei silenziatori serie 400 sono:
- Corpo in ottone nichelato
- Parte filtrante: bronzo sferico sinterizzato (rete in filo inox AISI 304 sinterizzata con grado di filtrazione 36 micron)

## CONSTRUCTION

The main construction components of the silencing of the 400 series are:
- Nickel-plated brass body
- Filter: sinter spherical bronze (AISI 304 stainless steel sinter wire with 36 micron filtration)

| **Filetti**<br>Fittings |
|---|
| **Cilindrico (M5 - G1/8 - G1/4 - G3/8 - G1/2 - G1)**<br>Cylindrical **(M5 - G1/8 - G1/4 - G3/8 - G1/2 - G1)** |

## 421 SFE

Silenziatore sferico con filetto maschio gas cilindrico
Spherical silencer with male parallel thread

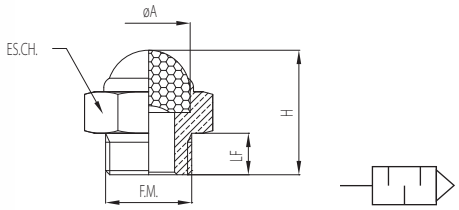

| Codice<br>Code | F.M. | ØA<br>[mm] | LF<br>[mm] | H<br>[mm] | ES.CH.<br>[mm] |
|---|---|---|---|---|---|
| 7SFE | M5 | 6,5 | 3,5 | 8 | 8 |
| 1SFE | G1/8" | 11 | 6 | 16 | 13 |
| 2SFE | G1/4" | 14 | 8 | 19 | 16 |
| 3SFE | G3/8" | 17 | 9 | 21 | 19 |
| 4SFE | G1/2" | 22 | 10 | 23 | 24 |
| 5SFE | G3/4" | 28 | 10 | 27 | 30 |
| 6SFE | G1" | 34 | 15 | 29 | 36 |

## 422 SEP

Silenziatore piatto con filetto maschio gas cilindrico
Plane silencer with male parallel thread

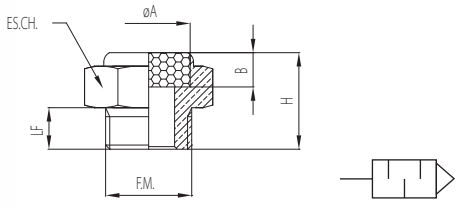

| Codice<br>Code | F.M. | ØA<br>[mm] | LF<br>[mm] | H<br>[mm] | B<br>[mm] | ES.CH.<br>[mm] |
|---|---|---|---|---|---|---|
| 7SEP | M5 | 6,5 | 3,5 | 8 | 3 | 8 |
| 1SEP | G1/8" | 11 | 6 | 13 | 4 | 13 |
| 2SEP | G1/4" | 14 | 8 | 16 | 4 | 16 |
| 3SEP | G3/8" | 17 | 9 | 18 | 4 | 19 |
| 4SEP | G1/2" | 22 | 11 | 20 | 4 | 24 |
| 5SEP | G3/4" | 28 | 13 | 24 | 4 | 30 |
| 6SEP | G1" | 34 | 15 | 27 | 4 | 36 |

## 423 SC

**Silenziatore conico con filetto maschio gas cilindrico**
Conical silencer with male parallel thread

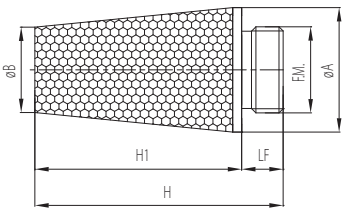


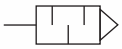

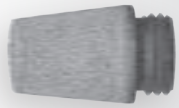

| Codice<br>Code | F.M. | ØA<br>[mm] | LF<br>[mm] | H1<br>[mm] | H<br>[mm] | ØB<br>[mm] |
|---|---|---|---|---|---|---|
| 7SC | M5 | 6 | 4,5 | 8,5 | 13 | 5 |
| 1SC | G1/8" | 12 | 6 | 15 | 21 | 8 |
| 2SC | G1/4" | 15 | 6 | 19 | 25 | 11 |
| 3SC | G3/8" | 20 | 8 | 28 | 36 | 15 |
| 4SC | G1/2" | 25 | 10 | 33 | 43 | 18 |
| 5SC | G3/4" | 31 | 13 | 40 | 53 | 23 |
| 6SC | G1" | 37 | 15 | 48 | 63 | 28 |

## 425 SVE

**Silenziatore regolabile con filetto maschio gas cilindrico (manuale), molla esterna con regolazione destra**
Adjustable silencer with male parallel thread (manual), external spring with right adjustment

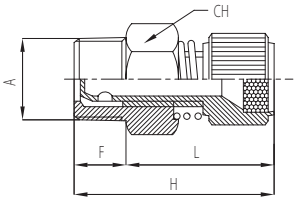

| Codice<br>Code | A | CH.<br>[mm] | F<br>[mm] | L MIN<br>[mm] | L MAX<br>[mm] | H MIN<br>[mm] | H MAX<br>[mm] |
|---|---|---|---|---|---|---|---|
| 1SVE | G1/8" | 13 | 6 | 20 | 22 | 26 | 28 |
| 2SVE | G1/4" | 15 | 8 | 22 | 24 | 30 | 32 |
| 3SVE | G3/8" | 18 | 10 | 25 | 28 | 35 | 38 |
| 4SVE | G1/2" | 22 | 11 | 26 | 29 | 36 | 39 |
| 5SVE | G3/4" | 30 | 12 | 32 | 37 | 45 | 50 |
| 6SVE | G1" | 36 | 12 | 32 | 37 | 45 | 50 |

## 426 SVL

**Silenziatore regolabile con filetto maschio gas cilindrico (con regolazione a cacciavite ad alta portata)**
Adjustable silencer with male parallel thread (with screwdriver adjustment at high flow rate)

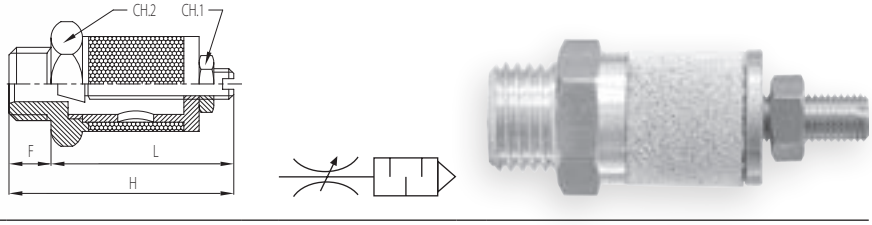


| Codice<br>Code | A | F<br>[mm] | CH.1<br>[mm] | CH.2<br>[mm] | L MIN<br>[mm] | L MAX<br>[mm] | H MIN<br>[mm] | H MAX<br>[mm] |
|---|---|---|---|---|---|---|---|---|
| 7SVL | M5 | 3,5 | 6 | 8 | 13 | 18 | 16 | 21 |
| 1SVL | G1/8" | 8 | 10 | 16 | 20 | 22 | 26 | 28 |
| 2SVL | G1/4" | 9 | 10 | 16 | 22 | 24 | 30 | 32 |
| 3SVL | G3/8" | 10 | 10 | 22 | 25 | 28 | 35 | 38 |
| 4SVL | G1/2" | 11 | 10 | 22 | 26 | 29 | 36 | 39 |
| 5SVL | G3/4" | 11 | 13 | 30 | 32 | 37 | 45 | 50 |
| 6SVL | G1" | 11 | 13 | 36 | 32 | 37 | 45 | 50 |

## 427 SNE

**Silenziatore conico lungo con chiave esagonale e filetto maschio gas conico**
Long conical silencer with hexagon and male tapered thread

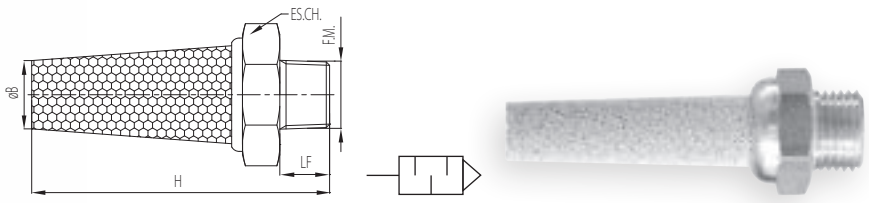


| Codice<br>Code | F.M. | ØB<br>[mm] | LF<br>[mm] | H<br>[mm] | CH.<br>[mm] |
|---|---|---|---|---|---|
| 7SNE | M5 | 4 | 3,5 | 25 | 8 |
| 1SNE | Gc1/8" | 7 | 6 | 43 | 13 |
| 2SNE | Gc1/4" | 9 | 8 | 51 | 16 |
| 3SNE | Gc3/8" | 10 | 9 | 56 | 19 |
| 4SNE | Gc1/2" | 13 | 11 | 68 | 24 |
| 5SNE | Gc3/4" | 17 | 13 | 70 | 30 |
| 6SNE | Gc1" | 23 | 15 | 82 | 36 |

## 428 SE

**Silenziatore conico con chiave esagonale e filetto maschio gas cilindrico**
Conical silencer with hexagon and male parallel thread

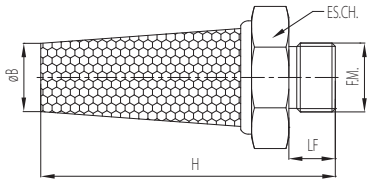


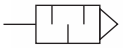

| Codice<br>Code | F.M. | ØB<br>[mm] | LF<br>[mm] | H<br>[mm] | ES.CH.<br>[mm] |
|---|---|---|---|---|---|
| 7SE | M5 | 4,5 | 4 | 16 | 7 |
| 1SE | 1/8" | 7 | 6 | 29 | 13 |
| 2SE | 1/4" | 9 | 8 | 32 | 16 |
| 3SE | 3/8" | 13 | 9 | 43 | 19 |
| 4SE | 1/2" | 16 | 11 | 53 | 24 |
| 5SE | 3/4" | 20 | 13 | 53 | 30 |
| 6SE | 1" | 20 | 15 | 66 | 36 |

## 429 SP

**Silenziatore a ghiera con filetto maschio gas cilindrico**
Ring silencer with male parallel thread

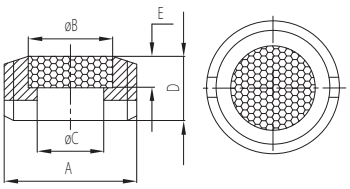


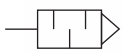

| Codice<br>Code | A | ØB<br>[mm] | ØC<br>[mm] | D<br>[mm] | E<br>[mm] |
|---|---|---|---|---|---|
| 1SP | 1/8" | 6 | 5 | 4 | 3 |
| 2SP | 1/4" | 8 | 6 | 4 | 3 |
| 3SP | 3/8" | 10 | 8 | 5 | 3 |
| 4SP | 1/2" | 15 | 12 | 8 | 4 |
| 5SP | 3/4" | 20 | 17 | 10 | 4 |
| 6SP | 1" | 26 | 23 | 10 | 4 |

OLAB
FLUID CONTROL
MADE IN ITALY

# SERIE 400

RACCORDI IN OTTONE

# SILENZIATORI IN PLASTICA

PLASTIC SILENCING

## SERIE 400

OLAB
FLUID CONTROL
MADE IN ITALY

## CARATTERISTICHE GENERALI

UTILIZZI
Fluidi: aria

PECULIARITÀ
• Dimensioni ridotte

FILETTATURE gas cilindrico ISO 228 (BSP)
TEMPERATURA -10°C ÷ +70°C
PRESSIONE max 6 bar

## GENERAL FEATURES

APPLICATION
Fluids: air

SPECIAL FEATURES
• Small size

THREADS ISO 228 (BSP) cylindrical gas
TEMPERATURE -10°C ÷ +70°C
PRESSURE max 6 bar

## COSTRUZIONE

I principali componenti costitutivi dei silenziatori serie 400 sono:
- Corpo in resina acetalica
- Parte filtrante: granulato di resina acetalica

## CONSTRUCTION

The main construction components of the silencing of the 400 series are:
- Acetate resin body
- Filter: granulates acetate resin

### 424 SPL

**Silenziatore in plastica con filetto maschio gas cilindrico**
Plastic silencer with male parallel thread

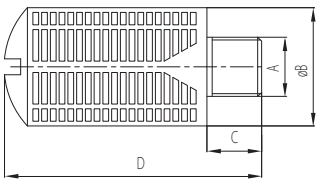


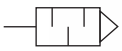

| Codice<br>Code | A | ØB<br>[mm] | C<br>[mm] | D<br>[mm] |
|---|---|---|---|---|
| 1SPL | G1/8" | 15 | 6 | 32,5 |
| 2SPL | G1/4" | 19,5 | 8 | 43 |
| 3SPL | G3/8" | 24,5 | 11 | 58 |
| 4SPL | G1/2" | 24,5 | 11 | 58 |
| 5SPL | G3/4" | 48 | 18 | 115 |
| 6SPL | G1" | 48 | 18 | 115 |
| F-RR/005 | 1" | 33,6 | 40 | 1,5 |

OLAB
FLUID CONTROL
MADE IN ITALY

# SERIE 400

RACCORDI IN OTTONE

# BLOCCHETTI IN ALLUMINIO

ALUMINIUM MANIFOLD | SERIE 400

OLAB
FLUID CONTROL
MADE IN ITALY

## CARATTERISTICHE GENERALI

UTILIZZI
Fluidi: aria, acqua

PECULIARITÀ
• Robustl

FILETTATURE gas cilindrico ISO 228 (BSP)
TEMPERATURA -40°C ÷ +200°C
PRESSIONE max 12 bar

## GENERAL FEATURES

APPLICATION
Fluids: air, water

SPECIAL FEATURES
• Strong

THREADS ISO 228 (BSP) cylindrical gas
TEMPERATURE -40°C ÷ +200°C
PRESSURE max 12 bar

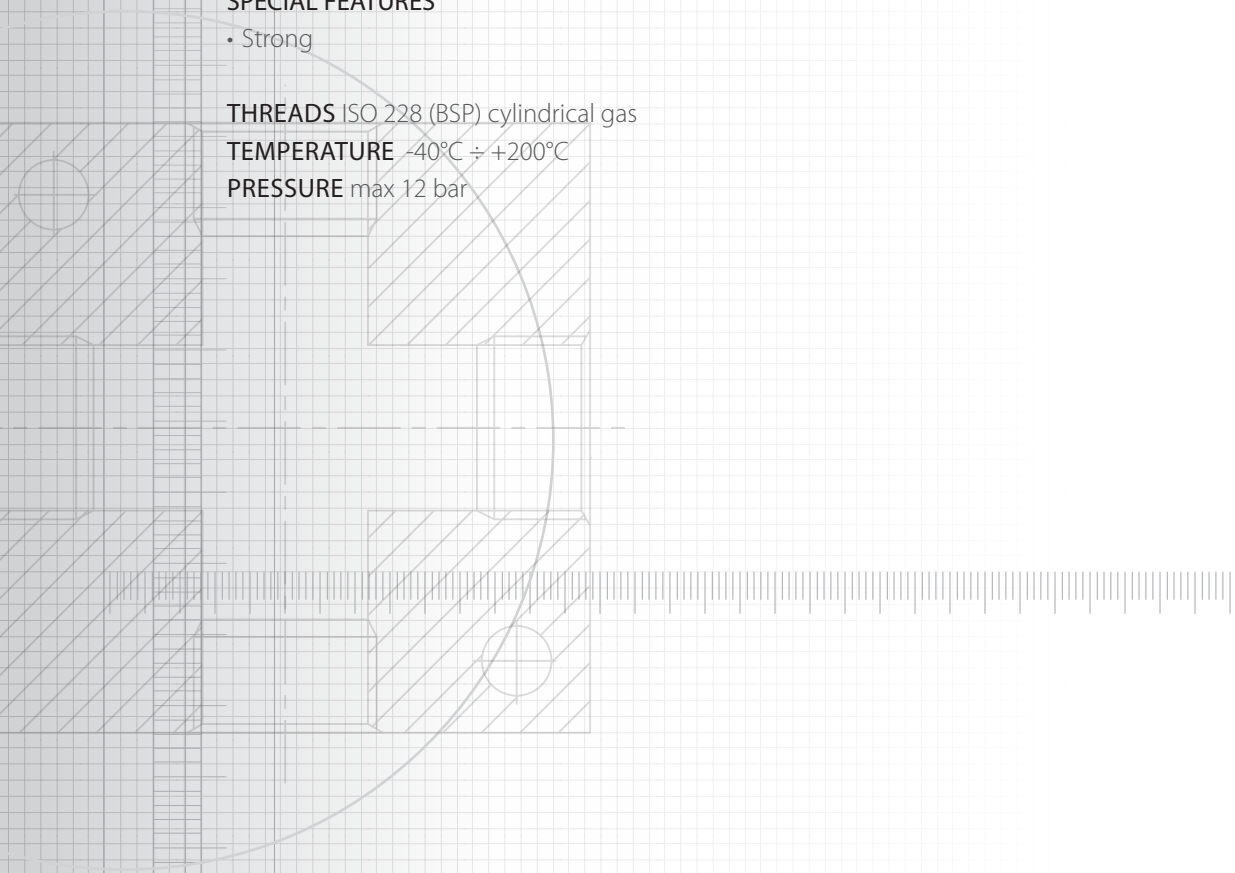

## COSTRUZIONE

I principali materiali costitutivi dei blocchetti in alluminio della serie 400 sono:

- Alluminio lega 2011 T3-UNI EN 573-3

## CONSTRUCTION

The main construction components of the aluminium manifold of the 400 series are:

- 2011 T3-UNI EN573-3 aluminium alloy

| Filetti dei blocchetti<br>Manifolds threads |
| --- |
| Femmina cilindrici (G1/8 - G1/4 - G3/8 - G1/2)<br>Female cylindrical (G1/8 - G1/4 - G3/8 - G1/2) |

# 470

**Blocchetto in alluminio anodizzato con 4 filetti femmina gas cilindrici**

Manifold in anodized alluminium with four female parallel threads

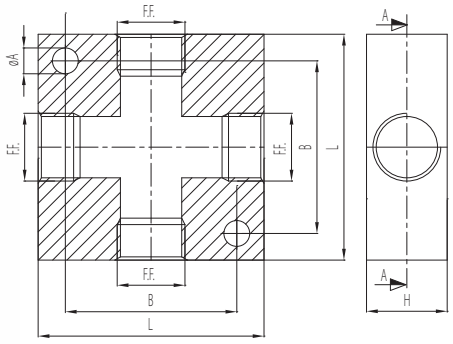

| Codice<br>Code | F.F. | L<br>[mm] | H<br>[mm] | ØA<br>[mm] | B<br>[mm] |
|---|---|---|---|---|---|
| 470-1/8 | 1/8" | 25 | 16 | 4,5 | 17 |
| 470-1/4 | 1/4" | 40 | 20 | 5,5 | 26 |
| 470-3/8 | 3/8" | 40 | 25 | 5,5 | 26 |
| 470-3/8-2 | 3/8" | 50 | 25 | 5,5 | 34 |
| 470-1/2 | 1/2" | 50 | 30 | 5,5 | 34 |

# 471

**Blocchetto in alluminio anodizzato con 2 ingressi laterali (filetti femmina gas cilindrici) ed un numero di uscite verticali variabile da 2 a 6 (filetti femmina gas cilindrici)**

Manifold in anodized alluminium with two lateral inlets (female parallel threads) and a number of vertical outlets different from 2 to 6 (female parallel threads)

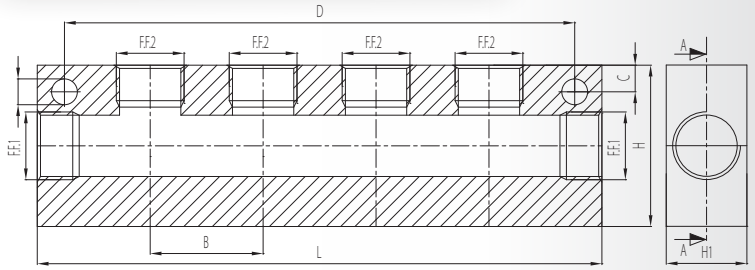


| Codice<br>Code | F.F.1 | F.F.2 | H<br>[mm] | H1<br>[mm] | L<br>[mm] | B<br>[mm] | C<br>[mm] | D<br>[mm] | ØA<br>[mm] |
|---|---|---|---|---|---|---|---|---|---|
| 471-1/8-M5x2 | G1/8" | M5 | 25 | 16 | 45 | 15 | 3,5 | 33 | 4,5 |
| 471-1/8-M5x3 | G1/8" | M5 | 25 | 16 | 60 | 15 | 3,5 | 48 | 4,5 |
| 471-1/8-M5x4 | G1/8" | M5 | 25 | 16 | 75 | 15 | 3,5 | 63 | 4,5 |
| 471-1/8-M5x5 | G1/8" | M5 | 25 | 16 | 90 | 15 | 3,5 | 78 | 4,5 |
| 471-1/8-M5x6 | G1/8" | M5 | 25 | 16 | 105 | 15 | 3,5 | 93 | 4,5 |
| 471-1/4-1/8x2 | G1/4" | G1/8" | 30 | 20 | 54 | 18 | 4,5 | 45 | 4,5 |
| 471-1/4-1/8x3 | G1/4" | G1/8" | 30 | 20 | 72 | 18 | 4,5 | 63 | 4,5 |
| 471-1/4-1/8x4 | G1/4" | G1/8" | 30 | 20 | 90 | 18 | 4,5 | 81 | 4,5 |
| 471-1/4-1/8x5 | G1/4" | G1/8" | 30 | 20 | 108 | 18 | 4,5 | 99 | 4,5 |
| 471-1/4-1/8x6 | G1/4" | G1/8" | 30 | 20 | 126 | 18 | 4,5 | 117 | 4,5 |
| 471-3/8-1/4x2 | G3/8" | G1/4" | 40 | 25 | 68 | 24 | 6 | 51 | 5,5 |
| 471-3/8-1/4x3 | G3/8" | G1/4" | 40 | 25 | 92 | 24 | 6 | 75 | 5,5 |
| 471-3/8-1/4x4 | G3/8" | G1/4" | 40 | 25 | 116 | 24 | 6 | 99 | 5,5 |
| 471-3/8-1/4x5 | G3/8" | G1/4" | 40 | 25 | 140 | 24 | 6 | 123 | 5,5 |
| 471-3/8-1/4x6 | G3/8" | G1/4" | 40 | 25 | 164 | 24 | 6 | 147 | 5,5 |
| 471-1/2-3/8x2 | G1/2" | G3/8" | 50 | 30 | 78 | 26 | 6,5 | 59 | 5,5 |
| 471-1/2-3/8x3 | G1/2" | G3/8" | 50 | 30 | 104 | 26 | 6,5 | 85 | 5,5 |
| 471-1/2-3/8x4 | G1/2" | G3/8" | 50 | 30 | 130 | 26 | 6,5 | 111 | 5,5 |
| 471-1/2-3/8x5 | G1/2" | G3/8" | 50 | 30 | 156 | 26 | 6,5 | 137 | 5,5 |
| 471-1/2-3/8x6 | G1/2" | G3/8" | 50 | 30 | 182 | 26 | 6,5 | 163 | 5,5 |
| 471-1/2-1/2x2 | G1/2" | G1/2" | 50 | 30 | 102 | 34 | 6,5 | 83 | 5,5 |
| 471-1/2-1/2x3 | G1/2" | G1/2" | 50 | 30 | 136 | 34 | 6,5 | 117 | 5,5 |
| 471-1/2-1/2x4 | G1/2" | G1/2" | 50 | 30 | 170 | 34 | 6,5 | 151 | 5,5 |
| 471-1/2-1/2x5 | G1/2" | G1/2" | 50 | 30 | 204 | 34 | 6,5 | 185 | 5,5 |
| 471-1/2-1/2x6 | G1/2" | G1/2" | 50 | 30 | 238 | 34 | 6,5 | 219 | 5,5 |

# 472

Blocchetto in alluminio anodizzato con 2 ingressi laterali (filetti femmina gas cilindrici) ed un numero di uscite verticali contrapposte variabile da 2 a 6 (filetti femmina gas cilindrici)

Manifold in anodized alluminium with two lateral inlets (female parallel threads) and a number of vertical opposing outlets different from 2 to 6 (female parallel threads)

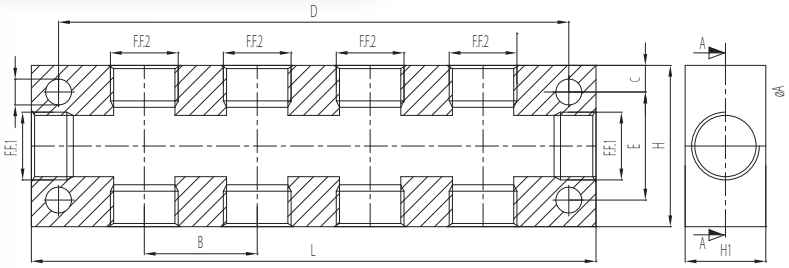


| Codice<br>Code | F.F.1 | F.F.2 | H<br>[mm] | H1<br>[mm] | L<br>[mm] | B<br>[mm] | C<br>[mm] | D<br>[mm] | E<br>[mm] | ØA<br>[mm] |
|---|---|---|---|---|---|---|---|---|---|---|
| 472-1/8-M5x(2+2) | G1/8" | M5 | 25 | 16 | 45 | 15 | 3,5 | 33 | 18 | 4,5 |
| 472-1/8-M5x(3+3) | G1/8" | M5 | 25 | 16 | 60 | 15 | 3,5 | 48 | 18 | 4,5 |
| 472-1/8-M5x(4+4) | G1/8" | M5 | 25 | 16 | 75 | 15 | 3,5 | 63 | 18 | 4,5 |
| 472-1/8-M5x(5+5) | G1/8" | M5 | 25 | 16 | 90 | 15 | 3,5 | 78 | 18 | 4,5 |
| 472-1/8-M5x(6+6) | G1/8" | M5 | 25 | 16 | 105 | 15 | 3,5 | 93 | 18 | 4,5 |
| 472-1/4-1/8x(2+2) | G1/4" | G1/8" | 30 | 20 | 54 | 18 | 4,5 | 45 | 21 | 4,5 |
| 472-1/4-1/8x(3+3) | G1/4" | G1/8" | 30 | 20 | 72 | 18 | 4,5 | 63 | 21 | 4,5 |
| 472-1/4-1/8x(4+4) | G1/4" | G1/8" | 30 | 20 | 90 | 18 | 4,5 | 81 | 21 | 4,5 |
| 472-1/4-1/8x(5+5) | G1/4" | G1/8" | 30 | 20 | 108 | 18 | 4,5 | 99 | 21 | 4,5 |
| 472-1/4-1/8x(6+6) | G1/4" | G1/8" | 30 | 20 | 126 | 18 | 4,5 | 117 | 21 | 4,5 |
| 472-3/8-1/4x(2+2) | G3/8" | G1/4" | 40 | 25 | 68 | 24 | 6 | 51 | 28 | 5,5 |
| 472-3/8-1/4x(3+3) | G3/8" | G1/4" | 40 | 25 | 92 | 24 | 6 | 75 | 28 | 5,5 |
| 472-3/8-1/4x(4+4) | G3/8" | G1/4" | 40 | 25 | 116 | 24 | 6 | 99 | 28 | 5,5 |
| 472-3/8-1/4x(5+5) | G3/8" | G1/4" | 40 | 25 | 140 | 24 | 6 | 123 | 28 | 5,5 |
| 472-3/8-1/4x(6+6) | G3/8" | G1/4" | 40 | 25 | 164 | 24 | 6 | 147 | 28 | 5,5 |
| 472-1/2-3/8x(2+2) | G1/2" | G3/8" | 50 | 30 | 78 | 26 | 6,5 | 59 | 37 | 5,5 |
| 472-1/2-3/8x(3+3) | G1/2" | G3/8" | 50 | 30 | 104 | 26 | 6,5 | 85 | 37 | 5,5 |
| 472-1/2-3/8x(4+4) | G1/2" | G3/8" | 50 | 30 | 130 | 26 | 6,5 | 111 | 37 | 5,5 |
| 472-1/2-3/8x(5+5) | G1/2" | G3/8" | 50 | 30 | 156 | 26 | 6,5 | 137 | 37 | 5,5 |
| 472-1/2-3/8x(6+6) | G1/2" | G3/8" | 50 | 30 | 182 | 26 | 6,5 | 163 | 37 | 5,5 |
| 472-1/2-1/2x(2+2) | G1/2" | G1/2" | 50 | 30 | 102 | 34 | 6,5 | 83 | 37 | 5,5 |
| 472-1/2-1/2x(3+3) | G1/2" | G1/2" | 50 | 30 | 136 | 34 | 6,5 | 117 | 37 | 5,5 |
| 472-1/2-1/2x(4+4) | G1/2" | G1/2" | 50 | 30 | 170 | 34 | 6,5 | 151 | 37 | 5,5 |
| 472-1/2-1/2x(5+5) | G1/2" | G1/2" | 50 | 30 | 204 | 34 | 6,5 | 185 | 37 | 5,5 |
| 472-1/2-1/2x(6+6) | G1/2" | G1/2" | 50 | 30 | 238 | 34 | 6,5 | 219 | 37 | 5,5 |

OLAB
FLUID CONTROL
MADE IN ITALY

# SERIE 800

RACCORDI IN OTTONE

# GIUNTI RAPIDI A SFERA SERIE UNIVERSALE

UNIVERSAL AUTOMATIC QUICK COUPLINGS

## SERIE 800

OLAB
FLUID CONTROL
MADE IN ITALY

## CARATTERISTICHE GENERALI

### UTILIZZI
Fluidi: aria

### PECULIARITÀ
- Robusti e affidabili
- Ideali in applicazioni dove per ragioni di impianto o sicurezza è necessario connettere o disconnettere frequentemente i collegamenti di un impianto, durante questa operazione non serve scaricare l'impianto dalla pressione permettendo quindi un notevole risparmio di tempo

**FILETTATURE** gas cilindrico ISO 228 (BSP); gas conico ISO 7 (BSPT)
**TEMPERATURA** -15°C ÷ +80°C
**PRESSIONE** massima di utilizzo: 16 bar

## GENERAL FEATURES

### APPLICATION
Fluids: air

### SPECIAL FEATURES
- Strong and reliable
- They are suitable in situations where, for plant engineering or safety reasons, the connection or disconnection of tubing must be repeated several times. These operations can be performed with no need to release the pressure and therefore a considerable amount of time can be saved.

**THREADS** ISO 228 (BSP) cylindrical gas; ISO 7 (BSPT) conical gas
**TEMPERATURE** -15°C ÷ +80°C
**MAXIMUM WORK PRESSURE** 16 bar

## COSTRUZIONE

I principali componenti costitutivi dei giunti serie 800 sono:

- Corpo in ottone nichelato
  Utilizzabile con i seguenti profili: CH-I-USA-D

## CONSTRUCTION

The main construction components of the couplings of the 400 series are:

- Nickel plated brass body
  Usable with: CH-I-USA-D

## 801

Rubinetto rapido a sfera universale con filetto maschio gas cilindrico serie "S"
Universal rapid ball tap with male parallel thread series "S"

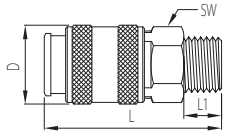

| Codice<br>Code | Filetto maschio<br>Male thread | L<br>[mm] | D<br>[mm] | L1<br>[mm] | SW<br>[mm] |
|---|---|---|---|---|---|
| 801-1/4 | G 1/4" | 58 | 24 | 11 | 20 |
| 801-3/8 | G 3/8" | 54 | 24 | 11,5 | 20 |
| 801-1/2 | G 1/2" | 56,5 | 24 | 14 | 22 |

## 802

Rubinetto rapido a sfera universale con filetto femmina gas cilindrico serie "S"
Universal rapid ball tap with female parallel thread series "S"

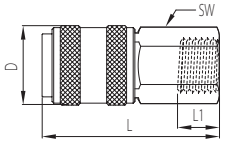

| Codice<br>Code | Filetto maschio<br>Male thread | L<br>[mm] | D<br>[mm] | L1<br>[mm] | SW<br>[mm] |
|---|---|---|---|---|---|
| 802-1/4 | G 1/4" | 55 | 24 | 11 | 20 |
| 802-3/8 | G 3/8" | 55 | 24 | 12 | 20 |
| 802-1/2 | G 1/2" | 55 | 28 | 14 | 25 |

## 803

Rubinetto rapido a sfera universale per tubo spirale Rilsan serie "S
Universal rapid ball tap for tube spiral Rilsan series "S

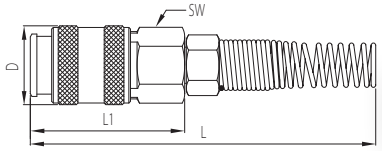


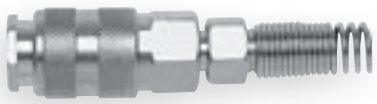

| Codice<br>Code | Misura tubo<br>Tube dimensions | L<br>[mm] | D<br>[mm] | L1<br>[mm] | SW<br>[mm] |
|---|---|---|---|---|---|
| 803-8x5 | 8 x 5 | 148 | 24 | 47 | 20 |
| 803-8x6 | 8 x 6 | 148 | 24 | 47 | 20 |
| 803-10x8 | 10 x 8 | 148 | 24 | 47 | 20 |
| 803-10x6,5 | 10 x 6,5 | 148 | 24 | 47 | 20 |
| 803-12x8 | 12 x 8 | 160 | 24 | 42,5 | 20 |
| 803-12x10 | 12 x 10 | 160 | 24 | 42,5 | 20 |

## 804

Rubinetto rapido a sfera universale con portagomma serie "S"
Universal rapid ball tap with rubber hose series "S"

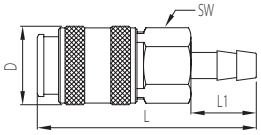


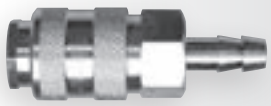

| Codice<br>Code | Diametro portagomma<br>Rubber hose diameter | L<br>[mm] | D<br>[mm] | L1<br>[mm] | SW<br>[mm] |
|---|---|---|---|---|---|
| 804-6 | 6 | 67 | 24 | 20 | 20 |
| 804-8 | 8 | 67 | 24 | 20 | 20 |
| 804-10 | 10 | 67 | 24 | 20 | 20 |
| 804-12 | 12 | 71 | 24 | 24 | 20 |

## 805

Rubinetto rapido a sfera universale per tubo in gomma retinato serie "S"
Universal rapid ball tap for reinforced rubber tube series "S"

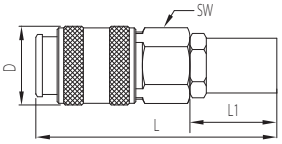

| Codice<br>Code | Diametro portagomma<br>Rubber hose diameter | L<br>[mm] | D<br>[mm] | L1<br>[mm] | SW<br>[mm] |
|---|---|---|---|---|---|
| 805-10x6 | 10 x 6 | 73 | 24 | 47 | 20 |
| 805-12x6 | 12 x 6 | 73 | 24 | 47 | 20 |
| 805-12x8 | 12 x 8 | 73 | 24 | 47 | 20 |
| 805-14,5x10 | 14,5 x 10 | 73,5 | 24 | 47 | 20 |
| 805-14x6 | 14 x 6 | 73,5 | 24 | 47 | 20 |
| 805-14x8 | 14 x 8 | 73,5 | 24 | 47 | 20 |
| 805-17x8 | 17 x 8 | 73,5 | 24 | 47 | 20 |
| 805-17x10 | 17 x 10 | 73,5 | 24 | 47 | 20 |
| 805-19x10 | 19 x 10 | 77 | 24 | 47 | 20 |

## 811

Rubinetto rapido a sfera universale con filetto maschio gas cilindrico serie "L"
Universal rapid ball tap with male parallel thread series "L"

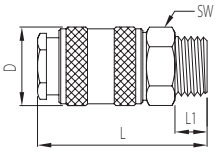

| Codice<br>Code | Filetto maschio<br>Male thread | L<br>[mm] | D<br>[mm] | L1<br>[mm] | SW<br>[mm] |
|---|---|---|---|---|---|
| 811-1/4 | G 1/4" | 52 | 22 | 9 | 19 |
| 811-3/8 | G 3/8" | 47,5 | 22 | 9 | 19 |
| 811-1/2 | G 1/2" | 48,5 | 22 | 10,5 | 22 |

## 812

**Rubinetto rapido a sfera universale con filetto femmina gas cilindrico serie "L"**
Universal rapid ball tap with female parallel thread series "L"

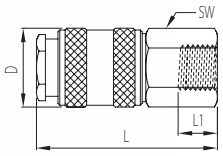

| Codice<br>Code | Filetto maschio<br>Male thread | L<br>[mm] | D<br>[mm] | L1<br>[mm] | SW<br>[mm] |
|---|---|---|---|---|---|
| 812-1/4 | G 1/4" | 52,5 | 22 | 11 | 19 |
| 812-3/8 | G 3/8" | 52,5 | 22 | 12 | 19 |

## 813

**Rubinetto rapido a sfera universale per tubo spirale Rilsan serie "L"**
Universal rapid ball tap for tube spiral Rilsan series "L"

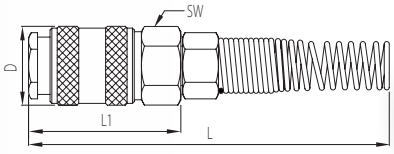


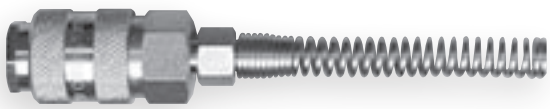

| Codice<br>Code | Misura tubo<br>Tube dimensions | L<br>[mm] | D<br>[mm] | L1<br>[mm] | SW<br>[mm] |
|---|---|---|---|---|---|
| 813-6x4 | 6 x 4 | 128 | 22 | 44 | 19 |
| 813-8x6 | 8 x 6 | 145 | 22 | 44 | 19 |
| 813-10x8 | 10 x 8 | 145 | 22 | 44 | 19 |

## 814

**Rubinetto rapido a sfera universale con portagomma serie "L"**
Universal rapid ball tap with rubber hose series "L"

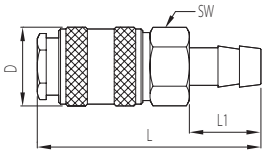


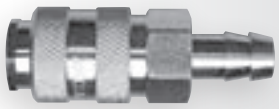

| Codice<br>Code | Diametro portagomma<br>Rubber hose diameter | L<br>[mm] | D<br>[mm] | L1<br>[mm] | SW<br>[mm] |
|---|---|---|---|---|---|
| 814-6 | 6 | 64 | 22 | 20 | 19 |
| 814-8 | 8 | 64 | 22 | 20 | 19 |
| 814-10 | 10 | 64 | 22 | 20 | 19 |

## 815

**Rubinetto rapido a sfera universale per tubo in gomma retinato serie "L**
Universal rapid ball tap for reinforced rubber tube series "L"

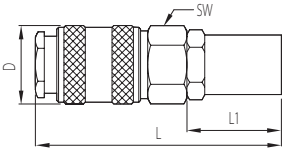


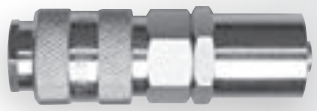

| Codice<br>Code | Diametro portagomma<br>Rubber hose diameter | L<br>[mm] | D<br>[mm] | SW<br>[mm] |
|---|---|---|---|---|
| 815-10x6 | 10 x 6 | 70 | 22 | 19 |
| 815-12x6 | 12 x 6 | 70 | 22 | 19 |
| 815-14x6 | 14 x 6 | 70,5 | 22 | 19 |
| 815-12x8 | 12 x 8 | 70 | 22 | 19 |
| 815-14x8 | 14 x 8 | 70,5 | 22 | 19 |
| 815-17x8 | 17 x 8 | 70,5 | 22 | 19 |
| 815-14,5x10 | 14,5 x 10 | 70,5 | 22 | 19 |
| 815-17x10 | 17 x 10 | 70,5 | 22 | 19 |
| 815-19x10 | 19 x 10 | 74 | 22 | 19 |

## 821

**Innesto rapido con filetto maschio gas cilindrico**
Male connector with parallel thread

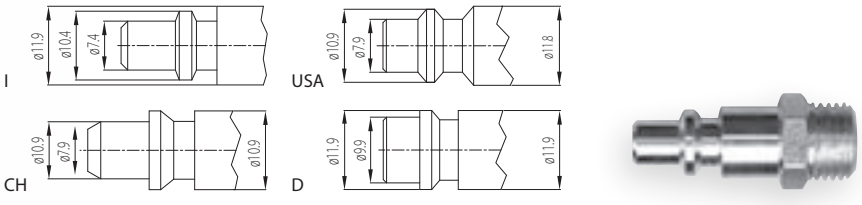


| Codice<br>Code | Filetto maschio<br>Male thread | Tipo di profilo<br>Profile type |
|---|---|---|
| 821-1/4-I | G 1/4" | Italiano<br>Italian |
| 821-3/8-I | G 3/8" | |
| 821-1/2-I | G 1/2" | |
| 821-1/4-CH | G 1/4" | Svizzero<br>Switzerland |
| 821-3/8-CH | G 3/8" | |
| 821-1/2-CH | G 1/2" | |
| 821-1/4-USA | G 1/4" | Americano<br>American |
| 821-3/8-USA | G 3/8" | |
| 821-1/2-USA | G 1/2" | |
| 821-1/4-D | G 1/4" | Tedesco<br>German |
| 821-3/8-D | G 3/8" | |
| 821-1/2-D | G 1/2" | |

## 822

**Innesto rapido con filetto femmina gas cilindrico**
Female connector with parallel thread

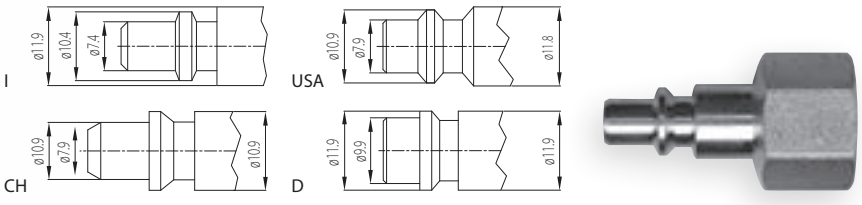


| Codice<br>Code | Filetto femmina<br>Female thread | Tipo di profilo<br>Profile type |
|---|---|---|
| 822-1/4-I | G 1/4" | Italiano<br>Italian |
| 822-3/8-I | G 3/8" | |
| 822-1/2-I | G 1/2" | |
| 822-1/4-CH | G 1/4" | Svizzero<br>Switzerland |
| 822-3/8-CH | G 3/8" | |
| 822-1/2-CH | G 1/2" | |
| 822-1/4-USA | G 1/4" | Americano<br>American |
| 822-3/8-USA | G 3/8" | |
| 822-1/2-USA | G 1/2" | |
| 822-1/4-D | G 1/4" | Tedesco<br>German |
| 822-3/8-D | G 3/8" | |
| 822-1/2-D | G 1/2" | |

# 823

**Innesto rapido per tubo Rilsan e Poliuretano**
Fitting for Rilsan rubber and Polyurethan pipe

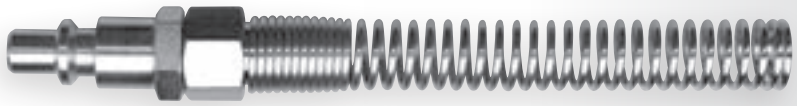

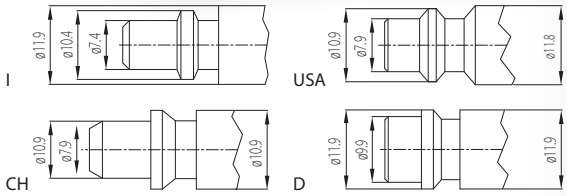


| Codice<br>Code | Misura tubo<br>Tube dimensions | Tipo di profilo<br>Profile type |
|---|---|---|
| 823-6x4-I | 6 x 4 | Italiano<br>Italian |
| 823-8x5-I | 8 x 5 | |
| 823-8x6-I | 8 x 6 | |
| 823-10x8-I | 10 x 8 | |
| 823-10x6,5-I | 10 x 6,5 | |
| 823-12x8-I | 12 x 8 | |
| 823-12x10-I | 12 x 10 | |
| 823-6x4-CH | 6 x 4 | Svizzero<br>Switzerland |
| 823-8x5-CH | 8 x 5 | |
| 823-8x6-CH | 8 x 6 | |
| 823-10x8-CH | 10 x 8 | |
| 823-10x6,5-CH | 10 x 6,5 | |
| 823-12x8-CH | 12 x 8 | |
| 823-12x10-CH | 12 x 10 | |
| 823-6x4-USA | 6 x 4 | Americano<br>American |
| 823-8x5-USA | 8 x 5 | |
| 823-8x6-USA | 8 x 6 | |
| 823-10x8-USA | 10 x 8 | |
| 823-10x6,5-USA | 10 x 6,5 | |
| 823-12x8-USA | 12 x 8 | |
| 823-12x10-USA | 12 x 10 | |
| 823-6x4-D | 6 x 4 | Tedesco<br>German |
| 823-8x5-D | 8 x 5 | |
| 823-8x6-D | 8 x 6 | |
| 823-10x8-D | 10 x 8 | |
| 823-10x6,5-D | 10 x 6,5 | |
| 823-12x8-D | 12 x 8 | |
| 823-12x10-D | 12 x 10 | |

## 824

**Innesto rapido con portagomma**
Connector with rubber hose

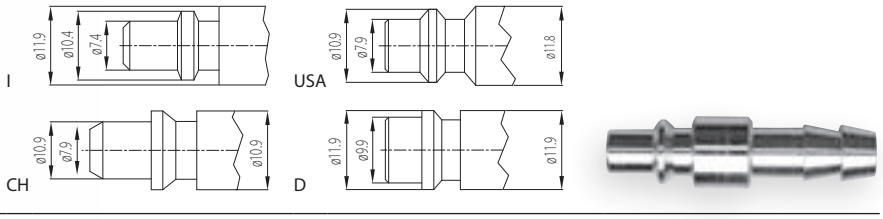


| Codice<br>Code | Diametro portagomma<br>Rubber hose diameter | Tipo di profilo<br>Profile type |
|---|---|---|
| 824-6-I | 6 | **Italiano**<br>Italian |
| 824-8-I | 8 | |
| 824-10-I | 10 | |
| 824-12-I | 12 | |
| 824-6-CH | 6 | **Svizzero**<br>Switzerland |
| 824-8-CH | 8 | |
| 824-10-CH | 10 | |
| 824-12-CH | 12 | |
| 824-6-USA | 6 | **Americano**<br>American |
| 824-8-USA | 8 | |
| 824-10-USA | 10 | |
| 824-12-USA | 12 | |
| 824-6-D | 6 | **Tedesco**<br>German |
| 824-8-D | 8 | |
| 824-10-D | 10 | |
| 824-12-D | 12 | |

## 826

**Innesto rapido con attacco a baionetta**
Connector with bayonet

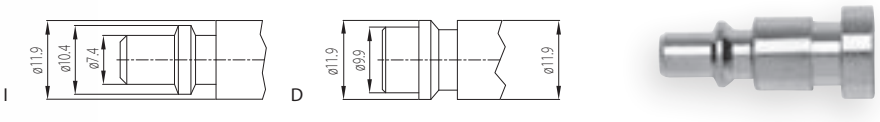


| Codice<br>Code | | Tipo di profilo<br>Profile type |
|---|---|---|
| 826-I | | **Italiano**<br>Italian |
| 826-D | | **Tedesco**<br>German |

# 825

**Innesto rapido per tubo in gomma e Poliuretano retinato**
Connector for reinforced rubber and Polyurethane pipe

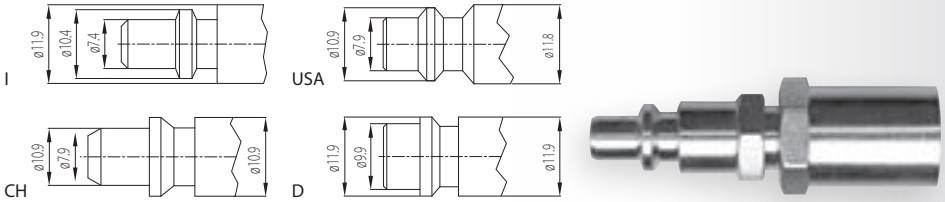


| Codice<br>Code | Diametro portagomma<br>Rubber hose diameter | Tipo di profilo<br>Profile type |
|---|---|---|
| 825-10x6-I | 10 x 6 | Italiano<br>Italian |
| 825-12x6-I | 12 x 6 | |
| 825-14x6-I | 14 x 6 | |
| 825-12x8-I | 12 x 8 | |
| 825-14x8-I | 14 x 8 | |
| 825-17x8-I | 17 x 8 | |
| 825-14,5x10-I | 14,5 x 10 | |
| 825-17x10-I | 17 x 10 | |
| 825-19x10-I | 19 x 10 | |
| 825-10x6-CH | 10 x 6 | Svizzero<br>Switzerland |
| 825-12x6-CH | 12 x 6 | |
| 825-14x6-CH | 14 x 6 | |
| 825-12x8-CH | 12 x 8 | |
| 825-14x8-CH | 14 x 8 | |
| 825-17x8-CH | 17 x 8 | |
| 825-14,5x10-CH | 14,5 x 10 | |
| 825-17x10-CH | 17 x 10 | |
| 825-19x10-CH | 19 x 10 | |
| 825-10x6-USA | 10 x 6 | Americano<br>American |
| 825-12x6-USA | 12 x 6 | |
| 825-14x6-USA | 14 x 6 | |
| 825-12x8-USA | 12 x 8 | |
| 825-14x8-USA | 14 x 8 | |
| 825-17x8-USA | 17 x 8 | |
| 825-14,5x10-USA | 14,5 x 10 | |
| 825-17x10-USA | 17 x 10 | |
| 825-19x10-USA | 19 x 10 | |
| 825-10x6-D | 10 x 6 | Tedesco<br>German |
| 825-12x6-D | 12 x 6 | |
| 825-14x6-D | 14 x 6 | |
| 825-12x8-D | 12 x 8 | |
| 825-14x8-D | 14 x 8 | |
| 825-17x8-D | 17 x 8 | |
| 825-14,5x10-D | 14,5 x 10 | |
| 825-17x10-D | 17 x 10 | |
| 825-19x10-D | 19 x 10 | |

## 831

Rubinetto rapido a sfera universale con filetto maschio gas cilindrico serie giapponese
Universal rapid ball tap with male parallel thread japanese

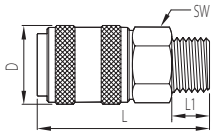

| Codice<br>Code | Filetto maschio<br>Male thread | L<br>[mm] | D<br>[mm] | L1<br>[mm] | SW<br>[mm] |
|---|---|---|---|---|---|
| 831-1/4 | G 1/4" | 56,5 | 24 | 11 | 20 |
| 831-3/8 | G 3/8" | 53 | 24 | 11,5 | 20 |
| 831-1/2 | G 1/2" | 55 | 24 | 14 | 22 |

## 832

Rubinetto rapido a sfera universale con filetto femmina gas cilindrico serie giapponese
Universal rapid ball tap with female parallel thread japanese serie

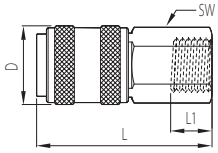


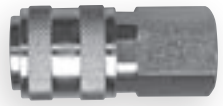

| Codice<br>Code | Filetto maschio<br>Male thread | L<br>[mm] | D<br>[mm] | L1<br>[mm] | SW<br>[mm] |
|---|---|---|---|---|---|
| 812-1/4 | G 1/4" | 52,5 | 22 | 11 | 19 |
| 812-3/8 | G 3/8" | 52,5 | 22 | 12 | 19 |

## 833

Rubinetto rapido a sfera universale con portagomma serie giapponese
Universal rapid ball tap with rubber hose japanese serie

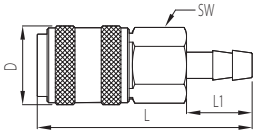


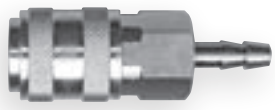

| Codice<br>Code | Diametro portagomma<br>Rubber hose diameter | L<br>[mm] | D<br>[mm] | L1<br>[mm] | SW<br>[mm] |
|---|---|---|---|---|---|
| 833-6 | 6 | 65,5 | 24 | 20 | 20 |
| 833-8 | 8 | 65,5 | 24 | 20 | 20 |
| 833-10 | 10 | 65,5 | 24 | 20 | 20 |

## 841

**Innesto rapido serie giapponese con filetto maschio gas cilindrico**
Male connector japanese serie with parallel thread

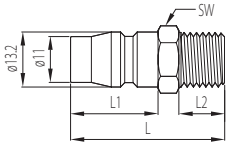

| Codice<br>Code | Filetto maschio<br>Male thread | L<br>[mm] | L1<br>[mm] | L2<br>[mm] | SW<br>[mm] |
|---|---|---|---|---|---|
| 841-1/4 | G 1/4" | 37 | 21 | 11 | 14 |
| 841-3/8 | G 3/8" | 37,5 | 21 | 11,5 | 17 |
| 841-1/2 | G 1/2" | 40,5 | 21 | 14 | 22 |

## 842

**Innesto rapido serie giapponese con filetto femmina gas cilindrico**
Female connector japanese serie with parallel thread

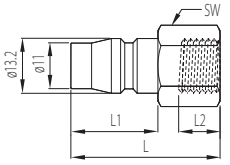


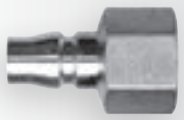

| Codice<br>Code | Filetto femmina<br>Female thread | L<br>[mm] | L1<br>[mm] | L2<br>[mm] | SW<br>[mm] |
|---|---|---|---|---|---|
| 842-1/4 | G 1/4" | 36 | 21 | 12 | 17 |
| 842-3/8 | G 3/8" | 37 | 21 | 13 | 19 |

## 843

**Innesto rapido serie giapponese con portagomma**
Male connector japanese serie with rubber hose

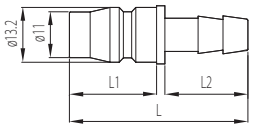

| Codice<br>Code | Diametro portagomma<br>Rubber hose diameter | L<br>[mm] | L1<br>[mm] | L2<br>[mm] | SW<br>[mm] |
|---|---|---|---|---|---|
| 843-6 | 6 | 43 | 14 | 21 | 20 |
| 843-8 | 8 | 43 | 14 | 21 | 20 |
| 843-10 | 10 | 43 | 14 | 21 | 20 |

OLAB
FLUID CONTROL
MADE IN ITALY

# ACCESSORI

## RACCORDI IN OTTONE

# ACCESSORI PER RACCORDI IN OTTONE

ACCESSORIES FOR BRASS FITTINGS

## ACCESSORI

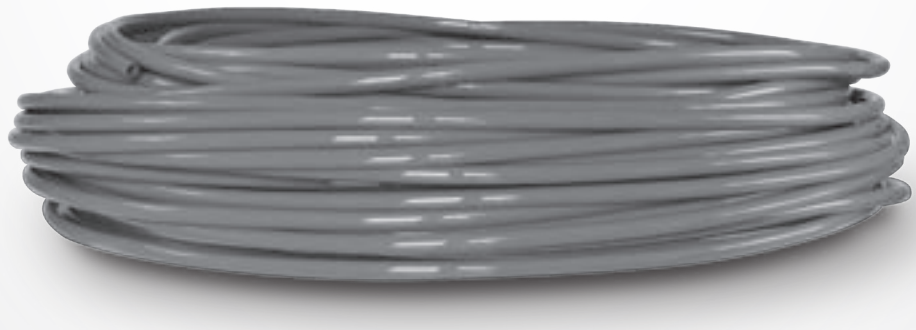

OLAB
FLUID CONTROL
MADE IN ITALY

## 180

Raccordo a calzamento girevole in ottone nichelato
Swivel push-on fitting in nickel plated brass

| Codice<br>Code | Rif. T.<br>Ref. T. | Filetto<br>Thread |
|---|---|---|
| 180-6/4 | 6/4 | 1/4" |
| 180-8/6 | 8/6 | 1/4" |
| 180-10/8 | 10/8 | 1/4" |
| 180-12/10 | 12/10 | 3/8" |

## 474 PT

Cesoia in plastica blu
Shear

| Codice<br>Code |
|---|
| PT |

## 475 L

Lama per cesoia
Share blade

| Codice<br>Code |
|---|
| L |

## 476

Tubo RILSAN colore neutro
RILSAN tube made neutral color

| Codice<br>Code | Rif.<br>Ref. | Metri<br>Meters |
|---|---|---|
| 476-3/1,5 | 3/1,5 | 100 |
| 476-4/2 | 4/2 | 100 |
| 476-5/3 | 5/3 | 100 |
| 476-6/4 | 6/4 | 100 |
| 476-8/6 | 8/6 | 100 |
| 476-10/8 | 10/8 | 100 |
| 476-12/10 | 12/10 | 100 |

## 476-PTFE

Tubo PTFE
PTFE tube

| Codice<br>Code | Rif.<br>Ref. | Metri<br>Meters |
|---|---|---|
| 476-3/1,5-PTFE | 3/1,5 | 1000 |
| 476-4/2-PTFE | 4/2 | 1000 |
| 476-5/3-PTFE | 5/3 | 1000 |
| 476-6/4-PTFE | 6/4 | 1000 |
| 476-8/6-PTFE | 8/6 | 1000 |
| 476-10/8-PTFE | 10/8 | 1000 |
| 476-12/10-PTFE | 12/10 | 1000 |

## 477

Tubo in Poliuretano elastollan C98 colore azzurro
Polyurethane tube blue color

| Codice<br>Code | Rif.<br>Ref. | Metri<br>Meters |
|---|---|---|
| 477-4/2 | 4/2 | 100 |
| 477-5/3 | 5/3 | 100 |
| 477-6/4 | 6/4 | 100 |
| 477-8/6 | 8/6 | 100 |
| 477-10/8 | 10/8 | 100 |

## 478

Spirali elastiche senza codoli in Rilsan PA 10.12 colore blu
Rilsan PA 10.12 elastic spirals blue color

| Codice<br>Code | Rif.<br>Ref. | Metri lineari<br>Linear meter |
|---|---|---|
| 478-6/4 | 6/4 | 30 |
| 478-8/6 | 8/6 | 30 |
| 478-10/8 | 10/8 | 30 |
| 478-12/10 | 12/10 | 30 |

## 479

Frenafiletti e sigillante ad alta resistenza Tipo di fluido per filetti di piccolo diametro con tolleranza contenuta
High resistance sealant for threads

| Codice<br>Code | ml. |
|---|---|
| 479 | 50 |

## 480

Nastro di Teflon per guarnizioni filetti
Teflon tape for threads

| Codice<br>Code |
|---|
| 480 |

## 486

Pinza tagliatubo piccola in metallo
Small metal nipper for plastic tube

| Codice<br>Code |
|---|
| 486 |

## 488

Svolgitubo pneumatico
Pneumatic unwinder for wall

| Codice<br>Code | Entrata gas<br>Gas inlet | Ø Tubo<br>Tube Ø | Lunghezza tubo<br>Tube's lenght |
|---|---|---|---|
| 488 | 3/8″ | 8x12 | 12 m. |

## 3002 - 3012

**Pistole serie "standard" modello base con filetto ricavato direttamente nel corpo pistola**
Blowing guns "standard" series basic model with thread obtained directly in the gun body

**Pistole serie "professional" modello professionale con filetto in ottone inserito nel corpo pistola**
Blowing guns "professional" series, professional model with brass thread inserted into the gun body

| Codice<br>Code | Descrizione<br>Description |
|---|---|
| 3002 | Pistola con silenziatore in materiale morbido antigraffio, non smontabile, fissato sul tubetto<br>Blowing gun with silencer in non-removable scratch-resistant material, fixed to the tube |
| 3012 | |

## 3003 - 3013

**Pistole serie "standard" modello base con filetto ricavato direttamente nel corpo pistola**
Blowing guns "standard" series basic model with thread obtained directly in the gun body

**Pistole serie "professional" modello professionale con filetto in ottone inserito nel corpo pistola**
Blowing guns "professional" series, professional model with brass thread inserted into the gun body

| Codice<br>Code | Descrizione<br>Description |
|---|---|
| 3003 | Pistola con tubo 108 mm piegato<br>Blowing gun with 108 mm bent tube |
| 3013 | |

## MP

**Manometro con attacco conico maschio posteriore**
Pressure gauge with back male conical thread

| Codice<br>Code | Diametro<br>Diameter | Filetto<br>Thread |
|---|---|---|
| M40P | 40 | 1/8" |
| M50P-1/8 | 50 | 1/8" |
| M50P-1/4" | 50 | 1/4" |
| M63P | 63 | 1/4" |

## MR

**Manometro con attacco conico maschio radiale**
Pressure gauge with radial male conical thread

| Codice<br>Code | Diametro<br>Diameter | Filetto<br>Thread |
|---|---|---|
| M50R | 60 | 1/8" |
| M63R | 63 | 1/4" |

## MF

**Manometro con attacco conico maschio posteriore flangiato**
Pressure gauge with flange

| Codice<br>Code | Diametro<br>Diameter | Filetto<br>Thread |
|---|---|---|
| M40F | 40 | 1/8" |
| M63F | 63 | 1/4" |

## MS

**Manometro a pannello**
Panel pressure gauge

| Codice<br>Code | Diametro<br>Diameter |
|---|---|
| M40S | 40 |
| M63S | 63 |

## 601

**Tappo di sicurezza con filetto maschio G3/8" completo di O-ring in silicone, anello di contenimento e manopola (qui raffigurato con manopola 610)**
Safety cap with 3/8" male parallel thread, silicone O-ring and retaining ring with knob (here below with knob 610)

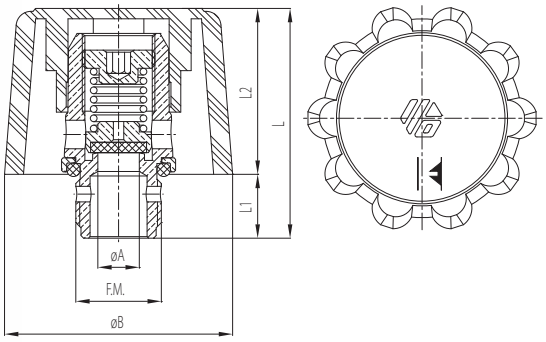

| Codice<br>Code | F.M. | ØA<br>[mm] | ØB<br>[mm] | L1<br>[mm] | L2<br>[mm] | L<br>[mm] |
|---|---|---|---|---|---|---|
| 601 | 3/8" | 8 | 44 | 12,3 | 32 | 44,3 |

## 602

**Tappo di sicurezza con filetto maschio G1/2" completo di O-ring in silicone, anello di contenimento e manopola (qui raffigurato con manopola 610)**
Safety cap with 1/2" male parallel thread, silicone O-ring and retaining ring with knob (here below with knob 610)

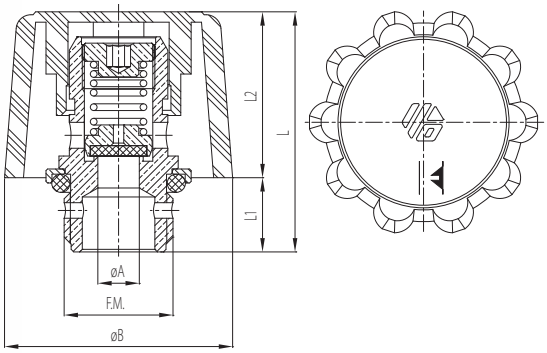

| Codice<br>Code | F.M. | ØA<br>[mm] | ØB<br>[mm] | L1<br>[mm] | L2<br>[mm] | L<br>[mm] |
|---|---|---|---|---|---|---|
| 602 | 1/2" | 8 | 44 | 12,3 | 32 | 44,3 |

## 603

**Tappo di sicurezza con filetto femmina G1/2" completo di rondella in silicone e manopola (qui raffigurato con manopola 610)**
Safety cap with 1/2" female parallel thread, silicone washer and knob (here below with knob 610)

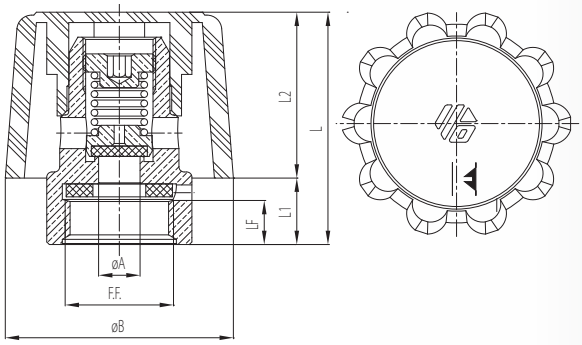

| Codice<br>Code | F.F. | LF<br>[mm] | ØA<br>[mm] | ØB<br>[mm] | L1<br>[mm] | L2<br>[mm] | L<br>[mm] |
|---|---|---|---|---|---|---|---|
| 603 | G1/2" | 9,2 | 8 | 44 | 12,8 | 32 | 44,8 |

## 604

**Tappo di sicurezza con filetto femmina G3/4" completo di rondella in silicone e manopola (qui raffigurato con manopola 610)**
Safety cap with 3/4" female parallel thread, silicone washer and knob (here below with knob 610)

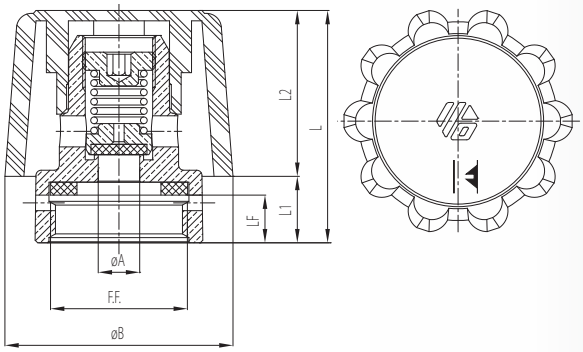

| Codice<br>Code | F.F. | LF<br>[mm] | ØA<br>[mm] | ØB<br>[mm] | L1<br>[mm] | L2<br>[mm] | L<br>[mm] |
|---|---|---|---|---|---|---|---|
| 604 | G3/4" | 9,2 | 8 | 44 | 12,8 | 32 | 44,8 |

## 605

**Tappo di sicurezza con filetto maschio G5/8" completo di rondella in silicone e manopola (qui raffigurato con manopola 610)**
Safety cap with G5/8" male parallel thread, silicone washer and knob (here below with knob 610)

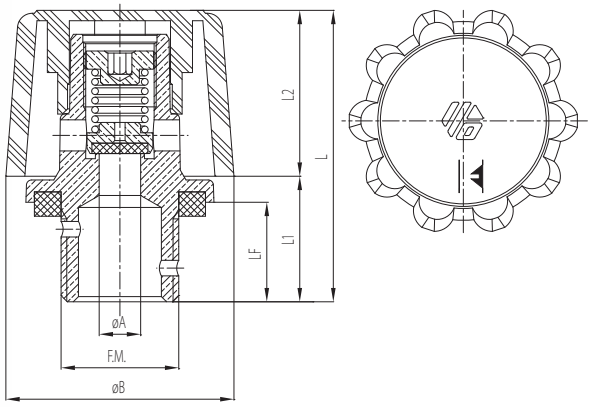


| Codice<br>Code | F.F. | LF<br>[mm] | ØA<br>[mm] | ØB<br>[mm] | L1<br>[mm] | L2<br>[mm] | L<br>[mm] |
|---|---|---|---|---|---|---|---|
| 605 | G5/8" | 19,2 | 8 | 44 | 24,2 | 32 | 56,2 |

## 606

**Tappo di sicurezza con filetto maschio M14x1,5 completo di rondella in silicone e manopola (qui raffigurato con manopola 610)**
Safety cap with M14x1,5 male parallel thread, silicone washer and knob (here below with knob 610)

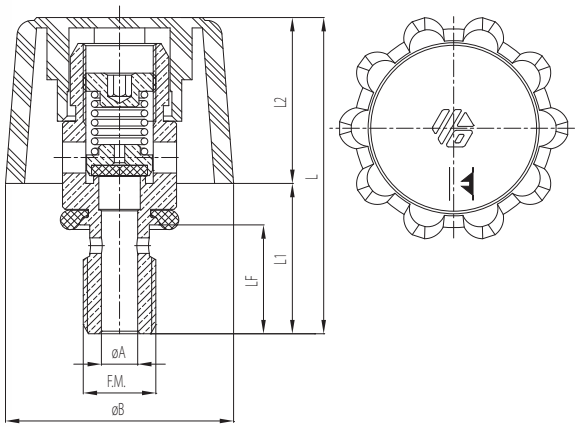


| Codice<br>Code | F.M. | LF<br>[mm] | ØA<br>[mm] | ØB<br>[mm] | L1<br>[mm] | L2<br>[mm] | L<br>[mm] |
|---|---|---|---|---|---|---|---|
| 606 | M14x1,5 | 21 | 7 | 44 | 29 | 32 | 61 |

## 610

**Manopola neutra per tappi serie 600 e 650 (colore nero)**
Knob without warning for caps of the series 600 and 650 (black)

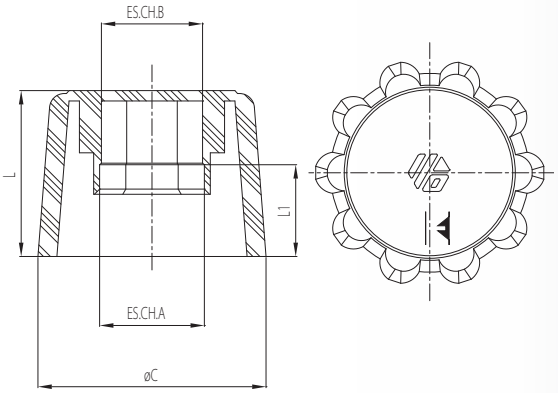

| Codice<br>Code | ES.CH.A<br>[mm] | ES.CH.B<br>[mm] | ØC<br>[mm] | L1<br>[mm] | L<br>[mm] |
|---|---|---|---|---|---|
| 610 | 17,5 | 16,9 | 44 | 18 | 32 |

## 611

**Manopola con precauzioni di apertura in italiano per tappi serie 600 e 650 (colore nero)**
Knob with opening instructions in italian for caps of the series 600 and 650 (black)

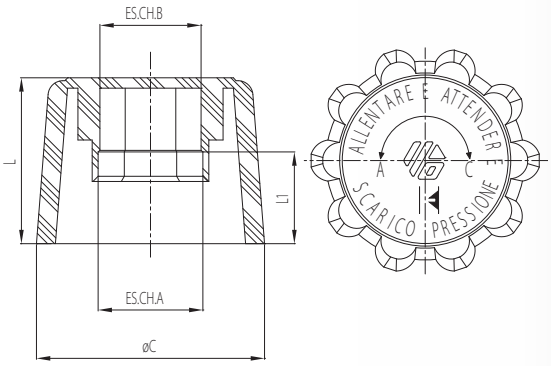

| Codice<br>Code | ES.CH.A<br>[mm] | ES.CH.B<br>[mm] | ØC<br>[mm] | L1<br>[mm] | L<br>[mm] |
|---|---|---|---|---|---|
| 611 | 17,5 | 16,9 | 44 | 18 | 32 |

## 613

**Manopola con senso di apertura e chiusura in tedesco e simbolo di pericolo per tappi serie 600 e 650 (colore nero)**
Knob with opening and closing instructions in german and symbol of danger for caps of the series 600 and 650 (black)

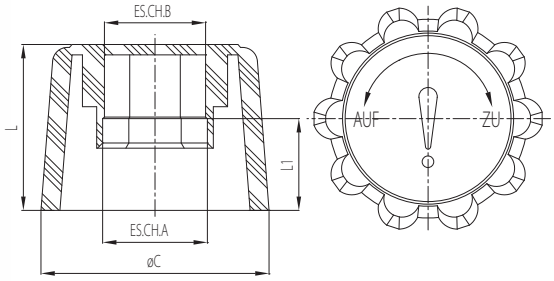

| Codice<br>Code | ES.CH.A<br>[mm] | ES.CH.B<br>[mm] | ØC<br>[mm] | L1<br>[mm] | L<br>[mm] |
|---|---|---|---|---|---|
| 613 | 17,5 | 16,9 | 44 | 18 | 32 |

## 614

**Manopola con istruzioni di apertura in italiano ed inglese per tappi serie 600 e 650 (colore nero)**
Knob with opening instructions in italian and english for caps of the series 600 and 650 (black)

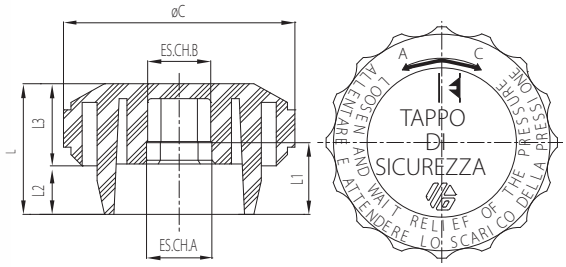

| Codice<br>Code | ES.CH.A<br>[mm] | ES.CH.B<br>[mm] | ØC<br>[mm] | L1<br>[mm] | L2<br>[mm] | L3<br>[mm] | L<br>[mm] |
|---|---|---|---|---|---|---|---|
| 614 | 17,5 | 16,9 | 62 | 19,2 | 13 | 22 | 35 |

## 615

**Manopola con istruzioni di apertura in italiano ed inglese per tappi serie 650 (colore nero)**
Knob with opening instructions in italian and english for caps of the series 650 (black)

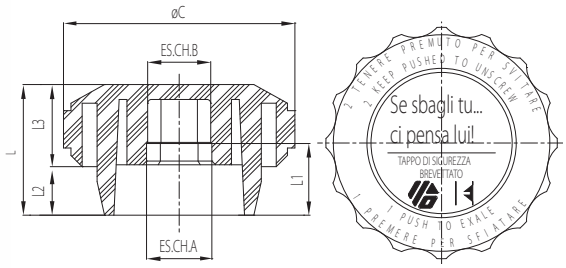

| Codice<br>Code | ES.CH.A<br>[mm] | ES.CH.B<br>[mm] | ØC<br>[mm] | L1<br>[mm] | L2<br>[mm] | L3<br>[mm] | L<br>[mm] |
|---|---|---|---|---|---|---|---|
| 615 | 17,5 | 16,9 | 62 | 19,2 | 13 | 22 | 35 |

## 616

**Manopola neutra per tappi serie 600 e 650 (colore nero)**
Knob without warnings for caps of the series 600 and 650 (black)

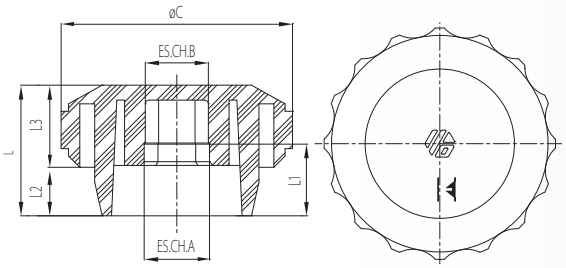

| Codice<br>Code | ES.CH.A<br>[mm] | ES.CH.B<br>[mm] | ØC<br>[mm] | L1<br>[mm] | L2<br>[mm] | L3<br>[mm] | L<br>[mm] |
|---|---|---|---|---|---|---|---|
| 616 | 17,5 | 16,9 | 62 | 19,2 | 13 | 22 | 35 |

## 616/A

**Manopola neutra per tappi serie 600 e 650 (colore blu)**
Knob without warnings for caps of the series 600 and 650 (blue)

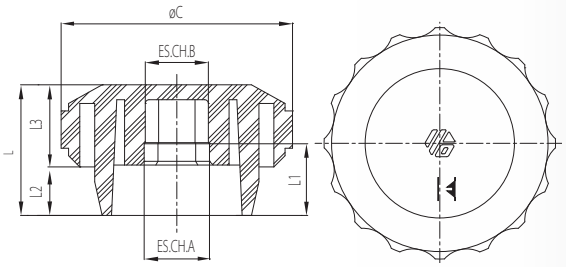

| Codice<br>Code | ES.CH.A<br>[mm] | ES.CH.B<br>[mm] | ØC<br>[mm] | L1<br>[mm] | L2<br>[mm] | L3<br>[mm] | L<br>[mm] |
|---|---|---|---|---|---|---|---|
| 616/A | 17,5 | 16,9 | 62 | 19,2 | 13 | 22 | 35 |

## 631

**Tappo di sicurezza con filetto maschio G3/8" completo di O-ring in silicone, anello di contenimento e manopola con meccanismo di sicurezza "child-proof" brevettato**
Safety cap with 3/8" male parallel thread, provided with silicone O-ring, retaining ring and knob with patented "child-proof" safety device

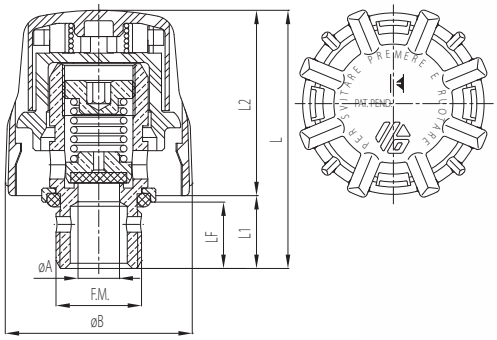

| Codice<br>Code | F.M. | LF<br>[mm] | ØA<br>[mm] | ØB<br>[mm] | L1<br>[mm] | L2<br>[mm] | L<br>[mm] |
|---|---|---|---|---|---|---|---|
| 631 | G3/8" | 12,8 | 8 | 36 | 14 | 35,8 | 49,8 |

## 632

**Tappo di sicurezza con filetto maschio G1/2" completo di O-ring in silicone, anello di contenimento e manopola con meccanismo di sicurezza "child-proof" brevettato**

Safety cap with G1/2" male parallel thread, provided with silicone O-ring, retaining ring and knob with patented "child-proof" safety devic

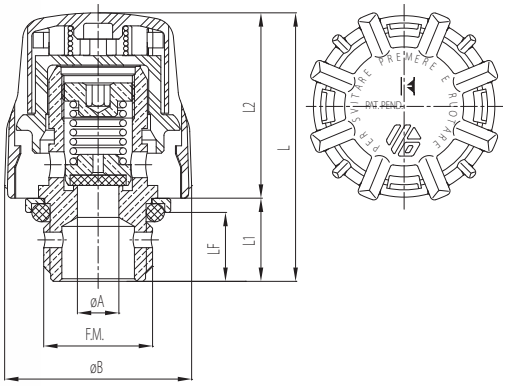

| Codice<br>Code | F.M. | LF<br>[mm] | ØA<br>[mm] | ØB<br>[mm] | L1<br>[mm] | L2<br>[mm] | L<br>[mm] |
|---|---|---|---|---|---|---|---|
| 632 | G1/2" | 13,3 | 8 | 36 | 16 | 35,8 | 51,8 |

## 651

**Tappo di sicurezza anti-svitamento con filetto maschio G3/8" completo di O-ring in silicone e manopola (qui raffigurato con manopola 614)**

"No removal" safety cap with G3/8" male thread completed with silicone O-ring and knob (here below with knob 614)

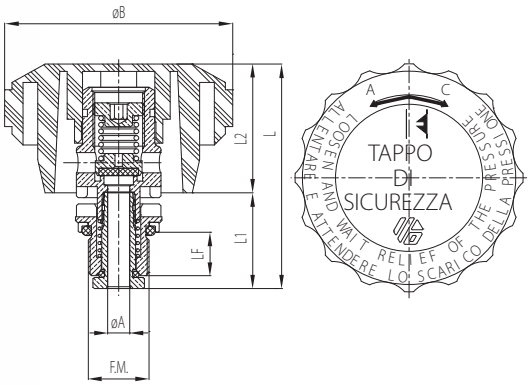

| Codice<br>Code | ES.CH.A<br>[mm] | ES.CH.B<br>[mm] | ØC<br>[mm] | L1<br>[mm] | L<br>[mm] |
|---|---|---|---|---|---|
| 651 | 17,5 | 16,9 | 44 | 18 | 32 |

## 652

Tappo di sicurezza anti-svitamento con filetto maschio G1/2" completo di O-ring in silicone, anello di contenimento e manopola (qui raffigurato con manopola 614)
"No removal" safety cap with G1/2" male parallel thread, provided with silicone O-ring, retaining ring and knob (here below with knob 614)

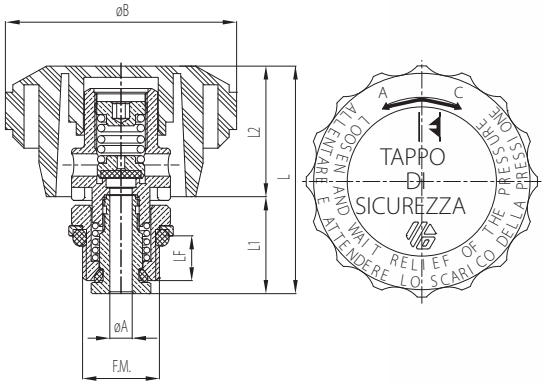

| Codice<br>Code | F.M. | LF<br>[mm] | ØA<br>[mm] | ØB<br>[mm] | L1<br>[mm] | L2<br>[mm] | L<br>[mm] |
|---|---|---|---|---|---|---|---|
| 652 | G1/2" | 12 | 6 | 62 | 26 | 35 | 61 |

## 653

Tappo di sicurezza anti-svitamento con filetto maschio G5/8" completo di O-ring in silicone, anello di contenimento e manopola (qui raffigurato con manopola 614)
"No removal" safety cap with G5/8" male parallel thread, provided with silicone O-ring, retaining ring and knob (here below with knob 614)

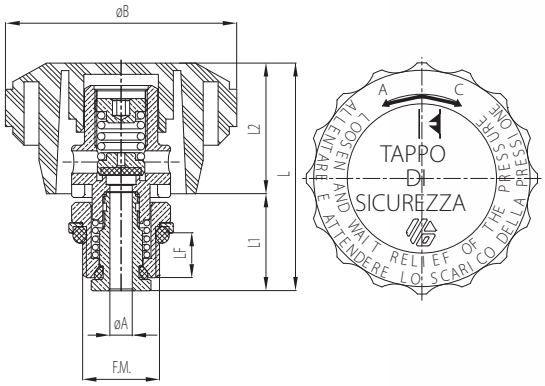

| Codice<br>Code | F.M. | LF<br>[mm] | ØA<br>[mm] | ØB<br>[mm] | L1<br>[mm] | L2<br>[mm] | L<br>[mm] |
|---|---|---|---|---|---|---|---|
| 653 | G5/8" | 12 | 6 | 62 | 26 | 35 | 61 |

## 690

Tappo di sicurezza anti-svitamento con filetto maschio G1/2" completo di O-ring in silicone, anello di contenimento e manopola, con meccanismo di sicurezza automatico anti-svitamento brevettato

Safety cap with G1/2" male parallel thread, provided with silicone O-ring, retaining ring and knob, patented no-screw automatic safety device

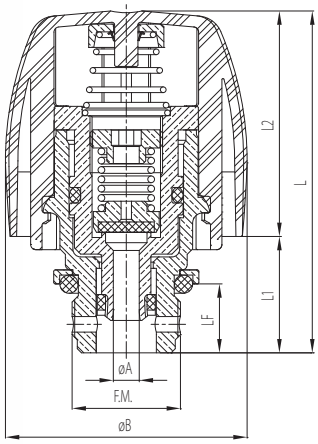

| Codice<br>Code | F.M. | LF<br>[mm] | ØA<br>[mm] | ØB<br>[mm] | L1<br>[mm] | L2<br>[mm] | L<br>[mm] |
|---|---|---|---|---|---|---|---|
| 690 | G1/2" | 13,3 | 5 | 46,6 | 22,5 | 43,5 | 66 |

## 695

Tappo di sicurezza anti-svitamento con filetto maschio G3/8" completo di O-ring in silicone, anello di contenimento e manopola, con meccanismo di sicurezza automatico anti-svitamento brevettato

Safety cap with G3/8" male parallel thread, provided with silicone O-ring, retaining ring and knob, patented no-screw automatic safety device

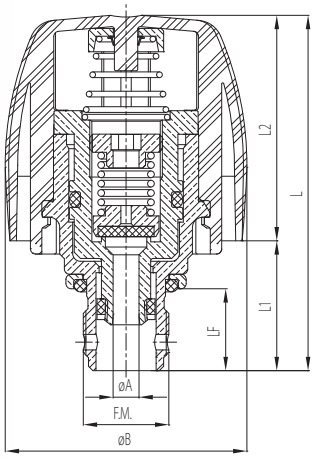


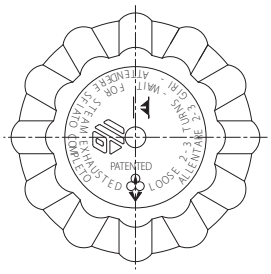

| Codice<br>Code | F.M. | LF<br>[mm] | ØA<br>[mm] | ØB<br>[mm] | L1<br>[mm] | L2<br>[mm] | L<br>[mm] |
|---|---|---|---|---|---|---|---|
| 695 | G3/8" | 15,8 | 5 | 46,6 | 25 | 43,5 | 68,5 |

## 5192/2

**Anello esterno di contenimento in ottone per O-ring tappi**
**Art. 601 - 631 - 651 - 695**
O-ring external retaining ring in brass for caps
Art. 601 - 631 - 651 - 695

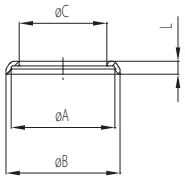

| Codice<br>Code | ØA<br>[mm] | ØB<br>[mm] | ØC<br>[mm] | L<br>[mm] |
|---|---|---|---|---|
| 5192/2 | 20 | 22 | 16,9 | 2,5 |

## 5193/2

**Anello esterno di contenimento in ottone per O-ring tappi**
**Art. 602 - 632 - 652 - 690**
O-ring external retaining ring in brass for caps
Art. 602 - 632 - 652 - 690

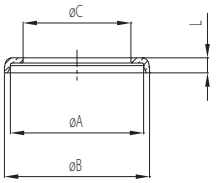

| Codice<br>Code | ØA<br>[mm] | ØB<br>[mm] | ØC<br>[mm] | L<br>[mm] |
|---|---|---|---|---|
| 5193/2 | 25,7 | 28 | 20,8 | 2,9 |

## OR119

Guarnizioni O-ring esterne per tappi Art. 601 - 651 - 685 - 695
External O-ring gasket for caps Art. 601 - 651 - 685 - 695

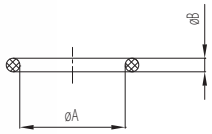

| Codice<br>Code | Materiale<br>Material | ØA<br>[mm] | ØB<br>[mm] |
|---|---|---|---|
| OR119I | FPM verde - Green FPM | 20,32 | 2,62 |
| OR119N | FPM nero - Black FPM | 20,32 | 2,62 |
| OR119S | SILICONE rosso - Red SILICONE | 20,32 | 2,62 |

## OR4075S

Guarnizioni O-ring esterne per tappi Art. 602 - 632 - 652 - 690
External O-ring gasket for caps Art. 602 - 632 - 652 - 690

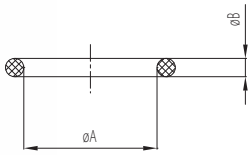

| Codice<br>Code | Materiale<br>Material | ØA<br>[mm] | ØB<br>[mm] |
|---|---|---|---|
| OR4075S | SILICONE rosso - Red SILICONE | 25,7 | 3,53 |

## 5132/5

Guarnizione esterna per tappi 605 (silicone rosso)
External gasket for caps 605 (red silicone)

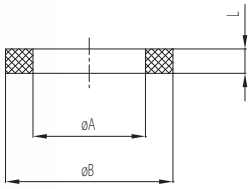

| Codice<br>Code | ØA<br>[mm] | ØB<br>[mm] | L<br>[mm] |
|---|---|---|---|
| 5132/5 | 21,7 | 32,3 | 4,7 |

## 5149/2

Guarnizione esterna per tappi 603 (silicone rosso)
External gasket for caps 603 (red silicone)

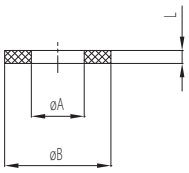

| Codice<br>Code | ØA<br>[mm] | ØB<br>[mm] | L<br>[mm] |
|---|---|---|---|
| 5149/2 | 10,2 | 20,5 | 2,5 |

## 5150/2

Guarnizione esterna per tappi 604 (silicone rosso)
External gasket for caps 604 (red silicone)

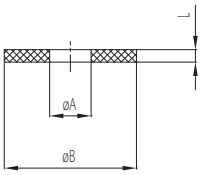

| Codice<br>Code | ØA<br>[mm] | ØB<br>[mm] | L<br>[mm] |
|---|---|---|---|
| 5150/2 | 8 | 25,5 | 2,4 |

## 5804300

Guarnizione esterna per tappi 606 (silicone rosso)
External gasket for caps 606 (red silicone)

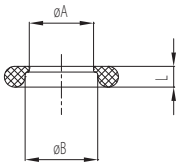

| Codice<br>Code | ØA<br>[mm] | ØB<br>[mm] | L<br>[mm] |
|---|---|---|---|
| 5804300 | 12,4 | 14 | 4 |

# INDICE RACCORDI E VALVOLE IN INOX

932

RACCORDI E VALVOLE IN ACCIAIO INOX
STAINLESS STEEL FITTINGS AND BALL VALVES

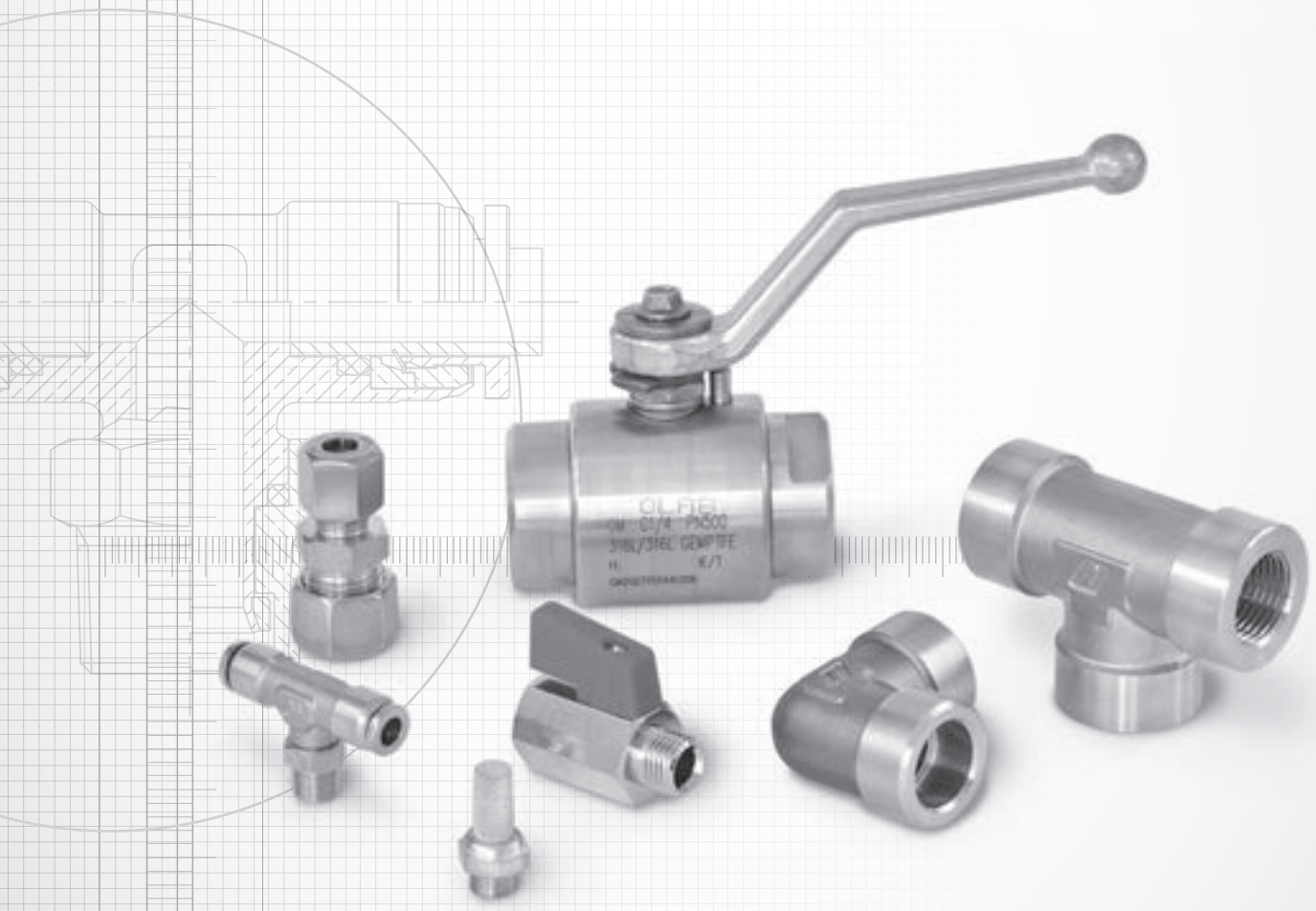

SERIE F100/XX [FKM]

SERIE 400K [80 BAR]

ACCESSORI

SERIE 4500 [130 BAR]

SERIE 5000

SERIE 533K-535

SERIE 4035-4047

SERIE 4555

SERIE 4556

SERIE 4000

OLAB
FLUID CONTROL
MADE IN ITALY

# INDICE

RACCORDI E VALVOLE IN ACCIAIO INOX


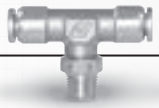

**SERIE F100/XX [FKM]** 934

RACCORDI AD INNESTO RAPIDO PER TUBI PLASTICI IN INOX AISI 316
AISI 316 STAINLESS STEEL PUSH-IN FITTINGS FOR PLASTIC PIPE

**SERIE 400K [80 BAR]** 946

RACCORDI PER COLLEGAMENTI FILETTATI IN INOX AISI 316
AISI 316 STAINLESS STEEL FITTINGS FOR THREADED FASTENERS

**ACCESSORI** 960

SILENZIATORI IN ACCIAIO INOX
STAINLESS STEEL SILENCINGS

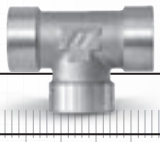

**SERIE 4500 [130 BAR]** 966

RACCORDI PER COLLEGAMENTI FILETTATI PER ALTA PRESSIONE IN INOX 316
AISI 316 STAINLESS STEEL FITTING FOR THREADED FASTENERS FOR HI-PRESSURE

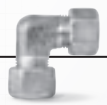

**SERIE 5000** 990

RACCORDI A COMPRESSIONE DIN 2353 IN INOX AISI 316
DIN 2353 COMPRESSION FITTINGS AISI 316 STAINLESS STEEL

# INDEX

STAINLESS STEEL FITTINGS AND BALL VALVES


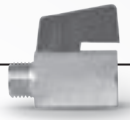

**SERIE 533K-535** — 1016

MICROVALVOLE A SFERA A PASSAGGIO RIDOTTO
MICRO-BALL VALVES REDUCING PORT

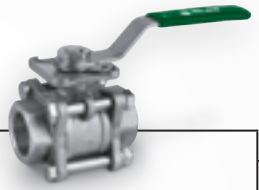

**SERIE 4035-4047** — 1022

VALVOLE A SFERA PER ALTA PRESSIONE
BALL VALVES FOR HIGH PRESSURE

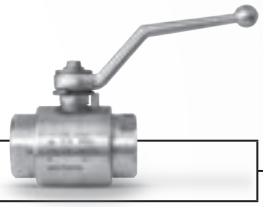

**SERIE 4555** — 1030

VALVOLE A SFERA A PASSAGGIO TOTALE
BALL VALVES TOTAL PASSAGE

**SERIE 4556** — 1036

VALVOLE DI RITEGNO UNIDIREZIONALE DI LINEA CON PISTONCINO
UNIDIRECTIONAL CHECK VALVE WITH PISTON

**SERIE 4000** — 1042

RACCORDI PER COLLEGAMENTI FILETTATI
FITTINGS FOR THREADED FASTENERS


OLAB FLUID CONTROL
MADE IN ITALY

OLAB
FLUID CONTROL
MADE IN ITALY

# SERIE F100/XX [FKM]

RACCORDI E VALVOLE IN INOX

# RACCORDI AD INNESTO RAPIDO PER TUBI PLASTICI IN INOX AISI 316

AISI 316 STAINLESS STEEL PUSH-IN FITTINGS FOR PLASTIC PIPE

## SERIE F100/XX [FKM]

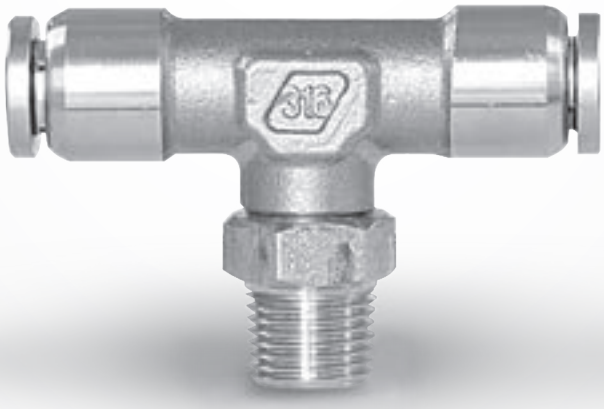


INOX STAINLESS STEEL

FOOD CONTACT

PERFETTA TENUTA
FULL SEALING CAPACITY

FACILE E SICURO
EASY AND SAFE

OLAB
FLUID CONTROL
MADE IN ITALY

## CARATTERISTICHE GENERALI

### UTILIZZI

Fluidi: aria, acqua e tutti i tipi di fluidi compatibili con l'acciaio inox AISI 316 e l'O-ring in FKM.
Tutti gli ambienti in cui è richiesta massima resistenza alla corrosione.

### PECULIARITÀ

- Ricavati da forgiato a caldo e da barra per garantirne l'elevata qualità (acciaio inox AISI 316)
- Resistenti nel tempo anche in condizioni gravose
- Dimensioni ridotte
- FOOD CONTACT
- Guarnizioni in FKM per aumentare la compatibilità con i fluidi e la resistenza alla temperatura
- Collaudo sul 100% della produzione
- Gamma completa per ogni tipo di esigenza
- Sgancio tubo estremamente efficiente grazie alle pinze in acciaio inox AISI 316

## GENERAL FEATURES

### APPLICATION

Fluids: air, water and all fluids compatible with AISI 316 stainless steel and FKM O-ring.
Environment with elevated corrosion resistance.

### SPECIAL FEATURES

- Made up of hot-forged brass and bar to ensure the high quality (AISI 316 stainless steel)
- Durable with hard conditions
- Small size
- FOOD CONTACT
- FKM sealing gaskets: greater compatibility with flids and better resistence to temperatures
- 100% tested
- Full range of products
- Efficient release pipe thanks to  the brass  release sleeve

## CERTIFICAZIONI - CERTIFICATIONS

1935/2004/EC

NSF / ANSI 51

## COSTRUZIONE

I principali componenti costitutivi dei raccordi serie F100/XX sono:
- Corpo e pinza di sgancio in acciaio inox AISI 316L
- Rondella elastica di trattenimento tubo in acciaio inox
- Guarnizioni (O-ring) in FKM (Viton) alimentare

**FILETTATURE** gas cilindrico ISO 228 (BSP); gas conico ISO 7 (BSPT)
**TUBI DI COLLEGAMENTO:** PA6, PA11, PA12, PTFE, FEP, Polietilene, Poliuretano (a diametro calibrato)
**TEMPERATURA** -15°C ÷ +160°C (verificare la scheda tecnica del tubo impiegato)
**PRESSIONE** max 20 bar (verificare la scheda tecnica del tubo impiegato)

## CONSTRUCTION

The main construction components of the fittings of the F100/XX series are:
- AISI 316L stainless steel body
- AISI 316L stainless steel release sleeve
- Stainless steel locking ring
- Sealing gaskets (O-ring) made of FKM (Viton) for food contact

**THREADS** ISO228 (BSP) cylindrical gas; ISO 7 (BSPT) conical gas
**CONNECTING PIPES** PA6, PA11, PA12, PTFE, FEP, Polyethylene, Polyurethane (diameter sized)
**TEMPERATURE** -15°C ÷ +160°C (check data sheet pipe)
**PRESSURE** max 20 bar (check data sheet pipe)

| | |
|---|---|
| **Diametri esterni tubo**<br>External diameter pipe | **Ø4 - Ø6 - Ø8 - Ø10 - Ø12 - Ø14 mm** |
| **Filetti dei raccordi**<br>Fittings threads | **Cilindrico (G1/8 - G1/4 - G3/8 - G1/2)**<br>Cylindrical (G1/8 - G1/4 - G3/8 - G1/2) |
| | **Conico (R1/8 - R1/4 - R3/8 - R1/2)**<br>Conical (R1/8 - R1/4 - R3/8 - R1/2) |

## F100/XX F-ULRXX

Raccordo ad innesto rapido diritto intermedio

Push-in fitting straight equal union

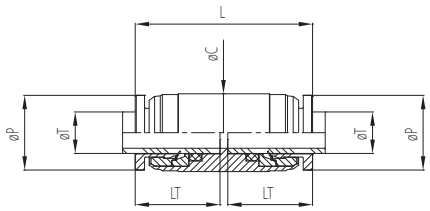

| Codice<br>Code | ØT<br>[mm] | L<br>[mm] | LT<br>[mm] | ØC<br>[mm] | ØP<br>[mm] |
|---|---|---|---|---|---|
| F-ULRXX4/000 | 4 | 27,1 | 10,9 | 10 | 9 |
| F-ULRXX6/000 | 6 | 28,4 | 13,5 | 12 | 11 |
| F-ULRXX8/000 | 8 | 34,3 | 16,4 | 15 | 14 |
| F-ULRXX10/000 | 10 | 36 | 17 | 18 | 16 |
| F-ULRXX12/000 | 12 | 41 | 19 | 20 | 20 |
| F-ULRXX14/000 | 14 | 46,8 | 21,7 | 22 | 21 |

## F101/XX F-ULRMXX

Raccordo ad innesto rapido diritto intermedio passalamiera con ghiera di fissaggio

Push-in fitting bulkhead union with ring nut

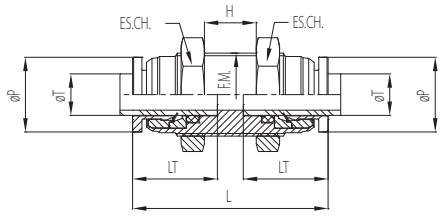

| Codice<br>Code | ØT<br>[mm] | L<br>[mm] | LT<br>[mm] | H<br>[mm] | ES.CH.<br>[mm] | F.M. | ØP<br>[mm] |
|---|---|---|---|---|---|---|---|
| F-ULRMXX4/000 | 4 | 29,6 | 10,9 | 7 | 14 | M11x1 | 9 |
| F-ULRMXX6/000 | 6 | 34 | 13,5 | 10 | 17 | M13x1 | 11 |
| F-ULRMXX8/000 | 8 | 37,8 | 16,4 | 10 | 19 | M16x1 | 14 |
| F-ULRMXX10/000 | 10 | 43 | 17 | 12 | 22 | M19x1 | 16 |
| F-ULRMXX12/000 | 12 | 50 | 19 | 15,5 | 27 | M22x1 | 20 |
| F-ULRMXX14/000 | 14 | 54,8 | 21,7 | 18 | 30 | M24x1 | 21 |

## F102/XX F-UMRXX

**Raccordo ad innesto rapido diritto con filetto maschio gas cilindrico e O-ring**
Push-in fitting straight adaptor with male parallel thread and O-ring

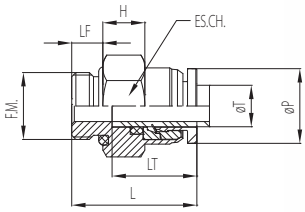

| Codice<br>Code | ØT<br>[mm] | F.M. | L<br>[mm] | LT<br>[mm] | LF<br>[mm] | H<br>[mm] | ES.CH.<br>[mm] | ØP<br>[mm] |
|---|---|---|---|---|---|---|---|---|
| F-UMRXX4/000 | 4 | 1/8" | 18,5 | 10,9 | 5,7 | 6,5 | 14 | 9 |
| F-UMRXX4/001 | 4 | 1/4" | 19,2 | 10,9 | 6 | 6,9 | 17 | 9 |
| F-UMRXX6/000 | 6 | 1/8" | 20,2 | 13,5 | 5,7 | 8,2 | 14 | 11 |
| F-UMRXX6/001 | 6 | 1/4" | 20 | 13,5 | 6 | 7,7 | 17 | 11 |
| F-UMRXX8/000 | 8 | 1/8" | 25,1 | 16,4 | 5,7 | 10,5 | 15 | 14 |
| F-UMRXX8/001 | 8 | 1/4" | 22,4 | 16,4 | 6 | 8,1 | 17 | 14 |
| F-UMRXX10/001 | 10 | 1/4" | 25,5 | 17 | 6 | 10 | 19 | 16 |
| F-UMRXX10/002 | 10 | 3/8" | 23,5 | 17 | 6,5 | 7,5 | 22 | 16 |
| F-UMRXX10/003 | 10 | 1/2" | 28,5 | 17 | 9,5 | 9,5 | 27 | 16 |
| F-UMRXX12/001 | 12 | 1/4" | 27,5 | 19 | 6 | 11 | 22 | 20 |
| F-UMRXX12/002 | 12 | 3/8" | 28 | 19 | 6,5 | 11 | 22 | 20 |
| F-UMRXX12/003 | 12 | 1/2" | 31,5 | 19 | 9,5 | 11,5 | 27 | 20 |
| F-UMRXX14/003 | 14 | 1/2" | 33,9 | 21,7 | 9,5 | 12,5 | 27 | 21 |

## F103/X F-UMRCX

**Raccordo ad innesto rapido diritto con filetto maschio gas conico**
Push-in fitting straight adaptor with male conical thread

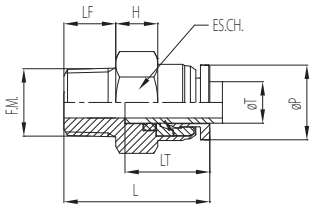

| Codice<br>Code | ØT<br>[mm] | F.M. | L<br>[mm] | LT<br>[mm] | LF<br>[mm] | H<br>[mm] | ES.CH.<br>[mm] | ØP<br>[mm] |
|---|---|---|---|---|---|---|---|---|
| F-UMRCXX4/000 | 4 | 1/8" | 20,4 | 10,9 | 7,6 | 7 | 10 | 9 |
| F-UMRCXX4/001 | 4 | 1/4" | 24,1 | 10,9 | 11,3 | 7 | 14 | 9 |
| F-UMRCXX6/000 | 6 | 1/8" | 21,1 | 13,5 | 7,6 | 7,2 | 12 | 11 |
| F-UMRCXX6/001 | 6 | 1/4" | 24,8 | 13,5 | 11,3 | 7,2 | 14 | 11 |
| F-UMRCXX8/000 | 8 | 1/8" | 24,5 | 16,4 | 7,6 | 8,5 | 15 | 14 |
| F-UMRCXX8/001 | 8 | 1/4" | 27,7 | 16,4 | 11,3 | 8 | 15 | 14 |
| F-UMRCXX8/002 | 8 | 3/8" | 28,1 | 16,4 | 11,7 | 8 | 17 | 14 |
| F-UMRCXX10/001 | 10 | 1/4" | 29,3 | 17 | 11,3 | 8,5 | 19 | 16 |
| F-UMRCXX10/002 | 10 | 3/8" | 29,7 | 17 | 11,7 | 8,5 | 19 | 16 |
| F-UMRCXX10/003 | 10 | 1/2" | 33,5 | 17 | 15,5 | 8,5 | 22 | 16 |
| F-UMRCXX12/001 | 12 | 1/4" | 32,3 | 19 | 11,3 | 10,5 | 22 | 20 |
| F-UMRCXX12/002 | 12 | 3/8" | 32,2 | 19 | 11,7 | 10 | 22 | 20 |
| F-UMRCXX12/003 | 12 | 1/2" | 36,0 | 19 | 15,5 | 10 | 22 | 20 |
| F-UMRCXX14/003 | 14 | 1/2" | 38,4 | 21,7 | 15,5 | 11 | 22 | 21 |

## F108/XX F-EGXX

Raccordo ad innesto rapido ad angolo girevole con filetto maschio gas cilindrico e O-ring

Push-in fitting elbow adaptor with swivel male parallel thread and O-ring

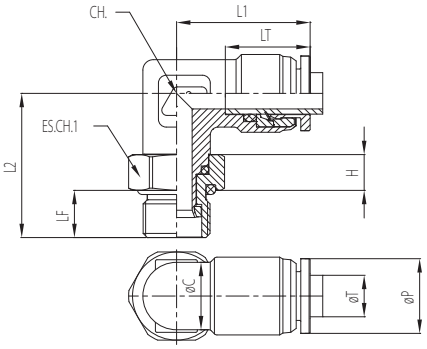

| Codice Code | ØT [mm] | F.M. | LF [mm] | L1 [mm] | L2 [mm] | LT [mm] | ØC [mm] | CH. [mm] | ES. CH.1 [mm] | H [mm] | ØP [mm] |
|---|---|---|---|---|---|---|---|---|---|---|---|
| F-EGXX4/000 | 4 | 1/8" | 6,5 | 17,1 | 21,8 | 10,9 | 10 | 12 | 14 | 6,5 | 9 |
| F-EGXX6/000 | 6 | 1/8" | 6,5 | 22,3 | 21,8 | 13,5 | 13 | 14 | 14 | 6,5 | 11 |
| F-EGXX6/001 | 6 | 1/4" | 9,1 | 19,3 | 27,8 | 13,5 | 13 | 14 | 17 | 6,9 | 11 |
| F-EGXX8/000 | 8 | 1/8" | 6,5 | 25,8 | 24,8 | 16,4 | 13 | 14 | 14 | 6,5 | 14 |
| F-EGXX8/001 | 8 | 1/4" | 9,1 | 25,8 | 27,8 | 16,4 | 13 | 14 | 17 | 6,9 | 14 |
| F-EGXX10/001 | 10 | 1/4" | 9,1 | 27,7 | 28,6 | 17 | 15 | 17 | 17 | 6,9 | 16 |
| F-EGXX10/002 | 10 | 3/8" | 9 | 27,7 | 28,9 | 17 | 15 | 17 | 22 | 8,5 | 16 |
| F-EGXX12/001 | 12 | 1/4" | 9,1 | 28,5 | 29,1 | 19 | 15 | 17 | 17 | 6,9 | 20 |
| F-EGXX12/002 | 12 | 3/8" | 9 | 28,5 | 29,4 | 19 | 18 | 18 | 22 | 8,5 | 20 |

## F109/XX F-EGCXX

Raccordo ad innesto rapido ad angolo girevole con filetto maschio gas conico

Push-in fitting elbow adaptor with swivel male conical thread

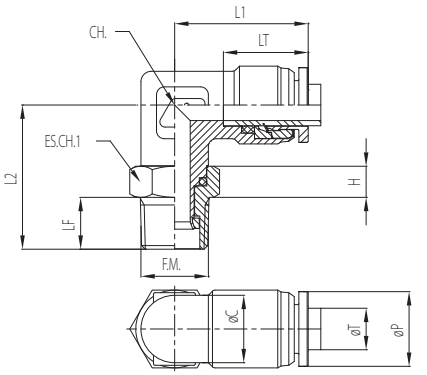

| Codice Code | ØT [mm] | F.M. | LF [mm] | L1 [mm] | L2 [mm] | LT [mm] | ØC [mm] | CH. [mm] | ES. CH.1 [mm] | H [mm] | ØP [mm] |
|---|---|---|---|---|---|---|---|---|---|---|---|
| F-EGCXX4/000 | 4 | 1/8" | 7,6 | 17,1 | 21,4 | 10,9 | 10 | 12 | 12 | 5 | 9 |
| F-EGCXX6/000 | 6 | 1/8" | 7,6 | 22,3 | 21,4 | 13,5 | 13 | 14 | 12 | 5 | 11 |
| F-EGCXX6/001 | 6 | 1/4" | 11,3 | 19,3 | 29,1 | 13,5 | 13 | 14 | 15 | 6 | 11 |
| F-EGCXX8/000 | 8 | 1/8" | 7,6 | 25,8 | 25,6 | 16,4 | 13 | 14 | 12 | 5 | 14 |
| F-EGCXX8/001 | 8 | 1/4" | 11,3 | 25,8 | 29,1 | 16,4 | 13 | 14 | 15 | 6 | 14 |
| F-EGCXX10/001 | 10 | 1/4" | 11,3 | 27,7 | 29,9 | 17 | 15 | 17 | 15 | 6 | 16 |
| F-EGCXX10/002 | 10 | 3/8" | 11,7 | 27,7 | 29,6 | 17 | 15 | 17 | 19 | 6,5 | 16 |
| F-EGCXX12/001 | 12 | 1/4" | 11,3 | 28,5 | 30,4 | 19 | 15 | 17 | 15 | 6 | 20 |
| F-EGCXX12/002 | 12 | 3/8" | 11,7 | 33,1 | 30,1 | 19 | 18 | 18 | 19 | 6,5 | 20 |

## F111/XX F-ELRXX

Raccordo ad innesto rapido ad angolo intermedio
Push-in fitting elbow equal union

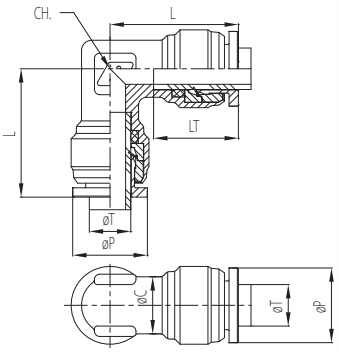


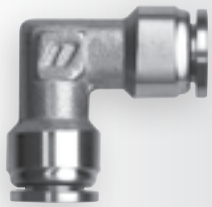

| Codice<br>Code | ØT<br>[mm] | L<br>[mm] | LT<br>[mm] | ØC<br>[mm] | CH.<br>[mm] | ØP<br>[mm] |
|---|---|---|---|---|---|---|
| F-ELRXX4/000 | 4 | 20,6 | 10,9 | 10 | 12 | 9 |
| F-ELRXX6/000 | 6 | 22,3 | 13,5 | 10 | 12 | 11 |
| F-ELRXX8/000 | 8 | 24,8 | 16,4 | 10 | 12 | 14 |
| F-ELRXX10/000 | 10 | 25,7 | 17 | 13 | 14 | 16 |
| F-ELRXX12/000 | 12 | 28,5 | 19 | 15 | 17 | 20 |
| F-ELRXX14/000 | 14 | 33,4 | 21,7 | 18 | 18 | 21 |

## F113/XX F-ERCXX

Raccordo ad innesto rapido ad angolo fisso con filetto maschio gas conico
Push-in fitting elbow adaptor with male conical thread

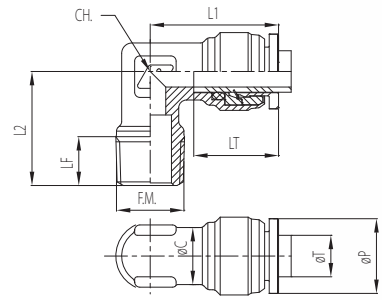

| Codice<br>Code | ØT<br>[mm] | F.M. | L1<br>[mm] | L2<br>[mm] | LF<br>[mm] | LT<br>[mm] | ØC<br>[mm] | CH.<br>[mm] | ØP<br>[mm] |
|---|---|---|---|---|---|---|---|---|---|
| F-ERCXX4/000 | 4 | 1/8" | 20,6 | 19 | 7,6 | 10,9 | 10 | 12 | 9 |
| F-ERCXX6/000 | 6 | 1/8" | 22,3 | 17 | 7,6 | 13,5 | 10 | 12 | 11 |
| F-ERCXX6/001 | 6 | 1/4" | 22,3 | 21,5 | 10 | 13,5 | 10 | 12 | 11 |
| F-ERCXX8/000 | 8 | 1/8" | 24,8 | 21,5 | 7,6 | 16,4 | 10 | 12 | 14 |
| F-ERCXX8/001 | 8 | 1/4" | 24,8 | 23,5 | 11,3 | 16,4 | 10 | 12 | 14 |
| F-ERCXX10/001 | 10 | 1/4" | 25,7 | 23 | 11,3 | 17 | 13 | 14 | 16 |
| F-ERCXX10/002 | 10 | 3/8" | 25,7 | 23,5 | 11 | 17 | 13 | 14 | 16 |
| F-ERCXX12/001 | 12 | 1/4" | 28,5 | 24 | 11,3 | 19 | 15 | 17 | 20 |
| F-ERCXX12/002 | 12 | 3/8" | 28,5 | 24,5 | 11,7 | 19 | 15 | 17 | 20 |
| F-ERCXX14/003 | 14 | 1/2" | 33,4 | 29,5 | 14 | 21,7 | 18 | 18 | 21 |

## F107/XX F-TGCXX

Raccordo ad innesto rapido a T girevole con filetto maschio centrale gas cilindrico e O-ring

Push-in fitting tee with central swivel male parallel thread and O-ring

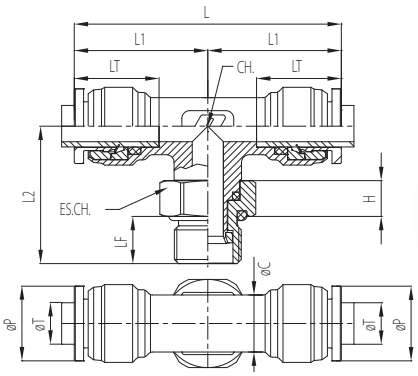


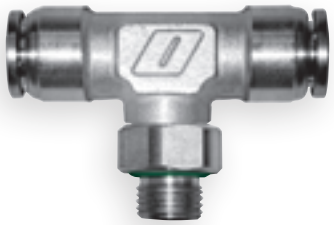

| Codice Code | ØT [mm] | F.M. | LF [mm] | L1 [mm] | L [mm] | L2 [mm] | LT [mm] | ØC [mm] | CH. [mm] | ES. CH. [mm] | H [mm] | ØP [mm] |
|---|---|---|---|---|---|---|---|---|---|---|---|---|
| F-TGCXX4/000 | 4 | 1/8" | 6,5 | 17,1 | 34,2 | 21,8 | 10,9 | 10 | 12 | 14 | 6,5 | 9 |
| F-TGCXX6/000 | 6 | 1/8" | 6,5 | 22,3 | 44,6 | 22,8 | 13,5 | 10 | 12 | 14 | 6,5 | 11 |
| F-TGCXX6/001 | 6 | 1/4" | 9,1 | 19,3 | 38,6 | 26,6 | 13,5 | 13 | 14 | 17 | 6,9 | 11 |
| F-TGCXX8/000 | 8 | 1/8" | 6,5 | 24,7 | 49,4 | 23,8 | 16,4 | 13 | 14 | 14 | 6,5 | 14 |
| F-TGCXX8/001 | 8 | 1/4" | 9,1 | 24,7 | 49,4 | 26,5 | 16,4 | 13 | 14 | 17 | 6,9 | 14 |
| F-TGCXX10/001 | 10 | 1/4" | 9,1 | 27,7 | 55,4 | 29,1 | 17 | 15 | 17 | 17 | 6,9 | 16 |
| F-TGCXX10/002 | 10 | 3/8" | 9 | 27,7 | 55,4 | 29,4 | 17 | 15 | 17 | 22 | 8,6 | 16 |
| F-TGCXX12/001 | 12 | 1/4" | 9,1 | 28,5 | 57 | 29,1 | 19 | 20 | 15 | 17 | 6,9 | 20 |
| F-TGCXX12/002 | 12 | 3/8" | 9 | 28,5 | 57 | 29,4 | 19 | 20 | 15 | 17 | 8,6 | 20 |

## F114/XX F-TGCCXX

Raccordo ad innesto rapido a T girevole con filetto maschio centrale gas conico

Push-in fitting tee with central swivel male conical thread

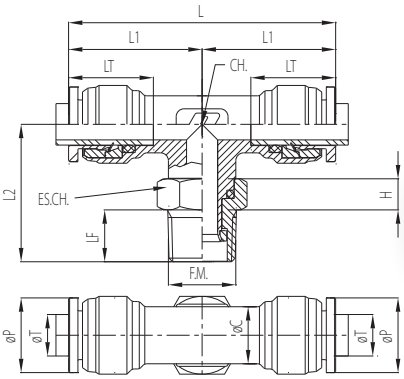

| Codice Code | ØT [mm] | F.M. | LF [mm] | L1 [mm] | L [mm] | L2 [mm] | LT [ mm] | ØC [mm] | CH. [mm] | ES. CH. [mm] | H [mm] | ØP [mm] |
|---|---|---|---|---|---|---|---|---|---|---|---|---|
| F-TGCCXX4/000 | 4 | 1/8" | 7,6 | 17,1 | 34,2 | 21,4 | 10,9 | 10 | 12 | 12 | 5 | 9 |
| F-TGCCXX6/000 | 6 | 1/8" | 7,6 | 22,3 | 44,6 | 22,2 | 13,5 | 10 | 12 | 12 | 5 | 11 |
| F-TGCCXX6/001 | 6 | 1/4" | 11,3 | 19,3 | 38,6 | 27,9 | 13,5 | 13 | 14 | 15 | 6 | 11 |
| F-TGCCXX8/000 | 8 | 1/8" | 7,6 | 24,7 | 49,4 | 23,4 | 16,4 | 13 | 14 | 12 | 5 | 14 |
| F-TGCCXX8/001 | 8 | 1/4" | 11,3 | 24,7 | 49,4 | 27,8 | 16,4 | 13 | 14 | 15 | 6 | 14 |
| F-TGCCXX10/001 | 10 | 1/4" | 11,3 | 27,7 | 55,4 | 30,4 | 17 | 15 | 17 | 15 | 6 | 16 |
| F-TGCCXX10/002 | 10 | 3/8" | 11,7 | 27,7 | 55,4 | 30,1 | 17 | 15 | 17 | 19 | 6,5 | 16 |
| F-TGCCXX12/001 | 12 | 1/4" | 11,3 | 28,5 | 57 | 30,4 | 19 | 20 | 15 | 15 | 6 | 20 |
| F-TGCCXX12/002 | 12 | 3/8" | 11,7 | 28,5 | 57 | 30,1 | 19 | 20 | 15 | 19 | 6,5 | 20 |

## F131/XX F-TLRXX

**Raccordo ad innesto rapido a T intermedio**
Push-in fitting tee equal union

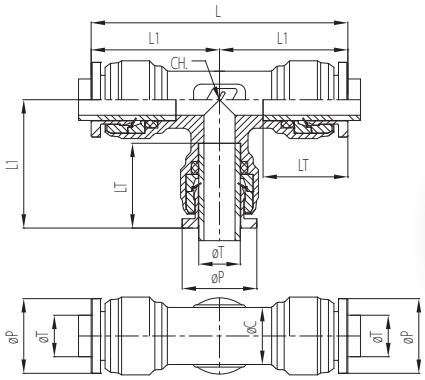


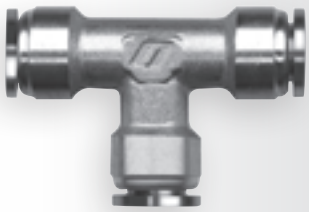

| Codice<br>Code | ØT<br>[mm] | L<br>[mm] | L1<br>[mm] | LT<br>[mm] | ØC<br>[mm] | CH.<br>[mm] | ØP<br>[mm] |
|---|---|---|---|---|---|---|---|
| F-TLRXX4/000 | 4 | 21,6 | 43,2 | 10,9 | 10 | 12 | 9 |
| F-TLRXX6/000 | 6 | 22,3 | 44,6 | 13,5 | 10 | 12 | 11 |
| F-TLRXX8/000 | 8 | 24,8 | 49,6 | 16,4 | 10 | 12 | 14 |
| F-TLRXX10/000 | 10 | 25,7 | 51,4 | 17 | 13 | 14 | 16 |
| F-TLRXX12/000 | 12 | 28 | 56 | 19 | 15 | 17 | 20 |
| F-TLRXX14/000 | 14 | 33,4 | 66,8 | 21,7 | 18 | 18 | 21 |

## F133/XX F-TRCCXX

**Raccordo ad innesto rapido a T con filetto maschio centrale gas conico**
Push-in fitting tee adaptor with central male conical thread

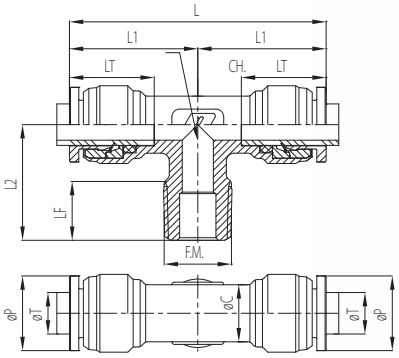

| Codice<br>Code | ØT<br>[mm] | F.M. | LF<br>[mm] | L<br>[mm] | L1<br>[mm] | L2<br>[mm] | LT<br>[mm] | ØC<br>[mm] | CH.<br>[mm] | ØP<br>[mm] |
|---|---|---|---|---|---|---|---|---|---|---|
| F-TRCCXX4/000 | 4 | 1/8" | 7,6 | 20,6 | 41,2 | 17 | 10,9 | 10 | 12 | 9 |
| F-TRCCXX6/000 | 6 | 1/8" | 7,6 | 22,3 | 44,6 | 17 | 13,5 | 10 | 12 | 11 |
| F-TRCCXX6/001 | 6 | 1/4" | 10 | 22,3 | 44,6 | 21,5 | 13,5 | 10 | 12 | 11 |
| F-TRCCXX8/000 | 8 | 1/8" | 7,6 | 25,1 | 50,2 | 21,5 | 16,4 | 10 | 12 | 14 |
| F-TRCCXX8/001 | 8 | 1/4" | 11,3 | 25,1 | 50,2 | 23,5 | 16,4 | 10 | 12 | 14 |
| F-TRCCXX10/001 | 10 | 1/4" | 11,3 | 25,7 | 51,4 | 23 | 17 | 13 | 14 | 16 |
| F-TRCCXX12/001 | 12 | 1/4" | 11,3 | 28,5 | 57 | 24 | 19 | 15 | 17 | 20 |
| F-TRCCXX14/003 | 14 | 1/2" | 14 | 33,4 | 66,8 | 29,5 | 21,7 | 18 | 18 | 21 |

## F121/XX F-RIDXX

Riduzione per raccordo ad innesto rapido

Reducer junction for push-in fitting

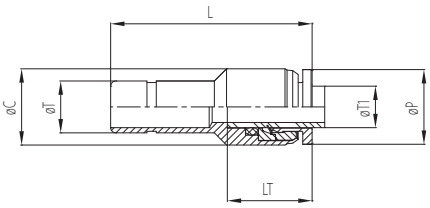

| Codice<br>Code | ØT<br>[mm] | ØT1<br>[mm] | LT<br>[mm] | L<br>[mm] | ØC<br>[mm] | ØP<br>[mm] |
|---|---|---|---|---|---|---|
| F-RIDXX6/000 | 6 | 4 | 10,9 | 29,6 | 10 | 9 |
| F-RIDXX8/000 | 8 | 4 | 10,9 | 32,6 | 10 | 9 |
| F-RIDXX8/002 | 8 | 6 | 13,5 | 33,3 | 12 | 11 |
| F-RIDXX10/002 | 10 | 6 | 13,5 | 36 | 12 | 11 |
| F-RIDXX10/003 | 10 | 8 | 16,4 | 38.9 | 15 | 14 |
| F-RIDXX12/002 | 12 | 6 | 13,5 | 36,5 | 12 | 11 |
| F-RIDXX12/003 | 12 | 8 | 16,4 | 40,9 | 15 | 14 |
| F-RIDXX12/004 | 12 | 10 | 17 | 43 | 18 | 16 |

## F134/X F-ADAX

Adattatore con filetto maschio gas cilindrico e O-ring per raccordo ad innesto rapido

Straight stem connector for push-in fitting with male parallel thread and O-ring

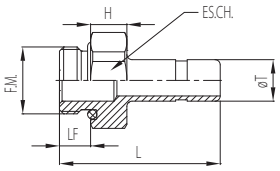


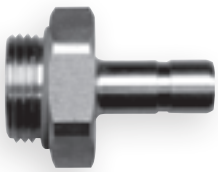

| Codice<br>Code | ØT<br>[mm] | F.M. | L<br>[mm] | LF<br>[mm] | H<br>[mm] | ES.CH.<br>[mm] |
|---|---|---|---|---|---|---|
| F-ADAX4/000 | 4 | 1/8" | 25,7 | 5,7 | 6 | 14 |
| F-ADAX4/001 | 4 | 1/4" | 25,5 | 6 | 5,5 | 17 |
| F-ADAX6/000 | 6 | 1/8" | 27 | 5,7 | 6 | 14 |
| F-ADAX6/001 | 6 | 1/4" | 28,3 | 6 | 7 | 17 |
| F-ADAX8/000 | 8 | 1/8" | 30,7 | 5,7 | 7 | 14 |
| F-ADAX8/001 | 8 | 1/4" | 31 | 6 | 7 | 17 |
| F-ADAX8/002 | 8 | 3/8" | 31,5 | 6,5 | 7 | 22 |
| F-ADAX10/001 | 10 | 1/4" | 34 | 6 | 7 | 17 |
| F-ADAX10/002 | 10 | 3/8" | 34,5 | 6,5 | 7 | 22 |
| F-ADAX10/003 | 10 | 1/2" | 39,5 | 9,5 | 9 | 27 |
| F-ADAX12/001 | 12 | 1/4" | 36 | 6 | 7 | 17 |
| F-ADAX12/002 | 12 | 3/8" | 36,5 | 6,5 | 7 | 22 |
| F-ADAX12/003 | 12 | 1/2" | 41,5 | 9,5 | 9 | 27 |

## F-RVBFXX

**Regolatore di flusso bi-direzionale a vite con filetto femmina gas cilindrico e filetto maschio gas cilindrico con O-ring**

Flow control with screw with female parallel thread and male parallel thread and O-ring

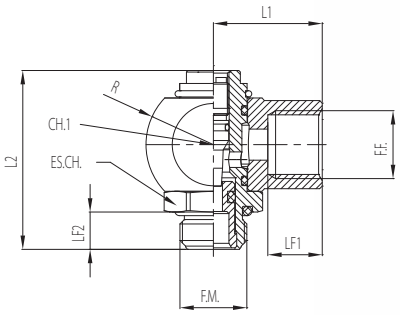


| Codice<br>Code | F.F. | F.M. | LF1<br>[mm] | LF2<br>[mm] | L1<br>[mm] | L2<br>[mm] | ES.CH.<br>[mm] | CH.1<br>[mm] | R sferico<br>R sferical<br>[mm] |
|---|---|---|---|---|---|---|---|---|---|
| F-RVBFXX 00/000 | 1/8" | 1/8" | 8,5 | 5,7 | 18 | 44,6 | 14 | 15 | 12 |
| F-RVBFXX 01/001 | 1/4" | 1/4" | 10,5 | 7 | 21 | 37,3 | 17 | 19 | 13 |
| F-RVBFXX 02/002 | 3/8" | 3/8" | 11,5 | 7,5 | 24,5 | 42 | 22 | 22 | 15 |
| F-RVBFXX 03/003 | 1/2" | 1/2" | 16 | 9,3 | 31 | 52,1 | 27 | 35 | 20 |

## F-RVBXX

**Regolatore di flusso bi-direzionale a vite con attacco rapido e filetto maschio gas cilindrico con O-ring**

Flow control with screw with push-in fitting and male parallel thread and O-ring

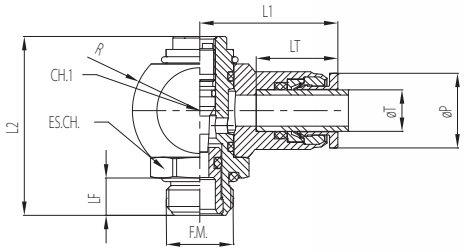


| Codice<br>Code | ØT<br>[mm] | F.M. | LT<br>[mm] | LF<br>[mm] | L1<br>[mm] | L2<br>[mm] | ES.CH.<br>[mm] | CH.1<br>[mm] | ØP<br>[mm] | R sferico<br>R sferical<br>[mm] |
|---|---|---|---|---|---|---|---|---|---|---|
| F-RVBXX 4/005 | 4 | M5 | 12,8 | 5 | 19,4 | 28,5 | | 12 | 9 | 11 |
| F-RVBXX 4/000 | 4 | 1/8" | 12,8 | 5,7 | 19,4 | 44,6 | 14 | 15 | 9 | 12 |
| F-RVBXX 6/000 | 6 | 1/8" | 13,5 | 5,7 | 21 | 44,6 | 14 | 15 | 11 | 12 |
| F-RVBXX 6/001 | 6 | 1/4" | 13,5 | 7 | 22,9 | 37,3 | 17 | 19 | 11 | 12,75 |
| F-RVBXX 8/000 | 8 | 1/8" | 16 | 5,7 | 24,5 | 44,6 | 14 | 15 | 14 | 12 |
| F-RVBXX 8/001 | 8 | 1/4" | 16 | 7 | 25,4 | 37,3 | 17 | 19 | 14 | 12,75 |
| F-RVBXX 8/002 | 8 | 3/8" | 16 | 7,5 | 27,4 | 42 | 22 | 22 | 14 | 15 |
| F-RVBXX 10/002 | 10 | 3/8" | 17 | 7,5 | 28,7 | 42 | 22 | 22 | 16 | 15 |
| F-RVBXX 12/002 | 12 | 3/8" | 19 | 7,5 | 30,7 | 42 | 22 | 22 | 20 | 15 |

OLAB
FLUID CONTROL
MADE IN ITALY

# SERIE 400K [80 BAR]

RACCORDI E VALVOLE IN INOX

# RACCORDI PER COLLEGAMENTI FILETTATI IN INOX AISI 316

AISI 316 STAINLESS STEEL FITTINGS FOR THREADED FASTENERS

## SERIE 400K [80 BAR]

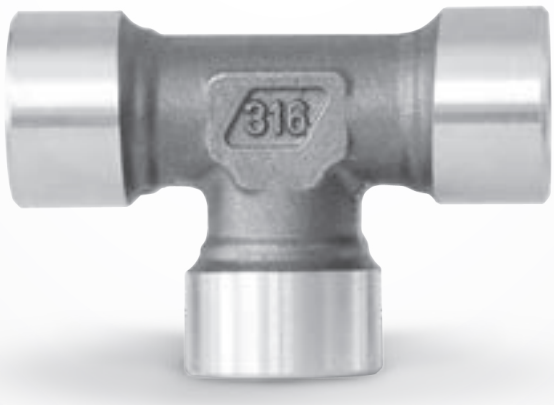


INOX STAINLESS STEEL

FOOD CONTACT

OLAB FLUID CONTROL MADE IN ITALY

## CARATTERISTICHE GENERALI

### UTILIZZI

Fluidi: aria, acqua e tutti i tipi di fluidi compatibili con l'acciaio inox AISI 316.
Tutti gli ambienti in cui è richiesta massima resistenza alla corrosione.

### PECULIARITÀ

- Ricavati da forgiato a caldo e da barra per garantirne l'elevata qualità (acciaio inox AISI 316)
- Resistenti nel tempo anche in condizioni gravose
- Dimensioni ridotte
- FOOD CONTACT
- Gamma completa per ogni tipo di esigenza
- Progettati per essere montati con serie F100/XX

## GENERAL FEATURES

### APPLICATION

Fluids: air, water and all fluids compatible with AISI 316 stainless steel and FKM O-ring.
Environment with elevated corrosion resistance.

### SPECIAL FEATURES

- Made up of hot-forged brass and bar to ensure the high quality (AISI 316 stainless steel)
- Durable with hard conditions
- Small size
- FOOD CONTACT
- Full range of products
- Designed to be fitted with series F100/XX

## CERTIFICAZIONI - CERTIFICATIONS

1935/2004/EC

NSF / ANSI 51

## COSTRUZIONE

I principali componenti costitutivi dei raccordi serie 400K sono:

- Acciaio inox AISI 316

## CONSTRUCTION

The main construction components of the fittings of the 400K series are:

- AISI 316 stainless steel

| Filetti<br>Fittings |
|---|
| Cilindrico (G1/8 - G1/4 - G3/8 - G1/2 - G3/4 - G1)<br>Cylindrical (G1/8 - G1/4 - G3/8 - G1/2 - G3/4 - G1) |
| Conico (R1/8 - R1/4 - R3/8 - R1/2 - R3/4 - R1)<br>Conical (R1/8 - R1/4 - R3/8 - R1/2 - R3/4 - R1) |

# 414

**Raccordo diritto con portagomma e filetto maschio gas conico**
Straight fitting with rubber hose and male conical thread

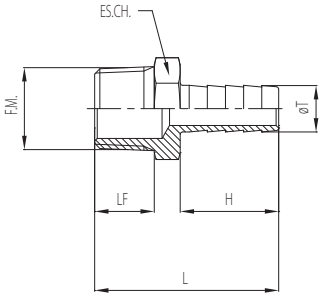


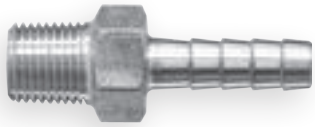

| Codice<br>Code | ØT<br>[mm] | F.M. | LF<br>[mm] | H<br>[mm] | L<br>[mm] | ES.CH.<br>[mm] |
|---|---|---|---|---|---|---|
| 414-6x1/8-K | 6 | 1/8" | 7,6 | 20 | 32,6 | 12 |
| 414-6x1/4-K | 6 | 1/4" | 11,3 | 20 | 36,8 | 14 |
| 414-7x1/8-K | 7 | 1/8" | 7,6 | 20 | 32,6 | 12 |
| 414-7x1/4-K | 7 | 1/4" | 11,3 | 20 | 36,8 | 14 |
| 414-8x1/8-K | 8 | 1/8" | 7,6 | 20 | 32,6 | 12 |
| 414-8x1/4-K | 8 | 1/4" | 11,3 | 20 | 36,8 | 14 |
| 414-9x1/8-K | 9 | 1/8" | 7,6 | 20 | 32,6 | 12 |
| 414-9x1/4-K | 9 | 1/4" | 11,3 | 20 | 36,8 | 14 |
| 414-9x3/8-K | 9 | 3/8" | 11,7 | 20 | 37,7 | 17 |
| 414-9x1/2-K | 9 | 1/2" | 15,5 | 20 | 42 | 22 |
| 414-10x1/8-K | 10 | 1/8" | 7,6 | 20 | 32,6 | 12 |
| 414-10x1/4-K | 10 | 1/4" | 11,3 | 20 | 36,8 | 14 |
| 414-10x3/8-K | 10 | 3/8" | 11,7 | 20 | 37,7 | 17 |
| 414-10x1/2-K | 10 | 1/2" | 15,5 | 20 | 42 | 22 |
| 414-12x1/4-K | 12 | 1/4" | 11,3 | 22 | 38,8 | 14 |
| 414-12x3/8-K | 12 | 3/8" | 11,7 | 22 | 39,2 | 17 |
| 414-12x1/2-K | 12 | 1/2" | 15,5 | 22 | 44 | 22 |
| 414-14x3/8-K | 14 | 3/8" | 11,7 | 24,5 | 42,2 | 17 |
| 414-14x1/2-K | 14 | 1/2" | 15,5 | 24,5 | 47 | 22 |
| 414-16x3/8-K | 16 | 3/8" | 11,7 | 24,5 | 42,2 | 17 |
| 414-16x1/2-K | 16 | 1/2" | 15,5 | 24,5 | 47 | 22 |
| 414-16x3/4-K | 16 | 3/4" | 16,8 | 25 | 48,8 | 27 |
| 414-17x3/8-K | 17 | 3/8" | 11,7 | 25 | 42,2 | 19 |
| 414-17x1/2-K | 17 | 1/2" | 15,5 | 25 | 47 | 22 |
| 414-17x3/4-K | 17 | 3/4" | 16,8 | 25 | 48,8 | 27 |
| 414-18x3/8-K | 18 | 3/8" | 11,7 | 25 | 42,2 | 19 |
| 414-18x1/2-K | 18 | 1/2" | 15,5 | 25 | 47 | 22 |
| 414-18x3/4-K | 18 | 3/4" | 16,8 | 25 | 48,8 | 27 |
| 414-20x3/8-K | 20 | 3/8" | 11,7 | 25 | 42,7 | 22 |
| 414-20x1/2-K | 20 | 1/2" | 15,5 | 25 | 47 | 22 |
| 414-20x3/4-K | 20 | 3/4" | 16,8 | 25 | 48,8 | 27 |
| 414-25x3/4-K | 25 | 3/4" | 16,8 | 28 | 51,8 | 27 |
| 414-25x1-K | 25 | 1" | 19,7 | 31 | 60,7 | 36 |
| 414-27x3/4-K | 27 | 3/4" | 16,8 | 40 | 63,8 | 30 |
| 414-27x1-K | 27 | 1" | 19,7 | 40 | 67,7 | 30 |
| 414-28x3/4-K | 28 | 3/4" | 16,8 | 40 | 63,8 | 30 |

## 430

**Raccordo diritto ridotto con chiave esagonale e due filetti maschio gas conici**

Straight reducing fitting with two male conical thread

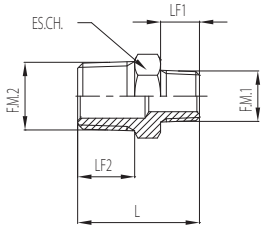


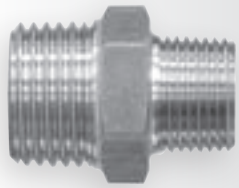

| Codice<br>Code | F.M.1 | F.M.2 | LF1<br>[mm] | LF2<br>[mm] | L<br>[mm] | ES.CH.<br>[mm] |
|---|---|---|---|---|---|---|
| 430-1/8x1/4-K | 1/8" | 1/4" | 7,6 | 11,3 | 24,4 | 14 |
| 430-1/8x3/8-K | 1/8" | 3/8" | 7,6 | 11,7 | 25,3 | 17 |
| 430-1/4x3/8-K | 1/4" | 3/8" | 11,3 | 11,7 | 29 | 17 |
| 430-1/4x1/2-K | 1/4" | 1/2" | 11,3 | 15,5 | 33,3 | 22 |
| 430-3/8x1/2-K | 3/8" | 1/2" | 11,7 | 15,5 | 33,7 | 22 |
| 430-1/2x3/4-K | 1/2" | 3/4" | 15,5 | 16,8 | 39,3 | 27 |
| 430-3/4x1-K | 3/4" | 1" | 16,8 | 19,7 | 46,5 | 36 |

## 441

**Raccordo diritto con chiave esagonale e due filetti maschio gas conici**

Straight fitting with external hexagon and two male conical threads

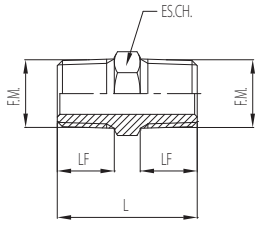


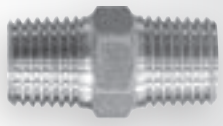

| Codice<br>Code | F.M. | LF<br>[mm] | L<br>[mm] | ES.CH.<br>[mm] |
|---|---|---|---|---|
| 441-1/8-K | 1/8" | 7,6 | 20,2 | 12 |
| 441-1/4-K | 1/4" | 11,3 | 28,1 | 14 |
| 441-3/8-K | 3/8" | 11,7 | 29,4 | 17 |
| 441-1/2-K | 1/2" | 15,5 | 37,5 | 22 |
| 441-3/4-K | 3/4" | 16,8 | 40,6 | 27 |
| 441-1-K | 1" | 19,7 | 49,4 | 36 |
| 441-1"1/4-K | 1"1/4 | 22 | 55 | 46 |
| 441-1"1/2-K | 1"1/2 | 22 | 55 | 50 |
| 441-2"-K | 2" | 26,3 | 64,5 | 65 |

## 444

**Raccordo diritto di riduzione con un filetto maschio gas conico ed un filetto femmina gas cilindrico**
Straight reducing fitting with male conical thread and female parallel thread

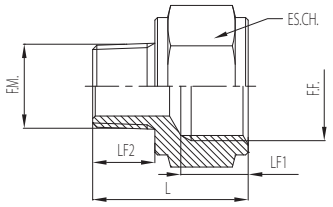


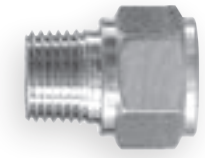

| Codice<br>Code | F.M. | F.F. | LF2<br>[mm] | LF1<br>[mm] | L<br>[mm] | ES.CH.<br>[mm] |
|---|---|---|---|---|---|---|
| 444-1/8x1/8-K | 1/8" | 1/8" | 7,6 | 10 | 19,6 | 14 |
| 444-1/8x1/4-K | 1/8" | 1/4" | 7,6 | 12 | 22,6 | 17 |
| 444-1/8x3/8-K | 1/8" | 3/8" | 7,6 | 12,5 | 22,1 | 22 |
| 444-1/4x1/4-K | 1/4" | 1/4" | 11,3 | 12 | 26,3 | 17 |
| 444-1/4x3/8-K | 1/4" | 3/8" | 11,3 | 12,5 | 25,8 | 22 |
| 444-1/4x1/2-K | 1/4" | 1/2" | 11,3 | 13 | 29,3 | 27 |
| 444-3/8x3/8-K | 3/8" | 3/8" | 11,7 | 12,5 | 26,2 | 22 |
| 444-3/8x1/2-K | 3/8" | 1/2" | 11,7 | 13 | 29,7 | 27 |
| 444-1/2x1/2-K | 1/2" | 1/2" | 15,5 | 13 | 33,5 | 27 |
| 444-1/2x3/4-K | 1/2" | 3/4" | 15,5 | 15 | 33,5 | 32 |

## 446

**Raccordo diritto passaparete con filetto femmina gas cilindrico**
Straight bulkhead with female parallel thread

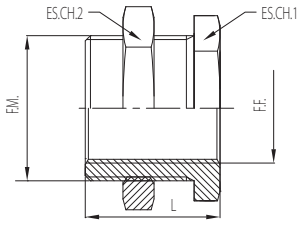

| Codice<br>Code | F.M. | F.F. | ES.CH.1<br>[mm] | ES.CH.2<br>[mm] | L<br>[mm] |
|---|---|---|---|---|---|
| 446-1/8-K | M16x1.5 | 1/8" | 19 | 22 | 18 |
| 446-1/4-K | M20x1.5 | 1/4" | 24 | 27 | 26 |
| 446-3/8-K | M26x1.5 | 3/8" | 30 | 32 | 26 |
| 446-1/2-K | M28x1.5 | 1/2" | 32 | 36 | 33 |

## 447

Prolunga con filetto maschio gas cilindrico e filetto femmina gas cilindrico

Extension fitting with male parallel thread and female parallel thread

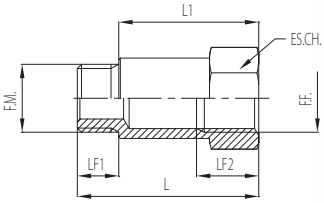


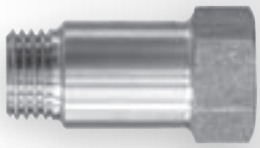

| Codice<br>Code | F.M. | F.F. | LF1<br>[mm] | LF2<br>[mm] | L1<br>[mm] | L<br>[mm] | ES.CH.<br>[mm] |
|---|---|---|---|---|---|---|---|
| 447-1/8x1/8-16-K | 1/8" | 1/8" | 6 | 10 | 16 | 22 | 14 |
| 447-1/8x1/8-36-K | 1/8" | 1/8" | 6 | 10 | 36 | 42 | 14 |
| 447-1/4x1/4-27-K | 1/4" | 1/4" | 8 | 12 | 27 | 35 | 17 |
| 447-1/4x1/4-43-K | 1/4" | 1/4" | 8 | 12 | 43 | 51 | 17 |

## 448

Raccordo diritto di riduzione con filetto maschio gas conico e filetto femmina gas cilindrico

Straight reducing fitting with male conical thread and female parallel thread

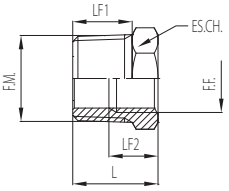


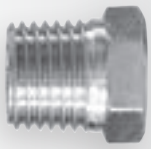

| Codice<br>Code | F.M. | F.F. | LF1<br>[mm] | LF2<br>[mm] | L<br>[mm] | ES.CH.<br>[mm] |
|---|---|---|---|---|---|---|
| 448-1/4x1/8-K | 1/4" | 1/8" | 11,3 | 8 | 16,8 | 14 |
| 448-3/8x1/8-K | 3/8" | 1/8" | 11,7 | 8,5 | 17,7 | 17 |
| 448-3/8x1/4-K | 3/8" | 1/4" | 11,7 | 9,5 | 17,7 | 17 |
| 448-1/2x1/8-K | 1/2" | 1/8" | 15,5 | 9 | 22 | 22 |
| 448-1/2x1/4-K | 1/2" | 1/4" | 15,5 | 10 | 22 | 22 |
| 448-1/2x3/8-K | 1/2" | 3/8" | 15,5 | 12,5 | 22 | 22 |
| 448-3/4x3/8-K | 3/4" | 3/8" | 16,8 | 12,5 | 22 | 27 |
| 448-3/4x1/2-K | 3/4" | 1/2" | 16,8 | 13 | 23,8 | 27 |
| 448-1x1/2-K | 1" | 1/2" | 19,7 | 13 | 29,7 | 36 |
| 448-1x3/4-K | 1" | 3/4" | 19,7 | 15 | 29,7 | 36 |

## 450

**Raccordo diritto con chiave esagonale e filetto femmina gas cilindrico passante**
Straight fitting with external hexagon and female parallel thread

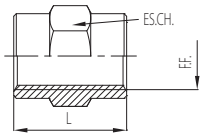

| Codice<br>Code | F.M. | L<br>[mm] | ES.CH.<br>[mm] |
|---|---|---|---|
| 450-1/8-K | 1/8" | 14,5 | 14 |
| 450-1/4-K | 1/4" | 20 | 17 |
| 450-3/8-K | 3/8" | 21,5 | 22 |
| 450-1/2-K | 1/2" | 27 | 27 |
| 450-3/4-K | 3/4" | 28 | 32 |
| 450-1-K | 1" | 35 | 41 |

## 452

**Tappo maschio a testa esagonale con filetto maschio gas conico**
Cap with external hexacon and male conical thread

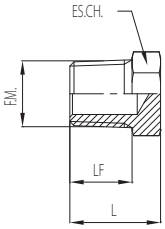

| Codice<br>Code | F.M. | LF<br>[mm] | L<br>[mm] | ES.CH.<br>[mm] |
|---|---|---|---|---|
| 452-1/8-K | 1/8" | 7,6 | 12,6 | 12 |
| 452-1/4-K | 1/4" | 11,3 | 16,8 | 14 |
| 452-3/8-K | 3/8" | 11,7 | 17,7 | 17 |
| 452-1/2-K | 1/2" | 15,5 | 22 | 22 |
| 452-3/4-K | 3/4" | 16,8 | 23,8 | 27 |

## 452/A

**Tappo maschio a testa esagonale con filetto maschio gas cilindrico e O-ring**
Cap with internal hexagon and male parallel thread with O-ring

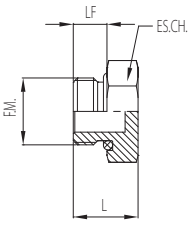

| Codice<br>Code | F.M. | LF<br>[mm] | L<br>[mm] | ES.CH.<br>[mm] |
|---|---|---|---|---|
| 452/A-1/8-K | 1/8" | 6 | 11,5 | 14 |
| 452/A-1/4-K | 1/4" | 6,5 | 12,5 | 17 |
| 452/A-3/8-K | 3/8" | 6,5 | 13 | 22 |
| 452/A-1/2-K | 1/2" | 9,5 | 16,5 | 27 |

## 453

Tappo femmina a testa esagonale con filetto gas cilindrico
Cap with female parallel thread

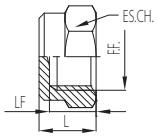

| Codice<br>Code | F.M. | LF<br>[mm] | L<br>[mm] | ES.CH.<br>[mm] |
|---|---|---|---|---|
| 453-1/8-K | 1/8" | 8 | 10 | 14 |
| 453-1/4-K | 1/4" | 9 | 11 | 17 |
| 453-3/8-K | 3/8" | 10 | 12,5 | 22 |
| 453-1/2-K | 1/2" | 12 | 14,5 | 27 |

## 456

Raccordo ad angolo con due filetti femmina gas cilindrici
Elbow fitting with two female parallel threads

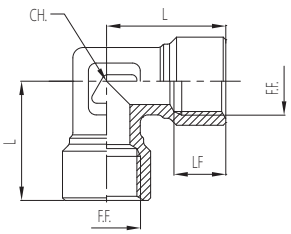

| Codice<br>Code | F.M. | LF<br>[mm] | L<br>[mm] | ES.CH.<br>[mm] |
|---|---|---|---|---|
| 456-1/8-K | 1/8" | 8 | 20 | 12 |
| 456-1/4-K | 1/4" | 10 | 23 | 14 |
| 456-3/8-K | 3/8" | 12,5 | 29 | 18 |
| 456-1/2-K | 1/2" | 13 | 33 | 24 |
| 456-3/4-K | 3/4" | 15 | 36 | 28 |

## 458

Raccordo ad angolo con un filetto maschio gas conico ed un filetto femmina gas cilindrico
Elbow fitting with male conical thread and female parallel thread

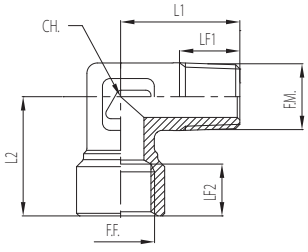

| Codice<br>Code | F.M. | F.F. | LF1<br>[mm] | LF2<br>[mm] | L1<br>[mm] | L2<br>[mm] | ES.CH.<br>[mm] |
|---|---|---|---|---|---|---|---|
| 458-1/8-K | 1/8" | 1/8" | 7,6 | 8 | 20 | 20 | 12 |
| 458-1/4-K | 1/4" | 1/4" | 11,3 | 10 | 23 | 23 | 14 |
| 458-3/8-K | 3/8" | 3/8" | 11,7 | 12,5 | 29 | 29 | 18 |
| 458-1/2-K | 1/2" | 1/2" | 15,5 | 13 | 33,5 | 33,5 | 24 |
| 458-3/4-K | 3/4" | 3/4" | 16,5 | 15 | 36 | 36 | 28 |

## 459

**Raccordo ad angolo con due filetti maschio gas conici**

Elbow fitting with two male conical thread

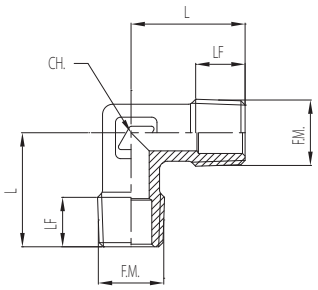

| Codice<br>Code | F.M. | LF<br>[mm] | L<br>[mm] | ES.CH.<br>[mm] |
|---|---|---|---|---|
| 459-1/8-K | 1/8" | 7,6 | 20 | 12 |
| 459-1/4-K | 1/4" | 11,2 | 22 | 12 |
| 459-3/8-K | 3/8" | 10,5 | 23 | 14 |
| 459-1/2-K | 1/2" | 14,7 | 29,5 | 18 |
| 459-3/4-K | 3/4" | 15,2 | 33,5 | 24 |

## 461

**Raccordo a T con tre filetti femmina gas cilindrici**

Tee fitting with three female parallel threads

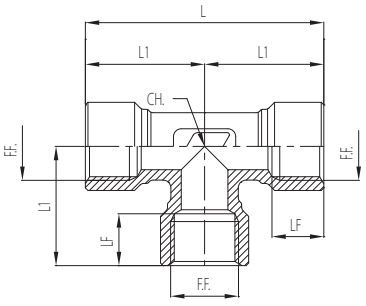

| Codice<br>Code | F.M. | LF<br>[mm] | L1<br>[mm] | L<br>[mm] | CH.<br>[mm] |
|---|---|---|---|---|---|
| 461-1/8-K | 1/8" | 8 | 20 | 40 | 12 |
| 461-1/4-K | 1/4" | 10 | 23 | 46 | 14 |
| 461-3/8-K | 3/8" | 12,5 | 29 | 58 | 18 |
| 461-1/2-K | 1/2" | 13 | 33 | 66 | 24 |
| 461-3/4-K | 3/4" | 15 | 36 | 72 | 28 |

## 462

Raccordo a T con due filetti femmina gas cilindrici ed un filetto maschio centrale gas conico

Tee fitting with two female parallel threads and central male conical thread

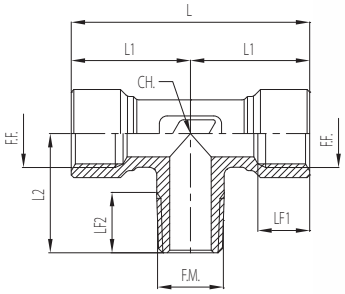

| Codice<br>Code | F.F. | F.M. | LF1<br>[mm] | LF2<br>[mm] | L1<br>[mm] | L<br>[mm] | L2<br>[mm] | CH.<br>[mm] |
|---|---|---|---|---|---|---|---|---|
| 462-1/8-K | 1/8" | 1/8" | 8 | 7,6 | 20 | 40 | 20 | 12 |
| 462-1/4-K | 1/4" | 1/4" | 10 | 11,3 | 23 | 46 | 23 | 14 |
| 462-3/8-K | 3/8" | 3/8" | 12,5 | 11,7 | 29 | 58 | 29 | 18 |
| 462-1/2-K | 1/2" | 1/2" | 13 | 15,5 | 33,5 | 67 | 33,5 | 24 |
| 462-3/4-K | 3/4" | 3/4" | 15 | 16,5 | 36 | 72 | 36 | 28 |

## 464

Raccordo a T con tre filetti maschio gas conici

Tee fitting with three male conical thread

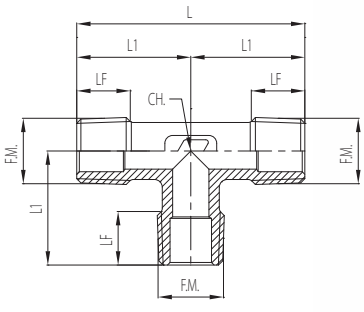

| Codice<br>Code | F.M. | LF<br>[mm] | L1<br>[mm] | L<br>[mm] | CH.<br>[mm] |
|---|---|---|---|---|---|
| 464-1/8-K | 1/8" | 7,6 | 20 | 40 | 12 |
| 464-1/4-K | 1/4" | 11,3 | 22 | 44 | 12 |
| 464-3/8-K | 3/8" | 10,5 | 23 | 46 | 14 |
| 464-1/2-K | 1/2" | 14,7 | 29,5 | 59 | 18 |
| 464-3/4-K | 3/4" | 15,2 | 33,5 | 67 | 24 |

## 489

Ghiera di bloccaggio con filetto femmina gas cilindrico
Ring nut with female parallel thread

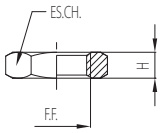

| Codice<br>Code | F.F. | H<br>[mm] | ES.CH.<br>[mm] |
|---|---|---|---|
| 489-1/8-K | 1/8" | 4,5 | 14 |
| 489-1/4-K | 1/4" | 5 | 17 |
| 489-3/8-K | 3/8" | 6,5 | 22 |
| 489-1/2-K | 1/2" | 6,5 | 27 |
| 489-3/4-K | 3/4" | 6,5 | 32 |

## 6661/A

Valvola di non ritorno in acciaio inox con ingresso filetto maschio gas cilindrico G1/8" e uscita filetto femmina gas cilindrico G1/8"
Stainless steel check valve with inlet G1/8" male cylindrical thread and outlet G1/8" female cylindrical thread

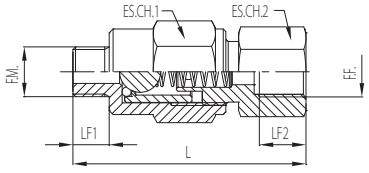


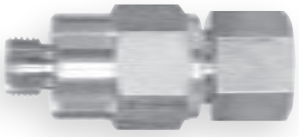

| Codice<br>Code | Pressione di taratura<br>Calibration pressure<br>[bar] | F.M. | F.F. | LF1<br>[mm] | LF2<br>[mm] | L<br>[mm] | ES.CH.1<br>[mm] | ES.CH.2<br>[mm] |
|---|---|---|---|---|---|---|---|---|
| 6661/A | 0.4 | G1/8" | G1/8" | 7 | 9 | 45 | 17 | 15 |

## 7632

**Valvola di non ritorno in acciaio inox con ingresso filetto maschio gas cilindrico G1/8" e filetto femmina gas cilindrico G1/8"**

Stainless steel check valve with inlet G1/8" male cylindrical thread and G1/8" female cylindrical thread

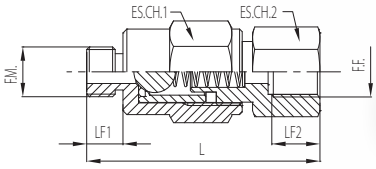


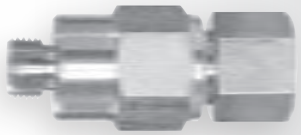

| Codice<br>Code | Pressione di taratura<br>Calibration pressure<br>[bar] | F.M. | F.F. | LF1<br>[mm] | LF2<br>[mm] | L<br>[mm] | ES.CH.1<br>[mm] | ES.CH.2<br>[mm] |
|---|---|---|---|---|---|---|---|---|
| 7632 | 0.4 | G1/8" | G1/8" | 7 | 9,5 | 45 | 17 | 15 |

## 8164

**Valvola di sicurezza in acciaio inox con attacco femmina da 1/4" gas cilindrico e scarico con portagomma Ø10 mm**

Safety valve with inlet 1/4" female cylindrical gas thread and exhaust with rubber hose Ø10 mm

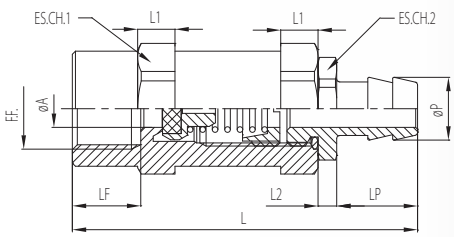


| Codice<br>Code | F.M. | ØP<br>[mm] | ØA<br>[mm] | LF<br>[mm] | LP<br>[mm] | L1<br>[mm] | L2<br>[mm] | L<br>[mm] | ES.CH.1<br>[mm] | ES.CH.2<br>[mm] |
|---|---|---|---|---|---|---|---|---|---|---|
| 8164 | G1/4" | 10 | 6 | 11 | 13 | 6 | 3 | 55,5 | 19 | 15 |

OLAB
FLUID CONTROL
MADE IN ITALY

# ACCESSORI

## RACCORDI E VALVOLE IN INOX

# SILENZIATORI IN ACCIAIO INOX

STAINLESS STEEL SILENCING | ACCESSORI

INOX STAINLESS STEEL

OLAB FLUID CONTROL
MADE IN ITALY

## CARATTERISTICHE GENERALI

**UTILIZZI**
Fluidi: aria

**PECULIARITÀ**
- Dimensioni ridotte
- Robusti

**FILETTATURE** gas cilindrico ISO 228 (BSP); metrico cilindrico ISO R / 262
**TEMPERATURA** -40°C ÷ +150°C
**PRESSIONE** max 10 bar

## GENERAL FEATURES

**APPLICATION**
Fluids: air

**SPECIAL FEATURES**
- Small size
- Strong

**THREADS** ISO228 (BSP) cylindrical gas; ISO R / 262 cylindrical metric
**TEMPERATURE** -40°C ÷ +150°C
**PRESSURE** max 10 bar

## COSTRUZIONE

I principali componenti costitutivi dei silenziatori sono:
- Corpo in acciaio inox AISI 304
- Parte filtrante: bronzo sferico sinterizzato (rete in filo inox AISI 304 sinterizzata con grado di filtrazione 36 micron)

## CONSTRUCTION

The main construction components of the silencing are:
- AISI 304 Stainless steel
- Filter: sferical sinter bronze (AISI 304 stainless steel sinter wire with 36 micron filtration)

## 429 SPX

Silenziatore a ghiera in inox
Stainless steel ring silencer

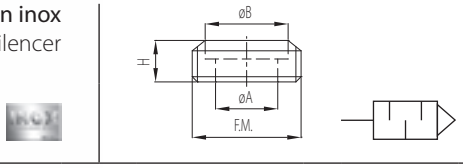

| Codice<br>Code | F.M. | ØA<br>[mm] | ØB<br>[mm] | H<br>[mm] |
|---|---|---|---|---|
| 1SPX | 1/8" | 5 | 7 | 4 |
| 2SPX | 1/4" | 6 | 9 | 4 |
| 3SPX | 3/8" | 8 | 11 | 5 |
| 4SPX | 1/2" | 12 | 16 | 8 |

## 421 SFEX

Silenziatore in inox
Stainless steel silencer

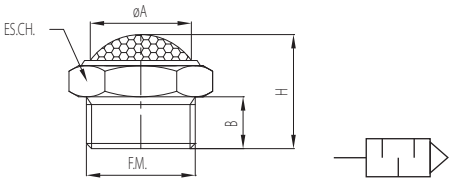

| Codice<br>Code | F.M. | ØA<br>[mm] | ES.CH.<br>[mm] | B<br>[mm] | H<br>[mm] |
|---|---|---|---|---|---|
| 1SFEX | 1/8" | 11 | 13 | 6 | 15 |
| 2SFEX | 1/4" | 14 | 16 | 8 | 18 |
| 3SFEX | 3/8" | 17 | 19 | 9 | 19 |
| 4SFEX | 1/2" | 22 | 24 | 10 | 22 |
| 5SFEX | 3/4" | 28 | 30 | 10 | 27 |
| 6SFEX | 1" | 34 | 36 | 15 | 29 |
| 7SFEX | M5 | 6,5 | 8 | 3,8 | 9 |

## 425

Silenziatore regolabile a cacciavite in inox
Adjustable screwdriver stainless steel silencer

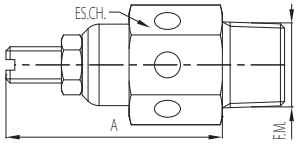

| Codice<br>Code | F.M. | A<br>[mm] | ES.CH<br>[mm] |
|---|---|---|---|
| 00425X-000 | 1/8" | 21,5 | 12 |
| 00425X-001 | 1/4" | 26 | 14 |
| 00425X-002 | 3/8" | 28 | 17 |
| 00425X-003 | 1/2" | 32 | 22 |
| 00425X-004 | 3/4" | 36,5 | 27 |
| 00425X-005 | 1" | 36,5 | 34 |

## 428 SEX

Silenziatore in inox
Stainless steel silencer

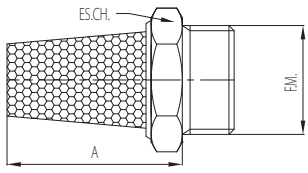

| Codice<br>Code | F.M. | A<br>[mm] | ES.CH<br>[mm] |
|---|---|---|---|
| 1SEX | 1/8" | 22 | 12 |
| 2SEX | 1/4" | 24 | 15 |
| 3SEX | 3/8" | 30 | 19 |
| 4SEX | 1/2" | 38,5 | 23 |
| 5SEX | 3/4" | 47 | 30 |
| 6SEX | 1" | 56 | 36 |
| 7SEX | M5 | 16 | 9 |

OLAB
FLUID CONTROL
MADE IN ITALY

# SERIE 4500

RACCORDI E VALVOLE IN INOX

# RACCORDI PER COLLEGAMENTI FILETTATI PER ALTA PRESSIONE IN INOX 316

AISI 316 STAINLESS STEEL FITTING FOR THREADED FASTENERS FOR HI-PRESSURE

## SERIE 4500 [130 BAR]

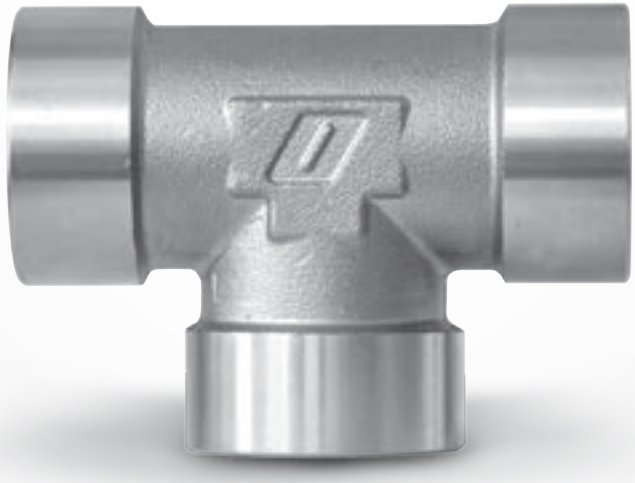

INOX STAINLESS STEEL

OLAB FLUID CONTROL MADE IN ITALY

## CARATTERISTICHE GENERALI

### UTILIZZI
Fluidi: aria, acqua, ambienti aggressivi

### PECULIARITÀ
- Ricavati da forgiato a caldo e da barra per garantirne l'elevata qualità ed escludere criccature e soffiature (acciaio inox AISI 316)
- Perfetta tenuta
- Massima resistenza nel tempo in condizioni gravose
- Dimensioni dedicate per garantire l'esatto spessore necessario per l'alta pressione
- Completamente in acciaio inox AISI 316
- Gamma completa

**FILETTATURE** gas cilindrico ISO 228 (BSP); gas conico ISO 7 (BSPT)
**TEMPERATURA** -20°C ÷ +220°C
**PRESSIONE** max 130 bar

## GENERAL FEATURES

### APPLICATION
Fluids: air, water, aggressive environment

### SPECIAL FEATURES
- Made up of hot-forged brass and bar to ensure the high quality and to avoid cracking (AISI 316 stainless steel)
- Full sealing capacity
- Durable with hard conditions
- Proper thickness for hi-pressure applications
- Completely made off AISI 316 stainless steel
- Full range of product

**THREADS** ISO 228 (BSP) cylindrical gas; ISO 7 (BSPT) conical gas
**TEMPERATURE** -20°C ÷ +220°C
**PRESSURE** max 130 bar

## COSTRUZIONE

I principali componenti costitutivi dei raccordi serie 4500 sono:

- Acciaio inox AISI 316

## CONSTRUCTION

The main construction components of the fittings of the 4500 series are:

- AISI 316 stainless steel

| Filetti<br>Fittings |
|---|
| Cilindrico (G1/8 - G1/4 - G3/8 - G1/2 - G3/4 - G1 - G1"1/4 - G1"1/2 - G2)<br>Cylindrical (G1/8 - G1/4 - G3/8 - G1/2 - G3/4 - G1 - G1"1/4 - G1"1/2 - G2) |
| Conico (R1/8 - R1/4 - R3/8 - R1/2 - R3/4 - R1 - R1"1/4 - R1"1/2 - R2)<br>Conical (R1/8 - R1/4 - R3/8 - R1/2 - R3/4 - R1 - R1"1/4 - R1"1/2 - R2) |

## 4504

Raccordo diritto con due filetti maschio gas conici
Straight fitting with two male conical threads

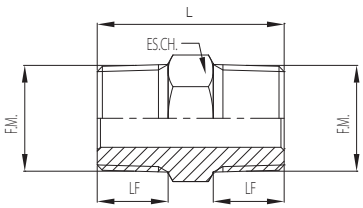


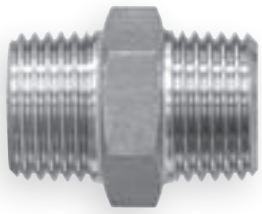

| Codice<br>Code | F.M. | LF<br>[mm] | L<br>[mm] | ES.CH.<br>[mm] |
|---|---|---|---|---|
| 4504-000-K | 1/8" | 8,5 | 22 | 10 |
| 4504-001-K | 1/4" | 10 | 26 | 14 |
| 4504-002-K | 3/8" | 11 | 29 | 17 |
| 4504-003-K | 1/2" | 13 | 34 | 24 |
| 4504-004-K | 3/4" | 15 | 39 | 30 |
| 4504-005-K | 1" | 18 | 46 | 36 |
| 4504-006-K | 1"1/4 | 17,5 | 46 | 46 |
| 4504-007-K | 1"1/2 | 20,5 | 53 | 50 |
| 4504-008-K | 2" | 23,5 | 60 | 60 |

## 4503

Raccordo diritto di riduzione con due filetti maschio gas conici
Straight reducing fitting with two male conical threads

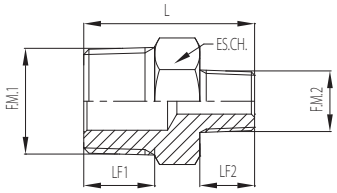


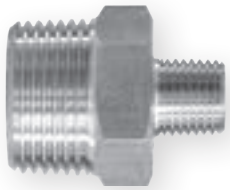

| Codice<br>Code | F.M.1 | F.M.2 | LF1<br>[mm] | LF2<br>[mm] | L<br>[mm] | ES.CH.<br>[mm] |
|---|---|---|---|---|---|---|
| 4503-001-000-K | 1/4" | 1/8" | 10 | 8,5 | 24,5 | 14 |
| 4503-002-000-K | 3/8" | 1/8" | 11 | 8,5 | 26,5 | 17 |
| 4503-002-001-K | 3/8" | 1/4" | 11 | 11 | 28 | 17 |
| 4503-003-000-K | 1/2" | 1/8" | 13,5 | 8,5 | 30 | 22 |
| 4503-003-001-K | 1/2" | 1/4" | 13,5 | 11 | 32,5 | 22 |
| 4503-003-002-K | 1/2" | 3/8" | 13,5 | 11 | 32,5 | 22 |
| 4503-004-001-K | 3/4" | 1/4" | 15 | 11 | 36 | 27 |
| 4503-004-002-K | 3/4" | 3/8" | 15 | 11 | 36 | 27 |
| 4503-004-003-K | 3/4" | 1/2" | 15 | 13 | 37 | 27 |
| 4503-005-003-K | 1" | 1/2" | 18 | 13 | 41 | 36 |
| 4503-005-004-K | 1" | 3/4" | 18 | 15 | 43 | 36 |
| 4503-006-004-K | 1"1/4 | 3/4" | 17,5 | 14 | 42,5 | 46 |
| 4503-006-005-K | 1"1/4 | 1" | 17,5 | 15,5 | 44 | 46 |
| 4503-007-005-K | 1"1/2 | 1" | 20,5 | 15,5 | 48 | 50 |
| 4503-007-006-K | 1"1/2 | 1"1/4 | 20,5 | 17,5 | 50 | 50 |
| 4503-008-006-K | 2" | 1"1/4 | 23,5 | 17,5 | 54 | 60 |
| 4503-008-007-K | 2" | 1"1/2 | 23,5 | 20,5 | 57 | 60 |

## 4505

**Raccordo diritto di riduzione con filetto maschio gas conico e filetto femmina gas cilindrico**
Straight reducing fitting with female parallel thread and male conical thread

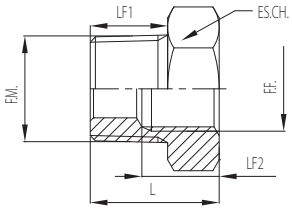

| Codice<br>Code | F.M. | F.F. | LF1<br>[mm] | LF2<br>[mm] | L<br>[mm] | ES.CH.<br>[mm] |
|---|---|---|---|---|---|---|
| 4505-001-000-K | 1/4" | 1/8" | 10 | 9,5 | 16 | 19 |
| 4505-002-000-K | 3/8" | 1/8" | 11 | 9,5 | 18 | 19 |
| 4505-002-001-K | 3/8" | 1/4" | 12 | 12 | 20 | 22 |
| 4505-003-001-K | 1/2" | 1/4" | 13,5 | 11 | 21,5 | 22 |
| 4505-003-002-K | 1/2" | 3/8" | 13,5 | 12 | 21,5 | 27 |
| 4505-004-001-K | 3/4" | 1/4" | 15 | 12 | 24 | 27 |
| 4505-004-002-K | 3/4" | 3/8" | 15 | 12 | 24 | 27 |
| 4505-004-003-K | 3/4" | 1/2" | 15 | 14,5 | 24 | 32 |
| 4505-005-003-K | 1" | 1/2" | 18 | 14,5 | 28 | 36 |
| 4505-005-004-K | 1" | 3/4" | 18 | 15 | 28 | 36 |
| 4505-006-004-K | 1"1/4 | 3/4" | 17,5 | 15 | 28,5 | 46 |
| 4505-006-005-K | 1"1/4 | 1" | 17,5 | 16,5 | 28,5 | 46 |
| 4505-007-005-K | 1"1/2 | 1" | 20,5 | 16,5 | 32,5 | 50 |
| 4505-007-006-K | 1"1/2 | 1"1/4 | 20,5 | 18,5 | 32,5 | 55 |
| 4505-008-006-K | 2" | 1"1/4 | 23,5 | 18,5 | 36,5 | 60 |
| 4505-008-007-K | 2" | 1"1/2 | 23,5 | 21,5 | 36,5 | 60 |

## 4532

**Raccordo diritto di riduzione con un filetto femmina gas cilindrico ed un filetto maschio gas conico**
Straight reducing fitting with female parallel thread and male conical thread

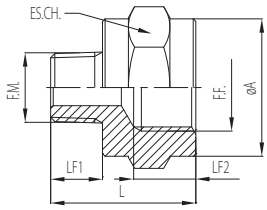


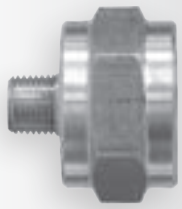

| Codice<br>Code | F.F. | F.M. | LF1<br>[mm] | LF2<br>[mm] | ES.CH.<br>[mm] | ØA<br>[mm] | L<br>[mm] |
|---|---|---|---|---|---|---|---|
| 4532-000-000-K | 1/8" | 1/8" | 8,5 | 9,5 | 19 | 18,5 | 21,5 |
| 4532-001-000-K | 1/4" | 1/8" | 8,5 | 11 | 22 | 21,5 | 23,5 |
| 4532-002-000-K | 3/8" | 1/8" | 8,5 | 12 | 27 | 26,5 | 26,5 |
| 4532-002-001-K | 3/8" | 1/4" | 10 | 12 | 27 | 26,5 | 28 |
| 4532-003-001-K | 1/2" | 1/4" | 10 | 14,5 | 32 | 31,5 | 31 |
| 4532-003-002-K | 1/2" | 3/8" | 11 | 14,5 | 32 | 31,5 | 32 |
| 4532-004-001-K | 3/4" | 1/4" | 10 | 15 | 38 | 37,5 | 33 |
| 4532-004-002-K | 3/4" | 3/8" | 11 | 15 | 38 | 37,5 | 34 |
| 4532-004-003-K | 3/4" | 1/2" | 13,5 | 15 | 38 | 37,5 | 36,5 |
| 4532-005-002-K | 1" | 3/8" | 11 | 16,5 | 46 | 45,5 | 38 |
| 4532-005-003-K | 1" | 1/2" | 13,5 | 16,5 | 46 | 45,5 | 40,5 |
| 4532-005-004-K | 1" | 3/4" | 14 | 16,5 | 46 | 45,5 | 41 |
| 4532-006-004-K | 1"1/4 | 3/4" | 14,5 | 18,5 | 55 | 54,5 | 44 |
| 4532-006-005-K | 1"1/4 | 1" | 15,5 | 18,5 | 55 | 54,5 | 45,5 |
| 4532-007-004-K | 1"1/2 | 3/4" | 14 | 21,5 | 65 | 64,5 | 47 |
| 4532-007-005-K | 1"1/2 | 1" | 15,5 | 21,5 | 65 | 64,5 | 48,5 |
| 4532-007-006-K | 1"1/2 | 1"1/4 | 17,5 | 21,5 | 65 | 64,5 | 50,5 |

## 4506

**Tappo a testa esagonale con filetto maschio gas conico**
Cap with external hexagon and male conical thread

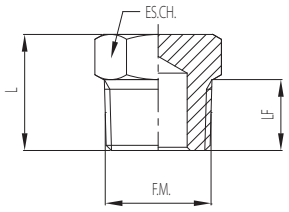

| Codice<br>Code | F.M. | LF<br>[mm] | L<br>[mm] | ES.CH.<br>[mm] |
|---|---|---|---|---|
| 4506-000-K | 1/8" | 8,5 | 13,5 | 10 |
| 4506-001-K | 1/4" | 12 | 19 | 14 |
| 4506-002-K | 3/8" | 11 | 18 | 17 |
| 4506-003-K | 1/2" | 13,5 | 21,5 | 22 |
| 4506-004-K | 3/4" | 14 | 23 | 27 |
| 4506-005-K | 1" | 18 | 28 | 36 |
| 4506-006-K | 1"1/4 | 17,5 | 28,5 | 46 |
| 4506-007-K | 1"1/2 | 20,5 | 32,5 | 50 |
| 4506-008-K | 2" | 23,5 | 36,5 | 60 |

## 4518

**Tappo esagonale con filetto femmina gas cilindrico**
Cap with external hexagon and female parallel thread

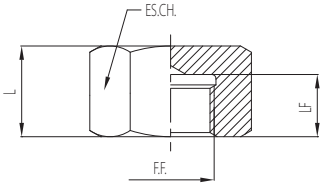

| Codice<br>Code | F.F. | LF<br>[mm] | L<br>[mm] | ES.CH.<br>[mm] |
|---|---|---|---|---|
| 4518-000-K | 1/8" | 10 | 14,5 | 19 |
| 4518-001-K | 1/4" | 11 | 15,5 | 22 |
| 4518-002-K | 3/8" | 12 | 17,5 | 27 |
| 4518-003-K | 1/2" | 14,5 | 20,5 | 32 |
| 4518-004-K | 3/4" | 15 | 21 | 38 |
| 4518-005-K | 1" | 16,5 | 23,5 | 46 |
| 4518-006-K | 1"1/4 | 18,5 | 25,5 | 55 |
| 4518-007-K | 1"1/2 | 23,5 | 30,5 | 60 |
| 4518-008-K | 2" | 25 | 33 | 75 |

## 4517

**Ghiera di bloccaggio con filetto femmina gas cilindrico passante**
Ring nut with female parallel thread

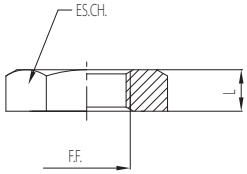

| Codice<br>Code | F.F. | L<br>[mm] | ES.CH.<br>[mm] |
|---|---|---|---|
| 4517-000-K | 1/8" | 6 | 19 |
| 4517-001-K | 1/4" | 7 | 22 |
| 4517-002-K | 3/8" | 8 | 27 |
| 4517-003-K | 1/2" | 9 | 32 |
| 4517-004-K | 3/4" | 10 | 38 |
| 4517-005-K | 1" | 11 | 46 |
| 4517-006-K | 1"1/4 | 12 | 55 |
| 4517-007-K | 1"1/2 | 13 | 60 |
| 4517-008-K | 2" | 15 | 75 |

## 4502

**Raccordo diritto con 2 filetti maschio gas conici**
Straight fitting with two male conical threads

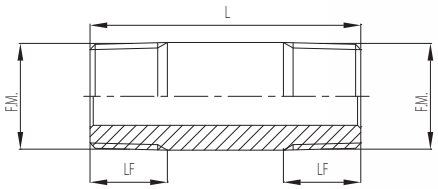

| Codice<br>Code | F.M. | LF<br>[mm] | L<br>[mm] |
|---|---|---|---|
| 4502-000-K | 1/8" | 8,5 | 30 |
| 4502-001-K | 1/4" | 12 | 36 |
| 4502-002-K | 3/8" | 12 | 42 |
| 4502-003-K | 1/2" | 13 | 44 |
| 4502-004-K | 3/4" | 15 | 49 |
| 4502-005-K | 1" | 18 | 58 |
| 4502-006-K | 1"1/4 | 18 | 66 |
| 4502-007-K | 1"1/2 | 20 | 67 |
| 4502-008-K | 2" | 20 | 75 |

## 4501

**Raccordo diritto con filetto maschio gas conico di testa a saldare**
Welding straight fitting with male conical thread

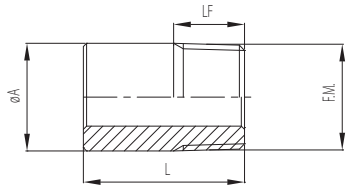

| Codice<br>Code | F.M. | LF<br>[mm] | ØA<br>[mm] | L<br>[mm] |
|---|---|---|---|---|
| 4501-000-K | 1/8" | 8,5 | 9,7 | 20 |
| 4501-001-K | 1/4" | 10 | 13,7 | 22 |
| 4501-002-K | 3/8" | 11 | 16,7 | 25 |
| 4501-003-K | 1/2" | 13 | 21,3 | 28 |
| 4501-004-K | 3/4" | 14 | 26,7 | 32 |
| 4501-005-K | 1" | 15,5 | 33,7 | 35 |
| 4501-006-K | 1"1/4 | 17,5 | 42,4 | 37 |
| 4501-007-K | 1"1/2 | 20,5 | 48,3 | 40 |
| 4501-008-K | 2" | 23,5 | 60,3 | 45 |

## 4500

**Raccordo diritto con filetto maschio gas cilindrico passante**
Straight fitting with male parallel thread

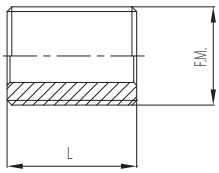


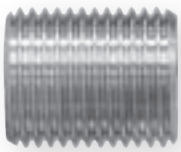

| Codice<br>Code | F.M. | L<br>[mm] |
|---|---|---|
| 4500-000-K | 1/8" | 16 |
| 4500-001-K | 1/4" | 19 |
| 4500-002-K | 3/8" | 22 |
| 4500-003-K | 1/2" | 25 |
| 4500-004-K | 3/4" | 30 |
| 4500-005-K | 1" | 35 |
| 4500-006-K | 1"1/4 | 38 |
| 4500-007-K | 1"1/2 | 38 |
| 4500-008-K | 2" | 45 |

## 4515

**Raccordo diritto con filetto femmina gas cilindrico passante**
Coupling with female parallel thread

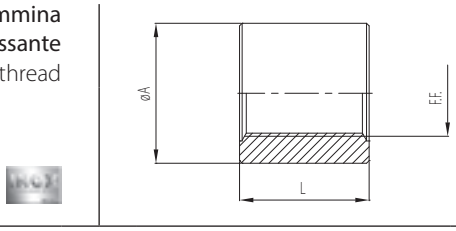

| Codice<br>Code | F.F. | L<br>[mm] | ØA<br>[mm] |
|---|---|---|---|
| 4515-000-K | 1/8" | 20 | 18 |
| 4515-001-K | 1/4" | 22 | 22 |
| 4515-002-K | 3/8" | 25 | 27 |
| 4515-003-K | 1/2" | 30 | 32 |
| 4515-004-K | 3/4" | 35 | 38 |
| 4515-005-K | 1" | 37 | 46 |
| 4515-006-K | 1"1/4 | 42 | 55 |
| 4515-007-K | 1"1/2 | 45 | 65 |
| 4515-008-K | 2" | 48 | 75 |

## 4533

**Raccordo diritto corto con filetto femmina gas cilindrico passante**
Short coupling with female parallel thread

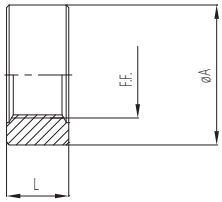

| Codice<br>Code | F.F. | ØA<br>[mm] | L<br>[mm] |
|---|---|---|---|
| 4533-000-K | 1/8" | 18 | 7,5 |
| 4533-001-K | 1/4" | 22 | 11 |
| 4533-002-K | 3/8" | 27 | 12 |
| 4533-003-K | 1/2" | 32 | 15 |
| 4533-004-K | 3/4" | 38 | 17 |
| 4533-005-K | 1" | 48 | 19 |
| 4533-006-K | 1"1/4 | 55 | 22 |
| 4533-007-K | 1"1/2 | 65 | 24 |
| 4533-008-K | 2" | 75 | 27 |

## 4516

**Raccordo diritto di riduzione con due filetti femmina gas cilindrici**
Straight reducing fitting with two female parallel threads

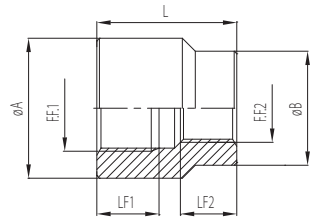

| Codice<br>Code | F.F.1 | F.F.2 | LF1<br>[mm] | LF2<br>[mm] | ØA<br>[mm] | ØB<br>[mm] | L<br>[mm] |
|---|---|---|---|---|---|---|---|
| 4516-001-000-K | 1/4" | 1/8" | 11 | 10 | 22 | 18 | 25 |
| 4516-002-001-K | 3/8" | 1/4" | 12 | 11 | 27 | 22 | 27 |
| 4516-003-001-K | 1/2" | 1/4" | 14,5 | 10 | 32 | 22 | 29,5 |
| 4516-003-002-K | 1/2" | 3/8" | 14,5 | 11,5 | 32 | 27 | 30,5 |
| 4516-004-002-K | 3/4" | 3/8" | 15 | 11 | 38 | 27 | 32 |
| 4516-004-003-K | 3/4" | 1/2" | 15 | 13 | 38 | 32 | 33 |
| 4516-005-003-K | 1" | 1/2" | 16,5 | 14 | 46 | 32 | 38,5 |
| 4516-005-004-K | 1" | 3/4" | 16,5 | 18 | 46 | 38 | 40 |
| 4516-006-004-K | 1"1/4 | 3/4" | 18,5 | 18 | 55 | 38 | 46 |
| 4516-006-005-K | 1"1/4 | 1" | 21,5 | 23,5 | 55 | 46 | 48 |
| 4516-007-005-K | 1"1/2 | 1" | 21,5 | 23,5 | 65 | 46 | 54 |
| 4516-007-006-K | 1"1/2 | 1"1/4 | 21,5 | 29 | 65 | 56 | 56 |

## 4551

**Raccordo diritto di riduzione esagonale con due filetti femmina gas cilindrici**
Straight reducing fitting with two female parallel threads and External hexagon

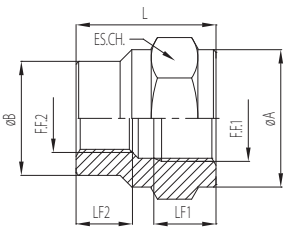

| Codice<br>Code | F.F.1 | F.F.2 | LF1<br>[mm] | LF2<br>[mm] | L<br>[mm] | ØA<br>[mm] | ØB<br>[mm] | CH.<br>[mm] |
|---|---|---|---|---|---|---|---|---|
| 4551-001-000-K | 1/4" | 1/8" | 11 | 10 | 25 | 21,5 | 18 | 22 |
| 4551-002-001-K | 3/8" | 1/4" | 12 | 11 | 27 | 26,5 | 22 | 27 |
| 4551-003-001-K | 1/2" | 1/4" | 14,5 | 10 | 29,5 | 31,5 | 22 | 32 |
| 4551-003-002-K | 1/2" | 3/8" | 14,5 | 11,5 | 30,5 | 31,5 | 27 | 32 |
| 4551-004-002-K | 3/4" | 3/8" | 15 | 11 | 32 | 37,5 | 27 | 38 |
| 4551-004-003-K | 3/4" | 1/2" | 15 | 13 | 33 | 37,5 | 32 | 38 |
| 4551-005-003-K | 1" | 1/2" | 16,5 | 13,5 | 38,5 | 45,5 | 32 | 46 |
| 4551-005-004-K | 1" | 3/4" | 16,5 | 18 | 40 | 45,5 | 38 | 46 |
| 4551-006-004-K | 1"1/4 | 3/4" | 18,5 | 18 | 46 | 54,5 | 38 | 55 |
| 4551-006-005-K | 1"1/4 | 1" | 18,5 | 23 | 48 | 54,5 | 46 | 55 |
| 4551-007-005-K | 1"1/2 | 1" | 21,5 | 23,5 | 54 | 64,5 | 46 | 65 |
| 4551-007-006-K | 1"1/2 | 1"1/4 | 21,5 | 30 | 56 | 64,5 | 56 | 65 |

## 4536

Raccordo diritto con due tasche a saldare
Sockets weld coupling

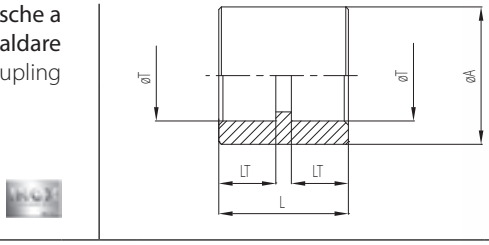

| Codice<br>Code | Rif. tubo<br>Tube ref. | ØT<br>[mm] | LT<br>[mm] | ØA<br>[mm] | L<br>[mm] |
|---|---|---|---|---|---|
| 4536-108-K | 1/8" | 10,5 | 9 | 17 | 20 |
| 4536-104-K | 1/4" | 13,8 | 10 | 22 | 22 |
| 4536-308-K | 3/8" | 17,5 | 11 | 26,5 | 25 |
| 4536-102-K | 1/2" | 21,7 | 13 | 32 | 30 |
| 4536-304-K | 3/4" | 27,3 | 14,5 | 37,5 | 35 |
| 4536-100-K | 1" | 34 | 15 | 45 | 37 |
| 4536-114-K | 1"1/4 | 42,6 | 16 | 55 | 39 |
| 4536-112-K | 1"1/2 | 48,7 | 17 | 62 | 41 |
| 4536-200-K | 2" | 60,8 | 18 | 75 | 43 |

Si eseguono a richiesta misure delle tasche per tubo millimetrico
Upon request we can also make socket weld for millimetric pipes

## 4537

Raccordo diritto di riduzione con due tasche a saldare
Reducing sockets weld coupling

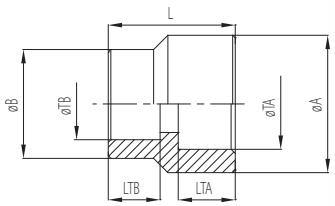

| Codice<br>Code | Rif. tubo A<br>Tube ref. A | ØTA<br>[mm] | Rif. tubo B<br>Tube ref. B | ØTB<br>[mm] | LTA<br>[mm] | LTB<br>[mm] | ØA<br>[mm] | ØB<br>[mm] | L<br>[mm] |
|---|---|---|---|---|---|---|---|---|---|
| 4537-104-108-K | 1/4" | 13,8 | 1/8" | 10,5 | 10 | 9 | 22 | 17 | 21,5 |
| 4537-308-104-K | 3/8" | 17,5 | 1/4" | 13,8 | 11 | 10 | 26,5 | 21 | 24,5 |
| 4537-102-104-K | 1/2" | 21,7 | 1/4" | 13,8 | 13 | 10 | 32 | 21 | 27,5 |
| 4537-102-308-K | 1/2" | 21,7 | 3/8" | 17,5 | 13 | 11 | 32 | 26,5 | 28,5 |
| 4537-304-308-K | 3/4" | 27,3 | 3/8" | 17,5 | 14,5 | 11 | 37,5 | 26,5 | 32 |
| 4537-304-102-K | 3/4" | 27,3 | 1/2" | 21,7 | 14,5 | 13 | 37,5 | 32 | 34 |
| 4537-100-102-K | 1" | 34 | 1/2" | 21,7 | 15 | 13 | 45 | 32 | 35,5 |
| 4537-100-304-K | 1" | 34 | 3/4" | 27,3 | 15 | 14,5 | 45 | 37,5 | 37 |
| 4537-114-304-K | 1"1/4 | 42,6 | 3/4" | 27,3 | 16 | 14,5 | 55 | 37,5 | 38 |
| 4537-114-100-K | 1"1/4 | 42,6 | 1" | 34 | 16 | 15 | 55 | 45 | 38,5 |
| 4537-112-100-K | 1"1/2 | 48,7 | 1" | 34 | 17 | 15 | 62 | 45 | 39,5 |
| 4537-112-114-K | 1"1/2 | 48,7 | 1"1/4 | 42,6 | 17 | 16 | 62 | 56 | 40,5 |

Si eseguono a richiesta misure delle tasche per tubo millimetrico - Upon request we can also make socket weld for millimetric pipes

## 4530

**Raccordo diritto con una tasca a saldare ed un filetto maschio gas conico**
Straight fitting with socket weld and male conical thread

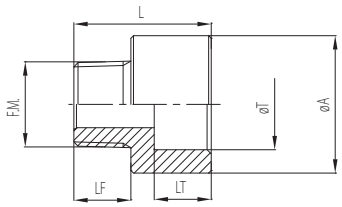

| Codice<br>Code | Rif. tubo<br>Tube ref. | ØT<br>[mm] | F.M. | LF<br>[mm] | LT<br>[mm] | L<br>[mm] | ØA<br>[mm] |
|---|---|---|---|---|---|---|---|
| 4530-000-000-K | 1/8" | 10,5 | 1/8" | 8,5 | 9 | 21 | 17 |
| 4530-001-001-K | 1/4" | 13,8 | 1/4" | 10 | 10 | 23,5 | 22 |
| 4530-002-002-K | 3/8" | 17,5 | 3/8" | 11 | 11 | 26,5 | 26,5 |
| 4530-003-003-K | 1/2" | 21,7 | 1/2" | 13,5 | 13 | 31,5 | 32 |
| 4530-004-004-K | 3/4" | 27,3 | 3/4" | 15 | 14,5 | 34,5 | 38 |
| 4530-005-005-K | 1" | 34 | 1" | 15,5 | 15 | 35,5 | 45 |
| 4530-006-006-K | 1"1/4 | 42,6 | 1"1/4 | 17,5 | 16 | 40 | 55 |
| 4530-007-007-K | 1"1/2 | 48,7 | 1"1/2 | 20,5 | 17 | 45 | 64 |
| 4530-008-008-K | 2" | 60,8 | 2" | 22,5 | 18 | 49 | 78 |

**Si eseguono a richiesta misure delle tasche per tubo millimetrico -** Upon request we can also make socket weld for millimetric pipes

## 4508

**Raccordo ad angolo con due filetti femmina gas cilindrici**
Elbow fitting with two female parallel threads

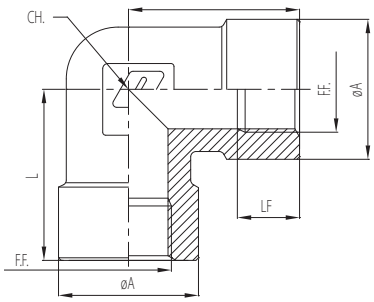

| Codice<br>Code | F.M. | L<br>[mm] | LF<br>[mm] | ØA<br>[mm] | CH.<br>[mm] |
|---|---|---|---|---|---|
| 4508-000-K | 1/8" | 26 | 9,5 | 18 | 15 |
| 4508-001-K | 1/4" | 29 | 11 | 22 | 18 |
| 4508-002-K | 3/8" | 33 | 12 | 27 | 24 |
| 4508-003-K | 1/2" | 35 | 14,5 | 32 | 28 |
| 4508-004-K | 3/4" | 39,5 | 15 | 38 | 32 |
| 4508-005-K | 1" | 45 | 16 | 46 | 41 |
| 4508-006-K | 1"1/4 | 50 | 19 | 56 | 52 |
| 4508-007-K | 1"1/2 | 55 | 21,5 | 62 | 67 |
| 4508-008-K | 2" | 64 | 22,5 | 75 | 67 |

## 4545

**Raccordo ad angolo ridotto con due filetti femmina gas cilindrici**
Reducing elbow fitting with two female parallel threads

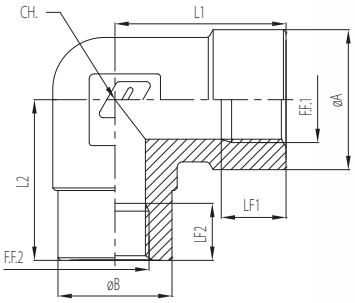

| Codice<br>Code | F.F.1 | F.F.2 | LF1<br>[mm] | LF2<br>[mm] | L1<br>[mm] | L2<br>[mm] | ØA<br>[mm] | ØB<br>[mm] | CH.<br>[mm] |
|---|---|---|---|---|---|---|---|---|---|
| 4545-001-000-K | 1/4" | 1/8" | 11 | 9,5 | 29 | 26 | 22 | 18 | 18 |
| 4545-002-000-K | 3/8" | 1/8" | 12,5 | 9,5 | 33 | 29 | 27 | 18 | 24 |
| 4545-002-001-K | 3/8" | 1/4" | 12,5 | 11 | 33 | 31 | 27 | 22 | 24 |
| 4545-003-001-K | 1/2" | 1/4" | 14,5 | 11 | 35 | 29 | 32 | 22 | 28 |
| 4545-003-002-K | 1/2" | 3/8" | 14,5 | 12,5 | 35 | 32 | 32 | 28 | 28 |
| 4545-004-002-K | 3/4" | 3/8" | 15 | 12,5 | 39,5 | 33 | 38 | 27 | 32 |
| 4545-004-003-K | 3/4" | 1/2" | 15 | 14,5 | 39,5 | 36 | 38 | 32 | 32 |
| 4545-005-003-K | 1" | 1/2" | 16 | 14,5 | 45 | 41 | 46 | 32 | 41 |
| 4545-005-004-K | 1" | 3/4" | 16 | 15 | 45 | 43 | 46 | 38 | 41 |
| 4545-006-003-K | 1"1/4 | 1/2" | 19 | 14,5 | 50 | 46 | 56 | 32 | 52 |
| 4545-006-004-K | 1"1/4 | 3/4" | 19 | 15 | 50 | 48 | 56 | 38 | 52 |
| 4545-006-005-K | 1"1/4 | 1" | 20 | 18 | 50 | 50 | 56 | 46 | 52 |
| 4545-007-005-K | 1"1/2 | 1" | 21,5 | 16,5 | 55 | 50 | 62 | 46 | 67 |
| 4545-007-006-K | 1"1/2 | 1"1/4 | 21,5 | 19 | 55 | 50 | 62 | 56 | 67 |
| 4545-008-006-K | 2" | 1"1/4 | 22,5 | 19 | 64 | 50 | 75 | 56 | 67 |
| 4545-008-007-K | 2" | 1"1/2 | 22,5 | 21,5 | 64 | 55 | 75 | 62 | 67 |

## 4511

**Raccordo ad angolo con un filetto maschio gas conico ed uno femmina gas cilindrico**
Elbow fitting with male conical thread and female parallel thread

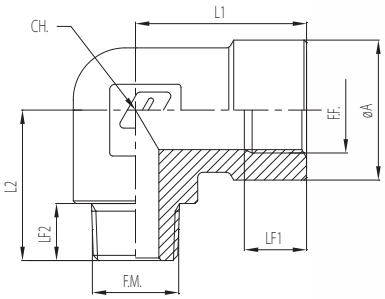


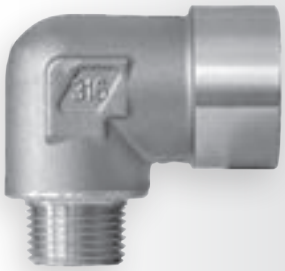

| Codice<br>Code | F.F. | F.M. | LF1<br>[mm] | LF2<br>[mm] | L1<br>[mm] | L2<br>[mm] | ØA<br>[mm] | CH.<br>[mm] |
|---|---|---|---|---|---|---|---|---|
| 4511-000-K | 1/8" | 1/8" | 10 | 10 | 26 | 22,5 | 18 | 15 |
| 4511-001-K | 1/4" | 1/4" | 11 | 10 | 29 | 23,9 | 22 | 18 |
| 4511-002-K | 3/8" | 3/8" | 12 | 11 | 33 | 29 | 27 | 24 |
| 4511-003-K | 1/2" | 1/2" | 14,5 | 13 | 35 | 34 | 32 | 28 |
| 4511-004-K | 3/4" | 3/4" | 15 | 13,5 | 39,5 | 36 | 38 | 32 |
| 4511-005-K | 1" | 1" | 18 | 18 | 45 | 44,5 | 46 | 41 |
| 4511-006-K | 1"1/4 | 1"1/4 | 19 | 17 | 50 | 47 | 56 | 52 |
| 4511-007-K | 1"1/2 | 1"1/2 | 21 | 21 | 55 | 63 | 62 | 67 |
| 4511-008-K | 2" | 2" | 21 | 21 | 64 | 63 | 75 | 67 |

## 4521

Raccordo ad angolo con due filetti maschi gas conici
Elbow fitting with two male conical threads

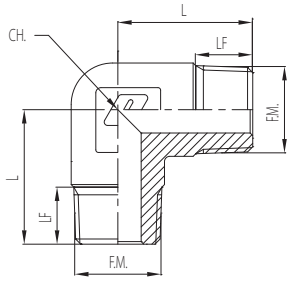

| Codice<br>Code | F.M. | LF<br>[mm] | L<br>[mm] | ES.CH.<br>[mm] |
|---|---|---|---|---|
| 4521-000-K | 1/8" | 8,5 | 20 | 12 |
| 4521-001-K | 1/4" | 10 | 22 | 15 |
| 4521-002-K | 3/8" | 11 | 26 | 18 |
| 4521-003-K | 1/2" | 13 | 31 | 24 |
| 4521-004-K | 3/4" | 13,5 | 33 | 28 |
| 4521-005-K | 1" | 15 | 39 | 32 |
| 4521-006-K | 1"1/4 | 17 | 45 | 41 |
| 4521-007-K | 1"1/2 | 21 | 50,5 | 52 |
| 4521-008-K | 2" | 25 | 63 | 67 |

## 4534

Raccordo ad angolo con tasca a saldare e filetto femmina gas cilindrico
Elbow fitting with socket weld and female parallel thread

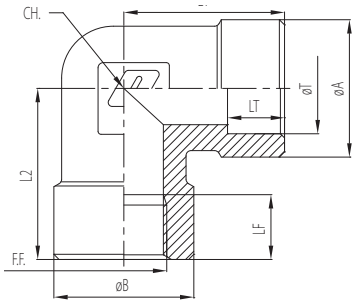

| Codice<br>Code | Rif. tubo<br>Tube ref. | ØT<br>[mm] | LT<br>[mm] | F.F. | LF<br>[mm] | L1<br>[mm] | ØA<br>[mm] | L2<br>[mm] | ØB<br>[mm] | CH.<br>[mm] |
|---|---|---|---|---|---|---|---|---|---|---|
| 4534-108-000-K | 1/8" | 10,5 | 9 | 1/8" | 9,5 | 24 | 17 | 26 | 18 | 15 |
| 4534-108-001-K | 1/8" | 10,5 | 9 | 1/4" | 11 | 24 | 18 | 29 | 22 | 18 |
| 4534-104-001-K | 1/4" | 13,8 | 10 | 1/4" | 11 | 27 | 21 | 29 | 22 | 18 |
| 4534-104-002-K | 1/4" | 13,8 | 10 | 3/8" | 12,5 | 29 | 21 | 33 | 27 | 24 |
| 4534-308-002-K | 3/8" | 17,5 | 11 | 3/8" | 12,5 | 31 | 26,5 | 33 | 27 | 24 |
| 4534-308-003-K | 3/8" | 17,5 | 11 | 1/2" | 14,5 | 31 | 28 | 35 | 32 | 28 |
| 4534-102-003-K | 1/2" | 21,7 | 13 | 1/2" | 14,5 | 35 | 32 | 35 | 32 | 28 |
| 4534-102-004-K | 1/2" | 21,7 | 13 | 3/4" | 15 | 35 | 32 | 39,5 | 38 | 32 |
| 4534-102-005-K | 1/2" | 21,7 | 13 | 1" | 16 | 41 | 32 | 45 | 46 | 41 |
| 4534-304-004-K | 3/4" | 27,3 | 14,5 | 3/4" | 15 | 39,5 | 37,5 | 39,5 | 38 | 32 |
| 4534-304-005-K | 3/4" | 27,3 | 14,5 | 1" | 16 | 42 | 37,5 | 45 | 46 | 41 |
| 4534-304-006-K | 3/4" | 27,3 | 14,5 | 1"1/4 | 19 | 46 | 37,5 | 50 | 56 | 52 |
| 4534-100-005-K | 1" | 34 | 15 | 1" | 16 | 45 | 45 | 45 | 46 | 41 |
| 4534-100-006-K | 1" | 34 | 15 | 1"1/4 | 19 | 47 | 45 | 50 | 56 | 52 |
| 4534-114-006-K | 1"1/4 | 42,6 | 16 | 1"1/4 | 19 | 50 | 56 | 50 | 56 | 52 |
| 4534-112-006-K | 1"1/2 | 48,7 | 17 | 1"1/4 | 19 | 55 | 65 | 50 | 56 | 67 |
| 4534-112-007-K | 1"1/2 | 48,7 | 17 | 1"1/2 | 21,5 | 55 | 65 | 55 | 62 | 67 |
| 4534-200-006-K | 2" | 60,8 | 18 | 1"1/4 | 19 | 64 | 78 | 50 | 56 | 67 |
| 4534-200-007-K | 2" | 60,8 | 18 | 1"1/2 | 21,5 | 64 | 78 | 55 | 62 | 67 |
| 4534-200-008-K | 2" | 60,8 | 18 | 2" | 22,5 | 64 | 78 | 64 | 75 | 67 |

Si eseguono a richiesta misure delle tasche per tubo millimetrico - Upon request we can also make socket weld for millimetric pipes

## 4540

**Raccordo ad angolo con tasca a saldare e filetto maschio gas conico**
Elbow fitting with socket weld and male conical thread

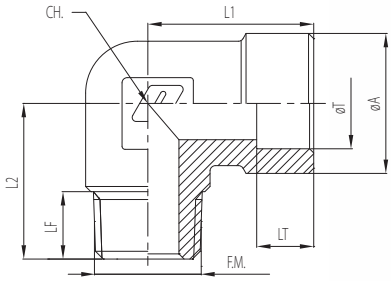

| Codice<br>Code | Rif. tubo A<br>Tube ref. A | ØT<br>[mm] | F.M. | LT<br>[mm] | LF<br>[mm] | ØA<br>[mm] | L1<br>[mm] | L2<br>[mm] | CH.<br>[mm] |
|---|---|---|---|---|---|---|---|---|---|
| 4540-108-000-K | 1/8" | 10,5 | 1/8" | 9 | 8,5 | 17 | 24 | 21 | 15 |
| 4540-108-001-K | 1/8" | 10,5 | 1/4" | 9 | 10 | 17 | 24 | 22 | 15 |
| 4540-104-000-K | 1/4" | 13,8 | 1/8" | 10 | 8,5 | 21 | 27 | 22 | 18 |
| 4540-104-001-K | 1/4" | 13,8 | 1/4" | 10 | 10 | 21 | 27 | 23,9 | 18 |
| 4540-104-002-K | 1/4" | 13,8 | 3/8" | 10 | 11 | 21 | 27 | 24,9 | 18 |
| 4540-308-002-K | 3/8" | 17,5 | 3/8" | 11 | 11 | 27 | 31 | 28 | 24 |
| 4540-308-003-K | 3/8" | 17,5 | 1/2" | 11 | 13 | 27 | 32 | 30 | 24 |
| 4540-102-002-K | 1/2" | 21,7 | 3/8" | 13 | 11 | 32 | 35 | 28 | 28 |
| 4540-102-003-K | 1/2" | 21,7 | 1/2" | 13 | 13 | 32 | 35 | 34 | 28 |
| 4540-102-004-K | 1/2" | 21,7 | 3/4" | 13 | 13,5 | 32 | 35 | 33 | 28 |
| 4540-102-005-K | 1/2" | 21,7 | 1" | 13 | 15 | 32 | 35 | 39 | 32 |
| 4540-304-004-K | 3/4" | 27,3 | 3/4" | 14,5 | 15 | 37,5 | 39,5 | 37 | 32 |
| 4540-304-005-K | 3/4" | 27,3 | 1" | 14,5 | 15 | 37,5 | 39,5 | 39 | 32 |
| 4540-304-006-K | 3/4" | 27,3 | 1"1/4 | 14,5 | 17 | 37,5 | 42 | 45 | 41 |
| 4540-100-005-K | 1" | 34 | 1" | 15 | 18 | 45 | 45 | 45 | 41 |
| 4540-100-006-K | 1" | 34 | 1"1/4 | 15 | 17 | 45 | 45 | 45 | 41 |
| 4540-114-006-K | 1"1/4 | 42,6 | 1"1/4 | 16 | 17 | 56 | 50 | 47 | 52 |

**Si eseguono a richiesta misure delle tasche per tubo millimetrico -** Upon request we can also make socket weld for millimetric pipes

## 4509

**Raccordo ad angolo con due tasche a saldare**
Elbow fitting with two sockets weld

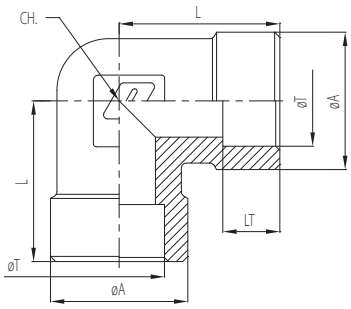

| Codice<br>Code | ØT | ØT<br>[mm] | L<br>[mm] | LT<br>[mm] | ØA<br>[mm] | CH.<br>[mm] |
|---|---|---|---|---|---|---|
| 4509-000-K | 1/8" | 10,5 | 24 | 9 | 17 | 15 |
| 4509-001-K | 1/4" | 13,8 | 27 | 10 | 21 | 18 |
| 4509-002-K | 3/8" | 17,5 | 31 | 11 | 26,5 | 24 |
| 4509-003-K | 1/2" | 21,7 | 35 | 13 | 32 | 28 |
| 4509-004-K | 3/4" | 27,3 | 39,5 | 14,5 | 37,5 | 32 |
| 4509-005-K | 1" | 34 | 45,2 | 15 | 45 | 41 |
| 4509-006-K | 1"1/4 | 42,6 | 50 | 16 | 56 | 52 |
| 4509-007-K | 1"1/2 | 48,7 | 55 | 17 | 65 | 67 |
| 4509-008-K | 2" | 60,8 | 64 | 18 | 77,5 | 67 |

## 4539

**Raccordo ad angolo ridotto con due tasche a saldare**
Reducing elbow fitting with two sockets weld

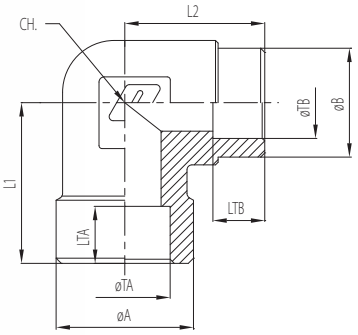

| Codice<br>Code | Rif. tubo<br>Tube ref. | ØTA<br>[mm] | Rif. tubo B<br>Tube ref. B | ØTB<br>[mm] | LTA<br>[mm] | LTB<br>[mm] | ØA<br>[mm] | ØB<br>[mm] | L1<br>[mm] | L2<br>[mm] | CH.<br>[mm] |
|---|---|---|---|---|---|---|---|---|---|---|---|
| 4539-104-108-K | 1/4" | 13,8 | 1/8" | 10,5 | 10 | 9 | 21 | 17 | 27 | 24 | 15 |
| 4539-308-108-K | 3/8" | 17,5 | 1/8" | 10,5 | 11 | 9 | 26,5 | 17 | 31 | 26 | 24 |
| 4539-308-104-K | 3/8" | 17,5 | 1/4" | 13,8 | 11 | 10 | 26,5 | 21 | 31 | 27 | 24 |
| 4539-102-104-K | 1/2" | 21,7 | 1/4" | 13,8 | 13 | 10 | 32 | 21 | 35 | 30 | 28 |
| 4539-102-308-K | 1/2" | 21,7 | 3/8" | 17,5 | 13 | 11 | 32 | 26,5 | 35 | 31 | 28 |
| 4539-304-308-K | 3/4" | 27,3 | 3/8" | 17,5 | 14,5 | 11 | 37,5 | 26,5 | 39,5 | 35 | 32 |
| 4539-304-102-K | 3/4" | 27,3 | 1/2" | 21,7 | 14,5 | 13 | 37,5 | 32 | 39,5 | 35 | 32 |
| 4539-100-308-K | 1" | 34 | 3/8" | 17,5 | 15 | 11 | 45 | 26,5 | 45,2 | 38 | 41 |
| 4539-100-102-K | 1" | 34 | 1/2" | 21,7 | 15 | 13 | 45 | 32 | 45,2 | 39,5 | 41 |
| 4539-100-304-K | 1" | 34 | 3/4" | 27,3 | 15 | 14,5 | 45 | 37,5 | 45,2 | 39,5 | 41 |
| 4539-114-102-K | 1"1/4 | 42,6 | 1/2" | 21,7 | 16 | 13 | 56 | 32 | 50 | 45 | 52 |
| 4539-114-304-K | 1"1/4 | 42,6 | 3/4" | 27,3 | 16 | 14,5 | 56 | 37,5 | 50 | 46 | 52 |
| 4539-114-100-K | 1"1/4 | 42,6 | 1" | 34 | 16 | 15 | 56 | 45 | 50 | 47 | 52 |

**Si eseguono a richiesta misure delle tasche per tubo millimetrico -** Upon request we can also make socket weld for millimetric pipes

## 4512

**Raccordo a T con tre filetti femmina gas cilindrici**
Tee fitting with three female parallel threads

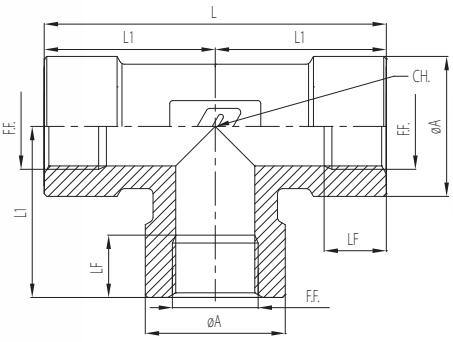


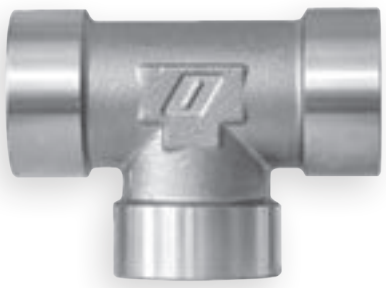

| Codice<br>Code | F.F. | LF<br>[mm] | L1<br>[mm] | L<br>[mm] | ØA<br>[mm] | CH.<br>[mm] |
|---|---|---|---|---|---|---|
| 4512-000-K | 1/8" | 9,5 | 26 | 52 | 18 | 15 |
| 4512-001-K | 1/4" | 12 | 29 | 58 | 22 | 18 |
| 4512-002-K | 3/8" | 12 | 33 | 66 | 27 | 24 |
| 4512-003-K | 1/2" | 14,5 | 35 | 70 | 32 | 28 |
| 4512-004-K | 3/4" | 15 | 39,5 | 79 | 38 | 32 |
| 4512-005-K | 1" | 18 | 45 | 90 | 46 | 41 |
| 4512-006-K | 1"1/4 | 19 | 50 | 100 | 56 | 52 |
| 4512-007-K | 1"1/2 | 21,5 | 55 | 110 | 62 | 67 |
| 4512-008-K | 2" | 22,5 | 64 | 128 | 75 | 67 |

## 4541

**Raccordo a T ridotto con tre filetti femmina gas cilindrici**

Tee central reducing fitting with three female parallel threads

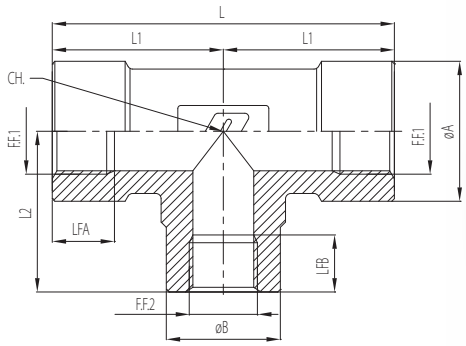

| Codice<br>Code | F.F.1 | F.F.2 | LFA<br>[mm] | LFB<br>[mm] | L1<br>[mm] | L<br>[mm] | L2<br>[mm] | ØA<br>[mm] | ØB<br>[mm] | CH.<br>[mm] |
|---|---|---|---|---|---|---|---|---|---|---|
| 4541-001-000-K | 1/4" | 1/8" | 11 | 9,5 | 29 | 58 | 26 | 22 | 18 | 18 |
| 4541-002-000-K | 3/8" | 1/8" | 12 | 9,5 | 33 | 66 | 29 | 27 | 18 | 24 |
| 4541-002-001-K | 3/8" | 1/4" | 12 | 11 | 33 | 66 | 31 | 27 | 22 | 24 |
| 4541-003-001-K | 1/2" | 1/4" | 14,5 | 12 | 35 | 70 | 29 | 32 | 22 | 28 |
| 4541-003-002-K | 1/2" | 3/8" | 14,5 | 12 | 35 | 70 | 32 | 32 | 28 | 28 |
| 4541-004-002-K | 3/4" | 3/8" | 15 | 12 | 39,5 | 79 | 33 | 38 | 27 | 32 |
| 4541-004-003-K | 3/4" | 1/2" | 15 | 14,5 | 39,5 | 79 | 36 | 38 | 32 | 32 |
| 4541-005-003-K | 1" | 1/2" | 18 | 14,5 | 45 | 90 | 41 | 46 | 32 | 41 |
| 4541-005-004-K | 1" | 3/4" | 16 | 15 | 45 | 90 | 43 | 46 | 38 | 41 |
| 4541-006-003-K | 1"1/4 | 1/2" | 19 | 14,5 | 50 | 100 | 46 | 56 | 32 | 52 |
| 4541-006-004-K | 1"1/4 | 3/4" | 19 | 15 | 50 | 100 | 48 | 56 | 38 | 52 |
| 4541-006-005-K | 1"1/4 | 1" | 19 | 16 | 50 | 100 | 50 | 56 | 46 | 52 |

## 4524

**Raccordo a T con due filetti femmina gas cilindrici laterali e un filetto maschio gas conico centrale**

Tee fitting with two female parallel threads and central male conical thread

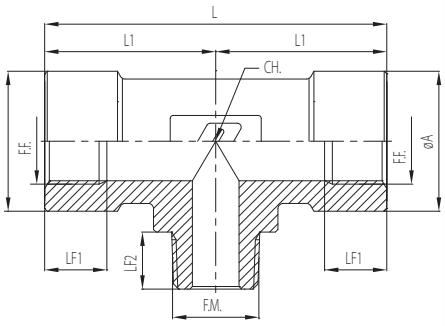


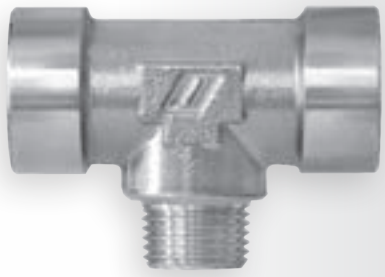

| Codice<br>Code | F.F. | F.M. | LF1<br>[mm] | LF2<br>[mm] | L1<br>[mm] | L<br>[mm] | L2<br>[mm] | ØA<br>[mm] | CH.<br>[mm] |
|---|---|---|---|---|---|---|---|---|---|
| 4524-000-K | 1/8" | 1/8" | 8,5 | 9,5 | 26 | 52 | 21 | 18 | 15 |
| 4524-001-K | 1/4" | 1/4" | 10 | 11 | 29 | 58 | 23,9 | 22 | 18 |
| 4524-002-K | 3/8" | 3/8" | 11 | 12 | 33 | 66 | 29 | 27 | 24 |
| 4524-003-K | 1/2" | 1/2" | 13 | 14,5 | 35 | 70 | 34 | 32 | 28 |
| 4524-004-K | 3/4" | 3/4" | 15 | 15 | 39,5 | 79 | 37 | 38 | 32 |
| 4524-005-K | 1" | 1" | 18 | 18 | 45 | 90 | 45 | 46 | 41 |
| 4524-006-K | 1"1/4 | 1"1/4 | 17 | 19 | 50 | 100 | 47 | 56 | 52 |
| 4524-007-K | 1"1/2 | 1"1/2 | 21,5 | 21 | 55 | 110 | 63 | 62 | 67 |
| 4524-008-K | 2" | 2" | 22,5 | 25 | 64 | 128 | 63 | 75 | 67 |

## 4554

**Raccordo a T con due filetti femmina gas cilindrici ed un filetto maschio laterale gas conico**

Tee fitting with two female parallel threads and lateral male conical thread

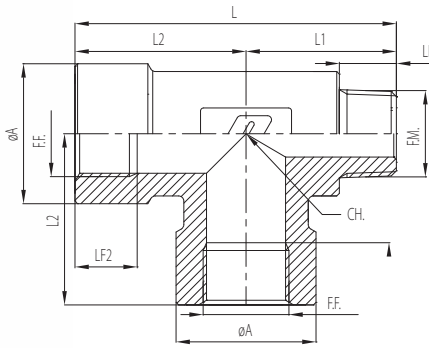


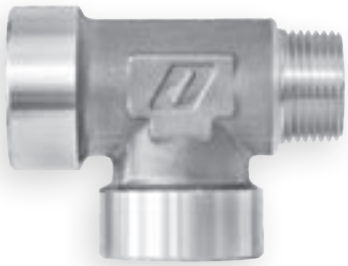

| Codice<br>Code | F.M. | F.F. | LF1<br>[mm] | LF2<br>[mm] | L1<br>[mm] | L2<br>[mm] | L<br>[mm] | ØA<br>[mm] | CH.<br>[mm] |
|---|---|---|---|---|---|---|---|---|---|
| 4554-000-000-000-K | 1/8" | 1/8" | 8,5 | 9,5 | 21 | 26 | 47 | 18 | 15 |
| 4554-001-001-001-K | 1/4" | 1/4" | 10 | 11 | 24 | 29 | 53 | 22 | 18 |
| 4554-002-002-002-K | 3/8" | 3/8" | 11 | 12 | 29 | 33 | 62 | 27 | 24 |
| 4554-003-003-003-K | 1/2" | 1/2" | 13 | 14,5 | 34 | 35 | 69 | 32 | 28 |
| 4554-004-004-004-K | 3/4" | 3/4" | 15 | 15 | 37 | 39,5 | 76,5 | 38 | 32 |
| 4554-005-005-005-K | 1" | 1" | 18 | 18 | 45 | 45 | 90 | 46 | 41 |
| 4554-006-006-006-K | 1"1/4 | 1"1/4 | 17 | 19 | 47 | 50 | 97 | 56 | 52 |
| 4554-007-007-007-K | 1"1/2 | 1"1/2 | 21 | 22 | 55 | 63 | 118 | 62 | 67 |
| 4554-008-008-008-K | 2" | 2" | 22 | 23 | 64 | 63 | 127 | 75 | 67 |

## 4552

**Raccordo a T con due filetti maschio gas conici ed un filetto femmina centrale gas cilindrico**

Tee fitting with two male conical threads and central female parallel thread

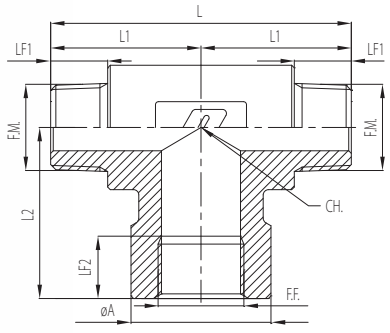

| Codice<br>Code | F.M. | F.F. | LF1<br>[mm] | LF2<br>[mm] | L1<br>[mm] | L<br>[mm] | L2<br>[mm] | ØA<br>[mm] | CH.<br>[mm] |
|---|---|---|---|---|---|---|---|---|---|
| 4552-000-000-K | 1/8" | 1/8" | 8,5 | 9,5 | 21 | 42 | 26 | 18 | 15 |
| 4552-001-001-K | 1/4" | 1/4" | 10 | 11 | 24 | 48 | 29 | 22 | 18 |
| 4552-002-002-K | 3/8" | 3/8" | 11 | 12 | 29 | 58 | 33 | 27 | 24 |
| 4552-003-003-K | 1/2" | 1/2" | 13 | 14,5 | 34 | 68 | 35 | 32 | 28 |
| 4552-004-004-K | 3/4" | 3/4" | 13,5 | 15 | 35 | 70 | 39,5 | 38 | 32 |
| 4552-005-005-K | 1" | 1" | 18 | 18 | 44,5 | 89 | 45 | 46 | 41 |
| 4552-006-006-K | 1"1/4 | 1"1/4 | 17 | 19 | 47 | 94 | 50 | 56 | 52 |
| 4552-007-007-K | 1"1/2 | 1"1/2 | 21 | 23 | 63 | 126 | 55 | 62 | 67 |
| 4552-008-008-K | 2" | 2" | 22 | 23 | 63 | 126 | 64 | 75 | 67 |

## 4553

**Raccordo a T con due filetti maschio gas conici ed un filetto femmina laterale gas cilindrico**

Tee fitting with two male conical threads and lateral female parallel thread

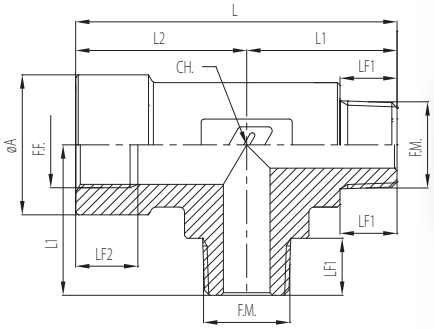


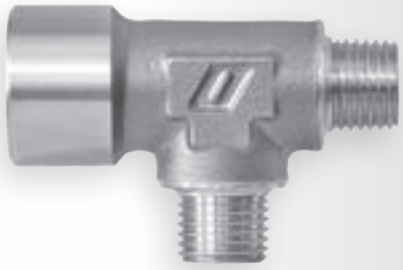

| Codice<br>Code | F.M. | F.F. | LF1<br>[mm] | LF2<br>[mm] | L1<br>[mm] | L2<br>[mm] | L<br>[mm] | ØA<br>[mm] | CH.<br>[mm] |
|---|---|---|---|---|---|---|---|---|---|
| 4553-000-000-000-K | 1/8" | 1/8" | 8,5 | 9,5 | 21 | 26 | 47 | 18 | 15 |
| 4553-001-001-001-K | 1/4" | 1/4" | 10 | 11 | 24 | 29 | 53 | 22 | 18 |
| 4553-002-002-002-K | 3/8" | 3/8" | 11 | 12 | 29 | 33 | 62 | 27 | 24 |
| 4553-003-003-003-K | 1/2" | 1/2" | 13 | 14,5 | 34 | 35 | 69 | 32 | 28 |
| 4553-004-004-004-K | 3/4" | 3/4" | 13,5 | 15 | 35 | 39,5 | 74,5 | 38 | 32 |
| 4553-005-005-005-K | 1" | 1" | 15 | 16 | 42 | 45 | 87 | 46 | 41 |
| 4553-006-006-006-K | 1"1/4 | 1"1/4 | 17 | 19 | 47 | 50 | 97 | 56 | 52 |
| 4553-007-007-007-K | 1"1/2 | 1"1/2 | 21 | 22 | 55 | 63 | 118 | 62 | 67 |
| 4553-008-008-008-K | 2" | 2" | 22 | 23 | 64 | 63 | 127 | 75 | 67 |

## 4550

**Raccordo a T con tre filetti maschi gas conici**

Tee fitting with three male conical threads

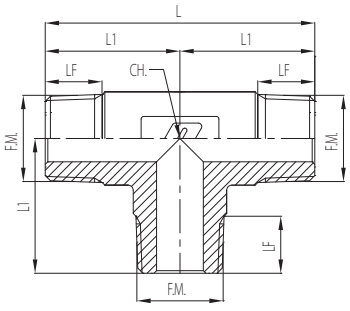


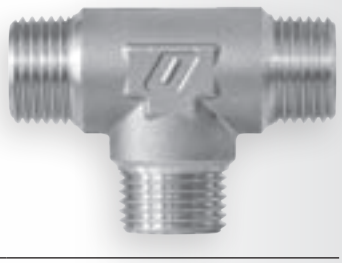

| Codice<br>Code | F.M. | LF<br>[mm] | L1<br>[mm] | L<br>[mm] | CH.<br>[mm] |
|---|---|---|---|---|---|
| 4550-000-K | 1/8" | 8,5 | 20 | 40 | 12 |
| 4550-001-K | 1/4" | 10 | 24,5 | 49 | 15 |
| 4550-002-K | 3/8" | 11 | 26 | 52 | 18 |
| 4550-003-K | 1/2" | 13 | 31 | 62 | 24 |
| 4550-004-K | 3/4" | 13,5 | 33 | 66 | 28 |
| 4550-005-K | 1" | 15 | 39 | 78 | 32 |
| 4550-006-K | 1"1/4 | 17 | 45 | 90 | 41 |
| 4550-007-K | 1"1/2 | 21 | 50,5 | 101 | 52 |
| 4550-008-K | 2" | 23 | 63 | 126 | 67 |

# 4542

**Raccordo a T con due tasche a saldare e un filetto femmina cilindrico centrale**

Tee fitting with two sockets weld and central female parallel thread

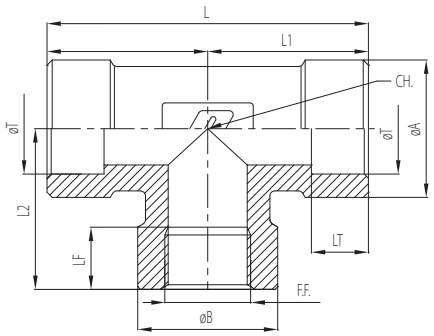


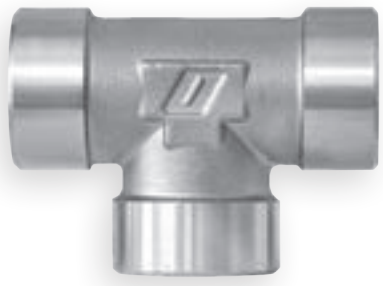

| Codice<br>Code | Rif. tubo<br>Tube ref. | ØT<br>[mm] | F.F. | LT<br>[mm] | LF<br>[mm] | L1<br>[mm] | L<br>[mm] | L2<br>[mm] | ØA<br>[mm] | ØB<br>[mm] | CH.<br>[mm] |
|---|---|---|---|---|---|---|---|---|---|---|---|
| 4542-108-000-K | 1/8" | 10,5 | 1/8" | 9 | 9,5 | 24 | 48 | 24 | 17 | 18 | 15 |
| 4542-104-001-K | 1/4" | 13,8 | 1/4" | 10 | 11 | 27 | 54 | 27 | 21 | 22 | 18 |
| 4542-308-001-K | 3/8" | 17,5 | 1/4" | 11 | 11 | 31 | 62 | 27,5 | 26,5 | 22 | 24 |
| 4542-308-002-K | 3/8" | 17,5 | 3/8" | 11 | 12 | 31 | 62 | 31 | 26,5 | 27 | 24 |
| 4542-102-002-K | 1/2" | 21,7 | 3/8" | 13 | 12 | 35 | 70 | 28 | 32 | 28 | 28 |
| 4542-102-003-K | 1/2" | 21,7 | 1/2" | 13 | 14,5 | 35 | 70 | 35 | 32 | 32 | 28 |
| 4542-304-003-K | 3/4" | 27,3 | 1/2" | 14,5 | 14,5 | 39,5 | 79 | 33 | 37,5 | 32 | 32 |
| 4542-304-004-K | 3/4" | 27,3 | 3/4" | 14,5 | 15 | 39,5 | 79 | 39,5 | 37,5 | 38 | 32 |
| 4542-100-003-K | 1" | 34 | 1/2" | 15 | 14,5 | 45,2 | 90,4 | 38 | 45 | 32 | 41 |
| 4542-100-004-K | 1" | 34 | 3/4" | 15 | 15 | 45,2 | 90,4 | 41 | 45 | 38 | 41 |
| 4542-100-005-K | 1" | 34 | 1" | 15 | 16 | 45,2 | 90,4 | 45 | 45 | 46 | 41 |
| 4542-114-004-K | 1"1/4 | 42,6 | 3/4" | 16 | 15 | 50 | 100 | 45 | 56 | 38 | 52 |
| 4542-114-005-K | 1"1/4 | 42,6 | 1" | 16 | 16 | 50 | 100 | 47 | 56 | 46 | 52 |
| 4542-114-006-K | 1"1/4 | 42,6 | 1"1/4 | 16 | 19 | 50 | 100 | 50 | 56 | 56 | 52 |
| 4542-200-007-K | 2" | 60,8 | 1"1/2 | 18 | 21,5 | 64 | 128 | 55 | 78 | 62 | 67 |
| 4542-200-008-K | 2" | 60,8 | 2" | 18 | 22,5 | 64 | 128 | 64 | 78 | 75 | 67 |

Si eseguono a richiesta misure delle tasche per tubo millimetrico - Upon request we can also make socket weld for millimetric pipes

## 4543

**Raccordo a T con due filetti femmina gas cilindrici e una tasca a saldare centrale**
Tee fitting with two female parallel threads and central socket weld

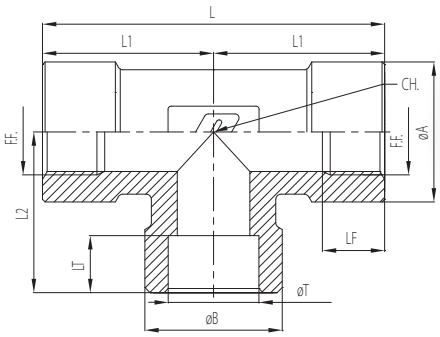


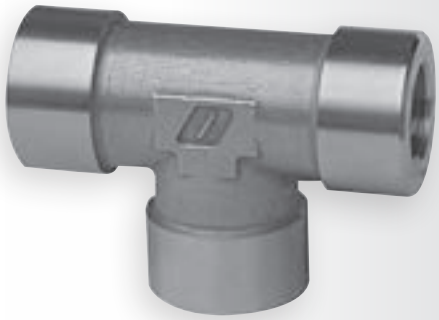

| Codice<br>Code | F.F. | Rif. tubo<br>Tube ref. | ØT<br>[mm] | LF<br>[mm] | LT<br>[mm] | L1<br>[mm] | L<br>[mm] | L2<br>[mm] | ØA<br>[mm] | ØB<br>[mm] | CH.<br>[mm] |
|---|---|---|---|---|---|---|---|---|---|---|---|
| 4543-108-000-K | 1/8" | 1/8" | 10,5 | 9,5 | 9 | 26 | 52 | 24 | 18 | 17 | 15 |
| 4543-104-001-K | 1/4" | 1/4" | 13,8 | 11 | 10 | 29 | 58 | 27 | 22 | 21 | 18 |
| 4543-308-001-K | 3/8" | 1/4" | 13,8 | 12 | 10 | 33 | 66 | 28 | 27 | 21 | 24 |
| 4543-308-002-K | 3/8" | 3/8" | 17,5 | 12 | 11 | 33 | 66 | 31 | 27 | 26,5 | 24 |
| 4543-308-003-K | 3/8" | 1/2" | 21,7 | 14,5 | 11 | 35 | 70 | 31 | 32 | 26,5 | 28 |
| 4543-102-003-K | 1/2" | 1/2" | 21,7 | 14,5 | 13 | 35 | 70 | 35 | 32 | 32 | 28 |
| 4543-102-004-K | 1/2" | 3/4" | 27,3 | 15 | 13 | 39,5 | 79 | 35 | 38 | 32 | 32 |
| 4543-102-005-K | 1/2" | 1" | 34 | 16 | 13 | 45 | 90 | 40 | 46 | 32 | 41 |
| 4543-304-004-K | 3/4" | 3/4" | 27,3 | 15 | 14,5 | 39,5 | 79 | 39,5 | 38 | 37,5 | 32 |
| 4543-304-005-K | 3/4" | 1" | 34 | 16 | 14,5 | 45 | 90 | 42 | 46 | 37,5 | 41 |
| 4543-304-006-K | 3/4" | 1"1/4 | 42,6 | 19 | 14,5 | 50 | 100 | 46 | 56 | 37,5 | 52 |
| 4543-100-005-K | 1" | 1" | 34 | 16 | 15 | 45 | 90 | 45 | 46 | 45 | 41 |
| 4543-100-006-K | 1" | 1"1/4 | 42,6 | 19 | 16 | 50 | 100 | 47 | 56 | 45 | 52 |
| 4543-114-006-K | 1"1/4 | 1"1/4 | 42,6 | 19 | 16 | 50 | 100 | 50 | 56 | 56 | 52 |

## 4513

**Raccordo a T con tre tasche a saldare**
Tee fitting with three sockets weld

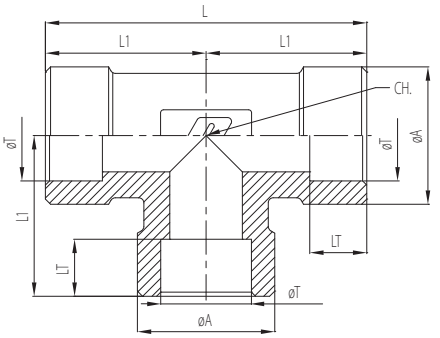


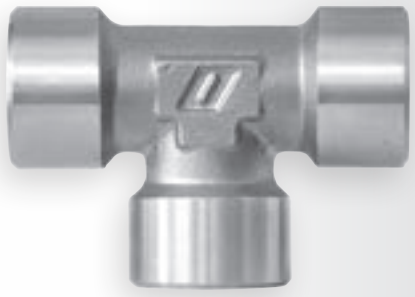

| Codice<br>Code | Rif. tubo<br>Tube ref. | ØT<br>[mm] | LT<br>[mm] | L1<br>[mm] | L<br>[mm] | ØA<br>[mm] | CH.<br>[mm] |
|---|---|---|---|---|---|---|---|
| 4513-000-K | 1/8" | 10,5 | 9 | 24 | 48 | 17 | 15 |
| 4513-001-K | 1/4" | 13,8 | 10 | 27 | 54 | 21 | 18 |
| 4513-002-K | 3/8" | 17,5 | 11 | 31 | 62 | 26,5 | 24 |
| 4513-003-K | 1/2" | 21,7 | 13 | 35 | 70 | 32 | 28 |
| 4513-004-K | 3/4" | 27,3 | 14,5 | 39,5 | 79 | 37,5 | 32 |
| 4513-005-K | 1" | 34 | 15 | 45,2 | 90,4 | 45 | 41 |
| 4513-006-K | 1"1/4 | 42,6 | 16 | 50 | 100 | 56 | 52 |
| 4513-007-K | 1"1/2 | 48,7 | 17 | 55 | 110 | 65 | 67 |
| 4513-008-K | 2" | 60,8 | 18 | 64 | 128 | 78 | 67 |

**Si eseguono a richiesta misure delle tasche per tubo millimetrico** - Upon request we can also make socket weld for millimetric pipes

## 4544

**Raccordo a T ridotto con tre tasche a saldare**
Tee central reducing fitting with three sockets weld

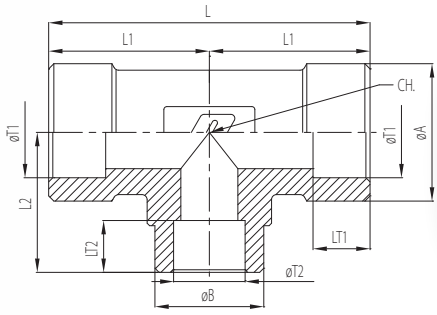

| Codice<br>Code | Rif. tubo 1<br>Tube ref 1. | ØT1<br>[mm] | Rif. tubo 2<br>Tube ref 2. | ØT2<br>[mm] | LT1<br>[mm] | LT2<br>[mm] | L1<br>[mm] | L<br>[mm] | L2<br>[mm] | ØA<br>[mm] | ØB<br>[mm] | CH.<br>[mm] |
|---|---|---|---|---|---|---|---|---|---|---|---|---|
| 4544-104-108-K | 1/4" | 13,8 | 1/8" | 10,5 | 10 | 9 | 27 | 54 | 24 | 21 | 17 | 18 |
| 4544-308-108-K | 3/8" | 17,5 | 1/8" | 10,5 | 11 | 9 | 31 | 62 | 26 | 26,5 | 17 | 24 |
| 4544-308-104-K | 3/8" | 17,5 | 1/4" | 13,8 | 11 | 10 | 31 | 62 | 27 | 26,5 | 21 | 24 |
| 4544-102-104-K | 1/2" | 21,7 | 1/4" | 13,8 | 13 | 10 | 35 | 70 | 30 | 32 | 21 | 28 |
| 4544-102-308-K | 1/2" | 21,7 | 3/8" | 17,5 | 13 | 11 | 35 | 70 | 31 | 32 | 26,5 | 28 |
| 4544-304-308-K | 3/4" | 27,3 | 3/8" | 17,5 | 14,5 | 11 | 39,5 | 79 | 35 | 37,5 | 26,5 | 32 |
| 4544-304-102-K | 3/4" | 27,3 | 1/2" | 21,7 | 14,5 | 13 | 39,5 | 79 | 35 | 37,5 | 32 | 32 |
| 4544-100-308-K | 1" | 34 | 3/8" | 17,5 | 15 | 11 | 45,2 | 90,4 | 38 | 45 | 26,5 | 41 |
| 4544-100-102-K | 1" | 34 | 1/2" | 21,7 | 15 | 13 | 45,2 | 90,4 | 39,5 | 45 | 32 | 41 |
| 4544-100-304-K | 1" | 34 | 3/4" | 27,3 | 15 | 14,5 | 45,2 | 90,4 | 39,5 | 45 | 37,5 | 41 |
| 4544-114-102-K | 1"1/4 | 42,6 | 1/2" | 21,7 | 16 | 13 | 50 | 100 | 45 | 56 | 32 | 52 |
| 4544-114-304-K | 1"1/4 | 42,6 | 3/4" | 27,3 | 16 | 14,5 | 50 | 100 | 47 | 56 | 37,5 | 52 |
| 4544-114-100-K | 1"1/4 | 42,6 | 1" | 34 | 16 | 15 | 50 | 100 | 49 | 56 | 45 | 52 |

Si eseguono a richiesta misure delle tasche per tubo millimetrico - Upon request we can also make socket weld for millimetric pipes

## 4520

**Giunto a tre pezzi con sede conica e due filetti femmina gas cilindrici**
Three pieces union straight with two female parallel threads

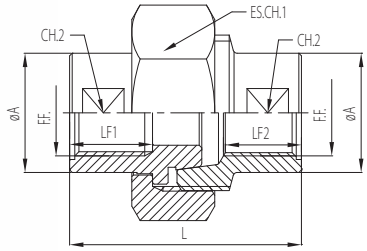

| Codice<br>Code | F.F. | LF1<br>[mm] | LF2<br>[mm] | ES.CH.1<br>[mm] | CH.2<br>[mm] | ØA<br>[mm] | L<br>[mm] |
|---|---|---|---|---|---|---|---|
| 4520-000-K | 1/8" | 13 | 12 | 27 | 13 | 15 | 38 |
| 4520-001-K | 1/4" | 15 | 13 | 32 | 17 | 19 | 41,5 |
| 4520-002-K | 3/8" | 16 | 15 | 36 | 21 | 23 | 45 |
| 4520-003-K | 1/2" | 17 | 17,5 | 46 | 26 | 28 | 48,5 |
| 4520-004-K | 3/4" | 18 | 19,5 | 50 | 32 | 34 | 53 |
| 4520-005-K | 1" | 19 | 20,5 | 55 | 38 | 40 | 58 |
| 4520-006-K | 1"1/4 | 22 | 21,5 | 70 | 48 | 50 | 62,5 |
| 4520-007-K | 1"1/2 | 22 | 24 | 75 | 54 | 56 | 67 |
| 4520-008-K | 2" | 25 | 28,5 | 90 | 67 | 70 | 76 |

## 4522

**Giunto a tre pezzi con sede conica e due tasche a saldare**
Three pieces straight union with two sockets weld

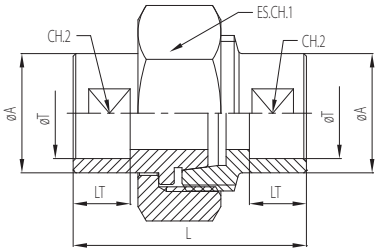


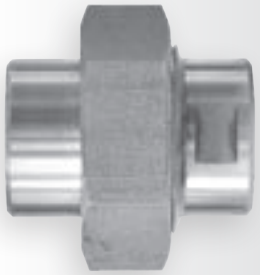

| Codice<br>Code | Rif. tubo<br>Tube ref. | ØT<br>[mm] | LT<br>[mm] | ES.CH.1<br>[mm] | CH.2<br>[mm] | ØA<br>[mm] | L<br>[mm] |
|---|---|---|---|---|---|---|---|
| 4522-000-K | 1/8" | 10,5 | 8 | 27 | 13 | 15 | 37,5 |
| 4522-001-K | 1/4" | 13,8 | 9 | 32 | 17 | 19 | 41 |
| 4522-002-K | 3/8" | 17,5 | 11 | 36 | 21 | 23 | 45 |
| 4522-003-K | 1/2" | 21,7 | 13 | 46 | 26 | 28 | 48,6 |
| 4522-004-K | 3/4" | 27,3 | 15 | 50 | 32 | 34 | 52 |
| 4522-005-K | 1" | 34 | 16 | 55 | 38 | 40 | 57,6 |
| 4522-006-K | 1"1/4 | 42,6 | 18 | 70 | 48 | 50 | 66 |
| 4522-007-K | 1"1/2 | 48,7 | 19 | 75 | 54 | 56 | 70,6 |
| 4522-008-K | 2" | 60,8 | 22 | 90 | 67 | 70 | 78 |

**Si eseguono a richiesta misure delle tasche per tubo millimetrico -** Upon request we can also make socket weld for millimetric pipes

## 4523

**Giunto a tre pezzi con sede conica ed un filetto maschio gas conico e un filetto femmina gas cilindrico**
Three pieces union straight with male conical thread and female parallel thread

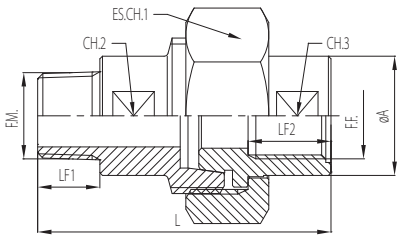


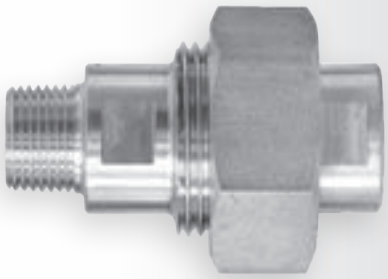

| Codice<br>Code | F.M. | F.F. | LF1<br>[mm] | LF2<br>[mm] | ES.CH.1<br>[mm] | CH.2<br>[mm] | CH.3<br>[mm] | ØA<br>[mm] | L<br>[mm] |
|---|---|---|---|---|---|---|---|---|---|
| 4523-000-K | 1/8" | 1/8" | 8,5 | 13 | 27 | 13 | 13 | 15 | 48,5 |
| 4523-001-K | 1/4" | 1/4" | 11 | 15 | 32 | 17 | 17 | 19 | 52 |
| 4523-002-K | 3/8" | 3/8" | 12 | 16 | 36 | 21 | 21 | 23 | 57 |
| 4523-003-K | 1/2" | 1/2" | 14 | 17 | 46 | 26 | 26 | 28 | 63,3 |
| 4523-004-K | 3/4" | 3/4" | 18 | 18 | 50 | 32 | 32 | 34 | 69,5 |
| 4523-005-K | 1" | 1" | 20 | 19 | 55 | 38 | 38 | 40 | 77,7 |
| 4523-006-K | 1"1/4 | 1"1/4 | 23 | 22 | 70 | 48 | 48 | 50 | 87 |
| 4523-007-K | 1"1/2 | 1"1/2 | 22 | 22 | 75 | 54 | 54 | 56 | 93 |
| 4523-008-K | 2" | 2" | 23 | 25 | 90 | 67 | 67 | 70 | 100 |

OLAB
FLUID CONTROL
MADE IN ITALY

# SERIE 5000

RACCORDI E VALVOLE IN INOX

# RACCORDI A COMPRESSIONE DIN 2353 IN INOX AISI 316

DIN 2353 COMPRESSION FITTINGS AISI 316 STAINLESS STEEL

## SERIE 5000

INOX STAINLESS STEEL

OLAB FLUID CONTROL
MADE IN ITALY

## CARATTERISTICHE GENERALI

### UTILIZZI

Raccordi a compressione con tenuta mediante ogiva tagliente in acciaio inox conformi alla norma DIN 2353. Particolarmente adatti per l'utilizzo su impianti oleodinamici ed idraulici con elevate pressioni di esercizio e idonei all'utilizzo ad elevate temperature.
Fluidi: aria, acqua, olio, fluidi ed ambienti aggressivi, altri fluidi previa verifica di compatibilità.

### PECULIARITÀ

- Completamente in acciaio inox AISI 316 secondo norma DIN 2353
- Adatti per alte pressioni
- Adatti per collegamenti senza saldature di tubi in acciaio inox

**FILETTATURE** gas cilindrico ISO 228 (BSP); gas conico ISO 7 (BSPT); metrico cilindrico DIN 13
**TUBI IMPIEGABILI** con i raccordi della serie 5000 devono essere utilizzati esclusivamente tubi in acciaio inox senza saldatura con tolleranze definite dalla normativa DIN/ISO 1127 classe D4 (±0,1% del diametro nominale esterno con un valore minimo di ±0,1 mm)
**DUREZZA SUPERFICIALE MASSIMA AMMISSIBILE** 90 HRB
**TEMPERATURA** -60°C ÷ +400°C (in presenza di guarnizione elastomerica in FKM (Viton) il range di temperatura si riduce a -20°C ÷ +200°C)

## GENERAL FEATURES

### APPLICATION

Compression fittings with sharp ogive made of stainless steel for the seal in accordance with DIN2353. Excellent for ole-dynamic and idraulic plants with high work pressures and high temperatures.
Fluids: air, water, oil, aggressive fluids and environment, other fluids upon verification.

### SPECIAL FEATURES

- Made of AISI 316 stainless steel as per DIN 2353
- Ideal for hi-pressure
- Suitable for weldless connections of steel pipes

**THREADS** ISO 228(BSP) cylindrical gas; ISO 7 (BSPT) conical gas; DIN 13 cylindrical metric
**PIPES USABLE** these pipe fittings are suitable for weldless connections of high pressure steel pipes as per DIN/ISO 1127 D4 class (±0,1% external nominal diameter with ±0,1mm minimal value)
**MAXIMUM SURFACE HARDNESS** 90 HRB
**TEMPERATURE** -60°C ÷ +400°C (with FKM sealing gasket: -20°C ÷ +200°C)

## COSTRUZIONE

I principali componenti costitutivi dei raccordi serie 5000 sono:
- Corpo e dado in acciaio inox AISI 316L
- Ogiva AISI 316L con trattamento di carbonitrurazione

## CONSTRUCTION

The main construction components of the fittings of the 5000 series are:
- AISI 316L stainless steel body
- AISI 316L stainless steel nut with carbonitriding treatment ogive

## PREPARAZIONE DEL TUBO
PIPE PREPARATION

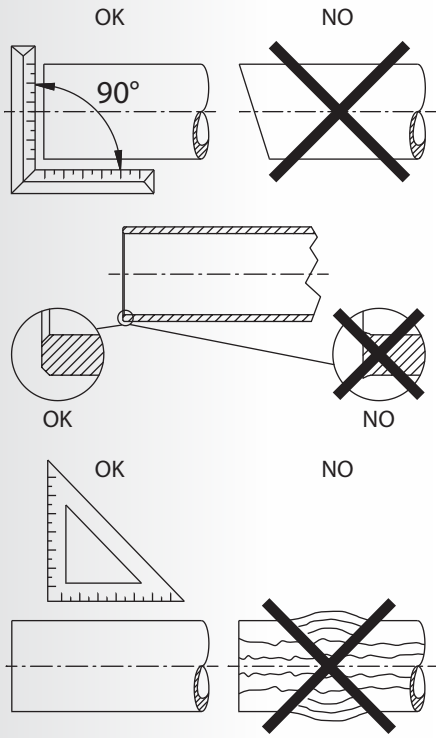


Preparare il tubo tagliandone l'estremità a 90° evitando tagli inclinati.

Cut the pipe head at right angle ( 90°) and trim it.

Il tubo deve essere privo di bave sia all'interno che all'esterno; all'occorrenza asportarle mediante un utensile opportuno.

Deburr inner and outer edges. Clean the pipe and remove the swarf.

Controllare che il tratto finale del tubo che risulterà accoppiato con il raccordo non sia ovalizzato e non siano presenti danni evidenti (rigature, cricche soffiature ecc.). In tal caso è meglio asportare il tratto di tubo danneggiato o sostituire il tubo con uno nuovo.

Check that in the final stretch pipe there aren't demage (scoring; cracks; swelling). In this case remove the damage part or replace it with a new pipe.

## PREPARAZIONE DEL RACCORDO
FITTING PREPARATION

Mediante l'ausilio di un piccolo pennello oliare accuratamente con un anti-grippante:
- Tutti i filetti maschi del corpo raccordo
- Il filetto femmina del dado
- L'ogiva

With a small brush spray with anti-seizure lubricant (not graese):
- Al male threads of body fitting
- Female thread of the nut
- Ogive

## MONTAGGIO DEL RACCORDO SENZA PRE-ASSEMBLAGGIO
FITTING ASSEMBLY WITHOUT PRE-ASSEMBLY

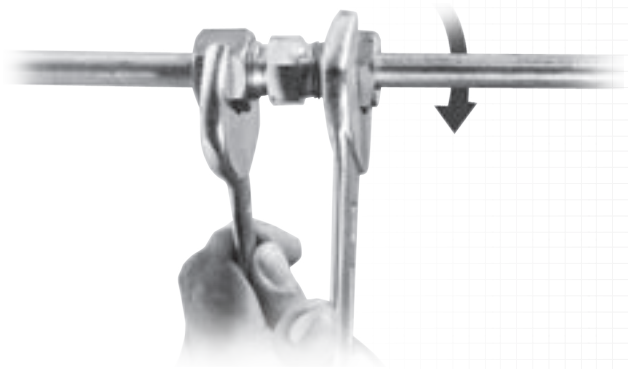

Il dado viene avvitato a mano sul corpo del raccordo fino a quando possibile. Quindi serrare il dado dando una rotazione da un giro ed un quarto ad un giro e mezzo, sostenendo co una seconda chiave il raccordo.

Screw the nut onto the body of the fitting manually until it goes. Then lock the nut by rotating it one turn and a quarter and one turn and a half, by supporting the fitting with a second spanner.

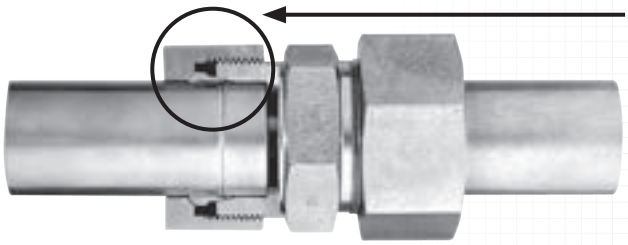

Per controllare la correttezza del montaggio finale, oltre ad avere contrassegnato il dado ed il tubo, si deve svitare il dado ed il collarino che si è formato davanti alla parte tagliente dell'ogiva deve essere ben visibile

In order to check correct final assembly, mark the nut and pipe and unscrew the nut, the collar opposite the cutting part of the ogive must be clearly visible.

## MONTAGGIO DELLA BUSSOLA DI RINFORZO
BUSH REINFORCEMENT ASSEMBLY

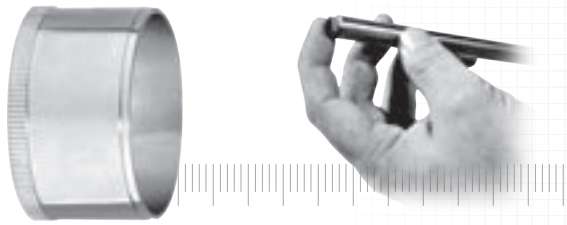

Inserire la bussola di rinforzo nel tubo fino all'inizio della parte zigrinata.

Insert the reinforcing sleeve into the pipe all the way until it meets the edge of the knurled part.

Mediante l'ausilio di un martello di comma inserire la bussola di rinforzo fino all'estremità del tubo.

Use a rubber mallet to insert the reinforcing sleeve until it comes against the end of the pipe.

## AVVERTENZE PER LA FASE DI MONTAGGIO
ASSEMBLY INSTRUCTIONS

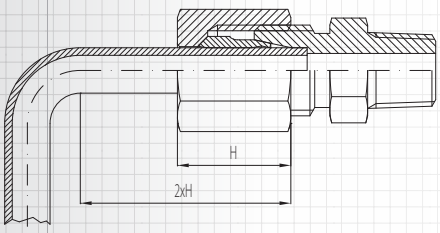


### TIPOLOGIA DI TUBI UTILIZZABILI
Quando viene predisposto il piping dell'impianto occorre fare molta attenzione all'avvertenza secondo cui la lunghezza del tratto di tubo rettilineo da accoppiare ad un raccordo della serie 5000 DEVE essere almeno pari al doppio dell'altezza del dado.

### PIPE SUITABLE
When designing the system piping, it is VERY IMPORTANT to make sure that the length of the straight pipe section to be coupled to a 5000 series fitting is at last double the height of the nut.

**Tipologia di tubi utilizzabili**
Pipe suitable

| Diametro esterno tubo<br>External pipe diameter<br>[mm] | Tolleranza ammessa sul diametro esterno<br>Tollerance allower on exteral diamter<br>[mm] |
|---|---|
| 4 | |
| 6 | |
| 8 | |
| 10 | |
| 12 | |
| 14 | |
| 15 | |
| 16 | |
| 18 | ±0.1 |
| 20 | |
| 22 | |
| 25 | |
| 28 | |
| 30 | |
| 35 | |
| 38 | |
| 42 | |

Nella tabella successiva sono riportati alcuni esempi di tubi utilizzabili con i raccordi della serie 5000, tenendo conto che la pressione è stata calcolata secondo la normativa DIN 2413 (condizione 1) con spessore definito dalla normativa EN10305-1 (fattore di sicurezza pari a 1,5).
See in below table some example about pipe usable with 5000 series fittings. Pressures was calculated as agreed with EN10305-1 normative (safety factor: 1.5)

| Diametro esterno tubo<br>Exteran pipe diameter<br>[mm] | Spessore tubo<br>Pipe thickness<br>[mm] | Diametro interno tubo<br>Internal diameter pipe<br>[mm] | Pressione massima di utilizzo<br>Max work pressure | | |
|---|---|---|---|---|---|
| | | | 20°C | 50°C | 100°C |
| 6 | 1 | 4 | 500 | 455 | 415 |
| 8 | 1 | 6 | 375 | 340 | 311 |
| 8 | 1,5 | 5 | 563 | 510 | 467 |
| 10 | 1 | 8 | 318 | 288 | 264 |
| 10 | 1,5 | 7 | 477 | 433 | 396 |
| 10 | 2 | 6 | 636 | 576 | 528 |
| 12 (*) | 1 | 10 | 265 | 240 | 220 |
| 12 | 1,5 | 9 | 397 | 360 | 330 |
| 12 | 2 | 8 | 530 | 480 | 440 |
| 14 | 1,5 | 11 | 340 | 308 | 282 |
| 14 | 2 | 10 | 454 | 411 | 377 |
| 14 | 2,5 | 9 | 567 | 514 | 471 |
| 15 | 2 | 11 | 424 | 384 | 352 |
| 16 | 2 | 12 | 398 | 360 | 330 |
| 16 | 2,5 | 11 | 496 | 450 | 412 |
| 16 | 3 | 10 | 596 | 540 | 495 |
| 18 (*) | 1,5 | 15 | 265 | 240 | 220 |
| 18 | 2 | 14 | 353 | 320 | 293 |
| 20 | 2 | 16 | 318 | 288 | 264 |
| 20 | 2,5 | 15 | 397 | 360 | 330 |
| 20 | 3 | 14 | 477 | 432 | 396 |
| 22 (*) | 1,5 | 19 | 216 | 196 | 180 |
| 22 (*) | 2 | 18 | 289 | 261 | 240 |
| 25 (*) | 2,5 | 20 | 318 | 288 | 264 |
| 25 | 3 | 19 | 381 | 345 | 316 |
| 25 | 4 | 17 | 508 | 460 | 422 |
| 28 (*) | 1,5 | 25 | 170 | 154 | 141 |
| 28 (*) | 2 | 24 | 227 | 205 | 188 |
| 28 | 3 | 22 | 340 | 308 | 282 |
| 30 | 3 | 24 | 318 | 288 | 264 |
| 30 | 4 | 22 | 424 | 384 | 352 |
| 35 (*) | 2 | 31 | 181 | 164 | 150 |
| 38 | 4 | 30 | 334 | 303 | 277 |
| 38 | 5 | 28 | 418 | 378 | 347 |
| 42 (*) | 2 | 38 | 151 | 137 | 125 |
| 42 | 3 | 36 | 227 | 205 | 188 |

Coppie di serraggio raccomandate per filetti maschi cilindrici (gas e metrici)
Torque wrench for cylindrical male threads (gas and metrical)

| Serie Series | Ø Tubo Ø Pipe [mm] | Filetto gas cilindrico Cylindrical gas thread | Forma "B" "B" form [Nm] | Forma "E" "E" form [Nm] | Filetto metrico cilindrico Cylindrical metric thread | Forma "B" "B" form [Nm] | Forma "E" "E" form [Nm] |
|---|---|---|---|---|---|---|---|
| L | 6 | G1/8" | 25 | 20 | M10x1 | 25 | 20 |
| | 8 | G1/4" | 45 | 40 | M12x1,5 | 30 | 30 |
| | 10 | G1/4" | 45 | 40 | M14x1,5 | 50 | 50 |
| | 12 | G3/8" | 85 | 80 | M16x1,5 | 80 | 60 |
| | 15 | G1/2" | 160 | 100 | M18x1,5 | 90 | 80 |
| | 18 | G1/2" | 105 | 100 | M22x1,5 | 150 | 140 |
| | 22 | G3/4" | 230 | 200 | M26x1,5 | 240 | 200 |
| | 28 | G1" | 390 | 380 | M33x2 | 400 | 380 |
| | 35 | G1"1/4 | 600 | 500 | M42x2 | 600 | 500 |
| | 42 | G1"1/2 | 800 | 600 | M48x2 | 800 | 600 |

| Serie Series | Ø Tubo Ø Pipe [mm] | Filetto gas cilindrico Cylindrical gas thread | Forma "B" "B" form [Nm] | Forma "E" "E" form [Nm] | Filetto metrico cilindrico Cylindrical metric thread | Forma "B" "B" form [Nm] | Forma "E" "E" form [Nm] |
|---|---|---|---|---|---|---|---|
| S | 6 | G1/4" | 60 | 60 | M12x1,5 | 45 | 45 |
| | 8 | G1/4" | 60 | 60 | M14x1,5 | 60 | 60 |
| | 10 | G3/8" | 110 | 90 | M16x1,5 | 95 | 80 |
| | 12 | G3/8" | 110 | 90 | M18x1,5 | 120 | 100 |
| | 14 | G1/2" | 170 | 130 | M20x1,5 | 170 | 140 |
| | 16 | G1/2" | 140 | 130 | M22x1,5 | 190 | 150 |
| | 20 | G3/4" | 320 | 200 | M27x2 | 320 | 200 |
| | 25 | G1" | 390 | 380 | M33x2 | 450 | 380 |
| | 30 | G1"1/4 | 600 | 500 | M42x2 | 600 | 500 |
| | 38 | G1"1/2 | 800 | 600 | M48x2 | 800 | 600 |

Forma B: Tenuta mediante spigolo di incisione - B form: Sealing by cut corner
Forma E: Tenuta mediante guarnizione - E form: Sealing by gasket

Pressione nominale (PN)
(PN) nominal pressure

| Serie<br>Series | Denominazione<br>Classification | Diametro tubo<br>Pipe diameter<br>[mm] | Pressione nominale<br>Nominal pressure<br>[bar] |
|---|---|---|---|
| LL | Extraleggera<br>Ultralight | 4 | 100 |
| | | 6 | |
| | | 8 | |
| | | 10 | |
| | | 12 | |
| L | Leggera<br>Light | 6 | 315 |
| | | 8 | |
| | | 10 | |
| | | 12 | |
| | | 15 | |
| | | 18 | |
| | | 22 | 160 |
| | | 28 | |
| | | 35 | |
| | | 42 | |
| S | Pesante<br>Heavy | 6 | 630 |
| | | 8 | |
| | | 10 | |
| | | 12 | |
| | | 14 | |
| | | 16 | 400 |
| | | 20 | |
| | | 25 | |
| | | 30 | |
| | | 38 | 315 |

Riduzione della pressione nominale (PN) in funzione della temperatura
(PN) Nominal pressure reduction depending on the temperature

| Temperatura di esercizio<br>Work pressure | Riduzione della pressione<br>Pressure reduction |
|---|---|
| Da -60°C a +50°C | - |
| Da +50°C a +100°C | 11% |
| Da +100°C a +200°C | 20% |
| Da +200°C a +300°C | 29% |
| Da +300°C a +400°C | 33% |

# 5000

Raccordo diritto intermedio
Straight union

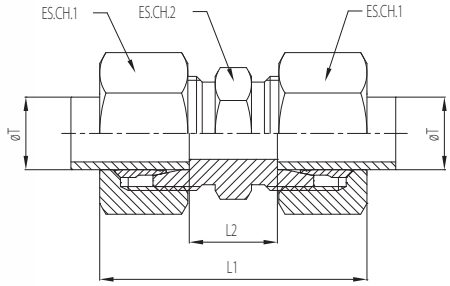

| Codice<br>Code | Serie<br>Type | Diametro esterno tubo<br>Pipe external diameter<br>ØT [mm] | ES.CH.1<br>[mm] | ES.CH.2<br>[mm] | L1<br>[mm] | L2<br>[mm] | Pressione nominale<br>Nominal pressure<br>[bar] |
|---|---|---|---|---|---|---|---|
| 5000-04-000-LL | LL | 4 | 10 | 9 | 29,5 | 12 | 100 |
| 5000-06-000-LL | LL | 6 | 12 | 11 | 30 | 9 | 100 |
| 5000-08-000-LL | LL | 8 | 14 | 12 | 33,5 | 10 | 100 |
| | | | | | | | |
| 5000-06-000-L | L | 6 | 14 | 12 | 40 | 10 | 500 |
| 5000-08-000-L | L | 8 | 17 | 14 | 41 | 11 | 500 |
| 5000-10-000-L | L | 10 | 19 | 17 | 44 | 13 | 500 |
| 5000-12-000-L | L | 12 | 22 | 19 | 44 | 14 | 400 |
| 5000-15-000-L | L | 15 | 27 | 24 | 47 | 16 | 400 |
| 5000-18-000-L | L | 18 | 32 | 27 | 49 | 16 | 400 |
| 5000-22-000-L | L | 22 | 36 | 32 | 54 | 20 | 250 |
| 5000-28-000-L | L | 28 | 41 | 41 | 56,5 | 21 | 250 |
| 5000-35-000-L | L | 35 | 50 | 46 | 65,5 | 20 | 250 |
| 5000-42-000-L | L | 42 | 60 | 55 | 68 | 21 | 250 |
| | | | | | | | |
| 5000-06-000-S | S | 6 | 17 | 14 | 46,5 | 16 | 800 |
| 5000-08-000-S | S | 8 | 19 | 17 | 49 | 18 | 800 |
| 5000-10-000-S | S | 10 | 22 | 19 | 51,5 | 17 | 800 |
| 5000-12-000-S | S | 12 | 24 | 22 | 52,5 | 19 | 630 |
| 5000-14-000-S | S | 14 | 27 | 24 | 59,5 | 22 | 630 |
| 5000-16-000-S | S | 16 | 30 | 27 | 58,5 | 21 | 630 |
| 5000-20-000-S | S | 20 | 36 | 32 | 69,5 | 23 | 420 |
| 5000-25-000-S | S | 25 | 46 | 41 | 78 | 26 | 420 |
| 5000-30-000-S | S | 30 | 50 | 46 | 84,5 | 27 | 420 |
| 5000-38-000-S | S | 38 | 60 | 55 | 95 | 29 | 420 |

# 5001

**Raccordo diritto con filetto maschio gas conico (tenuta con forma C secondo DIN 3852-2)**
Straight connector with male conical thread (sealing form C according DIN 3852-2)

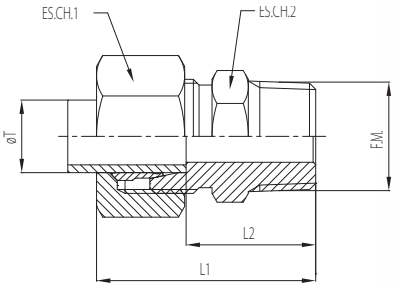


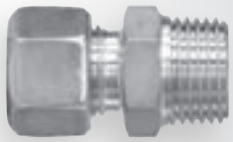

| Codice<br>Code | Serie<br>Type | Diametro esterno tubo<br>Pipe external diameter<br>ØT [mm] | Filetto maschio gas conico<br>Male conical thread<br>(F.M.) | ES.CH.1<br>[mm] | ES.CH.2<br>[mm] | L1<br>[mm] | L2<br>[mm] | Pressione nominale<br>Nominal pressure<br>[bar] |
|---|---|---|---|---|---|---|---|---|
| 5001-04-000-LL | LL | 4 | 1/8" | 10 | 11 | 25 | 16 | 100 |
| 5001-06-000-LL | LL | 6 | 1/8" | 12 | 11 | 25 | 14,5 | 100 |
| 5001-08-000-LL | LL | 8 | 1/8" | 14 | 12 | 27 | 16,5 | 100 |
| 5001-08-001-LL | LL | 8 | 1/4" | 14 | 14 | 31 | 20,5 | 100 |
| | | | | | | | | |
| 5001-06-000-L | L | 6 | 1/8" | 14 | 12 | 31 | 16 | 500 |
| 5001-06-001-L | L | 6 | 1/4" | 14 | 14 | 35 | 20 | 500 |
| 5001-06-002-L | L | 6 | 3/8" | 14 | 19 | 34 | 19 | 500 |
| 5001-06-003-L | L | 6 | 1/2" | 14 | 22 | 36 | 21 | 500 |
| 5001-08-000-L | L | 8 | 1/8" | 17 | 14 | 31 | 16 | 500 |
| 5001-08-001-L | L | 8 | 1/4" | 17 | 17 | 35 | 20 | 500 |
| 5001-08-002-L | L | 8 | 3/8" | 17 | 19 | 35 | 20 | 500 |
| 5001-08-003-L | L | 8 | 1/2" | 17 | 22 | 37 | 22 | 500 |
| 5001-10-000-L | L | 10 | 1/8" | 19 | 17 | 32,5 | 17 | 500 |
| 5001-10-001-L | L | 10 | 1/4" | 19 | 17 | 36,5 | 21 | 500 |
| 5001-10-002-L | L | 10 | 3/8" | 19 | 17 | 36,5 | 21 | 500 |
| 5001-10-003-L | L | 10 | 1/2" | 19 | 22 | 38,5 | 23 | 500 |
| 5001-12-001-L | L | 12 | 1/4" | 27 | 19 | 37 | 22 | 400 |
| 5001-12-002-L | L | 12 | 3/8" | 22 | 19 | 37 | 22 | 400 |
| 5001-12-003-L | L | 12 | 1/2" | 22 | 22 | 39,5 | 24,5 | 400 |
| 5001-15-002-L | L | 15 | 3/8" | 27 | 24 | 38,5 | 23 | 400 |
| 5001-15-003-L | L | 15 | 1/2" | 27 | 24 | 40,5 | 25 | 400 |
| 5001-18-002-L | L | 18 | 3/8" | 32 | 27 | 42 | 25,5 | 400 |
| 5001-18-003-L | L | 18 | 1/2" | 32 | 27 | 44 | 27,5 | 400 |
| 5001-22-003-L | L | 22 | 1/2" | 36 | 32 | 44,5 | 27,5 | 250 |
| 5001-22-004-L | L | 22 | 3/4" | 36 | 32 | 46,5 | 29,5 | 250 |
| 5001-28-005-L | L | 28 | 1" | 41 | 41 | 50 | 32,5 | 250 |
| 5001-35-006-L | L | 35 | 1"1/4 | 50 | 41 | 55 | 32,5 | 250 |
| 5001-42-007-L | L | 42 | 1"1/2 | 60 | 55 | 61,5 | 38 | 250 |

# 5002

Raccordo ad angolo intermedio
Elbow union

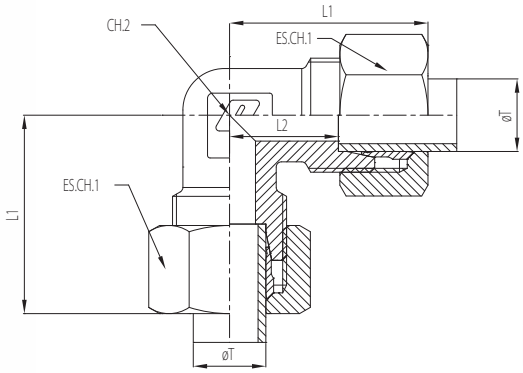

| Codice<br>Code | Serie<br>Type | Diametro esterno tubo<br>Pipe external diameter<br>ØT [mm] | ES.CH.1<br>[mm] | ES.CH.2<br>[mm] | L1<br>[mm] | L2<br>[mm] | Pressione nominale<br>Nominal pressure<br>[bar] |
|---|---|---|---|---|---|---|---|
| 5002-04-000-LL | LL | 4 | 10 | 9 | 20 | 11 | 100 |
| 5002-06-000-LL | LL | 6 | 12 | 9 | 20 | 9,5 | 100 |
| 5002-08-000-LL | LL | 8 | 14 | 12 | 23,5 | 13 | 100 |
| | | | | | | | |
| 5002-06-000-L | L | 6 | 14 | 12 | 27 | 12 | 500 |
| 5002-08-000-L | L | 8 | 17 | 12 | 29 | 14 | 500 |
| 5002-10-000-L | L | 10 | 19 | 14 | 30,5 | 15 | 500 |
| 5002-12-000-L | L | 12 | 22 | 17 | 32 | 17 | 400 |
| 5002-15-000-L | L | 15 | 27 | 19 | 36,5 | 21 | 400 |
| 5002-18-000-L | L | 18 | 32 | 24 | 40 | 23,5 | 400 |
| 5002-22-000-L | L | 22 | 36 | 27 | 44,5 | 27,5 | 250 |
| 5002-28-000-L | L | 28 | 41 | 36 | 48 | 30,5 | 250 |
| 5002-35-000-L | L | 35 | 50 | 41 | 57 | 34,5 | 250 |
| 5002-42-000-L | L | 42 | 60 | 50 | 63,5 | 40 | 250 |
| | | | | | | | |
| 5002-06-000-S | S | 6 | 17 | 12 | 31 | 16 | 800 |
| 5002-08-000-S | S | 8 | 19 | 14 | 32,5 | 17 | 800 |
| 5002-10-000-S | S | 10 | 22 | 17 | 35 | 17,5 | 800 |
| 5002-12-000-S | S | 12 | 24 | 17 | 38 | 21,5 | 630 |
| 5002-14-000-S | S | 14 | 27 | 19 | 41 | 22 | 630 |
| 5002-16-000-S | S | 16 | 30 | 24 | 43 | 24,5 | 630 |
| 5002-20-000-S | S | 20 | 36 | 27 | 50 | 26,5 | 420 |
| 5002-25-000-S | S | 25 | 46 | 36 | 56 | 30 | 420 |
| 5002-30-000-S | S | 30 | 50 | 41 | 64 | 35,5 | 420 |
| 5002-38-000-S | S | 38 | 60 | 50 | 74 | 41 | 420 |

# 5003

**Raccordo ad angolo con filetto maschio gas conico (tenuta con forma C secondo DIN 3852-2)**
Elbow connector with male conical thread (sealing form C according DIN 3852-2) thread

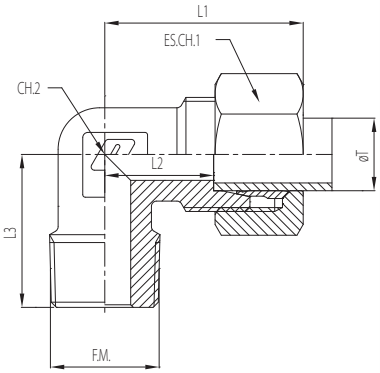


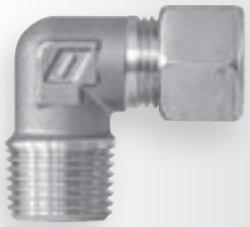

| Codice<br>Code | Serie<br>Type | Diametro esterno tubo<br>Pipe external diameter<br>ØT [mm] | Filetto maschio gas conico - cilindrico<br>Male conical OR parallel thread<br>(F.M.) | ES.CH.1<br>[mm] | CH.2<br>[mm] | L1<br>[mm] | L2<br>[mm] | L3<br>[mm] | Pressione nominale<br>Nominal pressure<br>[bar] |
|---|---|---|---|---|---|---|---|---|---|
| 5003-04-000-LL | LL | 4 | 1/8" | 10 | 9 | 20 | 11 | 15 | 100 |
| 5003-06-000-LL | LL | 6 | 1/8" | 12 | 9 | 20 | 9,5 | 15 | 100 |
| 5003-08-000-LL | LL | 8 | 1/8" | 14 | 12 | 22 | 11,5 | 20 | 100 |
| | | | | | | | | | |
| 5003-06-000-L | L | 6 | 1/8" | 14 | 12 | 27 | 12 | 20 | 500 |
| 5003-06-001-L | L | 6 | 1/4" | 14 | 12 | 27 | 12 | 26 | 500 |
| 5003-06-002-L | L | 6 | 3/8" | 14 | 14 | 29 | 14 | 28 | 500 |
| 5003-08-000-L | L | 8 | 1/8" | 17 | 12 | 29 | 14 | 26 | 500 |
| 5003-08-001-L | L | 8 | 1/4" | 17 | 12 | 29 | 14 | 26 | 500 |
| 5003-08-002-L | L | 8 | 3/8" | 17 | 14 | 30 | 15 | 27 | 500 |
| 5003-08-003-L | L | 8 | 1/2" | 17 | 17 | 34 | 19 | 30 | 500 |
| 5003-10-000-L | L | 10 | 1/8" | 19 | 14 | 30,5 | 15 | 26 | 500 |
| 5003-10-001-L | L | 10 | 1/4" | 19 | 14 | 30,5 | 15 | 27 | 500 |
| 5003-10-002-L | L | 10 | 3/8" | 19 | 14 | 30,5 | 15 | 27 | 500 |
| 5003-10-003-L | L | 10 | 1/2" | 19 | 19 | 36,5 | 21 | 32 | 500 |
| 5003-12-001-L | L | 12 | 1/4" | 22 | 17 | 32 | 17 | 28 | 400 |
| 5003-12-002-L | L | 12 | 3/8" | 22 | 17 | 32 | 17 | 28 | 400 |
| 5003-12-003-L | L | 12 | 1/2" | 22 | 19 | 36 | 21 | 32 | 400 |
| 5003-15-002-L | L | 15 | 3/8" | 27 | 19 | 36,5 | 21 | 28 | 400 |
| 5003-15-003-L | L | 15 | 1/2" | 27 | 19 | 36,5 | 21 | 34 | 400 |
| 5003-18-003-L | L | 18 | 1/2" | 32 | 24 | 40 | 23,5 | 36 | 400 |
| 5003-18-004-L | L | 18 | 3/4" | 32 | 24 | 40 | 23,5 | 34 | 400 |
| | | | | | | | | | |
| 5003-06-000-S | S | 6 | 1/8" | 17 | 12 | 31 | 16 | 26 | 800 |
| 5003-06-001-S | S | 6 | 1/4" | 17 | 12 | 31 | 16 | 26 | 800 |
| 5003-06-002-S | S | 6 | 3/8" | 17 | 14 | 31 | 16 | 28 | 800 |
| 5003-06-003-S | S | 6 | 1/2" | 17 | 17 | 31 | 16 | 30 | 800 |
| 5003-08-001-S | S | 8 | 1/4" | 19 | 14 | 32,5 | 17 | 27 | 800 |
| 5003-08-002-S | S | 8 | 3/8" | 19 | 14 | 32,5 | 17 | 27 | 800 |
| 5003-08-003-S | S | 8 | 1/2" | 19 | 17 | 34,5 | 19 | 30 | 800 |
| 5003-10-001-S | S | 10 | 1/4" | 22 | 17 | 35 | 17,5 | 27 | 800 |
| 5003-10-002-S | S | 10 | 3/8" | 22 | 17 | 35 | 17,5 | 28 | 800 |
| 5003-10-003-S | S | 10 | 1/2" | 22 | 17 | 35 | 17,5 | 32 | 800 |
| 5003-12-002-S | S | 12 | 3/8" | 24 | 17 | 38 | 21,5 | 28 | 630 |
| 5003-12-003-S | S | 12 | 1/2" | 24 | 17 | 38 | 21,5 | 32 | 630 |
| 5003-14-002-S | S | 14 | 3/8" | 27 | 19 | 41 | 22 | 32 | 630 |
| 5003-14-003-S | S | 14 | 1/2" | 27 | 19 | 41 | 22 | 32 | 630 |
| 5003-16-003-S | S | 16 | 1/2" | 30 | 24 | 43 | 24,5 | 32 | 630 |

# 5003

**Raccordo diritto con filetto maschio gas cilindrico (tenuta forma B secondo DIN 3852-2)**
Straight connector with male OR parallel (sealing form B according DIN 3852-2) thread

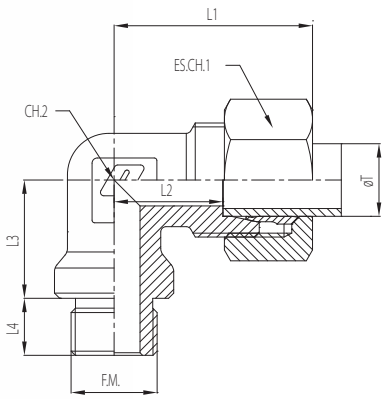


| Codice<br>Code | Serie<br>Type | Diam. est. tubo<br>Pipe ext. diam.<br>ØT [mm] | Fil. maschio gas con. - cil.<br>Male con. OR par. thread<br>(F.M.) | ES.CH.1<br>[mm] | CH.2<br>[mm] | L1<br>[mm] | L2<br>[mm] | Fil. cilindrico<br>Par. thread<br>L3 [mm] | Fil. cilindrico<br>Par. thread<br>L4 [mm] | Pressione nominale<br>Nominal pressure<br>[bar] |
|---|---|---|---|---|---|---|---|---|---|---|
| 5003-22-004-L | L | 22 | G3/4" | 36 | 27 | 44 | 27,5 | 26 | 16 | 250 |
| 5003-28-005-L | L | 28 | G1" | 41 | 36 | 47,5 | 30,5 | 30 | 18 | 250 |
| 5003-35-006-L | L | 35 | G1"1/4 | 50 | 41 | 56 | 34,5 | 34 | 20 | 250 |
| 5003-42-007-L | L | 42 | G1"1/2 | 60 | 50 | 63 | 40,5 | 39 | 22 | 250 |
| | | | | | | | | | | |
| 5003-20-004-S | S | 20 | G3/4" | 36 | 27 | 48 | 26,5 | 26 | 16 | 420 |
| 5003-25-005-S | S | 25 | G1" | 46 | 36 | 54 | 30 | 30 | 18 | 420 |
| 5003-30-006-S | S | 30 | G1"1/4 | 50 | 41 | 62 | 35,5 | 34 | 20 | 420 |
| 5003-38-007-S | S | 38 | G1"1/2 | 60 | 50 | 72 | 41 | 39 | 22 | 420 |

# 5004

Raccordo a T
Intermedio
Equal union TEE

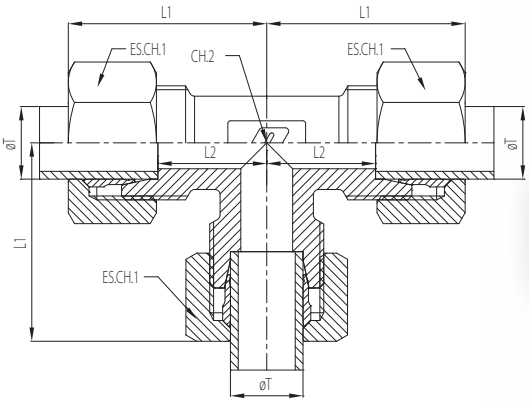


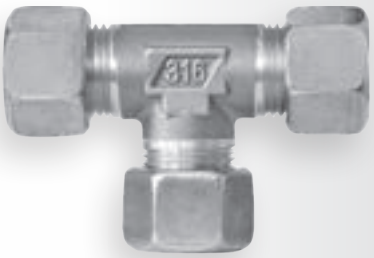


| Codice<br>Code | Serie<br>Type | Diametro esterno tubo<br>Pipe external diameter<br>ØT [mm] | ES.CH.1<br>[mm] | CH.2<br>[mm] | L1<br>[mm] | L2<br>[mm] | Pressione nominale<br>Nominal pressure<br>[bar] |
|---|---|---|---|---|---|---|---|
| 5004-04-000-LL | LL | 4 | 10 | 9 | 20 | 11 | 100 |
| 5004-06-000-LL | LL | 6 | 12 | 9 | 20 | 9,5 | 100 |
| 5004-08-000-LL | LL | 8 | 14 | 12 | 22 | 11,5 | 100 |
| | | | | | | | |
| 5004-06-000-L | L | 6 | 14 | 12 | 27 | 12 | 500 |
| 5004-08-000-L | L | 8 | 17 | 12 | 29 | 14 | 500 |
| 5004-10-000-L | L | 10 | 19 | 14 | 30,5 | 15 | 500 |
| 5004-12-000-L | L | 12 | 22 | 17 | 32 | 17 | 400 |
| 5004-15-000-L | L | 15 | 27 | 19 | 36,5 | 21 | 400 |
| 5004-18-000-L | L | 18 | 32 | 24 | 40 | 23,5 | 400 |
| 5004-22-000-L | L | 22 | 36 | 27 | 44,5 | 27,5 | 250 |
| 5004-28-000-L | L | 28 | 41 | 36 | 48 | 30,5 | 250 |
| 5004-35-000-L | L | 35 | 50 | 41 | 57 | 34,5 | 250 |
| 5004-42-000-L | L | 42 | 60 | 50 | 63,5 | 40 | 250 |
| | | | | | | | |
| 5004-06-000-S | S | 6 | 17 | 12 | 31 | 16 | 800 |
| 5004-08-000-S | S | 8 | 19 | 14 | 32,5 | 17 | 800 |
| 5004-10-000-S | S | 10 | 22 | 17 | 35 | 17,5 | 800 |
| 5004-12-000-S | S | 12 | 24 | 17 | 38 | 21,5 | 630 |
| 5004-14-000-S | S | 14 | 27 | 19 | 41 | 22 | 630 |
| 5004-16-000-S | S | 16 | 30 | 24 | 43 | 24,5 | 630 |
| 5004-20-000-S | S | 20 | 36 | 27 | 50 | 26,5 | 420 |
| 5004-25-000-S | S | 25 | 46 | 36 | 56 | 30 | 420 |
| 5004-30-000-S | S | 30 | 50 | 41 | 64 | 35,5 | 420 |
| 5004-38-000-S | S | 38 | 60 | 50 | 74 | 41 | 420 |

# 5005

**Raccordo a T con filetto centrale maschio gas conico (tenuta forma C secondo DIN 3852-2)**
Tee connector with central male conical (sealing form C according DIN 3852-2) thread

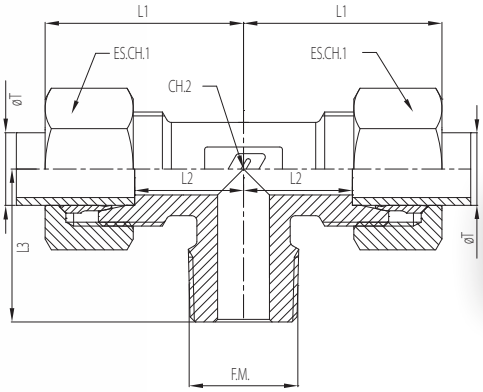


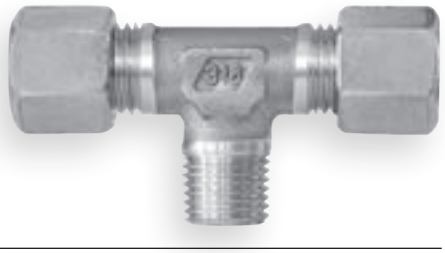

| Codice<br>Code | Serie<br>Type | Diametro esterno tubo<br>Pipe external diameter<br>ØT [mm] | Filetto maschio gas conico - cilindrico<br>Male conical OR parallel thread<br>(F.M.) | ES.CH.1<br>[mm] | CH.2<br>[mm] | L1<br>[mm] | L2<br>[mm] | L3<br>[mm] | Pressione nominale<br>Nominal pressure<br>[bar] |
|---|---|---|---|---|---|---|---|---|---|
| 5005-04-000-LL | LL | 4 | 1/8" | 10 | 9 | 21 | 11 | 17 | 100 |
| 5005-06-000-LL | LL | 6 | 1/8" | 12 | 9 | 21 | 9,5 | 17 | 100 |
| 5005-08-000-LL | LL | 8 | 1/8" | 14 | 12 | 23 | 11,5 | 20 | 100 |
| | | | | | | | | | |
| 5005-06-000-L | L | 6 | 1/8" | 14 | 12 | 27 | 12 | 20 | 500 |
| 5005-06-001-L | L | 6 | 1/4" | 14 | 12 | 27 | 12 | 20 | 500 |
| 5005-08-001-L | L | 8 | 1/4" | 17 | 12 | 29 | 14 | 26 | 500 |
| 5005-10-001-L | L | 10 | 1/4" | 19 | 14 | 30,5 | 15 | 27 | 500 |
| 5005-10-002-L | L | 10 | 3/8" | 19 | 17 | 30,5 | 15 | 27 | 500 |
| 5005-12-002-L | L | 12 | 3/8" | 22 | 17 | 32 | 17 | 28 | 400 |
| 5005-12-003-L | L | 12 | 1/2" | 22 | 17 | 36 | 21 | 28 | 400 |
| 5005-15-003-L | L | 15 | 1/2" | 27 | 19 | 36,5 | 21 | 34 | 400 |
| 5005-18-003-L | L | 18 | 1/2" | 32 | 24 | 40 | 23,5 | 36 | 400 |
| | | | | | | | | | |
| 5005-06-001-S | S | 6 | 1/4" | 17 | 12 | 31 | 16 | 26 | 800 |
| 5005-08-001-S | S | 8 | 1/4" | 19 | 14 | 32,5 | 17 | 27 | 800 |
| 5005-10-002-S | S | 10 | 3/8" | 22 | 17 | 35 | 17,5 | 28 | 800 |
| 5005-12-002-S | S | 12 | 3/8" | 24 | 17 | 38 | 21,5 | 28 | 630 |
| 5005-12-003-S | S | 12 | 1/2" | 27 | 19 | 38 | 21,5 | 28 | 630 |
| 5005-14-003-S | S | 14 | 1/2" | 27 | 19 | 41 | 22 | 32 | 630 |
| 5005-16-003-S | S | 16 | 1/2" | 30 | 24 | 43 | 24,5 | 32 | 630 |

# 5005

**Raccordo a T con filetto centrale maschio gas cilindrico (tenuta forma B secondo DIN 3852-2)**

Tee connector with central male parallel (sealing form B according DIN 3852-2) thread

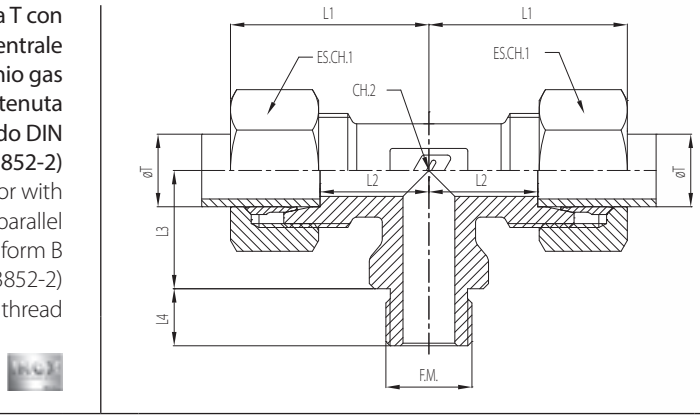


| Codice<br>Code | Serie<br>Type | Diam. est. tubo<br>Pipe ext. diam.<br>ØT [mm] | Fil. maschio gas con. - cil.<br>Male con. OR par. thread<br>(F.M.) | ES.CH.1<br>[mm] | CH.2<br>[mm] | L1<br>[mm] | L2<br>[mm] | L3<br>[mm] | L4<br>[mm] | Pressione nominale<br>Nominal pressure<br>[bar] |
|---|---|---|---|---|---|---|---|---|---|---|
| 5005-22-004-L | L | 22 | G3/4" | 36 | 27 | 44 | 27,5 | 26 | 16 | 250 |
| 5005-28-005-L | L | 28 | G1" | 41 | 36 | 47 | 30,5 | 30 | 18 | 250 |
| 5005-35-006-L | L | 35 | G1"1/4 | 50 | 41 | 56 | 34,5 | 34 | 20 | 250 |
| 5005-42-007-L | L | 42 | G1"1/2 | 60 | 50 | 63 | 40 | 39 | 22 | 250 |
| | | | | | | | | | | |
| 5005-20-004-S | S | 20 | G3/4" | 36 | 27 | 48 | 26,5 | 26 | 16 | 420 |
| 5005-25-005-S | S | 25 | G1" | 46 | 36 | 54 | 30 | 30 | 18 | 420 |
| 5005-30-006-S | S | 30 | G1"1/4 | 50 | 41 | 62 | 35,5 | 34 | 20 | 420 |
| 5005-38-007-S | S | 38 | G1"1/2 | 60 | 50 | 72 | 43,5 | 39 | 22 | 420 |

# 5007

Raccordo a croce intermedio
Equal union cross

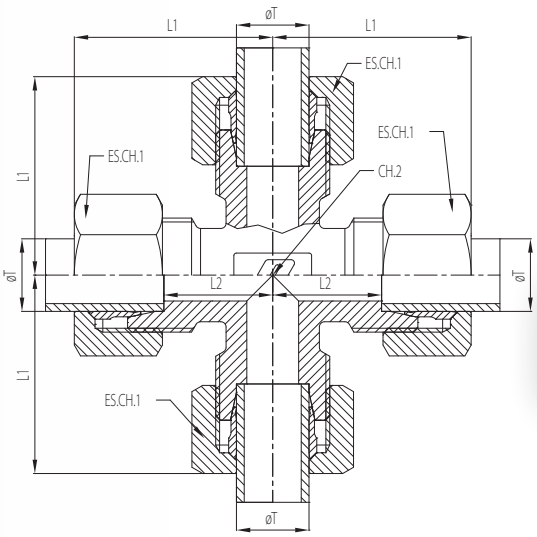

| Codice<br>Code | Serie<br>Type | Diametro esterno tubo<br>Pipe external diameter<br>ØT [mm] | ES.CH.1<br>[mm] | CH.2<br>[mm] | L1<br>[mm] | L2<br>[mm] | Pressione nominale<br>Nominal pressure<br>[bar] |
|---|---|---|---|---|---|---|---|
| 5007-04-000-LL | LL | 4 | 10 | 9 | 21 | 11 | 100 |
| 5007-06-000-LL | LL | 6 | 12 | 9 | 21 | 9,5 | 100 |
| 5007-08-000-LL | LL | 8 | 14 | 12 | 23 | 11,5 | 100 |
| | | | | | | | |
| 5007-06-000-L | L | 6 | 14 | 12 | 27 | 12 | 500 |
| 5007-08-000-L | L | 8 | 17 | 12 | 29 | 14 | 500 |
| 5007-10-000-L | L | 10 | 19 | 14 | 30,5 | 15 | 500 |
| 5007-12-000-L | L | 12 | 22 | 17 | 32 | 17 | 400 |
| 5007-15-000-L | L | 15 | 27 | 19 | 36,5 | 21 | 400 |
| 5007-18-000-L | L | 18 | 32 | 24 | 40 | 23,5 | 400 |
| 5007-22-000-L | L | 22 | 36 | 27 | 44,5 | 27,5 | 250 |
| 5007-28-000-L | L | 28 | 41 | 36 | 48 | 30,5 | 250 |
| 5007-35-000-L | L | 35 | 50 | 41 | 57 | 34,5 | 250 |
| 5007-42-000-L | L | 42 | 60 | 50 | 63,5 | 40 | 250 |
| | | | | | | | |
| 5007-06-000-S | S | 6 | 17 | 12 | 31 | 16 | 800 |
| 5007-08-000-S | S | 8 | 19 | 14 | 32,5 | 17 | 800 |
| 5007-10-000-S | S | 10 | 22 | 17 | 35 | 17,5 | 800 |
| 5007-12-000-S | S | 12 | 24 | 17 | 37 | 21,5 | 630 |
| 5007-14-000-S | S | 14 | 27 | 19 | 41 | 22 | 630 |
| 5007-16-000-S | S | 16 | 30 | 24 | 43 | 24,5 | 630 |
| 5007-20-000-S | S | 20 | 36 | 27 | 50 | 26,5 | 420 |
| 5007-25-000-S | S | 25 | 46 | 36 | 56 | 30 | 420 |
| 5007-30-000-S | S | 30 | 50 | 41 | 64 | 35,5 | 420 |
| 5007-38-000-S | S | 38 | 60 | 50 | 74 | 41 | 420 |

# 5010

**Raccordo diritto con filetto femmina gas cilindrico (secondo ISO 228)**
Straight connector with female parallel thread (according ISO 228)

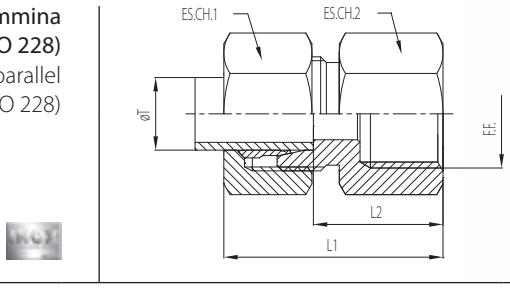


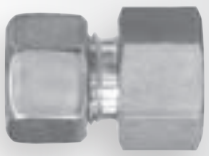

| Codice<br>Code | Serie<br>Type | Diametro esterno tubo<br>Pipe external diameter<br>ØT [mm] | Filetto femmina gas cilindrico<br>Female parallel thread<br>(F.F.) | ES.CH.1<br>[mm] | ES.CH.2<br>[mm] | L1<br>[mm] | L2<br>[mm] | Pressione nominale<br>Nominal pressure<br>[bar] |
|---|---|---|---|---|---|---|---|---|
| 5010-06-000-L | L | 6 | 1/8" | 14 | 14 | 34 | 19 | 500 |
| 5010-06-001-L | L | 6 | 1/4" | 14 | 19 | 39 | 24 | 500 |
| 5010-08-001-L | L | 8 | 1/4" | 17 | 19 | 39 | 24 | 500 |
| 5010-08-002-L | L | 8 | 3/8" | 17 | 22 | 40 | 25 | 500 |
| 5010-08-003-L | L | 8 | 1/2" | 17 | 27 | 43 | 28 | 500 |
| 5010-10-001-L | L | 10 | 1/4" | 19 | 19 | 40,5 | 25 | 500 |
| 5010-10-002-L | L | 10 | 3/8" | 19 | 22 | 41,5 | 26 | 500 |
| 5010-10-003-L | L | 10 | 1/2" | 19 | 27 | 44,5 | 29 | 500 |
| 5010-12-001-L | L | 12 | 1/4" | 22 | 19 | 40 | 25 | 400 |
| 5010-12-002-L | L | 12 | 3/8" | 22 | 22 | 41 | 26 | 400 |
| 5010-12-003-L | L | 12 | 1/2" | 22 | 27 | 44 | 29 | 400 |
| 5010-15-002-L | L | 15 | 3/8" | 27 | 24 | 42,5 | 27 | 400 |
| 5010-15-003-L | L | 15 | 1/2" | 27 | 27 | 46,5 | 31 | 400 |
| 5010-18-002-L | L | 18 | 3/8" | 32 | 27 | 44 | 27,5 | 400 |
| 5010-18-003-L | L | 18 | 1/2" | 32 | 27 | 47 | 30,5 | 400 |
| 5010-22-004-L | L | 22 | 3/4" | 36 | 36 | 52,5 | 35,5 | 250 |
| 5010-28-005-L | L | 28 | 1" | 41 | 41 | 55,5 | 38 | 250 |
| 5010-35-006-L | L | 35 | 1"1/4 | 50 | 55 | 63,5 | 41 | 250 |
| 5010-42-007-L | L | 42 | 1"1/2 | 60 | 60 | 66 | 42,5 | 250 |
| | | | | | | | | |
| 5010-06-000-S | S | 6 | 1/8" | 17 | 17 | 36 | 21 | 800 |
| 5010-06-001-S | S | 6 | 1/4" | 17 | 19 | 41 | 26 | 800 |
| 5010-08-001-S | S | 8 | 1/4" | 19 | 19 | 41,5 | 26 | 800 |
| 5010-10-001-S | S | 10 | 1/4" | 22 | 22 | 44 | 26,5 | 800 |
| 5010-10-002-S | S | 10 | 3/8" | 22 | 24 | 44 | 26,5 | 800 |
| 5010-12-001-S | S | 12 | 1/4" | 24 | 22 | 43,5 | 27 | 630 |
| 5010-12-002-S | S | 12 | 3/8" | 24 | 24 | 43 | 26,5 | 630 |
| 5010-12-003-S | S | 12 | 1/2" | 24 | 27 | 46 | 29,5 | 630 |
| 5010-14-003-S | S | 14 | 1/2" | 27 | 27 | 51 | 32 | 630 |
| 5010-16-003-S | S | 16 | 1/2" | 30 | 27 | 50 | 31,5 | 630 |
| 5010-20-002-S | S | 20 | 3/8" | 36 | 32 | 51 | 27,5 | 420 |
| 5010-20-003-S | S | 20 | 1/2" | 36 | 32 | 58 | 34,5 | 420 |
| 5010-20-004-S | S | 20 | 3/4" | 36 | 36 | 58 | 34,5 | 420 |
| 5010-25-005-S | S | 25 | 1" | 46 | 41 | 63,5 | 37,5 | 420 |
| 5010-30-006-S | S | 30 | 1"1/4 | 50 | 55 | 70,5 | 42 | 420 |
| 5010-38-007-S | S | 38 | 1"1/2 | 60 | 60 | 76,5 | 42,5 | 420 |

# 5011

Raccordo diritto passaparete
Straight bulkhead

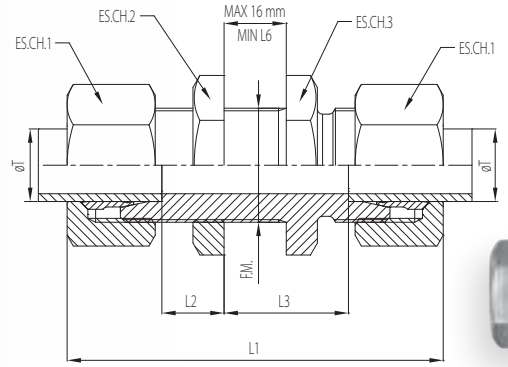


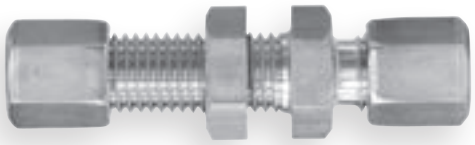

| Codice<br>Code | Serie<br>Type | Diametro esterno tubo<br>Pipe external diameter<br>ØT [mm] | Filetto maschio metrico cilindrico<br>Male metrical parallel thread<br>(F.M.) | ES.CH.1<br>[mm] | ES.CH.2<br>[mm] | ES.CH.3<br>[mm] | L1<br>[mm] | L2<br>[mm] | L3<br>[mm] | Pressione nominale<br>Nominal pressure<br>[bar] |
|---|---|---|---|---|---|---|---|---|---|---|
| 5011-06-000-L | L | 6 | M 12x1,5 | 14 | 17 | 17 | 64 | 7 | 27 | 500 |
| 5011-08-000-L | L | 8 | M 14x1,5 | 17 | 19 | 19 | 65 | 8 | 27 | 500 |
| 5011-10-000-L | L | 10 | M 16x1,5 | 19 | 22 | 22 | 69 | 10 | 28 | 500 |
| 5011-12-000-L | L | 12 | M 18x1,5 | 22 | 24 | 24 | 67,5 | 10 | 29 | 400 |
| 5011-15-000-L | L | 15 | M 22x1,5 | 27 | 27 | 30 | 74 | 12 | 31 | 400 |
| 5011-18-000-L | L | 18 | M 26x1,5 | 32 | 32 | 36 | 79 | 13,5 | 32,5 | 400 |
| 5011-22-000-L | L | 22 | M 30x2 | 36 | 36 | 41 | 84 | 16,5 | 34,5 | 250 |
| 5011-28-000-L | L | 28 | M 36x2 | 41 | 41 | 46 | 89 | 18,5 | 35,5 | 250 |
| 5011-35-000-L | L | 35 | M 45x2 | 50 | 50 | 55 | 101 | 18,5 | 36,5 | 250 |
| 5011-42-000-L | L | 42 | M 52x2 | 60 | 60 | 65 | 101 | 19 | 36 | 250 |
| | | | | | | | | | | |
| 5011-06-000-S | S | 6 | M 14x1,5 | 17 | 19 | 19 | 71 | 12 | 29 | 800 |
| 5011-08-000-S | S | 8 | M 16x1,5 | 19 | 22 | 22 | 72 | 13 | 29 | 800 |
| 5011-10-000-S | S | 10 | M 18x1,5 | 22 | 24 | 24 | 78 | 14,5 | 29,5 | 800 |
| 5011-12-000-S | S | 12 | M 20x1,5 | 24 | 27 | 27 | 78 | 14,5 | 30,5 | 630 |
| 5011-14-000-S | S | 14 | M 22x1,5 | 27 | 30 | 30 | 86 | 17 | 32 | 630 |
| 5011-16-000-S | S | 16 | M 24x1,5 | 30 | 32 | 32 | 85 | 16,5 | 31,5 | 630 |
| 5011-20-000-S | S | 20 | M 30x2 | 36 | 41 | 41 | 97 | 17,5 | 33,5 | 420 |
| 5011-25-000-S | S | 25 | M 36x2 | 46 | 46 | 46 | 107 | 20 | 35 | 420 |
| 5011-30-000-S | S | 30 | M 42x2 | 50 | 50 | 50 | 116 | 21,5 | 37,5 | 420 |
| 5011-38-000-S | S | 38 | M 52x2 | 60 | 65 | 65 | 125 | 22 | 37 | 420 |

For ØT< or = 18 mm L6 = 3 mm; for ØT> or = 18 mm L6 = 4 mm

# 5012

Raccordo passaparete ad angolo
Elbow bulkhead

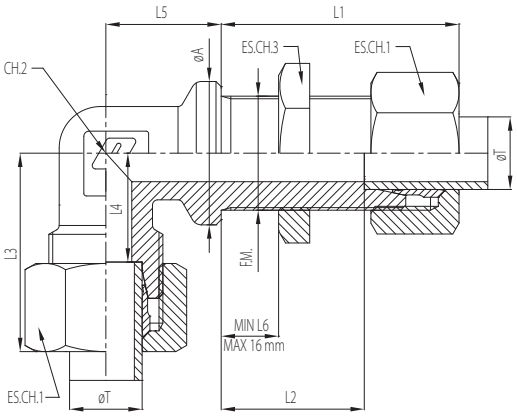


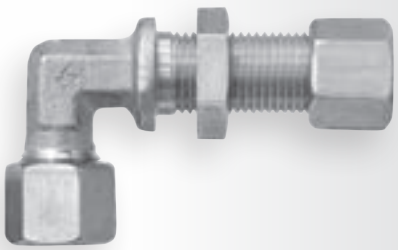

| Codice<br>Code | Serie<br>Type | Diam. est. tubo<br>Pipe ext. diam.<br>ØT [mm] | Fil. maschio metrico cil.<br>Male metrical par. thread<br>(F.M.) | ØA<br>[mm] | ES.CH.1<br>[mm] | ES.CH.2<br>[mm] | ES.CH.3<br>[mm] | L1<br>[mm] | L2<br>[mm] | L3<br>[mm] | L4<br>[mm] | L5<br>[mm] | Pressione nominale<br>Nominal pressure<br>[bar] |
|---|---|---|---|---|---|---|---|---|---|---|---|---|---|
| 5012-06-000-L | L | 6 | M 12x1,5 | 17 | 14 | 12 | 17 | 42 | 27 | 27 | 12 | 14 | 500 |
| 5012-08-000-L | L | 8 | M 14x1,5 | 19 | 17 | 12 | 19 | 42 | 27 | 29 | 14 | 17 | 500 |
| 5012-10-000-L | L | 10 | M 16x1,5 | 22 | 19 | 14 | 22 | 43,5 | 28 | 30,5 | 15 | 18 | 500 |
| 5012-12-000-L | L | 12 | M 18x1,5 | 24 | 22 | 17 | 24 | 44 | 29 | 32 | 17 | 20 | 400 |
| 5012-15-000-L | L | 15 | M 22x1,5 | 27 | 27 | 19 | 30 | 46,5 | 31 | 36,5 | 21 | 23 | 400 |
| 5012-18-000-L | L | 18 | M 26x1,5 | 32 | 32 | 24 | 36 | 49 | 32,5 | 40 | 23,5 | 24 | 400 |
| 5012-22-000-L | L | 22 | M 30x2 | 36 | 36 | 27 | 41 | 51 | 34,5 | 44 | 27,5 | 30 | 250 |
| 5012-28-000-L | L | 28 | M 36x2 | 42 | 41 | 36 | 46 | 53 | 35,5 | 48 | 30,5 | 34 | 250 |
| 5012-35-000-L | L | 35 | M 45x2 | 50 | 50 | 41 | 55 | 59 | 36,5 | 57 | 34,5 | 39 | 250 |
| 5012-42-000-L | L | 42 | M 52x2 | 60 | 60 | 50 | 63 | 59,5 | 40 | 63,5 | 36 | 43 | 250 |
| | | | | | | | | | | | | | |
| 5012-06-000-S | S | 6 | M 14x1,5 | 19 | 17 | 12 | 19 | 44 | 16 | 31 | 29 | 17 | 800 |
| 5012-08-000-S | S | 8 | M 16x1,5 | 22 | 19 | 14 | 22 | 44,5 | 17 | 32,5 | 29 | 18 | 800 |
| 5012-10-000-S | S | 10 | M 18x1,5 | 24 | 22 | 17 | 24 | 47 | 17,5 | 35 | 29,5 | 20 | 800 |
| 5012-12-000-S | S | 12 | M 20x1,5 | 27 | 24 | 17 | 27 | 47 | 21,5 | 38 | 30,5 | 21 | 630 |
| 5012-14-000-S | S | 14 | M 22x1,5 | 27 | 27 | 19 | 30 | 48 | 22 | 38 | 32 | 23 | 630 |
| 5012-16-000-S | S | 16 | M 24x1,5 | 30 | 30 | 24 | 32 | 50 | 24,5 | 43 | 31,5 | 24 | 630 |
| 5012-20-000-S | S | 20 | M 30x2 | 36 | 36 | 27 | 41 | 57 | 26,5 | 50 | 33,5 | 30 | 420 |
| 5012-25-000-S | S | 25 | M 36x2 | 42 | 46 | 36 | 46 | 61 | 30 | 56 | 35 | 34 | 420 |
| 5012-30-000-S | S | 30 | M 42x2 | 50 | 50 | 41 | 50 | 66 | 35,5 | 64 | 38,5 | 39 | 420 |
| 5012-38-000-S | S | 38 | M 52x2 | 60 | 60 | 50 | 65 | 70 | 40 | 74 | 37 | 43 | 420 |

For ØT< or = 18 mm L6 = 3 mm; for ØT> or = 18 mm L6 = 4 mm

# 5020

Raccordo diritto intermedio di riduzione
Straight reducing union

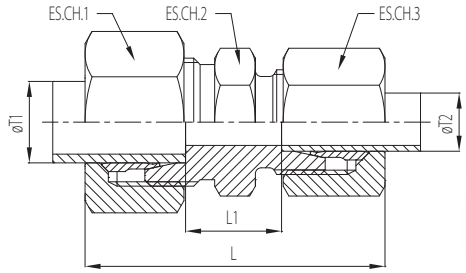


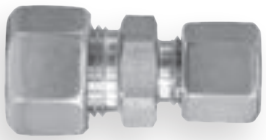

| Codice<br>Code | Serie<br>Type | Diametro esterno tubo 1<br>Pipe external diameter 1<br>ØT1 [mm] | Diametro esterno tubo 2<br>Pipe external diameter 2<br>ØT2 [mm] | ES.CH.1<br>[mm] | ES.CH.2<br>[mm] | ES.CH.3<br>[mm] | L<br>[mm] | L1<br>[mm] | Pressione nominale<br>Nominal pressure<br>[bar] |
|---|---|---|---|---|---|---|---|---|---|
| 5020-25-06-000-S | S | 25 | 6 | 46 | 41 | 17 | 66 | 25 | 420 |
| 5020-25-08-000-S | S | 25 | 8 | 46 | 41 | 19 | 66,5 | 25 | 420 |
| 5020-25-10-000-S | S | 25 | 10 | 46 | 41 | 22 | 68 | 24,5 | 420 |
| 5020-25-12-000-S | S | 25 | 12 | 46 | 41 | 24 | 67 | 26 | 420 |
| 5020-25-14-000-S | S | 25 | 14 | 46 | 41 | 27 | 71 | 24,5 | 420 |
| 5020-25-16-000-S | S | 25 | 16 | 46 | 41 | 30 | 70 | 25,5 | 420 |
| 5020-25-20-000-S | S | 25 | 20 | 46 | 41 | 36 | 75 | 25,5 | 420 |
| 5020-30-10-000-S | S | 30 | 10 | 50 | 46 | 22 | 71 | 25 | 420 |
| 5020-30-12-000-S | S | 30 | 12 | 50 | 46 | 24 | 70,5 | 25 | 420 |
| 5020-30-14-000-S | S | 30 | 14 | 50 | 46 | 27 | 72 | 24,5 | 420 |
| 5020-30-16-000-S | S | 30 | 16 | 50 | 46 | 30 | 73 | 26 | 420 |
| 5020-30-20-000-S | S | 30 | 20 | 50 | 46 | 36 | 78 | 26 | 420 |
| 5020-30-25-000-S | S | 30 | 25 | 50 | 46 | 46 | 81 | 26,5 | 420 |
| 5020-38-10-000-S | S | 38 | 10 | 60 | 55 | 22 | 78 | 27,5 | 420 |
| 5020-38-12-000-S | S | 38 | 12 | 60 | 55 | 24 | 77 | 27,5 | 420 |
| 5020-38-14-000-S | S | 38 | 14 | 60 | 55 | 27 | 81 | 29 | 420 |
| 5020-38-16-000-S | S | 38 | 16 | 60 | 55 | 30 | 80 | 28,5 | 420 |
| 5020-38-20-000-S | S | 38 | 20 | 60 | 55 | 36 | 85 | 28,5 | 420 |
| 5020-38-25-000-S | S | 38 | 25 | 60 | 55 | 46 | 88 | 29 | 420 |
| 5020-38-30-000-S | S | 38 | 30 | 60 | 55 | 50 | 91 | 29,5 | 420 |

# 5008

Dado di serraggio
Nut

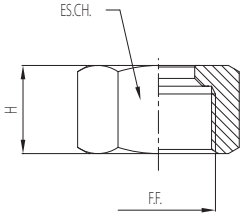

| Codice<br>Code | Serie<br>Type | Diametro esterno tubo<br>Pipe external diameter<br>ØT [mm] | Filetto femmina metrico cilindrico<br>Female metrical parallel thread<br>(F.F.) | H<br>[mm] | ES.CH.<br>[mm] | Pressione nominale<br>Nominal pressure<br>[bar] |
|---|---|---|---|---|---|---|
| 5008-04-000-LL | LL | 4 | M 8x1 | 11 | 10 | 100 |
| 5008-06-000-LL | LL | 6 | M 10x1 | 11,5 | 12 | 100 |
| 5008-08-000-LL | LL | 8 | M 12x1 | 12 | 14 | 100 |
| | | | | | | 100 |
| 5008-06-000-L | L | 6 | M 12x1,5 | 14,5 | 14 | 500 |
| 5008-08-000-L | L | 8 | M 14x1,5 | 14,5 | 17 | 500 |
| 5008-10-000-L | L | 10 | M 16x1,5 | 15,5 | 19 | 500 |
| 5008-12-000-L | L | 12 | M 18x1,5 | 15,5 | 22 | 500 |
| 5008-15-000-L | L | 15 | M 22x1,5 | 17 | 27 | 500 |
| 5008-18-000-L | L | 18 | M 26x1,5 | 18 | 32 | 500 |
| 5008-22-000-L | L | 22 | M 30x2 | 20 | 36 | 250 |
| 5008-28-000-L | L | 28 | M 36x2 | 21 | 41 | 250 |
| 5008-35-000-L | L | 35 | M 45x2 | 24 | 50 | 250 |
| 5008-42-000-L | L | 42 | M 52x2 | 24 | 60 | 250 |
| | | | | | | 250 |
| 5008-06-000-S | S | 6 | M 14x1,5 | 16,5 | 17 | 800 |
| 5008-08-000-S | S | 8 | M 16x1,5 | 16,5 | 19 | 800 |
| 5008-10-000-S | S | 10 | M 18x1,5 | 17,5 | 22 | 800 |
| 5008-12-000-S | S | 12 | M 20x1,5 | 17,5 | 24 | 630 |
| 5008-14-000-S | S | 14 | M 22x1,5 | 20,5 | 27 | 630 |
| 5008-16-000-S | S | 16 | M 24x1,5 | 20,5 | 30 | 630 |
| 5008-20-000-S | S | 20 | M 30x2 | 24 | 36 | 420 |
| 5008-25-000-S | S | 25 | M 36x2 | 27 | 46 | 420 |
| 5008-30-000-S | S | 30 | M 42x2 | 29 | 50 | 420 |
| 5008-38-000-S | S | 38 | M 52x2 | 32,5 | 60 | 420 |

# 5009

Ogiva di bloccaggio
Cutting ring

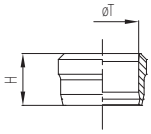

| Codice<br>Code | Serie<br>Type | Diametro esterno tubo<br>Pipe external diameter<br>ØT [mm] | H<br>[mm] | Pressione nominale<br>Nominal pressure<br>[bar] |
|---|---|---|---|---|
| 5009-04-000-LL | LL | 4 | 4,5 | 100 |
| 5009-06-000-LL | LL | 6 | 5,5 | 100 |
| 5009-08-000-LL | LL | 8 | 5,5 | 100 |
| | | | | |
| 5009-06-000-L | L | 6 | 9 | 800 |
| 5009-08-000-L | L | 8 | 9 | 800 |
| 5009-10-000-L | L | 10 | 10 | 800 |
| 5009-12-000-L | L | 12 | 9,5 | 630 |
| 5009-15-000-L | L | 15 | 9,5 | 400 |
| 5009-18-000-L | L | 18 | 9,5 | 400 |
| 5009-22-000-L | L | 22 | 10,5 | 250 |
| 5009-28-000-L | L | 28 | 11 | 250 |
| 5009-35-000-L | L | 35 | 13 | 250 |
| 5009-42-000-L | L | 42 | 13,5 | 250 |
| | | | | |
| 5009-06-000-S | S | 6 | 9 | 800 |
| 5009-08-000-S | S | 8 | 9 | 800 |
| 5009-10-000-S | S | 10 | 10 | 800 |
| 5009-12-000-S | S | 12 | 9,5 | 630 |
| 5009-14-000-S | S | 14 | 10 | 630 |
| 5009-16-000-S | S | 16 | 9,5 | 630 |
| 5009-20-000-S | S | 20 | 12,5 | 400 |
| 5009-25-000-S | S | 25 | 12,5 | 400 |
| 5009-30-000-S | S | 30 | 13 | 400 |
| 5009-38-000-S | S | 38 | 13 | 400 |

# 5017

Bussola di rinforzo
Support sleeve

| Codice<br>Code | Diametro interno tubo<br>Pipe internal diameter<br>ØT [mm] | ØD<br>[mm] | L<br>[mm] |
|---|---|---|---|
| 5017-06-04-000 | 4 | 2,5 | 15,5 |
| 5017-07-05-000 | 5 | 3,5 | 15,5 |
| 5017-08-06-000 | 6 | 4,5 | 15,5 |
| 5017-09-07-000 | 7 | 5,5 | 17 |
| 5017-10-08-000 | 8 | 6,5 | 17 |
| 5017-11-09-000 | 9 | 7,5 | 17 |
| 5017-12-10-000 | 10 | 8,5 | 17 |
| 5017-13-11-000 | 11 | 9,5 | 18 |
| 5017-14-12-000 | 12 | 10 | 18 |
| 5017-15-13-000 | 13 | 11,5 | 18 |
| 5017-16-14-000 | 14 | 12 | 18 |
| 5017-17-15-000 | 15 | 13 | 18 |
| 5017-18-16-000 | 16 | 14 | 22 |
| 5017-19-17-000 | 17 | 15 | 22 |
| 5017-20-18-000 | 18 | 16 | 22 |
| 5017-21-19-000 | 19 | 17 | 18 |
| 5017-22-20-000 | 20 | 18 | 18 |
| 5017-24-22-000 | 22 | 20 | 24 |
| 5017-26-24-000 | 24 | 22 | 18 |
| 5017-27-25-000 | 25 | 23 | 18 |
| 5017-33-31-000 | 31 | 28,5 | 18 |
| 5017-35-33-000 | 33 | 30 | 23 |
| 5017-40-38-000 | 38 | 35,5 | 24 |

OLAB
FLUID CONTROL
MADE IN ITALY

# SERIE 533K-535

RACCORDI E VALVOLE IN INOX

# MICROVALVOLE A SFERA A PASSAGGIO RIDOTTO

MICRO-BALL VALVES REDUCING PORT

## SERIE 533K-535

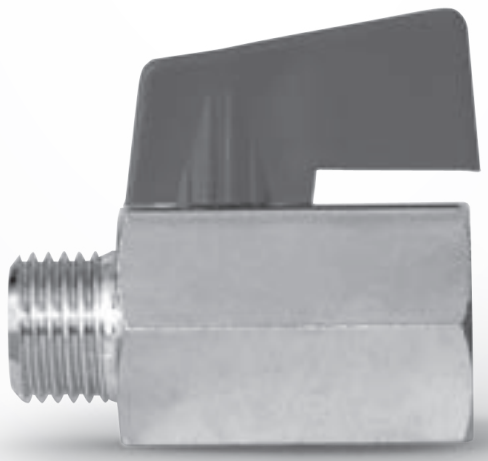

INOX STAINLESS STEEL

OLAB FLUID CONTROL MADE IN ITALY

## CARATTERISTICHE GENERALI SERIE 533K

UTILIZZI
Fluidi: aria, acqua, ambienti o fluidi aggressivi

PECULIARITÀ
• Robuste e affidabili

FILETTATURE gas cilindrico ISO 228 (BSP); gas conico ISO 7 (BSPT)
TEMPERATURA -25°C ÷ +180°
PRESSIONE MASSIMA DI UTILIZZO 63 bar

## COSTRUZIONE

I principali componenti costitutivi delle micro valvole serie 533K sono:
• Corpo in acciaio inox AISI 316
• Sfera in acciaio inox AISI 316
• Sede sfera in PTFE
• O-ring in FKM (viton) alimentare

## GENERAL FEATURES 533K SERIES

APPLICATION
Fluids: air, water, aggressive environment or fluids

SPECIAL FEATURES
• Strong and reliable

THREADS ISO 228 (BSP) cylindrical gas; ISO 7 (BSPT) conical gas
TEMPERATURE -25°C ÷ +180°C
MAXIMUM WORK PRESSURE 63 bar

## CONSTRUCTION

The main construction components of the micro ball valves of the 533K series are:
• AISI 316 stainless steel body
• AISI 316 stainless steel ball
• PTFE ball seat
• O-ring made of FKM (Viton) for food contact

| Connessioni - Connection |
|---|
| Filetti femmina cilindrici (G1/8 - G1/4 - G3/8 - G1/2)<br>Female cylindrical threads (G1/8 - G1/4 - G3/8 - G1/2) |
| Filetti maschio conici (R1/8 - R1/4 - R3/8 - R1/2)<br>Male conical threads (R1/8 - R1/4 - R3/8 - R1/2) |

## CARATTERISTICHE GENERALI SERIE 535

UTILIZZI
Fluidi: aria, acqua, ambienti aggressivi

PECULIARITÀ
• Robuste e affidabili

FILETTATURE gas cilindrico ISO 228 (BSP); disponibili su richiesta le versioni con filettatura NPT (ANSI B 1.20.1-1983)
TEMPERATURA -25°C ÷ +180°
STELO ANTI-ESPLOSIONE
PRESSIONE MASSIMA DI UTILIZZO 63 bar

## COSTRUZIONE

I principali componenti costitutivi delle valvole a sfera serie 535 sono:
• Corpo in acciaio inox AISI 316
• Sfera in acciaio inox AISI316
• Sede sfera ed O-ring in PTFE

## GENERAL FEATURES 535 SERIES

APPLICATION
Fluids: air, water, aggressive environment

SPECIAL FEATURES
• Strong and reliable

THREADS ISO 228 (BSP) cylindrical gas; (upon request: NPT threads model (ANSI B 1.20.1-1983)
TEMPERATURE -25°C ÷ +180°C
BLAST STEM
MAXIMUM WORK PRESSURE 63 bar

## CONSTRUCTION

The main construction components of the ball valves of the 535 series are:
• AISI 316 stainless steel body
• AISI 316 stainless steel ball
• Ball seat and O-ring made of PTFE

**Filetti -** Fittings

**Ingresso e uscita: filetti femmina cilindrici (G1/4 - G3/8 - G1/2 - G3/4 - G1)**
Inlet e outlet: female cylindrial thread (G1/4 - G3/8 - G1/2 - G3/4 - G1)

# 533K

**Valvola a sfera completamente in inox a due vie passaggio ridotto con filetti maschio e femmina gas cilindrici (secondo norma UNI /ISO 7/1)**

Ball valve completely stainless steel, 2 ways reducing port with male/female cylindrical gas thread (according to uni/iso 7/1)

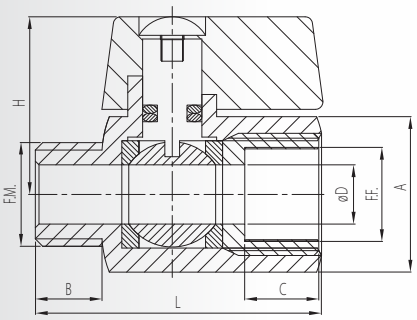


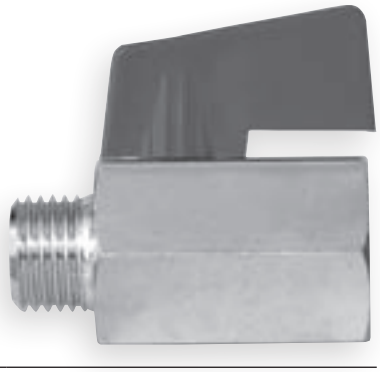

| Codice<br>Code | F.M. | F.F. | A<br>[mm] | B<br>[mm] | C<br>[mm] | D<br>[mm] | H<br>[mm] | L<br>[mm] |
|---|---|---|---|---|---|---|---|---|
| 533/A-K | G1/8" | G1/8" | 21 | 9 | 8,5 | 5 | 27 | 39 |
| 533/B-K | G1/4" | G1/4" | 21 | 9 | 8,5 | 7 | 27 | 39 |
| 533/C-K | G3/8" | G3/8" | 21 | 9 | 8,5 | 7 | 27 | 39 |
| 533/D-K | G1/2" | G1/2" | 24 | 13 | 13 | 9 | 28 | 50 |
| 533/E-K | G3/4" | G3/4" | | | | | | |

## DIAGRAMMA PRESSIONE - TEMPERATURA

PRESSURE - TEMPERATURE RATING

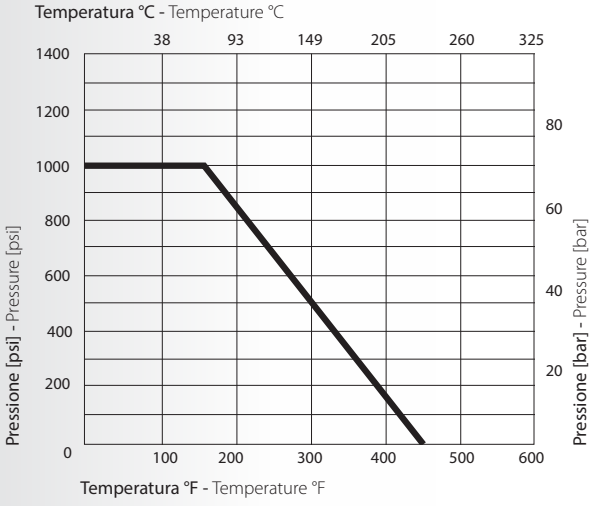

# 535

Valvola a sfera in inox AISI 316 a passaggio ridotto 1000 WOG/PN63
Caratteristiche: Filetti conformi a ISO228/1 e ISO 7/1 - Stelo anti-esplosione - Passaggio ridotto
Ball valve stainless steel AISI 316 1000 WOG/PN63 1-piece reduced port
Features:Thread ends conform to ISO228/1 and ISO 7/1 - Blow-out proof stem - Reduced port

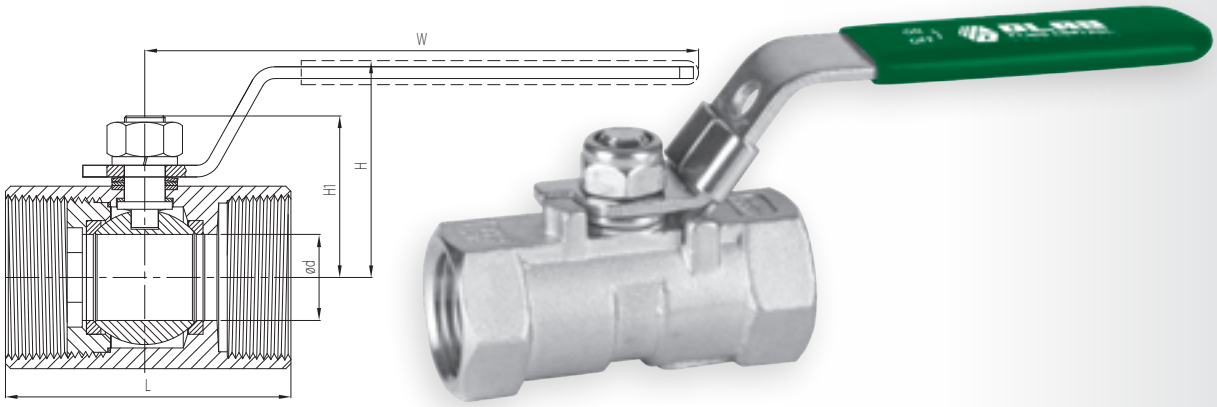


| Codice<br>Code | F.F. | DN<br>[mm] | Kv<br>[m³/h] | A<br>[mm] | L<br>[mm] | M<br>[mm] |
|---|---|---|---|---|---|---|
| 535-1/4 | 1/4" | 4.6 | 3,5 | 32 | 39 | 60 |
| 535-3/8 | 3/8" | 6.8 | 4 | 36 | 44 | 80 |
| 535-1/2 | 1/2" | 9.2 | 5 | 42 | 56 | 87 |
| 535-3/4 | 3/4" | 12.5 | 13 | 45 | 59 | 87 |
| 535-1 | 1" | 15 | 28 | 50 | 69 | 105 |

## DIAGRAMMA PRESSIONE - TEMPERATURA
PRESSURE - TEMPERATURE RATING

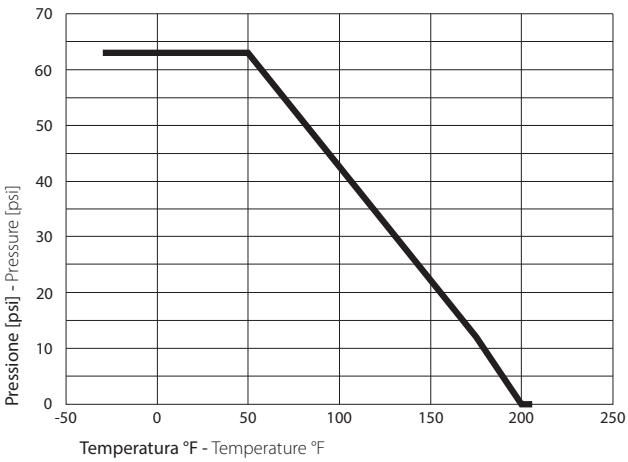

OLAB
FLUID CONTROL
MADE IN ITALY

# SERIE 4035-4047

RACCORDI E VALVOLE IN INOX

SERIE 4035-4047

# VALVOLE A SFERA PER ALTA PRESSIONE

BALL VALVES FOR HIGH PRESSURE

## SERIE 4035-4047

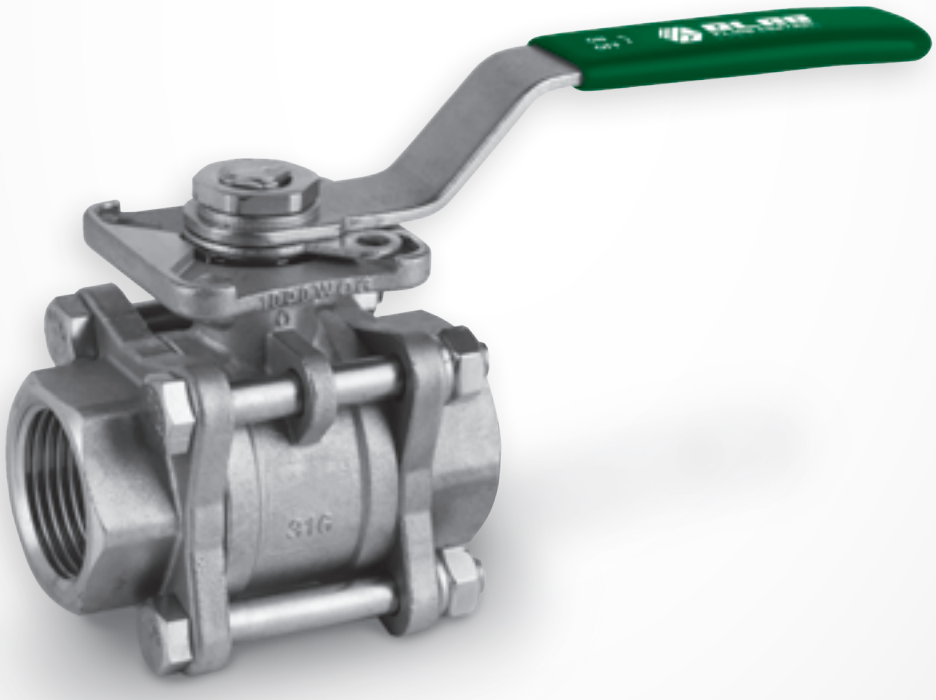

INOX
STAINLESS STEEL

OLAB
FLUID CONTROL
MADE IN ITALY

## CARATTERISTICHE GENERALI SERIE 4035

UTILIZZI
Fluidi: aria, acqua, ambienti aggressivi

PECULIARITÀ
• Robuste e affidabili

FILETTATURE gas cilindrico ISO 228 (BSP);
disponibili su richiesta le versioni con filettatura NPT (ANSI B.1.20,1-1983)
TEMPERATURA -25°C ÷ +180°
PRESSIONE MASSIMA DI UTILIZZO 63 bar

## GENERAL FEATURES 4035 SERIES

APPLICATION
Fluids: air, water, aggressive environment

SPECIAL FEATURES
• Strong and reliable

THREADS ISO 228 (BSP) cylindrical gas;
NPT threads upon request (ANSI B.1.20,1-1983)
TEMPERATURE -25°C ÷ +180°C
MAXIMUM WORK PRESSURE 63 bar

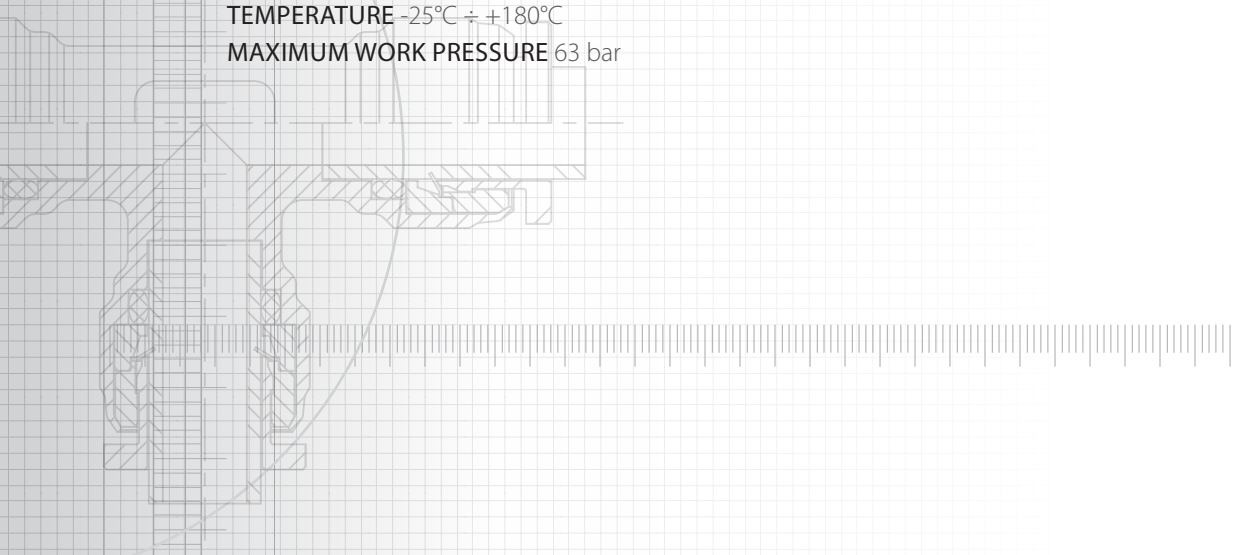

## COSTRUZIONE

I principali componenti costitutivi delle valvole a sfera serie 4035 sono:
- Corpo in acciaio inox AISI 316
- Sfera in acciaio inox AISI316
- Sede sfera in PTFE + 15% fibra vetro
- O-ring  in PTFE
- Stelo anti-esplosione

## CONSTRUCTION

The main construction components of the ball valves of the 4035 series are:
- AISI 316 stainless steel body
- AISI 316 stainless steel ball
- Ball seat: PTFE + 15% glass fibre
- PTFE O-ring
- Blow-out proof stem

| **Filetti -** Fittings |
|---|
| **Ingresso e uscita: filetti femmina cilindrici (G1/4 - G3/8 - G1/2 - G3/4 - G1 - G1"1/4 - G1"1/2 - G2 - G2"1/2 - G3)**<br>Inlet e outlet: female cylindrical thread (G1/4 - G3/8 - G1/2 - G3/4 - G1 - G1"1/4 - G1"1/2 - G2 - G2"1/2 - G3) |

## CARATTERISTICHE GENERALI SERIE 4047

UTILIZZI
Fluidi: aria, acqua, ambienti aggressivi

PECULIARITÀ
• Robuste e affidabili

TASCHE A SALDARE ANSI B 16.11
TEMPERATURA -25°C ÷ +180°
PRESSIONE MASSIMA DI UTILIZZO 63 bar

## GENERAL FEATURES 4047 SERIES

APPLICATION
Fluids: air, water, aggressive environment

SPECIAL FEATURES
• Strong and reliable

SOCKET WELD ENDS ANSI B 16.11t
TEMPERATURE -25°C ÷ +180°C
MAXIMUM WORK PRESSURE 63 bar

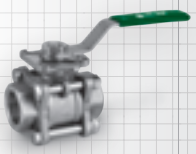

## COSTRUZIONE

I principali componenti costitutivi delle valvole a sfera serie 4047 sono:

- Corpo in acciaio inox AISI 316
- Sfera in acciaio inox AISI316
- Sede sfera in PTFE + 15% fibra vetro
- O-ring in PTFE
- Stelo anti esplosione

## CONSTRUCTION

The main construction components of the ball valves of the 4047 series are:

- AISI 316 stainless steel body
- AISI 316 stainless steel ball
- Ball seat: PTFE + 15% glass fibre
- PTFE O-ring
- Blow-out proof stem

| **Filetti**<br>Fittings |
|---|
| **Ingresso e uscita: tasche a saldare (Ø1/4" - Ø3/8" - Ø1/2" - Ø3/4" - Ø1" - Ø1"1/4 - Ø1"1/2 - Ø2 - Ø2"1/2 - Ø3" - Ø4")**<br>Inlet e outlet: socket weld ends (Ø1/4" - Ø3/8" - Ø1/2" - Ø3/4" - Ø1" - Ø1"1/4 - Ø1"1/2 - Ø2 - Ø2"1/2 - Ø3" - Ø4") |

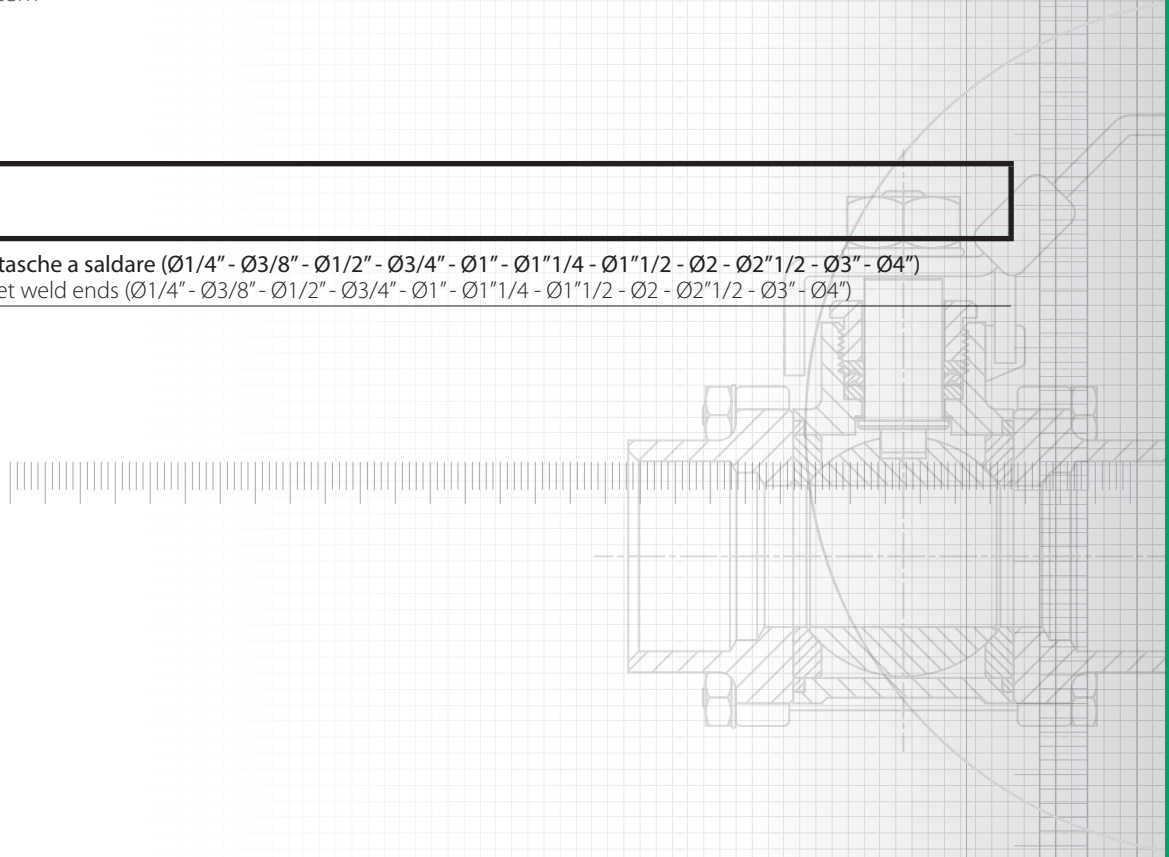

# 4035

Valvola a sfera in acciaio inox AISI 316 a passaggio totale con filetti femmina gas cilindrici (PN 63)
Full port ball valve stainless steel AISI 316 with two female parallel threads (PN 63)

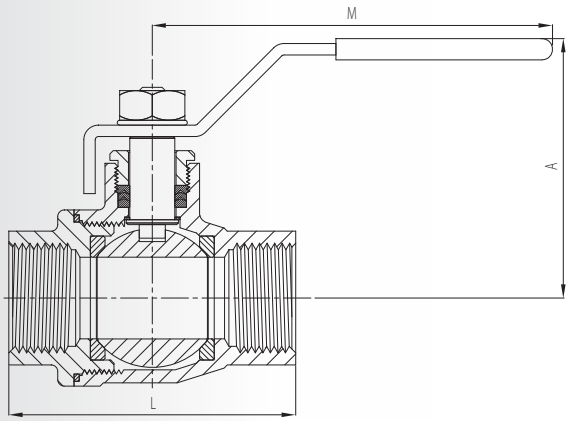

| Codice<br>Code | F.F. | DN<br>[mm] | Kv<br>[m³/h] | P<br>[mm] | A<br>[mm] | L<br>[mm] | M<br>[mm] |
|---|---|---|---|---|---|---|---|
| 4035-001-K | 1/4" | 11 | 6 | 11 | 50 | 50 | 104 |
| 4035-002-K | 3/8" | 12,7 | 10 | 12,7 | 50 | 50 | 104 |
| 4035-003-K | 1/2" | 15 | 24 | 15 | 51,5 | 55 | 104 |
| 4035-004-K | 3/4" | 20,6 | 43 | 20,6 | 62 | 70 | 122 |
| 4035-005-K | 1" | 25,4 | 83 | 25,4 | 65 | 83 | 122 |
| 4035-006-K | 1"1/4 | 31,8 | 130 | 31,8 | 82 | 91 | 180 |
| 4035-007-K | 1"1/2 | 38,1 | 205 | 38,1 | 88 | 103 | 180 |
| 4035-008-K | 2" | 50,8 | 340 | 50,8 | 106 | 120 | 219 |
| 4035-030-K | 2"1/2 | 65 | 520 | 65 | 119 | 152 | 230 |
| 4035-031-K | 3" | 80 | 1100 | 80 | 135 | 172 | 275 |

## DIAGRAMMA PRESSIONE - TEMPERATURA
PRESSURE - TEMPERATURE RATING

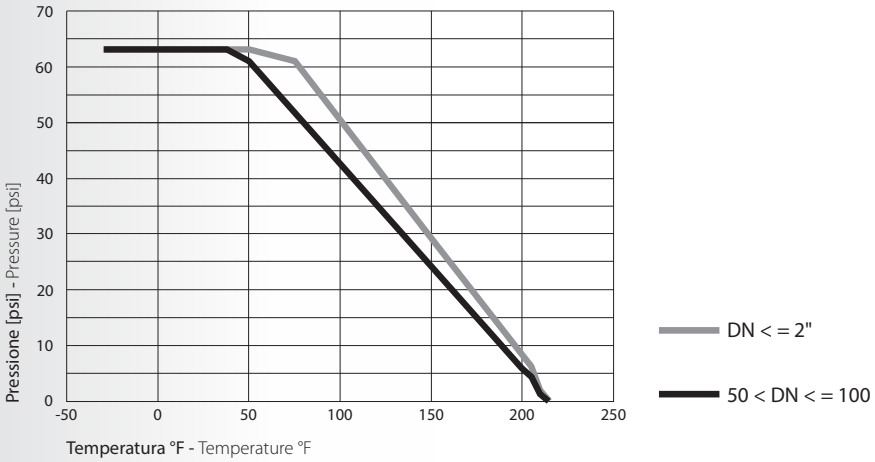

# 4047

Valvola a sfera in acciaio inox AISI 316 a passaggio totale con tiranti e tasche a saldare (PN 63)
Full port ball valve stainless steel AISI 316 with socket welding connections (PN 63)

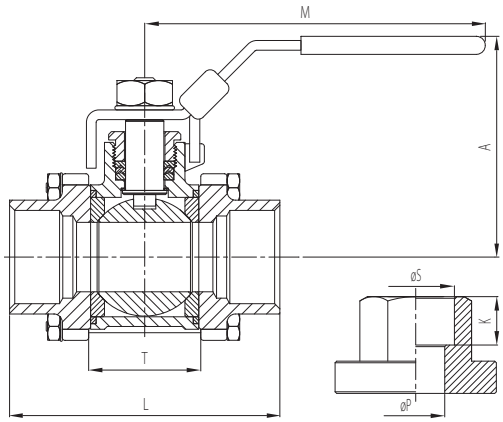


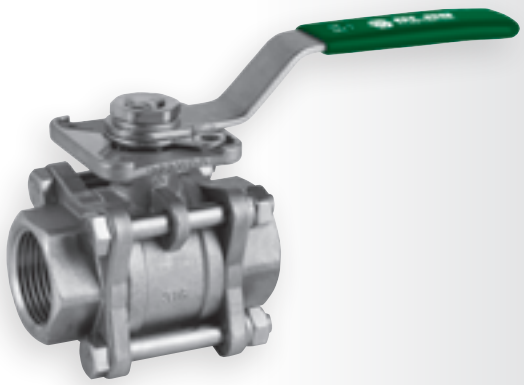

| Codice<br>Code | Misura tasca a saldare<br>Socket weld size | DN<br>[mm] | Kv<br>[m³/h] | ØP<br>[mm] | K<br>[mm] | ØS<br>[mm] | A<br>[mm] | L<br>[mm] | M<br>[mm] | T<br>[mm] |
|---|---|---|---|---|---|---|---|---|---|---|
| 4047-104-K | 1/4" | 11 | 6 | 11 | 10 | 14,1 | 60 | 47,6 | 112 | 23 |
| 4047-308-K | 3/8" | 12,7 | 10 | 12,7 | 10 | 17,6 | 60 | 47,6 | 112 | 23 |
| 4047-102-K | 1/2" | 15 | 24 | 15 | 10 | 21,7 | 60 | 55 | 112 | 24 |
| 4047-304-K | 3/4" | 20,6 | 43 | 20 | 14 | 27,1 | 70 | 73 | 138 | 30 |
| 4047-100-K | 1" | 25,4 | 83 | 25 | 14 | 33,8 | 70 | 81 | 138 | 33,5 |
| 4047-114-K | 1"1/4 | 31,8 | 130 | 32 | 15 | 42,6 | 88 | 91 | 160 | 41,5 |
| 4047-112-K | 1"1/2 | 38,1 | 205 | 40 | 15 | 48,7 | 94 | 103 | 205 | 51,5 |
| 4047-200-K | 2" | 50,8 | 340 | 50 | 19 | 61,1 | 100 | 120 | 205 | 63 |
| 4047-212-K | 2"1/2 | 65 | 520 | 65 | 21 | 73,8 | 150 | 155 | 330 | 83,5 |
| 4047-300-K | 3" | 80 | 1100 | 80 | 24 | 89,8 | 165 | 182 | 330 | 100 |
| 4047-400-K | 4" | 100 | 1820 | 100 | 35 | 115,5 | 175 | 229 | 340 | 118,5 |

## DIAGRAMMA PRESSIONE - TEMPERATURA
PRESSURE - TEMPERATURE RATING

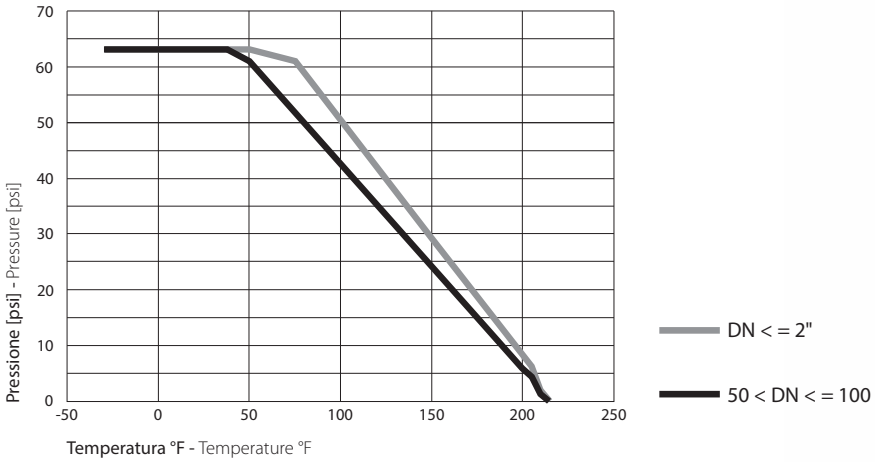

OLAB
FLUID CONTROL
MADE IN ITALY

# SERIE 4555

RACCORDI E VALVOLE IN INOX

# VALVOLE A SFERA A PASSAGGIO TOTALE

BALL VALVES TOTAL PASSAGE

## SERIE 4555

INOX
STAINLESS STEEL

OLAB
FLUID CONTROL
MADE IN ITALY

## CARATTERISTICHE GENERALI

### UTILIZZI
Fluidi: aria, acqua, ambienti aggressivi

### PECULIARITÀ
• Robuste e affidabili

**FILETTATURE** gas cilindrico ISO 228 (BSP); disponibili su richiesta le versioni con filettatura NPT (ANSI B 1.20.1-1983)

## GENERAL FEATURES

### APPLICATION
Fluids: air, water, aggressive environment

### SPECIAL FEATURES
• Strong and reliable

**THREADS** ISO 228 (BSP) cylindrical gas; NPT threads available upon request

| X | Materiale guarnizione sfera<br>Ball gasket | Temperature di utilizzo<br>Work temperature |
|---|---|---|
| 0 | POM (Delrin) | -20°C ÷ +100°C |
| 1 | PTFE inserto metallico - Metal insert | -200°C ÷ +230°C |
| 2 | PEEK | -50°C ÷ +250°C |
| 3 | PTFE | -60°C ÷ +180°C |
| 4 | PCTFE (Kel'f) | -200°C ÷ +150°C |

| Rif.<br>Ref. | Pressione di utilizzo [bar]<br>Work pressure [bar] |
|---|---|
| 1/4" | 500 |
| 3/8" | 500 |
| 1/2" | 500 |
| 3/4" | 420 |
| 1" | 420 |
| 1"1/4 | 350 |
| 1"1/2 | 350 |
| 2" | 350 |

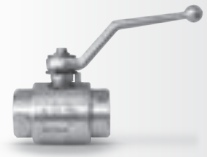

## COSTRUZIONE

I principali componenti costitutivi delle valvole a sfera serie 4555 sono:
- Corpo in acciaio al carbonio o in inox AISI 316
- Componenti in acciaio inox AISI 316

## CONSTRUCTION

The main construction components of the ball valves of the 4555 series are:
- Carbon steel or AISI 316 stainless steel body
- AISI 316 stainless steel components

| Filetti<br>Fittings |
|---|
| **Ingresso e uscita: filetti femmina cilindrici (G1/4 - G3/8 - G1/2 - G3/4 - G1 - G1"1/4 - G1"1/2 - G2)**<br>Inlet e outlet: female cylindrical threads (G1/4 - G3/8 - G1/2 - G3/4 - G1 - G1"1/4 - G1"1/2 - G2) |

# 4555

Valvola a sfera a 2 vie a passaggio totale ricavata da massello con filetto femmina
Ball valve for high pressure with two female parallel threads

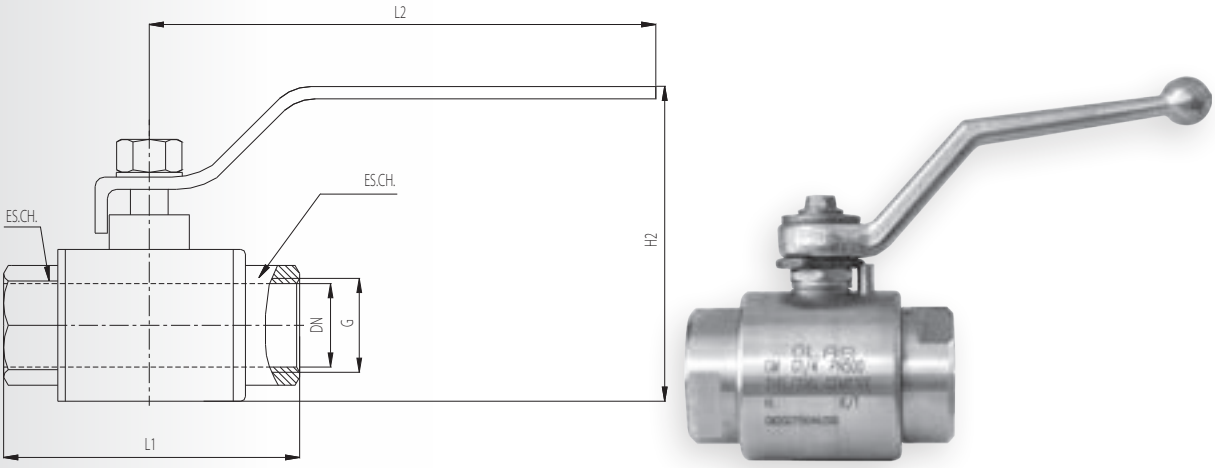


| FILETTO FEMMINA GAS CILINDRICO (UNI-ISO 228) - FEMALE PARALLEL THREADS (UNI-ISO 228) | | | | | | |
|---|---|---|---|---|---|---|
| Codice<br>Code | Filetto femmina<br>Female thread (G) | Diam. nom. di pass.<br>Nominal diameter (DN) | L1<br>[mm] | L2<br>[mm] | H2<br>[mm] | ES.CH.<br>[mm] |
| 4555-001-X-Y | 1/4" | 8 | 65 | 140 | 80 | 32 |
| 4555-002-X-Y | 3/8" | 10 | 65 | 140 | 80 | 32 |
| 4555-003-X-Y | 1/2" | 15 | 73 | 140 | 86 | 38 |
| 4555-004-X-Y | 3/4" | 20 | 90 | 180 | 95 | 46 |
| 4555-005-X-Y | 1" | 25 | 98 | 180 | 105 | 50 |
| 4555-006-X-Y | 1"1/4 | 32 | 115 | 280 | 112 | 60 |
| 4555-007-X-Y | 1"1/2 | 40 | 125 | 280 | 135 | 75 |
| 4555-008-X-Y | 2" | 50 | 154 | 280 | 153 | 80 |

X: materiale guarnizioni sfera (vedi tab. pag. 1032)
ball sealing material (see tab. pag. 1032)
Y: materiale corpo (Y=0 corpo in acciaio al carbonio; Y=1 corpo in acciaio inox AISI 316)
Y: body materiale (Y=0 carbon stell body; Y=1 AISI316 stainless steel)

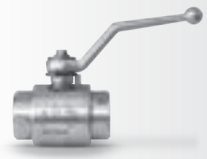

OLAB
FLUID CONTROL
MADE IN ITALY

# SERIE 4556

RACCORDI E VALVOLE IN INOX

# VALVOLE DI RITEGNO UNIDIREZIONALE DI LINEA CON PISTONCINO

UNIDIRECTIONAL CHECK VALVE WITH PISTON

## SERIE 4556

INOX STAINLESS STEEL

OLAB FLUID CONTROL MADE IN ITALY

## CARATTERISTICHE GENERALI

### UTILIZZI
Fluidi: aria, acqua, ambienti aggressivi

### PECULIARITÀ
• Robuste e affidabili

**FILETTATURE** gas cilindrico ISO 228 (BSP); disponibili su richiesta le versioni con filettatura NPT (ANSI B 1.20.1-1983)

## GENERAL FEATURES

### APPLICATION
Fluids: air, water, aggressive environment

### SPECIAL FEATURES
• Strong and reliable

**THREADS** ISO 228 (BSP) cylindrical gas; NPT versione (ANSI B 1.20.1-1983) upon request

| Materiale guarnizione<br>Gasket | Temperature di utilizzo<br>Work temperature |
|---|---|
| FKM | -10°C ÷ +215°C |
| PTFE | -150°C ÷ +230°C |

| Rif.<br>Ref. | Pressione di utilizzo [bar]<br>Work pressure [bar] |
|---|---|
| 1/8" | 420 |
| 1/4" | 420 |
| 3/8" | 420 |
| 1/2" | 420 |
| 3/4" | 300 |
| 1" | 250 |
| 1"1/4 | 250 |
| 1"1/2 | 250 |
| 2" | 210 |

## COSTRUZIONE

I principali componenti costitutivi delle valvole di ritegno serie 4556 sono:
- Corpo in acciaio inox AISI 316
- Componenti in acciaio inox AISI 316

## CONSTRUCTION

The main construction components of the check valve of the 4556 series are:
- AISI 316 stainless steel body
- AISI 316 stainless steel components

| **Filetti**<br>Fittings |
|---|
| **Cilindrico (G1/8 - G1/4 - G3/8 - G1/2 - G3/4 - G1 - G1"1/4 - G1"1/2 - G2)**<br>Cylindrical (G1/8 - G1/4 - G3/8 - G1/2 - G3/4 - G1 - G1"1/4 - G1"1/2 - G2) |
| **Conico (R1/8 - R1/4 - R3/8 - R1/2 - R3/4 - R1 - R1"1/4 - R1"1/2 - R2)**<br>Conical (R1/8 - R1/4 - R3/8 - R1/2 - R3/4 - R1 - R1"1/4 - R1"1/2 - R2) |

# 4556

**Valvola di ritegno unidirezionale di linea a pistoncino con tenuta a guarnizione e filetto femmina**
Check valve with two female parallel threads

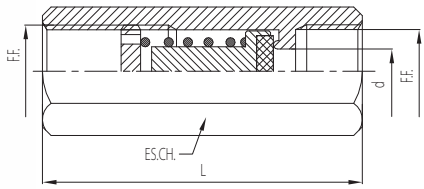

| FILETTO FEMMINA GAS CILINDRICO (UNI-ISO 228) - FEMALE PARALLEL THREADS (UNI-ISO 228) | | | | | |
|---|---|---|---|---|---|
| Codice<br>Code | Filetto femmina<br>Female thread<br>(G) | Sezione nominale di passaggio<br>Nominal section<br>(mm²) | L<br>[mm] | d<br>[mm] | ES. CH.<br>[mm] |
| 4556-000-X | 1/8" | 13 | 50 | 4 | 14 |
| 4556-001-X | 1/4" | 22 | 50 | 7 | 19 |
| 4556-002-X | 3/8" | 42 | 60 | 10 | 24 |
| 4556-003-X | 1/2" | 75 | 65 | 11 | 27 |
| 4556-004-X | 3/4" | 126 | 75 | 17 | 34 |
| 4556-005-X | 1" | 230 | 98 | 21 | 41 |
| 4556-006-X | 1"1/4 | 340 | 110 | 29 | 50 |
| 4556-007-X | 1"1/2 | 509 | 112 | 34 | 55 |
| 4556-008-X | 2" | 1640 | 125 | 48 | 80 |

X=0 Guarnizione in FKM - FKM gasket
X=1 Guarnizione in PTFE - PTFE gasket

OLAB
FLUID CONTROL
MADE IN ITALY

# SERIE 4000

RACCORDI E VALVOLE IN INOX

# RACCORDI PER COLLEGAMENTI FILETTATI

FITTINGS FOR THREADED FASTENERS

## SERIE 4000

INOX
STAINLESS STEEL

OLAB
FLUID CONTROL
MADE IN ITALY

## CARATTERISTICHE GENERALI

### UTILIZZI
Fluidi: aria, acqua, ambienti aggressivi

### PECULIARITÀ
- Completamente in acciaio inox AISI 316 ricavati da microfusione
- Robusti

**FILETTATURE** gas cilindrico ISO 228 (BSP); gas conico ISO 7 (BSPT)
Disponibili su richiesta le versioni con filettatura NPT (ANSI B 1.20.1-1983)
**TEMPERATURA** -20°C ÷ +220°C
**PRESSIONE** max 20 bar

## GENERAL FEATURES

### APPLICATION
Fluids: air, water, aggressive environments

### SPECIAL FEATURES
- Made of AISI 316 stainless steel derived from precision casting
- Strong

**THREADS** ISO 228 (BSP) cylindrical gas; ISO 7 (BSPT) conical gas
NPT thread model (ANSI B 1.20.1-1983) upon request
**TEMPERATURE** -20°C ÷ +220°C
**PRESSURE** max 20 bar

**Tolleranze dimensionali sulla lunghezza dei raccordi: EN-10241**
Dimensional tollerance for fittings'length: EN-10241

| Dimensioni<br>Size<br>[mm] | Fino a 25 compreso<br>Up to 25 included | Da 25 a 40 compreso<br>From 25 to 40 included | Da 40 a 65 compreso<br>From 40 to 65 inclued | Da 65 a 70 compreso<br>From 65 to 70 included | Da 75 a 150 compreso<br>Da 75 to 150 included | Maggiore di 150<br>Greater than 150 |
|---|---|---|---|---|---|---|
| Tolleranza<br>Tollerance<br>[mm] | +1,5 | +3 | +4,5 | +6 | +8 | +10 |

## COSTRUZIONE

I principali componenti costitutivi dei raccordi serie 4000 sono:

- Acciaio inox AISI 316

## CONSTRUCTION

The main construction components of the fittings of the 4000 series are:

- AISI 316 stainless steel

| Filetti<br>Fittings |
|---|
| Cilindrico (G1/8 - G1/4 - G3/8 - G1/2 - G3/4 - G1 - G1"1/4 - G1"1/2 - G2 - G2"1/2 - G3)<br>Cylindrical (G1/8 - G1/4 - G3/8 - G1/2 - G3/4 - G1 - G1"1/4 - G1"1/2 - G2 - G2"1/2 - G3) |
| Conico (R1/8 - R1/4 - R3/8 - R1/2 - R3/4 - R1 - R1"1/4 - R1"1/2 - R2 - R2"1/2 - R3)<br>Conical (R1/8 - R1/4 - R3/8 - R1/2 - R3/4 - R1 - R1"1/4 - R1"1/2 - R2 - R2"1/2 - R3) |

## 4000

Nipplo con filetto maschio gas cilindrico
Male thread nipple

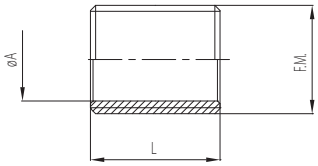


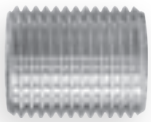

| Codice<br>Code | F.M. | L<br>[mm] | ØA<br>[mm] |
|---|---|---|---|
| 4000-000-K | 1/8" | 16 | 5 |
| 4000-001-K | 1/4" | 18 | 8 |
| 4000-002-K | 3/8" | 22 | 13,2 |
| 4000-003-K | 1/2" | 25 | 16 |
| 4000-004-K | 3/4" | 30 | 21,7 |
| 4000-005-K | 1" | 35 | 27,7 |
| 4000-006-K | 1"1/4 | 38 | 36 |
| 4000-007-K | 1"1/2 | 38 | 40 |
| 4000-008-K | 2" | 45 | 52 |
| 4000-030-K | 2"1/2 | 55 | 66 |
| 4000-031-K | 3" | 60 | 78 |

## 4001

Tronchetto con filetto maschio gas conico a saldare di testa
Stub pipe with conical gas male thread

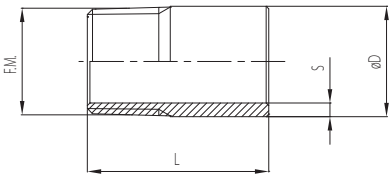

| Codice<br>Code | F.M. | ØD<br>[mm] | L<br>[mm] | S<br>[mm] |
|---|---|---|---|---|
| 4001-001-K | 1/4" | 13,7 | 30 | 2,24 |
| 4001-002-K | 3/8" | 17,1 | 30 | 2,31 |
| 4001-003-K | 1/2" | 21,3 | 35 | 2,77 |
| 4001-004-K | 3/4" | 26,7 | 40 | 2,87 |
| 4001-005-K | 1" | 33,4 | 40 | 3,38 |
| 4001-006-K | 1"1/4 | 42,2 | 50 | 3,56 |
| 4001-007-K | 1"1/2 | 48,3 | 50 | 3,68 |
| 4001-008-K | 2" | 60,3 | 50 | 3,91 |
| 4001-030-K | 2"1/2 | 76,1 | 60 | 5,16 |
| 4001-031-K | 3" | 88,9 | 70 | 5,49 |
| 4001-032-K | 4" | 114,3 | 80 | 6,02 |

## 4002

**Tronchetto con due filetti maschio gas conici**
Barrel nipple with two male conical threads

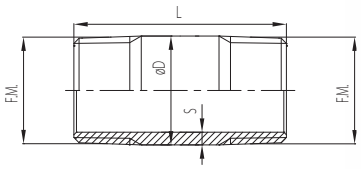


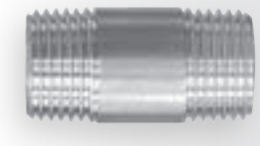

| Codice<br>Code | F.M. | ØD<br>[mm] | L<br>[mm] | S<br>[mm] |
|---|---|---|---|---|
| 4002-000-K | 1/8" | 10 | 30 | 2,5 |
| 4002-001-K | 1/4" | 13,7 | 40 | 2,24 |
| 4002-002-K | 3/8" | 17,1 | 40 | 2,31 |
| 4002-003-K | 1/2" | 21,3 | 60 | 2,77 |
| 4002-004-K | 3/4" | 26,7 | 60 | 2,87 |
| 4002-005-K | 1" | 33,4 | 60 | 3,38 |
| 4002-006-K | 1"1/4 | 42,2 | 80 | 3,56 |
| 4002-007-K | 1"1/2 | 48,3 | 80 | 3,68 |
| 4002-008-K | 2" | 60,3 | 100 | 3,91 |
| 4002-030-K | 2"1/2 | 76,1 | 100 | 5,16 |
| 4002-031-K | 3" | 88,9 | 120 | 5,49 |
| 4002-032-K | 4" | 114,3 | 150 | 6,02 |

## 4003

**Nipplo ridotto con due filetti maschio gas conici**
Reducing nipple with two male conical threads

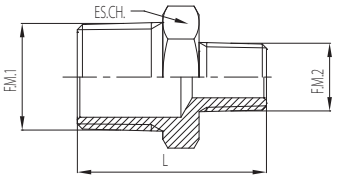


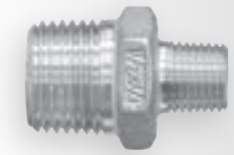

| Codice<br>Code | F.M.1 | F.M.2 | L<br>[mm] | ES.CH.<br>[mm] |
|---|---|---|---|---|
| 4003-001-000-K | 1/4" | 1/8" | 22,5 | 15 |
| 4003-002-000-K | 3/8" | 1/8" | 24,5 | 18 |
| 4003-002-001-K | 3/8" | 1/4" | 26,5 | 18 |
| 4003-003-001-K | 1/2" | 1/4" | 30 | 23 |
| 4003-003-002-K | 1/2" | 3/8" | 30,5 | 23 |
| 4003-004-002-K | 3/4" | 3/8" | 34,5 | 28 |
| 4003-004-003-K | 3/4" | 1/2" | 35,5 | 28 |
| 4003-005-003-K | 1" | 1/2" | 38,5 | 35 |
| 4003-005-004-K | 1" | 3/4" | 39,5 | 35 |
| 4003-006-004-K | 1"1/4 | 3/4" | 42,5 | 44 |
| 4003-006-005-K | 1"1/4 | 1" | 45 | 44 |
| 4003-007-001-K | 1"1/2 | 1/4" | 40 | 50 |
| 4003-007-004-K | 1"1/2 | 3/4" | 42 | 50 |
| 4003-007-005-K | 1"1/2 | 1" | 45 | 50 |
| 4003-007-006-K | 1"1/2 | 1"1/4 | 47,5 | 50 |
| 4003-008-005-K | 2" | 1" | 52,5 | 62 |
| 4003-008-006-K | 2" | 1"1/4 | 52,5 | 62 |
| 4003-008-007-K | 2" | 1"1/2 | 52,5 | 62 |

## 4004

**Nipplo con due filetti maschio gas conici**
Hexagon nipple with two male conical threads

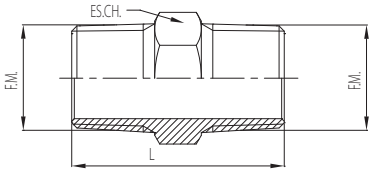


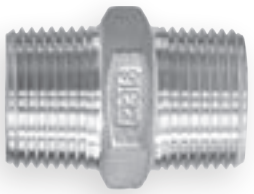

| Codice<br>Code | F.M. | L<br>[mm] | ES.CH.<br>[mm] |
|---|---|---|---|
| 4004-000-K | 1/8" | 25 | 12 |
| 4004-001-K | 1/4" | 25 | 15 |
| 4004-002-K | 3/8" | 27 | 18 |
| 4004-003-K | 1/2" | 34 | 23 |
| 4004-004-K | 3/4" | 36,5 | 28 |
| 4004-005-K | 1" | 42 | 35 |
| 4004-006-K | 1"1/4 | 47,5 | 44 |
| 4004-007-K | 1"1/2 | 47,5 | 50 |
| 4004-008-K | 2" | 57 | 62 |
| 4004-030-K | 2"1/2 | 61 | 77 |
| 4004-031-K | 3" | 67,5 | 90 |

## 4005

**Raccordo di riduzione con filetto maschio gas conico e filetto femmina gas cilindrico**
Reducing fitting with male conical thread and female parallel thread

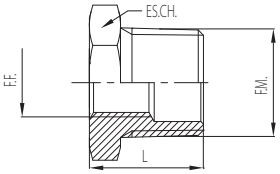

| Codice<br>Code | F.M. | F.F. | L<br>[mm] | ES.CH.<br>[mm] |
|---|---|---|---|---|
| 4005-001-000-K | 1/4" | 1/8" | 14,5 | 15 |
| 4005-002-000-K | 3/8" | 1/8" | 16 | 18 |
| 4005-002-001-K | 3/8" | 1/4" | 16 | 18 |
| 4005-003-001-K | 1/2" | 1/4" | 19,5 | 23 |
| 4005-003-002-K | 1/2" | 3/8" | 19,5 | 23 |
| 4005-004-002-K | 3/4" | 3/8" | 21 | 28 |
| 4005-004-003-K | 3/4" | 1/2" | 21 | 28 |
| 4005-005-003-K | 1" | 1/2" | 24 | 35 |
| 4005-005-004-K | 1" | 3/4" | 24 | 35 |
| 4005-006-004-K | 1"1/4 | 3/4" | 27 | 44 |
| 4005-006-005-K | 1"1/4 | 1" | 27 | 44 |
| 4005-007-004-K | 1"1/2 | 3/4" | 27 | 50 |
| 4005-007-005-K | 1"1/2 | 1" | 27 | 50 |
| 4005-007-006-K | 1"1/2 | 1"1/4 | 27 | 50 |
| 4005-008-005-K | 2" | 1" | 32 | 62 |
| 4005-008-006-K | 2" | 1"1/4 | 32 | 62 |
| 4005-008-007-K | 2" | 1"1/2 | 32 | 62 |
| 4005-030-008-K | 2"1/2 | 2" | 34 | 77 |
| 4005-032-030-K | 3" | 2"1/2 | 37,5 | 90 |

## 4006

**Tappo a testa esagonale con filetto maschio gas conico**
Hexagon plug with male conical thread

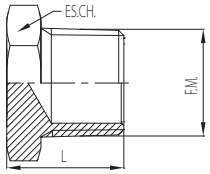


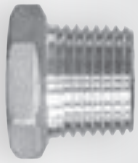

| Codice<br>Code | F.M. | L<br>[mm] | ES.CH.<br>[mm] |
|---|---|---|---|
| 4006-000-K | 1/8" | 13 | 12 |
| 4006-001-K | 1/4" | 14,5 | 15 |
| 4006-002-K | 3/8" | 16 | 18 |
| 4006-003-K | 1/2" | 19,5 | 23 |
| 4006-004-K | 3/4" | 21 | 28 |
| 4006-005-K | 1" | 24 | 35 |
| 4006-006-K | 1"1/4 | 27 | 44 |
| 4006-007-K | 1"1/2 | 27 | 50 |
| 4006-008-K | 2" | 32 | 62 |
| 4006-030-K | 2"1/2 | 34 | 77 |
| 4006-031-K | 3" | 37,5 | 90 |

## 4008

**Raccordo ad angolo con due filetti femmina gas cilindrici**
Elbow fitting with two female parallel threads

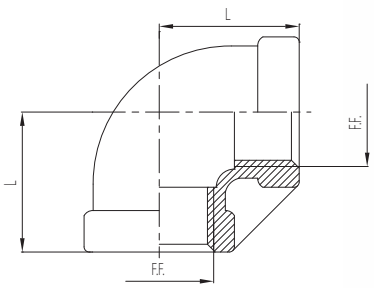

| Codice<br>Code | F.M. | L<br>[mm] |
|---|---|---|
| 4008-000-K | 1/8" | 17 |
| 4008-001-K | 1/4" | 19 |
| 4008-002-K | 3/8" | 23 |
| 4008-003-K | 1/2" | 27 |
| 4008-004-K | 3/4" | 32 |
| 4008-005-K | 1" | 38 |
| 4008-006-K | 1"1/4 | 45 |
| 4008-007-K | 1"1/2 | 48 |
| 4008-008-K | 2" | 57 |
| 4008-030-K | 2"1/2 | 69 |
| 4008-031-K | 3" | 78 |
| 4008-032-K | 4" | 96 |

## 4010

**Raccordo ad angolo di 45° con due filetti femmina gas cilindrici**
Elbow 45° fitting with two female parallel threads

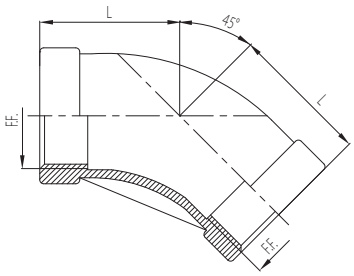

| Codice<br>Code | F.M. | L<br>[mm] |
|---|---|---|
| 4010-000-K | 1/8" | 15 |
| 4010-001-K | 1/4" | 17 |
| 4010-002-K | 3/8" | 19 |
| 4010-003-K | 1/2" | 21 |
| 4010-004-K | 3/4" | 25 |
| 4010-005-K | 1" | 29 |
| 4010-006-K | 1"1/4 | 33 |
| 4010-007-K | 1"1/2 | 37 |
| 4010-008-K | 2" | 42 |
| 4010-030-K | 2"1/2 | 49 |

## 4011

**Raccordo ad angolo con un filetto maschio gas conico ed un filetto femmina gas cilindrico**
Elbow fitting with male conical thread and female parallel thread

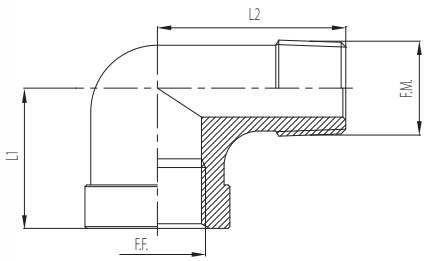

| Codice<br>Code | F.F. | F.M. | L1<br>[mm] | L2<br>[mm] |
|---|---|---|---|---|
| 4011-000-K | 1/8" | 1/8" | 19 | 26,5 |
| 4011-001-K | 1/4" | 1/4" | 19 | 27 |
| 4011-002-K | 3/8" | 3/8" | 23 | 29 |
| 4011-003-K | 1/2" | 1/2" | 27 | 35 |
| 4011-004-K | 3/4" | 3/4" | 32 | 40 |
| 4011-005-K | 1" | 1" | 38 | 46 |
| 4011-006-K | 1"1/4 | 1"1/4 | 45 | 54 |
| 4011-007-K | 1"1/2 | 1"1/2 | 48 | 57 |
| 4011-008-K | 2" | 2" | 57 | 70 |
| 4011-030-K | 2"1/2 | 2"1/2 | 69 | 83 |
| 4011-031-K | 3" | 3" | 78 | 94 |
| 4011-032-K | 4" | 4" | 96 | 115 |

## 4012

**Raccordo a T con tre filetti femmina gas cilindrici**

Tee fitting with three female parallel threads

| Codice<br>Code | F.F. | L1<br>[mm] | L<br>[mm] |
|---|---|---|---|
| 4012-000-K | 1/8" | 17 | 34 |
| 4012-001-K | 1/4" | 19 | 38 |
| 4012-002-K | 3/8" | 23 | 46 |
| 4012-003-K | 1/2" | 27 | 54 |
| 4012-004-K | 3/4" | 32 | 64 |
| 4012-005-K | 1" | 38 | 76 |
| 4012-006-K | 1"1/4 | 45 | 90 |
| 4012-007-K | 1"1/2 | 48 | 96 |
| 4012-008-K | 2" | 57 | 114 |
| 4012-030-K | 2"1/2 | 69 | 138 |
| 4012-031-K | 3" | 78 | 156 |
| 4012-032-K | 4" | 96 | 192 |

## 4014

**Raccordo a croce con quattro filetti femmina gas cilindrici**

Cross fitting with four female parallel threads

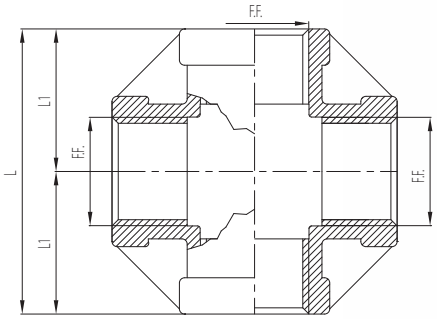

| Codice<br>Code | F.F. | L1<br>[mm] | L<br>[mm] |
|---|---|---|---|
| 4014-000-K | 1/8" | 17,5 | 35 |
| 4014-001-K | 1/4" | 19 | 38 |
| 4014-002-K | 3/8" | 23 | 46 |
| 4014-003-K | 1/2" | 27 | 54 |
| 4014-004-K | 3/4" | 32 | 64 |
| 4014-005-K | 1" | 38 | 76 |
| 4014-006-K | 1"1/4 | 45 | 90 |
| 4014-007-K | 1"1/2 | 48 | 96 |
| 4014-008-K | 2" | 57 | 114 |

## 4015

Manicotto passante con filetto femmina gas cilindrico
Coupling with female parallel thread

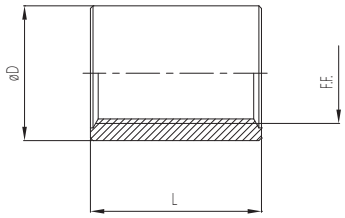

| Codice<br>Code | F.F. | L<br>[mm] | ØD<br>[mm] |
|---|---|---|---|
| 4015-000-K | 1/8" | 20 | 14 |
| 4015-001-K | 1/4" | 24 | 16,5 |
| 4015-002-K | 3/8" | 25 | 20 |
| 4015-003-K | 1/2" | 32 | 24,5 |
| 4015-004-K | 3/4" | 35 | 30 |
| 4015-005-K | 1" | 41 | 37,5 |
| 4015-006-K | 1"1/4 | 45 | 46,5 |
| 4015-007-K | 1"1/2 | 45 | 53 |
| 4015-008-K | 2" | 54 | 65,5 |
| 4015-030-K | 2"1/2 | 63 | 82 |
| 4015-031-K | 3" | 69 | 95,5 |

## 4016

Manicotto di riduzione con due filetti femmina gas cilindrici
Reducing with two female parallel threads

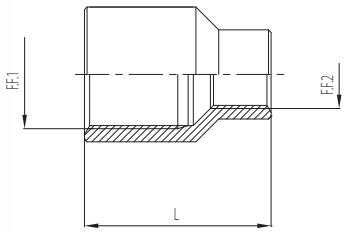

| Codice<br>Code | F.F.1 | F.F.2 | L<br>[mm] |
|---|---|---|---|
| 4016-001-000-K | 1/4" | 1/8" | 25 |
| 4016-002-001-K | 3/8" | 1/4" | 26 |
| 4016-003-001-K | 1/2" | 1/4" | 34 |
| 4016-003-002-K | 1/2" | 3/8" | 34 |
| 4016-004-003-K | 3/4" | 1/2" | 36 |
| 4016-005-004-K | 1" | 3/4" | 42 |
| 4016-006-005-K | 1"1/4 | 1" | 48 |
| 4016-007-005-K | 1"1/2 | 1" | 52 |
| 4016-007-006-K | 1"1/2 | 1"1/4 | 52 |
| 4016-008-007-K | 2" | 1"1/2 | 58 |
| 4016-030-008-K | 2"1/2 | 2" | 65 |

## 4017

Ghiera con filetto femmina gas cilindrico
Hexagon nut with female parallel thread

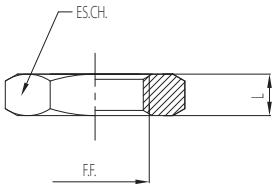

| Codice<br>Code | F.F. | L<br>[mm] | ES.CH.<br>[mm] |
|---|---|---|---|
| 4017-000-K | 1/8" | 6,5 | 16 |
| 4017-001-K | 1/4" | 7 | 18 |
| 4017-002-K | 3/8" | 7 | 24 |
| 4017-003-K | 1/2" | 8 | 30 |
| 4017-004-K | 3/4" | 9 | 34 |
| 4017-005-K | 1" | 9 | 43 |
| 4017-006-K | 1"1/4 | 11 | 52 |
| 4017-007-K | 1"1/2 | 12 | 58 |
| 4017-008-K | 2" | 13 | 72 |

## 4018

Dado esagonale con filetto femmina gas cilindrico
Hexagon cap with female parallel thread

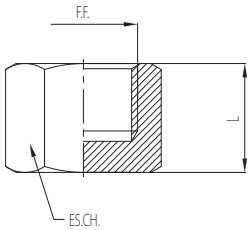

| Codice<br>Code | F.F. | L<br>[mm] | ES.CH.<br>[mm] |
|---|---|---|---|
| 4018-001-K | 1/4" | 16 | 18 |
| 4018-002-K | 3/8" | 16,5 | 20 |
| 4018-003-K | 1/2" | 21 | 25 |
| 4018-004-K | 3/4" | 22,5 | 30 |
| 4018-005-K | 1" | 26 | 38 |
| 4018-006-K | 1"1/4 | 29 | 47 |
| 4018-007-K | 1"1/2 | 29 | 53 |
| 4018-008-K | 2" | 33,5 | 66 |
| 4018-030-K | 2"1/2 | 38,5 | 82 |
| 4018-031-K | 3" | 42 | 96 |
| 4018-032-K | 4" | 48,5 | 122 |

# 4019

Portagomma con filetto maschio gas conico
Rubber hose with male conical thread

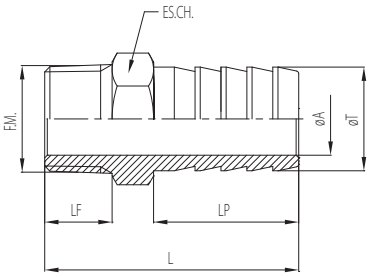


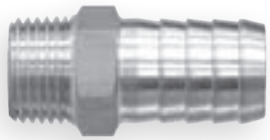

| Codice<br>Code | ØT<br>[mm] | F.M. | LP<br>[mm] | LF<br>[mm] | L<br>[mm] | ØA<br>[mm] | ES.CH.<br>[mm] |
|---|---|---|---|---|---|---|---|
| 4019-006-000-K | 6 | 1/8" | 20 | 10 | 36 | 3 | 10 |
| 4019-006-001-K | 6 | 1/4" | 20 | 12 | 38 | 3 | 14 |
| 4019-007-000-K | 7 | 1/8" | 20 | 10 | 36 | 3,5 | 10 |
| 4019-007-001-K | 7 | 1/4" | 20 | 12 | 38 | 3,5 | 14 |
| 4019-008-001-K | 8 | 1/4" | 20 | 12 | 38 | 4 | 14 |
| 4019-008-003-K | 8 | 1/2" | 20 | 13 | 41 | 4 | 22 |
| 4019-009-000-K | 9 | 1/8" | 20 | 10 | 36 | 5 | 10 |
| 4019-009-001-K | 9 | 1/4" | 20 | 12 | 38 | 5 | 14 |
| 4019-009-002-K | 9 | 3/8" | 20 | 12 | 39 | 5 | 17 |
| 4019-010-000-K | 10 | 1/8" | 20 | 10 | 36 | 6 | 12 |
| 4019-010-001-K | 10 | 1/4" | 23 | 12 | 41 | 6 | 14 |
| 4019-010-002-K | 10 | 3/8" | 25 | 12 | 44 | 6 | 17 |
| 4019-010-003-K | 10 | 1/2" | 20 | 13 | 41 | 6 | 22 |
| 4019-011-001-K | 11 | 1/4" | 22 | 12 | 40 | 7 | 14 |
| 4019-011-002-K | 11 | 3/8" | 25 | 12 | 44 | 7 | 17 |
| 4019-012-001-K | 12 | 1/4" | 25 | 12 | 43 | 8 | 14 |
| 4019-012-002-K | 12 | 3/8" | 22 | 12 | 41 | 8 | 17 |
| 4019-012-003-K | 12 | 1/2" | 25 | 13 | 46 | 8 | 22 |
| 4019-013-001-K | 13 | 1/4" | 25 | 12 | 43 | 8 | 14 |
| 4019-014-001-K | 14 | 1/4" | 25 | 12 | 44 | 9 | 15 |
| 4019-014-002-K | 14 | 3/8" | 25 | 12 | 44 | 9 | 17 |
| 4019-014-003-K | 14 | 1/2" | 25 | 13 | 46 | 9 | 22 |
| 4019-015-003-K | 15 | 1/2" | 25 | 13 | 46 | 10 | 22 |
| 4019-016-003-K | 16 | 1/2" | 25 | 13 | 46 | 11 | 22 |
| 4019-016-004-K | 16 | 3/4" | 25 | 15 | 48 | 11 | 27 |
| 4019-017-002-K | 17 | 3/8" | 25 | 12 | 44 | 11 | 19 |
| 4019-018-002-K | 18 | 3/8" | 25 | 12 | 44 | 12 | 19 |
| 4019-019-003-K | 19 | 1/2" | 28 | 13 | 49 | 13 | 22 |
| 4019-020-003-K | 20 | 1/2" | 28 | 13 | 49 | 14 | 22 |
| 4019-020-004-K | 20 | 3/4" | 32 | 15 | 55 | 14 | 27 |
| 4019-021-003-K | 21 | 1/2" | 28 | 13 | 49 | 14 | 22 |
| 4019-021-004-K | 21 | 3/4" | 31 | 15 | 54 | 14 | 27 |
| 4019-022-003-K | 22 | 1/2" | 28 | 13 | 49 | 15 | 24 |
| 4019-025-004-K | 25 | 3/4" | 31 | 15 | 54 | 18 | 27 |
| 4019-025-005-K | 25 | 1" | 31 | 18 | 59 | 18 | 36 |
| 4019-027-004-K | 27 | 3/4" | 31 | 15 | 55 | 18 | 30 |
| 4019-027-005-K | 27 | 1" | 31 | 18 | 59 | 20 | 36 |
| 4019-030-005-K | 30 | 1" | 36 | 18 | 64 | 23 | 36 |
| 4019-030-006-K | 30 | 1"1/4 | 39 | 18 | 68 | 23 | 46 |
| 4019-030-007-K | 30 | 1"1/2 | 41 | 20 | 72 | 23 | 50 |
| 4019-034-006-K | 34 | 1"1/4 | 39 | 18 | 68 | 27 | 46 |
| 4019-040-006-K | 40 | 1"1/4 | 41 | 18 | 70 | 32 | 46 |
| 4019-040-007-K | 40 | 1"1/2 | 41 | 20 | 72 | 32 | 50 |
| 4019-045-007-K | 45 | 1"1/2 | 42 | 20 | 73 | 35 | 50 |
| 4019-050-007-K | 50 | 1"1/2 | 48 | 20 | 79 | 38 | 50 |
| 4019-050-008-K | 50 | 2" | 48 | 20 | 79 | 40 | 60 |
| 4019-052-008-K | 52 | 2" | 48 | 20 | 79 | 42 | 60 |
| 4019-060-008-K | 60 | 2" | 57 | 20 | 88 | 50 | 60 |

## 4020

**Giunto a tre pezzi diritto con sede conica e tenuta con guarnizione in PTFE, con due filetti femmina gas cilindrici**

Three pieces straight union with conical seat and PTFE gasket with two female parallel threads

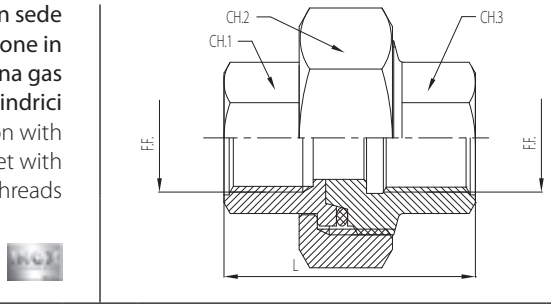

| Codice<br>Code | F.F. | L<br>[mm] | CH.1<br>[mm] | CH.2<br>[mm] |
|---|---|---|---|---|
| 4020-001-K | 1/4" | 33,5 | 17 | 29 |
| 4020-002-K | 3/8" | 36,5 | 20 | 34 |
| 4020-003-K | 1/2" | 39,5 | 25 | 39 |
| 4020-004-K | 3/4" | 42,5 | 30 | 47 |
| 4020-005-K | 1" | 50 | 38 | 58 |
| 4020-006-K | 1"1/4 | 54 | 47 | 67 |
| 4020-007-K | 1"1/2 | 58 | 53 | 76 |
| 4020-008-K | 2" | 65 | 66 | 90 |
| 4020-030-K | 2"1/2 | 75 | 82 | 109 |
| 4020-031-K | 3" | 83 | 96 | 123 |

Nota: per filetti da 1/4" a 3/8" la chiave è esagonale - per filetti da 1/2" a 1" la chiave è ottagonale - per filetti da 1"1/4 a 4" la chiave è decagonale
Note: for threads from 1/4" to 3/8" the key is hexagon - for threads from 1/2" to 1" the key is octagonal - for threads from 1"1/4 to 4" the key is decagonal

## 4023

**Giunto a tre pezzi diritto a sede conica con guarnizione in PTFE, un filetto maschio gas conico ed un filetto femmina gas cilindrico**

Three pieces straight union with conical seat with PTFE gasket and male conical thread with female parallel thread

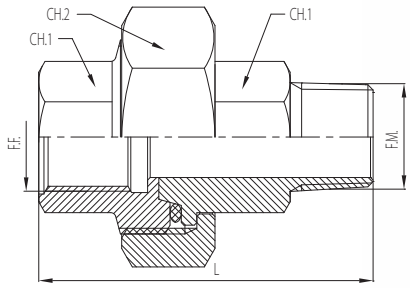


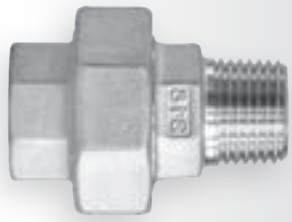

| Codice<br>Code | F.M. | F.F. | L<br>[mm] | CH.1<br>[mm] | CH.2<br>[mm] |
|---|---|---|---|---|---|
| 4023-001-K | 1/4" | 1/4" | 44 | 17 | 29 |
| 4023-002-K | 3/8" | 3/8" | 47,5 | 20 | 34 |
| 4023-003-K | 1/2" | 1/2" | 54 | 25 | 39 |
| 4023-004-K | 3/4" | 3/4" | 58 | 30 | 47 |
| 4023-005-K | 1" | 1" | 68 | 38 | 58 |
| 4023-006-K | 1"1/4 | 1"1/4 | 74,5 | 47 | 67 |
| 4023-007-K | 1"1/2 | 1"1/2 | 78,5 | 53 | 76 |
| 4023-008-K | 2" | 2" | 90 | 66 | 90 |
| 4023-030-K | 2"1/2" | 2"1/2" | 102 | 82 | 109 |
| 4023-031-K | 3" | 3" | 113 | 96 | 123 |

Nota: per filetti da 1/4" a 3/8" la chiave è esagonale - per filetti da 1/2" a 1" la chiave è ottagonale - per filetti da 1"1/4 a 4" la chiave è decagonale
Note: for threads from 1/4" to 3/8" the key is hexagon - for threads from 1/2" to 1" the key is octagonal - for threads from 1"1/4 to 4" the key is decagonal

## 4025

**Giunto a tre pezzi ad angolo con sede sferica, un filetto maschio gas conico ed un filetto femmina gas cilindrico**
Three pieces elbow union with spherical seat, male conical thread and female parallel thread

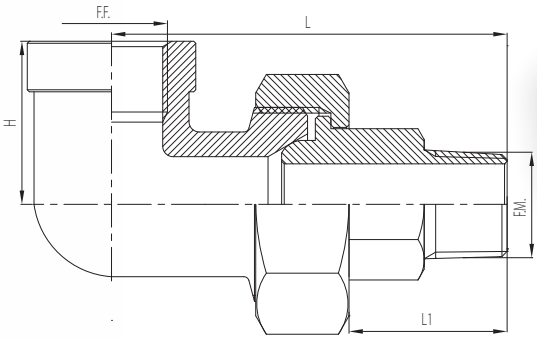

| Codice<br>Code | F.M. | F.F. | L1<br>[mm] | H<br>[mm] | L<br>[mm] |
|---|---|---|---|---|---|
| 4025-001-K | 1/4" | 1/4" | 22 | 25 | 51,5 |
| 4025-002-K | 3/8" | 3/8" | 26 | 27 | 60,3 |
| 4025-003-K | 1/2" | 1/2" | 25,5 | 27 | 66 |
| 4025-004-K | 3/4" | 3/4" | 29 | 33,3 | 66,5 |
| 4025-005-K | 1" | 1" | 31 | 39,7 | 81 |
| 4025-006-K | 1"1/4 | 1"1/4 | 34 | 47,5 | 88 |
| 4025-007-K | 1"1/2 | 1"1/2 | 34 | 51,5 | 92 |
| 4025-008-K | 2" | 2" | 39 | 62 | 105 |

## 4026

**Giunto a tre pezzi ad angolo con sede sferica e due filetti femmina gas cilindrici**
Three pieces elbow union with spherical seat and two female parallel thread

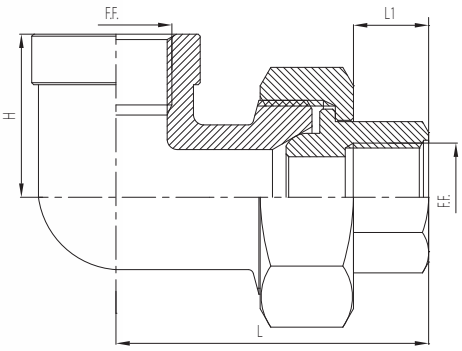

| Codice<br>Code | F.F.1 | F.F.2 | L1<br>[mm] | H<br>[mm] | L<br>[mm] |
|---|---|---|---|---|---|
| 4026-001-K | 1/4" | 1/4" | 11 | 25 | 40 |
| 4026-002-K | 3/8" | 3/8" | 11,5 | 27 | 44,5 |
| 4026-003-K | 1/2" | 1/2" | 12,5 | 27 | 52,3 |
| 4026-004-K | 3/4" | 3/4" | 15 | 33,3 | 54,5 |
| 4026-005-K | 1" | 1" | 17 | 39,7 | 66 |
| 4026-006-K | 1"1/4 | 1"1/4 | 19 | 47,5 | 73 |
| 4026-007-K | 1"1/2 | 1"1/2 | 19,5 | 51,5 | 77,5 |
| 4026-008-K | 2" | 2" | 21 | 62 | 87 |

**Nota: per filetti da 1/4" a 3/8" la chiave è esagonale - per filetti da 1/2" a 1" la chiave è ottagonale - per filetti da 1"1/4 a 4" la chiave è decagonale**
Note: for threads from 1/4" to 3/8" the key is hexagon - for threads from 1/2" to 1" the key is octagonal - for threads from 1"1/4 to 4" the key is decagonal

# 4032

**Raccordo diritto di riduzione con esagono esterno, filetto femmina gas cilindrico e filetto maschio gas conico**

Reduction with external hexagon, female parallel thread and male conical thread

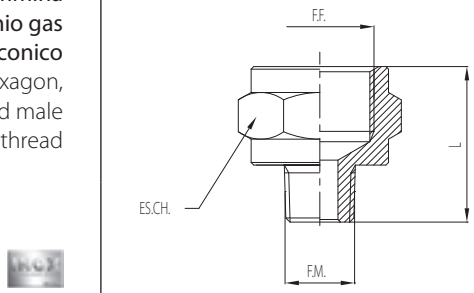

| Codice<br>Code | F.F. | F.M. | L<br>[mm] | ES.CH.<br>[mm] |
|---|---|---|---|---|
| 4032-000-000-K | 1/8" | 1/8" | 21,5 | 17 |
| 4032-001-000-K | 1/4" | 1/8" | 24,5 | 19 |
| 4032-001-001-K | 1/4" | 1/4" | 26 | 19 |
| 4032-002-000-K | 3/8" | 1/8" | 25,5 | 24 |
| 4032-002-001-K | 3/8" | 1/4" | 27 | 24 |
| 4032-002-002-K | 3/8" | 3/8" | 28 | 24 |
| 4032-003-001-K | 1/2" | 1/4" | 30 | 27 |
| 4032-003-002-K | 1/2" | 3/8" | 31 | 27 |
| 4032-003-003-K | 1/2" | 1/2" | 33,5 | 27 |
| 4032-004-001-K | 3/4" | 1/4" | 30 | 32 |
| 4032-004-002-K | 3/4" | 3/8" | 31 | 32 |
| 4032-004-003-K | 3/4" | 1/2" | 32,5 | 32 |
| 4032-004-004-K | 3/4" | 3/4" | 34 | 32 |
| 4032-005-001-K | 1" | 1/4" | 32 | 41 |
| 4032-005-002-K | 1" | 3/8" | 35 | 41 |
| 4032-005-003-K | 1" | 1/2" | 35,5 | 41 |
| 4032-005-004-K | 1" | 3/4" | 38 | 41 |
| 4032-005-005-K | 1" | 1" | 39,5 | 41 |
| 4032-006-002-K | 1"1/4 | 3/8" | 33 | 50 |
| 4032-006-003-K | 1"1/4 | 1/2" | 34 | 50 |
| 4032-006-004-K | 1"1/4 | 3/4" | 36 | 50 |
| 4032-006-005-K | 1"1/4 | 1" | 39,5 | 50 |
| 4032-006-006-K | 1"1/4 | 1"1/4 | 41,5 | 50 |
| 4032-007-004-K | 1"1/2 | 3/4" | 39 | 55 |
| 4032-007-005-K | 1"1/2 | 1" | 40,5 | 55 |
| 4032-007-006-K | 1"1/2 | 1"1/4 | 42,5 | 55 |
| 4032-007-007-K | 1"1/2 | 1"1/2 | 44,5 | 55 |
| 4032-008-005-K | 2" | 1" | 46 | 70 |

# 4033

Manicotto passante corto con filetto femmina gas cilindrico
Short coupling with female parallel thread

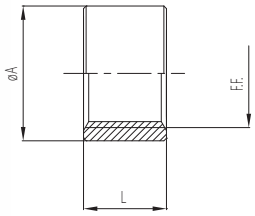

| Codice<br>Code | F.F. | ØA<br>[mm] | L<br>[mm] |
|---|---|---|---|
| 4033-000-K | 1/8" | 14 | 11 |
| 4033-001-K | 1/4" | 18,5 | 11 |
| 4033-002-K | 3/8" | 21,5 | 14 |
| 4033-003-K | 1/2" | 26 | 16 |
| 4033-004-K | 3/4" | 32 | 18 |
| 4033-005-K | 1" | 39 | 20 |
| 4033-006-K | 1"1/4 | 48 | 23 |
| 4033-007-K | 1"1/2 | 54 | 23 |
| 4033-008-K | 2" | 66,5 | 27 |
| 4033-030-K | 2"1/2 | 82 | 32 |
| 4033-031-K | 3" | 95 | 35 |

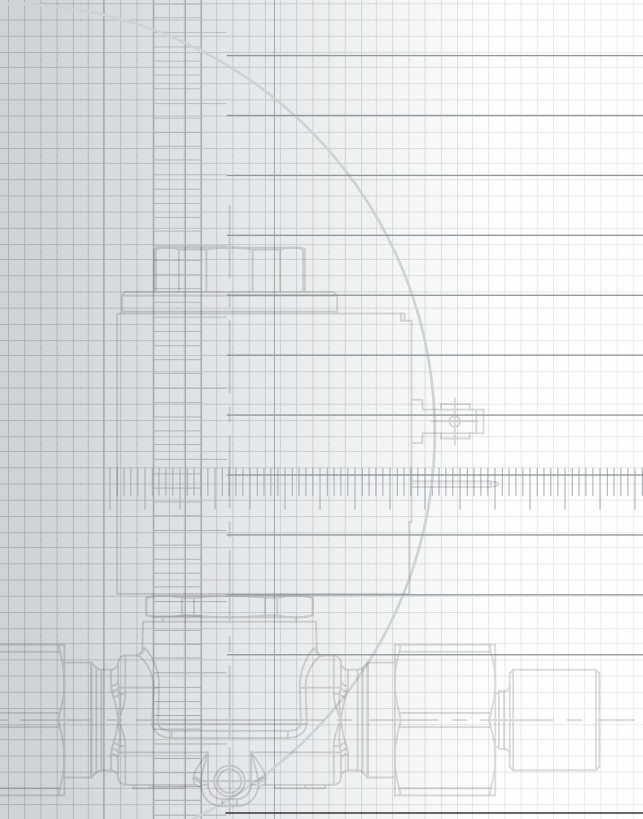

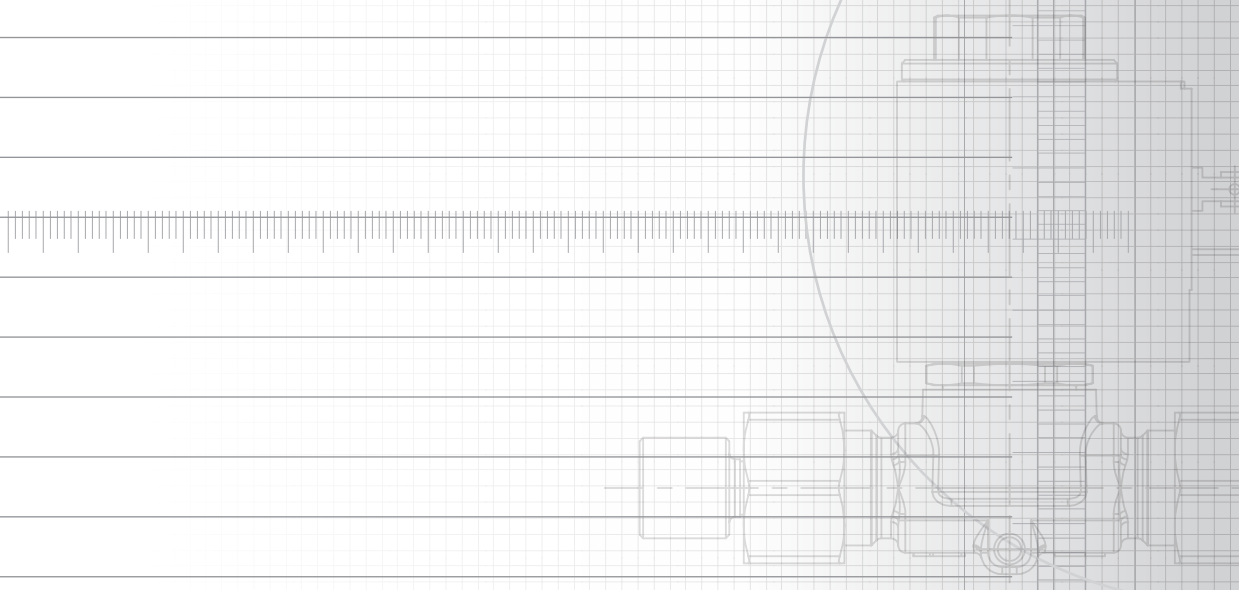

OLAB®
MADE IN ITALY

HI-QUALITY TECHNOLOGY