

Automazione per il vuoto

Catalogo componenti

Edizione 14

WWW.SCHMALZ.COM/AUTOMAZIONE

Il tuo account personale presso order center & informazioni utili

Trovare e selezionare i prodotti
Il nostro sito web che permette con diverse caratteristiche per trovare il prodotto giusto in modo rapido e salvarlo in una lista desideri.

Ottenere e confrontare le informazioni
Confrontare più prodotti, download dei dati CAD, verifica prezzi e disponibilità.

Inserire e seguire il tuo ordine
Inserite il vostro ordine con un solo clic del mouse, ottenere informazioni di rilevamento e di generare ordini di follow-up.

Servizi online
Trova informazioni utili come how-to video, calcolatrice Schmalz e tutorial su WWW.SCHMALZ.COM/SERVIZI-ONLINE

Aiuto alla scelta
Strumenti utili e contenuti per trovare i prodotti, le famiglie di prodotti per rendere la vostra decisione più facile.



Certificato Trusted Shop
nei paesi europei

Schmalz Online Shop
WWW.SCHMALZ.COM

Panoramica contenuto

		Pagina
Schmalz – L'impresa	Profilo di impresa · Efficienza e sostenibilità · Ambiti di competenza · Soluzioni di settore	4
Ventose a vuoto	Ventose universali · Ventose per applicazioni speciali (lamiera, legno, imballaggio etc.)	24
Dispositivi di presa speciali	Ventose flottante · Ventose magnetiche · Pinze di presa ad aghi · Sistemi di presa per wafer · Pinze di presa di flusso · Pinze di presa per vetro sottile	238
Sistemi di presa a vuoto	Sistemi di presa a vuoto · Sistemi di presa VEE	288
Sistemi di bloccaggio con il vuoto	Sistemi per lavorazione del metallo e della plastica · Sistemi per lavorazione del vetro · Sistemi di bloccaggio 3D	332
Elementi di fissaggio	Giunto snodato · Aste a molla · Supporto · Profili e connessioni	348
Generatori di vuoto	Eiettore · Unità a vuoto · Pompe · Soffianti · Generazione di vuoto per centri di lavorazione CNC	412
Sistemi di valvole	Valvole elettromagnetiche · Valvole di esclusione · Valvole ad impulsi · Valvole antiritorno · Valvole manuali	558
Interruttore e controllo del sistema	Vacuostati meccanico · Sensori di vuoto · Vacuostati e pressostati elettronici · Dispositivi di misurazione e regolazione	598
Filtri e collegamenti	Filtri per vuoto · Distributori · Tubi flessibili e connessioni · Accessori	634
Servizi	Servizi-prestazione · Centro per test · Kit di prova · Schmalz Academy	669
Contatti	Schmalz in tutto il mondo · Colofone · Negozio online	675
Glossario	Lessico del vuoto · Termini tecnici	679
Indice analitico	Prodotti in ordine alfabetico	683

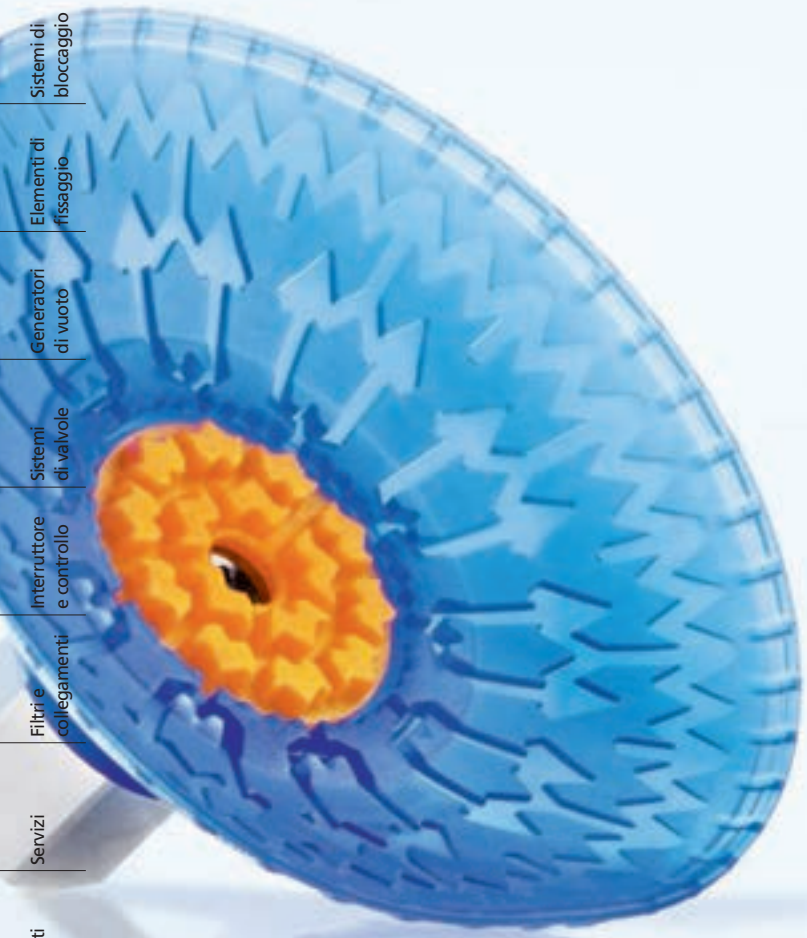





Schmalz è l'azienda leader delle soluzioni di automazione con il vuoto e dei sistemi di movimentazione ergonomici.

Schmalz è un partner richiesto in tutto il mondo perché è leader mondiale dei sistemi di automazione con il vuoto e dei sistemi di movimentazione ergonomici. Con le nostre sedi e i nostri partner commerciali siamo presenti in oltre 80 paesi e siamo rappresentati nei principali mercati del settore - lì dove operano i nostri clienti. La base del nostro successo è rappresentata dalla forza innovativa generata dai nostri collaboratori. Ogni anno investiamo per esempio circa l'8,5 % del fatturato nella ricerca e nello sviluppo.

In questo modo lanciamo quelle soluzioni innovative che da decenni rappresentano dei veri e propri standard per il mercato della tecnica del vuoto. Si tratta di soluzioni che rappresentano il meglio in termini di efficienza energetica e avanguardia tecnologica. Con queste soluzioni contribuiamo attivamente a sviluppare il concetto di fabbrica digitale, intelligente e collegata in rete: Industry 4.0. Insieme a un servizio di consulenze qualificato e alla qualità eccellente dei nostri prodotti garantiamo ai clienti un valore aggiunto sostenibile per i loro processi.

Scegliete anche voi una partnership in grado di assicurare reali vantaggi concorrenziali a lungo termine. Affidatevi alla tecnologia del vuoto di Schmalz!

Dr. Dipl.-Ing. Kurt Schmalz
Managing partner

Andreas Beutel
Amministratore delegato

Dr. Hinrich Dohrmann
Amministratore delegato



1.400
COLLABORATORI IN TUTTO IL MONDO

1910
FONDATA DA JOHANNES SCHMALZ

450
BREVETTI REGISTRATI E DIRITTI DI PROTEZIONE

8,5%
FATTURATO INVESTITO IN RICERCA E SVILUPPO

La nostra gamma

L'ampia gamma di applicazioni del settore sistemi di automazione con il vuoto abbracciano tanto i singoli componenti quanto le ventose, i generatore di vuoto, i sistemi di presa completi e le soluzioni di bloccaggio dei pezzi, per esempio per i centri di lavorazione automatici CNC.

Per quanto riguarda il settore della movimentazione, Schmalz offre sollevatori a vuoto e sistemi gru innovativi per l'industria e l'artigianato. Le soluzioni intelligenti di Schmalz rendono flessibili e più efficienti i processi produttivi e logistici. Inoltre, sono già pronti per la sempre crescente digitalizzazione di tutte le attività.

Certificazioni

DIN ISO 9001 (Gestione qualità) dal 1994
DIN ISO 14001 (Gestione ambiente) dal 1997
DIN ISO 50001 (Gestione energetica) dal 2012
AEO C (Operatore Economico Autorizzato– semplificazioni doganali) dal 2012

Automazione per il vuoto



Componenti



Sistemi



Soluzioni di bloccaggio

Movimentazione



Sollevatore a vuoto e gru

Rete di distribuzione internazionale

Competenze locali in più di 80 paesi



GERMANIA
(Sede centrale)

J. Schmalz GmbH
Johannes-Schmalz-Str. 1
72293 Glatten
T: +49 7443 2403-0
F: +49 7443 2403-259
schmalz@schmalz.de

AUSTRALIA
Millsom Hoists Pty. Ltd.
A Schmalz Company
25 Turbo Drive
Bayswater North VIC 3153
T: +61 3 9215 8800
F: +61 3 9720 7879
schmalz@schmalz.com.au

CANADA
Schmalz Vacuum Technology Ltd.
14-2900 Argentia Rd.
L5N 7X9 Mississauga; Ontario
T: +1 905 569 9520
F: +1 905 569 8256
schmalz@schmalz.ca

CINA
Schmalz (Shanghai) Co. Ltd.
No. 1 Chunquan Road
201210 Pudong, Shanghai
T: +86 21 510999 33
F: +86 21 503988 82
schmalz@schmalz.net.cn

COREA DEL SUD
Schmalz Co. Ltd.
1412 O-Biz Tower
Beolmal St. 126, Dongan-gu
Anyang-si, Gyeonggi-do
T: +82 31 816 2403
F: +82 31 816 2404
schmalz@schmalz.co.kr

FINLANDIA
Oy Schmalz Ab
Hakkilankaari 2
01380 VANTAA
T: +358 10 2312011
F: +358 9 85746 94
schmalz@schmalz.fi

FRANCIA
Schmalz S.A.S.
Le Prométhée
65 Avenue du Général de Gaulle
77420 Champs-sur-Marne
T: +33 1 6473 1730
F: +33 1 6006 6371
schmalz@schmalz.fr

GIAPPONE
Schmalz K.K.
3001-7 Odana-cho
Tsuzuki-ku
JP-224-0027 Yokohama
T: +81 45 565 5150
F: +81 45 565 5151
schmalz@schmalz.co.jp

INDIA
Schmalz India Pvt. Ltd.
EL – 38 'J' Block MIDC
Bhosari
411026 Pune
T: +91 20 4072 5500
F: +91 20 4072 5588
schmalz@schmalz.co.in

ITALIA
Schmalz S.r.l. a Socio Unico
Via delle Americhe 1
28100 Novara
T: +39 0321 621 510
F: +39 0321 621 714
schmalz@schmalz.it

MESSICO
Schmalz S. de R.L. de C.V.
Pirineos 500, Bodega 18
Parque Industrial Benito Juarez
Micro Parque Santiago II
76120 Querétaro
T: +52 442 209 5218
schmalz@schmalz.com.mx

PAESI BASSI
Schmalz B.V.
Generatorstraat 34
7556 RC Hengelo
T: +31 74 25557 57
F: +31 74 25557 58
schmalz@schmalz.nl

POLONIA
Schmalz Sp.z.o.o.
Ul. Kobaltowa 4, Złotniki
62-002 Suchy Las (Poznan)
T: +48 22 460 49 72
F: +48 22 460 49 79
schmalz@schmalz.pl

RUSSIA
OOO Schmalz
Mozhayskoe highway 165, bdg 1
121596, Mosca
T: +7 495 96712 48
F: +7 495 96712 49
schmalz@schmalz.ru

SPAGNA
Schmalz S.A.
Avda. Ribera de Axpe. 49
P.A.E. UDONDO-Edificio B-Nave 2
48950 Erandio (Vizcaya)
T: +34 94 480 5585
F: +34 94 480 7264
schmalz@schmalz.es

STATI UNITI
Schmalz Inc.
5850 Oak Forest Drive
Raleigh, NC 27616
T: +1 919 71308 80
F: +1 919 71308 83
schmalz@schmalz.us

SVIZZERA
Schmalz GmbH
Eigentalstrasse 1
8309 Nürensdorf
T: +41 44 88875 25
F: +41 44 88875 29
schmalz@schmalz.ch

TURCHIA
Schmalz Vakum
San. ve Tic. Ltd. Şti.
Aydınlı Mah. Patlayıcı
Maddeler Yolu
Dumankaya Botanik A-89
34953 - TUZLA - ISTANBUL
T: +90 216 34001 21
F: +90 216 34001 24
schmalz@schmalz.com.tr

Potete trovare il vostro distributore locale all'indirizzo: WWW.SCHMALZ.COM/DISTRIBUZIONE

- Le superfici dei tetti della sede produttiva sono realizzate con collettori fotovoltaici e uno dei tanti impianti eolici dell'azienda che alimentano Schmalz con energia pulita e rinnovabile.
- La produzione è servita da una logistica interna estremamente efficiente e completamente automatizzata.





Prodotti efficienti e sostenibili

Efficienza e sostenibilità energetica – per l'intero ciclo di vita del prodotto

ecoSYSTEM by Schmalz

PRODOTTI EFFICIENTI IN TERMINI DI SFRUTTAMENTO DELLE RISORSE

Uno degli obiettivi principali di Schmalz è di sfruttare le risorse a disposizione in modo sensato e attento. Durante tutte le fasi del ciclo produttivo Schmalz si impegna a mantenere al minimo il Product Carbon Footprint. In questo modo il carico di CO_2 di un prodotto Schmalz risulta in ogni sua fase nettamente inferiore rispetto ai prodotti comparabili sul mercato.

SVILUPPO DEL PRODOTTO

Fin dalle prime fasi di sviluppo, Schmalz dedica particolare attenzione al Carbon Footprint dei suoi prodotti utilizzando le più moderne e avanzate tecniche di costruzione e analisi. In questo modo può ridurre i materiali e i processi produttivi a elevato consumo energetico. Nel capitolato vengono definiti gli

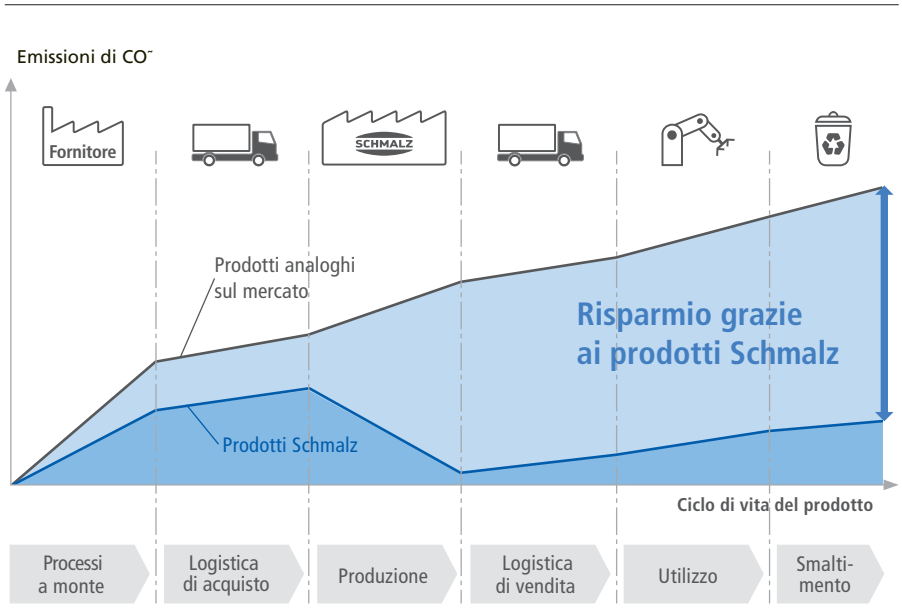

Sviluppo delle emissioni di CO_2 durante il ciclo di vita del prodotto (Product Carbon Footprint)

Sviluppo del prodotto sull'esempio degli eiettori base SBPL



Generatore di vuoto attuale tipo SEM

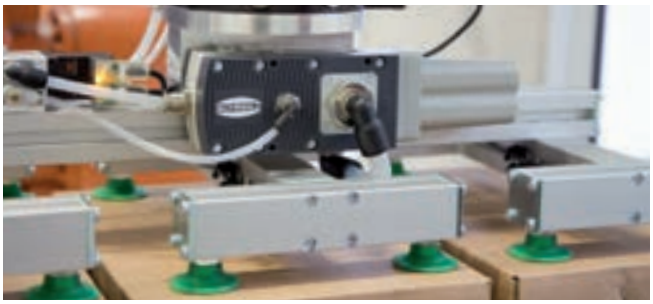

Nuovo generatore di vuoto tipo SBPL

Confronto diretto dei dati sulle prestazioni

	Capacità di aspirazione a 4,5 bar in l/min	Peso in kg	Consumo d'aria a 4,5 bar in l/min	Livello sonoro in dB	Bilancio CO_2 in kg CO_2e*
Generatore di vuoto SEM	75	1,4	180	80	15,65
Generatore di vuoto SBPL	100	0,8	160	65	5,41
Risparmio	33 %	45 %	11 %	19 %	65 %

Il generatore di vuoto SBPL convince per la sua prestazione superiore e il minor impiego di risorse. Il confronto con il modello SEM evidenzia un bilancio CO_2 nettamente migliore.

*CO_2e comprende oltre al CO_2 anche gli altri gas che contribuiscono all'effetto serra con CO_2 -equivalente calcolato sulla base dell'ossido di carbonio.

obiettivi ambientali come per esempio i valori energetici. Inoltre, vengono impiegati dei livelli di creazione del valore prefissati: in base a questi livelli i fornitori vengono sottoposti ad audit e invitati a corsi di formazione. Schmalz utilizza fornitori locali con distanze di trasporto brevi. In questo modo i componenti e i gruppi possono essere acquistati con un più basso impatto CO_2 La produzione CO_2 neutrale blocca l'aumento del Product Carbon Footprint durante la produzione. I crediti di CO_2 ottenuti da tutta l'azienda permettono di ridurre i prodotti l'impronta di carbonio esistente dei prodotti di Schmalz. Per il trasporto Schmalz si avvale dei metodi di spedizione ottimizzati in termini di CO_2, ad esempio del servizio di spedizione GoGreen di DHL.



Il cuore dell'eiettore con tecnologia di ugelli Eco e sistema automatico di risparmio aria integrato



Struttura della ventosa riciclabile SAOXM per il settore automobilistico

FUNZIONAMENTO EFFICIENTE DEI PRODOTTI

Per quanto concerne il funzionamento dei prodotti soprattutto nel settore della tecnica del vuoto l'utilizzo efficiente delle risorse come l'aria compressa o l'energia elettrica è particolarmente importante. Schmalz realizza ad esempio i suoi eiettori compatti con i quali viene consumata solo l'aria compressa effettivamente necessaria per il processo di movimentazione. Si evitano consumi di energia durante i tempi di inattività e quelli improduttivi. L'impiego di tali generatori di vuoto consente una riduzione del consumo di energia fino al 80 % Una pinza di presa così equipaggiata per la movimentazione di fogli di lamiera permette di ridurre ogni anno circa 730 kg di CO_2.

IMPIEGO DOPO LA FASE DI UTILIZZO

Per chiudere correttamente il ciclo di vita di un prodotto nel pieno rispetto delle risorse Schmalz dedica particolare attenzione alla separabilità dei singoli materiali. Ad esempio, la parte in elastomero delle ventose speciali può essere separata facilmente dall'elemento di raccordo in alluminio. Trattandosi nel caso dell'elastomero di una parte soggetta ad usura, esso potrà essere sostituito senza che occorra acquistare l'intera ventosa.

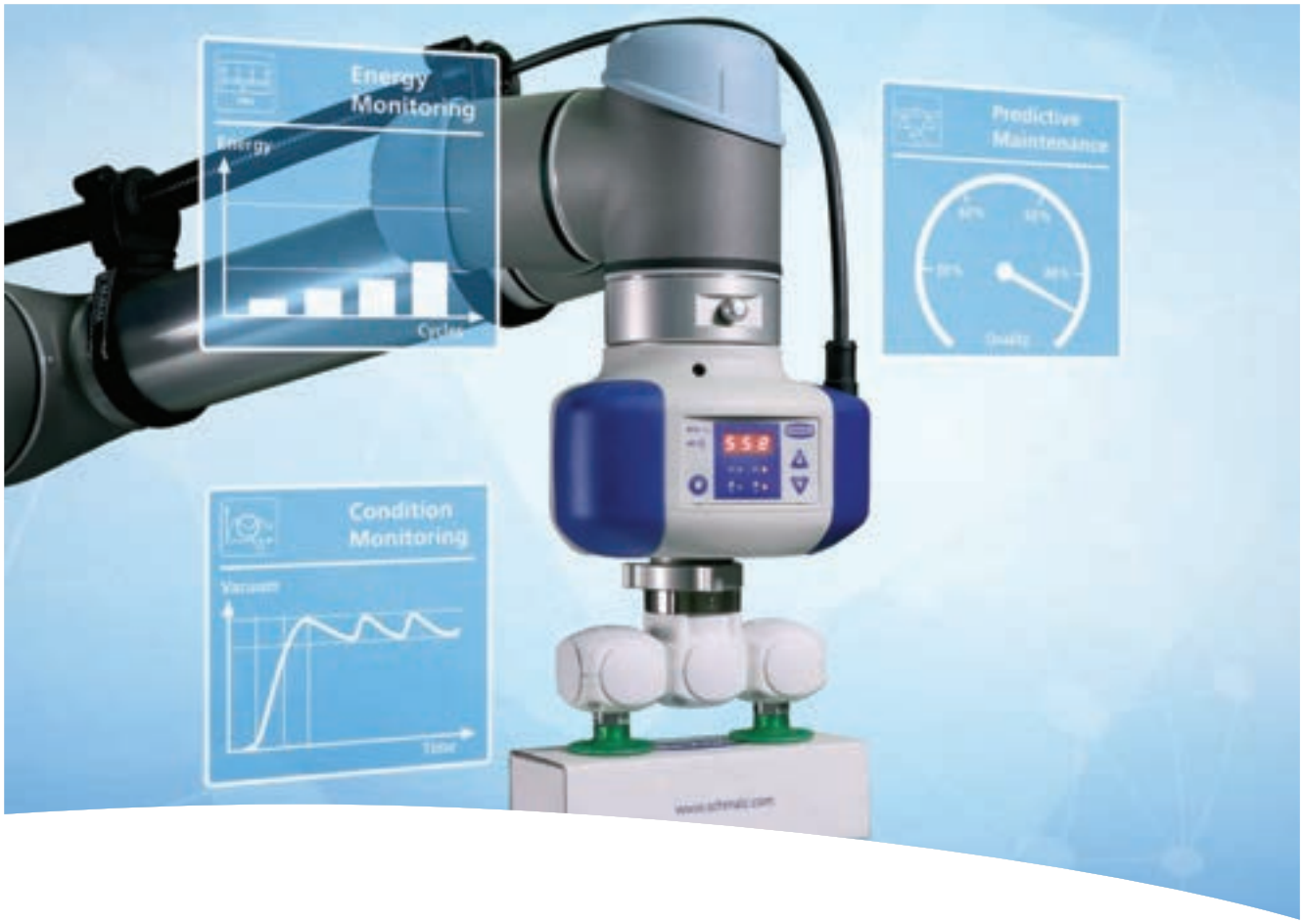

Soluzioni con tecnologia del vuoto per Industry 4.0

Comunicazione di processo intelligente per una produzione trasparente ed efficiente

COMUNICAZIONE INTELLIGENTE ALL'INTERNO DELLA PRODUZIONE

Per produzione collegata in rete s'intende lo scioglimento graduale della struttura gerarchica delle informazioni. Si crea un cloud di automazione nel quale dispositivi e servizi intelligenti comunicano tra di loro e si organizzano autonomamente mediante IO-Link. I prodotti intelligenti comunicano con i sistemi di controllo dell'utente e regolano così tutti i parametri di processo per un funzionamento ottimizzato da punto di vista energetico.

I NOSTRI SMART FIELD DEVICES PARLANO IL LINGUAGGIO DI "INDUSTRY 4.0"

I generatori di vuoto quali l'eiettore compatto SXPi / SXMPi assumono il ruolo centrale in un cloud di questo tipo. Sulla base delle loro funzioni di diagnosi e di prognosi trasmettono le informazioni sullo stato dell'impianto e individuano alterazioni incipienti e guasti imminenti. Si evitano così tempi di inattività della macchina e aumenta la disponibilità dell'impianto.

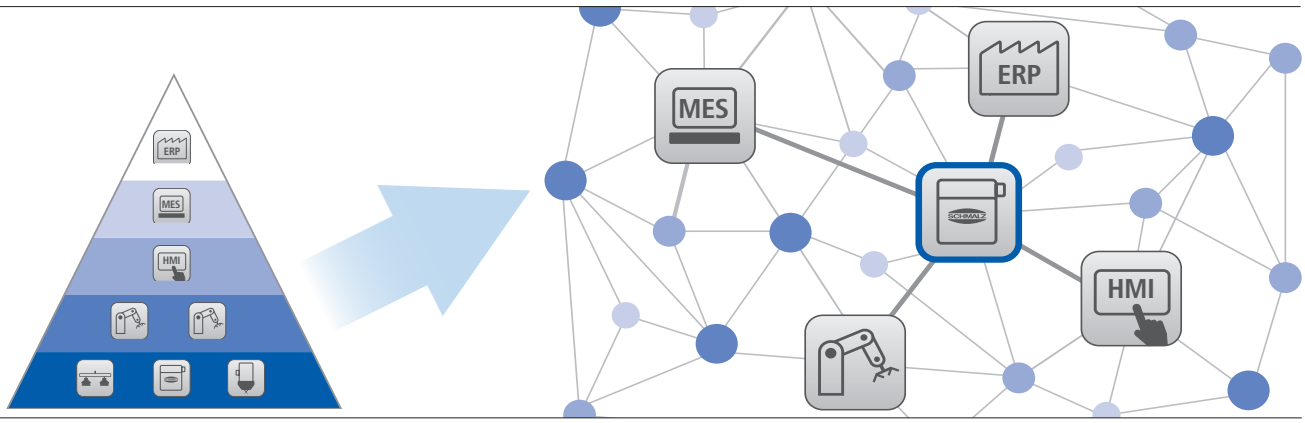

La piramide di automazione verrà gradualmente sostituita in futuro da un cloud di automazione collegato continuamente in rete



Comunicazione di processo intelligente sull'esempio dell'eiettore compatto SXPi / SXMPi

DATI ENERGETICI E DI PROCESSO - BASE DI INDUSTRY 4.0

Un presupposto fondamentale per funzioni intelligenti è che tutti i dati rilevanti di processo siano disponibili in tempo reale. Schmalz offre a riguardo gli Smart Field Device: sono dotati di funzioni complete per il controllo dell'energia e del processo, raccolgono e interpretano dati e li mettono a disposizione in rete. In questo modo Schmalz assiste i clienti lungo il loro cammino verso la realizzazione della fabbrica intelligente.

VALORE AGGIUNTO DAGLI EIETTORI CON VUOTO INTELLIGENTI

L'intelligenza integrata degli eiettori compatti di Schmalz permette non solo il funzionamento ma anche controllo efficiente dei prodotti e dell'intero processo. Qui vengono acquisiti, monitorati, aggregati e analizzati mediante IO-Link i principali parametri di rendimento dell'intero sistema per il vuoto. Grazie ai sistemi e ai servizi compatibili e collegati via IO-Link, quali Intra-Cloud o Cloud-Service, è possibile rendere visibili le informazioni nei livelli di integrazione e nei canali di emissione più differenti.

Ciò consente un alto grado di trasparenza e di incremento produttivo nei processi automatizzati. Energy Monitoring garantisce il consumo di energia ottimale dell'intero sistema. Lo stato dell'impianto viene sorvegliato tramite il Condition Monitoring, che permette di aumentare sostanzialmente la sua disponibilità. E per finire, Predictive Maintenance consente la manutenzione in prospettiva incrementando, a sua volta, la prestazione del sistema di presa.

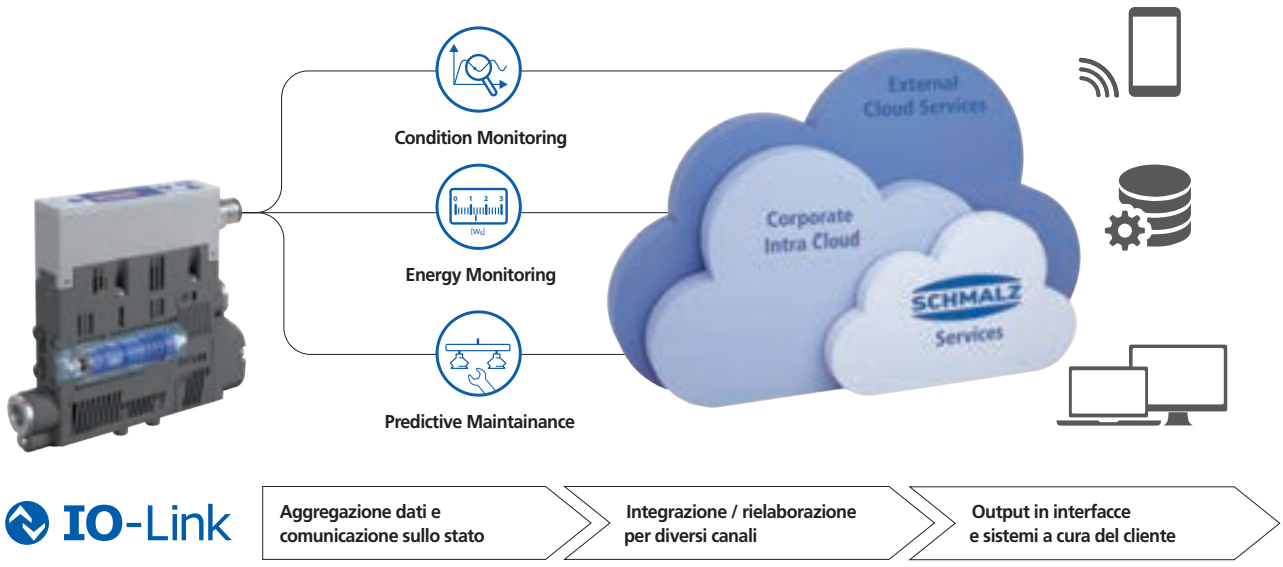

La comunicazione via IO-Link offre diverse opzioni per rendere visibili e sfruttare i dati dei prodotti intelligenti di Schmalz.



6000 Componenti

per un'automatizzazione di processo sicura







COMPONENTI PER IL VUOTO CHE MANTENGONO CIÒ CHE PROMETTONO

L'automazione con la tecnologia del vuoto di Schmalz rappresenta la chiave per lo svolgimento efficiente dei processi dell'industria. I materiali delicati come gli alimenti, i vetri per i display, i componenti elettronici o le grandi lamiere delle carrozzerie possono essere movimentati con cura ed efficienza grazie alla tecnologia del vuoto.

Componenti Schmalz per l'automazione con il vuoto:

- Dispositivi di presa speciali
- Elementi di fissaggio
- Filtri e collegamenti
- Generatori di vuoto
- Interruttori e monitoraggio di sistema
- Presa ad area
- Sistemi di bloccaggio
- Tecnologia delle valvole
- Ventose a vuoto

Grazie alla nostra ampia gamma di prodotti per la tecnica del vuoto è possibile realizzare sistemi con il vuoto personalizzati.

La divisione automazione con il vuoto

Automazione efficiente con tecnologia per il vuoto di Schmalz



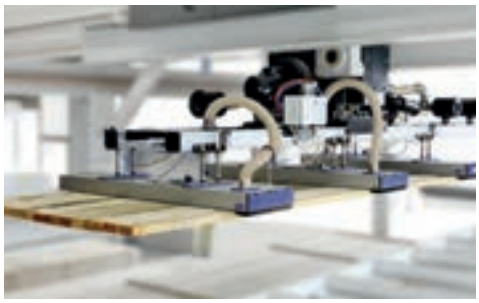



Grazie ad un'attenta progettazione del sistema è possibile soddisfare quasi tutte le esigenze dei clienti

SISTEMI DI PRESA SCHMALZ PER LO SVOLGIMENTO EFFICIENTE DEI PROCESSI

I nostri sistemi di presa vengono utilizzati sui robot e negli impianti automatizzati. In questo caso questi sistemi svolgono numerose attività di pallettizzazione e logistica. Durante le fasi di pianificazione e progettazione i clienti di Schmalz traggono vantaggio dalla nostra lunghissima esperienza e dal nostro know-how in materia di fornitura di sistemi.

Sistemi di presa con il vuoto di Schmalz

- Sistemi di presa per strati
- Ragni di presa

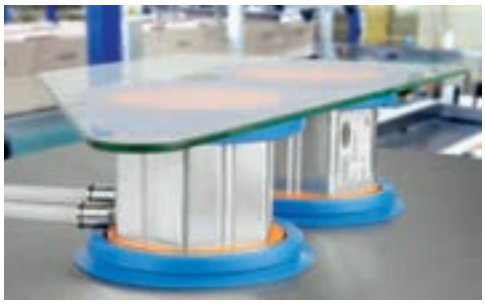

SOLUZIONI DI BLOCCAGGIO SCHMALZ PER UNA LAVORAZIONE SICURA

Le soluzioni di bloccaggio permettono di fissare i pezzi ai centri di lavorazione automatici CNC o durante i processi di montaggio. È possibile lavorare i vetri dei display, le lamiere di metallo o i componenti dei mobili in modo accurato e sicuro. Anche i componenti tridimensionali possono essere fissati al piano di lavoro in modo flessibile e senza ulteriori accessori.

Soluzioni di bloccaggio con il vuoto di Schmalz:

- Per la lavorazione sicura di vetro, metallo, legno e plastica con sistemi manuali o centri di lavorazione CNC
- Soluzioni di bloccaggio 3D, per esempio per i pezzi in materiale composito





Sia le geometrie libere tridimensionali che i pezzi piatti possono essere movimentati in tutta sicurezza

- Ventose a vuoto SAX su un ragno con generazione di vuoto centrale SXMPi per la movimentazione dei componenti di carrozzeria
- Pinze di presa con moduli eiettori SEP per la movimentazione delle ampolle





Competenza globale in molti settori

Come azienda internazionale con prodotti e servizi straordinari, offriamo ai nostri clienti un plusvalore grazie alle nostre numerose soluzioni innovative. Siamo apprezzati dai nostri clienti in tutti quei settori dove i processi produttivi vengono resi più efficienti dalla tecnologia del vuoto. Per soddisfare le esigenze specifiche di diversi rami industriali, offriamo una gamma completa di componenti per il vuoto e soluzioni di sistema nel campo dell'automazione, della movimentazione e della logistica.

COMPOSITE ELECTRONICS GLASS LOGISTICS METAL PACKAGING PLASTICS SOLAR WOOD

Nel catalogo l'idoneità specifica al settore di ciascun prodotto è contrassegnata con dei simboli.

Soluzioni industriali per l'elettronica

Movimentazione pulita e flessibile

L'automazione con il vuoto dei processi produttivi dell'industria elettronica porta una maggiore efficienza e velocità durante la movimentazione statica di schede stampate assemblate, anodi, catodi e wafer in silice. Schmalz offre un assortimento di ventose con un un'ampia gamma di materiali e diametri per tutte le fasi di lavorazione nel settore dei prodotti elettronici I generatori di vuoto con sistema di monitoraggio integrato garantiscono una sicurezza di processo costantemente elevata e componente per il vuoto miniaturizzati che sono particolarmente indicai per la movimentazione dinamica e particolarmente veloce di superfici delicate.

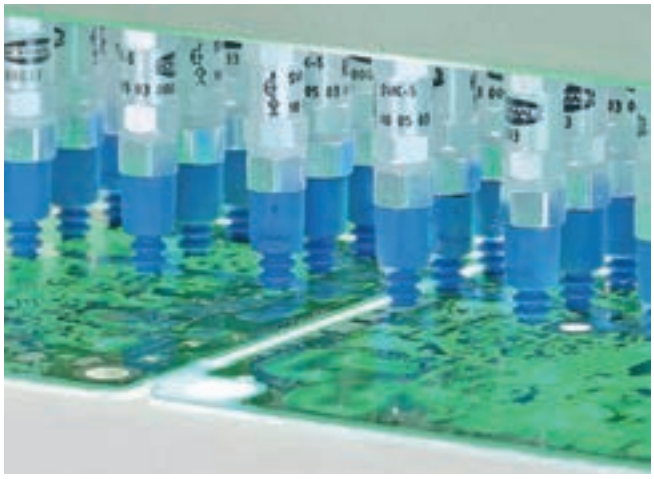

Ventosa a vuoto FSG per la movimentazione dei componenti di carrozzeria di schede stampate non assemblate



Pinza di presa di flusso SCG per la movimentazione di schede stampate assemblate



Prese ad area Schmalz per la movimentazione dinamica degli elettrodi



Ventosa a vuoto in materiale antistatico con aste a molla FSTIm per la movimentazione di circuiti stampati assemblati

Soluzioni industriali per materiali compositi

Movimentazione di materiali compositi permeabili e temperati

Le materie plastiche rinforzate con fibra di carbonio vengono utilizzate principalmente dall'industria automobilistica, aerospaziale ed eolica. Inoltre, trova numerose applicazioni nella produzione di articoli sportivi, componenti per l'edilizia ed altri campi. Il processo produttivo dei componenti rinforzati con fibre composite impone particolari requisiti per la tecnologia del vuoto. L'orientamento delle fibre influisce sulla rigidità dei pezzi. Per evitare qualsiasi impatto sull'orientamento delle fibre, è indispensabile impiegare un sistema di movimentazione delicato.



Pinze di presa ad aghi SNGi-AE per la movimentazione dei materiali tessili in composito

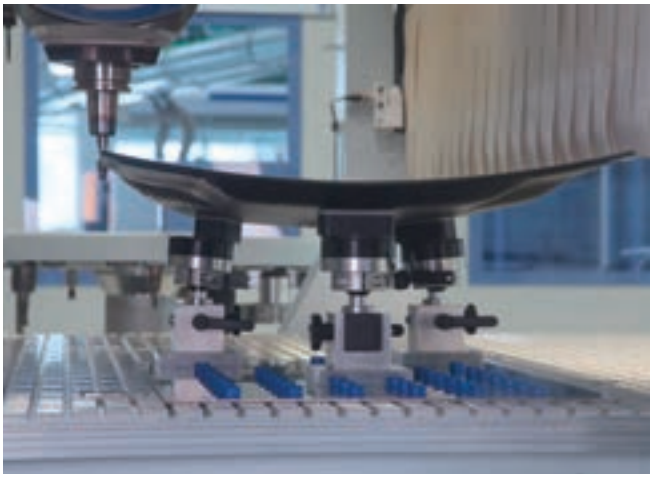

Blocchi di aspirazione BHF per il posizionamento e fissaggio di pezzi in materiale composito temprato durante la lavorazione dei bordi

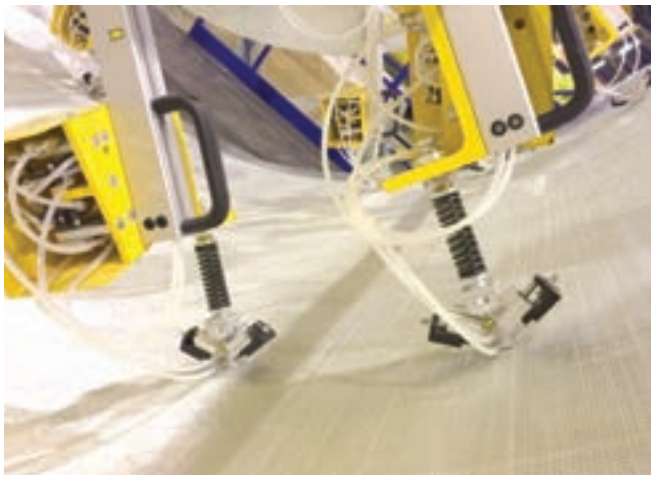

Pinze di presa ad aghi SNG-V per la movimentazione delle pale rotore dell'industria eolica

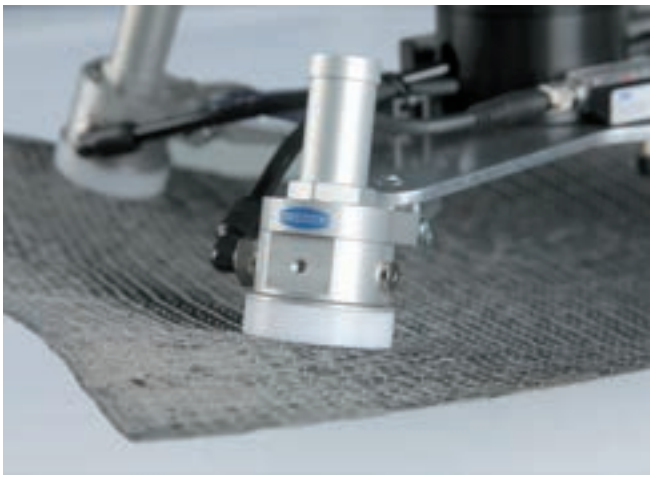

Pinza di presa di flusso SCG per la movimentazione di fibre composite

Soluzioni industriali per il vetro

Movimentazione priva di impronte e sicura

I pezzi in vetro sono estremamente fragili. In molti casi la tecnica del vuoto permette di movimentare il vetro senza danni e senza che su queste rimangano tracce dell'operazione. Soprattutto nell'architettura e nell'industria automobilistica il vetro diventa sempre più popolare; ma anche nella produzione dei display questo materiale cresce in modo esponenziale. Schmalz offre ventose specifiche per il vetro in linea con le varie esigenze di lavorazione. Più specificamente ci concentriamo sui segmenti vetro flottato, vetro per l'edilizia, vetro per l'industria automobilistica, vetri per i pannelli solari, vetro per i display e vetro per i contenitori.



Ventose a vuoto SAB su un ragno con generazione di vuoto centrale SXMPi per la movimentazione dei finestrini laterali delle autovetture



Ventose a vuoto FGA con terminali compatti SCTMi per la movimentazione delle lastre di vetro dei display

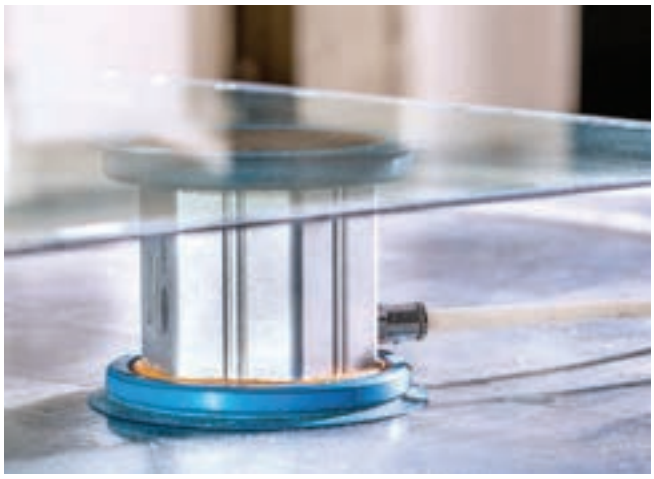

Blocchi di aspirazione VCBL-GL per il bloccaggio delle lastre di vetro durante la lavorazione dei bordi



Sistemi di presa a vuoto per strati con superficie ventosa in spugna e bracci di presa meccanici per la movimentazione di vetri cavi

Soluzioni industriali per legno

Per superficie varie e condizioni di utilizzo difficili

La lavorazione della materia prima legno permette di realizzare diversi componenti: dal legname tagliato con superficie grezza ai pannelli fino agli elementi per i mobili e gli armadietti. Negli impianti di produzione artigianali e industriali i componenti in legno vengono spesso movimentati con sollevatori a vuoto o sistemi di presa speciali automatizzati; per la lavorazione delle superfici i pannelli di legno vengono fissati ai centri di lavorazione CNC per mezzo della tecnica di bloccaggio a vuoto. Schmalz offre la tecnica del vuoto ideale per tutti i tipi di applicazioni.



Ragni di presa SSP con prese ad area SBX per l'impilamento longitudinale di tavole di legno da costruzione



Blocchi di aspirazione VCBL-K1 per il fissaggio di pannelli di legno massello durante la lavorazione con macchina utensile CNC



Ventose a vuoto SPU su un ragno robot per il caricamento macchina di pannelli per mobili rivestiti



Prese ad area FMP collegate a un portale di caricamento automatico durante l'introduzione sequenziale dei pannelli delle porte in una macchina di lavorazione del legno CNC

Soluzioni industriali per plastica

Prelievo di pezzi di plastica calda senza lasciare impronte

Per la movimentazione delle materie plastiche Schmalz offre diverse soluzione con tecnologia del vuoto: il materiali appositamente sviluppati per resistere alle alte temperature permettono la movimentazione di pezzi, spesso caldi, senza lasciare su questi alcuna traccia. I generatori di vuoto in dimensioni ridottissime permettono di realizzare processi estremamente dinamici e sicuri. L'impiego di ventose realizzate con materiali speciali permette a Schmalz di garantire una verniciatura perfetta dei pezzi anche dopo la movimentazione. Movimentazione dei materiali da imballaggio, isolanti e materie plastiche dell'industria automobilistica - grazie alla nostra ampia gamma di ventose per i diversi campi di applicazione, siamo in grado di trovare sempre la soluzione ottimale per i nostri clienti.

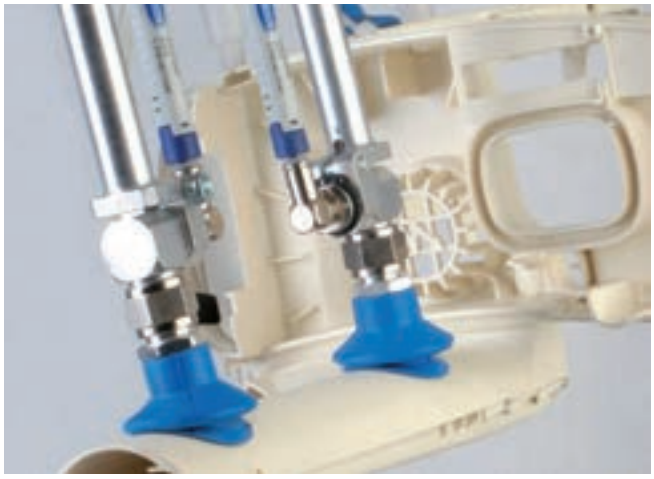

Ventose a vuoto FGA in materiale che non lascia impronte per la movimentazione di pezzi stampati a iniezione non trattati



Prese ad area FMP per l'impilamento longitudinale di pannelli di plastica



Ventosa a vuoto FSG per la movimentazione di componenti in plastica caldi

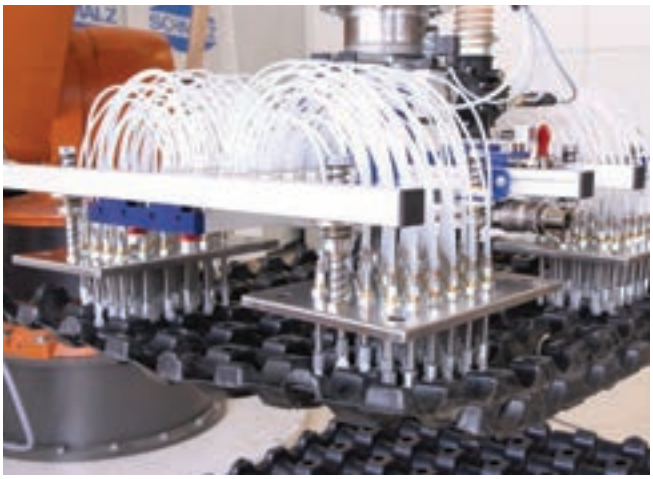

Ragni di aspirazione per l'impilamento longitudinale di strati intermedi di plastica

Soluzioni industriali per la logistica

Soluzione per la movimentazione flessibile per la logistica interna e la distribuzione

Schmalz sviluppa componenti per il vuoto e sistemi di presa e movimentazione personalizzati per campi di applicazioni diversi per il settore della logistica. In questo modo i clienti possono incrementare la loro produttività e migliorare la sicurezza e l'ergonomia nel posto di lavoro. Le soluzione di Schmalz possono essere impiegate per esempio nei centri di distribuzione, nei magazzini automatizzati e nella logistica postale e aeroportuale.



Generatori di vuoti elettrici ECBPi con sistemi di presa VEE per la movimentazione di scatole di cartone con robot autonomi



Ventose a vuoto FGA in materiale particolarmente resistente all'usura per la movimentazione di scatole di cartone di medie dimensioni nella logistica delle spedizioni



Sistemi di presa a vuoto per strati SPZ per il confezionamento delle scatola di cartone sui carrelli elevatori a forca



Sistemi di presa a vuoto per strati SPZ con superfici ventosa e camera del vuoto globale per la pallettizzazione longitudinale di tray di bevande

Soluzioni industriale per autovetture e lamiere

Tempi ciclo rapidi ed elevato livello di automazione

I componenti per il vuoto di Schmalz si trovano lì dove i pezzi devono essere movimentati in modo automatizzato. Ciò riguarda soprattutto gli impianti presse, il reparto carrozzerie e il reparto montaggio finale. La tecnologia del vuoto permette di caricare e scaricare i macchinari o i dispositivi di supporto in modo automatizzato o manuale. In questo modo si possono eseguire in tutta sicurezza ed efficienza numerose operazioni di movimentazione e flusso del materiale. I sistemi di bloccaggio fissano i pezzi ai centri di lavorazione e permettono una trasformazione precisa a 360 gradi.

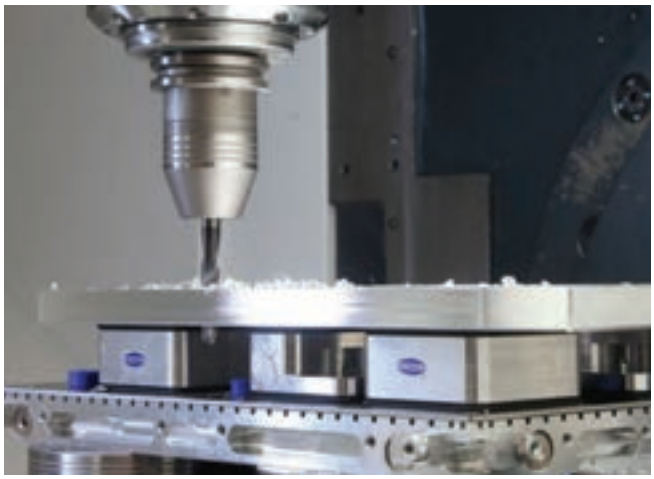

Sistema di bloccaggio con il vuoto piastra matrix con Steel-Plate Innospann e blocchi di aspirazione per la lavorazione a cinque assi di una piastra metallica



Ventose per alte temperature SAB HT2 per la movimentazione di lamiere per la carrozzeria

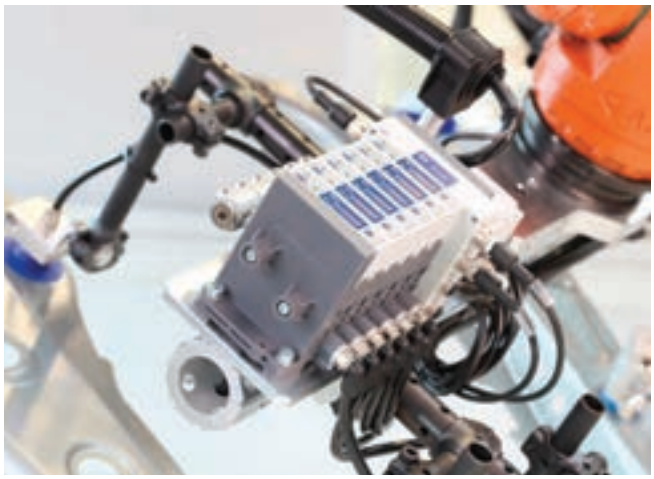

Compact Terminal SCTMi per la movimentazione dei pezzi di carrozzeria



Ventosa Cup Balance SSCB per il bloccaggio e movimentazione di una lamiera di carrozzeria curvata

Soluzioni industriali per il solare

Movimentazione estremamente rapida, precisa e delicata

Le soluzioni di Schmalz vengono utilizzate durante l'intera catena di processo: sia nella produzione dei wafer e delle celle, che nella movimentazione dei moduli e nella lavorazione delle strutture sottili. Si tratta di componenti fragili che devono essere movimentati con delicatezza e senza lasciare tracce sulle superfici. Quest'industria ha inoltre particolari esigenze in termini di velocità e dinamica. Normalmente si parla processi di lavorazione delle celle con tempi di ciclo al di sotto di un secondo. Naturalmente anche i requisiti per la tecnologia del vuoto sono estremamente elevati.



Pinze di presa per wafer SWGm per la movimentazione di wafer solari durante i processi di produzione dei moduli solari

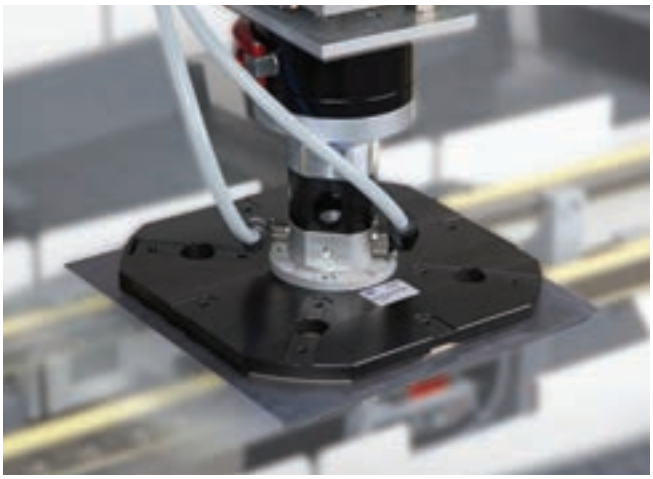

Pinze di presa per wafer SWGm per la movimentazione di wafer solari durante i processi di produzione dei moduli solari

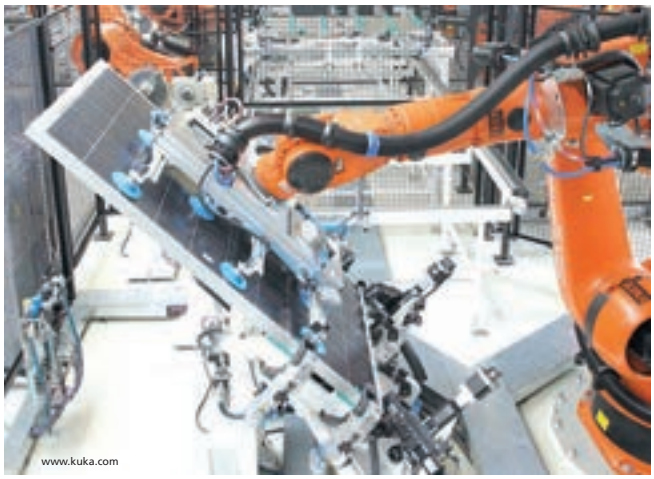

Ragni di presa per la movimentazione dei moduli solari durante la procedura di montaggio



Sollevatore tubo JumboErgo con ventosa SPT per la movimentazione dei moduli solari

Soluzioni industriali per l'imballaggio

Movimentazione di prodotti con caratteristiche diverse

Le confezione dei prodotti alimentari o degli altri beni di consumo hanno bisogno degli imballaggi più disparati. La merce deve si essere protetta dai danni ma anche presentarsi in modo allettante. A riguardo, ha un grosso impatto l'industria alimentare e quella farmaceutica. Le confezioni per i prodotti liquidi o in polvere richiedono soluzioni personalizzate come per esempio bottiglie, tubi, secchi, scatole di cartone o blister.
La tecnica del vuoto di Schmalz viene impiegata in tutti i settori dell'industria dell'imballaggio: le ventose posizionano le praline nei vassoi, i sistemi di presa inseriscono le buste piene in una scatola di cartone oppure i sistemi a vuoto eseguono la pallettizzazione manuale o automatizzata.



Ventose a vuoto SPB4f in silicone omologato FDA con sistemi di presa VEE per la movimentazione dei muffin

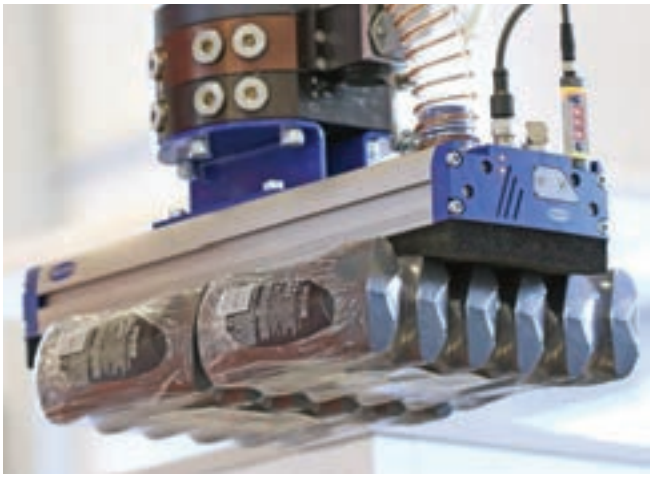

Sistemi di presa a vuoto FMP con spugna di tenuta per la movimentazione delle confezioni di shampoo



Pinze di presa con ventose a vuoto in silicone omologato FDA e generazione di vuoto integrata per la movimentazione di ampolle di vetro



Sistemi di presa VEE con ventose SPB4f per la movimentazione di fazzolettini di carta confezionati con pellicola

Ventose a vuoto



Panoramica Capitolo

In un batter d´occhio

Aiuto alla selezione



Selezione in base al settori d'impiego 33

Selezione in base al materiale ventosa 34

Ventose piatte (tonda)



Ventose piatte PFYN 36

- Diametro: 1 a 200 mm
- Materiale: FPM, HT1, NBR, PU, SI
- Versioni antistatiche e senza stampo



Ventosa tonda universale, disponibile in diversi materiali; in particolare per pezzi dalla superficie piana e liscia.



Ventose piatte PFYN VU1 44

- Diametro: 15 a 95 mm
- Materiale: VU1
- Ventosa inserita sul nipplo



Ventosa in Vulkollan resistente all'usura per grandi carichi e lunga durata in sistema di molti turni.



Piastre di aspirazione SPU 48

- Diametro: 100 a 400 mm
- Materiale: NBR, SI
- Piastra portante in alluminio



Piastra di aspirazione tonda per pezzi lisci e leggermente ruvidi; opzionalmente con inserto per sfogliamento di lamiere.



Piastre di aspirazione SPK 53

- Diametro: 55 a 250 mm
- Materiale profilo di tenuta: EPDM
- Piastra portante in alluminio



Piastra di aspirazione tonda con bordo di tenuta estremamente adattabile per pezzi ruvidi e fortemente strutturati.

Panoramica Capitolo

In un batter d´occhio

Ventose piatte (ovale)

Pagina



Ventose piatte SGON

- Dimensioni: 4 x 2 a 90 x 30 mm
- Materiale: HT1, NBR, SI
- Dalla misura 24 x 8 mm: sicurezza antitorsione

UNIVERSAL

Ventosa piatta ovale con massima forza di aspirazione, specialmente indicata per pezzi stretti e oblunghi, come ad es. profili e tubi.

56



Piastre di aspirazione SPLO

- Dimensioni: 60 x 20 a 370 x 80 mm
- Materiale: NBR
- Piastra portante vulcanizzata alla parte in elastomero

UNIVERSAL

Piastra di aspirazione ovale con piastra portante in alluminio per pezzi stretti e oblunghi, come ad es. profili, intelaiature e tubi.

62

Ventose a soffietto (tonda)



Ventose a soffietto FSGA (1,5 pieghe)

- Diametro: 4 a 78 mm
- Materiale: HT1, NBR, NK, SI, SI-HD, SI-MD
- Ventosa inserita sul nipplo

UNIVERSAL

Ventosa tonda universale con 1,5 pieghe, disponibile in diversi materiali per un ampio spettro di esigenze.

66



Ventose a soffietto FSGA VU1 (1,5 pieghe)

- Diametro: 30 a 110 mm
- Materiale: VU1
- Ventosa inserita sul nipplo

METAL WOOD PACKAGING

Ventosa a soffietto resistente all'usura con 1,5 pieghe, in Vulkollan, per grandi carichi e lunga durata in sistema di molti turni.

72



Ventose a soffietto FSGA (1,5 pieghe) da Ø110 mm

- Diametro: 110 e 150 mm
- Materiale: NBR, SI
- Piastra portante avvitata alla parte in elastomero

UNIVERSAL

Ventosa tonda con 1,5 pieghe e ampio diametro per pezzi di grandi dimensioni e pesanti ma delicati; con piastra di connessione avvitata.

77



Ventose a soffietto FSGPL (1,5 pieghe)

- Diametro: 100 a 250 mm
- Materiale: HT1, NBR
- Piastra portante vulcanizzata alla parte in elastomero

UNIVERSAL

Ventosa tonda con 1,5 pieghe, ampio diametro, labbro di tenuta molto morbido e superfici di appoggio sul lato inferiore.

80



Ventose a soffietto FSG (2,5 pieghe)

- Diametro: 3 a 88 mm
- Materiale: HT1, NBR, NBR-AS, NK, SI, SI-AS, SI-HD
- Ventosa inserita sul nipplo

UNIVERSAL

Ventosa tonda universale con 2,5 pieghe, disponibile in diversi materiali per un ampio spettro di esigenze.

83

Panoramica Capitolo

In un batter d´occhio

Pagina



Ventose a soffietto FSG VU1 (2,5 pieghe) — 90

- Diametro: 30 a 85 mm
- Materiale: VU1
- Ventosa inserita sul nipplo

METAL WOOD PACKAGING

Ventosa in Vulkollan resistente con 2,5 pieghe per grandi carichi e lunga durata in sistema di molti turni; opzionalmente con scanalatura di lubrificazione.

Ventose a soffietto (ovale)



Ventose a soffietto FSGAO (1,5 pieghe) — 94

- Dimensioni: 95 x 40 e 140 x 65 mm
- Materiale: VU1
- Piastra di raccordo avvitata alla parte in elastomero

METAL WOOD PACKAGING

Ventosa a soffietto in Vulkollan resistente all'usura con 1,5 pieghe per grandi carichi e lunga durata in sistema di molti turni.

Ventose per la movimentazione di lamiere

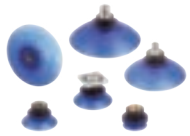

Ventose a campana SAX — 97

- Dimensioni: da 30 a 115 mm
- Materiale: ED
- Fissaggio sicuro con nipplo di collegamento

METAL

Ventose leggere per applicazioni ad alta velocità che richiedono le più elevate forze di tenuta e trazione.

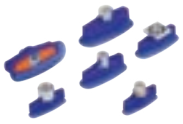

Ventose a campana SAOXM (ovale) — 101

- Dimensioni: da 60 x 20 a 100 x 40 mm
- Materiale: ED
- Nipplo componibile (montata)

METAL

Ventosa ovale highspeed con struttura interna innovativa e maggiore corsa ventosa per parti in lamiera strette e allungate, come profili, tubi o alette.



Ventose piatte SAF — 106

- Diametro: 30 a 125 mm
- Materiale: NBR
- Nipplo di connessione vulcanizzato alla parte in elastomero

METAL

Ventosa piatta tonda con volume interno ridotto e notevole forza di tenuta orizzontale e verticale, anche con pezzi oleati.



Ventose a soffietto SAB (1,5 pieghe) — 110

- Diametro: 22 a 125 mm
- Materiale: NBR
- Nipplo di connessione vulcanizzato alla parte in elastomero

METAL

Ventosa a soffietto tonda con 1,5 pieghe per lamiere curve e dalle pareti sottili; notevole forza di tenuta orizzontale e verticale ed elevata corsa ventosa.



Ventose piatte SAOF (ovale) — 114

- Dimensioni: 50 x 16 a 140 x 70 mm
- Materiale: NBR
- Nipplo di connessione vulcanizzato alla parte in elastomero

METAL

Ventosa ovale con volume interno ridotto per lamiere oblunghe come profili; notevole forza di tenuta orizzontale e verticale.

Panoramica Capitolo

In un batter d´occhio

		Pagina
	**Ventose a soffietto SAOB (ovale, 1,5 pieghe)** • Dimensioni: 60 x 30 a 140 x 70 mm • Materiale: NBR • Nipplo di connessione vulcanizzato alla parte in elastomero	118 METAL Ventosa ovale con 1,5 pieghe per lamiere oblunghe, curve e dalle pareti sottili; notevole forza di tenuta orizzontale e verticale ed elevata corsa ventosa.
	**Ventose a soffietto SAB2 P (2,5 pieghe)** • Diametro: 20 mm • Materiale: NBR, HT1 • Funzione push-in	122 METAL Ventosa a soffietto rotonda con 2,5 pieghe per lamiere fortemente curvate o a pareti sottili. Collo aspirante a innesto per il montaggio diretto.
Ventose per movimentazione legno		
	**Ventose piatte SHFN** • Diametro: 50 a 85 mm • Materiale: NK • Nipplo inserita o piastra portante vulcanizzata	125 WOOD Ventosa tonda con bordo di tenuta interno per una buona ermetizzazione su superfici ruvide e strutturate in modo leggero.
	**Piastre di aspirazione SHF** • Diametro: 125 a 210 mm • Materiale: NK • La guarnizione viene bloccata con una clip sulla piastra portante	131 WOOD Piastra di aspirazione tonda con grande diametro e doppio bordo di tenuta interno, per una buona ermetizzazione su superfici ruvide.
Ventose per imballaggio		
	**Ventose piatte SPF** • Diametro: 10 mm a 60 mm • Materiale: ED • Elemento di collegamento modulare	134 PACKAGING Ventosa piatta tonda con nervature di rinforzo, labbro di tenuta flessibile per la movimentazione di imballaggi con stabilità intrinseca.
	**Ventose a soffietto SPB1 (1,5 pieghe)** • Diametro: 10 a 80 mm • Materiale: ED • Elemento di collegamento modulare	139 PACKAGING Ventosa a soffietto tonda con 1,5 pieghe, grande corsa ventosa per la movimentazione di imballaggi con stabilità intrinseca.
	**Ventose a soffietto SPOB1 (ovale, 1,5 pieghe)** • Dimensioni: 60 x 20 a 100 x 40 mm • Materiale: ED • Nipplo di collegamento modulare	145 PACKAGING Ventosa a soffietto ovale con 1,5 pieghe, elevata corsa ventosa per la movimentazione di imballaggi con stabilità intrinseca.

Panoramica Capitolo

In un batter d´occhio

Pagina



Ventose a soffietto SPB2 (2,5 pieghe)

- Diametro: da 20 a 50 mm
- Materiale: ED
- Nipplo di connessione modulare

PACKAGING

Ventosa a soffietto tonda con 2,5 pieghe, ammortizzamento ed elevata corsa ventosa per l'impiego per incartonatrici di cartoni e vassoi / barchette.

149

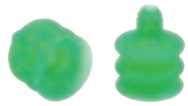

Ventose a soffietto SPB2 P (2,5 p.) resist. di flusso

- Diametro: 20 e 40 mm
- Materiale: SI (adatto per gli alimenti)
- Funzione push-in

PACKAGING

Ventosa a soffietto tonda, 2,5 pieghe, morbide forme delle pieghe e labbro di tenuta adattabile per la movimentazione di imballaggi arcuati privi di stabilità intrinseca.

153



Ventose a soffietto SPB4 (4,5 pieghe)

- Diametro: 20 a 50 mm
- Materiale: SI (adatto per gli alimenti)

PACKAGING

Ventosa a soffietto tonda con 4,5 pieghe, labbro di tenuta morbido per la movimentazione di imballaggi instabili.

156



Ventose a soffietto SPOB1f (ovale, 1,5 pieghe)

- Dimensioni: da 35 x 15 a 80 x 35 mm
- Materiale: SI (adatto per gli alimenti)

PACKAGING

Ventosa a soffietto ovale con 1,5 pieghe per la movimentazione dinamica di sacchetti e prodotti imballati nella pellicola in confezionamenti flow wrap.

161



Ventose a soffietto SPB2f (2,5 pieghe)

- Diametro: 30 mm a 50 mm
- Materiale: SI (adatto per gli alimenti)

PACKAGING

Ventosa a soffietto tonda con 2,5 pieghe per la movimentazione dinamica di sacchetti da estrema presenza di pieghe o imballaggi con contenuto liquido.

165



Ventose a soffietto SPB4f (4,5 pieghe)

- Diametro: da 30 a 50 mm
- Materiale: SI
- Nipplo di connessione modulare o funzione plug-in

PACKAGING

Ventosa a soffietto tonda con 4,5 pieghe per la movimentazione di sacchetti da estrema presenza di pieghe o imballaggi liquidi e riempiti.

169



Ventose a soffietto FGA PVC (1,5 pieghe)

- Diametro: 13 a 22 mm
- Materiale: PVC (adatto per gli alimenti)

PACKAGING

Ventosa a soffietto tonda con 1,5 pieghe per sovra imballaggi cedevoli e instabili.

174



Ventose a soffietto FG PVC (2,5 pieghe)

- Diametro: 18 a 50 mm
- Materiale: PVC (adatto per gli alimenti)

PACKAGING

Ventosa a soffietto tonda con 2,5 pieghe con elevata corsa ventosa e ammortizzamento per sovra imballaggi cedevoli e instabili.

177

Panoramica Capitolo

In un batter d´occhio

Pagina



Ventose per cioccolatini SPG — 180

- Diametro: 33 mm
- Materiale: SI, SI-HD (adatto per gli alimenti)

PACKAGING

Ventosa a campana per praline di cioccolato per la movimentazione di praline tonde, ovali o anche spigolose con i robot Picker (raccoglitori), silicone conforme a FDA.

Ventose per pellicole e carta



Ventose piatte SGPN — 183

- Diametro: 15 a 40 mm
- Materiale: FPM, HT1, NK, SI
- Ventosa inserita sul nipplo

PACKAGING PLASTICS GLASS SOLAR COMPOSITE

Ventosa tonda con labbro di tenuta piatto per la movimentazione di pellicole, wafer senza che il pezzo venga ristretto.

Ventose per movimentazione vetro



Piastre di aspirazione SGF — 188

- Diametro: 125 a 400 mm
- Materiale: EPDM, HT1

GLASS

Piastra di aspirazione tonda per il movimentazione di pezzi piatti, lisci come ad es. pannelli in vetro e plastica.



Ventose a soffietto SAB HT1 (1,5 pieghe) — 193

- Diametro: da 22 a 125 mm
- Materiale: HT1
- Nipplo di connessione vulcanizzato

GLASS

Ventosa tonda con 1,5 pieghe in materiale che non lascia impronte per la movimentazione di vetro. Notevole forza di tenuta ed elevata corsa ventosa.



Ventose a soffietto SAOB HT1 (ovale, 1,5 pieghe) — 197

- Diametro: da 60 x 30 a 140 x 70 mm
- Materiale: HT1
- Nipplo di connessione incolatto

GLASS

Ventosa ovale con 1,5 pieghe in materiale che non lascia impronte per la movimentazione di vetro. Notevole forza di tenuta ed elevata corsa ventosa.

Ventose per applicazioni a temperatura elevata



Ventose piatte SAF HT2 — 200

- Diametro: da 30 a 60 mm
- Materiale: HT2
- Nipplo di connessione vulcanizzato

METAL

Ventosa piatta tonda con volume interno ridotto e notevoleforza di tenuta per utilizzo in aree con alte temperature.



Ventose a soffietto SAB HT2 (1,5 pieghe) — 203

- Diametro: da 22 a 80 mm
- Materiale: HT2
- Nipplo di connessione vulcanizzato

METAL

Ventosa a soffietto tonda con 1,5 pieghe per lamiere e curve e dalle pareti sottili in aree con alte temperature; notevole forza di tenuta ed elevata corsa ventosa.

Panoramica Capitolo

In un batter d´occhio

Pagina



Ventose piatte SAOF HT2 (ovale) — 206

- Dimensioni: da 60 x 23 a 100 x 50 mm
- Materiale: HT2
- Nipplo di connessione incolatto

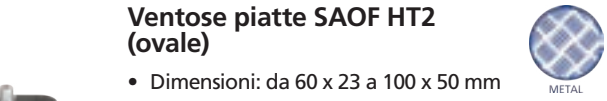

Ventosa ovale con volume interno ridotto per lamieremolto lunghe per utilizzo in aree con alte temperature; notevole forza di tenuta.



Ventose a soffietto SAOB HT2 (ovale, 1,5 pieghe) — 209

- Dimensioni: 60 x 30 a 80 x 40 mm
- Materiale: HT2
- Nipplo di connessione incolatto

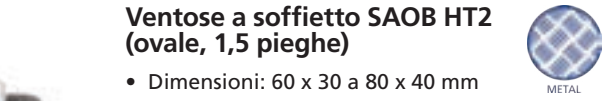

Ventosa ovale con 1,5 pieghe per lamiere molto lunghe, curve per utilizzo in aree con alte temperature; notevole forza di tenuta ed elevata corsa ventosa.



Piastre di aspirazione per alte temperature SPL-HT FPM-F — 212

- Diametro: 90 a 190 mm
- Materiale: FPM con rivestimento in feltro
- Resistenti al calore fino a 400° C

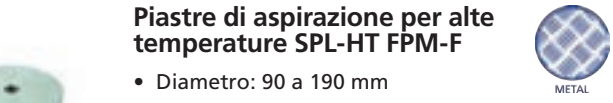

Ventosa con rivestimento in feltro per la resistenza alla temperatura e per non lasciare impronte.



Piastre di aspirazione per alte temperature SPL-HT — 215

- Diametro: 35 a 140 mm
- Materiale: Speciale tessuto in silicato
- Resistenti al calore fino a 600° C

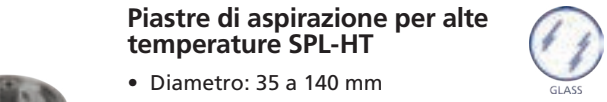

Ventosa con guarnizione rimovibile e corpo base in acciaio inox per un'alta resistenza alla temperatura.

Ventose per la movimentazione di materiale composito



Piastre di aspirazione SPL POM-NBR — 217

- Diametro: da 40 a 115 mm
- Materiale anello di tenuta: NBR
- Corpo base in alluminio

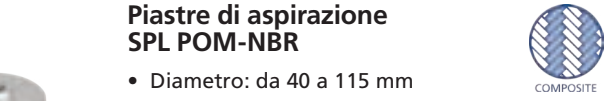

Piastra di aspirazione tonda con anello di tenuta adattabile per la movimentazione di materiali flessibili come preimpregnati o semilavorati in materiale composito.

Profili di tenuta



Spagi di tenuta DI-SCHN — 219

- Diametro: 6 a 12 mm
- Sezioni: 8 x 1 a 25 x 20 mm

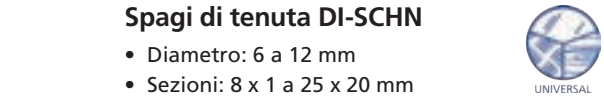

Profili di tenuta di diverse dimensioni per la produzione in proprio di piastre aspiranti.



Profili di tenuta DI-PROF — 221

- Diametro: 55 x 8 a 30 x 25 mm
- Per la costruzione di piastre di aspirazione speciali

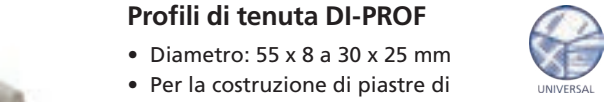

Profili di tenuta formati da due componenti per la produzione in proprio di piastre aspiranti per superfici particolarmente ruvide e strutturate.

Panoramica Capitolo

In un batter d´occhio

Accessori ventose a vuoto

Pagina

Dischi filtranti FD

- Diametro: 16 a 55 mm
- Per ventosa tipo: FGA, FG
- Materiale: PE

WOOD PACKAGING COMPOSITE

Il disco filtrante impedisce l'aspirazione di materiale dentroalla ventosa.

225



Inserti ventosa SPI PEEK

- Diametro: da 6 a 32 mm
- Per ventosa tipo: FGA, FG
- Materiale: PEEK

GLASS

Inserto ventosa in PEEK per ventose a soffietto FGA e FG per prendere e posare in modo delicato e senza lasciare impronte suoi pezzi lisci.

228



Rivestimenti ventose SU

- Diametro: 25 a 360 mm
- Impiego in abbinamento alle ventose e alle piastre di aspirazione

GLASS SOLAR

Copertura per ventosa per movimentazione di pezzi delicati, piani e lisci (non lascia impronte).

230



Rivestimenti di protezione PC

- Diametro: da 125 a 400 mm
- Protezione delle ventose e delle piastre di aspirazione

UNIVERSAL

Rivestimento di protezione PC per piastre di aspirazione per la protezione da impurità e invecchiamento durante l'immagazzinaggio o quando le piastre non sono in uso.

233



Anelli di tenuta DR-MOS SI

- Diametro: 20/10 x 2 a 88/64 x 5 mm
- Per ventosa tipo: FGA, FG
- Materiale: SI

UNIVERSAL

Anello di tenuta in schiuma speciale per la tenuta ottimale su superfici strutturate.

235

Selezione in base al settori d'impiego

Ventose a vuoto (universale)

Forma		Famiglia	Superficie di aspirazione	Pagina
Tonda		PFYN	Ø 1 mm – 200 mm	36
		PFYN VU1	Ø 15 mm – 95 mm	44
		SPU	Ø 100 mm – 400 mm	48
		SPK	Ø 55 mm – 250 mm	53
	1,5	FSGA	Ø 4 mm – 78 mm	66
		FSGA VU1	Ø 30 mm – 110 mm	72
		FSGA 110	Ø 110 mm – 150 mm	77
		FSGPL	Ø 100 mm – 250 mm	80
	2,5	FSG	Ø 3 mm – 88 mm	83
		FSG VU1	Ø 30 mm – 85 mm	90
Ovale		SGON	4 x 2 – 90 x 30	56
		SPLO	60 x 20 – 370 x 80	62
	1,5	FSGAO	95 x 40 – 140 x 65	94

Ventose per imballaggio

Forma		Famiglia	Superficie di aspirazione	Pagina
Tonda		SPF	Ø 10 mm – 60 mm	134
		SPG	Ø 33 mm	180
	1,5	SPB1	Ø 10 mm – 80 mm	139
		FGA PVC	Ø 13 mm – 22 mm	174
	2,5	SPB2	Ø 20 mm – 50 mm	149
		SPB2 P	Ø 20 mm – 40 mm	153
		SPB2f	Ø 30 mm – 50 mm	165
		FG PVC	Ø 18 mm – 50 mm	177
	4,5	SPB4	Ø 20 mm – 50 mm	156
		SPB4f	Ø 30 mm – 50 mm	169
Ovale	1,5	SPOB1	60 x 20 – 100 x 40	145
		SPOB1f	35 x 15 – 80 x 35	161

Ventose per la movimentazione di lamiere

Forma		Famiglia	Superficie di aspirazione	Pagina
Tonda		SAF	Ø 30 mm – 125 mm	106
		SAX	Ø 30 mm – 115 mm	97
	1,5	SAB	Ø 22 mm – 125 mm	110
	2,5	SAB2 P	Ø 20 mm	122
Ovale		SAOF	50 x 16 – 140 x 70	114
		SAOXM	60 x 20 – 100 x 40	101
	1,5	SAOB	60 x 30 – 140 x 70	118

Ventose per applicazioni a temperatura elevata

Forma		Famiglia	Superficie di aspirazione	Pagina
Tonda		SAF HT2	Ø 30 mm – 60 mm	200
		SPL-HT FPM-F	Ø 90 mm – 190 mm	212
		SPL-HT	Ø 35 mm – 140 mm	215
	1,5	SAB HT2	Ø 22 mm – 80 mm	203
Ovale		SAOF HT2	60 x 23 – 100 x 50	206
	1,5	SAOB HT2	60 x 30 – 80 x 40	209

Ventose per movimentazione legno

Forma		Famiglia	Superficie di aspirazione	Pagina
Tonda		SHFN	Ø 50 mm – 85 mm	125
		SHF	Ø 125 mm – 210 mm	131

Ventose per movimentazione vetro

Forma		Famiglia	Superficie di aspirazione	Pagina
Tonda		SGF	Ø 125 mm – 400 mm	188
	1,5	SAB HT1	Ø 22 mm – 125 mm	193
Ovale	1,5	SAOB HT1	60 x 30 – 140 x 70	197

Ventose per pellicole e carta

Forma		Famiglia	Superficie di aspirazione	Pagina
Tonda		SGPN	Ø 15 mm – 40 mm	183

Pinze di presa per materiale composito

Forma		Famiglia	Superficie di aspirazione	Pagina
Tonda		SPL-POM NBR	Ø 40 mm – 115 mm	217

Ventose piatte

Ventose a campana

1,5 Ventose a soffietto (1,5 / 2,5 / 3,5 / 4,5 pieghe)

Selezione in base al materiale ventosa

Panoramica materiali

	Abbreviazione	NBR	NBR-AS	SI (SI-HD/SI-MD)	SI-AS	NK	HT1
Descrizione	**Denominazione chimica / marchio commerciale**	**Caucciù al nitrile** (AS = antistatico)		**Silicone** (AS = antistatico) (MD = metal detector) (HD = heavy duty)		**Caucciù naturale**	**Materiale a temperatura elevata**
	Colore / identificatore	nero, grigio, blu, blu chiaro	nero con punto blu	naturale, blu chiaro, verde	nero con punto rosso	grigio, marrone chiaro	blu
Reisistenza chimica	Resistenza gen. alle intemperie	●●	●●	●●●	●●●	●●	●●●
	Resistenza all'ozono	●	●	●●●●	●●●●	●	●●●●
	Resistenza all'olio	●●●●	●●●●	●●	●●	●	●●●●
	Reisistenza ai carburanti	●●	●●	●	●	●	●●
	Resistenza a alcol, etanolo 96 %	●●●●	●●●	●●●●	●●●	●●●●	●●●●
	Resistenza ai solventi	●●	●●	●●	●●	●	●●
	Resistenza gen. agli acidi	●	●	●●	●●	●●	●
	Resistenza agli alcali	●	●	●●	●●	●	●
	Resistenza al vapore	●●	●●	●●	●●	●	●●●
Caratteristiche meccaniche	Resistenza all'usura / all'abrasione	●●	●●	● (●)	●	●●	●●●
	Assenza di deformazioni permanenti	●●	●●	●●	●●	●●●	●●
	Resistenza alla trazione	●●	●●	●	●	●●	●●
	Resistenza specifica in [Ω x cm]	–	10^3 a 10^6 [1)]	–	10^3 a 10^6 [1)]	–	–
	Durezza Shore secondo DIN ISO 7619	40 a 80 ± 5	55 ± 5	40 a 70 ± 5 [2)] (65 ± 5)	55 ± 5	35 a 55 ± 5	60 ± 5
Termo-stabi-lità [3)]	In tempo breve in °C (< 30 sec.)	-30° a +120°	-30° a +120°	-40° a +220°	-35° a +220°	-35° a +120°	-25° a +170°
	A lungo termine in °C	-10° a +70°	-10° a +70°	-30° a +180°	-20° a +180°	-25° a +80°	-10° a +140°
Caratteristiche ulteriori	Settore obiettivo	Universal	(Universal), Elettronica	Imballaggio	Elettronica	Legno, Imballaggio	Plastica, Vetro
	Permesso per prodotti alimentari ai sensi del CFR 21 §177.2600 FDA			✓			
	Non lascia impronte						✓
	Senza sostanze dannose per la vernice	NBR-60, NBR-45					✓
	Camere bianche adeguatezza	Su richiesta	Su richiesta	●●● (●)	Su richiesta	Su richiesta	●●●

1) A seconda delle dimensioni e della geometria
2) Malleabil. silicone 4 h/200° C = ~+5 Shore A
3) Valore orientativo: in funzione della temperatura ambiente, della pressione di appoggi, del tempo di recupero e spessore parete di ventose

●●●● Ottima ●●● Molto buona ●● Buona ● Da scarsa a sufficiente

HT2	ED	PU	VU1	PVC	FPM	EPDM	EPDM-MOS
Materiale a temperatura elevata	**Elastodur**	**Poliuretano**	**Vulkollan® [4]**	**Polivinil-cloride**	**Caucciù al fluoro**	**Caucciù etilene-propilene**	**Gomma spugna di aucciù etilenepropilene**
nero	verde, blu	blu	verde scuro	blu (traslucido)	nero con punto bianco	grigio	nero
●●●●	●●●	●●●	●●●	●●	●●●●	●●●●	●●●●
●●●●	●●●	●●●	●●●	●●●	●●●●	●●●●	●●●●
●●●●	●●●	●●●	●●●	●●●	●●●●	●●[5]	●●[5]
●●●●	●●	●●	●●	●	●●●●	●	●●
●●	●●●	●●●	●●●	●	●●	●●●●	●●●●
●●●	●	●	●	●	●●●	●●	●●
●●●	●	●	●	●●	●●●	●●●	●●●
●●	●	●	●	●●	●●	●●●	●●●
●●	●	●	●	●●●	●●	●●●	●●●
●	●●● (●)	●●●●	●●●●	●●●	●	●●	●
●●	●	●●	●●	●	●●	●●	●●
●●	●●● (●)	●●●	●●●●	●●	●●	●●	●
–	–	–	–	–	–	–	–
65 ± 5	60 a 85 ± 5	55 ± 5	72 ± 5	50 ± 5	65 ± 5	55 ± 5	~15[6]
-10° a +250°	-40° a +100°	-40° a +130°	-40° a +100°	-30° a +65°	-10° a +250°	-35° a +130°	-35° a +100°
-5° a +200°	-25° a +80°	-30° a +100°	-30° a +80°	-15° a +50°	-5° a +200°	-25° a +100°	-25° a +70°
Vetro, Solare, Lamiere	Imballaggio Lamiere	Imballaggio	Lamiere Imballaggio Vetro, Legno	Imballaggio	Vetro, Solare, Lamiere	Vetro	Lamiere, Legno
				✓ [7]			
	✓				✓		
	ED-85						
●●●	●●● (●)	Su richiesta	Su richiesta	Su richiesta	●●●	Su richiesta	Su richiesta

[4] Vulkollan® è un marchio registrato di Bayer AG
[5] In caso di scarsa umidificazione con l'olio
[6] A causa dei problemi tecnici oscilla con il gomma spugna
[7] Per PVC: CFR 21 §175.300 FDA

Ventose piatte PFYN

Superficie di aspirazione (Ø) da 1 mm a 200 mm

UNIVERSAL



Ventose piatte PFYN

Idonei per applicazioni specifiche del settore

Applicazione

- Ventosa piatta e tonda per la movimentazione di pezzi piatti con superficie liscia o leggermente ruvida
- Manipolazione di pezzi roventi (HT1, SI, FPM)
- Manipolazione senza impronte e antistatica di pezzi sensibili (HT1, versioni AS)

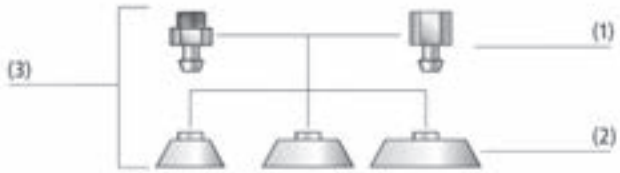

Design Ventose piatte PFYN

Struttura

- Ventosa robusta e resistente PFYN (3) con labbro di tenuta semplice, costituita da ventosa PFG (2) con nipplo di connessione (1)
- Nipplo inseribile fino a diametri di 60 mm
- A partire da diametri di 60 mm, il nipplo può essere avvitato in piastre portanti vulcanizzate
- Ventosa di ricambio e nipplo sono abbinabili liberamente all´interno di una famiglia di nippli

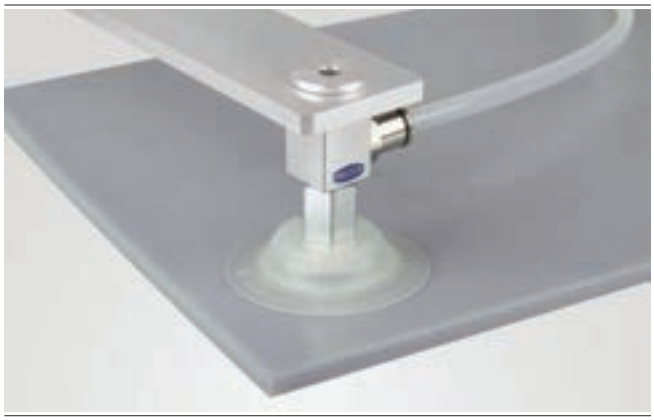

Ventose piatte PFYN per la movimentazione a strati di pannelli in plastica

I nostri punti di forza...

- Vasta scelta di materiali
- Ampia gamma di diametri
- Struttura ottimale
- Volume ridotto
- Superficie di appoggio sul lato inferiore

I vostri vantaggi...

- Ventosa per diverse applicazioni (temperatura, antistatica, non lascia impronte, resistenze chimiche)
- Grande scelta per i pezzi più diversi
- Grande forza aspirante con misure ridotte
- Tempi di ciclo velocissimi
- Assenza di deformazioni permanenti con pezzi sottili

Ventose piatte PFYN

Superficie di aspirazione (Ø) da 1 mm a 200 mm

Codice modello Ventose piatte PFYN

PFYN	–	20	–	NBR-55	–	G1/8-AG
1		2		3		4

1 – Denominazione in breve

Codice	Esecuzione
PFYN	Piatto

2 – Superficie di aspirazione

Codice	Diametro in mm
1…200	ø 1 fino a 200

3 – Materiale

Codice	Materiale
FPM-65	Caucciù al fluoro
HT1-60	Materiale a temperatura elevata
NBR-55	Caucciù al nitrile
NBR-AS-55	Caucciù al nitrile
PU-55	Poliuretano
SI-55	Silicone
SI-AS-55	Silicone

4 – Attacco

Codice	Attacco
M3-AG	M3-AG (AG = maschio)
M5-AG	M5-AG
M5-IG	M5-IG (IG = femmina)
G1/8-AG	G1/8-AG
G1/8-IG	G1/8-IG
G1/4-AG	G1/4-AG
G1/4-IG	G1/4-IG
G1/2-IG	G1/2-IG

La ventosa PFYN (parte in elastomero + nipplo di connessione) viene fornita non montata (a partire da diametro 120 mm montata).
La fornitura è costituita da:

- Ventosa del tipo PFG – parte in elastomero, disponibile in diversi diametri e materiali
- Nipplo di connessione del tipo SA-NIP – disponibile con diverse filettature

Parti di ricambio disponibili: ventosa PFG, nipplo di connessione SA-NIP

Dati di ordinazione Ventose piatte PFYN

Tipo			Materiale aspiratore con ShA: *						
			FPM-65	HT1-60	NBR-55	NBR-AS-55	PU-55	SI-55	SI-AS-55
PFYN	1	M3-AG	-	-	10.01.01.00274	10.01.01.10375	-	10.01.01.00280	-
PFYN	1.5	M3-AG	-	-	10.01.01.00275	10.01.01.10376	-	10.01.01.00281	-
PFYN	2	M3-AG	-	10.01.01.13000	10.01.01.00276	10.01.01.10377	-	10.01.01.00282	10.01.01.10391
PFYN	3.5	M3-AG	10.01.01.00295	10.01.01.12982	10.01.01.00277	10.01.01.10378	-	10.01.01.00283	10.01.01.10392
PFYN	5	M5-AG	10.01.01.00179	10.01.01.11130	10.01.01.00137	10.01.01.10379	-	10.01.01.00151	10.01.01.10393
PFYN	5	M5-IG	10.01.01.00123	10.01.01.11144	10.01.01.00081	10.01.01.10345	-	10.01.01.00095	10.01.01.10357
PFYN	6	M5-AG	10.01.01.00180	10.01.01.11131	10.01.01.00138	10.01.01.10380	-	10.01.01.00152	10.01.01.10394
PFYN	6	M5-IG	10.01.01.00124	10.01.01.11145	10.01.01.00082	10.01.01.10346	-	10.01.01.00096	10.01.01.10358
PFYN	8	M5-AG	10.01.01.00181	10.01.01.11132	10.01.01.00139	10.01.01.10381	10.01.01.00167	10.01.01.00153	10.01.01.10395
PFYN	8	M5-IG	10.01.01.00125	10.01.01.11146	10.01.01.00083	10.01.01.10347	10.01.01.00111	10.01.01.00097	10.01.01.10359
PFYN	10	M5-AG	10.01.01.00182	10.01.01.11133	10.01.01.00140	10.01.01.10382	10.01.01.00168	10.01.01.00154	10.01.01.10396
PFYN	10	M5-IG	10.01.01.00126	10.01.01.11147	10.01.01.00084	10.01.01.10348	10.01.01.00112	10.01.01.00098	10.01.01.10360
PFYN	10	G1/8-AG	10.01.01.00297	10.01.01.11134	10.01.01.00279	10.01.01.10383	10.01.01.00291	10.01.01.00285	10.01.01.10397
PFYN	10	G1/8-IG	10.01.01.00273	10.01.01.11148	10.01.01.00255	10.01.01.10349	10.01.01.00267	10.01.01.00261	10.01.01.10361
PFYN	15	G1/8-AG	10.01.01.00183	10.01.01.11135	10.01.01.00141	10.01.01.10384	10.01.01.00169	10.01.01.00155	10.01.01.10398
PFYN	15	G1/8-IG	10.01.01.00127	10.01.01.11149	10.01.01.00085	10.01.01.10350	10.01.01.00113	10.01.01.00099	10.01.01.10362
PFYN	20	G1/8-AG	10.01.01.00184	10.01.01.11136	10.01.01.00142	10.01.01.10385	10.01.01.00170	10.01.01.00156	-
PFYN	20	G1/8-IG	10.01.01.00128	10.01.01.11150	10.01.01.00086	10.01.01.10351	10.01.01.00114	10.01.01.00100	-
PFYN	25	G1/8-AG	10.01.01.00185	10.01.01.11137	10.01.01.00143	10.01.01.10386	10.01.01.00171	10.01.01.00157	-
PFYN	25	G1/8-IG	10.01.01.00129	10.01.01.11151	10.01.01.00087	10.01.01.10352	10.01.01.00115	10.01.01.00101	-
PFYN	30	G1/8-AG	10.01.01.00186	10.01.01.11138	10.01.01.00144	10.01.01.10387	10.01.01.00172	10.01.01.00158	-
PFYN	30	G1/8-IG	10.01.01.00130	10.01.01.11152	10.01.01.00088	10.01.01.10353	10.01.01.00116	10.01.01.00102	-

Ventose piatte PFYN

Superficie di aspirazione (Ø) da 1 mm a 200 mm

Dati di ordinazione Ventose piatte PFYN

Tipo			Materiale aspiratore con ShA: *						
			FPM-65	HT1-60	NBR-55	NBR-AS-55	PU-55	SI-55	SI-AS-55
PFYN	35	G1/8-AG	10.01.01.00187	10.01.01.11139	10.01.01.00145	10.01.01.10388	10.01.01.00173	10.01.01.00159	-
PFYN	35	G1/8-IG	10.01.01.00131	10.01.01.11153	10.01.01.00089	10.01.01.10354	10.01.01.00117	10.01.01.00103	-
PFYN	40	G1/8-AG	10.01.01.00188	10.01.01.11140	10.01.01.00146	10.01.01.10389	10.01.01.00174	10.01.01.00160	-
PFYN	40	G1/8-IG	10.01.01.00132	10.01.01.11154	10.01.01.00090	10.01.01.10355	10.01.01.00118	10.01.01.00104	-
PFYN	50	G1/8-AG	10.01.01.00189	10.01.01.11141	10.01.01.00147	10.01.01.10390	10.01.01.00175	10.01.01.00161	-
PFYN	50	G1/8-IG	10.01.01.00133	10.01.01.11155	10.01.01.00091	10.01.01.10356	10.01.01.00119	10.01.01.00105	-
PFYN	60	G1/4-AG	10.01.01.00190	10.01.01.11142	10.01.01.00148	-	10.01.01.00176	10.01.01.00162	-
PFYN	60	G1/4-IG	10.01.01.00134	10.01.01.11156	10.01.01.00092	-	10.01.01.00120	10.01.01.00106	-
PFYN	80	G1/4-AG	10.01.01.00191	10.01.01.11143	10.01.01.00149	-	10.01.01.00177	10.01.01.00163	-
PFYN	80	G1/4-IG	10.01.01.00135	10.01.01.11157	10.01.01.00093	-	10.01.01.00121	10.01.01.00107	-
PFYN	95	G1/4-AG	10.01.01.00192	10.01.01.13774	10.01.01.00150	-	10.01.01.00178	10.01.01.00164	-
PFYN	95	G1/4-IG	10.01.01.00136	10.01.01.13762	10.01.01.00094	-	10.01.01.00122	10.01.01.00108	-
PFYN	120	G1/2-IG	10.01.01.12052	-	10.01.01.00337	-	-	10.01.01.00338	-
PFYN	150	G1/2-IG	-	-	10.01.01.00339	-	-	10.01.01.00340	-
PFYN	200	G1/2-IG	-	-	10.01.01.00341	-	-	10.01.01.00342	-

*Altri dati materiale all'inizio del capitolo „Ventose a vuoto"

Dati di ordinazione Parti di ricambio Ventose piatte PFYN

Tipo		Materiale aspiratore con ShA: *						
		FPM-65	HT1-60	NBR-55	NBR-AS-55	PU-55	SI-55	SI-AS-55
PFG	1	-	-	10.01.01.00001	10.01.01.10335	-	10.01.01.00021	-
PFG	1.5	-	-	10.01.01.00002	10.01.01.10336	-	10.01.01.00022	-
PFG	2	-	10.01.01.12967	10.01.01.00003	10.01.01.10063	-	10.01.01.00023	10.01.01.10050
PFG	3.5	10.01.01.00064	10.01.01.12981	10.01.01.00004	10.01.01.10042	-	10.01.01.00024	10.01.01.00752
PFG	5	10.01.01.00067	10.01.01.11158	10.01.01.00007	10.01.01.10064	-	10.01.01.00027	10.01.01.10051
PFG	6	10.01.01.00068	10.01.01.11159	10.01.01.00008	10.01.01.10065	-	10.01.01.00028	10.01.01.00626
PFG	8	10.01.01.00069	10.01.01.11160	10.01.01.00009	10.01.01.10043	10.01.01.00049	10.01.01.00029	10.01.01.00647
PFG	10	10.01.01.00070	10.01.01.11161	10.01.01.00010	10.01.01.10066	10.01.01.00050	10.01.01.00030	10.01.01.00701
PFG	15	10.01.01.00071	10.01.01.11162	10.01.01.00011	10.01.01.10067	10.01.01.00051	10.01.01.00031	10.01.01.00627
PFG	20	10.01.01.00072	10.01.01.11163	10.01.01.00012	10.01.01.10337	10.01.01.00052	10.01.01.00032	-
PFG	25	10.01.01.00073	10.01.01.11164	10.01.01.00013	10.01.01.10338	10.01.01.00053	10.01.01.00033	-
PFG	30	10.01.01.00074	10.01.01.11165	10.01.01.00014	10.01.01.10339	10.01.01.00054	10.01.01.00034	-
PFG	35	10.01.01.00075	10.01.01.11166	10.01.01.00015	10.01.01.10340	10.01.01.00055	10.01.01.00035	-
PFG	40	10.01.01.00076	10.01.01.11167	10.01.01.00016	10.01.01.10341	10.01.01.00056	10.01.01.00036	-
PFG	50	10.01.01.00077	10.01.01.11168	10.01.01.00017	10.01.01.10342	10.01.01.00057	10.01.01.00037	-
PFG	60	10.01.01.00078	10.01.01.11169	10.01.01.00018	-	10.01.01.00058	10.01.01.00038	-
PFG	80	10.01.01.00079	10.01.01.11170	10.01.01.00019	-	10.01.01.00059	10.01.01.00039	-
PFG	95	10.01.01.00080	10.01.01.13160	10.01.01.00020	-	10.01.01.00060	10.01.01.00040	-
PFG	120	10.01.01.00389	-	10.01.01.00331	-	-	10.01.01.00332	-
PFG	150	-	10.01.01.13445	10.01.01.00333	-	-	10.01.01.00334	-
PFG	200	-	-	10.01.01.00335	-	-	10.01.01.00336	-

*Altri dati materiale all'inizio del capitolo „Ventose a vuoto"

Tipo			Parti di ricambio		N. articolo
PFYN	1	M3-AG	Nipplo di collegamento ventosa	SA-NIP N001 M3-AG DN40	10.01.01.00315
PFYN	1.5	M3-AG	Nipplo di collegamento ventosa	SA-NIP N002 M3-AG DN70	10.01.01.00314
PFYN	2	M3-AG	Nipplo di collegamento ventosa	SA-NIP N003 M3-AG DN100	10.01.01.00316
PFYN	3.5	M3-AG	Nipplo di collegamento ventosa	SA-NIP N003 M3-AG DN100	10.01.01.00316
PFYN	5	M5-AG	Nipplo di collegamento ventosa	SA-NIP N004 M5-AG DN200	10.01.01.03526
PFYN	6	M5-AG	Nipplo di collegamento ventosa	SA-NIP N004 M5-AG DN200	10.01.01.03526

Ventose piatte PFYN

Superficie di aspirazione (Ø) da 1 mm a 200 mm

Dati di ordinazione Parti di ricambio Ventose piatte PFYN

Tipo			Parti di ricambio		N. articolo
PFYN	8	M5-AG	Nipplo di collegamento ventosa	SA-NIP N004 M5-AG DN200	10.01.01.03526
PFYN	10	M5-AG	Nipplo di collegamento ventosa	SA-NIP N004 M5-AG DN200	10.01.01.03526
PFYN	10	G1/8-AG	Nipplo di collegamento ventosa	SA-NIP N004 G1/8-AG DN200	10.01.01.03528
PFYN	15	G1/8-AG	Nipplo di collegamento ventosa	SA-NIP N005 G1/8-AG DN200	10.01.01.03529
PFYN	20	G1/8-AG	Nipplo di collegamento ventosa	SA-NIP N006 G1/8-AG DN200	10.01.01.03530
PFYN	25	G1/8-AG	Nipplo di collegamento ventosa	SA-NIP N007 G1/8-AG DN240	10.01.01.03531
PFYN	30	G1/8-AG	Nipplo di collegamento ventosa	SA-NIP N007 G1/8-AG DN240	10.01.01.03531
PFYN	35	G1/8-AG	Nipplo di collegamento ventosa	SA-NIP N007 G1/8-AG DN240	10.01.01.03531
PFYN	40	G1/8-AG	Nipplo di collegamento ventosa	SA-NIP N007 G1/8-AG DN240	10.01.01.03531
PFYN	50	G1/8-AG	Nipplo di collegamento ventosa	SA-NIP N008 G1/8-AG DN240	10.01.01.03532
PFYN	60	G1/4-AG	Nipplo di collegamento ventosa	SA-NIP N009 G1/4-AG	10.01.01.10097
PFYN	80	G1/4-AG	Nipplo di collegamento ventosa	SA-NIP N009 G1/4-AG	10.01.01.10097
PFYN	95	G1/4-AG	Nipplo di collegamento ventosa	SA-NIP N009 G1/4-AG	10.01.01.10097

Tipo			Parti di ricambio		N. articolo
PFYN	5	M5-IG	Nipplo di collegamento ventosa	SA-NIP N004 M5-IG DN200	10.01.01.03518
PFYN	6	M5-IG	Nipplo di collegamento ventosa	SA-NIP N004 M5-IG DN200	10.01.01.03518
PFYN	8	M5-IG	Nipplo di collegamento ventosa	SA-NIP N004 M5-IG DN200	10.01.01.03518
PFYN	10	M5-IG	Nipplo di collegamento ventosa	SA-NIP N004 M5-IG DN200	10.01.01.03518
PFYN	10	G1/8-IG	Nipplo di collegamento ventosa	SA-NIP N004 G1/8-IG DN200	10.01.01.03520
PFYN	15	G1/8-IG	Nipplo di collegamento ventosa	SA-NIP N005 G1/8-IG DN200	10.01.01.03521
PFYN	20	G1/8-IG	Nipplo di collegamento ventosa	SA-NIP N006 G1/8-IG DN200	10.01.01.03522
PFYN	25	G1/8-IG	Nipplo di collegamento ventosa	SA-NIP N007 G1/8-IG DN350	10.01.01.03523
PFYN	30	G1/8-IG	Nipplo di collegamento ventosa	SA-NIP N007 G1/8-IG DN350	10.01.01.03523
PFYN	35	G1/8-IG	Nipplo di collegamento ventosa	SA-NIP N007 G1/8-IG DN350	10.01.01.03523
PFYN	40	G1/8-IG	Nipplo di collegamento ventosa	SA-NIP N007 G1/8-IG DN350	10.01.01.03523
PFYN	50	G1/8-IG	Nipplo di collegamento ventosa	SA-NIP N008 G1/8-IG DN350	10.01.01.03524
PFYN	60	G1/4-IG	Nipplo di collegamento ventosa	SA-NIP N009 G1/4-IG	10.01.01.10096
PFYN	80	G1/4-IG	Nipplo di collegamento ventosa	SA-NIP N009 G1/4-IG	10.01.01.10096
PFYN	95	G1/4-IG	Nipplo di collegamento ventosa	SA-NIP N009 G1/4-IG	10.01.01.10096
PFYN	120	G1/2-IG	Nipplo di collegamento ventosa	SA-NIP N010 G1/2-IG	10.01.01.00796
PFYN	150	G1/2-IG	Nipplo di collegamento ventosa	SA-NIP N010 G1/2-IG	10.01.01.00796
PFYN	200	G1/2-IG	Nipplo di collegamento ventosa	SA-NIP N010 G1/2-IG	10.01.01.00796

Dati tecnici Ventose piatte PFYN

Tipo		Potenza aspir. [N]*	Volume [cm³]	Raggio del pezzo min. (convesso) [mm]	Diametro interno del tubo d [mm]**	Famiglia raccordo
PFYN	1	0,03	0,001	2	2	N 001
PFYN	1.5	0,06	0,001	2	2	N 002
PFYN	2	0,12	0,001	2	2	N 003
PFYN	3.5	0,42	0,002	8	2	N 003
PFYN	5	0,75	0,005	8	2	N 004
PFYN	6	1,20	0,008	8	2	N 004
PFYN	8	2,30	0,030	10	2	N 004
PFYN	10	4,00	0,070	13	2	N 004
PFYN	15	9,00	0,400	13	4	N 005
PFYN	20	15,50	0,800	20	4	N 006
PFYN	25	26,50	1,300	25	4	N 007
PFYN	30	34,00	1,300	40	4	N 007

Ventose piatte PFYN

Superficie di aspirazione (Ø) da 1 mm a 200 mm

Dati tecnici Ventose piatte PFYN

Tipo		Potenza aspir. [N]*	Volume [cm³]	Raggio del pezzo min. (convesso) [mm]	Diametro interno del tubo d [mm]**	Famiglia raccordo
PFYN	35	44,00	2,700	50	4	N 007
PFYN	40	57,70	3,800	50	4	N 007
PFYN	50	91,00	7,000	75	4	N 008
PFYN	60	125,00	10,000	100	6	N 009
PFYN	80	260,00	25,000	150	6	N 009
PFYN	95	350,00	35,000	200	6	N 009
PFYN	120	540,00	77,800	300	9	N 010
PFYN	150	842,00	176,300	300	9	N 010
PFYN	200	1.498,00	427,000	400	9	N 010

*I dati di aspirazione sono valori teorici a -0,6 bar di vuoto e superficie asciutta, piana e liscia del pezzo - vanno intesi come non comprendenti il fattore di sicurezza
**Il diametro del tubo flessibile consigliato si riferisce a una lunghezza tubo di ca. 2 m

Dati di costruzione Ventose piatte PFYN

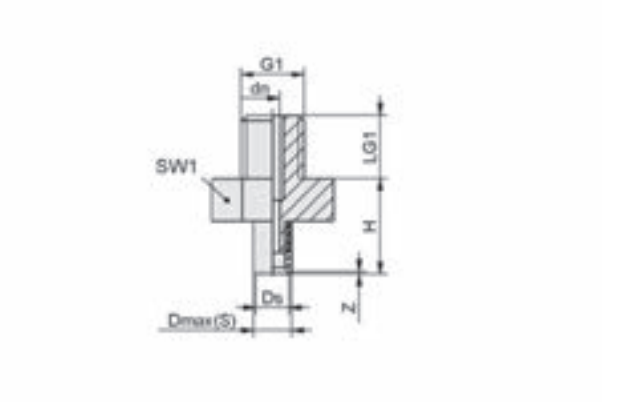

PFYN 1 - 1.5 AG

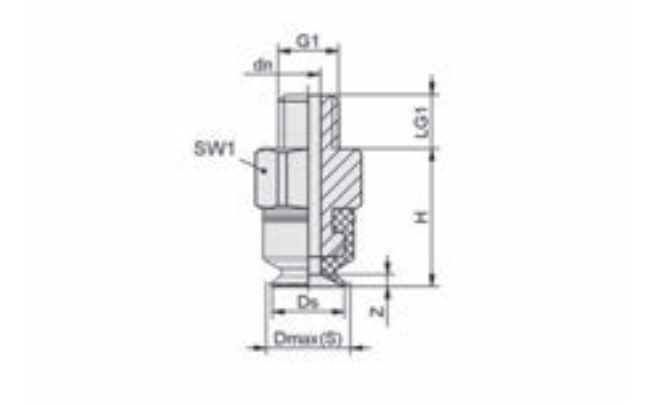

PFYN 2 - 10 AG

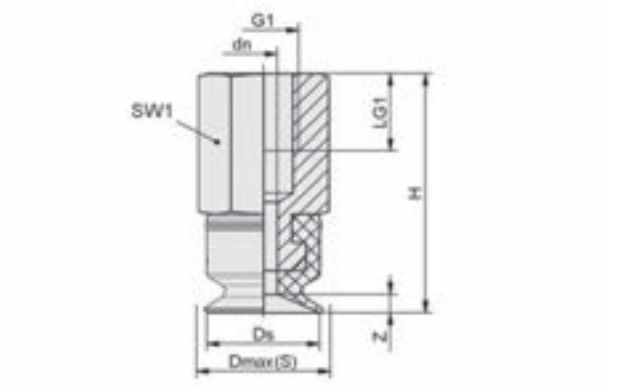

PFYN 5 - 10 IG

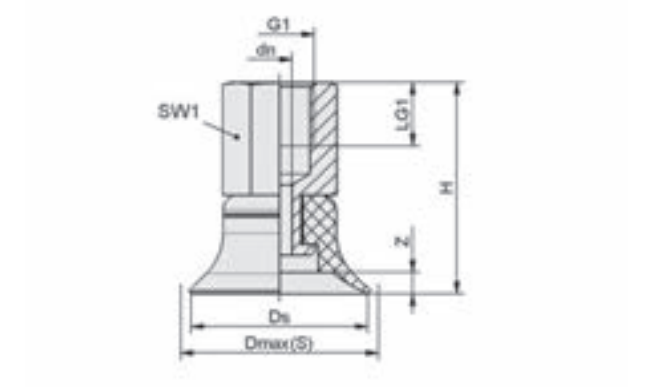

PFYN 15 - 50 IG

Ventose piatte PFYN

Superficie di aspirazione (Ø) da 1 mm a 200 mm

Dati di costruzione Ventose piatte PFYN

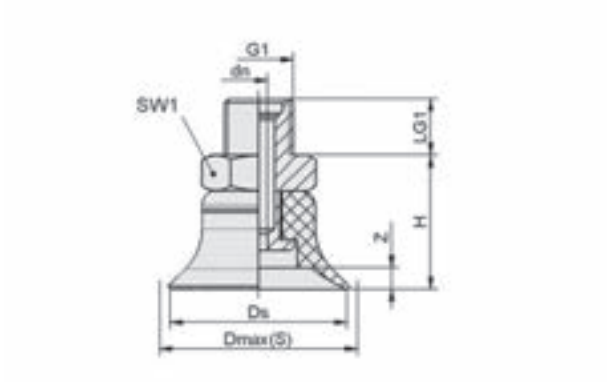

PFYN 15 - 50 AG

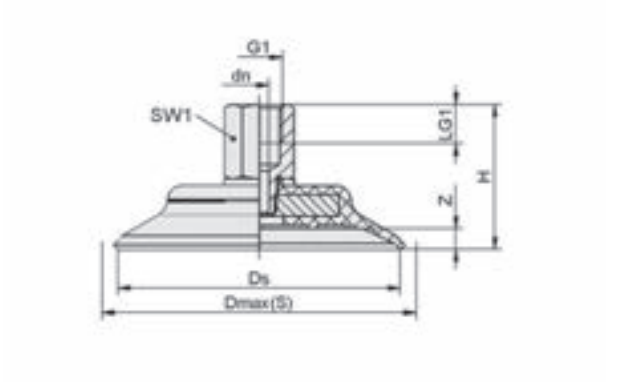

PFYN 60 - 95 IG

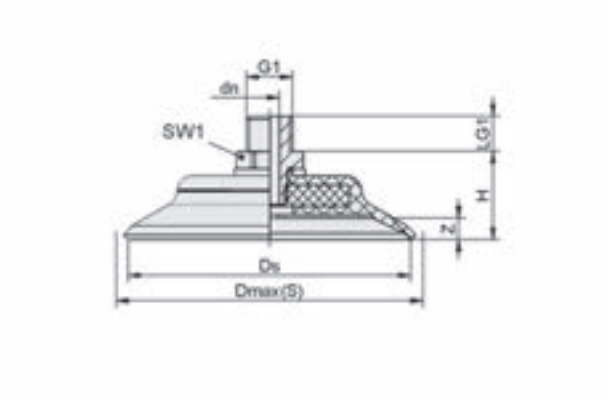

PFYN 60 - 95 AG

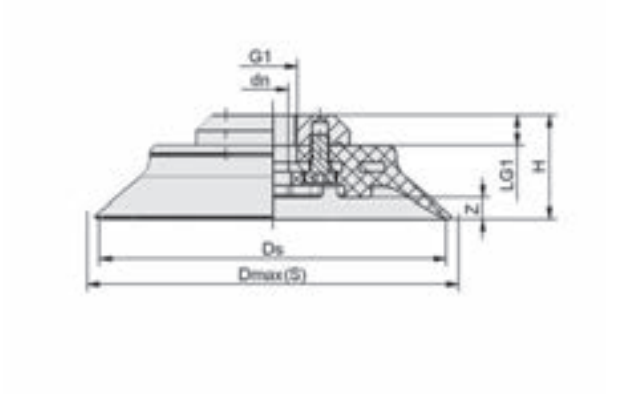

PFYN 120 - 200 IG

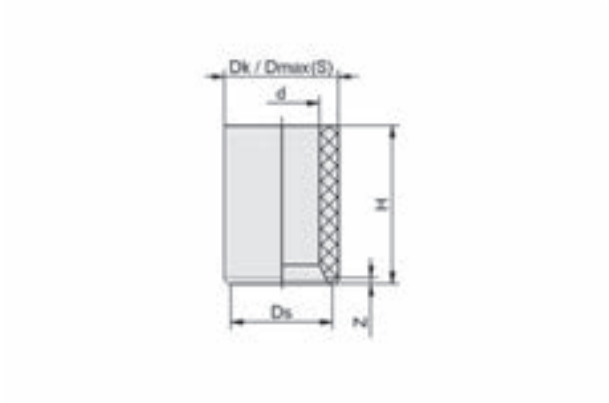

PFG 1 - 1.5

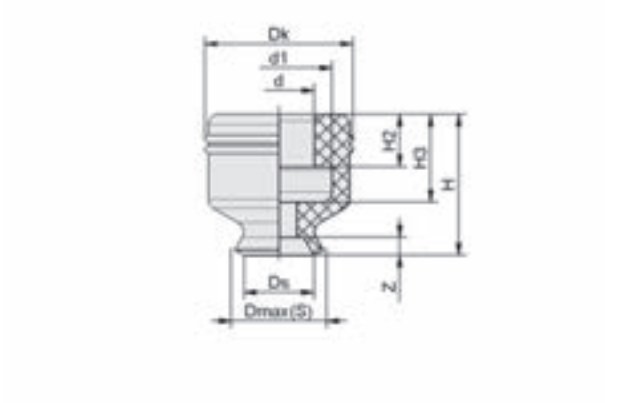

PFG 2 - 10

Ventose piatte PFYN

Superficie di aspirazione (Ø) da 1 mm a 200 mm

Dati di costruzione Ventose piatte PFYN

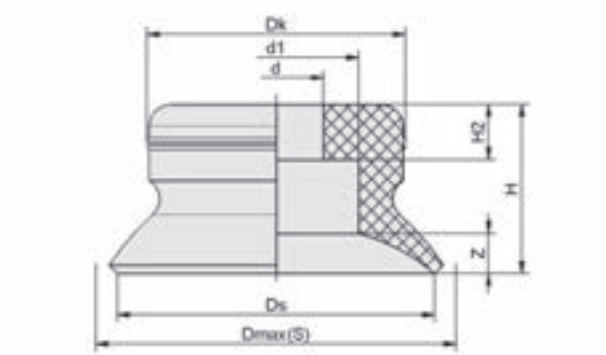

PFG 15 - 50

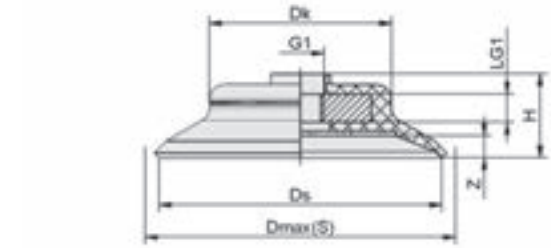

PFG 60 - 95

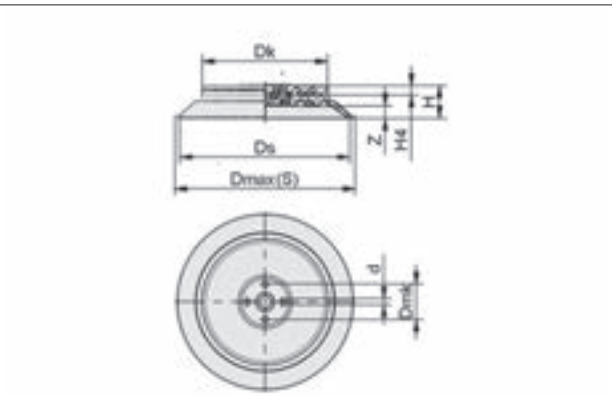

PFG 120 - 200

Tipo			dn [mm]	Dmax(S) [mm]*	Ds [mm]	G1	H [mm]	LG1 [mm]	SW1 [mm]	Z (Corsa) [mm]
PFYN	1	M3-AG	0,4	1,2	1,00	M3-AG	3,6	3,0	5	0,1
PFYN	1.5	M3-AG	0,7	1,8	1,50	M3-AG	4,5	3,0	5	0,1
PFYN	2	M3-AG	1,0	2,5	2,00	M3-AG	6,0	3,0	5	0,5
PFYN	3.5	M3-AG	1,0	4,0	3,50	M3-AG	6,0	3,0	5	0,5
PFYN	5	M5-AG	1,5	5,5	5,00	M5-AG	11,5	4,5	8	0,9
PFYN	5	M5-IG	1,5	5,5	5,00	M5-IG	16,5	5,5	8	0,9
PFYN	6	M5-AG	2,0	6,5	6,00	M5-AG	11,5	4,5	8	1,0
PFYN	6	M5-IG	2,0	6,5	6,00	M5-IG	16,5	5,5	8	1,0
PFYN	8	M5-AG	2,0	9,0	8,00	M5-AG	12,0	4,5	8	1,3
PFYN	8	M5-IG	2,0	9,0	8,00	M5-IG	17,0	5,5	8	1,3
PFYN	10	M5-AG	2,0	11,5	10,00	M5-AG	12,5	4,5	8	1,4
PFYN	10	M5-IG	2,0	11,5	10,00	M5-IG	17,5	5,5	8	1,4
PFYN	10	G1/8-AG	2,0	11,5	10,00	G1/8"-AG	12,5	8,0	14	1,4
PFYN	10	G1/8-IG	2,0	11,5	10,00	G1/8"-IG	23,5	9,0	14	1,4

Ventose piatte PFYN

Superficie di aspirazione (Ø) da 1 mm a 200 mm

Dati di costruzione Ventose piatte PFYN

Tipo			dn [mm]	Dmax(S) [mm]*	Ds [mm]	G1	H [mm]	LG1 [mm]	SW1 [mm]	Z (Corsa) [mm]
PFYN	15	G1/8-AG	2,0	17,5	15,00	G1/8"-AG	13,0	8,0	14	1,9
PFYN	15	G1/8-IG	2,0	17,5	15,00	G1/8"-IG	24,0	9,0	14	1,9
PFYN	20	G1/8-AG	2,0	23,0	20,00	G1/8"-AG	15,0	8,0	14	2,2
PFYN	20	G1/8-IG	2,0	23,0	20,00	G1/8"-IG	26,0	9,0	14	2,2
PFYN	25	G1/8-AG	2,4	27,5	25,00	G1/8"-AG	19,0	8,0	14	3,0
PFYN	25	G1/8-IG	3,5	27,5	25,00	G1/8"-IG	30,0	9,0	14	3,0
PFYN	30	G1/8-AG	2,4	31,5	28,80	G1/8"-AG	17,0	8,0	14	2,0
PFYN	30	G1/8-IG	3,5	31,5	28,80	G1/8"-IG	28,0	9,0	14	2,0
PFYN	35	G1/8-AG	2,4	38,0	35,00	G1/8"-AG	19,0	8,0	14	3,0
PFYN	35	G1/8-IG	3,5	38,0	35,00	G1/8"-IG	30,0	9,0	14	3,0
PFYN	40	G1/8-AG	2,4	43,0	40,00	G1/8"-AG	19,0	8,0	14	3,5
PFYN	40	G1/8-IG	3,5	43,0	40,00	G1/8"-IG	30,0	9,0	14	3,5
PFYN	50	G1/8-AG	2,4	53,5	50,00	G1/8"-AG	20,0	8,0	14	4,0
PFYN	50	G1/8-IG	3,5	53,5	50,00	G1/8"-IG	31,0	9,0	14	4,0
PFYN	60	G1/4-AG	5,5	64,0	60,00	G1/4"-AG	23,0	10,0	17	4,7
PFYN	60	G1/4-IG	5,5	64,0	60,00	G1/4"-IG	39,0	11,0	17	4,7
PFYN	80	G1/4-AG	5,5	86,0	80,00	G1/4"-AG	25,0	10,0	17	6,0
PFYN	80	G1/4-IG	5,5	86,0	80,00	G1/4"-IG	41,5	11,0	17	6,0
PFYN	95	G1/4-AG	5,5	102,0	95,00	G1/4"-AG	25,5	10,0	17	6,0
PFYN	95	G1/4-IG	5,5	102,0	95,00	G1/4"-IG	41,5	11,0	17	6,0
PFYN	120	G1/2-IG	13,5	124,0	120,00	G1/2"-IG	36,5	13,0	-	6,0
PFYN	150	G1/2-IG	13,5	158,0	147,50	G1/2"-IG	45,5	13,0	-	9,0
PFYN	200	G1/2-IG	13,5	222,0	193,00	G1/2"-IG	50,5	13,0	-	13,0

*Corrispondono alle dimensioni esterne della ventosa durante l'aspirazione

Tipo*		d [mm]	d1 [mm]	Dk [mm]	Dmax(S) [mm]**	Dmk [mm]	Ds [mm]	G1	H [mm]	H2 [mm]	H3 [mm]	H4 [mm]	LG1 [mm]	Z (Corsa) [mm]
PFG	1	0,8	-	1,2	1,2	-	1,0	-	1,6	-	-	-	-	0,1
PFG	1.5	1,2	-	1,8	1,8	-	1,5	-	2,5	-	-	-	-	0,1
PFG	2	2,0	3,0	4,2	3,0	-	2,0	-	4,0	1,5	2,5	-	-	0,5
PFG	3.5	2,0	3,0	4,2	4,0	-	3,5	-	4,0	1,5	2,5	-	-	0,5
PFG	5	4,0	6,0	7,7	5,5	-	5,0	-	6,5	2,0	4,0	-	-	0,9
PFG	6	4,0	6,0	7,7	6,5	-	6,0	-	6,5	2,0	4,0	-	-	1,0
PFG	8	4,0	6,0	8,2	9,0	-	8,0	-	7,0	2,0	4,0	-	-	1,3
PFG	10	4,0	6,0	8,7	11,5	-	10,0	-	7,5	2,0	4,0	-	-	1,4
PFG	15	4,5	7,8	12,2	17,5	-	15,0	-	8,0	2,6	-	-	-	1,9
PFG	20	4,5	11,0	15,2	23,0	-	20,0	-	10,0	4,5	-	-	-	2,2
PFG	25	6,0	11,0	16,2	27,5	-	25,0	-	14,0	7,0	-	-	-	3,0
PFG	30	6,0	11,0	15,1	31,5	-	28,8	-	12,0	7,0	-	-	-	2,0
PFG	35	6,0	11,0	20,5	38,0	-	35,0	-	14,0	7,0	-	-	-	3,0
PFG	40	6,0	11,0	24,3	43,0	-	40,0	-	14,0	7,0	-	-	-	3,5
PFG	50	8,0	20,0	29,1	53,5	-	50,0	-	15,0	7,0	-	-	-	4,0
PFG	60	-	-	38,7	64,0	-	60,0	M10x1.25-IG	18,0	-	-	-	6	4,7
PFG	80	-	-	52,3	86,0	-	80,0	M10x1.25-IG	20,5	-	-	-	6	6,0
PFG	95	-	-	68,2	102,0	-	95,0	M10x1.25-IG	19,0	-	-	-	6	6,0
PFG	120	7,3	-	89,5	124,0	40	120,0	-	23,5	-	-	8,5	-	6,0
PFG	150	7,0	-	104,5	158,0	40	147,5	-	31,0	-	-	11,0	-	9,0
PFG	200	7,0	-	142,5	222,0	40	193,0	-	37,0	-	-	11,0	-	13,0

*Tolleranze ammesse per le parti in elastomero secondo DIN ISO 3302-1 M3
**Corrispondono alle dimensioni esterne della ventosa durante l'aspirazione

Ventose piatte PFYN VU1

Superficie di aspirazione (Ø) da 15 mm a 95 mm



Idonei per applicazioni specifiche del settore



Ventose piatte PFYN VU1

Applicazione

- Ventosa piatta e tonda per l'impiego nel di funzionamento a più turni con tempi di ciclo veloci
- Manipolazione di lamiere lubrificate (settore automobilistico), cartoni da imballaggio e tavole di legno
- Manipolazione di pezzi estremamente abrasivi come ad es. cartoni ruvidi

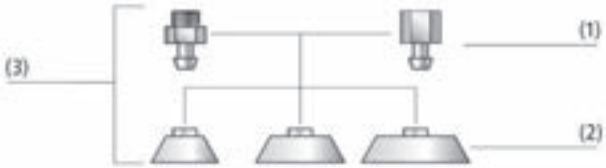

Design Ventose piatte PFYN VU1

Struttura

- Ventosa robusta e resistente PFYN (3) con labbro di tenuta semplice, costituita da ventosa PFG (2) in Vulkollan con nipplo di connessione (1)
- Ventosa inserita sul nipplo accoppiata geometricamente; il collegamento è ben saldo anche in caso di carichi pesanti
- Ventosa di ricambio e nipplo sono abbinabili liberamente all´interno di una famiglia di nippli



Ventose piatte PFYN VU1 per la movimentazione di pezzo di lamiera di grosse dimensioni

I nostri punti di forza...

- Materiale Vulkollan VU1 con elevata resistenza alla trazione
- Buone resistenze chimiche
- Resistenza a temperature: da - 40° C a + 80° C, brevemente fino a + 100° C
- Abrasione minima, ca. 10- 12 mm³ secondo DIN 53516
- Superficie di appoggio sul lato inferiore

I vostri vantaggi...

- Ventosa particolarmente resistente all'usura per carichi elevati
- Sicuro con gli oli (manipolazione di lamiere)
- Impiegabile anche con condizioni di temperatura estreme
- Fino al durata 20 volte superiore rispetto allo standard NBR
- Assenza di deformazioni permanenti con pezzi sottili

Ventose piatte PFYN VU1

Superficie di aspirazione (Ø) da 15 mm a 95 mm

Codice modello Ventose piatte PFYN VU1

PFYN	–	80	–	VU1-72	–	G1/4-IG
1		2		3		4

1 – Denominazione in breve

Codice	Esecuzione
PFYN	Piatto

2 – Superficie di aspirazione

Codice	Diametro in mm
15...95	ø 15 fino a 95

3 – Materiale

Codice	Materiale
VU1-72	VU1-72

4 – Attacco

Codice	Attacco
G1/8-AG	G1/8-AG (AG = maschio)
G1/8-IG	G1/8-IG (IG = femmina)
G1/4-AG	G1/4-AG
G1/4-IG	G1/4-IG

La ventosa PFYN VU1 (parte in elastomero + nipplo di connessione) viene fornita montata. Il prodotto è costituito da:
- Ventosa del tipo PFG VU1 – parte in elastomero, disponibile in diversi diametri
- Nipplo di connessione del tipo SA-NIP – disponibile con diverse filettature

Parti di ricambio disponibili: ventosa PFG VU1, nipplo di connessione SA-NIP

Dati di ordinazione Ventose piatte PFYN VU1

Tipo*			Allacciamento: G1/8-AG	G1/8-IG	G1/4-AG	G1/4-IG
PFYN	15	VU1-72	10.01.01.00556	10.01.01.00557	-	-
PFYN	30	VU1-72	10.01.01.00550	10.01.01.00558	-	-
PFYN	50	VU1-72	-	-	10.01.01.00521	10.01.01.00547
PFYN	60	VU1-72	-	-	10.01.01.00608	10.01.01.00609
PFYN	80	VU1-72	-	-	10.01.01.00522	10.01.01.00524
PFYN	95	VU1-72	-	-	10.01.01.00523	10.01.01.00525

*Altri dati materiale all'inizio del capitolo „Ventose a vuoto"

Dati di ordinazione Parti di ricambio Ventose piatte PFYN VU1

Tipo*		Parti di ricambio		N. articolo
PFYN	15	Aspiratore piatto (tondo)	PFG 15 VU1-72 N005	10.01.01.00555
PFYN	30	Aspiratore piatto (tondo)	PFG 30 VU1-72 N007	10.01.01.00549
PFYN	50	Aspiratore piatto (tondo)	PFG 50 VU1-72 N011	10.01.01.00424
PFYN	60	Aspiratore piatto (tondo)	PFG 60 VU1-72 N011	10.01.01.00606
PFYN	80	Aspiratore piatto (tondo)	PFG 80 VU1-72 N012	10.01.01.00426
PFYN	95	Aspiratore piatto (tondo)	PFG 95 VU1-72 N012	10.01.01.00430

*Altri dati materiale all'inizio del capitolo „Ventose a vuoto"

Ventose piatte PFYN VU1

Superficie di aspirazione (Ø) da 15 mm a 95 mm

Dati di ordinazione Parti di ricambio Ventose piatte PFYN VU1

Tipo	Parti di ricambio		N. articolo
PFYN 15 VU1-72 G1/8-AG	Nipplo di collegamento ventosa	SA-NIP N005 G1/8-AG DN200	10.01.01.03529
PFYN 15 VU1-72 G1/8-IG	Nipplo di collegamento ventosa	SA-NIP N005 G1/8-IG DN200	10.01.01.03521
PFYN 30 VU1-72 G1/8-AG	Nipplo di collegamento ventosa	SA-NIP N007 G1/8-AG DN240	10.01.01.03531
PFYN 30 VU1-72 G1/8-IG	Nipplo di collegamento ventosa	SA-NIP N007 G1/8-IG DN350	10.01.01.03523
PFYN 50 VU1-72 G1/4-AG	Nipplo di collegamento ventosa	SA-NIP N011 G1/4-AG DN350	10.01.01.10663
PFYN 50 VU1-72 G1/4-IG	Nipplo di collegamento ventosa	SA-NIP N011 G1/4-IG DN350	10.01.01.00412
PFYN 60 VU1-72 G1/4-AG	Nipplo di collegamento ventosa	SA-NIP N011 G1/4-AG DN350	10.01.01.10663
PFYN 60 VU1-72 G1/4-IG	Nipplo di collegamento ventosa	SA-NIP N011 G1/4-IG DN350	10.01.01.00412
PFYN 80 VU1-72 G1/4-AG	Nipplo di collegamento ventosa	SA-NIP N012 G1/4-AG DN500	10.01.01.10664
PFYN 80 VU1-72 G1/4-IG	Nipplo di collegamento ventosa	SA-NIP N011 G1/4-IG DN350	10.01.01.00412
PFYN 95 VU1-72 G1/4-AG	Nipplo di collegamento ventosa	SA-NIP N012 G1/4-AG DN500	10.01.01.10664
PFYN 95 VU1-72 G1/4-IG	Nipplo di collegamento ventosa	SA-NIP N012 G1/4-IG DN600	10.01.01.00528

Dati tecnici Ventose piatte PFYN VU1

Tipo			Potenza aspir. [N]*	Volume [cm³]	Raggio del pezzo min. (convesso) [mm]	Diametro interno del tubo d [mm]**	Famiglia raccordo
PFYN	15	VU1-72	8,5	0,5	13	4	N 005
PFYN	30	VU1-72	32,0	1,7	30	4	N 007
PFYN	50	VU1-72	95,0	6,0	75	6	N 011
PFYN	60	VU1-72	130,0	15,0	75	6	N 011
PFYN	80	VU1-72	260,0	30,0	100	6	N 012
PFYN	95	VU1-72	350,0	42,0	140	6	N 012

*I dati di aspirazione sono valori teorici a -0,6 bar di vuoto e superficie asciutta, piana e liscia del pezzo - vanno intesi come non comprendenti il fattore di sicurezza
**Il diametro del tubo flessibile consigliato si riferisce a una lunghezza tubo di ca. 2 m

Dati di costruzione Ventose piatte PFYN VU1

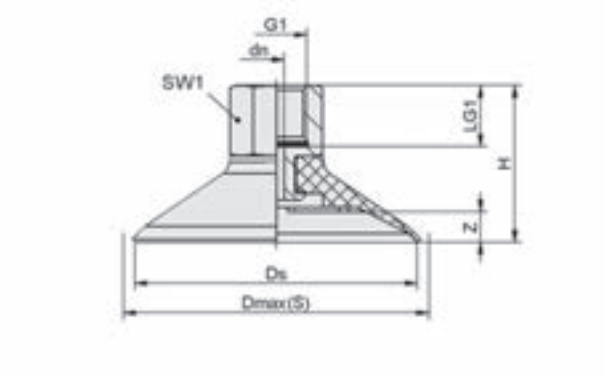

PFYN VU1 IG

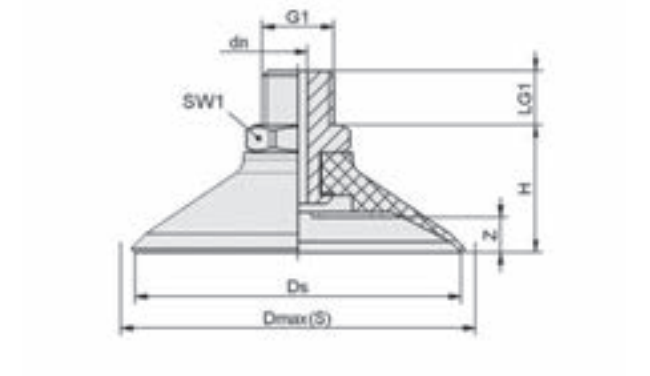

PFYN VU1 AG

Ventose piatte PFYN VU1

Superficie di aspirazione (Ø) da 15 mm a 95 mm

Dati di costruzione Ventose piatte PFYN VU1

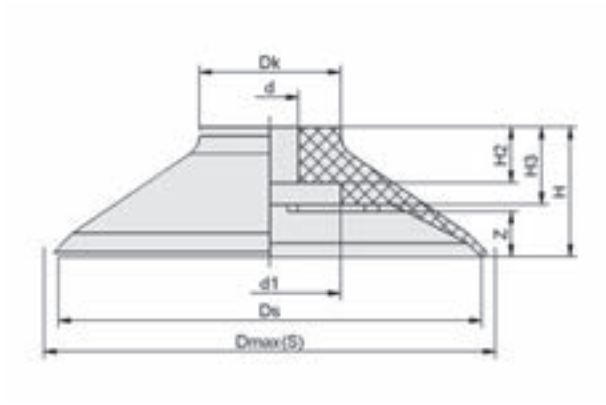

PFG VU1

Tipo*	dn [mm]	Dmax(S) [mm]**	Ds [mm]	G1	H [mm]	LG1 [mm]	SW1 [mm]	Z (Corsa) [mm]
PFYN 15 VU1-72 G1/8-AG	2,0	17,5	14,5	G1/8"-AG	14,5	8	14	1,5
PFYN 15 VU1-72 G1/8-IG	2,0	17,5	14,5	G1/8"-IG	25,5	9	14	1,5
PFYN 30 VU1-72 G1/8-AG	2,0	31,5	30,0	G1/8"-AG	18,0	8	14	3,0
PFYN 30 VU1-72 G1/8-IG	2,0	31,5	30,0	G1/8"-IG	29,0	9	14	3,0
PFYN 50 VU1-72 G1/4-AG	3,5	53,0	50,0	G1/4"-AG	22,0	10	17	4,5
PFYN 50 VU1-72 G1/4-IG	3,5	53,0	50,0	G1/4"-IG	32,0	12	17	4,5
PFYN 60 VU1-72 G1/4-AG	3,5	67,0	60,0	G1/4"-AG	23,5	10	17	6,0
PFYN 60 VU1-72 G1/4-IG	3,5	67,0	60,0	G1/4"-IG	33,5	12	17	6,0
PFYN 80 VU1-72 G1/4-AG	6,0	86,0	80,0	G1/4"-AG	30,0	10	22	6,0
PFYN 80 VU1-72 G1/4-IG	6,0	86,0	80,0	G1/4"-IG	40,0	12	22	6,0
PFYN 95 VU1-72 G1/4-AG	5,0	101,0	95,0	G1/4"-AG	30,0	10	22	6,0
PFYN 95 VU1-72 G1/4-IG	6,0	101,0	95,0	G1/4"-IG	40,0	12	22	6,0

*Tolleranze ammesse per le parti in elastomero secondo DIN ISO 3302-1 M3
**Corrispondono alle dimensioni esterne della ventosa durante l'aspirazione

Tipo*	d [mm]	d1 [mm]	Dk [mm]	Dmax(S) [mm]**	Ds [mm]	H [mm]	H2 [mm]	H3 [mm]	Z (Corsa) [mm]
PFG 15 VU1-72 N005	4,5	8,5	11,5	17,0	14,5	9,5	2,5	4,5	1,5
PFG 30 VU1-72 N007	6,0	11,0	16,0	31,5	29,0	13,0	7,0	7,0	3,0
PFG 50 VU1-72 N011	8,0	13,0	18,0	53,0	49,0	17,0	8,0	11,0	4,5
PFG 60 VU1-72 N011	8,0	20,0	20,0	67,0	60,0	18,5	8,0	11,0	6,5
PFG 80 VU1-72 N012	12,0	25,0	52,3	86,0	80,0	25,0	12,0	17,5	6,0
PFG 95 VU1-72 N012	12,0	25,0	31,0	101,0	95,0	25,0	12,0	16,5	6,0

*Tolleranze ammesse per le parti in elastomero secondo DIN ISO 3302-1 M3
**Corrispondono alle dimensioni esterne della ventosa durante l'aspirazione

Piastre di aspirazione SPU

Superficie di aspirazione (Ø) da 100 mm a 400 mm

UNIVERSAL



Piastre di aspirazione SPU

Idonei per applicazioni specifiche del settore

Applicazione

- Piastra di aspirazione tonda per la movimentazione di pezzi piatti, lisci
- Serie SPU B con labbro di tenuta forte: manipolazione di pezzi molto sensibili, anche con superfici leggermente ruvide ad es. legno, lamiera ossidata
- Serie SPU AE con attacco di sgancio integrato: manipolazione di lamiere sottili (ca. 1,0 - 2,5 mm); nessuna autoadesione tra le lamiere
- Serie SPU TV con valvola ad impulsi: disattivazione di ventose non più occupate, non penetra aria errata

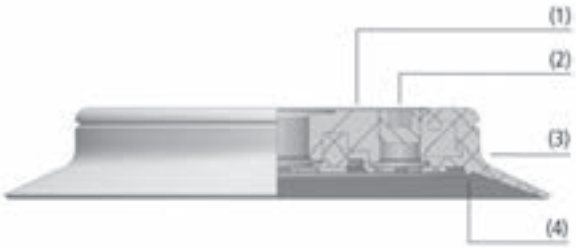

Design Piastre di aspirazione SPU

Struttura

- Piastra di aspirazione SPU composta da guarnizione (3) e piastra portante in alluminio (1)
- La guarnizione viene bloccata in modo sicuro con una clip sulla piastra portante
- Bordo di tenuta interno (4) per la migliore tenuta sulle superfici leggermente ruvide
- Attacco laterale per il vuoto (2) chiuso con tappo come standard (chiuso con colla)
- Serie SPU TV: valvola ad impulsi già montata
- Serie SPU AE: attacco di sgancio già montato sul lato inferiore



Piastre di aspirazione SPU per la movimentazione di parti in lamiera sagomate

I nostri punti di forza...

- Superficie di appoggio sul lato inferiore
- Volume ridotto
- Ampia gamma di diametri
- Struttura ottimale

I vostri vantaggi...

- Assenza di deformazioni permanenti con pezzi sottili
- Tempi di ciclo velocissimi
- Grande scelta per i pezzi più diversi
- Grande forza aspirante con misure ridotte

Piastre di aspirazione SPU

Superficie di aspirazione (Ø) da 100 mm a 400 mm

Codice modello Piastre di aspirazione SPU

SPU	–	160	–	NBR-55	–	G1/2-IG	–	TV
1		2		3		4		5

1 – Denominazione in breve

Codice	Esecuzione
SPU	Piatto

2 – Superficie di aspirazione

Codice	Diametro in mm
100…400	ø 100 fino a 400

3 – Materiale

Codice	Materiale
NBR-55	Caucciù al nitrile
SI-60	Silicone

4 – Attacco

Codice	Attacco
G1/4-IG	G1/4-IG (IG = femmina)
G1/2-IG	G1/2-IG

5 – Integrazione del prodotto

Codice	Tipo
AE	Attacco di sgancio
B	Labbro di tenuta largo
TV	Valvola ad impulsi

La piastra aspirante SPU (anello di tenuta + piastra portante) viene fornita montata. Il prodotto è costituito da:
- Anello di tenuta del tipo DR-SPU – parte in elastomero, disponibile in diversi diametri
- Piastra portante in alluminio con diverse filettature
- Complementi del prodotto (opzionale): valvola ad impulsi, attacco di sgancio, labbro di tenuta largo

Parti di ricambio disponibili: anello di tenuta DR-SPU, valvola ad impulsi TV

Dati di ordinazione Piastre di aspirazione SPU

Tipo				Materiale aspiratore con ShA: *	
				NBR-55	SI-60
SPU	100	G1/4-IG	-	10.01.01.01107	10.01.01.01108
SPU	125	G1/4-IG	-	10.01.01.01102	10.01.01.01103
SPU	125	G1/4-IG	AE	10.01.01.01159	10.01.01.01160
SPU	125	G1/4-IG	TV	10.01.01.01157	10.01.01.01158
SPU	160	G1/2-IG	-	10.01.01.01116	10.01.01.01117
SPU	160	G1/2-IG	AE	10.01.01.01155	10.01.01.01156
SPU	160	G1/2-IG	TV	10.01.01.01153	10.01.01.01154
SPU	210	G1/2-IG	-	10.01.01.01092	10.01.01.01093
SPU	210	G1/2-IG	AE	10.01.01.01151	10.01.01.01152
SPU	210	G1/2-IG	B	10.01.01.10552	-
SPU	210	G1/2-IG	TV	10.01.01.01149	10.01.01.01150
SPU	250	G1/2-IG	-	10.01.01.01097	10.01.01.01098
SPU	250	G1/2-IG	B	10.01.01.10589	-
SPU	250	G1/2-IG	TV	10.01.01.01209	10.01.01.01210
SPU	300	G1/2-IG	-	10.01.01.01134	10.01.01.01135
SPU	360	G1/2-IG	B	10.01.01.10588	-
SPU	400	G1/2-IG	-	10.01.01.01138	-

*Altri dati materiale all'inizio del capitolo „Ventose a vuoto"

Piastre di aspirazione SPU

Superficie di aspirazione (Ø) da 100 mm a 400 mm

Dati di ordinazione Parti di ricambio Piastre di aspirazione SPU

Tipo	Parti di ricambio		N. articolo
SPU 100 NBR-55 G1/4-IG	Anello tenuta piastra aspiraz. SPU	DR-SPU 100 NBR-55	10.01.01.01104
SPU 100 SI-60 G1/4-IG	Anello tenuta piastra aspiraz. SPU	DR-SPU 100 SI-55	10.01.01.01105
SPU 125 NBR-55 G1/4-IG	Anello tenuta piastra aspiraz. SPU	DR-SPU 125 NBR-55	10.01.01.01099
SPU 125 NBR-55 G1/4-IG AE	Anello tenuta piastra aspiraz. SPU	DR-SPU 125 NBR-55	10.01.01.01099
SPU 125 NBR-55 G1/4-IG TV	Anello tenuta piastra aspiraz. SPU	DR-SPU 125 NBR-55	10.01.01.01099
SPU 125 SI-60 G1/4-IG	Anello tenuta piastra aspiraz. SPU	DR-SPU 125 SI-55	10.01.01.01100
SPU 125 SI-60 G1/4-IG AE	Anello tenuta piastra aspiraz. SPU	DR-SPU 125 SI-55	10.01.01.01100
SPU 125 SI-60 G1/4-IG TV	Anello tenuta piastra aspiraz. SPU	DR-SPU 125 SI-55	10.01.01.01100
SPU 160 NBR-55 G1/2-IG	Anello tenuta piastra aspiraz. SPU	DR-SPU 160 NBR-55	10.01.01.01111
SPU 160 NBR-55 G1/2-IG AE	Anello tenuta piastra aspiraz. SPU	DR-SPU 160 NBR-55	10.01.01.01111
SPU 160 NBR-55 G1/2-IG TV	Anello tenuta piastra aspiraz. SPU	DR-SPU 160 NBR-55	10.01.01.01111
SPU 160 SI-60 G1/2-IG	Anello tenuta piastra aspiraz. SPU	DR-SPU 160 SI-55	10.01.01.01112
SPU 160 SI-60 G1/2-IG AE	Anello tenuta piastra aspiraz. SPU	DR-SPU 160 SI-55	10.01.01.01112
SPU 160 SI-60 G1/2-IG TV	Anello tenuta piastra aspiraz. SPU	DR-SPU 160 SI-55	10.01.01.01112
SPU 210 NBR-55 G1/2-IG	Anello tenuta piastra aspiraz. SPU	DR-SPU 210 NBR-55	10.01.01.01089
SPU 210 NBR-55 G1/2-IG AE	Anello tenuta piastra aspiraz. SPU	DR-SPU 210 NBR-55	10.01.01.01089
SPU 210 NBR-55 G1/2-IG B	Anello tenuta piastra aspiraz. SPU	DR-SPU 210 NBR-55 B	10.01.01.10502
SPU 210 NBR-55 G1/2-IG TV	Anello tenuta piastra aspiraz. SPU	DR-SPU 210 NBR-55	10.01.01.01089
SPU 210 SI-60 G1/2-IG	Anello tenuta piastra aspiraz. SPU	DR-SPU 210 SI-55	10.01.01.01090
SPU 210 SI-60 G1/2-IG AE	Anello tenuta piastra aspiraz. SPU	DR-SPU 210 SI-55	10.01.01.01090
SPU 210 SI-60 G1/2-IG TV	Anello tenuta piastra aspiraz. SPU	DR-SPU 210 SI-55	10.01.01.01090
SPU 250 NBR-55 G1/2-IG	Anello tenuta piastra aspiraz. SPU	DR-SPU 250 NBR-55	10.01.01.01094
SPU 250 NBR-55 G1/2-IG B	Anello tenuta piastra aspiraz. SPU	DR-SPU 250 NBR-55 B	10.01.01.10579
SPU 250 NBR-55 G1/2-IG TV	Anello tenuta piastra aspiraz. SPU	DR-SPU 250 NBR-55	10.01.01.01094
SPU 250 SI-60 G1/2-IG	Anello tenuta piastra aspiraz. SPU	DR-SPU 250 SI-55	10.01.01.01095
SPU 250 SI-60 G1/2-IG TV	Anello tenuta piastra aspiraz. SPU	DR-SPU 250 SI-55	10.01.01.01095
SPU 300 NBR-55 G1/2-IG	Anello tenuta piastra aspiraz. SPU	DR-SPU 300 NBR-55	10.01.01.01131
SPU 300 SI-60 G1/2-IG	Anello tenuta piastra aspiraz. SPU	DR-SPU 300 SI-55	10.01.01.01132
SPU 360 NBR-55 G1/2-IG B	Anello tenuta piastra aspiraz. SPU	DR-SPU 360 NBR-55 B	10.01.01.10584
SPU 400 NBR-55 G1/2-IG	Anello tenuta piastra aspiraz. SPU	DR-SPU 400 NBR-55	10.01.01.01136

Tipo			Parti di ricambio		N. articolo
SPU	125	TV	Valvola ad impulsi	TV G1/4-AG 13	10.05.10.00061
SPU	160	TV	Valvola ad impulsi	TV G1/4-AG 13	10.05.10.00061
SPU	210	TV	Valvola ad impulsi	TV G1/4-AG 13	10.05.10.00061
SPU	250	TV	Valvola ad impulsi	TV G1/2-AG 13	10.05.10.00038

Dati tecnici Piastre di aspirazione SPU

Tipo			Potenza aspir. [N]*	Potenza aspir. d2 [N]**	Volume [cm³]	Raggio del pezzo min. (convesso) [mm]	Diametro interno del tubo d [mm]***
SPU	100	-	425	185	45	130	9
SPU	125	-	660	365	76	220	9
SPU	125	AE	660	365	77	-	9
SPU	125	TV	660	365	76	220	9
SPU	160	-	1.090	600	142	350	12
SPU	160	AE	1.090	600	151	-	12
SPU	160	TV	1.090	600	142	350	9
SPU	210	-	1.870	1.250	226	750	12

Piastre di aspirazione SPU

Superficie di aspirazione (Ø) da 100 mm a 400 mm

Dati tecnici Piastre di aspirazione SPU

Tipo			Potenza aspir. [N]*	Potenza aspir. d2 [N]**	Volume [cm³]	Raggio del pezzo min. (convesso) [mm]	Diametro interno del tubo d [mm]***
SPU	210	AE	1.870	1.250	194	-	12
SPU	210	B	1.870	1.190	321	750	12
SPU	210	TV	1.870	1.250	192	750	9
SPU	250	-	2.650	1.940	370	2.200	12
SPU	250	B	2.650	1.940	512	1.500	12
SPU	250	TV	2.650	1.940	371	2.200	12
SPU	300	-	3.810	3.010	491	3.500	12
SPU	360	B	5.500	4.730	1.289	3.000	12
SPU	400	-	6.780	5.870	890	6.500	12

*I dati di aspirazione sono valori teorici a -0,6 bar di vuoto e superficie asciutta, piana e liscia del pezzo - vanno intesi come non comprendenti il fattore di sicurezza
**Forza di presa riferita al diametro dei bordi di tenuta d2
***Il diametro del tubo flessibile consigliato si riferisce a una lunghezza tubo di ca. 2 m

Dati di costruzione Piastre di aspirazione SPU

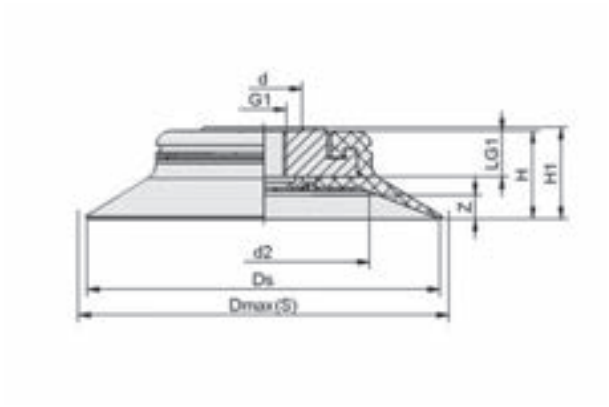

SPU 100

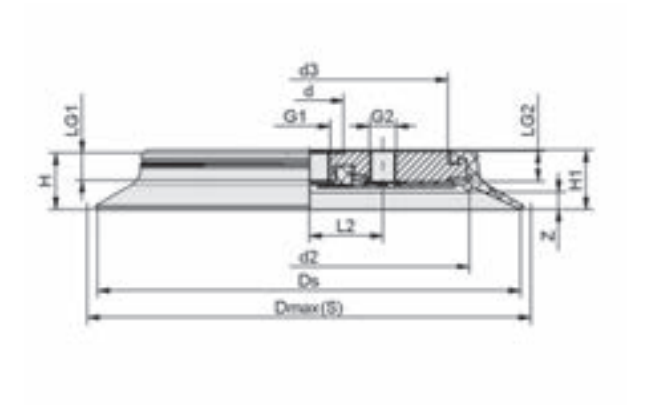

SPU 125 - 400 (B)

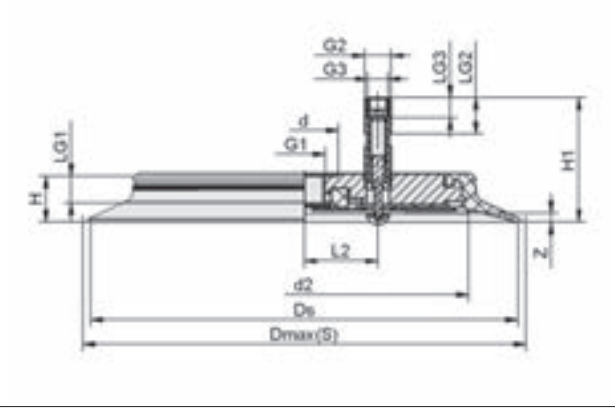

SPU 125 - 250 TV

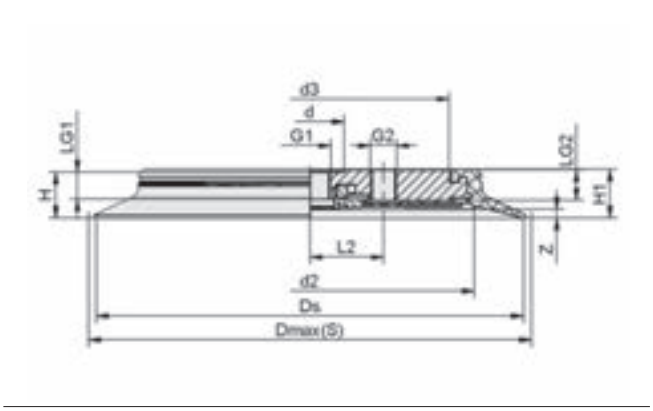

SPU 125 - 210 AE

Piastre di aspirazione SPU

Superficie di aspirazione (Ø) da 100 mm a 400 mm

Dati di costruzione Piastre di aspirazione SPU

Tipo*				d [mm]	d2 [mm]	d3 [mm]	Dmax(S) [mm]**	Ds [mm]	G1	G2	G3	H [mm]	H1 [mm]	L2 [mm]	LG1 [mm]	LG2 [mm]	LG3 [mm]	Z (Corsa) [mm]
SPU	100	G1/4-IG	-	22	60	-	108	100	G1/4"-IG	-	-	25,0	26,0	-	13,0	-	-	7
SPU	125	G1/4-IG	-	22	83	61,0	132	125	G1/4"-IG	G1/4"-IG	-	25,0	26,0	22,0	13,0	14	-	7
SPU	125	G1/4-IG	AE	22	83	61,0	132	125	G1/4"-IG	G1/4"-IG	-	25,0	26,0	22,0	13,0	14	-	7
SPU	125	G1/4-IG	TV	22	83	-	132	125	G1/4"-IG	G1/4"-AG	G1/8"-IG	25,0	62,0	22,0	13,0	36	7	7
SPU	160	G1/2-IG	-	34	113	88,0	170	160	G1/2"-IG	G1-1/4"-IG	-	25,0	26,5	36,5	13,5	15	-	7
SPU	160	G1/2-IG	AE	34	113	88,0	170	160	G1/2"-IG	G1/4"-IG	-	25,0	26,5	36,5	13,5	15	-	7
SPU	160	G1/2-IG	TV	34	113	-	170	160	G1/2"-IG	G1/4"-AG	G1/8"-IG	25,0	62,0	36,5	13,5	18	10	7
SPU	210	G1/2-IG	-	34	163	138,0	220	210	G1/2"-IG	G1/4"-IG	-	25,0	26,5	36,5	13,5	15	-	5
SPU	210	G1/2-IG	AE	34	163	138,0	220	210	G1/2"-IG	G1/4"-IG	-	25,0	26,5	36,5	13,5	15	-	5
SPU	210	G1/2-IG	B	34	159	138,0	220	210	G1/2"-IG	G1/4"-IG	-	29,0	29,5	36,5	13,5	15	-	10
SPU	210	G1/2-IG	TV	34	163	-	220	210	G1/2"-IG	G1/4"-AG	G1/8"-IG	25,0	62,0	36,5	13,5	38	10	5
SPU	250	G1/2-IG	-	34	203	178,0	265	250	G1/2"-IG	G1/2"-IG	-	25,0	26,5	76,0	13,5	15	-	7
SPU	250	G1/2-IG	B	34	203	178,0	265	250	G1/2"-IG	G1/2"-IG	-	29,0	30,0	76,0	13,5	15	-	11
SPU	250	G1/2-IG	TV	34	203	-	265	250	G1/2"-IG	G1/2"-AG	G3/8"-IG	25,0	65,5	76,0	13,5	39	12	7
SPU	300	G1/2-IG	-	34	253	226,5	320	300	G1/2"-IG	G1/2"-IG	-	25,0	26,5	76,0	13,5	15	-	6
SPU	360	G1/2-IG	B	-	309	275,0	385	360	G1/2"-IG	G1/2"-IG	-	35,0	35,5	86,0	17,0	17	-	12
SPU	400	G1/2-IG	-	-	349	315,0	430	400	G1/2"-IG	G1/2"-IG	-	28,5	29,0	86,0	15,5	17	-	6

*Tolleranze ammesse per le parti in elastomero secondo DIN ISO 3302-1 M3
**Corrispondono alle dimensioni esterne della ventosa durante l'aspirazione

Piastre di aspirazione SPK

Superficie di aspirazione (Ø) da 55 mm a 250 mm



Idonei per applicazioni specifiche del settore



Piastre di aspirazione SPK

Applicazione

- Piastra di aspirazione tonda per la movimentazione di pezzi molto ruvidi o di forma articolata (ad es. vetro ornamentale, lamiera scanalata, pietra naturale spezzata)
- Disattivazione di piastre di aspirazione non più occupate per valvole ad impulsi (accessori)

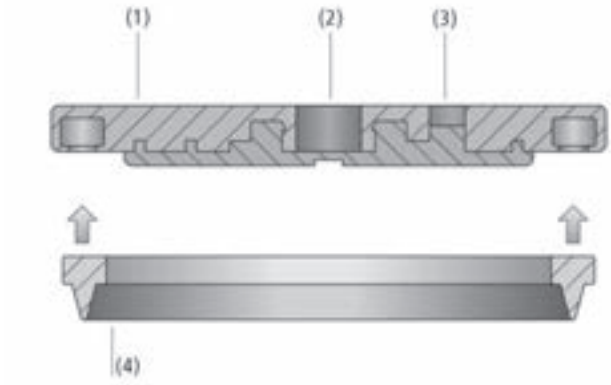

Design Piastre di aspirazione SPK

Struttura

- Piastra aspirante SPK robusta e resistente, costituita da versatile bordo di tenuta MOS (4) in EPDM e piastra portante in alluminio (1)
- Bordo di tenuta senza cucitura adesiva; circolare
- La guarnizione viene bloccata in modo sicuro sulla piastra portante mediante clip
- In caso di usura il bordo di tenuta può essere sostituito senza utensili
- Lato inferiore piastra portante con inserto in elastomero per la protezione del pezzo
- La filettatura per attacco vuoto (2) o valvola ad impulsi (3) (decentrata) allo stato di fornitura è chiusa con un tappo



Piastre di aspirazione SPK per la manipolazione di lamiere scanalate

I nostri punti di forza...

- Bordo di tenuta in EPDM adattabile
- Anello di tenuta bloccato in modo sicuro con una clip sulla piastra portante
- Superficie di appoggio sul lato inferiore
- Volume ridotto
- Ampia gamma di diametri

I vostri vantaggi...

- Adattamento ottimale a pezzi di forma articolata
- Sostituzione rapida di tenuta
- Assenza di deformazioni permanenti con pezzi sottili
- Tempi di ciclo velocissimi
- Grande scelta per i pezzi più diversi

Piastre di aspirazione SPK

Superficie di aspirazione (Ø) da 55 mm a 250 mm

Codice modello Piastre di aspirazione SPK

SPK	–	110	–	MOS EPDM-15	–	G1/2-IG
1		2		3		4

1 – Denominazione in breve

Codice	Esecuzione
SPK	Piatto

2 – Superficie di aspirazione

Codice	Diametro in mm
55…250	ø 55 fino a 250

3 – Materiale

Codice	Materiale
MOS EPDM-15	Gomma spugna di aucciù etileneprolene

4 – Attacco

Codice	Attacco
G1/4-IG	G1/4-IG (IG = femmina)
G1/2-IG	G1/2-IG

La piastra aspirante SPK (anello di tenuta + piastra portante) viene fornita montata. Il prodotto è costituito da:
- Anello di tenuta del tipo DR-SPK – parte in elastomero, disponibile in diversi diametri
- Piastra portante in alluminio con diverse filettature

Parti di ricambio disponibili: anello di tenuta DR-SPK
Accessori disponibli: valvola ad impulsi

Dati di ordinazione Piastre di aspirazione SPK

Tipo	N. articolo
SPK 55 MOS EPDM-15 G1/4-IG	10.01.01.12060
SPK 80 MOS EPDM-15 G1/4-IG	10.01.01.12061
SPK 110 MOS EPDM-15 G1/2-IG	10.01.01.12062
SPK 160 MOS EPDM-15 G1/2-IG	10.01.01.12063
SPK 200 MOS EPDM-15 G1/2-IG	10.01.01.12064
SPK 250 MOS EPDM-15 G1/2-IG	10.01.01.12065

Dati di ordinazione Parti di ricambio Piastre di aspirazione SPK

Tipo	Parti di ricambio		N. articolo
SPK 55 MOS EPDM-15 G1/4-IG	Anello tenuta piastra aspiraz. SPK	DR-SPK 55 MOS EPDM-15	10.01.01.12072
SPK 80 MOS EPDM-15 G1/4-IG	Anello tenuta piastra aspiraz. SPK	DR-SPK 80 MOS EPDM-15	10.01.01.12073
SPK 110 MOS EPDM-15 G1/2-IG	Anello tenuta piastra aspiraz. SPK	DR-SPK 110 MOS EPDM-15	10.01.01.12074
SPK 160 MOS EPDM-15 G1/2-IG	Anello tenuta piastra aspiraz. SPK	DR-SPK 160 MOS EPDM-15	10.01.01.12075
SPK 200 MOS EPDM-15 G1/2-IG	Anello tenuta piastra aspiraz. SPK	DR-SPK 200 MOS EPDM-15	10.01.01.12076
SPK 250 MOS EPDM-15 G1/2-IG	Anello tenuta piastra aspiraz. SPK	DR-SPK 250 MOS EPDM-15	10.01.01.12077

Dati di ordinazione Accessori Piastre di aspirazione SPK

Tipo	Accessori		N. articolo
SPK 55 MOS EPDM-15 G1/4-IG	-	-	-
SPK 80 MOS EPDM-15 G1/4-IG	Valvola ad impulsi	TV G1/4-AG 13	10.05.10.00061
SPK 110 MOS EPDM-15 G1/2-IG	Valvola ad impulsi	TV G1/4-AG 13	10.05.10.00061
SPK 160 MOS EPDM-15 G1/2-IG	Valvola ad impulsi	TV G1/4-AG 13	10.05.10.00061
SPK 200 MOS EPDM-15 G1/2-IG	Valvola ad impulsi	TV G1/2-AG 13	10.05.10.00038
SPK 250 MOS EPDM-15 G1/2-IG	Valvola ad impulsi	TV G1/2-AG 13	10.05.10.00038

Piastre di aspirazione SPK

Superficie di aspirazione (Ø) da 55 mm a 250 mm

Dati tecnici Piastre di aspirazione SPK

Tipo	Potenza aspir. [N]*	Volume [cm³]	Raggio del pezzo min. (convesso) [mm]	Diametro interno del tubo d [mm]**
SPK 55 MOS EPDM-15 G1/4-IG	121	12	250	9
SPK 80 MOS EPDM-15 G1/4-IG	256	22	400	9
SPK 110 MOS EPDM-15 G1/2-IG	471	68	500	12
SPK 160 MOS EPDM-15 G1/2-IG	1.060	129	1.000	12
SPK 200 MOS EPDM-15 G1/2-IG	1.700	199	1.600	12
SPK 250 MOS EPDM-15 G1/2-IG	2.714	291	2.600	12

*I dati di aspirazione sono valori teorici a -0,6 bar di vuoto e superficie asciutta, piana e liscia del pezzo - vanno intesi come non comprendenti il fattore di sicurezza
**Il diametro del tubo flessibile consigliato si riferisce a una lunghezza tubo di ca. 2 m

Dati di costruzione Piastre di aspirazione SPK

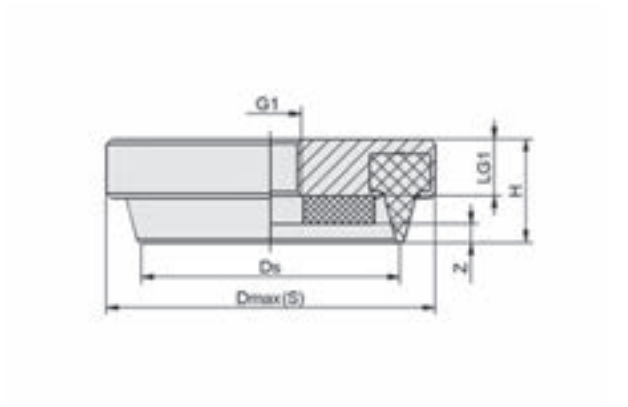

SPK 55

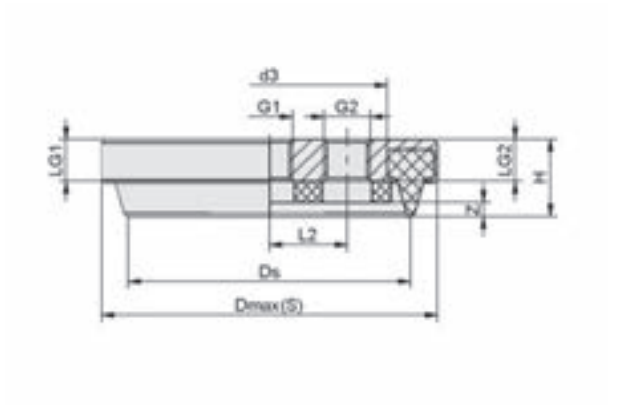

SPK 80 - 250

Tipo*	d3 [mm]	Dmax(S) [mm]**	Ds [mm]	G1	G2***	H [mm]	LG1 [mm]	LG2 [mm]	L2 [mm]	Z (Corsa) [mm]
SPK 55 MOS EPDM-15 G1/4-IG	-	70,0	55	G1/4"-IG	-	22,0	11,5	-	-	4
SPK 80 MOS EPDM-15 G1/4-IG	66,8	95,2	80	G1/4"-IG	G1/4"-IG	22,0	11,5	11,5	22,0	4
SPK 110 MOS EPDM-15 G1/2-IG	96,0	130,0	110	G1/2"-IG	G1/4"-IG	25,5	14,5	14,5	36,5	6
SPK 160 MOS EPDM-15 G1/2-IG	148,0	179,0	159	G1/2"-IG	G1/4"-IG	25,5	14,5	14,5	36,5	6
SPK 200 MOS EPDM-15 G1/2-IG	185,0	219,0	199	G1/2"-IG	G1/2"-IG	25,5	14,5	14,5	76,0	6
SPK 250 MOS EPDM-15 G1/2-IG	235,0	269,0	249	G1/2"-IG	G1/2"-IG	25,5	14,5	14,5	76,0	6

*Tolleranze ammesse per le parti in elastomero secondo DIN ISO 3302-1 M3
**Corrispondono alle dimensioni esterne della ventosa durante l'aspirazione
***Foro chiuso con un tappo cieco

Ventose piatte SGON

Superficie di aspirazione (lxl) da 4 x 2 mm a 90 x 30 mm

UNIVERSAL



Ventose piatte SGON

Idonei per applicazioni specifiche del settore

Applicazione

- Ventosa piatta e ovale per la movimentazione di pezzi lunghi od arcuati, ad es. profili, tubi, confezioni
- Manipolazione di pezzi per intelaiatura ad es. telai di finestre e porte
- Notevole aumento della forza aspirante con pezzi stretti, rispetto alla ventose piatte tonde



Design Ventose piatte SGON

Struttura

- Ventosa robusta e resistente SGON (3) con labbro di tenuta semplice, costituita da ventosa SGO (2) e nipplo di connessione (1)
- Ventosa inserita sul nipplo
- Dalla misura 24 x 8 mm la ventosa è provvista di un morsetto a due orecchie (sicurezza antitorsione)
- Ventosa di recambio e nipplo sono abbinabili leberamente all´interno di una famiglia di nippli

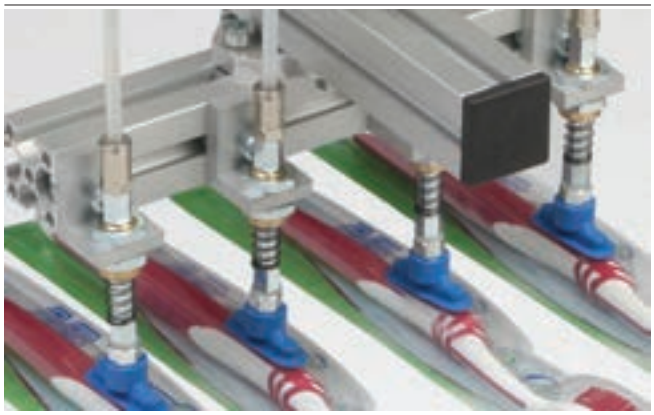

Ventose piatte SGON per la movimentazione di blister imballaggi

I nostri punti di forza...

- Ventose piatte di forma ovale
- Dalla misura 24 x 8 mm la ventosa è provvista di un morsetto a due orecchie
- Struttura ottimizzata
- Superficie di appoggio sul lato inferiore

I vostri vantaggi...

- Per i pezzi lunghi (profili, tubi) o pezzi piatti con nervature
- Sicurezza antitorsione durante l'impiego
- Grande forza aspirante con misure ridotte
- Assenza di deformazioni permanenti con pezzi sottili

Ventose piatte SGON

Superficie di aspirazione (lxl) da 4 x 2 mm a 90 x 30 mm

Codice modello Ventose piatte SGON

SGON	–	30x10	–	SI-60	–	G1/8-IG
1		2		3		4

1 – Denominazione in breve

Codice	Esecuzione
SGON	Piatto, ovale

2 – Superficie di aspirazione

Codice	lxl in mm
4x2…90x30	4x2 fino a 90x30

3 – Materiale

Codice	Materiale
HT1-60	Materiale a temperatura elevata
NBR-55	Caucciù al nitrile
NBR-60	Caucciù al nitrile
NBR-70	Caucciù al nitrile
NBR-AS-55	Caucciù al nitrile
NBR-AS-60	Caucciù al nitrile
SI-60	Silicone
SI-65	Silicone
SI-70	Silicone

4 – Attacco

Codice	Attacco
M3-AG	M3-AG (AG = maschio)
M5-AG	M5-AG
M5-IG	M5-IG (IG = femmina)
G1/8-AG	G1/8-AG
G1/8-IG	G1/8-IG
G1/4-AG	G1/4-AG
G1/4-IG	G1/4-IG

La ventosa SGON (parte in elastomero + nipplo di connessione) viene fornita non montata. La fornitura è costituita da:
- Ventosa del tipo SGO – parte in elastomero, disponibile in diversi misuri (lxl) e materiali
- Nipplo di connessione del tipo SA-NIP – disponibile con diverse filettature
- A partire dalla misura 24 x 8 mm la ventosa è provvista di un morsetto a due orecchie

Parti di ricambio disponibili: ventosa SGO, nipplo di connessione SA-NIP, morsetto a due orecchie

Dati di ordinazione Ventose piatte SGON

Tipo			Materiale aspiratore con ShA: *				
			HT1-60	NBR-55	NBR-60	NBR-70	NBR-AS-55
SGON	4x2	M3-AG	10.01.05.00404	-	10.01.01.00564	-	-
SGON	7x3.5	M3-AG	10.01.05.00405	-	10.01.01.00489	-	-
SGON	12x4	M5-AG	10.01.05.00406	10.01.05.00236	-	-	10.01.05.00238
SGON	15x5	M5-AG	10.01.05.00407	-	10.01.05.00106	-	-
SGON	15x5	M5-IG	10.01.05.00418	-	10.01.05.00105	-	-
SGON	18x6	M5-AG	10.01.05.00408	-	10.01.05.00104	-	-
SGON	18x6	M5-IG	10.01.05.00419	-	10.01.05.00103	-	-
SGON	24x8	G1/8-AG	10.01.05.00409	-	10.01.05.00102	-	-
SGON	24x8	G1/8-IG	10.01.05.00420	-	10.01.05.00101	-	-
SGON	30x10	G1/8-AG	10.01.05.00410	-	10.01.05.00100	-	-
SGON	30x10	G1/8-IG	10.01.05.00421	-	10.01.05.00099	-	-
SGON	45x15	G1/4-AG	10.01.05.00411	-	10.01.05.00098	-	-
SGON	45x15	G1/4-IG	10.01.05.00422	-	10.01.05.00097	-	-
SGON	60x20	G1/4-AG	10.01.05.00412	-	10.01.05.00096	-	-
SGON	60x20	G1/4-IG	10.01.05.00423	-	10.01.05.00095	-	-
SGON	75x25	G1/4-AG	10.01.05.00413	-	10.01.05.00094	-	-
SGON	75x25	G1/4-IG	10.01.05.00424	-	10.01.05.00093	-	-
SGON	90x30	G1/4-AG	-	-	-	10.01.05.00092	-
SGON	90x30	G1/4-IG	-	-	-	10.01.05.00091	-

*Altri dati materiale all'inizio del capitolo „Ventose a vuoto"

Ventose piatte SGON

Superficie di aspirazione (lxl) da 4 x 2 mm a 90 x 30 mm

Dati di ordinazione Ventose piatte SGON

Tipo			Materiale aspiratore con ShA: *			
			NBR-AS-60	SI-60	SI-65	SI-70
SGON	4x2	M3-AG	-	10.01.01.00565	-	-
SGON	7x3.5	M3-AG	10.01.05.00228	10.01.01.00567	-	-
SGON	12x4	M5-AG	-	-	10.01.01.00221	-
SGON	15x5	M5-AG	10.01.05.00229	10.01.05.00120	-	-
SGON	15x5	M5-IG	-	10.01.05.00119	-	-
SGON	18x6	M5-AG	10.01.05.00230	10.01.05.00118	-	-
SGON	18x6	M5-IG	-	10.01.05.00117	-	-
SGON	24x8	G1/8-AG	10.01.05.00231	10.01.05.00088	-	-
SGON	24x8	G1/8-IG	-	10.01.05.00087	-	-
SGON	30x10	G1/8-AG	-	10.01.05.00116	-	-
SGON	30x10	G1/8-IG	-	10.01.05.00115	-	-
SGON	45x15	G1/4-AG	-	10.01.05.00114	-	-
SGON	45x15	G1/4-IG	-	10.01.05.00113	-	-
SGON	60x20	G1/4-AG	-	10.01.05.00112	-	-
SGON	60x20	G1/4-IG	-	10.01.05.00111	-	-
SGON	75x25	G1/4-AG	-	10.01.05.00110	-	-
SGON	75x25	G1/4-IG	-	10.01.05.00109	-	-
SGON	90x30	G1/4-AG	-	-	-	10.01.05.00108
SGON	90x30	G1/4-IG	-	-	-	10.01.05.00107

*Altri dati materiale all'inizio del capitolo „Ventose a vuoto"

Dati di ordinazione Parti di ricambio Ventose piatte SGON

Tipo		Materiale aspiratore con ShA: *				
		FPM-50	HT1-60	NBR-55	NBR-60	NBR-70
SGO	4x2	-	10.01.05.00426	-	10.01.01.00456	-
SGO	7x3.5	-	10.01.05.00427	-	10.01.01.00488	-
SGO	12x4	-	10.01.05.00428	10.01.05.00235	-	-
SGO	15x5	-	10.01.05.00429	-	10.01.05.00071	-
SGO	18x6	-	10.01.05.00430	-	10.01.05.00072	-
SGO	24x8	-	10.01.05.00437	-	10.01.05.00151	-
SGO	30x10	10.01.05.00848	10.01.05.00438	-	10.01.05.00152	-
SGO	45x15	-	10.01.05.00439	-	10.01.05.00153	-
SGO	60x20	-	10.01.05.00440	-	10.01.05.00154	-
SGO	75x25	-	10.01.05.00441	-	10.01.05.00155	-
SGO	90x30	-	-	-	-	10.01.05.00156

*Altri dati materiale all'inizio del capitolo „Ventose a vuoto"

Tipo		Materiale aspiratore con ShA: *				
		NBR-AS-55	NBR-AS-60	SI-60	SI-65	SI-70
SGO	4x2	-	-	10.01.01.00463	-	-
SGO	7x3.5	-	10.01.05.00224	10.01.01.00464	-	-
SGO	12x4	10.01.05.00237	-	-	10.01.01.00222	-
SGO	15x5	-	10.01.05.00225	10.01.05.00079	-	-
SGO	18x6	-	10.01.05.00226	10.01.05.00080	-	-
SGO	24x8	-	10.01.05.00227	10.01.05.00157	-	-
SGO	30x10	-	-	10.01.05.00158	-	-
SGO	45x15	-	-	10.01.05.00159	-	-
SGO	60x20	-	-	10.01.05.00160	-	-
SGO	75x25	-	-	10.01.05.00161	-	-
SGO	90x30	-	-	-	-	10.01.05.00162

*Altri dati materiale all'inizio del capitolo „Ventose a vuoto"

Ventose piatte SGON

Superficie di aspirazione (lxl) da 4 x 2 mm a 90 x 30 mm

Dati di ordinazione Parti di ricambio Ventose piatte SGON

Tipo			Parti di ricambio		N. articolo
SGON	4x2	M3-AG	Nipplo di collegamento ventosa	SA-NIP N003 M3-AG DN100	10.01.01.00316
SGON	7x3.5	M3-AG	Nipplo di collegamento ventosa	SA-NIP N003 M3-AG DN100	10.01.01.00316
SGON	12x4	M5-AG	Nipplo di collegamento ventosa	SA-NIP N020 M5-AG DN180	10.01.01.00312
SGON	15x5	M5-AG	Nipplo di collegamento ventosa	SA-NIP N021 M5-AG DN200	10.01.05.00126
SGON	15x5	M5-IG	Nipplo di collegamento ventosa	SA-NIP N021 M5-IG DN200	10.01.05.00125
SGON	18x6	M5-AG	Nipplo di collegamento ventosa	SA-NIP N021 M5-AG DN200	10.01.05.00126
SGON	18x6	M5-IG	Nipplo di collegamento ventosa	SA-NIP N021 M5-IG DN200	10.01.05.00125
SGON	24x8	G1/8-AG	Nipplo di collegamento ventosa	SA-NIP N022 G1/8-AG DN350	10.01.05.00124
SGON	24x8	G1/8-IG	Nipplo di collegamento ventosa	SA-NIP N022 G1/8-IG DN350	10.01.05.00123
SGON	30x10	G1/8-AG	Nipplo di collegamento ventosa	SA-NIP N022 G1/8-AG DN350	10.01.05.00124
SGON	30x10	G1/8-IG	Nipplo di collegamento ventosa	SA-NIP N022 G1/8-IG DN350	10.01.05.00123
SGON	45x15	G1/4-AG	Nipplo di collegamento ventosa	SA-NIP N023 G1/4-AG DN350	10.01.05.00122
SGON	45x15	G1/4-IG	Nipplo di collegamento ventosa	SA-NIP N023 G1/4-IG DN350	10.01.05.00121
SGON	60x20	G1/4-AG	Nipplo di collegamento ventosa	SA-NIP N023 G1/4-AG DN350	10.01.05.00122
SGON	60x20	G1/4-IG	Nipplo di collegamento ventosa	SA-NIP N023 G1/4-IG DN350	10.01.05.00121
SGON	75x25	G1/4-AG	Nipplo di collegamento ventosa	SA-NIP N023 G1/4-AG DN350	10.01.05.00122
SGON	75x25	G1/4-IG	Nipplo di collegamento ventosa	SA-NIP N023 G1/4-IG DN350	10.01.05.00121
SGON	90x30	G1/4-AG	Nipplo di collegamento ventosa	SA-NIP N023 G1/4-AG DN350	10.01.05.00122
SGON	90x30	G1/4-IG	Nipplo di collegamento ventosa	SA-NIP N023 G1/4-IG DN350	10.01.05.00121

Tipo		Parti di ricambio		N. articolo
SGON	24x8	Morsetto a due orecchie	ZOKL 11-13	10.07.10.00032
SGON	30x10	Morsetto a due orecchie	ZOKL 11-13	10.07.10.00032
SGON	45x15	Morsetto a due orecchie	ZOKL 15-18	10.07.10.00033
SGON	60x20	Morsetto a due orecchie	ZOKL 15-18	10.07.10.00033
SGON	75x25	Morsetto a due orecchie	ZOKL 15-18	10.07.10.00033
SGON	90x30	Morsetto a due orecchie	ZOKL 15-18	10.07.10.00033

Dati tecnici Ventose piatte SGON

Tipo		Potenza aspir. [N]*	Volume [cm³]	Raggio del pezzo min. (convesso) [mm]	Diametro interno del tubo d [mm]**	Famiglia raccordo
SGON	4x2	0,42	0,018	1	2	N 003
SGON	7x3.5	1,00	0,029	3	2	N 003
SGON	12x4	1,80	0,173	3	2	N 020
SGON	15x5	3,10	0,175	4	2	N 021
SGON	18x6	4,50	0,205	4	2	N 021
SGON	24x8	8,00	0,327	8	4	N 022
SGON	30x10	12,20	0,516	8	4	N 022
SGON	45x15	28,20	2,306	10	6	N 023
SGON	60x20	50,10	3,611	20	6	N 023
SGON	75x25	78,30	5,860	30	6	N 023
SGON	90x30	112,60	9,473	35	6	N 023

*I dati di aspirazione sono valori teorici a -0,6 bar di vuoto e superficie asciutta, piana e liscia del pezzo - vanno intesi come non comprendenti il fattore di sicurezza

**Il diametro del tubo flessibile consigliato si riferisce a una lunghezza tubo di ca. 2 m

Ventose piatte SGON

Superficie di aspirazione (lxl) da 4 x 2 mm a 90 x 30 mm

Dati di costruzione Ventose piatte SGON

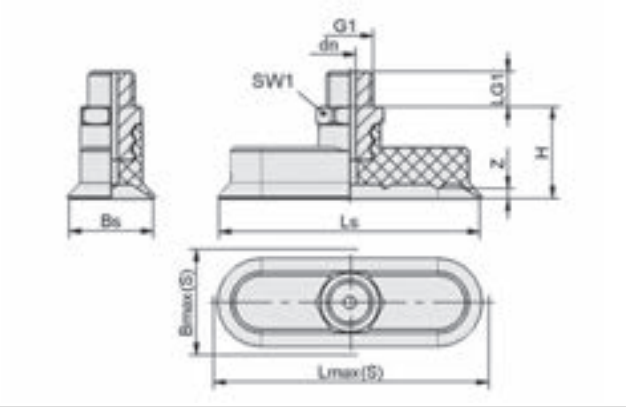

SGON 4x2 - 90x30 AG

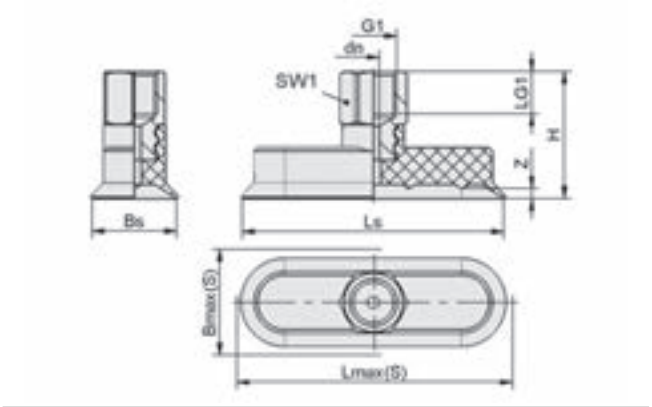

SGON 15x5 - 90x30 IG

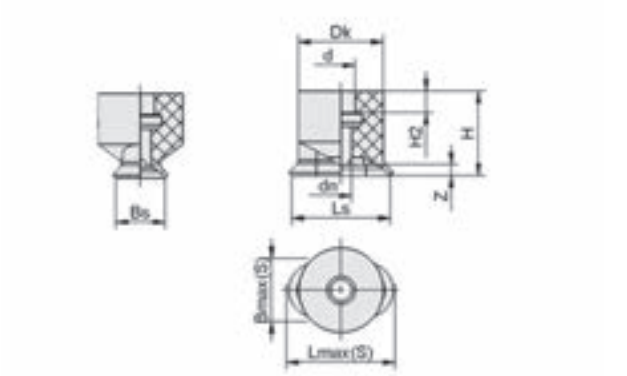

SGO 4x2, 7x3.5

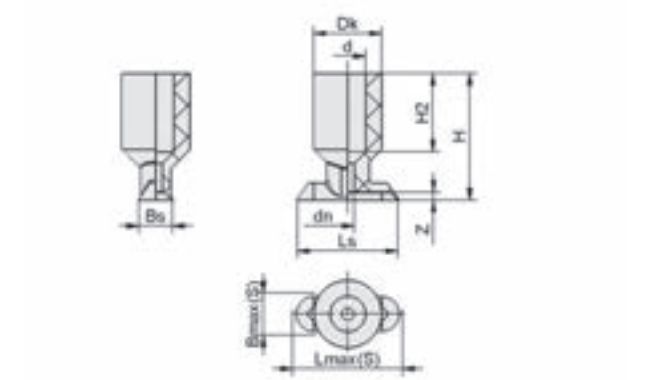

SGO 12x4

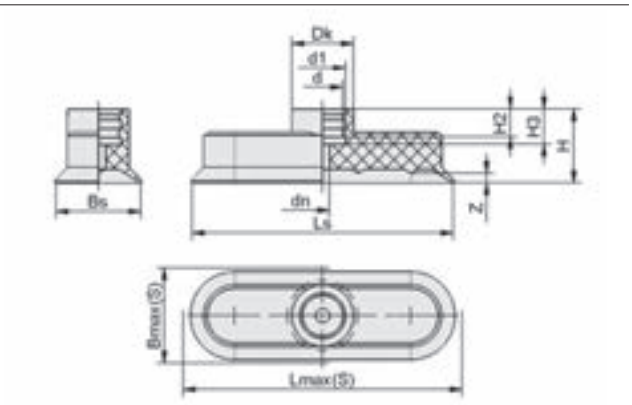

SGO 15x5 - 90x30

Ventose piatte SGON

Superficie di aspirazione (lxl) da 4 x 2 mm a 90 x 30 mm

Dati di costruzione Ventose piatte SGON

Tipo*			Bmax(S) [mm]**	Bs [mm]	dn [mm]	G1	H [mm]	LG1 [mm]	Lmax(S) [mm]***	Ls [mm]	SW1 [mm]	Z (Corsa) [mm]
SGON	4x2	M3-AG	2,5	2,0	1,0	M3-AG	8	3,0	4,5	4,0	5	0,5
SGON	7x3.5	M3-AG	4,5	3,5	1,0	M3-AG	8	3,0	7,5	7,0	5	0,8
SGON	12x4	M5-AG	5,0	3,9	1,5	M5-AG	18	4,5	13,0	11,9	8	0,5
SGON	15x5	M5-AG	5,5	5,0	1,2	M5-AG	17	5,0	15,5	15,0	8	0,7
SGON	15x5	M5-IG	5,5	5,0	1,2	M5-IG	22	5,5	15,5	15,0	8	0,7
SGON	18x6	M5-AG	7,0	6,0	1,5	M5-AG	17	5,0	18,5	18,0	8	0,8
SGON	18x6	M5-IG	7,0	6,0	1,5	M5-IG	22	5,5	18,5	18,0	8	0,8
SGON	24x8	G1/8-AG	9,0	8,0	1,5	G1/8"-AG	17	8,0	24,5	24,0	14	1,0
SGON	24x8	G1/8-IG	9,0	8,0	1,5	G1/8"-IG	25	9,0	24,5	24,0	14	1,0
SGON	30x10	G1/8-AG	11,5	9,4	2,5	G1/8"-AG	17	8,0	30,5	29,4	14	1,5
SGON	30x10	G1/8-IG	11,5	9,4	2,5	G1/8"-IG	25	9,0	30,5	29,4	14	1,5
SGON	45x15	G1/4-AG	16,5	14,4	3,0	G1/4"-AG	26	10,0	46,0	44,4	17	2,0
SGON	45x15	G1/4-IG	16,5	14,4	3,0	G1/4"-IG	36	12,0	46,0	44,4	17	2,0
SGON	60x20	G1/4-AG	22,0	19,0	3,5	G1/4"-AG	26	10,0	61,0	59,0	17	2,5
SGON	60x20	G1/4-IG	22,0	20,0	3,5	G1/4"-IG	36	12,0	61,0	60,0	17	2,5
SGON	75x25	G1/4-AG	27,5	25,0	3,5	G1/4"-AG	26	10,0	77,0	75,0	17	2,8
SGON	75x25	G1/4-IG	27,5	25,0	3,5	G1/4"-IG	36	12,0	77,0	75,0	17	2,8
SGON	90x30	G1/4-AG	33,0	30,0	3,5	G1/4"-AG	26	10,0	92,5	90,0	17	3,5
SGON	90x30	G1/4-IG	33,0	30,0	3,5	G1/4"-IG	36	12,0	92,5	90,0	17	3,5

*Tolleranze ammesse per le parti in elastomero secondo DIN ISO 3302-1 M3
**Corrispondono alle dimensioni esterne della ventosa durante l'aspirazione
***Corrispondono alle dimensioni esterne della ventosa durante l'aspirazione

Tipo*		Bmax(S) [mm]**	Bs [mm]	d [mm]	dn [mm]	Dk [mm]	d1 [mm]	H [mm]	H2 [mm]	H3 [mm]	Lmax(S) [mm]***	Ls [mm]	Z (Corsa) [mm]
SGO	4x2	2,5	2,2	1,2	1,2	2,2	-	3,0	1,5	-	4,5	4,2	0,5
SGO	7x3.5	4,5	3,5	1,5	1,5	6,0	-	6,0	1,5	-	7,5	7,0	0,8
SGO	12x4	5,0	4,0	4,2	1,5	8,0	-	15,0	9,3	-	13,0	12,0	0,5
SGO	15x5	5,5	4,6	4,5	1,2	8,5	6	12,0	3,0	5,5	15,5	14,6	0,7
SGO	18x6	7,0	5,6	4,5	1,5	8,5	6	12,0	3,0	5,5	18,5	17,6	0,8
SGO	24x8	9,0	7,6	5,5	1,5	11,5	7	12,0	3,0	5,5	24,5	23,6	1,0
SGO	30x10	11,5	9,4	5,5	2,5	11,5	7	12,0	3,0	5,5	30,5	29,4	1,5
SGO	45x15	16,5	14,4	11,5	3,0	15,5	13	21,0	8,0	10,0	46,0	44,4	2,0
SGO	60x20	22,0	19,0	11,5	4,0	15,5	13	21,0	8,0	10,0	61,0	59,0	2,5
SGO	75x25	27,5	24,0	11,5	4,0	17,5	13	21,0	8,0	10,0	77,0	74,0	2,8
SGO	90x30	33,0	29,0	11,5	4,0	17,5	13	21,0	8,0	10,0	92,5	89,0	3,5

*Tolleranze ammesse per le parti in elastomero secondo DIN ISO 3302-1 M3
**Corrispondono alle dimensioni esterne della ventosa durante l'aspirazione
***Corrispondono alle dimensioni esterne della ventosa durante l'aspirazione

Piastre di aspirazione SPLO

Superficie di aspirazione (lxl) da 60 x 20 mm a 370 x 80 mm

UNIVERSAL

Idonei per applicazioni specifiche del settore



Piastre di aspirazione SPLO

Applicazione

- Piastra di aspirazione ovale per la movimentazione di pezzi lunghi e stretti ad es. profili, intelaiatura finestre e porte
- Con pezzi lunghi e stretti notevole aumento della forza aspirante rispetto alla ventose piatte tonde
- Disponibili SPLO 100x32-TV e SPLO 300x100-TV con valvola ad impulsi per la richiesta pezzi
- Da SPLO 100x30 fino a SPLO 300x100 per la manipolazione di pezzi molto arcuati mediante labbri di tenuta lunghe



Design Piastre di aspirazione SPLO

Struttura

- Piastra di aspirazione robusta e resistente con labbro di tenuta semplice
- Labbro di tenuta vulcanizzato sulla piastra portante
- SPLO 100x32-TV e SPLO 300x100-TV con valvola ad impulsi
- Labbro di tenuta in NBR non lascia impronte

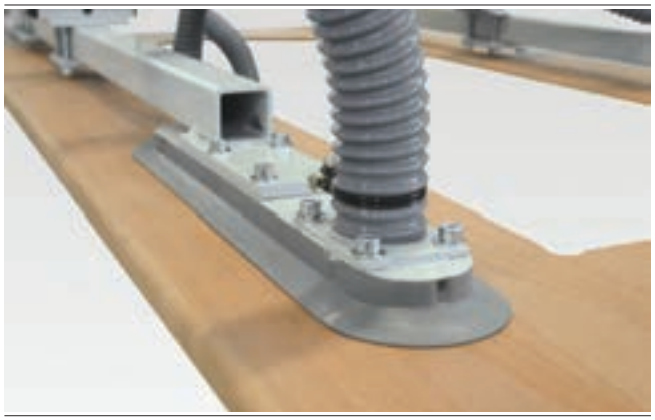

Piastre di aspirazione SPLO per la movimentazione di porta di legno

I nostri punti di forza...

- Piastra di aspirazione di forma ovale
- Piastra portante in acciaio / alluminio con labbro di tenuta vulcanizzato
- Labbro di tenuta in NBR
- Diverse dimensioni e forme

I vostri vantaggi...

- Movimentazione di pezzi lunghi e arcuati (ad es. profili)
- Carico estremo e montaggio versatile
- Non lascia impronte, adatte per superfici delicate
- Grande scelta per i pezzi più diversi

Piastre di aspirazione SPLO

Superficie di aspirazione (lxl) da 60 x 20 mm a 370 x 80 mm

Codice modello Piastre di aspirazione SPLO

SPLO	–	60x20	–	NBR-55	–	G1/8-IG	–	
1		2		3		4		5

1 – Denominazione in breve

Codice	Esecuzione
SPLO	Piatto, ovale

2 – Superficie di aspirazione

Codice	lxl in mm
60x20…370x80	60x20 fino a 370x80

3 – Materiale

Codice	Materiale
NBR-55	Caucciù al nitrile

4 – Attacco

Codice	Attacco
G1/8-IG	G1/8-IG (IG = femmelle)
G1/4-IG	G1/4-IG

5 – Integrazione del prodotto

Codice	Tipo
TV	Valvola ad impulsi

La piastra di aspirazione SPLO, disponibile in diversi diametri e valvola ad impulsi optionale, viene con piastra portante vulcanizzato a la parte in elastomero.

Dati di ordinazione Piastre di aspirazione SPLO

Tipo*	N. articolo
SPLO 60x20 NBR-55 G1/8-IG	10.01.05.00001
SPLO 100x30 NBR-55	10.01.05.00182
SPLO 100x32 NBR-55 G1/4-IG	10.01.05.00002
SPLO 100x32 NBR-55 TV	10.01.05.00003
SPLO 150x55 NBR-55	10.01.05.00046
SPLO 200x30 NBR-55	10.01.05.00183
SPLO 200x55 NBR-55	10.01.05.00004
SPLO 250x55 NBR-55	10.01.05.00186
SPLO 300x30 NBR-55	10.01.05.00184
SPLO 300x55 NBR-55	10.01.05.00187
SPLO 300x100 NBR-55	10.01.05.00050
SPLO 300x100 NBR-55 TV	10.01.05.00188
SPLO 370x80 NBR-55	10.01.05.00006

*Altri dati materiale all'inizio del capitolo „Ventose a vuoto"

Dati tecnici Piastre di aspirazione SPLO

Tipo	Potenza aspir. [N]*	Volume [cm³]	Raggio del pezzo min. (convesso) [mm]
SPLO 60x20 NBR-55 G1/8-IG	50	3	15
SPLO 100x30 NBR-55	126	10	25
SPLO 100x32 NBR-55 G1/4-IG	134	11	50
SPLO 100x32 NBR-55 TV	134	11	50
SPLO 150x55 NBR-55	340	60	75
SPLO 200x30 NBR-55	260	24	30
SPLO 200x55 NBR-55	465	80	50
SPLO 250x55 NBR-55	590	83	50
SPLO 300x30 NBR-55	400	32	30
SPLO 300x55 NBR-55	710	93	50
SPLO 300x100 NBR-55	1.250	256	175
SPLO 300x100 NBR-55 TV	1.250	256	175
SPLO 370x80 NBR-55	1.270	194	100

*I dati di aspirazione sono valori teorici a -0,6 bar di vuoto e superficie asciutta, piana e liscia del pezzo - vanno intesi come non comprendenti il fattore di sicurezza

Piastre di aspirazione SPLO

Superficie di aspirazione (lxl) da 60 x 20 mm a 370 x 80 mm

Dati di costruzione Piastre di aspirazione SPLO

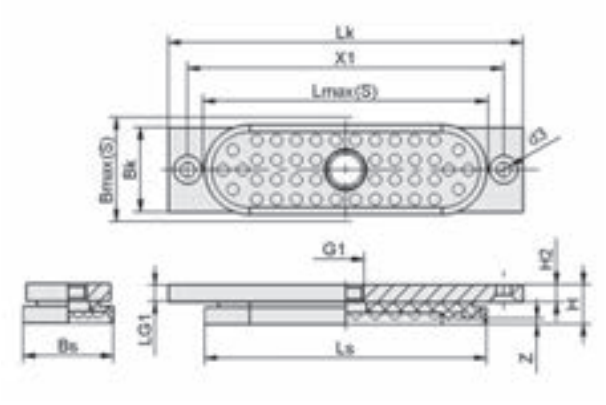

SPLO 60x20, 100x32

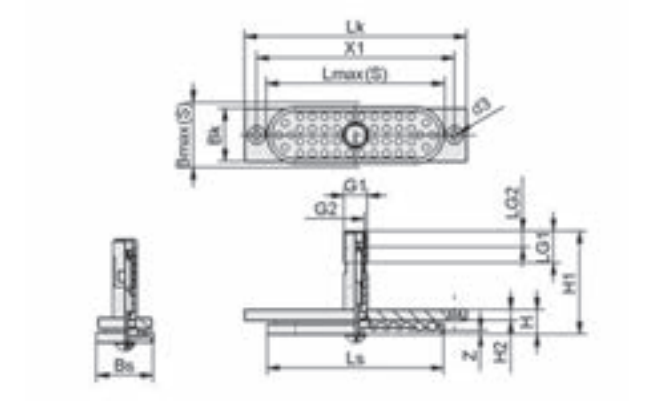

SPLO 100x32 TV

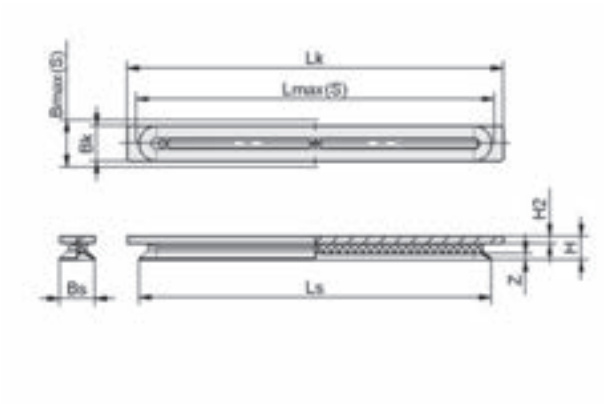

SPLO 100x30, 200x30, 300x30

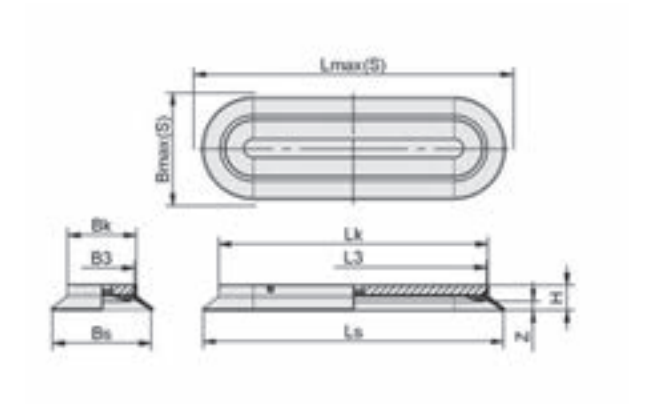

SPLO 150x55, 200x55, 250x55, 300x55

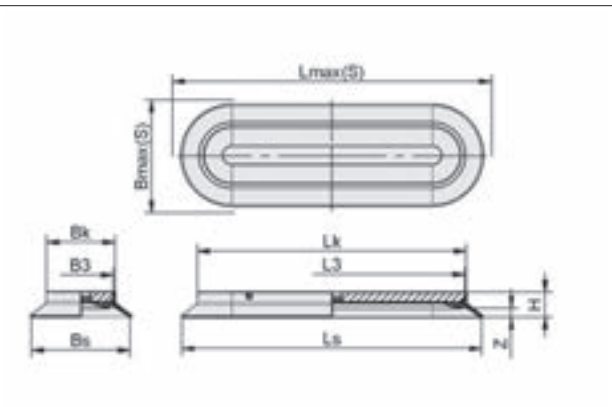

SPLO 300x100

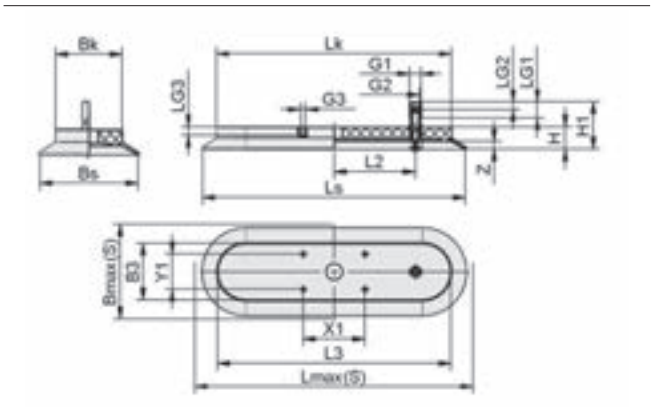

SPLO 300x100 TV

Piastre di aspirazione SPLO

Superficie di aspirazione (lxl) da 60 x 20 mm a 370 x 80 mm

Dati di costruzione Piastre di aspirazione SPLO

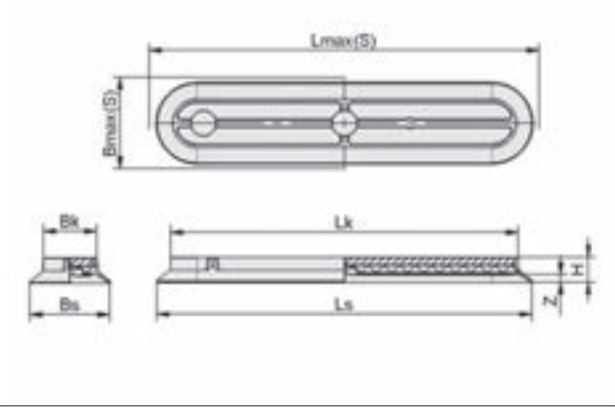

SPLO 370x80

Tipo*	Bk [mm]	Bmax(S) [mm]**	Bs [mm]	B3 [mm]	d3 [mm]	G1	G2	G3	H [mm]	H1 [mm]	H2 [mm]
SPLO 60x20 NBR-55 G1/8-IG	20	21,0	19,0	-	4,5	G1/8"-IG	-	-	12,6	-	6
SPLO 100x30 NBR-55	30	33,5	28,7	-	-	-	-	-	21,0	-	6
SPLO 100x32 NBR-55 G1/4-IG	30	34,0	32,0	-	5,3	G1/4"-IG	-	-	14,0	-	6
SPLO 100x32 NBR-55 TV	30	34,0	32,0	-	5,3	G1/4"-AG	G1/8"-IG	-	14,0	54,0	6
SPLO 150x55 NBR-55	32	61,0	52,3	29	-	-	-	-	19,4	-	-
SPLO 200x30 NBR-55	30	32,0	29,2	-	-	-	-	-	20,6	-	6
SPLO 200x55 NBR-55	31	62,0	50,7	26	-	-	-	-	22,0	-	-
SPLO 250x55 NBR-55	32	58,0	47,6	29	-	-	-	-	22,0	-	-
SPLO 300x30 NBR-55	30	33,0	30,0	-	-	-	-	-	20,0	-	6
SPLO 300x55 NBR-55	31	60,0	51,4	28	-	-	-	-	19,0	-	-
SPLO 300x100 NBR-55	68	108,0	98,8	65	-	-	-	-	25,0	-	-
SPLO 300x100 NBR-55 TV	68	108,0	98,8	65	-	G1/4"-AG	G1/8"-IG	M6-IG	25,0	53,5	-
SPLO 370x80 NBR-55	53	86,0	79,4	45	-	-	-	-	25,0	-	-

*Tolleranze ammesse per le parti in elastomero secondo DIN ISO 3302-1 M3
**Corrispondono alle dimensioni esterne della ventosa durante l'aspirazione

Tipo*	LG1 [mm]	LG2 [mm]	LG3 [mm]	Lk [mm]	Lmax(S) [mm]**	Ls [mm]	L2 [mm]	L3 [mm]	X1 [mm]	Y1 [mm]	Z (Corsa) [mm]
SPLO 60x20 NBR-55 G1/8-IG	6	-	-	75,0	61,0	59,0	-	-	65	-	3
SPLO 100x30 NBR-55	-	-	-	120,0	120,0	98,0	-	-	-	-	5
SPLO 100x32 NBR-55 G1/4-IG	6	-	-	125,8	125,8	100,0	-	-	112	-	2
SPLO 100x32 NBR-55 TV	18	9	-	125,8	125,8	100,0	-	-	112	-	2
SPLO 150x55 NBR-55	-	-	-	126,5	157,0	147,3	-	124,0	-	-	7
SPLO 200x30 NBR-55	-	-	-	220,0	203,0	200,0	-	-	-	-	6
SPLO 200x55 NBR-55	-	-	-	178,0	208,0	197,7	-	171,0	-	-	9
SPLO 250x55 NBR-55	-	-	-	226,0	255,0	243,0	-	224,5	-	-	8
SPLO 300x30 NBR-55	-	-	-	320,0	304,0	300,0	-	-	-	-	5
SPLO 300x55 NBR-55	-	-	-	275,3	305,0	296,4	-	273,0	-	-	7
SPLO 300x100 NBR-55	-	-	-	266,7	308,0	297,8	-	264,0	-	-	9
SPLO 300x100 NBR-55 TV	13	10	9	266,7	308,0	297,8	92	264,0	70	40	9
SPLO 370x80 NBR-55	-	-	-	344,9	376,0	372,4	-	338,0	-	-	8

*Tolleranze ammesse per le parti in elastomero secondo DIN ISO 3302-1 M3
**Corrispondono alle dimensioni esterne della ventosa durante l'aspirazione

Ventose a soffietto FSGA (1,5 pieghe)

Superficie di aspirazione (Ø) da 4 mm a 78 mm

UNIVERSAL

Idonei per applicazioni specifiche del settore



Ventose a soffietto FSGA (1,5 pieghe)

Applicazione

- Ventosa a soffietto tonda con 1,5 pieghe per la movimentazione di pezzi sensibili grazie all'ammortizzamento dovuto alle pieghe e al labbro di tenuta morbido
- Manipolazione di pezzi non piani, ad esempio tubi (adattamento ottimale a superfici concave e convesse, grazie alle pieghe)

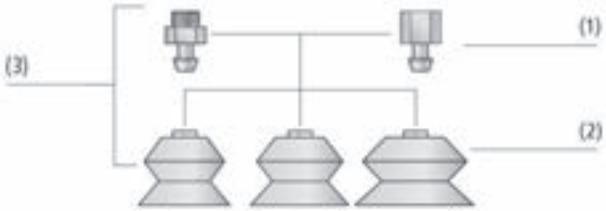

Design Ventose a soffietto FSGA (1,5 pieghe)

Struttura

- Ventosa robusta e resistente FSGA (3) con labbro di tenuta semplice, costituita da ventosa FGA (2) con 1,5 pieghe e nipplo di connessione (1)
- Tutti i nippli inseriti
- Ventose a partire da diametri di 25 mm, con superficie di appoggio sul lato inferiore
- Ventosa di ricambio e nipplo sono abbinabili liberamente all´interno di una famiglia di nippli



Ventose a soffietto FSGA per la movimentazione di cartoni

I nostri punti di forza...

- Ampia gamma di diametri e materiali
- Labbro di tenuta morbido e abbondante
- 1,5 pieghe; superficie di appoggio sul lato inferiore (diametro > 25 mm)
- Elevata rigidezza della piega superiore

I vostri vantaggi...

- Grande scelta per i pezzi più diversi
- Ottimo adeguamento alle superfici arcuate o ai pezzi non piani
- Elevato potere di aspirazione e ammortizzamento ottimale durante la posa sul pezzo
- Elevata stabilità in presenza di forze orizzontali e di accelerazioni elevate

Ventose a soffietto FSGA (1,5 pieghe)

Superficie di aspirazione (Ø) da 4 mm a 78 mm

Codice modello Ventose a soffietto FSGA (1,5 pieghe)

FSGA	–	14	–	HT1-60	–	G1/8-IG
1		2		3		4

1 – Denominazione in breve

Codice	Esecuzione
FSGA	1,5 pieghe

2 – Superficie di aspirazione

Codice	Diametro in mm
4…78	ø 4 fino a 78

3 – Materiale

Codice	Materiale
HT1-60	Materiale a temperatura elevata
NBR-55	Caucciù al nitrile
NK-45	Caucciù naturale
SI-55	Silicone
SI-HD	Silicone
SI-MD	Silicone

4 – Attacco

Codice	Attacco
M3-AG	M3-AG (AG = maschio)
M5-AG	M5-AG
M5-IG	M5-IG (IG = femmina)
G1/8-AG	G1/8-AG
G1/8-IG	G1/8-IG
G1/4-AG	G1/4-AG
G1/4-IG	G1/4-IG

La ventosa FSGA (parte in elastomero + nipplo di connessione) viene fornita non montata (a partire da diametro 33 mm montata).
La fornitura è costituita da:

- Ventosa del tipo FGA – parte in elastomero, disponibile in diversi diametri e materiali
- Nipplo di connessione del tipo SA-NIP – disponibile con diverse filettature

Parti di ricambio disponibili: ventosa FGA, nipplo di connessione SA-NIP

Dati di ordinazione Ventose a soffietto FSGA (1,5 pieghe)

Tipo			Materiale aspiratore con ShA: *					
			HT1-60	NBR-55	NK-45	SI-55	SI-HD	SI-MD-55
FSGA	4	M3-AG	10.01.06.04145	10.01.06.04143	-	10.01.06.04144	-	-
FSGA	6	M5-AG	10.01.06.02996	10.01.06.02994	-	10.01.06.02995	10.01.06.04175	-
FSGA	6	M5-IG	10.01.06.03000	10.01.06.02998	-	10.01.06.02999	10.01.06.04174	-
FSGA	11	M5-AG	10.01.06.01227	10.01.06.00076	10.01.06.00406	10.01.06.00086	10.01.06.04176	10.01.06.04193
FSGA	11	G1/8-AG	10.01.06.01226	10.01.06.00075	10.01.06.00408	10.01.06.00085	10.01.06.04177	10.01.06.04194
FSGA	11	G1/8-IG	10.01.06.01232	10.01.06.00061	10.01.06.00407	10.01.06.00068	10.01.06.04178	10.01.06.04195
FSGA	14	M5-AG	10.01.06.00933	10.01.06.00379	10.01.06.00385	10.01.06.00382	10.01.06.04179	10.01.06.04196
FSGA	14	G1/8-AG	10.01.06.00932	10.01.06.00381	10.01.06.00387	10.01.06.00384	10.01.06.04180	10.01.06.04197
FSGA	14	G1/8-IG	10.01.06.00948	10.01.06.00380	10.01.06.00386	10.01.06.00383	10.01.06.04181	10.01.06.04198
FSGA	16	M5-AG	10.01.06.01229	10.01.06.00078	10.01.06.00409	10.01.06.00088	10.01.06.04182	10.01.06.04199
FSGA	16	G1/8-AG	10.01.06.01228	10.01.06.00077	10.01.06.00411	10.01.06.00087	10.01.06.04183	10.01.06.04200
FSGA	16	G1/8-IG	10.01.06.01233	10.01.06.00062	10.01.06.00410	10.01.06.00069	10.01.06.04184	10.01.06.04201
FSGA	20	M5-AG	10.01.06.00937	10.01.06.00388	10.01.06.00394	10.01.06.00391	10.01.06.04185	10.01.06.04202
FSGA	20	G1/8-AG	10.01.06.00936	10.01.06.00390	10.01.06.00396	10.01.06.00393	10.01.06.04186	10.01.06.04203
FSGA	20	G1/8-IG	10.01.06.00952	10.01.06.00389	10.01.06.00395	10.01.06.00392	10.01.06.04187	10.01.06.04204
FSGA	22	M5-AG	10.01.06.01231	10.01.06.00080	10.01.06.00412	10.01.06.00090	10.01.06.04188	10.01.06.04205
FSGA	22	G1/8-AG	10.01.06.01230	10.01.06.00079	10.01.06.00414	10.01.06.00089	10.01.06.04189	10.01.06.04206
FSGA	22	G1/8-IG	10.01.06.01234	10.01.06.00063	10.01.06.00413	10.01.06.00070	10.01.06.04190	10.01.06.04207
FSGA	25	G1/8-AG	10.01.06.00940	10.01.06.00399	10.01.06.00405	10.01.06.00402	10.01.06.04191	10.01.06.04208
FSGA	25	G1/8-IG	10.01.06.00956	10.01.06.00398	10.01.06.00404	10.01.06.00401	10.01.06.04192	10.01.06.04209
FSGA	33	G1/4-AG	10.01.06.00941	10.01.06.00081	10.01.06.00330	10.01.06.00091	-	10.01.06.04210
FSGA	33	G1/4-IG	10.01.06.00957	10.01.06.00064	10.01.06.00415	10.01.06.00071	-	10.01.06.04211

Ventose a soffietto FSGA (1,5 pieghe)

Superficie di aspirazione (Ø) da 4 mm a 78 mm

Dati di ordinazione Ventose a soffietto FSGA (1,5 pieghe)

Tipo			Materiale aspiratore con ShA: *					
			HT1-60	NBR-55	NK-45	SI-55	SI-HD	SI-MD-55
FSGA	43	G1/4-AG	10.01.06.00942	10.01.06.00082	10.01.06.00418	10.01.06.00092	-	-
FSGA	43	G1/4-IG	10.01.06.00958	10.01.06.00065	10.01.06.00417	10.01.06.00072	-	-
FSGA	53	G1/4-AG	10.01.06.00943	10.01.06.00083	10.01.06.00326	10.01.06.00093	-	-
FSGA	53	G1/4-IG	10.01.06.00977	10.01.06.00066	10.01.06.00419	10.01.06.00073	-	-
FSGA	63	G1/4-AG	10.01.06.02476	10.01.06.00685	10.01.06.00687	10.01.06.00686	-	-
FSGA	63	G1/4-IG	10.01.06.02477	10.01.06.00691	10.01.06.00693	10.01.06.00692	-	-
FSGA	78	G1/4-AG	10.01.06.02478	10.01.06.00084	10.01.06.00340	10.01.06.00094	-	-
FSGA	78	G1/4-IG	10.01.06.02479	10.01.06.00067	10.01.06.00421	10.01.06.00074	-	-

*Altri dati materiale all'inizio del capitolo „Ventose a vuoto"

Dati di ordinazione Parti di ricambio Ventose a soffietto FSGA (1,5 pieghe)

Tipo		Materiale aspiratore con ShA: *					
		HT1-60	NBR-55	NK-45	SI-55	SI-HD	SI-MD-55
FGA	4	10.01.06.04093	10.01.06.04066	-	10.01.06.04092	-	-
FGA	6	10.01.06.02603	10.01.06.02981	10.01.06.02604	10.01.06.01571	10.01.06.03442	-
FGA	11	10.01.06.01247	10.01.06.00095	10.01.06.00423	10.01.06.00098	10.01.06.03986	10.01.06.04151
FGA	14	10.01.06.00868	10.01.06.00370	10.01.06.00372	10.01.06.00371	10.01.06.03143	10.01.06.04114
FGA	16	10.01.06.01248	10.01.06.00096	10.01.06.00424	10.01.06.00099	10.01.06.02459	10.01.06.04115
FGA	20	10.01.06.00870	10.01.06.00373	-	10.01.06.00374	10.01.06.04150	10.01.06.03892
FGA	22	10.01.06.01249	10.01.06.00097	10.01.06.00425	10.01.06.00100	10.01.06.03419	10.01.06.04152
FGA	25	10.01.06.00872	10.01.06.00376	10.01.06.00378	10.01.06.00377	10.01.06.03245	10.01.06.04153
FGA	33	10.01.06.00873	10.01.06.00130	10.01.06.00426	10.01.06.00126	-	10.01.06.04096
FGA	43	10.01.06.00874	10.01.06.00131	10.01.06.00427	10.01.06.00127	-	-
FGA	53	10.01.06.00875	10.01.06.00132	10.01.06.00428	10.01.06.00128	-	-
FGA	63	10.01.06.02473	10.01.06.00688	10.01.06.00690	10.01.06.00689	-	-
FGA	78	10.01.06.02474	10.01.06.00133	10.01.06.00429	10.01.06.00129	-	-

*Altri dati materiale all'inizio del capitolo „Ventose a vuoto"

Tipo			Parti di ricambio		N. articolo
FSGA	4	M3-AG	Nipplo di collegamento ventosa	SA-NIP N003 M3-AG DN100	10.01.01.00316
FSGA	6	M5-AG	Nipplo di collegamento ventosa	SA-NIP N004 M5-AG DN200	10.01.01.03526
FSGA	11	M5-AG	Nipplo di collegamento ventosa	SA-NIP N016 M5-AG DN250	10.01.06.00123
FSGA	11	G1/8-AG	Nipplo di collegamento ventosa	SA-NIP N016 G1/8-AG DN350	10.01.06.05735
FSGA	14	M5-AG	Nipplo di collegamento ventosa	SA-NIP N016 M5-AG DN250	10.01.06.00123
FSGA	14	G1/8-AG	Nipplo di collegamento ventosa	SA-NIP N016 G1/8-AG DN350	10.01.06.05735
FSGA	16	M5-AG	Nipplo di collegamento ventosa	SA-NIP N016 M5-AG DN250	10.01.06.00123
FSGA	16	G1/8-AG	Nipplo di collegamento ventosa	SA-NIP N016 G1/8-AG DN350	10.01.06.05735
FSGA	20	M5-AG	Nipplo di collegamento ventosa	SA-NIP N016 M5-AG DN250	10.01.06.00123
FSGA	20	G1/8-AG	Nipplo di collegamento ventosa	SA-NIP N016 G1/8-AG DN350	10.01.06.05735
FSGA	22	M5-AG	Nipplo di collegamento ventosa	SA-NIP N016 M5-AG DN250	10.01.06.00123
FSGA	22	G1/8-AG	Nipplo di collegamento ventosa	SA-NIP N016 G1/8-AG DN350	10.01.06.05735
FSGA	25	G1/8-AG	Nipplo di collegamento ventosa	SA-NIP N016 G1/8-AG DN350	10.01.06.05735
FSGA	33	G1/4-AG	Nipplo di collegamento ventosa	SA-NIP N018 G1/4-AG DN440	10.01.06.01065
FSGA	43	G1/4-AG	Nipplo di collegamento ventosa	SA-NIP N018 G1/4-AG DN440	10.01.06.01065
FSGA	53	G1/4-AG	Nipplo di collegamento ventosa	SA-NIP N018 G1/4-AG DN440	10.01.06.01065
FSGA	63	G1/4-AG	Nipplo di collegamento ventosa	SA-NIP N018 G1/4-AG DN440	10.01.06.01065
FSGA	78	G1/4-AG	Nipplo di collegamento ventosa	SA-NIP N019 G1/4-AG DN820	10.01.06.01959

Ventose a soffietto FSGA (1,5 pieghe)

Superficie di aspirazione (Ø) da 4 mm a 78 mm

Dati di ordinazione Parti di ricambio Ventose a soffietto FSGA (1,5 pieghe)

Tipo			Parti di ricambio		N. articolo
FSGA	6	M5-IG	Nipplo di collegamento ventosa	SA-NIP N004 M5-IG DN200	10.01.01.03518
FSGA	11	G1/8-IG	Nipplo di collegamento ventosa	SA-NIP N016 G1/8-IG DN350	10.01.06.05731
FSGA	14	G1/8-IG	Nipplo di collegamento ventosa	SA-NIP N016 G1/8-IG DN350	10.01.06.05731
FSGA	16	G1/8-IG	Nipplo di collegamento ventosa	SA-NIP N016 G1/8-IG DN350	10.01.06.05731
FSGA	20	G1/8-IG	Nipplo di collegamento ventosa	SA-NIP N016 G1/8-IG DN350	10.01.06.05731
FSGA	22	G1/8-IG	Nipplo di collegamento ventosa	SA-NIP N016 G1/8-IG DN350	10.01.06.05731
FSGA	25	G1/8-IG	Nipplo di collegamento ventosa	SA-NIP N016 G1/8-IG DN350	10.01.06.05731
FSGA	33	G1/4-IG	Nipplo di collegamento ventosa	SA-NIP N018 G1/4-IG DN440	10.01.06.01066
FSGA	43	G1/4-IG	Nipplo di collegamento ventosa	SA-NIP N018 G1/4-IG DN440	10.01.06.01066
FSGA	53	G1/4-IG	Nipplo di collegamento ventosa	SA-NIP N018 G1/4-IG DN440	10.01.06.01066
FSGA	78	G1/4-IG	Nipplo di collegamento ventosa	SA-NIP N019 G1/4-IG DN820	10.01.06.01960

Dati tecnici Ventose a soffietto FSGA (1,5 pieghe)

Tipo		Potenza aspir. [N]*	Forza rottura [N]**	Volume [cm³]	Raggio del pezzo min. (convesso) [mm]	Diametro interno del tubo d [mm]***	Famiglia raccordo
FSGA	4	0,29	0,5	0,035	2	3	N 003
FSGA	6	0,40	1,4	0,098	4	4	N 004
FSGA	11	0,95	3,8	0,225	10	4	N 016
FSGA	14	1,20	5,0	0,420	15	4	N 016
FSGA	16	2,30	6,7	0,750	20	4	N 016
FSGA	20	4,70	10,7	1,150	20	4	N 016
FSGA	22	5,70	15,2	1,400	25	4	N 016
FSGA	25	5,30	17,3	2,944	25	4	N 016
FSGA	33	13,60	39,6	4,750	40	6	N 018
FSGA	43	22,80	64,5	9,250	60	6	N 018
FSGA	53	51,30	95,0	26,488	100	6	N 018
FSGA	63	85,00	135,0	43,829	100	6	N 018
FSGA	78	137,40	218,0	75,583	100	6	N 019

*I dati di aspirazione sono valori teorici a -0,6 bar di vuoto e superficie asciutta, piana e liscia del pezzo - vanno intesi come non comprendenti il fattore di sicurezza

**Per le versioni in caucciù naturale la resistenza allo strappo si riduce del 40 % ca

***Il diametro del tubo flessibile consigliato si riferisce a una lunghezza tubo di ca. 2 m

Ventose a soffietto FSGA (1,5 pieghe)

Superficie di aspirazione (Ø) da 4 mm a 78 mm

Dati di costruzione Ventose a soffietto FSGA (1,5 pieghe)

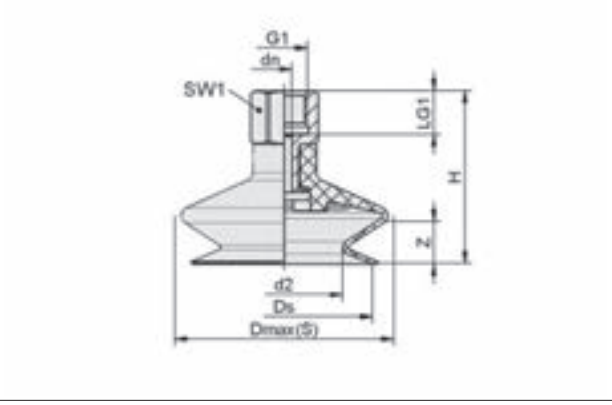

FSGA IG

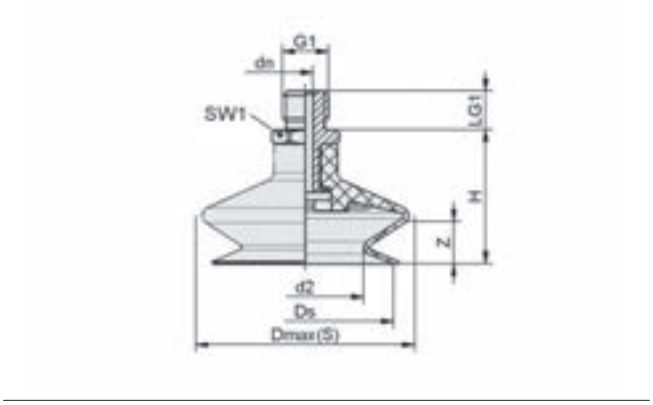

FSGA AG

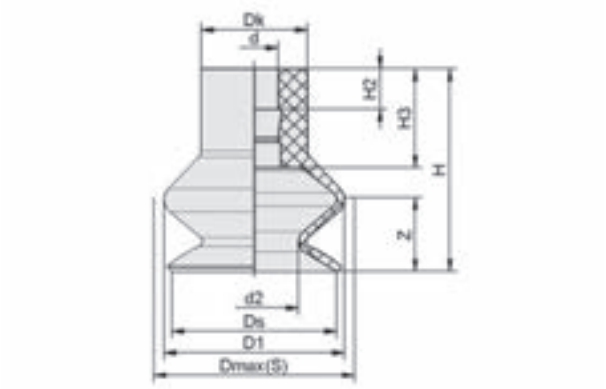

FGA 4, 11 - 25

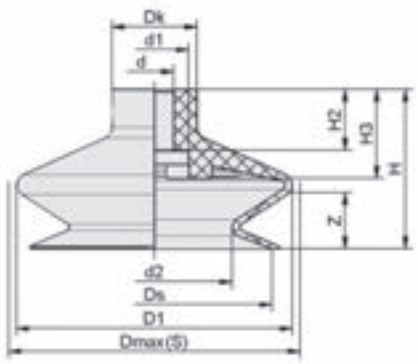

FGA 6, 33 - 78

Ventose a soffietto FSGA (1,5 pieghe)

Superficie di aspirazione (Ø) da 4 mm a 78 mm

Dati di costruzione Ventose a soffietto FSGA (1,5 pieghe)

Tipo*			d2 [mm]	dn [mm]	Dmax(S) [mm]**	Ds [mm]	G1	H [mm]	LG1 [mm]	SW1 [mm]	Z (Corsa) [mm]
FSGA	4	M3-AG	2,5	1,0	5,0	4,0	M3-AG	5,5	3,0	5	2
FSGA	6	M5-AG	3,0	2,0	8,0	5,7	M5-AG	14,0	4,5	8	2
FSGA	6	M5-IG	3,0	2,0	8,0	5,7	M5-IG	19,0	5,5	8	2
FSGA	11	M5-AG	5,1	2,5	13,0	10,4	M5-AG	21,0	5,0	7	4
FSGA	11	G1/8-AG	5,1	3,5	13,0	10,4	G1/8"-AG	22,0	7,5	14	4
FSGA	11	G1/8-IG	5,1	3,5	13,0	10,4	G1/8"-IG	28,0	8,0	14	4
FSGA	14	M5-AG	5,0	2,5	14,5	12,5	M5-AG	20,5	5,0	7	5
FSGA	14	G1/8-AG	5,0	3,5	14,5	12,5	G1/8"-AG	21,5	7,5	14	5
FSGA	14	G1/8-IG	5,0	3,5	14,5	12,5	G1/8"-IG	27,5	8,0	14	5
FSGA	16	M5-AG	8,4	2,5	18,5	15,6	M5-AG	24,2	5,0	7	7
FSGA	16	G1/8-AG	8,4	3,5	18,5	15,6	G1/8"-AG	25,2	7,5	14	7
FSGA	16	G1/8-IG	8,4	3,5	18,5	15,6	G1/8"-IG	31,2	8,0	14	7
FSGA	20	M5-AG	11,0	2,5	21,0	18,1	M5-AG	20,2	5,0	7	5
FSGA	20	G1/8-AG	11,0	3,5	21,0	18,1	G1/8"-AG	21,2	7,5	14	5
FSGA	20	G1/8-IG	11,0	3,5	21,0	18,1	G1/8"-IG	27,2	8,0	14	5
FSGA	22	M5-AG	11,7	2,5	25,0	21,5	M5-AG	24,0	5,0	7	6
FSGA	22	G1/8-AG	11,7	3,5	25,0	21,5	G1/8"-AG	25,0	7,5	14	6
FSGA	22	G1/8-IG	11,7	3,5	25,0	21,5	G1/8"-IG	31,0	8,0	14	6
FSGA	25	G1/8-AG	9,9	3,5	26,5	22,5	G1/8"-AG	29,0	7,5	14	9
FSGA	25	G1/8-IG	9,9	3,5	26,5	22,5	G1/8"-IG	35,0	8,0	14	9
FSGA	33	G1/4-AG	17,0	4,4	38,0	30,0	G1/4"-AG	31,0	11,0	17	9
FSGA	33	G1/4-IG	17,0	4,4	38,0	30,0	G1/4"-IG	42,0	12,0	17	9
FSGA	43	G1/4-AG	21,9	4,4	47,5	38,0	G1/4"-AG	31,6	11,0	17	10
FSGA	43	G1/4-IG	21,9	4,4	47,5	38,0	G1/4"-IG	42,6	12,0	17	10
FSGA	53	G1/4-AG	33,0	4,4	60,0	50,0	G1/4"-AG	38,0	11,0	17	12
FSGA	53	G1/4-IG	33,0	4,4	60,0	50,0	G1/4"-IG	49,0	12,0	17	12
FSGA	63	G1/4-AG	44,5	4,4	68,0	60,0	G1/4"-AG	38,0	11,0	17	14
FSGA	63	G1/4-IG	44,5	4,4	68,0	60,0	G1/4"-IG	49,0	12,0	17	14
FSGA	78	G1/4-AG	54,0	8,2	84,5	74,0	G1/4"-AG	53,0	11,0	21	14
FSGA	78	G1/4-IG	54,0	8,2	86,0	74,0	G1/4"-IG	62,0	12,0	21	16

*Tolleranze ammesse per le parti in elastomero secondo DIN ISO 3302-1 M3
**Corrispondono alle dimensioni esterne della ventosa durante l'aspirazione

Tipo*		d [mm]	d1 [mm]	d2 [mm]	D1 [mm]	Dk [mm]	Dmax(S) [mm]**	Ds [mm]	H [mm]	H2 [mm]	H3 [mm]	Z (Corsa) [mm]
FGA	4	2,0	3,0	2,5	4,6	4,0	5,0	4,0	5,5	1,5	2,6	1,5
FGA	6	3,7	5,8	3,0	7,5	7,2	8,0	5,7	9,0	2,0	3,2	2,0
FGA	11	4,5	-	5,1	12,0	10,0	13,0	10,4	16,0	3,8	9,3	4,0
FGA	14	4,5	-	5,0	13,7	10,0	14,5	12,5	15,5	3,8	8,5	5,0
FGA	16	4,5	-	8,4	17,0	10,0	18,5	15,6	19,2	3,8	9,4	7,0
FGA	20	4,5	-	11,0	19,9	10,0	21,0	18,1	15,2	3,8	8,7	5,0
FGA	22	4,5	-	11,7	24,2	10,0	25,0	21,5	19,0	3,8	9,1	6,0
FGA	25	4,5	-	9,9	25,0	10,0	26,5	22,5	23,0	3,8	8,9	9,0
FGA	33	8,0	16,0	17,0	36,0	18,0	38,0	30,0	27,0	13,0	14,0	9,0
FGA	43	8,0	14,5	21,9	45,9	18,0	47,5	38,0	27,6	13,0	17,1	10,0
FGA	53	8,0	14,5	33,0	58,6	18,0	60,0	50,0	34,0	12,3	19,0	15,0
FGA	63	8,0	14,5	44,5	67,0	18,0	68,0	60,0	34,0	13,0	18,8	15,2
FGA	78	11,8	21,8	54,0	83,0	24,7	84,5	74,0	47,0	19,7	31,4	16,0

*Tolleranze ammesse per le parti in elastomero secondo DIN ISO 3302-1 M3
**Corrispondono alle dimensioni esterne della ventosa durante l'aspirazione

Ventose a soffietto FSGA VU1 (1,5 pieghe)

Superficie di aspirazione (Ø) da 30 mm a 110 mm



Idonei per applicazioni specifiche del settore



Ventose a soffietto FSGA VU1 (1,5 pieghe)

Applicazione

- Ventosa a soffietto tonda con 1,5 pieghe per l'impiego nel di funzionamento a più turni con tempi di ciclo veloci
- Manipolazione di pezzi estremamente abrasivi come ad es. cartoni ruvidi
- Ventosa con scanalatura speciale: manipolazione di lamiere lubrificate (aumento delle forze trasversali grazie alla deviazione dell'olio)
- Ventosa senza scanalatura speciale: manipolazione di cartoni da imballaggio, tavole di legno e pezzi simili

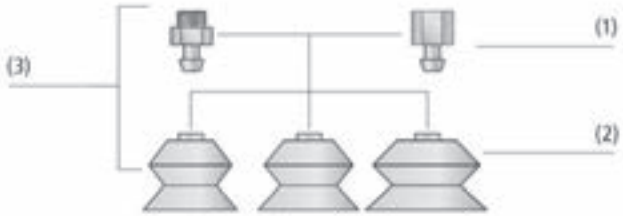

Design Ventose a soffietto FSGA VU1 (1,5 pieghe)

Struttura

- Ventosa robusta e resistente FSGA (3) con labbro di tenuta semplice, costituita da ventosa FGA (2) in Vulkollan VU1 con 1,5 pieghe e nipplo di connessione (1)
- Ventosa inserita sul nipplo accoppiata geometricamente. Il collegamento è ben saldo anche in caso di carichi pesanti
- Ventose con superficie di appoggio sul lato inferiore
- Ventosa di ricambio e nipplo sono abbinabili liberamente all´interno di una famiglia di nippli



Ventose a soffietto FSGA VU1 per la movimentazione di cartoni

I nostri punti di forza...

- Materiale Vulkollan VU1 con elevata resistenza alla trazione
- Buone resistenze chimiche
- Abrasione minima ca. 10 - 12 mm³ secondo DIN 53516
- Superficie di appoggio sul lato inferiore

I vostri vantaggi...

- Ventosa particolarmente resistente all'usura per carichi elevati e lunga durata
- Sicuro con gli oli (manipolazione di lamiere)
- Fino al durata 20 volte superiore rispetto allo standard NBR
- Assenza di deformazioni permanenti con materiali sottili

Ventose a soffietto FSGA VU1 (1,5 pieghe)

Superficie di aspirazione (Ø) da 30 mm a 110 mm

Codice modello Ventose a soffietto FSGA VU1 (1,5 pieghe)

FSGA	–	60	–	VU1-72	–	G1/4-AG	–	ON
1		2		3		4		5

1 – Denominazione in breve

Codice	Esecuzione
FSGA	1,5 pieghe

2 – Superficie di aspirazione

Codice	Diametro in mm
30…110	ø 30 fino a 110

3 – Materiale

Codice	Materiale
VU1-72	VU1-72

4 – Attacco

Codice	Attacco
G1/4-AG	G1/4-AG (AG = maschio)
G1/4-IG	G1/4-IG (IG = femmina)
G1/2-IG	G1/2-IG

5 – Integrazione del prodotto

Codice	Tipo
ON	Scanalatura olio

La ventosa FSGA VU1 (parte in elastomero + nipplo di connessione) viene fornita montata. Il prodotto è costituito da:
- Ventosa del tipo FGA VU1 – parte in elastomero, disponibile in diversi diametri, opzionale con scanalatura olio
- Nipplo di connessione del tipo SA-NIP – disponibile con diverse filettature

Parti di ricambio disponibili: ventosa FGA VU1, nipplo di connessione SA-NIP / Disco di collegamento SA-SCHE

Dati di ordinazione Ventose a soffietto FSGA VU1 (1,5 pieghe)

Tipo*			Allacciamento: G1/4-AG	G1/4-IG	G1/2-IG
FSGA	30	-	10.01.06.00197	10.01.06.00169	-
FSGA	40	ON	10.01.06.00306	10.01.06.00299	-
FSGA	50	ON	10.01.06.00307	10.01.06.00300	-
FSGA	60	-	10.01.06.00242	10.01.06.00240	-
FSGA	60	ON	10.01.06.00198	10.01.06.00172	-
FSGA	85	-	10.01.06.00243	10.01.06.00241	-
FSGA	85	ON	10.01.06.00199	10.01.06.00170	-
FSGA	110	ON	-	-	10.01.06.00497

*Altri dati materiale all'inizio del capitolo „Ventose a vuoto"

Dati di ordinazione Parti di ricambio Ventose a soffietto FSGA VU1 (1,5 pieghe)

Tipo			Parti di ricambio		N. articolo
FSGA	30	G1/4-AG	Nipplo di collegamento ventosa	SA-NIP N013 G1/4-AG DN350	10.01.06.00183
FSGA	30	G1/4-IG	Nipplo di collegamento ventosa	SA-NIP N013 G1/4-IG DN350	10.01.06.00180
FSGA	40	G1/4-AG	Nipplo di collegamento ventosa	SA-NIP N011 G1/4-AG DN350	10.01.01.10663
FSGA	40	G1/4-IG	Nipplo di collegamento ventosa	SA-NIP N011 G1/4-IG DN350	10.01.01.00412
FSGA	50	G1/4-AG	Nipplo di collegamento ventosa	SA-NIP N011 G1/4-AG DN350	10.01.01.10663
FSGA	50	G1/4-IG	Nipplo di collegamento ventosa	SA-NIP N011 G1/4-IG DN350	10.01.01.00412
FSGA	60	G1/4-AG	Nipplo di collegamento ventosa	SA-NIP N014 G1/4-AG DN600	10.01.06.00184
FSGA	60	G1/4-IG	Nipplo di collegamento ventosa	SA-NIP N014 G1/4-IG DN600	10.01.06.00181
FSGA	85	G1/4-AG	Nipplo di collegamento ventosa	SA-NIP N015 G1/4-AG DN600	10.01.06.00185
FSGA	85	G1/4-IG	Nipplo di collegamento ventosa	SA-NIP N015 G1/4-IG DN600	10.01.06.00182
FSGA	110	G1/2-IG	Disco di collegamento ventosa	SA-SCHE 77 G1/2-IG FSGA	10.01.06.00593

Ventose a soffietto FSGA VU1 (1,5 pieghe)

Superficie di aspirazione (Ø) da 30 mm a 110 mm

Dati di ordinazione Parti di ricambio Ventose a soffietto FSGA VU1 (1,5 pieghe)

Tipo*				Parti di ricambio		N. articolo
FSGA	30	VU1-72	-	Ventosa a soffietto (tondo)	FGA 30 VU1-72 N013	10.01.06.00177
FSGA	40	VU1-72	ON	Ventosa a soffietto (tondo)	FGA 40 VU1-72 N011 ON	10.01.06.00301
FSGA	50	VU1-72	ON	Ventosa a soffietto (tondo)	FGA 50 VU1-72 N011 ON	10.01.06.00302
FSGA	60	VU1-72	-	Ventosa a soffietto (tondo)	FGA 60 VU1-72 N014	10.01.06.00178
FSGA	60	VU1-72	ON	Ventosa a soffietto (tondo)	FGA 60 VU1-72 N014 ON	10.01.06.00207
FSGA	85	VU1-72	ON	Ventosa a soffietto (tondo)	FGA 85 VU1-72 N015 ON	10.01.06.00190
FSGA	85	VU1-72	-	Ventosa a soffietto (tondo)	FGA 85 VU1-72 N015	10.01.06.00179
FSGA	110	VU1-72	ON	Ventosa a soffietto (tondo)	FGA 110 VU1-72 N037 ON	10.01.06.00492

*Altri dati materiale all'inizio del capitolo „Ventose a vuoto"

Dati tecnici Ventose a soffietto FSGA VU1 (1,5 pieghe)

Tipo		Potenza aspir. [N]*	Forza rottura [N]	Volume [cm³]	Raggio del pezzo min. (convesso) [mm]	Diametro interno del tubo d [mm]**	Famiglia raccordo
FSGA	30	13,50	32	5,8	25	6	N 013
FSGA	40	33,00	56	11,3	30	6	N 011
FSGA	50	52,00	88	22,6	40	6	N 011
FSGA	60	75,00	120	34,3	50	6	N 014
FSGA	85	140,00	250	78,0	80	6	N 015
FSGA	110	295,00	420	350,0	100	9	N 037

*I dati di aspirazione sono valori teorici a -0,6 bar di vuoto e superficie asciutta, piana e liscia del pezzo - vanno intesi come non comprendenti il fattore di sicurezza
**Il diametro del tubo flessibile consigliato si riferisce a una lunghezza tubo di ca. 2 m

Dati di costruzione Ventose a soffietto FSGA VU1 (1,5 pieghe)

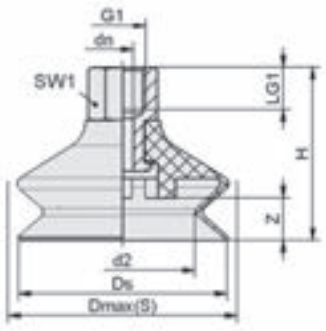

FSGA 30 - 85 VU1 IG

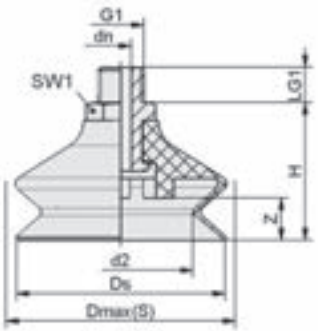

FSGA 30 - 85 VU1 AG

Ventose a soffietto FSGA VU1 (1,5 pieghe)

Superficie di aspirazione (Ø) da 30 mm a 110 mm

Dati di costruzione Ventose a soffietto FSGA VU1 (1,5 pieghe)

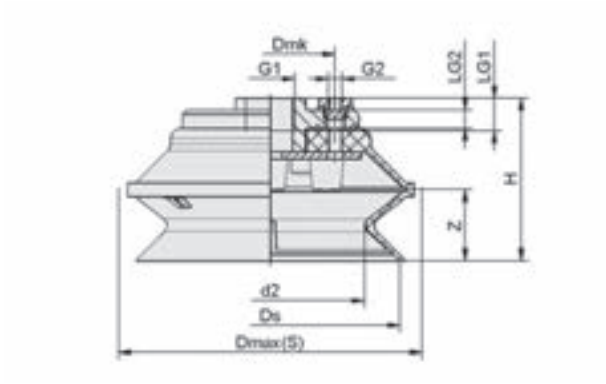

FSGA 110 VU1 IG

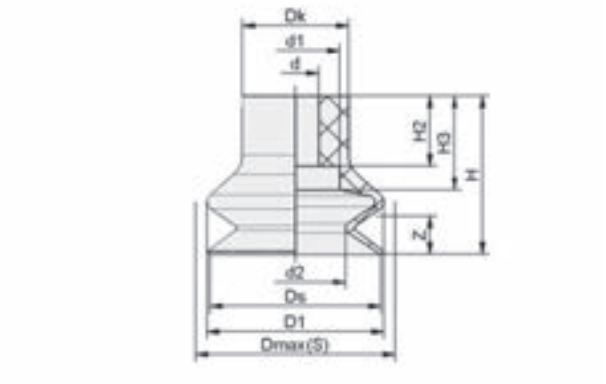

FGA 30 VU1

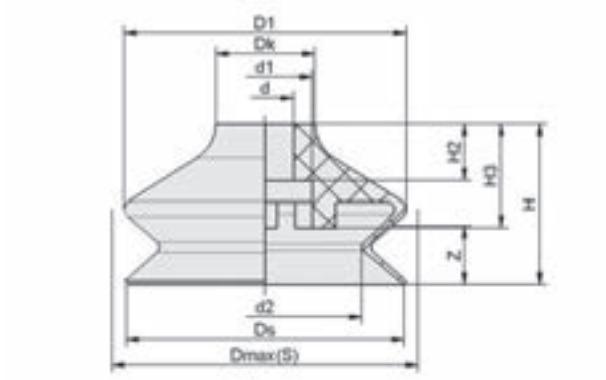

FGA 40 - 85 VU1

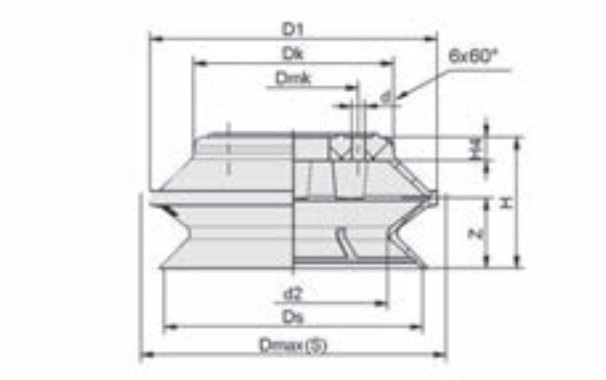

FGA 110 VU1

Tipo*	d2 [mm]	Dmax(S) [mm]**	Dmk [mm]	dn [mm]	Ds [mm]	G1	G2	H [mm]	LG1 [mm]	LG2 [mm]	SW1 [mm]	Z (Corsa) [mm]
FSGA 30 VU1-72 G1/4-AG	17,0	31,5	-	3,5	29,0	G1/4"-AG	-	32,0	10	-	17	9
FSGA 30 VU1-72 G1/4-IG	17,0	31,5	-	3,5	29,0	G1/4"-IG	-	42,0	12	-	17	9
FSGA 40 VU1-72 G1/4-AG ON	26,8	42,5	-	3,5	38,0	G1/4"-AG	-	31,0	10	-	17	13
FSGA 40 VU1-72 G1/4-IG ON	26,8	42,5	-	3,5	38,0	G1/4"-IG	-	41,0	12	-	17	13
FSGA 50 VU1-72 G1/4-AG ON	33,5	53,0	-	3,5	47,0	G1/4"-AG	-	37,5	10	-	17	15
FSGA 50 VU1-72 G1/4-IG ON	33,5	53,0	-	3,5	47,0	G1/4"-IG	-	47,5	12	-	17	15
FSGA 60 VU1-72 G1/4-AG	41,0	61,5	-	6,0	59,0	G1/4"-AG	-	39,0	10	-	17	13
FSGA 60 VU1-72 G1/4-AG ON	40,0	61,5	-	6,0	57,0	G1/4"-AG	-	39,0	10	-	17	13
FSGA 60 VU1-72 G1/4-IG	41,0	61,5	-	6,0	59,0	G1/4"-IG	-	49,0	12	-	17	13
FSGA 60 VU1-72 G1/4-IG ON	40,0	61,5	-	6,0	57,0	G1/4"-IG	-	49,0	12	-	17	13
FSGA 85 VU1-72 G1/4-AG	50,2	86,5	-	6,0	82,5	G1/4"-AG	-	52,0	10	-	22	15
FSGA 85 VU1-72 G1/4-AG ON	50,2	86,5	-	6,0	82,5	G1/4"-AG	-	52,0	10	-	22	15
FSGA 85 VU1-72 G1/4-IG	50,2	86,5	-	6,0	82,5	G1/4"-IG	-	62,0	12	-	22	15
FSGA 85 VU1-72 G1/4-IG ON	50,2	86,5	-	6,0	82,5	G1/4"-IG	-	62,0	12	-	22	15
FSGA 110 VU1-72 G1/2-IG ON	80,0	127,0	55,0	-	110,0	G1/2"-IG	G1/8"-IG	69,0	14	8	-	30

*Tolleranze ammesse per le parti in elastomero secondo DIN ISO 3302-1 M3
**Corrispondono alle dimensioni esterne della ventosa durante l'aspirazione

Ventose a soffietto FSGA VU1 (1,5 pieghe)

Superficie di aspirazione (Ø) da 30 mm a 110 mm

Dati di costruzione Ventose a soffietto FSGA VU1 (1,5 pieghe)

Tipo*	d [mm]	d1 [mm]	d2 [mm]	Dk [mm]	Dmax(S) [mm]**	Dmk [mm]	Ds [mm]	H [mm]	H2 [mm]	H3 [mm]	H4 [mm]	Z (Corsa) [mm]
FGA 30 VU1-72 N013	8	15,0	17,0	18,0	31,5	-	29,0	27,0	12,0	16,0	-	8,5
FGA 40 VU1-72 N011 ON	8	13,6	26,8	14,0	42,5	-	38,0	27,0	8,0	15,0	-	12,8
FGA 50 VU1-72 N011 ON	8	13,6	33,5	17,5	53,0	-	47,0	32,5	8,0	17,8	-	14,5
FGA 60 VU1-72 N014	12	20,0	41,0	21,0	61,5	-	59,0	34,0	12,0	22,0	-	12,0
FGA 85 VU1-72 N015	12	25,0	55,0	25,0	86,5	-	82,0	47,0	20,0	25,0	-	15,0
FGA 110 VU1-72 N037 ON	6	-	80,0	85,0	127,0	55	110,0	56,0	-	-	10,0	30,0

*Tolleranze ammesse per le parti in elastomero secondo DIN ISO 3302-1 M3
**Corrispondono alle dimensioni esterne della ventosa durante l'aspirazione

Ventose a soffietto FSGA (1,5 pieghe) da Ø110 mm

Superficie di aspirazione (Ø) 110 mm e 150 mm

UNIVERSAL



Ventose a soffietto FSGA (1,5 pieghe) da Ø110 mm

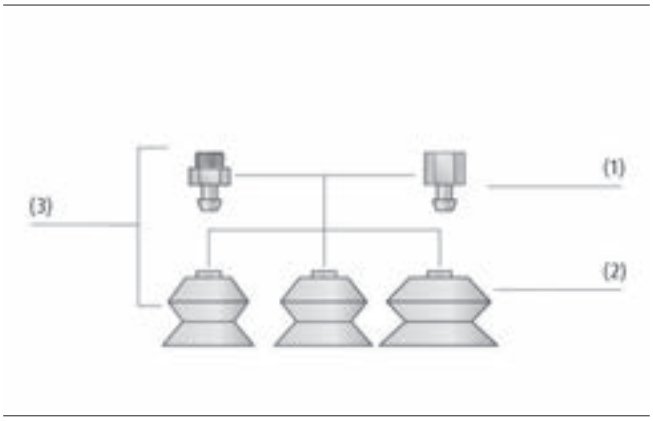

Design Ventose a soffietto FSGA (1,5 pieghe) da Ø110 mm



Ventose a soffietto FSGA per la movimentazione di pannelli di legno pressati

Idonei per applicazioni specifiche del settore

Applicazione

- Ventosa a soffietto tonda con 1,5 pieghe per la movimentazione di cartoni da imballaggio, lamiere e tavole di legno
- Movimentazione di pezzi grandi, pesanti ma delicati (adattamento ottimale a superfici convesse, grazie alle pieghe)

Struttura

- Ventosa robusta e resistente FSGA (3) con labbro di tenuta semplice, costituita da ventosa FGA (2) con 1,5 pieghe e piastra di raccordo (1)
- Piastra di raccordo avvitata alla ventosa FGA. In caso di usura la ventosa FGA può essere sostituita separatamente
- Ventose con superficie di appoggio sul lato inferiore
- Ventosa di ricambio e nipplo sono abbinabili liberamente all´interno di una famiglia di nippli

I nostri punti di forza...

- Diametro grande
- Labbro di tenuta morbido e abbondante
- 1,5 pieghe
- Elevata rigidezza della piega superiore

I vostri vantaggi...

- Impiego con pezzi grandi, pesanti ma delicati
- Ottimo adeguamento alle superfici arcuate
- Elevato potere di aspirazione e ammortizzamento ottimale durante la posa
- Elevata stabilità in presenza di forze orizzontali e di accelerazioni elevate

Ventose a soffietto FSGA (1,5 pieghe) da Ø110 mm

Superficie di aspirazione (Ø) 110 mm e 150 mm

Codice modello Ventose a soffietto FSGA (1,5 pieghe) da Ø110 mm

FSGA	–	110	–	NBR-70	–	G1/2-IG
1		2		3		4

1 – Denominazione in breve

Codice	Esecuzione
FSGA	1,5 pieghe

2 – Superficie di aspirazione

Codice	Diametro in mm
110…150	ø 110 fino e 150

3 – Materiale

Codice	Materiale
NBR-70	Caucciù al nitrile
SI-55	Silicone
SI-70	Silicone

4 – Attacco

Codice	Attacco
G1/2-IG	G1/2-IG (IG = femmina)

La ventosa FSGA (parte in elastomero + nipplo di connessione) viene fornita montata. Il prodotto è costituito da:
- Ventosa del tipo FGA VU1 – parte in elastomero, disponibile in diametri 110 mm e 150 mm e diversi materiali
- Nipplo di connessione del tipo SA-NIP – disponibile con diverse filettature

Parti di ricambio disponibili: ventosa FGA, nipplo di connessione SA-NIP

Dati di ordinazione Ventose a soffietto FSGA (1,5 pieghe) da Ø110 mm

Tipo			Materiale aspiratore con ShA: *		
			NBR-70	SI-55	SI-70
FSGA	110	G1/2-IG	10.01.06.00118	10.01.06.00119	-
FSGA	150	G1/2-IG	10.01.06.00120	-	10.01.06.00121

*Altri dati materiale all'inizio del capitolo „Ventose a vuoto"

Dati di ordinazione Parti di ricambio Ventose a soffietto FSGA (1,5 pieghe) da Ø110 mm

Tipo	Parti di ricambio		N. articolo
FSGA 110 NBR-70 G1/2-IG	Ventosa a soffietto (tondo)	FGA 110 NBR-70 N010	10.01.06.00114
FSGA 110 SI-55 G1/2-IG	Ventosa a soffietto (tondo)	FGA 110 SI-55 N010	10.01.06.00115
FSGA 150 NBR-70 G1/2-IG	Ventosa a soffietto (tondo)	FGA 150 NBR-70 N010	10.01.06.00116
FSGA 150 SI-70 G1/2-IG	Ventosa a soffietto (tondo)	FGA 150 SI-70 N010	10.01.06.00117

Tipo		Parti di ricambio		N. articolo
FSGA	110	Nipplo di collegamento ventosa	SA-NIP N010 G1/2-IG	10.01.01.00796
FSGA	150	Nipplo di collegamento ventosa	SA-NIP N010 G1/2-IG	10.01.01.00796

Ventose a soffietto FSGA (1,5 pieghe) da Ø110 mm

Superficie di aspirazione (Ø) 110 mm e 150 mm

Dati tecnici Ventose a soffietto FSGA (1,5 pieghe) da Ø110 mm

Tipo		Potenza aspir. [N]*	Forza rottura [N]	Volume [cm³]	Raggio del pezzo min. (convesso) [mm]	Diametro interno del tubo d [mm]**	Famiglia raccordo
FSGA	110	280	570	330	85	12	N 010
FSGA	150	570	1.000	800	250	12	N 010

*I dati di aspirazione sono valori teorici a -0,6 bar di vuoto e superficie asciutta, piana e liscia del pezzo - vanno intesi come non comprendenti il fattore di sicurezza
**Il diametro del tubo flessibile consigliato si riferisce a una lunghezza tubo di ca. 2 m

Dati di costruzione Ventose a soffietto FSGA (1,5 pieghe) da Ø110 mm

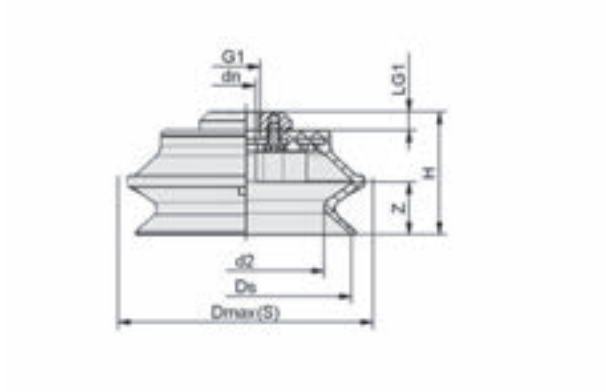

FSGA

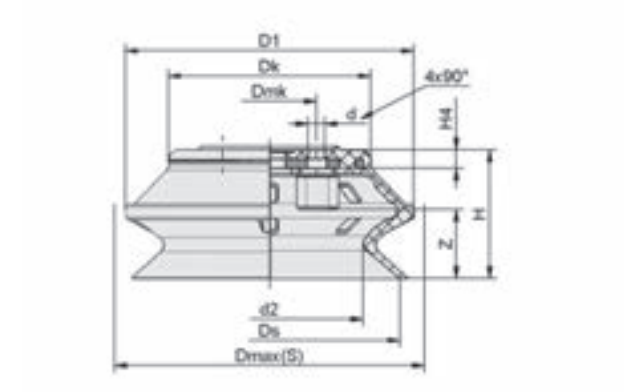

FGA

Tipo*	dn [mm]	d2 [mm]	Dmax(S) [mm]**	Ds [mm]	G1	H [mm]	LG1 [mm]	Z (Corsa) [mm]
FSGA 110 NBR-70 G1/2-IG	13,5	80	130	111	G1/2"-IG	69,5	13	29
FSGA 110 SI-55 G1/2-IG	13,5	80	130	111	G1/2"-IG	69,5	13	29
FSGA 150 NBR-70 G1/2-IG	13,5	111	177	150	G1/2"-IG	88,5	13	38
FSGA 150 SI-70 G1/2-IG	13,5	111	177	150	G1/2"-IG	88,5	13	38

*Tolleranze ammesse per le parti in elastomero secondo DIN ISO 3302-1 M3
**Corrispondono alle dimensioni esterne della ventosa durante l'aspirazione

Tipo*	d [mm]	d2 [mm]	D1 [mm]	Dk [mm]	Dmax(S) [mm]**	Dmk [mm]	Ds [mm]	H [mm]	H4 [mm]	Z (Corsa) [mm]
FGA 110	7	80	123	86	130	40	111	55,0	8,0	29,5
FGA 150	7	111	168	120	177	40	150	74,0	10,0	37,0

*Tolleranze ammesse per le parti in elastomero secondo DIN ISO 3302-1 M3
**Corrispondono alle dimensioni esterne della ventosa durante l'aspirazione

Ventose a soffietto FSGPL (1,5 pieghe)

Superficie di aspirazione (Ø) da 100 mm a 250 mm

UNIVERSAL

Idonei per applicazioni specifiche del settore



Ventose a soffietto FSGPL (1,5 pieghe)

Applicazione

- Ventosa a soffietto tonda con 1,5 pieghe per la movimentazione cartone da imballaggio, lamiera, tavola di legno e ceramica
- Movimentazione di pezzi non piani (adattamento ottimale grazie alla labbro di tenuta molto morbido)

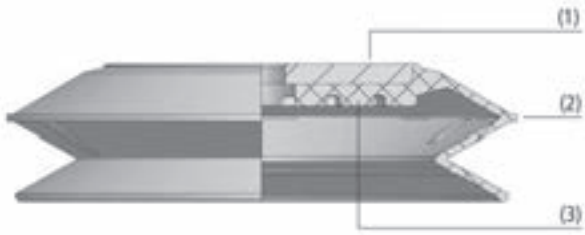

Design Ventose a soffietto FSGPL (1,5 pieghe)

Struttura

- Ventosa FSGPL con 1,5 pieghe (2) e piastra portante (1) vulcanizzata
- Piastra portante in acciaio con filettatura interna
- Lato inferiore della piastra portante coperto da supporto in elastomero (3)
- Su richiesta, disponibile senza foro filettato

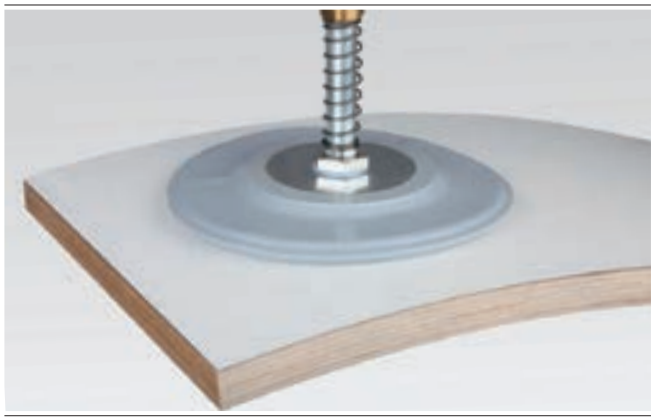

Ventose a soffietto FSGPL per la movimentazione di strati di legno

I nostri punti di forza...

- Diametro grande
- Labbro di tenuta molto morbido e abbondante
- 1,5 pieghe
- Supporto in elastomero sul lato inferiore

I vostri vantaggi...

- Impiego con pezzi grandi, pesanti ma delicati
- Adeguamento alle superfici arcuate
- Elevato potere di aspirazione e ammortizzamento durante la posa
- Assenza di deformazioni permanenti o crepe con pezzi delicati

Ventose a soffietto FSGPL (1,5 pieghe)

Superficie di aspirazione (Ø) da 100 mm a 250 mm

Codice modello Ventose a soffietto FSGPL (1,5 pieghe)

FSGPL	–	200	–	NBR-55	–	G1/2-IG
1		2		3		4

1 – Denominazione in breve

Codice	Esecuzione
FSGPL	1,5 pieghe

2 – Superficie di aspirazione

Codice	Diametro in mm
100…250	ø 100 fino a 250

3 – Materiale

Codice	Materiale
HT1-60	Materiale a temperatura elevata
NBR-55	Caucciù al nitrile

4 – Attacco

Codice	Attacco
G1/2-IG	G1/2-IG (IG = femmina)

La ventosa FSGPL, disponibile in diversi diametri, viene con piastra portante vulcanizzato a la parte in elastomero.

Dati di ordinazione Ventose a soffietto FSGPL (1,5 pieghe)

Tipo			Materiale aspiratore con ShA: *	
			HT1-60	NBR-55
FSGPL	100	G1/2-IG	10.01.06.03150	10.01.06.02932
FSGPL	120	G1/2-IG	10.01.06.03151	10.01.06.02933
FSGPL	150	G1/2-IG	10.01.06.03145	10.01.06.00101
FSGPL	200	G1/2-IG	10.01.06.03146	10.01.06.00102
FSGPL	250	G1/2-IG	10.01.06.03421	10.01.06.00103

*Altri dati materiale all'inizio del capitolo „Ventose a vuoto"

Dati tecnici Ventose a soffietto FSGPL (1,5 pieghe)

Tipo		Potenza aspir. [N]*	Forza rottura [N]	Volume [cm³]	Raggio del pezzo min. (convesso) [mm]	Diametro interno del tubo d [mm]**
FSGPL	100	150	250	150	100	12
FSGPL	120	280	400	296	150	12
FSGPL	150	370	500	450	250	12
FSGPL	200	850	950	877	350	12
FSGPL	250	1.610	2.000	1.678	500	12

*I dati di aspirazione sono valori teorici a -0,6 bar di vuoto e superficie asciutta, piana e liscia del pezzo - vanno intesi come non comprendenti il fattore di sicurezza
**Il diametro del tubo flessibile consigliato si riferisce a una lunghezza tubo di ca. 2 m

Ventose a soffietto FSGPL (1,5 pieghe)

Superficie di aspirazione (Ø) da 100 mm a 250 mm

Dati di costruzione Ventose a soffietto FSGPL (1,5 pieghe)

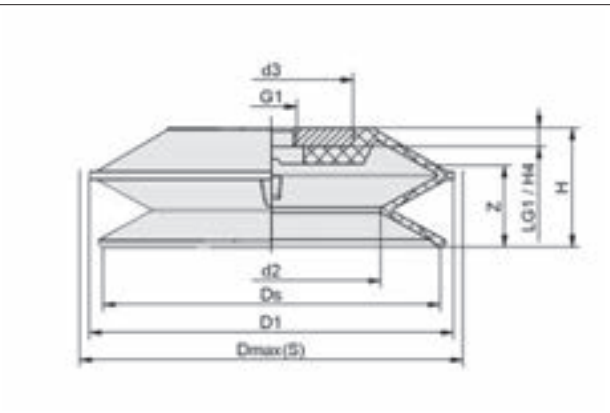

FSGPL

Tipo*		d2 [mm]	d3 [mm]	D1 [mm]	Dmax(S) [mm]**	Ds [mm]	G1***	H [mm]	H4 [mm]	LG1 [mm]	Z (Corsa) [mm]
FSGPL	100	57,2	44	101	106,5	96,1	G1/2"-IG	43,3	8	8	29,1
FSGPL	120	79,3	70	128	135,0	118,2	G1/2"-IG	51,0	8	8	35,7
FSGPL	150	93,0	70	155	160,0	143,5	G1/2"-IG	51,0	8	8	35,7
FSGPL	200	137,0	120	202	208,0	191,0	G1/2"-IG	54,0	8	8	37,2
FSGPL	250	186,0	167	250	256,0	239,3	G1/2"-IG	60,0	8	8	43,0

*Tolleranze ammesse per le parti in elastomero secondo DIN ISO 3302-1 M3
**Corrispondono alle dimensioni esterne della ventosa durante l'aspirazione
***Su richiesta la piastra portante è disponibile anche senza fori

Ventose a soffietto FSG (2,5 pieghe)

Superficie di aspirazione (Ø) da 3 mm a 88 mm

UNIVERSAL



Ventose a soffietto FSG (2,5 pieghe)

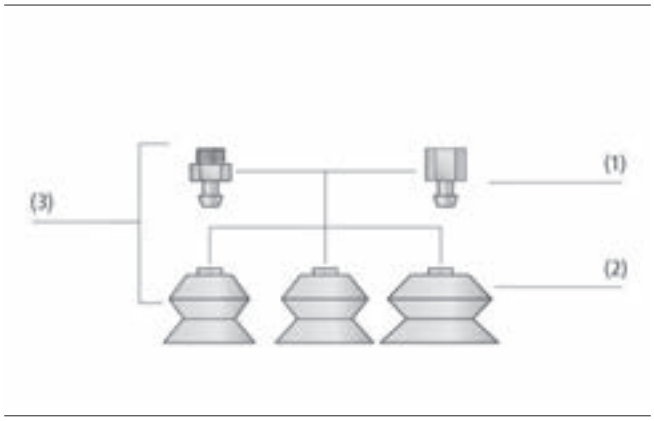

Design Ventose a soffietto FSG (2,5 pieghe)

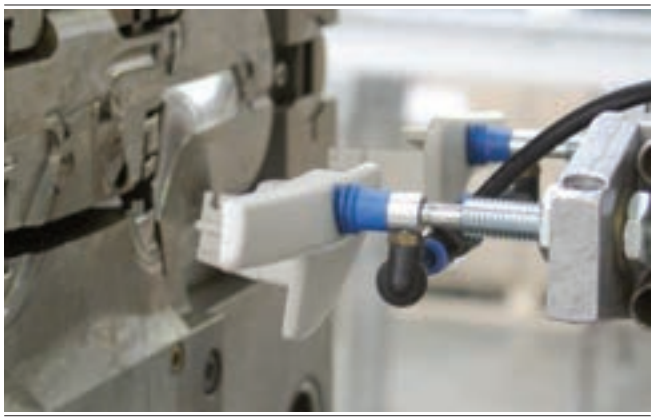

Ventose a soffietto FSG per la movimentazione di componenti in plastica ardenti

Idonei per applicazioni specifiche del settore

Applicazione

- Ventosa a soffietto tonda con 2,5 pieghe per la movimentazione pezzi estremamente sensibili, ottimo effetto ammortizzante
- Manipolazione di pezzi non piani (adattamento ottimale a superfici concave e convesse)
- Superficie di appoggio interna (a partire da diametri di 52 mm) impedisce il serraggio
- Grazie alla speciale formazione delle pieghe può essere impiegato in impianti con tempi di ciclo minimi

Struttura

- Ventosa robusta e resistente FSG (3) con labbro di tenuta semplice, costituita da ventosa FG (2) con 2,5 pieghe e nipplo di connessione (1)
- Tutti i nippli inseriti
- Ventose a partire da diametri di 52 mm, con superficie di appoggio sul lato inferiore
- Ventosa di ricambio e nipplo sono abbinabili liberamente all´interno di una famiglia di nippli

I nostri punti di forza...

- Ampia gamma di diametri e materiali
- 2,5 pieghe
- Pieghe morbide e flessibili
- Labbro di tenuta morbido e abbondante
- Superficie di appoggio sul lato inferiore (diametro a partire 52 mm)

I vostri vantaggi...

- Grande scelta per differenti geometrie del pezzo in lavorazione
- Elevato potere di aspirazione e ammortizzamento ottimale durante la posa sul pezzo
- Corsa ventosa molto elevata
- Ottimo adeguamento alle superfici arcuate
- Assenza di deformazioni permanenti con pezzi sottili

Ventose a soffietto FSG (2,5 pieghe)

Superficie di aspirazione (Ø) da 3 mm a 88 mm

Codice modello Ventose a soffietto FSG (2,5 pieghe)

FSG	–	18	–	SI-55	–	G1/8-IG
1		2		3		4

1 – Denominazione in breve

Codice	Esecuzione
FSG	2,5 pieghe

2 – Superficie di aspirazione

Codice	Diametro in mm
3…88	ø 3 fino a 88

3 – Materiale

Codice	Materiale
HT1-60	Materiale a temperatura elevata
NBR-55	Caucciù al nitrile
NBR-AS-55	Caucciù al nitrile
NK-45	Caucciù naturale
SI-55	Silicone
SI-AS-55	Silicone
SI-HD	Silicone

4 – Attacco

Codice	Attacco
M3-AG	M3-AG (AG = maschio)
M5-AG	M5-AG
M5-IG	M5-IG (IG = femmina)
G1/8-AG	G1/8-AG
G1/8-IG	G1/8-IG
G1/4-AG	G1/4-AG
G1/4-IG	G1/4-IG

La ventosa FSG (parte in elastomero + nipplo di connessione) viene fornita non montata (a partire da diametro 32 mm montata).
La fornitura è costituita da:

- Ventosa del tipo FG – parte in elastomero, disponibile in diversi diametri e materiali
- Nipplo di connessione del tipo SA-NIP – disponibile con diverse filettature

Parti di ricambio disponibili: ventosa FG, nipplo di connessione SA-NIP

Dati di ordinazione Ventose a soffietto FSG (2,5 pieghe)

Tipo			Materiale aspiratore con ShA: *						
			HT1-60	NBR-55	NBR-AS-55	NK-45	SI-55	SI-AS-55	SI-HD
FSG	3	M3-AG	10.01.06.03711	10.01.06.03712	10.01.06.03714	-	10.01.06.03713	10.01.06.03715	-
FSG	3	M5-AG	10.01.06.03716	10.01.06.03717	10.01.06.03719	-	10.01.06.03718	10.01.06.03720	-
FSG	4	M5-AG	10.01.06.02968	10.01.06.02964	10.01.06.03073	-	10.01.06.02966	-	-
FSG	4	M5-IG	10.01.06.02969	10.01.06.02965	10.01.06.03074	-	10.01.06.02967	-	-
FSG	5	M5-AG	10.01.06.01235	10.01.06.00663	-	-	10.01.06.00665	-	-
FSG	5	M5-IG	10.01.06.01242	10.01.06.00662	-	-	10.01.06.00664	-	-
FSG	7	M5-AG	10.01.06.01237	10.01.06.00021	-	-	10.01.06.00035	-	10.01.06.04154
FSG	7	G1/8-AG	10.01.06.01236	10.01.06.00020	-	-	10.01.06.00034	-	10.01.06.04155
FSG	7	G1/8-IG	10.01.06.01243	10.01.06.00001	-	-	10.01.06.00010	-	10.01.06.04156
FSG	9	M5-AG	10.01.06.00963	10.01.06.00023	-	10.01.06.00430	10.01.06.00037	-	10.01.06.04157
FSG	9	G1/8-AG	10.01.06.00962	10.01.06.00022	-	10.01.06.00432	10.01.06.00036	-	10.01.06.04158
FSG	9	G1/8-IG	10.01.06.00978	10.01.06.00002	-	10.01.06.00431	10.01.06.00011	-	10.01.06.04159
FSG	12	M5-AG	10.01.06.01255	10.01.06.00565	-	10.01.06.00567	10.01.06.00566	-	10.01.06.04160
FSG	12	G1/8-AG	10.01.06.01238	10.01.06.00562	-	10.01.06.00564	10.01.06.00563	-	10.01.06.04161
FSG	12	G1/8-IG	10.01.06.01244	10.01.06.00559	-	10.01.06.00561	10.01.06.00560	-	10.01.06.04162
FSG	14	M5-AG	10.01.06.00967	10.01.06.00025	-	10.01.06.00433	10.01.06.00039	-	10.01.06.04163
FSG	14	G1/8-AG	10.01.06.00966	10.01.06.00024	-	10.01.06.00435	10.01.06.00038	-	10.01.06.04164
FSG	14	G1/8-IG	10.01.06.00982	10.01.06.00003	-	10.01.06.00434	10.01.06.00012	-	10.01.06.04165
FSG	18	M5-AG	10.01.06.00969	10.01.06.00027	-	10.01.06.00436	10.01.06.00041	-	10.01.06.04166
FSG	18	G1/8-AG	10.01.06.00968	10.01.06.00026	-	10.01.06.00438	10.01.06.00040	-	10.01.06.04167
FSG	18	G1/8-IG	10.01.06.00984	10.01.06.00004	-	10.01.06.00437	10.01.06.00013	-	10.01.06.04168
FSG	20	M5-AG	10.01.06.01240	10.01.06.00029	-	10.01.06.00439	10.01.06.00043	-	10.01.06.04169

Ventose a soffietto FSG (2,5 pieghe)

Superficie di aspirazione (Ø) da 3 mm a 88 mm

Dati di ordinazione Ventose a soffietto FSG (2,5 pieghe)

Tipo			Materiale aspiratore con ShA: *						
			HT1-60	NBR-55	NBR-AS-55	NK-45	SI-55	SI-AS-55	SI-HD
FSG	20	G1/8-AG	10.01.06.01239	10.01.06.00028	-	10.01.06.00441	10.01.06.00042	-	10.01.06.04170
FSG	20	G1/8-IG	10.01.06.01245	10.01.06.00005	-	10.01.06.00440	10.01.06.00014	-	10.01.06.04171
FSG	25	G1/8-AG	10.01.06.00972	10.01.06.00334	-	10.01.06.00443	10.01.06.00337	-	10.01.06.04172
FSG	25	G1/8-IG	10.01.06.00988	10.01.06.00333	-	10.01.06.00442	10.01.06.00336	-	10.01.06.04173
FSG	32	G1/4-AG	10.01.06.01241	10.01.06.00030	-	10.01.06.00445	10.01.06.00044	-	-
FSG	32	G1/4-IG	10.01.06.01246	10.01.06.00006	-	10.01.06.00444	10.01.06.00015	-	-
FSG	42	G1/4-AG	10.01.06.00974	10.01.06.00031	-	10.01.06.00447	10.01.06.00045	-	-
FSG	42	G1/4-IG	10.01.06.00990	10.01.06.00007	-	10.01.06.00446	10.01.06.00016	-	-
FSG	52	G1/4-AG	10.01.06.02387	10.01.06.00582	-	10.01.06.02385	10.01.06.00586	-	-
FSG	52	G1/4-IG	10.01.06.02388	10.01.06.00584	-	10.01.06.02386	10.01.06.00587	-	-
FSG	62	G1/4-AG	10.01.06.02480	10.01.06.00032	-	10.01.06.00449	10.01.06.00046	-	-
FSG	62	G1/4-IG	10.01.06.02481	10.01.06.00008	-	10.01.06.00448	10.01.06.00017	-	-
FSG	88	G1/4-AG	-	10.01.06.00033	-	10.01.06.00451	10.01.06.00047	-	-
FSG	88	G1/4-IG	-	10.01.06.00009	-	10.01.06.00450	10.01.06.00018	-	-

*Altri dati materiale all'inizio del capitolo „Ventose a vuoto"

Dati di ordinazione Parti di ricambio Ventose a soffietto FSG (2,5 pieghe)

Tipo		Materiale aspiratore con ShA: *						
		SI-HD	HT1-60	NBR-55	NBR-AS-55	NK-45	SI-55	SI-AS-55
FG	3	-	10.01.06.03639	10.01.06.03704	10.01.06.03706	-	10.01.06.03705	10.01.06.03707
FG	4	-	10.01.06.02930	10.01.06.02962	10.01.06.03067	-	10.01.06.02963	10.01.06.03277
FG	5	-	10.01.06.01250	10.01.06.00640	10.01.06.00641	-	10.01.06.00642	10.01.06.00643
FG	7	10.01.06.03901	10.01.06.01251	10.01.06.00050	-	-	10.01.06.00055	10.01.06.00508
FG	9	10.01.06.03148	10.01.06.00878	10.01.06.00051	10.01.06.03259	10.01.06.00452	10.01.06.00056	10.01.06.03260
FG	12	10.01.06.04141	10.01.06.01252	10.01.06.00557	-	10.01.06.00558	10.01.06.00549	10.01.06.03360
FG	14	10.01.06.04055	10.01.06.00880	10.01.06.00052	-	10.01.06.00453	10.01.06.00057	10.01.06.03394
FG	18	10.01.06.04148	10.01.06.00881	10.01.06.00053	10.01.06.03400	10.01.06.00454	10.01.06.00058	-
FG	19	-	10.01.06.02611	-	-	10.01.06.02612	10.01.06.02265	-
FG	20	10.01.06.04149	10.01.06.01253	10.01.06.00054	-	10.01.06.00455	10.01.06.00059	-
FG	25	10.01.06.03246	10.01.06.00883	10.01.06.00335	-	10.01.06.00456	10.01.06.00338	-
FG	32	-	10.01.06.01254	10.01.06.00140	-	10.01.06.00457	10.01.06.00144	-
FG	42	-	10.01.06.00885	10.01.06.00141	-	10.01.06.00458	10.01.06.00145	-
FG	52	-	10.01.06.02365	10.01.06.00583	-	10.01.06.02382	10.01.06.00585	-
FG	62	-	10.01.06.02475	10.01.06.00142	-	10.01.06.00459	10.01.06.00146	-
FG	88	-	-	10.01.06.00143	-	10.01.06.00460	10.01.06.00147	-

*Altri dati materiale all'inizio del capitolo „Ventose a vuoto"

Tipo			Parti di ricambio		N. articolo
FSG	3	M3-AG	Nipplo di collegamento ventosa	SA-NIP N055 M3-AG DN100	10.01.01.00313
FSG	3	M5-AG	Nipplo di collegamento ventosa	SA-NIP N055 M5-AG DN100	10.01.01.13084
FSG	4	M5-AG	Nipplo di collegamento ventosa	SA-NIP N017 M5-AG DN200	10.01.06.00314
FSG	5	M5-AG	Nipplo di collegamento ventosa	SA-NIP N017 M5-AG DN200	10.01.06.00314
FSG	7	M5-AG	Nipplo di collegamento ventosa	SA-NIP N016 M5-AG DN250	10.01.06.00123
FSG	7	G1/8-AG	Nipplo di collegamento ventosa	SA-NIP N016 G1/8-AG DN350	10.01.06.05735
FSG	9	M5-AG	Nipplo di collegamento ventosa	SA-NIP N016 M5-AG DN250	10.01.06.00123
FSG	9	G1/8-AG	Nipplo di collegamento ventosa	SA-NIP N016 G1/8-AG DN350	10.01.06.05735

Ventose a soffietto FSG (2,5 pieghe)

Superficie di aspirazione (Ø) da 3 mm a 88 mm

Dati di ordinazione Parti di ricambio Ventose a soffietto FSG (2,5 pieghe)

Tipo			Parti di ricambio		N. articolo
FSG	12	M5-AG	Nipplo di collegamento ventosa	SA-NIP N016 M5-AG DN250	10.01.06.00123
FSG	12	G1/8-AG	Nipplo di collegamento ventosa	SA-NIP N016 G1/8-AG DN350	10.01.06.05735
FSG	14	M5-AG	Nipplo di collegamento ventosa	SA-NIP N016 M5-AG DN250	10.01.06.00123
FSG	14	G1/8-AG	Nipplo di collegamento ventosa	SA-NIP N016 G1/8-AG DN350	10.01.06.05735
FSG	18	M5-AG	Nipplo di collegamento ventosa	SA-NIP N016 M5-AG DN250	10.01.06.00123
FSG	18	G1/8-AG	Nipplo di collegamento ventosa	SA-NIP N016 G1/8-AG DN350	10.01.06.05735
FSG	20	M5-AG	Nipplo di collegamento ventosa	SA-NIP N016 M5-AG DN250	10.01.06.00123
FSG	20	G1/8-AG	Nipplo di collegamento ventosa	SA-NIP N016 G1/8-AG DN350	10.01.06.05735
FSG	25	G1/8-AG	Nipplo di collegamento ventosa	SA-NIP N016 G1/8-AG DN350	10.01.06.05735
FSG	32	G1/4-AG	Nipplo di collegamento ventosa	SA-NIP N018 G1/4-AG DN440	10.01.06.01065
FSG	42	G1/4-AG	Nipplo di collegamento ventosa	SA-NIP N018 G1/4-AG DN440	10.01.06.01065
FSG	62	G1/4-AG	Nipplo di collegamento ventosa	SA-NIP N018 G1/4-AG DN440	10.01.06.01065
FSG	88	G1/4-AG	Nipplo di collegamento ventosa	SA-NIP N019 G1/4-AG DN820	10.01.06.01959

Tipo			Parti di ricambio		N. articolo
FSG	4	M5-IG	Nipplo di collegamento ventosa	SA-NIP N017 M5-IG DN200	10.01.06.00313
FSG	5	M5-IG	Nipplo di collegamento ventosa	SA-NIP N017 M5-IG DN200	10.01.06.00313
FSG	7	G1/8-IG	Nipplo di collegamento ventosa	SA-NIP N016 G1/8-IG DN350	10.01.06.05731
FSG	9	G1/8-IG	Nipplo di collegamento ventosa	SA-NIP N016 G1/8-IG DN350	10.01.06.05731
FSG	12	G1/8-IG	Nipplo di collegamento ventosa	SA-NIP N016 G1/8-IG DN350	10.01.06.05731
FSG	14	G1/8-IG	Nipplo di collegamento ventosa	SA-NIP N016 G1/8-IG DN350	10.01.06.05731
FSG	18	G1/8-IG	Nipplo di collegamento ventosa	SA-NIP N016 G1/8-IG DN350	10.01.06.05731
FSG	20	G1/8-IG	Nipplo di collegamento ventosa	SA-NIP N016 G1/8-IG DN350	10.01.06.05731
FSG	25	G1/8-IG	Nipplo di collegamento ventosa	SA-NIP N016 G1/8-IG DN350	10.01.06.05731
FSG	32	G1/4-IG	Nipplo di collegamento ventosa	SA-NIP N018 G1/4-IG DN440	10.01.06.01066
FSG	42	G1/4-IG	Nipplo di collegamento ventosa	SA-NIP N018 G1/4-IG DN440	10.01.06.01066
FSG	52	G1/4-IG	Nipplo di collegamento ventosa	SA-NIP N018 G1/4-IG DN440	10.01.06.01066
FSG	62	G1/4-IG	Nipplo di collegamento ventosa	SA-NIP N018 G1/4-IG DN440	10.01.06.01066
FSG	88	G1/4-IG	Nipplo di collegamento ventosa	SA-NIP N019 G1/4-IG DN820	10.01.06.01960

Dati tecnici Ventose a soffietto FSG (2,5 pieghe)

Tipo		Potenza aspir. [N]*	Forza rottura [N]**	Volume [cm³]	Raggio del pezzo min. (convesso) [mm]	Diametro interno del tubo d [mm]***	Famiglia raccordo
FSG	3	0,2	0,4	0,022	4	2	N 055
FSG	4	0,3	0,6	0,053	4	2	N 017
FSG	5	0,4	0,8	0,033	8	2	N 017
FSG	7	0,2	0,9	0,043	8	4	N 016
FSG	9	0,8	2,3	0,150	10	4	N 016
FSG	12	1,2	3,5	0,600	13	4	N 016
FSG	14	1,4	5,7	0,975	15	4	N 016
FSG	18	3,1	8,5	1,350	20	4	N 016
FSG	20	5,2	12,1	2,298	30	4	N 016
FSG	25	4,8	19,0	5,400	30	4	N 016

Ventose a soffietto FSG (2,5 pieghe)

Superficie di aspirazione (Ø) da 3 mm a 88 mm

Dati tecnici Ventose a soffietto FSG (2,5 pieghe)

Tipo		Potenza aspir. [N]*	Forza rottura [N]**	Volume [cm³]	Raggio del pezzo min. (convesso) [mm]	Diametro interno del tubo d [mm]***	Famiglia raccordo
FSG	32	12,1	36,9	10,000	35	6	N 018
FSG	42	15,0	44,0	19,786	75	6	N 018
FSG	52	28,6	96,0	37,587	75	6	N 018
FSG	62	41,1	137,0	72,500	75	6	N 018
FSG	88	40,5	286,0	143,668	100	9	N 019

*I dati di aspirazione sono valori teorici a -0,6 bar di vuoto e superficie asciutta, piana e liscia del pezzo - vanno intesi come non comprendenti il fattore di sicurezza
**Per le versioni in caucciù naturale la resistenza allo strappo si riduce del 40 % ca
***Il diametro del tubo flessibile consigliato si riferisce a una lunghezza tubo di ca. 2 m

Dati di costruzione Ventose a soffietto FSG (2,5 pieghe)

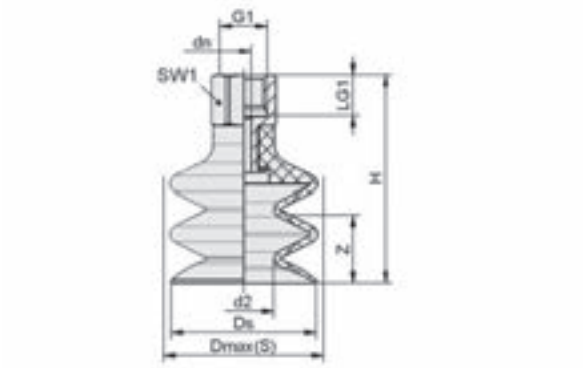

FSG IG

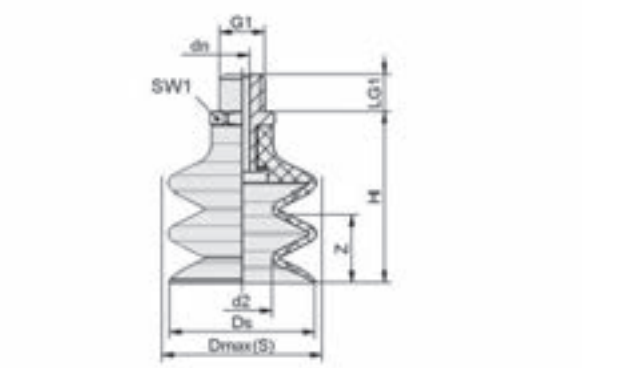

FSG AG

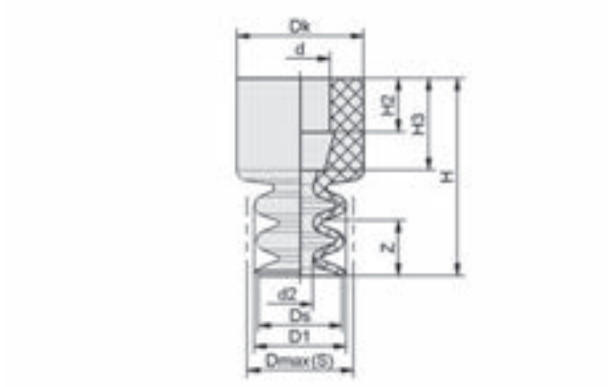

FG 3, 4, 7, 9

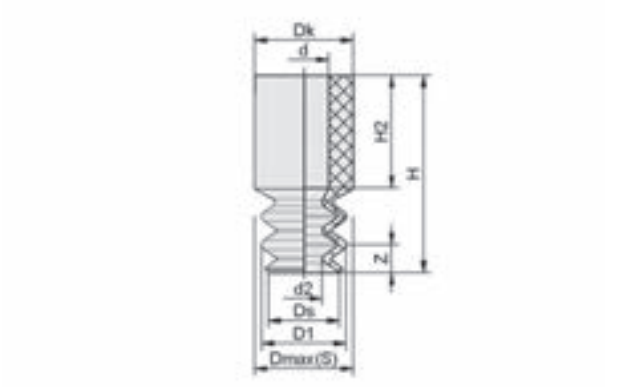

FG 5, 52, 62

Ventose a soffietto FSG (2,5 pieghe)

Superficie di aspirazione (Ø) da 3 mm a 88 mm

Dati di costruzione Ventose a soffietto FSG (2,5 pieghe)

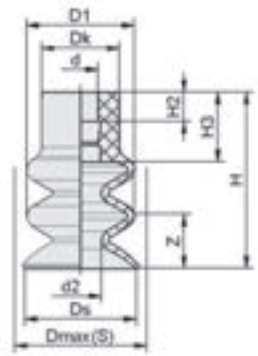

FG 12 - 25

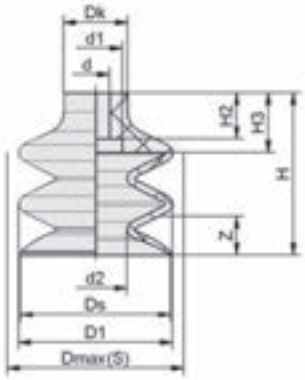

FG 32 - 88

Tipo*			d2 [mm]	dn [mm]	Dmax(S) [mm]**	Ds [mm]	G1	H [mm]	LG1 [mm]	SW1 [mm]	Z (Corsa) [mm]
FSG	3	M3-AG	1,8	1,0	4,0	3,0	M3-AG	8,7	3,0	5	2
FSG	3	M5-AG	1,8	1,0	4,0	3,0	M5-AG	10,2	4,5	7	2
FSG	4	M5-AG	2,4	2,0	7,0	3,8	M5-AG	19,0	5,0	8	2
FSG	4	M5-IG	2,4	2,0	7,0	3,8	M5-IG	24,0	5,5	8	2
FSG	5	M5-AG	2,6	2,0	7,0	5,0	M5-AG	19,0	5,0	8	2
FSG	5	M5-IG	2,6	2,0	7,0	5,0	M5-IG	24,0	5,5	8	2
FSG	7	M5-AG	1,8	2,5	9,0	5,9	M5-AG	19,0	5,0	7	3
FSG	7	G1/8-AG	1,8	3,5	9,0	5,9	G1/8"-AG	20,0	7,5	14	3
FSG	7	G1/8-IG	1,8	3,5	9,0	5,9	G1/8"-IG	26,0	8,5	14	3
FSG	9	M5-AG	4,1	2,5	9,5	9,0	M5-AG	20,0	5,0	7	3
FSG	9	G1/8-AG	4,1	3,5	9,5	9,0	G1/8"-AG	21,0	7,5	14	3
FSG	9	G1/8-IG	4,1	3,5	9,5	9,0	G1/8"-IG	27,0	8,5	14	3
FSG	12	M5-AG	5,0	2,5	13,0	12,0	M5-AG	26,0	5,0	7	7
FSG	12	G1/8-AG	5,0	3,5	13,0	12,0	G1/8"-AG	27,0	7,5	14	7
FSG	12	G1/8-IG	5,0	3,5	13,0	12,0	G1/8"-IG	33,0	8,5	14	7
FSG	14	M5-AG	5,4	2,5	15,5	14,5	M5-AG	27,8	5,0	7	9
FSG	14	G1/8-AG	5,4	3,5	15,5	14,5	G1/8"-AG	28,8	7,5	14	9
FSG	14	G1/8-IG	5,4	3,5	15,5	14,5	G1/8"-IG	34,8	8,5	14	9
FSG	18	M5-AG	8,0	2,5	19,0	17,2	M5-AG	27,6	5,0	7	9
FSG	18	G1/8-AG	8,0	3,5	19,0	17,2	G1/8"-AG	28,6	7,5	14	9
FSG	18	G1/8-IG	8,0	3,5	19,0	17,2	G1/8"-IG	34,6	8,0	14	9
FSG	20	M5-AG	10,5	2,5	21,0	20,0	M5-AG	27,1	5,0	7	9
FSG	20	G1/8-AG	10,5	3,5	21,0	20,0	G1/8"-AG	28,1	7,5	14	9
FSG	20	G1/8-IG	10,5	3,5	21,0	20,0	G1/8"-IG	34,1	8,0	14	9
FSG	25	G1/8-AG	10,0	3,5	26,0	23,0	G1/8"-AG	40,0	7,5	14	18
FSG	25	G1/8-IG	10,0	3,5	26,0	23,0	G1/8"-IG	46,0	8,0	14	18
FSG	32	G1/4-AG	16,0	4,4	33,5	32,0	G1/4"-AG	41,5	11,0	17	15
FSG	32	G1/4-IG	16,0	4,4	33,5	32,0	G1/4"-IG	52,5	12,0	17	15
FSG	42	G1/4-AG	17,8	4,4	45,0	42,6	G1/4"-AG	50,0	11,0	17	20
FSG	42	G1/4-IG	17,8	4,4	45,0	42,6	G1/4"-IG	61,0	12,0	17	20

Ventose a soffietto FSG (2,5 pieghe)

Superficie di aspirazione (Ø) da 3 mm a 88 mm

Dati di costruzione Ventose a soffietto FSG (2,5 pieghe)

Tipo*			d2 [mm]	dn [mm]	Dmax(S) [mm]**	Ds [mm]	G1	H [mm]	LG1 [mm]	SW1 [mm]	Z (Corsa) [mm]
FSG	62	G1/4-AG	29,5	4,4	65,0	62,2	G1/4"-AG	58,0	11,0	17	29
FSG	62	G1/4-IG	29,5	4,4	65,0	62,2	G1/4"-IG	69,0	12,0	17	29
FSG	88	G1/4-AG	29,3	8,2	95,5	89,0	G1/4"-AG	92,5	11,0	21	34
FSG	88	G1/4-IG	29,3	8,2	95,5	89,0	G1/4"-IG	101,5	12,0	21	34

*Tolleranze ammesse per le parti in elastomero secondo DIN ISO 3302-1 M3
**Corrispondono alle dimensioni esterne della ventosa durante l'aspirazione

Tipo*		d [mm]	d2 [mm]	D1 [mm]	Dk [mm]	Dmax(S) [mm]**	Ds [mm]	H [mm]	H2 [mm]	H3 [mm]	Z (Corsa) [mm]
FG	3	1,7	1,8	3,6	3,6	4,0	3,0	6,7	2,1	2,7	1,1
FG	4	3,5	2,4	5,1	7,0	5,5	3,8	14,0	3,9	7,0	1,5
FG	5	3,5	2,6	6,0	7,0	6,5	5,0	14,0	8,0	-	2,0
FG	7	4,5	1,8	6,5	9,0	7,0	5,9	14,0	3,8	6,5	3,0
FG	9	4,5	4,1	8,9	9,0	9,5	9,0	15,0	3,8	8,2	3,0
FG	12	4,5	5,0	12,0	10,0	13,0	12,0	21,0	3,8	6,5	7,0
FG	14	4,5	5,4	13,9	10,0	15,5	14,5	22,8	3,8	6,5	9,0
FG	18	4,5	8,0	17,8	10,0	19,0	17,2	22,6	3,8	6,5	9,0
FG	20	4,5	10,5	20,0	10,0	21,0	20,0	22,1	3,8	6,5	9,0
FG	25	4,5	10,0	25,0	10,0	26,0	23,0	34,0	3,8	6,5	18,0
FG	32	8,0	16,0	32,4	18,0	33,5	32,0	37,5	13,0	17,0	15,0
FG	42	8,0	17,8	43,5	18,0	45,0	42,6	46,0	13,0	17,0	20,0
FG	52	8,0	24,6	52,0	18,0	55,0	52,5	48,7	13,0	-	25,0
FG	62	8,0	29,5	62,0	18,0	65,0	62,2	54,0	13,0	-	29,0
FG	88	11,7	29,3	88,2	24,7	95,5	89,0	86,5	19,7	26,0	34,0

*Tolleranze ammesse per le parti in elastomero secondo DIN ISO 3302-1 M3
**Corrispondono alle dimensioni esterne della ventosa durante l'aspirazione

Ventose a soffietto FSG VU1 (2,5 pieghe)

Superficie di aspirazione (Ø) da 30 mm a 85 mm



Idonei per applicazioni specifiche del settore



Ventose a soffietto FSG VU1 (2,5 pieghe)

Applicazione

- Ventosa a soffietto tonda con 2,5 pieghe per l'impiego pesante nel di funzionamento a più turni con tempi di ciclo veloci
- Manipolazione di pezzi estremamente abrasivi
- Ventosa con scanalatura speciale: manipolazione di lamiere lubrificate (aumento delle forze trasversali grazie alla deviazione dell'olio)
- Ventosa senza scanalatura speciale: manipolazione di cartoni da imballaggio, tavole di legno e pezzi simili

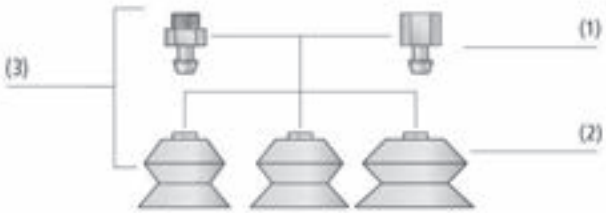

Design Ventose a soffietto FSG VU1 (2,5 pieghe)

Struttura

- Ventosa robusta e resistente FSG (3) con labbro di tenuta semplice, costituita da ventosa FG (2) in Vulkollan VU1 con 2,5 pieghe e nipplo di connessione (1)
- Ventosa inserita sul nipplo accoppiata geometricamente. Il collegamento è ben saldo anche in caso di carichi pesanti
- Ventosa di ricambio e nipplo sono abbinabili liberamente all´interno di una famiglia di nippli



Ventose a soffietto FSG VU1 per la movimentazione di cartone ondulato

I nostri punti di forza...

- Materiale Vulkollan VU1 con elevata resistenza alla trazione
- Buone resistenze chimiche
- Abrasione minima ca. 10 - 12 mm³ secondo DIN 53516
- Superficie di appoggio sul lato inferiore

I vostri vantaggi...

- Ventosa particolarmente resistente all'usura per carichi elevati e lunga durata
- Sicuro con gli oli (manipolazione di lamiere)
- Fino al durata 20 volte superiore rispetto allo standard NBR
- Assenza di deformazioni permanenti con materiali sottili

Ventose a soffietto FSG VU1 (2,5 pieghe)

Superficie di aspirazione (Ø) da 30 mm a 85 mm

Codice modello Ventose a soffietto FSG VU1 (2,5 pieghe)

FSG	–	60	–	VU1-72	–	G1/4-AG	–	ON
1		2		3		4		5

1 – Denominazione in breve

Codice	Esecuzione
FSG	2,5 pieghe

2 – Superficie di aspirazione

Codice	Diametro in mm
30…85	ø 30 fino a 85

3 – Materiale

Codice	Materiale
VU1-72	VU1-72

4 – Attacco

Codice	Attacco
G1/4-AG	G1/4-AG (AG = maschio)
G1/4-IG	G1/4-IG (IG = femmina)

5 – Integrazione del prodotto

Codice	Tipo
ON	Scanalatura olio

La ventosa FSG VU1 (parte in elastomero + nipplo di connessione) viene fornita montata. Il prodotto è costituito da:
- Ventosa del tipo FG VU1 – parte in elastomero, disponibile in diversi diametri
- Nipplo di connessione del tipo SA-NIP – disponibile con diverse filettature

Parti di ricambio disponibili: ventosa FG VU1, nipplo di connessione SA-NIP

Dati di ordinazione Ventose a soffietto FSG VU1 (2,5 pieghe)

Tipo				Allacciamento: G1/4-AG	G1/4-IG
FSG	30	VU1-72	-	10.01.06.00200	10.01.06.00166
FSG	60	VU1-72	-	10.01.06.00238	10.01.06.00236
FSG	60	VU1-72	ON	10.01.06.00201	10.01.06.00171
FSG	85	VU1-72	-	10.01.06.00239	10.01.06.00237
FSG	85	VU1-72	ON	10.01.06.00202	10.01.06.00167

*Altri dati materiale all'inizio del capitolo „Ventose a vuoto"

Dati di ordinazione Parti di ricambio Ventose a soffietto FSG VU1 (2,5 pieghe)

Tipo				Parti di ricambio		N. articolo
FSG	30	VU1-72	-	Ventosa a soffietto (tondo)	FG 30 VU1-72 N013	10.01.06.00173
FSG	60	VU1-72	-	Ventosa a soffietto (tondo)	FG 60 VU1-72 N014	10.01.06.00174
FSG	60	VU1-72	ON	Ventosa a soffietto (tondo)	FG 60 VU1-72 N014 ON	10.01.06.00208
FSG	85	VU1-72	-	Ventosa a soffietto (tondo)	FG 85 VU1-72 N015	10.01.06.00175
FSG	85	VU1-72	ON	Ventosa a soffietto (tondo)	FG 85 VU1-72 N015 ON	10.01.06.00209

Tipo	Parti di ricambio		N. articolo
FSG 30 VU1-72 G1/4-AG	Nipplo di collegamento ventosa	SA-NIP N013 G1/4-AG DN350	10.01.06.00183
FSG 30 VU1-72 G1/4-IG	Nipplo di collegamento ventosa	SA-NIP N013 G1/4-IG DN350	10.01.06.00180
FSG 60 VU1-72 G1/4-AG	Nipplo di collegamento ventosa	SA-NIP N014 G1/4-AG DN600	10.01.06.00184
FSG 60 VU1-72 G1/4-IG	Nipplo di collegamento ventosa	SA-NIP N014 G1/4-IG DN600	10.01.06.00181
FSG 85 VU1-72 G1/4-AG	Nipplo di collegamento ventosa	SA-NIP N015 G1/4-AG DN600	10.01.06.00185
FSG 85 VU1-72 G1/4-IG	Nipplo di collegamento ventosa	SA-NIP N015 G1/4-IG DN600	10.01.06.00182

Ventose a soffietto FSG VU1 (2,5 pieghe)

Superficie di aspirazione (Ø) da 30 mm a 85 mm

Dati tecnici Ventose a soffietto FSG VU1 (2,5 pieghe)

Tipo			Potenza aspir. [N]*	Forza rottura [N]	Volume [cm³]	Raggio del pezzo min. (convesso) [mm]	Diametro interno del tubo d [mm]**	Famiglia raccordo
FSG	30	-	13,5	32	8,5	25	6	N 013
FSG	60	-	61,0	100	61,0	50	6	N 014
FSG	60	ON	61,0	100	66,8	50	6	N 014
FSG	85	-	120,0	250	201,3	60	6	N 015
FSG	85	ON	120,0	250	201,6	60	6	N 015

*I dati di aspirazione sono valori teorici a -0,6 bar di vuoto e superficie asciutta, piana e liscia del pezzo - vanno intesi come non comprendenti il fattore di sicurezza
**Il diametro del tubo flessibile consigliato si riferisce a una lunghezza tubo di ca. 2 m

Dati di costruzione Ventose a soffietto FSG VU1 (2,5 pieghe)

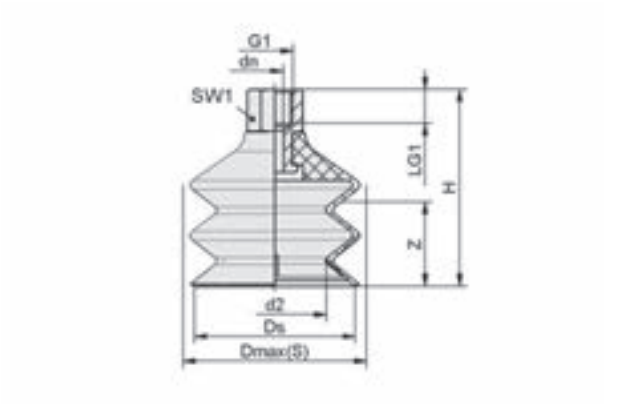

FSG VU1 IG

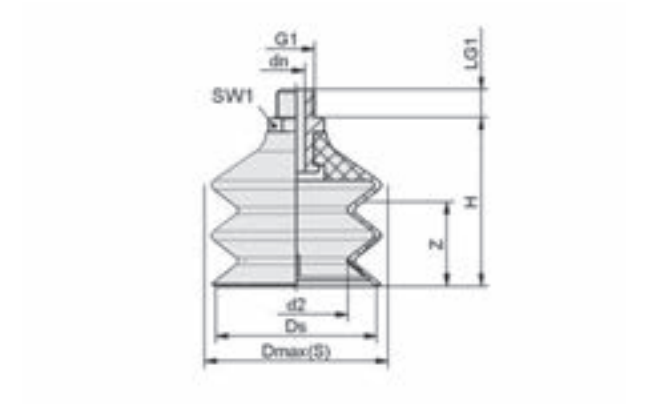

FSG VU1 AG

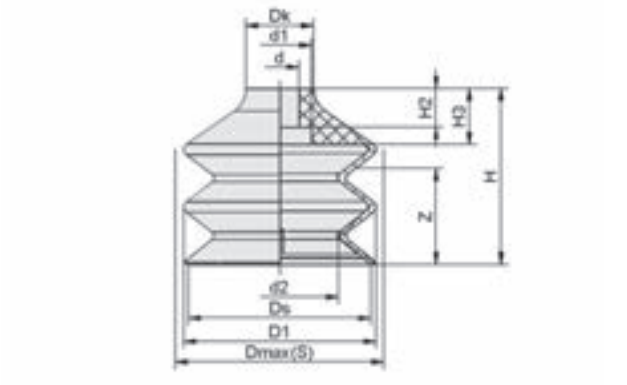

FG VU1

Ventose a soffietto FSG VU1 (2,5 pieghe)

Superficie di aspirazione (Ø) da 30 mm a 85 mm

Dati di costruzione Ventose a soffietto FSG VU1 (2,5 pieghe)

Tipo*	d2 [mm]	dn [mm]	Dmax(S) [mm]**	Ds [mm]	G1	H [mm]	LG1 [mm]	SW1 [mm]	Z (Corsa) [mm]
FSG 30 VU1-72 G1/4-AG	15	3,5	31,5	29,0	G1/4"-AG	45,0	10	17	15
FSG 30 VU1-72 G1/4-IG	15	3,5	31,5	29,0	G1/4"-IG	55,0	12	17	15
FSG 60 VU1-72 G1/4-AG	36	6,0	62,5	59,0	G1/4"-AG	60,0	10	17	30
FSG 60 VU1-72 G1/4-IG	36	6,0	62,5	59,0	G1/4"-IG	70,0	12	17	30
FSG 60 VU1-72 G1/4-AG ON	36	6,0	62,5	59,0	G1/4"-AG	60,0	10	17	30
FSG 60 VU1-72 G1/4-IG ON	36	6,0	62,5	59,0	G1/4"-IG	70,0	12	17	30
FSG 85 VU1-72 G1/4-AG	51	6,0	90,0	80,2	G1/4"-AG	90,0	10	22	38
FSG 85 VU1-72 G1/4-IG	51	6,0	90,0	80,2	G1/4"-IG	100,0	12	22	38
FSG 85 VU1-72 G1/4-AG ON	51	6,0	90,0	80,2	G1/4"-AG	90,0	10	22	38
FSG 85 VU1-72 G1/4-IG ON	51	6,0	90,0	80,2	G1/4"-IG	100,0	12	22	38

*Tolleranze ammesse per le parti in elastomero secondo DIN ISO 3302-1 M3
**Corrispondono alle dimensioni esterne della ventosa durante l'aspirazione

Tipo*		d [mm]	d1 [mm]	d2 [mm]	D1 [mm]	Dk [mm]	Dmax(S) [mm]**	Ds [mm]	H [mm]	H2 [mm]	H3 [mm]	Z (Corsa) [mm]
FG	30	8	15	15	30	18	31,5	29,0	40	12	16	15,0
FG	60	12	20	36	60	21	62,5	59,0	55	12	18	30,0
FG	85	12	25	51	85	25	90,0	80,2	85	20	27	45,5

*Tolleranze ammesse per le parti in elastomero secondo DIN ISO 3302-1 M3
**Corrispondono alle dimensioni esterne della ventosa durante l'aspirazione

Ventose a soffietto FSGAO (1,5 pieghe)

Superficie di aspirazione (lxl) 95 x 40 mm e 140 x 65 mm



Idonei per applicazioni specifiche del settore



Ventose a soffietto FSGAO (1,5 pieghe)

Applicazione

- Ventosa a soffietto ovale con 1,5 pieghe per l'impiego nel di funzionamento a più turni con tempi di ciclo veloci
- Manipolazione di lamiere lubrificate, anche arcuate e lunghe
- Manipolazione di cartoni da imballaggio, tavole di legno e pezzi simili in condizioni di impiego difficili
- Manipolazione di pezzi estremamente abrasivi come ad es. cartoni ruvidi

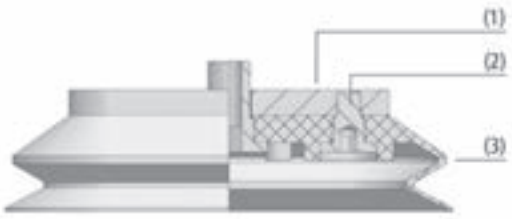

Design Ventose a soffietto FSGAO (1,5 pieghe)

Struttura

- Ventosa FSGAO, costituita da ventosa FGAO in Vulkollan VU1 con 1,5 pieghe (3) e piastra di raccordo (1)
- Piastra di raccordo avvitata (2) alla ventosa. Il collegamento è ben saldo anche in caso di carichi molto pesanti
- In caso di usura la ventosa può essere sostituita separatamente

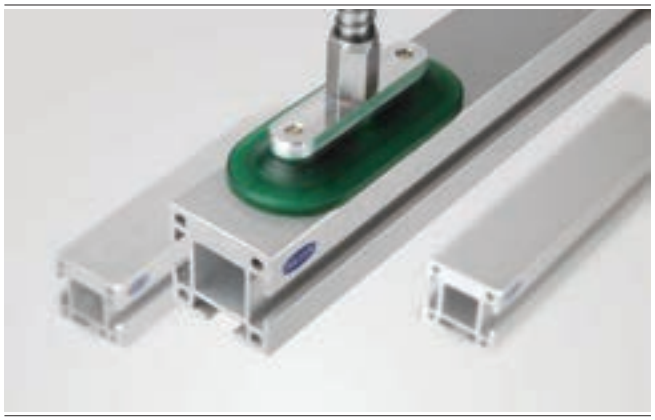

Ventose a soffietto FSGAO per la movimentazione di profili metallici

I nostri punti di forza...

- Materiale Vulkollan VU1 con elevata resistenza alla trazione
- Buona resistenza chimica
- Abrasione minima ca. 10 - 12 mm³ secondo DIN 53516
- 1,5 pieghe

I vostri vantaggi...

- Ventosa particolarmente resistente all'usura per carichi elevati e lunga durata
- Sicura con gli oli (manipolazione di lamiere)
- Fino al durata 20 volte superiore rispetto allo standard NBR
- Elevato potere di aspirazione e ammortizzamento ottimale durante la posa sul pezzo

Ventose a soffietto FSGAO (1,5 pieghe)

Superficie di aspirazione (lxl) 95 x 40 mm e 140 x 65 mm

Codice modello Ventose a soffietto FSGAO (1,5 pieghe)

FSGAO	–	95x40	–	VU1-72	–	G1/8-AG
1		2		3		4

1 – Denominazione in breve

Codice	Esecuzione
FSGAO	1,5 pieghe, ovale

2 – Superficie di aspirazione

Codice	lxl in mm
95x40…140x65	95x40 e 140x65

3 – Materiale

Codice	Materiale
VU1-72	VU1-72

4 – Attacco

Codice	Attacco
G1/8-AG	G1/8-AG (AG = maschio)
G1/4-AG	G1/4-AG

La ventosa FSGAO (parte in elastomero + piastra portante) viene fornita montata.Il prodotto è costituito da:
- Ventosa del tipo FGAO – parte in elastomero, disponibile in diversi misuri (lxl)
- Piastra portante in alluminio

Parti di ricambio disponibili: ventosa FGAO

Dati di ordinazione Ventose a soffietto FSGAO (1,5 pieghe)

Tipo*	N. articolo
FSGAO 95x40 VU1-72 G1/8-AG	10.01.06.00503
FSGAO 140x65 VU1-72 G1/4-AG	10.01.06.00498

*Altri dati materiale all'inizio del capitolo „Ventose a vuoto"

Dati di ordinazione Parti di ricambio Ventose a soffietto FSGAO (1,5 pieghe)

Tipo	Parti di ricambio		N. articolo
FSGAO 95x40 VU1-72 G1/8-AG	Ventosa a soffietto (ovale)	FGAO 95x40 VU1-72 N038	10.01.06.00499
FSGAO 140x65 VU1-72 G1/4-AG	Ventosa a soffietto (ovale)	FGAO 140x65 VU1-72 N039	10.01.06.00468

Dati tecnici Ventose a soffietto FSGAO (1,5 pieghe)

Tipo	Potenza aspir. [N]*	Forza rottura [N]	Volume [cm³]	Raggio del pezzo min. (convesso) [mm]	Diametro interno del tubo d [mm]**	Famiglia raccordo
FSGAO 95x40 VU1-72 G1/8-AG	95	110	39	20	9	N 038
FSGAO 140x65 VU1-72 G1/4-AG	225	255	114	30	9	N 039

*I dati di aspirazione sono valori teorici a -0,6 bar di vuoto e superficie asciutta, piana e liscia del pezzo - vanno intesi come non comprendenti il fattore di sicurezza
**Il diametro del tubo flessibile consigliato si riferisce a una lunghezza tubo di ca. 2 m

Ventose a soffietto FSGAO (1,5 pieghe)

Superficie di aspirazione (lxl) 95 x 40 mm e 140 x 65 mm

Dati di costruzione Ventose a soffietto FSGAO (1,5 pieghe)

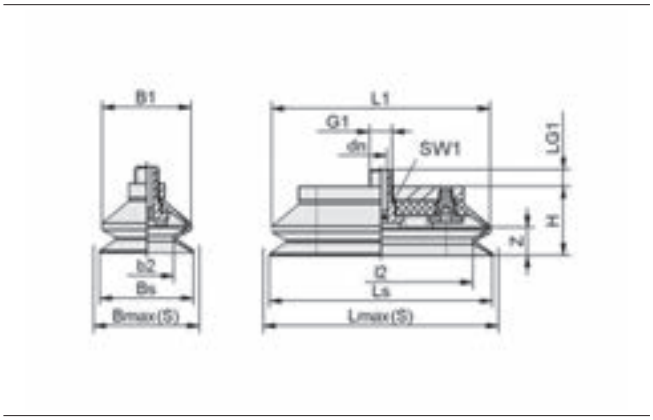

FSGAO VU1

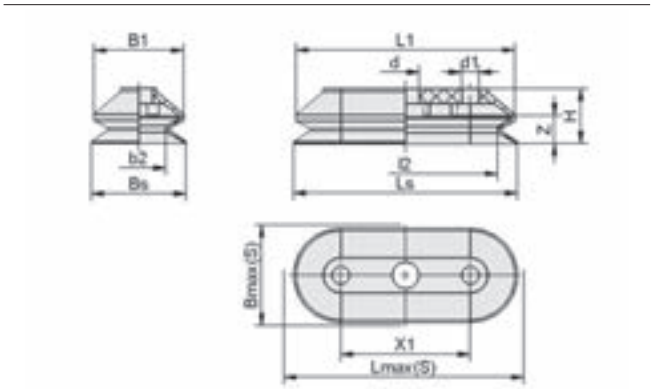

FGAO VU1

Tipo*	b2 [mm]	B1 [mm]	Bmax(S) [mm]**	Bs [mm]	dn [mm]	G1	H [mm]	LG1 [mm]	l2 [mm]	L1 [mm]	Lmax(S) [mm]***	Ls [mm]	SW1 [mm]	Z (Corsa) [mm]
FSGAO 95x40 VU1-72 G1/8-AG	23	38	42,5	40	5	G1/8"-AG	30	8	78	93	97	95	4	12
FSGAO 140x65 VU1-72 G1/4-AG	36	65	68,5	65	8	G1/4"-AG	38	10	111	140	142	140	8	16

*Tolleranze ammesse per le parti in elastomero secondo DIN ISO 3302-1 M3
**Corrispondono alle dimensioni esterne della ventosa durante l'aspirazione
***Corrispondono alle dimensioni esterne della ventosa durante l'aspirazione

Tipo*	b2 [mm]	B1 [mm]	Bmax(S) [mm]**	Bs [mm]	d [mm]	d1 [mm]	H [mm]	L1 [mm]	l2 [mm]	Lmax(S) [mm]***	Ls [mm]	X1 [mm]	Z (Corsa) [mm]
FGAO 95x40 VU1-72 N038	23	38	43	40	11,5	7,5	23,5	93	78	97	95	55	12,0
FGAO 140x65 VU1-72 N039	36	65	69	65	15,5	9,5	30,0	140	111	142	140	75	16,0

*Tolleranze ammesse per le parti in elastomero secondo DIN ISO 3302-1 M3
**Corrispondono alle dimensioni esterne della ventosa durante l'aspirazione
***Corrispondono alle dimensioni esterne della ventosa durante l'aspirazione

Ventose a campana SAX

Superficie di aspirazione (Ø) da 30 mm a 115 mm



Idonei per applicazioni specifiche del settore



Ventose a campana SAX

Applicazione

- Ventose leggere per applicazioni ad alta velocità che richiedono le più elevate forze di tenuta e trazione per la movimentazione rapida di lamiere e componenti per la carrozzeria degli autoveicoli
- Movimentazione di pezzi con superfici oleose
- Caricamento e scaricamento di centri di lavorazione CNC per il metallo e il taglio al laser
- Movimentazione di pezzi grezzi per i disimpilatori
- Movimentazione di pezzi con superfici convesse

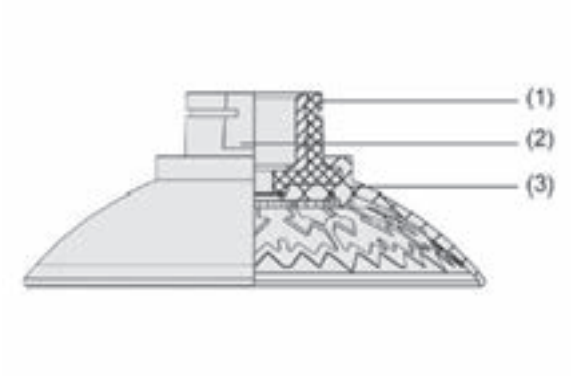

Design Ventose a campana SAX

Struttura

- Ventose leggere, tonda a forma di campana con labbra di tenuta flessibili e struttura interna ottimale (3)
- Ventose in elastodur (ED-85) resistente all'usura
- Nipplo di collegamento in plastica rinforzata vulcanizzata (1) (resistenza elevatissima)
- Superficie chiave per un'installazione semplice e rapida (2)
- Disponibile come ventosa montata con vari tipi di collegamenti

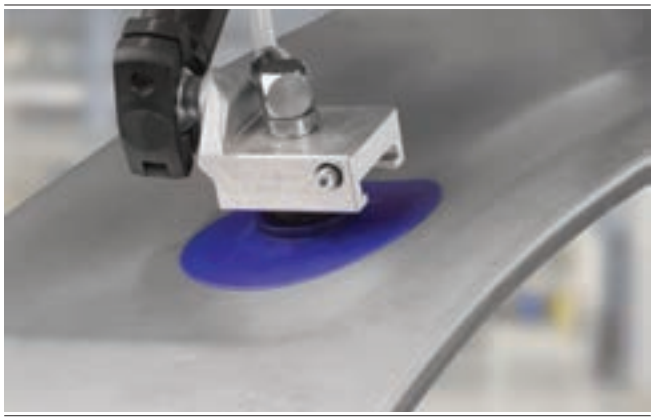

Ventose a campana SAX per la movimentazione di pezzo di lamiere

I nostri punti di forza...

- Struttura interna ottimale e peso complessivo minimo
- Design leggero
- Corsa sensibilmente aumentata della ventosa
- Labbro di tenuta flessibile

I vostri vantaggi...

- Trasmissione elevata delle forze di tenuta e adattamento delle forze di trazione soprattutto per le lamiere oleose
- Peso ridotto degli attrezzi per applicazioni ad alta velocità
- Adattabilità eccellente alle sagome dei diversi pezzi
- Proprietà di tenuta elevate anche in presenza di pezzi con superfici grezze

Ventose a campana SAX

Superficie di aspirazione (Ø) da 30 mm a 115 mm

Codice modello Ventose a campana SAX

SAX	–	80	–	ED-85	–	G3/8-IG
1		2		3		4

1 – Denominazione in breve

Codice	Esecuzione
SAX	A campana

2 – Superficie di aspirazione

Codice	Diametro in mm
30…115	ø 30 a 115

3 – Materiale

Codice	Materiale
ED-85	Elastodur

4 – Attacco

Codice	Attacco
G1/4-AG	G1/4-AG (AG = maschio)
G1/4-IG	G1/4-IG (IG = femmina)
G3/8-AG	G3/8-AG
G3/8-IG	G3/8-IG
M10-AG	M10-AG
M16-AG	M16-AG
NPT3/8-IG	NPT3/8-IG
RA	Adattatore rettangolare

La ventosa SAX, disponibile in diversi diametri, viene fornita con nipplo di connessione vulcanizzato alla parte in elastomero.

Dati di ordinazione Ventose a campana SAX

Tipo		Allacciamento: G1/4-AG	G1/4-IG	G3/8-AG	G3/8-IG	M10-AG	M16-AG	NPT3/8-IG	Adattatore rettang.
SAX	30	10.01.19.00213	10.01.19.00179	10.01.19.00195	10.01.19.00146	10.01.19.00220	10.01.19.00229	10.01.19.00147	10.01.19.00172
SAX	40	10.01.19.00214	10.01.19.00180	10.01.19.00196	10.01.19.00148	10.01.19.00221	10.01.19.00230	10.01.19.00149	10.01.19.00173
SAX	50	10.01.19.00215	10.01.19.00181	10.01.19.00197	10.01.19.00150	10.01.19.00222	10.01.19.00231	10.01.19.00151	10.01.19.00174
SAX	60	10.01.19.00216	10.01.19.00182	10.01.19.00198	10.01.19.00152	10.01.19.00223	10.01.19.00232	10.01.19.00153	10.01.19.00175
SAX	80	10.01.19.00217	10.01.19.00183	10.01.19.00199	10.01.19.00141	10.01.19.00224	10.01.19.00233	10.01.19.00145	10.01.19.00176
SAX	100	10.01.19.00218	10.01.19.00184	10.01.19.00200	10.01.19.00154	10.01.19.00225	10.01.19.00234	10.01.19.00155	10.01.19.00177
SAX	115	10.01.19.00219	10.01.19.00185	10.01.19.00201	10.01.19.00156	10.01.19.00226	10.01.19.00235	10.01.19.00157	10.01.19.00178

Dati tecnici Ventose a campana SAX

Tipo		Potenza aspir. [N]*	Forza laterale [N]**	Forza laterale superficie oliata [N]	Volume [cm³]	Raggio del pezzo min. (convesso) [mm]
SAX	30	39	38	41	3,2	18
SAX	40	69	49	71	8,5	25
SAX	50	109	74	110	15,2	25
SAX	60	154	107	155	25,2	30
SAX	80	270	192	269	51,0	33
SAX	100	412	284	414	96,0	40
SAX	115	549	390	584	142,0	50

*I dati di aspirazione sono valori teorici a -0,6 bar di vuoto e superficie asciutta, piana e liscia del pezzo - vanno intesi come non comprendenti il fattore di sicurezza

**I dati per la forza di taglio sono valori misurati a -0,6 bar di vuoto con superficie del pezzo asciutta, piana e liscia. A seconda delle caratteristiche della superficie i valori effettivipossono differire da quanto indicato.

Ventose a campana SAX

Superficie di aspirazione (Ø) da 30 mm a 115 mm

Dati di costruzione Ventose a campana SAX

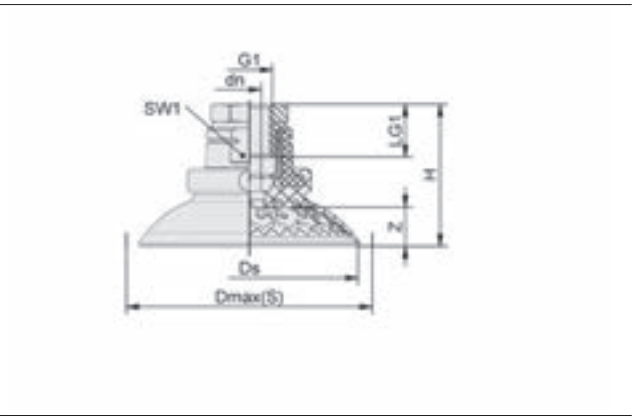

SAX G1/4-IG

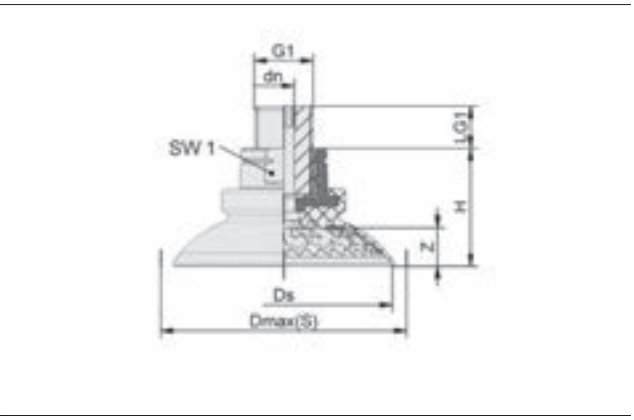

SAX AG

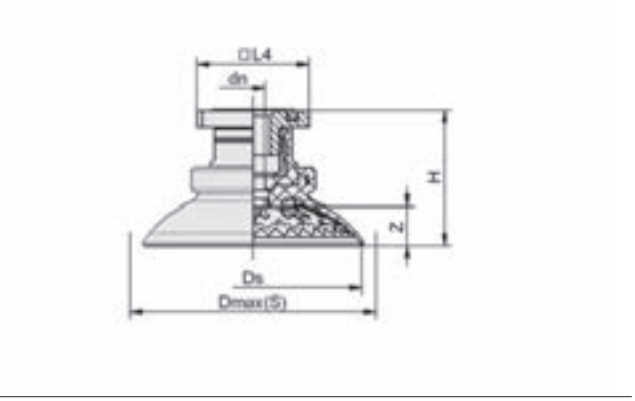

SAX RA

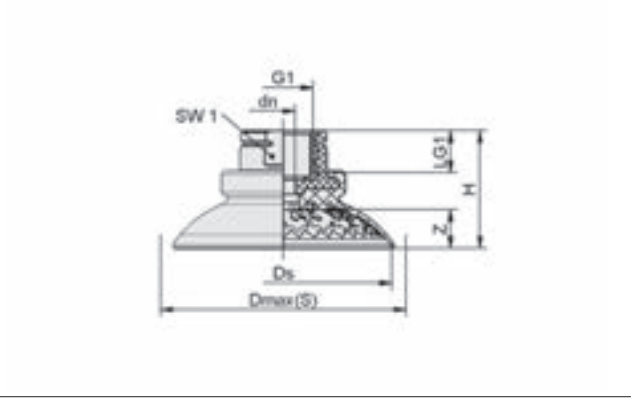

SAX G3/8-IG, NPT3/8-IG

Tipo*	dn [mm]	Dmax(S) [mm]**	Ds [mm]	G1	H [mm]	LG1 [mm]	L4 [mm]	SW1 [mm]	Z (Corsa) [mm]
SAX 30 ED-85 G1/4-AG	6,10	35,2	31,7	G1/4"-AG	26,0	15	-	22	4,5
SAX 30 ED-85 G1/4-IG	6,75	35,2	31,7	G1/4"-IG	32,8	15	-	22	4,5
SAX 30 ED-85 G3/8-AG	6,10	35,2	31,7	G3/8"-AG	26,0	12	-	22	4,5
SAX 30 ED-85 G3/8-IG	6,75	35,2	31,7	G3/8"-IG	26,0	12	-	22	4,5
SAX 30 ED-85 M10-AG	4,10	35,2	31,7	M10-AG	26,0	15	-	22	4,5
SAX 30 ED-85 M16-AG	6,10	35,2	31,7	M16-AG	26,0	12	-	22	4,5
SAX 30 ED-85 NPT3/8-IG	6,75	35,2	31,7	NPT3/8-IG	26,0	12	-	22	4,5
SAX 30 ED-85 RA	6,75	35,2	31,7	-	30,7	-	31,8	22	4,5
SAX 40 ED-85 G1/4-AG	6,10	45,4	41,3	G1/4"-AG	29,3	15	-	22	7,1
SAX 40 ED-85 G1/4-IG	6,75	45,4	41,3	G1/4"-IG	36,1	15	-	22	7,1
SAX 40 ED-85 G3/8-AG	6,10	45,4	41,3	G3/8"-AG	29,3	12	-	22	7,1
SAX 40 ED-85 G3/8-IG	6,75	45,4	41,3	G3/8"-IG	29,3	12	-	22	7,1
SAX 40 ED-85 M10-AG	4,10	45,4	41,3	M10-AG	29,3	15	-	22	7,1
SAX 40 ED-85 M16-AG	6,10	45,4	41,3	M16-AG	29,3	12	-	22	7,1

Ventose a campana SAX

Superficie di aspirazione (Ø) da 30 mm a 115 mm

Dati di costruzione Ventose a campana SAX

Tipo*	dn [mm]	Dmax(S) [mm]**	Ds [mm]	G1	H [mm]	LG1 [mm]	L4 [mm]	SW1 [mm]	Z (Corsa) [mm]
SAX 40 ED-85 NPT3/8-IG	6,75	45,4	41,3	NPT3/8-IG	29,3	12	-	22	7,1
SAX 40 ED-85 RA	6,75	45,4	41,3	-	34,0	-	31,8	22	7,1
SAX 50 ED-85 G1/4-AG	6,10	58,4	51,5	G1/4"-AG	29,6	15	-	22	8,4
SAX 50 ED-85 G1/4-IG	6,75	58,4	51,5	G1/4"-IG	36,4	15	-	22	8,4
SAX 50 ED-85 G3/8-AG	6,10	58,4	51,5	G3/8"-AG	29,6	12	-	22	8,4
SAX 50 ED-85 G3/8-IG	6,75	58,4	51,5	G3/8"-IG	29,6	12	-	22	8,4
SAX 50 ED-85 M10-AG	4,10	58,4	51,5	M10-AG	29,6	15	-	22	8,4
SAX 50 ED-85 M16-AG	6,10	58,4	51,5	M16-AG	29,6	12	-	22	8,4
SAX 50 ED-85 NPT3/8-IG	6,75	58,4	51,5	NPT3/8-IG	29,6	12	-	22	8,4
SAX 50 ED-85 RA	6,75	58,4	51,5	-	34,3	-	31,8	22	8,4
SAX 60 ED-85 G1/4-AG	6,10	69,7	61,5	G1/4"-AG	33,4	15	-	22	10,9
SAX 60 ED-85 G1/4-IG	6,75	69,7	61,5	G1/4"-IG	40,2	15	-	22	10,9
SAX 60 ED-85 G3/8-AG	6,10	69,7	61,5	G3/8"-AG	33,4	12	-	22	10,9
SAX 60 ED-85 G3/8-IG	6,75	69,7	61,5	G3/8"-IG	33,4	12	-	22	10,9
SAX 60 ED-85 M10-AG	4,10	69,7	61,5	M10-AG	33,4	15	-	22	10,9
SAX 60 ED-85 M16-AG	6,10	69,7	61,5	M16-AG	33,4	12	-	22	10,9
SAX 60 ED-85 NPT3/8-IG	6,75	69,7	61,5	NPT3/8-IG	33,4	12	-	22	10,9
SAX 60 ED-85 RA	6,75	69,7	61,5	-	38,1	-	31,8	22	10,9
SAX 80 ED-85 G1/4-AG	6,10	92,2	81,0	G1/4"-AG	34,5	15	-	22	13,9
SAX 80 ED-85 G1/4-IG	6,75	92,2	81,0	G1/4"-IG	41,3	15	-	22	13,9
SAX 80 ED-85 G3/8-AG	6,10	92,2	81,0	G3/8"-AG	34,5	12	-	22	13,9
SAX 80 ED-85 G3/8-IG	6,75	92,2	81,0	G3/8"-IG	34,5	12	-	22	13,9
SAX 80 ED-85 M10-AG	4,10	92,2	81,0	M10-AG	34,5	15	-	22	13,9
SAX 80 ED-85 M16-AG	6,10	92,2	81,0	M16-AG	34,5	12	-	22	13,9
SAX 80 ED-85 NPT3/8-IG	6,75	92,2	81,0	NPT3/8-IG	34,5	12	-	22	13,9
SAX 80 ED-85 RA	6,75	92,2	81,0	-	39,2	-	31,8	22	13,9
SAX 100 ED-85 G1/4-AG	6,10	111,1	100,1	G1/4"-AG	39,7	15	-	22	17,3
SAX 100 ED-85 G1/4-IG	6,75	111,1	100,1	G1/4"-IG	46,5	15	-	22	17,3
SAX 100 ED-85 G3/8-AG	6,10	111,1	100,1	G3/8"-AG	39,7	12	-	22	17,3
SAX 100 ED-85 G3/8-IG	6,75	111,1	100,1	G3/8"-IG	39,7	12	-	22	17,3
SAX 100 ED-85 M10-AG	4,10	111,1	100,1	M10-AG	39,7	15	-	22	17,3
SAX 100 ED-85 M16-AG	6,10	111,1	100,1	M16-AG	39,7	12	-	22	17,3
SAX 100 ED-85 NPT3/8-IG	6,75	111,1	100,1	NPT3/8-IG	39,7	12	-	22	17,3
SAX 100 ED-85 RA	6,75	111,1	100,1	-	44,4	-	31,8	22	17,3
SAX 115 ED-85 G1/4-AG	6,10	129,4	116,0	G1/4"-AG	42,6	15	-	22	20,2
SAX 115 ED-85 G1/4-IG	6,75	129,4	116,0	G1/4"-IG	49,4	15	-	22	20,2
SAX 115 ED-85 G3/8-AG	6,10	129,4	116,0	G3/8"-AG	42,6	12	-	22	20,2
SAX 115 ED-85 G3/8-IG	6,75	129,4	116,0	G3/8"-IG	42,6	12	-	22	20,2
SAX 115 ED-85 M10-AG	4,10	129,4	116,0	M10-AG	42,6	15	-	22	20,2
SAX 115 ED-85 M16-AG	6,10	129,4	116,0	M16-AG	42,6	12	-	22	20,2
SAX 115 ED-85 NPT3/8-IG	6,75	129,4	116,0	NPT3/8-IG	42,6	12	-	22	20,2
SAX 115 ED-85 RA	6,75	129,4	116,0	-	47,3	-	31,8	22	20,2

*Tolleranze ammesse per le parti in elastomero secondo DIN ISO 3302-1 M3
**Corrispondono alle dimensioni esterne della ventosa durante l'aspirazione

Ventose a campana SAOXM (ovale)

Superficie di aspirazione (lxl) 60 x 20 mm a 100 x 40 mm



Idonei per applicazioni specifiche del settore



Ventose a campana SAOXM (ovale)

Applicazione

- Ventosa highspeed con massimi requisiti di forze di tenuta e assorbimento di forze laterali per la movimentazione rapida di lamiere e parti di carrozzeria particolarmente strette
- Movimentazione di pezzi allungati, pezzi con nervature e lamiere di rinforzo
- Movimentazione di pezzi con superfici oliate
- Carico e scarico di macchine per il taglio laser e la lavorazione dei metalli a CNC
- Movimentazione di pezzi con superfici convesse

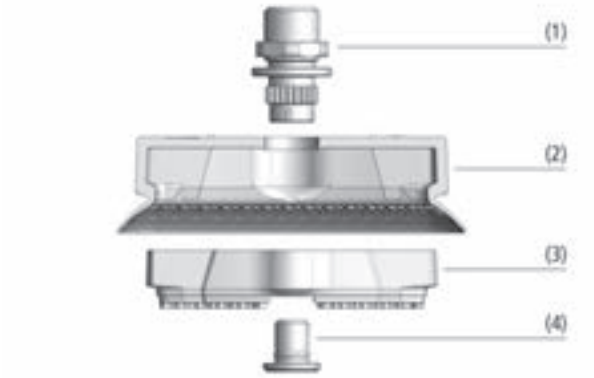

Design Ventose a campana SAOXM (ovale)

Struttura

- Ventosa a campana ovale (2) con labbro di tenuta flessibile e struttura interna ottimale
- Materiale resistente all'usura Elastodur della ventosa (ED-85) e dell'elemento di attrito (ED-65)
- Innesto (3) per rafforzare la ventosa, con elemento di attrito
- Schmalz Connector in due parti riutilizzabile, composto da parte superiore del connettore (1) e parte inferiore del connettore (4)
- Parte superiore connettore con dispositivo antitorsione
- Parte inferiore connettore con dispositivo sicura



Ventose SAOXM per la movimentazione di pezzo di lamiere

I nostri punti di forza...

- Corsa ventosa molto elevata
- Struttura interna ottimizzata
- Grande sostegno interno strutturato

I vostri vantaggi...

- Adattamento ottimale ai pezzi dai contorni più diversi
- Massimo assorbimento di forze di presa e laterali, in particolari sulle lamiere oliate
- Assenza di imbutiture, anche con lamiere sottili

Ventose a campana SAOXM (ovale)

Superficie di aspirazione (lxl) 60 x 20 mm a 100 x 40 mm

Codice modello Ventose a campana SAOXM (ovale)

SAOXM	–	60x20	–	ED-85	–	G1/4-IG
1		2		3		4

1 – Denominazione in breve

Codice	Esecuzione
SAOXM	A campana, ovale

2 – Superficie di aspirazione

Codice	lxl in mm
60x20…100x40	60x20 fino a 100x40

3 – Materiale

Codice	Materiale
ED-85	Elastodur

4 – Attacco

Codice	Attacco
G1/4-IG	G1/4-IG (IG = femmina)
G1/4-AG	G1/4-AG (AG = maschio)
G3/8-IG	G3/8-IG
G3/8-AG	G3/8-AG
M10-AG	M10-AG
M14x1.5-AG	M14x1,5-AG
NPT3/8-IG	NPT3/8-IG
RA	Adattatore rettangolare

La ventosa a campana SAOXM (parte in elastomero con innesto incl. elemento di attrito + elemento di collegamento) viene fornita montata.
Il prodotto è costituito da:

- Ventosa a campana del tipo SAOXM – parte in elastomero, disponibile in diversi dimensioni
- Innesto - incluso elemento di attrito iniettato
- Connettore parte superiore – disponibile con diverse filettature
- Connettore parte inferiore

Parti di ricambio disponibili: ventosa SAOXM, Schmalz-Connector-Inserto, Connettore parte superiore (Schmalz-Connector-Adattatore), Connettore parte inferiore (Schmalz-Connector-Vite)

Dati di ordinazione Ventose a campana SAOXM (ovale)

Tipo		Allacciamento: G1/4-IG	G1/4-AG	G3/8-IG	G3/8-AG	M10-AG	M14x1.5-AG	NPT3/8-IG	Adattatore rettang.
SAOXM	60x20	10.01.24.00013	10.01.24.00033	10.01.24.00017	10.01.24.00036	10.01.24.00025	10.01.24.00029	10.01.24.00042	10.01.24.00021
SAOXM	80x30	10.01.24.00014	10.01.24.00034	10.01.24.00018	10.01.24.00037	10.01.24.00026	10.01.24.00030	10.01.24.00043	10.01.24.00022
SAOXM	100x40	10.01.24.00015	10.01.24.00035	10.01.24.00019	10.01.24.00038	10.01.24.00027	10.01.24.00031	10.01.24.00044	10.01.24.00023

Dati di ordinazione Parti di ricambio Ventose a campana SAOXM (ovale)

Tipo		Parti di ricambio		N. articolo
SAOXM	60x20	Ventosa a campana (ovale)	SAOXM 60x20 ED-85 SC045-AR	10.01.24.00001
SAOXM	80x30	Ventosa a campana (ovale)	SAOXM 80x30 ED-85 SC045-AR	10.01.24.00002
SAOXM	100x40	Ventosa a campana (ovale)	SAOXM 100x40 ED-85 SC055-AR	10.01.24.00003

Tipo		Parti di ricambio		N. articolo
SAOXM	60x20	Schmalz-Connector-Inserto	SC-I 045 AR-FDC	10.01.24.00009
SAOXM	80x30	Schmalz-Connector-Inserto	SC-I 045 AR-FDC	10.01.24.00010
SAOXM	100x40	Schmalz-Connector-Inserto	SC-I 055 AR-FDC	10.01.24.00011

Ventose a campana SAOXM (ovale)

Superficie di aspirazione (lxl) 60 x 20 mm a 100 x 40 mm

Dati di ordinazione Parti di ricambio Ventose a campana SAOXM (ovale)

Tipo	Parti di ricambio		N. articolo
SAOXM 60x20 ED-85 G1/4-IG	Schmalz-Connector-Adattatore	SC-A 045-AR G1/4-IG L	10.01.06.03130
SAOXM 60x20 ED-85 G1/4-AG	Schmalz-Connector-Adattatore	SC-A 045-AR G1/4-AG L	10.01.06.03131
SAOXM 60x20 ED-85 G3/8-IG	Schmalz-Connector-Adattatore	SC-A 045-AR G3/8-IG L	10.01.06.03132
SAOXM 60x20 ED-85 G3/8-AG	Schmalz-Connector-Adattatore	SC-A 045-AR G3/8-AG L	10.01.06.03133
SAOXM 60x20 ED-85 M10-AG	Schmalz-Connector-Adattatore	SC-A 045-AR M10-AG L	10.01.06.03136
SAOXM 60x20 ED-85 M14x1.5-AG	Schmalz-Connector-Adattatore	SC-A 045-AR M14x1.5-AG L	10.01.06.03137
SAOXM 60x20 ED-85 NPT3/8-IG	Schmalz-Connector-Adattatore	SC-A 045-AR NPT3/8-IG L	10.01.06.03140
SAOXM 60x20 ED-85 RA	Schmalz-Connector-Adattatore	SC-A 045-AR RA L	10.01.06.03135
SAOXM 80x30 ED-85 G1/4-IG	Schmalz-Connector-Adattatore	SC-A 045-AR G1/4-IG L	10.01.06.03130
SAOXM 80x30 ED-85 G1/4-AG	Schmalz-Connector-Adattatore	SC-A 045-AR G1/4-AG L	10.01.06.03131
SAOXM 80x30 ED-85 G3/8-IG	Schmalz-Connector-Adattatore	SC-A 045-AR G3/8-IG L	10.01.06.03132
SAOXM 80x30 ED-85 G3/8-AG	Schmalz-Connector-Adattatore	SC-A 045-AR G3/8-AG L	10.01.06.03133
SAOXM 80x30 ED-85 M10-AG	Schmalz-Connector-Adattatore	SC-A 045-AR M10-AG L	10.01.06.03136
SAOXM 80x30 ED-85 M14x1.5-AG	Schmalz-Connector-Adattatore	SC-A 045-AR M14x1.5-AG L	10.01.06.03137
SAOXM 80x30 ED-85 NPT3/8-IG	Schmalz-Connector-Adattatore	SC-A 045-AR NPT3/8-IG L	10.01.06.03140
SAOXM 80x30 ED-85 RA	Schmalz-Connector-Adattatore	SC-A 045-AR RA L	10.01.06.03135
SAOXM 100x40 ED-85 G1/4-IG	Schmalz-Connector-Adattatore	SC-A 055-AR G1/4-IG L	10.01.06.03164
SAOXM 100x40 ED-85 G1/4-AG	Schmalz-Connector-Adattatore	SC-A 055-AR G1/4-AG L	10.01.06.03165
SAOXM 100x40 ED-85 G3/8-IG	Schmalz-Connector-Adattatore	SC-A 055-AR G3/8-IG L	10.01.06.03166
SAOXM 100x40 ED-85 G3/8-AG	Schmalz-Connector-Adattatore	SC-A 055-AR G3/8-AG L	10.01.06.03167
SAOXM 100x40 ED-85 M10-AG	Schmalz-Connector-Adattatore	SC-A 055-AR M10-AG L	10.01.06.03170
SAOXM 100x40 ED-85 M14x1.5-AG	Schmalz-Connector-Adattatore	SC-A 055-AR M14x1.5-AG L	10.01.06.03171
SAOXM 100x40 ED-85 NPT3/8-IG	Schmalz-Connector-Adattatore	SC-A 055-AR NPT3/8-IG L	10.01.06.03174
SAOXM 100x40 ED-85 RA	Schmalz-Connector-Adattatore	SC-A 055-AR RA L	10.01.06.03169

Tipo		Parti di ricambio		N. articolo
SAOXM	60x20	Schmalz-Connector-Vite	SC-S 045 L	10.01.06.02740
SAOXM	80x30	Schmalz-Connector-Vite	SC-S 045 L	10.01.06.02740
SAOXM	100x40	Schmalz-Connector-Vite	SC-S 055 L	10.01.06.02746

Dati tecnici Ventose a campana SAOXM (ovale)

Tipo		Potenza aspir. [N]*	Forza laterale [N]**	Forza laterale superficie oliata [N]	Volume [cm³]	Raggio del pezzo min. (convesso) [mm]	Diametro interno del tubo d [mm]***
SAOXM	60x20	56	44	62	5	10	4
SAOXM	80x30	105	110	134	13	20	4
SAOXM	100x40	173	135	156	24	32	6

*I dati di aspirazione sono valori teorici a -0,6 bar di vuoto e superficie asciutta, piana e liscia del pezzo - vanno intesi come non comprendenti il fattore di sicurezza
**I dati per la forza di taglio sono valori misurati a -0,6 bar di vuoto con superficie del pezzo asciutta risp. oliata, piana e liscia. A seconda delle caratteristiche della superficie i valorieffettivi possono differire da quanto indicato.
***Il diametro del tubo flessibile consigliato si riferisce a una lunghezza tubo di ca. 2 m

Ventose a campana SAOXM (ovale)

Superficie di aspirazione (lxl) 60 x 20 mm a 100 x 40 mm

Dati di costruzione Ventose a campana SAOXM (ovale)

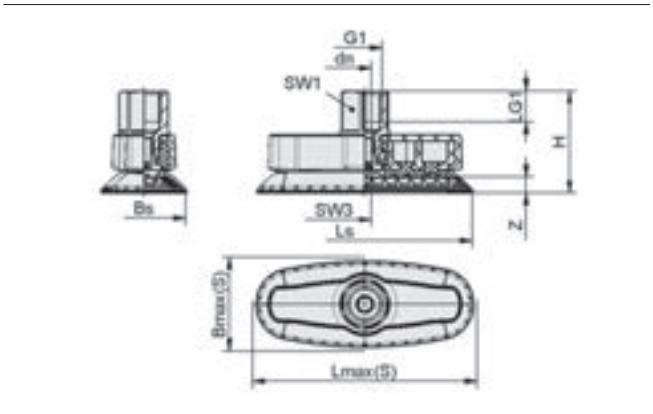

SAOXM IG

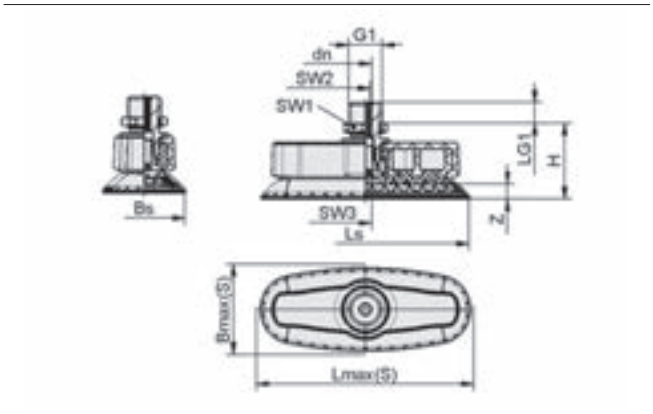

SAOXM AG

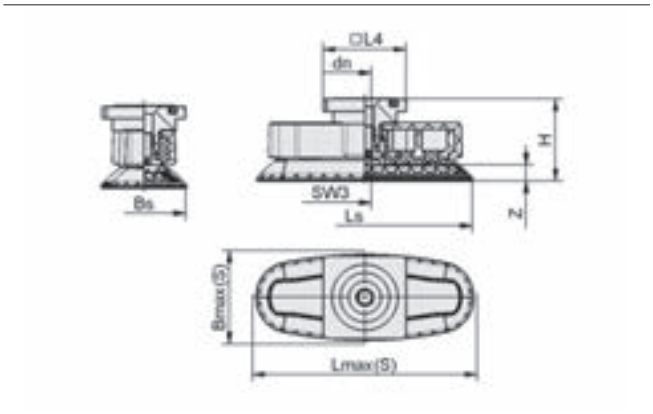

SAOXM RA

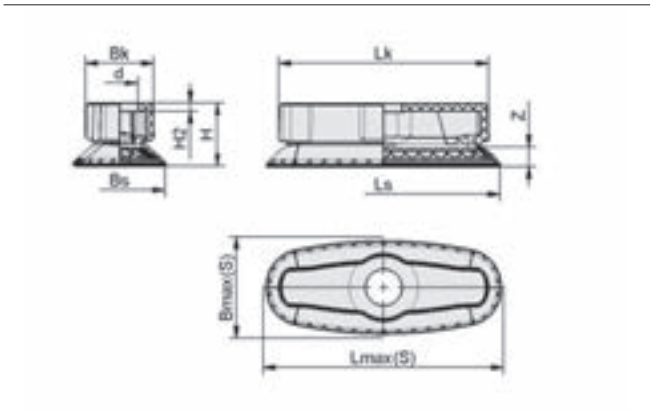

SAOXM

Tipo*	Bmax(S) [mm]**	Bs [mm]	dn [mm]	G1	H [mm]	LG1 [mm]	Lmax(S) [mm]***	Ls [mm]	L4 [mm]	SW1 [mm]	SW2 [mm]	SW3 [mm]	Z (Corsa) [mm]
SAOXM 60x20 ED-85 G1/4-IG	24,0	19	5,1	G1/4"-IG	38,5	12	67	62	-	17	-	5	5
SAOXM 60x20 ED-85 G1/4-AG	24,0	19	4,1	G1/4"-AG	29,8	8	67	62	-	17	4	5	5
SAOXM 60x20 ED-85 G3/8-IG	24,0	19	5,1	G3/8"-IG	38,5	12	67	62	-	22	-	5	5
SAOXM 60x20 ED-85 G3/8-AG	24,0	19	4,1	G3/8"-AG	29,8	8	67	62	-	19	4	5	5
SAOXM 60x20 ED-85 M10-AG	24,0	19	4,1	M10-AG	31,3	8	67	62	-	16	4	5	5
SAOXM 60x20 ED-85 M14x1.5-AG	24,0	19	4,1	M14x1.5-AG	31,3	8	67	62	-	22	4	5	5
SAOXM 60x20 ED-85 NPT3/8-IG	24,0	19	5,1	NPT3/8-IG	38,5	14	67	62	-	22	-	5	5
SAOXM 60x20 ED-85 RA	24,0	19	5,1	-	30,8	-	67	62	32	-	-	5	5
SAOXM 80x30 ED-85 G1/4-IG	41,5	32	5,1	G1/4"-IG	39,1	12	88	83	-	17	-	5	6
SAOXM 80x30 ED-85 G1/4-AG	41,5	32	4,1	G1/4"-AG	30,3	8	88	83	-	17	4	5	6
SAOXM 80x30 ED-85 G3/8-IG	41,5	32	5,1	G3/8"-IG	39,1	12	88	83	-	22	-	5	6
SAOXM 80x30 ED-85 G3/8-AG	41,5	32	4,1	G3/8"-AG	30,3	8	88	83	-	19	4	5	6

Ventose a campana SAOXM (ovale)

Superficie di aspirazione (lxl) 60 x 20 mm a 100 x 40 mm

Dati di costruzione Ventose a campana SAOXM (ovale)

Tipo*	Bmax(S) [mm]**	Bs [mm]	dn [mm]	G1	H [mm]	LG1 [mm]	Lmax(S) [mm]***	Ls [mm]	L4 [mm]	SW1 [mm]	SW2 [mm]	SW3 [mm]	Z (Corsa) [mm]
SAOXM 80x30 ED-85 M10-AG	41,5	32	4,1	M10-AG	31,8	8	88	83	-	16	4	5	6
SAOXM 80x30 ED-85 M14x1.5-AG	41,5	32	4,1	M14x1.5-AG	31,8	8	88	83	-	22	4	5	6
SAOXM 80x30 ED-85 NPT3/8-IG	41,5	32	5,1	NPT3/8-IG	39,1	14	88	83	-	22	-	5	6
SAOXM 80x30 ED-85 RA	41,5	32	5,1	-	31,4	-	88	83	32	-	-	5	6
SAOXM 100x40 ED-85 G1/4-IG	51,0	42	6,1	G1/4"-IG	45,7	12	109	102	-	17	-	6	8
SAOXM 100x40 ED-85 G1/4-AG	51,0	42	5,1	G1/4"-AG	37,7	8	109	102	-	17	5	6	8
SAOXM 100x40 ED-85 G3/8-IG	51,0	42	6,1	G3/8"-IG	45,7	12	109	102	-	22	-	6	8
SAOXM 100x40 ED-85 G3/8-AG	51,0	42	5,1	G3/8"-AG	37,7	8	109	102	-	19	5	6	8
SAOXM 100x40 ED-85 M10-AG	51,0	42	4,1	M10-AG	37,7	8	109	102	-	16	4	6	8
SAOXM 100x40 ED-85 M14x1.5-AG	51,0	42	5,1	M14x1.5-AG	39,2	8	109	102	-	22	5	6	8
SAOXM 100x40 ED-85 NPT3/8-IG	51,0	42	6,1	NPT3/8-IG	45,7	15	109	102	-	22	-	6	8
SAOXM 100x40 ED-85 RA	51,0	42	6,1	-	38,2	-	109	102	32	-	-	6	8

*Tolleranze ammesse per le parti in elastomero secondo DIN ISO 3302-1 M3
**Corrispondono alle dimensioni esterne della ventosa durante l'aspirazione
***Corrispondono alle dimensioni esterne della ventosa durante l'aspirazione

Tipo*	Bk [mm]	Bmax(S) [mm]**	Bs [mm]	d [mm]	H [mm]	H2 [mm]	Lk [mm]	Lmax(S) [mm]***	Ls [mm]	Z (Corsa) [mm]
SAOXM 60x20 ED-85 SC045-AR	20,0	24,0	18,7	12,8	21,9	3	60,0	67	61,8	5
SAOXM 80x30 ED-85 SC045-AR	24,1	41,5	31,9	12,8	22,4	3	74,3	88	82,1	6
SAOXM 100x40 ED-85 SC055-AR	32,3	51,0	41,6	15,2	29,3	4	89,9	109	101,8	8

*Tolleranze ammesse per le parti in elastomero secondo DIN ISO 3302-1 M3
**Corrispondono alle dimensioni esterne della ventosa durante l'aspirazione
***Corrispondono alle dimensioni esterne della ventosa durante l'aspirazione

Ventose piatte SAF

Superficie di aspirazione (Ø) da 30 mm a 125 mm



Idonei per applicazioni specifiche del settore



Ventose piatte SAF

Applicazione

- Ventosa piatta e tonda per la movimentazione di lamiere con dinamica elevata (riduzione dei tempi di ciclo)
- Manipolazione di lamiere sottili e in alluminio senza ammaccature e inbutiture
- Impiego ad es. in sistemi di alimentazione nell'industria dell'automobile
- Manipolazione senza spostamento di lamiere lubrificate, grazie a scanalature speciali sul lato posteriore della ventosa, ad es. per il posizionamento preciso di macchine punzonatura



Design Ventose piatte SAF

Struttura

- Ventosa robusta e resistente SAF in NBR con labbro di tenuta semplice, scanalatura speciale e sostegno interno
- Ventosa SAF vulcanizzata al nipplo di collegamento (resistenza molto elevata)
- Ventosa disponibile in diverse varianti di attacco
- Disponibile in due durezze materiale (45 Shore, 60 Shore)



Ventose piatte SAF per la movimentazione di pezzo di lamiere

I nostri punti di forza...

- Ampia gamma di diametri
- Supporto interno ampio e strutturato
- Labbro di tenuta morbido e flessibile
- Diverse durezze delle ventose

I vostri vantaggi...

- Grande scelta per differenti geometrie del pezzo in lavorazione
- Assenza di imbutiture e massimo assorbimento di forze trasversali con lamiere lubrificate
- Ottima tenuta, anche su superfici leggermente ondulate
- Adattamento ottimale ai pezzi più differenti

Ventose piatte SAF

Superficie di aspirazione (Ø) da 30 mm a 125 mm

Codice modello Ventose piatte SAF

SAF	–	80	–	NBR-60	–	G3/8-IG
1		2		3		4

1 – Denominazione in breve

Codice	Esecuzione
SAF	Piatto

2 – Superficie di aspirazione

Codice	Diametro in mm
30…125	ø 30 fino a 125

3 – Materiale

Codice	Materiale
NBR-45	Caucciù al nitrile
NBR-60	Caucciù al nitrile

4 – Attacco

Codice	Attacco
G1/4-AG	G1/4-AG (AG = maschio)
G1/4-IG	G1/4-IG (IG = femmina)
G3/8-IG	G3/8-IG
M10-AG	M10-AG
M14x1.5-AG	M14x1,5-AG
RA	Adattatore rettangolare

La ventosa SAF, disponibile in diversi diametri, viene con nipplo di connessione vulcanizzato a la parte in elastomero.

Dati di ordinazione Ventose piatte SAF

Tipo				Allacciamento:					
				G1/4-AG	G1/4-IG	G3/8-IG	M10-AG	M14x1.5-AG	Adattatore rettang.
SAF	30	NBR	45	10.01.01.11421	10.01.01.11400	10.01.01.11420	10.01.01.11425	10.01.01.11426	10.01.01.11423
SAF	30	NBR	60	10.01.01.10646	10.01.01.10506	10.01.01.10705	10.01.01.10713	10.01.01.10730	10.01.01.10790
SAF	40	NBR	45	10.01.01.11430	10.01.01.11401	10.01.01.11431	10.01.01.11435	10.01.01.11436	10.01.01.11433
SAF	40	NBR	60	10.01.01.10647	10.01.01.10508	10.01.01.10708	10.01.01.10716	10.01.01.10733	10.01.01.10793
SAF	50	NBR	45	10.01.01.11440	10.01.01.11441	10.01.01.11402	10.01.01.11444	10.01.01.11445	10.01.01.11442
SAF	50	NBR	60	10.01.01.10635	10.01.01.10688	10.01.01.10510	10.01.01.10719	10.01.01.10736	10.01.01.10796
SAF	60	NBR	45	10.01.01.11450	10.01.01.11451	10.01.01.11403	10.01.01.11454	10.01.01.11455	10.01.01.11452
SAF	60	NBR	60	10.01.01.10622	10.01.01.10689	10.01.01.10512	10.01.01.10721	10.01.01.10739	10.01.01.10799
SAF	80	NBR	45	10.01.01.11460	10.01.01.11461	10.01.01.11404	10.01.01.11466	10.01.01.11467	10.01.01.11464
SAF	80	NBR	60	10.01.01.10623	10.01.01.10690	10.01.01.10514	10.01.01.10724	10.01.01.10742	10.01.01.10802
SAF	100	NBR	45	10.01.01.11470	10.01.01.11471	10.01.01.11405	10.01.01.11476	10.01.01.11477	10.01.01.11474
SAF	100	NBR	60	10.01.01.10624	10.01.01.10691	10.01.01.10516	10.01.01.10726	10.01.01.10745	10.01.01.10805
SAF	125	NBR	45	10.01.01.11480	10.01.01.11481	10.01.01.11406	10.01.01.11485	10.01.01.11486	10.01.01.11483
SAF	125	NBR	60	10.01.01.10666	10.01.01.10692	10.01.01.10518	10.01.01.10728	10.01.01.10748	10.01.01.10808

Ventose piatte SAF

Superficie di aspirazione (Ø) da 30 mm a 125 mm

Dati tecnici Ventose piatte SAF

Tipo		Potenza aspir. [N]*	Forza laterale [N]**	Forza laterale superficie oliata [N]	Volume [cm³]	Raggio del pezzo min. (convesso) [mm]	Diametro interno del tubo d [mm]***
SAF	30	38	30	28	2,8	40	4
SAF	40	69	52	50	5,3	50	4
SAF	50	100	80	76	9,5	65	4
SAF	60	150	105	85	16,7	75	6
SAF	80	272	205	180	36,7	100	6
SAF	100	430	310	300	59,9	135	6
SAF	125	660	475	400	119,0	165	9

*I dati di aspirazione sono valori teorici a -0,6 bar di vuoto e superficie asciutta, piana e liscia del pezzo - vanno intesi come non comprendenti il fattore di sicurezza
**I dati per la forza di taglio sono valori misurati a -0,6 bar di vuoto con superficie del pezzo asciutta, piana e liscia. A seconda delle caratteristiche della superficie i valori effettivipossono differire da quanto indicato.
***Il diametro del tubo flessibile consigliato si riferisce a una lunghezza tubo di ca. 2 m

Dati di costruzione Ventose piatte SAF

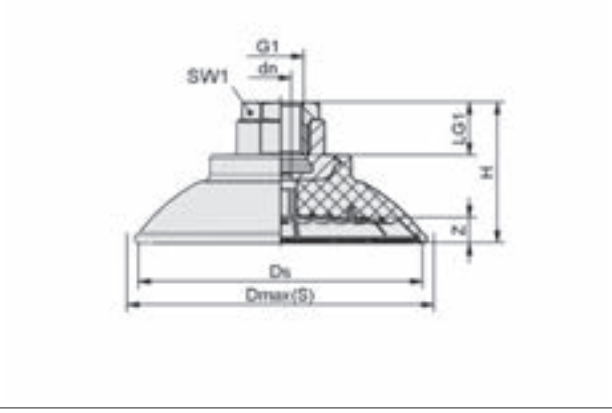

SAF IG

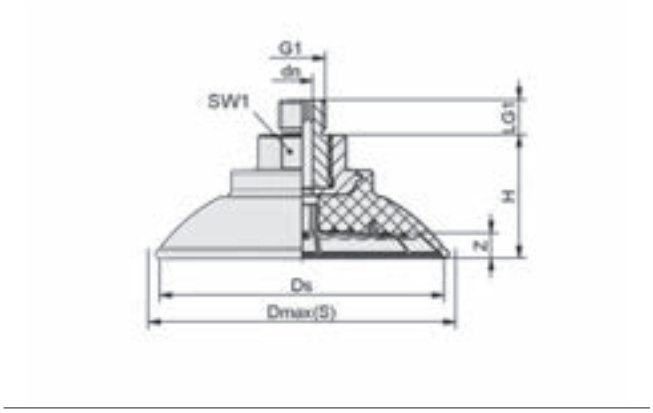

SAF AG

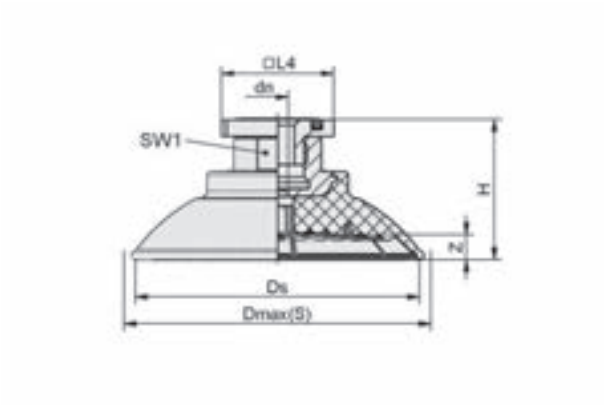

SAF RA

Ventose piatte SAF

Superficie di aspirazione (Ø) da 30 mm a 125 mm

Dati di costruzione Ventose piatte SAF

Tipo*			Dmax(S) [mm]**	dn [mm]	Ds [mm]	G1	H [mm]	LG1 [mm]	L4 [mm]	SW1 [mm]	Z (Corsa) [mm]
SAF	30	G1/4-AG	34	4	31	G1/4"-AG	20,0	10	-	17	3,0
SAF	30	G1/4-IG	34	4	31	G1/4"-IG	20,0	12	-	17	3,0
SAF	30	G3/8-IG	34	4	31	G3/8"-IG	36,0	9	-	22	3,0
SAF	30	M10-AG	34	4	31	M10-AG	20,0	12	-	17	3,0
SAF	30	M14x1.5-AG	34	4	31	M14x1.5-AG	20,0	12	-	17	3,0
SAF	30	RA	34	4	31	-	23,2	-	32	17	3,0
SAF	40	G1/4-AG	46	4	41	G1/4"-AG	22,0	10	-	17	4,0
SAF	40	G1/4-IG	46	4	41	G1/4"-IG	22,0	12	-	17	4,0
SAF	40	G3/8-IG	46	4	41	G3/8"-IG	38,0	9	-	22	4,0
SAF	40	M10-AG	46	4	41	M10-AG	22,0	12	-	17	4,0
SAF	40	M14x1.5-AG	46	4	41	M14x1.5-AG	22,0	12	-	17	4,0
SAF	40	RA	46	4	41	-	25,0	-	32	17	4,0
SAF	50	G1/4-AG	56	6	50	G1/4"-AG	28,0	10	-	22	5,0
SAF	50	G1/4-IG	56	6	50	G1/4"-IG	33,0	15	-	22	5,0
SAF	50	G3/8-IG	56	6	50	G3/8"-IG	28,0	15	-	22	5,0
SAF	50	M10-AG	56	4	50	M10-AG	28,0	12	-	22	5,0
SAF	50	M14x1.5-AG	56	6	50	M14x1.5-AG	28,0	12	-	22	5,0
SAF	50	RA	56	6	50	-	27,5	-	32	22	5,0
SAF	60	G1/4-AG	67	6	61	G1/4"-AG	31,0	10	-	22	6,0
SAF	60	G1/4-IG	67	6	61	G1/4"-IG	36,0	15	-	22	6,0
SAF	60	G3/8-IG	67	6	61	G3/8"-IG	31,0	15	-	22	6,0
SAF	60	M10-AG	67	4	61	M10-AG	31,0	12	-	22	6,0
SAF	60	M14x1.5-AG	67	6	61	M14x1.5-AG	31,0	12	-	22	6,0
SAF	60	RA	67	6	61	-	30,5	-	32	22	6,0
SAF	80	G1/4-AG	89	6	83	G1/4"-AG	35,0	10	-	22	7,6
SAF	80	G1/4-IG	89	6	83	G1/4"-IG	40,0	20	-	22	7,6
SAF	80	G3/8-IG	89	6	83	G3/8"-IG	35,0	15	-	22	7,6
SAF	80	M10-AG	89	4	83	M10-AG	35,0	12	-	22	7,6
SAF	80	M14x1.5-AG	89	6	83	M14x1.5-AG	35,0	12	-	22	7,6
SAF	80	RA	89	6	83	-	34,5	-	32	22	7,6
SAF	100	G1/4-AG	110	6	103	G1/4"-AG	36,0	10	-	22	9,5
SAF	100	G1/4-IG	110	6	103	G1/4"-IG	41,0	20	-	22	9,5
SAF	100	G3/8-IG	110	6	103	G3/8"-IG	36,0	15	-	22	9,5
SAF	100	M10-AG	110	4	103	M10-AG	36,0	12	-	22	9,5
SAF	100	M14x1.5-AG	110	6	103	M14x1.5-AG	36,0	12	-	22	9,5
SAF	100	RA	110	6	103	-	35,5	-	32	22	9,5
SAF	125	G1/4-AG	135	6	125	G1/4"-AG	43,0	10	-	22	12,5
SAF	125	G1/4-IG	135	6	125	G1/4"-IG	48,0	20	-	22	12,5
SAF	125	G3/8-IG	135	9	125	G3/8"-IG	43,0	15	-	22	12,5
SAF	125	M10-AG	135	4	125	M10-AG	43,0	12	-	22	12,5
SAF	125	M14x1.5-AG	135	6	125	M14x1.5-AG	43,0	12	-	22	12,5
SAF	125	RA	135	9	125	-	42,5	-	32	22	12,5

*Tolleranze ammesse per le parti in elastomero secondo DIN ISO 3302-1 M3
**Corrispondono alle dimensioni esterne della ventosa durante l'aspirazione

Ventose a soffietto SAB (1,5 pieghe)

Superficie di aspirazione (Ø) da 22 mm a 125 mm

METAL

Idonei per applicazioni specifiche del settore



Ventose a soffietto SAB (1,5 pieghe)

Applicazione

- Ventosa a soffietto tonda con 1,5 pieghe per la movimentazione di lamiere con dinamica elevata (riduzione dei tempi di ciclo)
- Manipolazione di lamiere sottili e in alluminio senza ammaccature e inbutiture
- Impiego ad es. in sistemi di alimentazione nell'industria dell'automobile
- Manipolazione senza spostamento di lamiere lubrificate, grazie a scanalature speciali sul lato posteriore della ventosa, ad es. per il posizionamento preciso di punzonatura ecc.



Design Ventose a soffietto SAB (1,5 pieghe)

Struttura

- Ventosa robusta e resistente SAB con 1,5 pieghe in NBR, scanalatura speciale e sostegno interno
- Ventosa SAB vulcanizzata al nipplo di collegamento (resistenza molto elevata)
- Ventosa disponibile in diverse varianti di attacco



Ventose a soffietto SAB per la movimentazione di parti di carrozzeria di automobili

I nostri punti di forza...

- 1,5 pieghe
- Supporto interno ampio e strutturato
- Elevata rigidezza della piega superiore

I vostri vantaggi...

- Perfetto adattamento e tenuta con pezzi arcuate, eccellente ammortizzamento durante la posa sul pezzo
- Assenza di imbutiture, anche con lamiere sottili e massimo assorbimento di forze trasversali
- Elevata stabilità in presenza di forze orizzontali e di accelerazioni laterali

Ventose a soffietto SAB (1,5 pieghe)

Superficie di aspirazione (Ø) da 22 mm a 125 mm

Codice modello Ventose a soffietto SAB (1,5 pieghe)

SAB	–	30	–	NBR-60	–	G1/4-AG
1		2		3		4

1 – Denominazione in breve

Codice	Esecuzione
SAB	1,5 pieghe

2 – Superficie di aspirazione

Codice	Diametro in mm
22…125	ø 22 fino a 125

3 – Materiale

Codice	Materiale
NBR-60	Caucciù al nitrile

4 – Attacco

Codice	Attacco
G1/4-AG	G1/4-AG (AG = maschio)
G1/4-IG	G1/4-IG (IG = femmina)
G3/8-IG	G3/8-IG
M10-AG	M10-AG
M14x1.5-AG	M14x1,5-AG
RA	Adattatore rettangolare

La ventosa SAB, disponibile in diversi diametri, viene con nipplo di connessione vulcanizzato a la parte in elastomero.

Dati di ordinazione Ventose a soffietto SAB (1,5 pieghe)

Tipo*		Allacciamento: Adattatore rettang.	G1/4-AG	G1/4-IG	G3/8-IG	M10-AG	M14x1.5-AG
SAB	22	10.01.06.01663	10.01.06.01653	10.01.06.01533	10.01.06.01650	10.01.06.01654	10.01.06.01655
SAB	30	10.01.06.01203	10.01.06.01197	10.01.06.01196	10.01.06.01198	10.01.06.01200	10.01.06.01201
SAB	40	10.01.06.01054	10.01.06.00803	10.01.06.00670	10.01.06.00924	10.01.06.00994	10.01.06.01006
SAB	50	10.01.06.01055	10.01.06.00804	10.01.06.00851	10.01.06.00672	10.01.06.00996	10.01.06.01008
SAB	60	10.01.06.01056	10.01.06.00805	10.01.06.00852	10.01.06.00674	10.01.06.00998	10.01.06.01010
SAB	80	10.01.06.01057	10.01.06.00806	10.01.06.00850	10.01.06.00676	10.01.06.01000	10.01.06.01012
SAB	100	10.01.06.01058	10.01.06.00807	10.01.06.00853	10.01.06.00678	10.01.06.01002	10.01.06.01014
SAB	125	10.01.06.01059	10.01.06.00825	10.01.06.00854	10.01.06.00680	10.01.06.01004	10.01.06.01016

*Altri dati materiale all'inizio del capitolo „Ventose a vuoto"

Dati tecnici Ventose a soffietto SAB (1,5 pieghe)

Tipo		Potenza aspir. [N]*	Forza rottura [N]	Forza laterale [N]**	Forza laterale superficie oliata [N]	Volume [cm³]	Raggio del pezzo min. (convesso) [mm]	Diametro interno del tubo d [mm]***
SAB	22	16	24	18	6	2,5	20	4
SAB	30	22	33	30	13	5,8	40	4
SAB	40	38	59	36	33	8,7	40	4
SAB	50	53	87	55	52	16,1	50	4
SAB	60	82	130	82	77	28,8	65	6
SAB	80	135	221	145	140	67,6	75	6
SAB	100	190	357	220	214	115,0	90	6
SAB	125	250	558	352	335	220,0	140	9

*I dati di aspirazione sono valori teorici a -0,6 bar di vuoto e superficie asciutta, piana e liscia del pezzo - vanno intesi come non comprendenti il fattore di sicurezza
**I dati per la forza di taglio sono valori misurati a -0,6 bar di vuoto con superficie del pezzo asciutta, piana e liscia. A seconda delle caratteristiche della superficie i valori effettivipossono differire da quanto indicato.
***Il diametro del tubo flessibile consigliato si riferisce a una lunghezza tubo di ca. 2 m

Ventose a soffietto SAB (1,5 pieghe)

Superficie di aspirazione (Ø) da 22 mm a 125 mm

Dati di costruzione Ventose a soffietto SAB (1,5 pieghe)

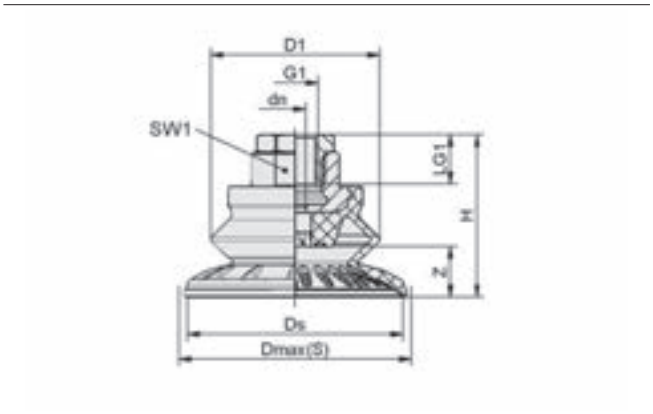

SAB IG

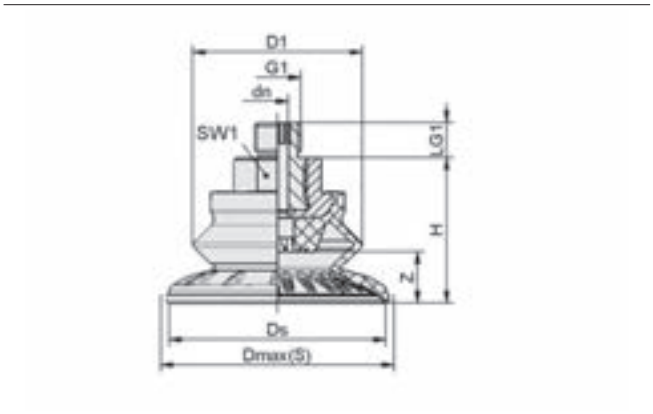

SAB AG

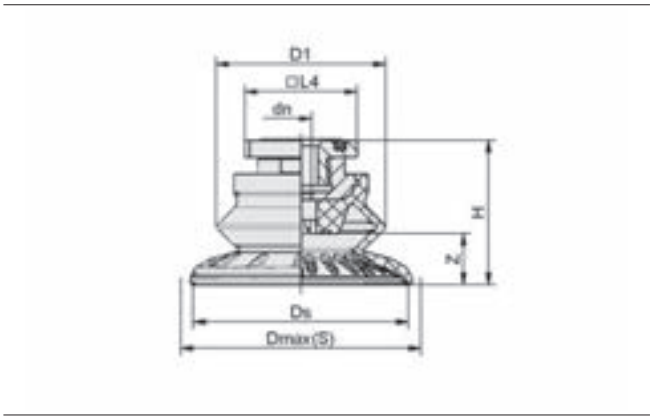

SAB RA

Tipo*	D1 [mm]	Dmax(S) [mm]**	dn [mm]	Ds [mm]	G1	H [mm]	LG1 [mm]	L4 [mm]	SW1 [mm]	Z (Corsa) [mm]
SAB 22 NBR-60 G1/4-AG	22	24	3,5	20,6	G1/4"-AG	25,0	10	-	16	5,8
SAB 22 NBR-60 G1/4-IG	22	24	3,5	20,6	G1/4"-IG	25,0	12	-	16	5,8
SAB 22 NBR-60 G3/8-IG	22	24	3,5	20,6	G3/8"-IG	41,0	10	-	22	5,8
SAB 22 NBR-60 M10-AG	22	24	3,5	20,6	M10-AG	25,0	12	-	16	5,8
SAB 22 NBR-60 M14x1.5-AG	22	24	3,5	20,6	M14x1.5-AG	25,0	12	-	16	5,8
SAB 22 NBR-60 RA	22	24	3,5	20,6	-	28,2	-	32	-	5,8
SAB 30 NBR-60 G1/4-AG	32	34	4,0	30,6	G1/4"-AG	28,0	10	-	17	9,0
SAB 30 NBR-60 G1/4-IG	32	34	4,0	30,6	G1/4"-IG	28,0	12	-	17	9,0
SAB 30 NBR-60 G3/8-IG	32	34	4,0	30,6	G3/8"-IG	44,0	10	-	22	9,0
SAB 30 NBR-60 M10-AG	32	34	4,0	30,6	M10-AG	28,0	12	-	17	9,0
SAB 30 NBR-60 M14x1.5-AG	32	34	4,0	30,6	M14x1.5-AG	28,0	12	-	17	9,0
SAB 30 NBR-60 RA	32	34	4,0	30,6	-	31,2	-	32	-	9,0
SAB 40 NBR-60 G1/4-AG	32	45	4,0	40,1	G1/4"-AG	28,8	10	-	17	10,0
SAB 40 NBR-60 G1/4-IG	32	45	4,0	40,1	G1/4"-IG	28,8	12	-	17	10,0
SAB 40 NBR-60 G3/8-IG	32	45	4,0	40,1	G3/8"-IG	44,8	10	-	22	10,0
SAB 40 NBR-60 M10-AG	32	45	4,0	40,1	M10-AG	28,8	12	-	17	10,0

Ventose a soffietto SAB (1,5 pieghe)

Superficie di aspirazione (Ø) da 22 mm a 125 mm

Dati di costruzione Ventose a soffietto SAB (1,5 pieghe)

Tipo*	D1 [mm]	Dmax(S) [mm]**	dn [mm]	Ds [mm]	G1	H [mm]	LG1 [mm]	L4 [mm]	SW1 [mm]	Z (Corsa) [mm]
SAB 40 NBR-60 M14x1.5-AG	32	45	4,0	40,1	M14x1.5-AG	28,8	12	-	17	10,0
SAB 40 NBR-60 RA	32	45	4,0	40,1	-	31,2	-	32	-	10,0
SAB 50 NBR-60 G1/4-AG	40	56	6,0	50,1	G1/4"-AG	36,9	10	-	22	11,5
SAB 50 NBR-60 G1/4-IG	40	56	6,0	50,1	G1/4"-IG	42,0	20	-	22	11,5
SAB 50 NBR-60 G3/8-IG	40	56	6,0	50,1	G3/8"-IG	36,9	15	-	22	11,5
SAB 50 NBR-60 M10-AG	40	56	4,0	50,1	M10-AG	36,9	12	-	22	11,5
SAB 50 NBR-60 M14x1.5-AG	40	56	6,0	50,1	M14x1.5-AG	36,9	12	-	22	11,5
SAB 50 NBR-60 RA	40	56	6,0	50,1	-	36,6	-	32	-	11,5
SAB 60 NBR-60 G1/4-AG	48	67	6,0	61,1	G1/4"-AG	41,3	10	-	22	14,5
SAB 60 NBR-60 G1/4-IG	48	67	6,0	61,1	G1/4"-IG	46,3	20	-	22	14,5
SAB 60 NBR-60 G3/8-IG	48	67	6,0	61,1	G3/8"-IG	41,3	15	-	22	14,5
SAB 60 NBR-60 M10-AG	48	67	4,0	61,1	M10-AG	41,3	12	-	22	14,5
SAB 60 NBR-60 M14x1.5-AG	48	67	6,0	61,1	M14x1.5-AG	41,3	12	-	22	14,5
SAB 60 NBR-60 RA	48	67	6,0	61,1	-	41,0	-	32	-	14,5
SAB 80 NBR-60 G1/4-AG	64	89	6,0	81,1	G1/4"-AG	49,9	10	-	22	22,1
SAB 80 NBR-60 G1/4-IG	64	89	6,0	81,1	G1/4"-IG	54,9	20	-	22	22,1
SAB 80 NBR-60 G3/8-IG	64	89	6,0	81,1	G3/8"-IG	49,9	15	-	22	22,1
SAB 80 NBR-60 M10-AG	64	89	4,0	81,1	M10-AG	49,9	12	-	22	22,1
SAB 80 NBR-60 M14x1.5-AG	64	89	6,0	81,1	M14x1.5-AG	49,9	12	-	22	22,1
SAB 80 NBR-60 RA	64	89	6,0	81,1	-	49,6	-	32	-	22,1
SAB 100 NBR-60 G1/4-AG	77	110	6,0	100,8	G1/4"-AG	56,6	10	-	22	25,8
SAB 100 NBR-60 G1/4-IG	77	110	6,0	100,8	G1/4"-IG	61,8	20	-	22	25,8
SAB 100 NBR-60 G3/8-IG	77	110	6,0	100,8	G3/8"-IG	56,6	15	-	22	25,8
SAB 100 NBR-60 M10-AG	77	110	4,0	100,8	M10-AG	56,6	12	-	22	25,8
SAB 100 NBR-60 M14x1.5-AG	77	110	6,0	100,8	M14x1.5-AG	56,6	12	-	22	25,8
SAB 100 NBR-60 RA	77	110	6,0	100,8	-	56,3	-	32	-	25,8
SAB 125 NBR-60 G1/4-AG	94	135	6,0	126,0	G1/4"-AG	67,8	10	-	22	32,0
SAB 125 NBR-60 G1/4-IG	94	135	6,0	126,0	G1/4"-IG	72,8	20	-	22	32,0
SAB 125 NBR-60 G3/8-IG	94	135	9,0	126,0	G3/8"-IG	67,8	15	-	22	32,0
SAB 125 NBR-60 M10-AG	94	135	4,0	126,0	M10-AG	67,8	12	-	22	32,0
SAB 125 NBR-60 M14x1.5-AG	94	135	6,0	126,0	M14x1.5-AG	67,8	12	-	22	32,0
SAB 125 NBR-60 RA	94	135	6,0	126,0	-	67,5	-	32	-	32,0

*Tolleranze ammesse per le parti in elastomero secondo DIN ISO 3302-1 M3
**Corrispondono alle dimensioni esterne della ventosa durante l'aspirazione

Ventose piatte SAOF (ovale)

Superficie di aspirazione (lxl) da 50 x 16 mm a 140 x 70 mm

METAL

Idonei per applicazioni specifiche del settore



Ventose piatte SAOF (ovale)

Applicazione

- Ventosa piatta e ovale per la movimentazione di lamiere con dinamica elevata (riduzione dei tempi di ciclo)
- Manipolazione di lamiere sottili e in alluminio senza ammaccature e inbutiture
- Impiego ad es. in sistemi di alimentazione nell'industria dell'automobile
- Manipolazione di lamiere lunghe (ad es. lamiere di rinforzo e nervature)
- Manipolazione senza spostamento di lamiere lubrificate, grazie a scanalature speciali sul lato posteriore della ventosa, ad es. per il posizionamento preciso di punzonatura ecc.

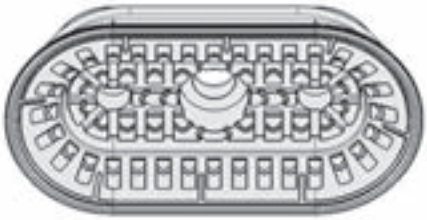

Design Ventose piatte SAOF (ovale)

Struttura

- Robusta e resistente ventosa SAOF in NBR di forma ovale con labbro di tenuta semplice, scanalatura speciale e sostegno interno
- Il nipplo di collegamento è collegato saldamente all'innesto di irrigidimento nella ventosa (resistenza molto elevata)
- Ventosa disponibile in diverse varianti di attacco
- Disponibile in due durezze materiale (45 Shore, 60 Shore)

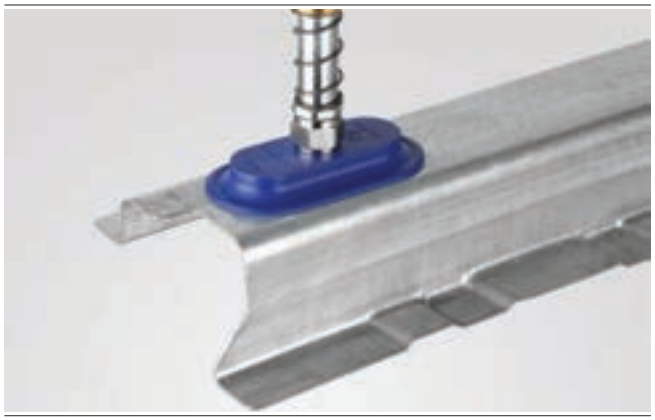

Ventose piatte SAOF per la movimentazione di pezzi in lamiera stampata

I nostri punti di forza...

- Ampia gamma di grandezze
- Supporto interno ampio e strutturato
- Ventose piatte di forma ovale
- Labbro di tenuta morbido e flessibile

I vostri vantaggi...

- Grande scelta per differenti geometrie del pezzo in lavorazione
- Assenza di imbutiture e massimo assorbimento di forze trasversali con lamiere lubrificate
- Per i pezzi lunghi (profili, tubi) o pezzi piatti con nervature
- Ottima tenuta

Ventose piatte SAOF (ovale)

Superficie di aspirazione (lxl) da 50 x 16 mm a 140 x 70 mm

Codice modello Ventose piatte SAOF (ovale)

SAOF	–	80x40	–	NBR-60	–	G1/4-IG
1		2		3		4

1 – Denominazione in breve

Codice	Esecuzione
SAOF	Piatto, ovale

2 – Superficie di aspirazione

Codice	lxl in mm
50x16…140x70	50x16 fino a 140x70

3 – Materiale

Codice	Materiale
NBR-45	Caucciù al nitrile
NBR-60	Caucciù al nitrile

4 – Attacco

Codice	Attacco
G1/4-AG	G1/4-AG (AG = maschio)
G1/4-IG	G1/4-IG (IG = femmina)
G3/8-IG	G3/8-IG
M10-AG	M10-AG
M14x1.5-AG	M14x1,5-AG
RA	Adattatore rettangolare

La ventosa SAOF, disponibile in diversi diametri, viene con nipplo di connessione vulcanizzato a la parte in elastomero.

Dati di ordinazione Ventose piatte SAOF (ovale)

Tipo				Allacciamento:					
				Adattatore rettang.	G1/4-AG	G1/4-IG	G3/8-IG	M10-AG	M14x1.5-AG
SAOF	50x16	NBR	45	10.01.05.00554	10.01.05.00550	10.01.05.00551	10.01.05.00553	10.01.05.00555	10.01.05.00556
SAOF	50x16	NBR	60	10.01.05.00515	10.01.05.00521	10.01.05.00511	10.01.05.00518	10.01.05.00527	10.01.05.00530
SAOF	60x23	NBR	45	10.01.05.00563	10.01.05.00559	10.01.05.00560	10.01.05.00562	10.01.05.00564	10.01.05.00565
SAOF	60x23	NBR	60	10.01.05.00373	10.01.05.00376	10.01.05.00367	10.01.05.00370	10.01.05.00382	10.01.05.00385
SAOF	80x40	NBR	45	10.01.05.00580	10.01.05.00577	10.01.05.00578	10.01.05.00579	10.01.05.00581	10.01.05.00582
SAOF	80x40	NBR	60	10.01.05.00299	10.01.05.00314	10.01.05.00269	10.01.05.00293	10.01.05.00329	10.01.05.00344
SAOF	90x30	NBR	45	10.01.05.00571	10.01.05.00568	10.01.05.00569	10.01.05.00570	10.01.05.00572	10.01.05.00573
SAOF	90x30	NBR	60	10.01.05.00296	10.01.05.00311	10.01.05.00266	10.01.05.00290	10.01.05.00326	10.01.05.00341
SAOF	100x50	NBR	45	10.01.05.00589	10.01.05.00586	10.01.05.00587	10.01.05.00588	10.01.05.00590	10.01.05.00591
SAOF	100x50	NBR	60	10.01.05.00302	10.01.05.00317	10.01.05.00281	10.01.05.00272	10.01.05.00332	10.01.05.00347
SAOF	120x60	NBR	45	10.01.05.00597	10.01.05.00594	10.01.05.00595	10.01.05.00596	10.01.05.00598	10.01.05.00599
SAOF	120x60	NBR	60	10.01.05.00305	10.01.05.00320	10.01.05.00284	10.01.05.00275	10.01.05.00335	10.01.05.00350
SAOF	140x70	NBR	45	10.01.05.00606	10.01.05.00603	10.01.05.00604	10.01.05.00605	10.01.05.00607	10.01.05.00608
SAOF	140x70	NBR	60	10.01.05.00308	10.01.05.00323	10.01.05.00287	10.01.05.00278	10.01.05.00338	10.01.05.00353

Ventose piatte SAOF (ovale)

Superficie di aspirazione (lxl) da 50 x 16 mm a 140 x 70 mm

Dati tecnici Ventose piatte SAOF (ovale)

Tipo		Potenza aspir. [N]*	Forza laterale [N]**	Forza laterale superficie oliata [N]	Volume [cm³]	Raggio del pezzo min. (convesso) [mm]	Diametro interno del tubo d [mm]***
SAOF	50x16	31	24	12	2,3	8	4
SAOF	60x23	57	37	33	3,9	20	4
SAOF	80x40	140	110	100	11,7	50	4
SAOF	100x50	217	181	121	21,8	75	6
SAOF	120x60	312	254	170	39,9	75	6
SAOF	140x70	425	344	230	57,3	90	6

*I dati di aspirazione sono valori teorici a -0,6 bar di vuoto e superficie asciutta, piana e liscia del pezzo - vanno intesi come non comprendenti il fattore di sicurezza
**I dati per la forza di taglio sono valori misurati a -0,6 bar di vuoto con superficie del pezzo asciutta, piana e liscia. A seconda delle caratteristiche della superficie i valori effettivipossono differire da quanto indicato.
***Il diametro del tubo flessibile consigliato si riferisce a una lunghezza tubo di ca. 2 m

Dati di costruzione Ventose piatte SAOF (ovale)

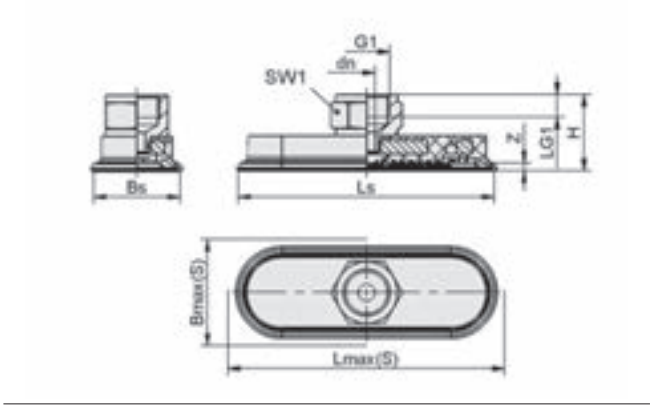

SAOF IG

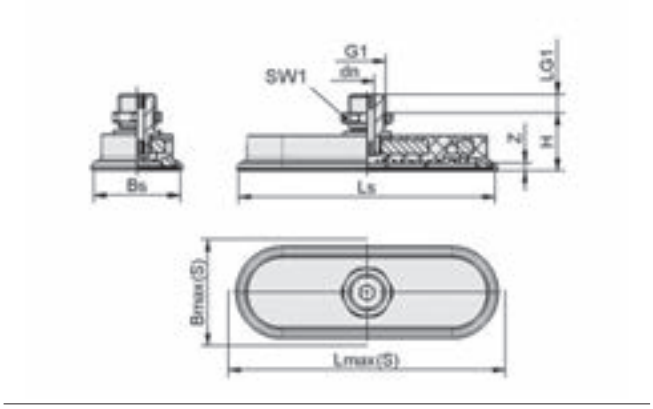

SAOF AG

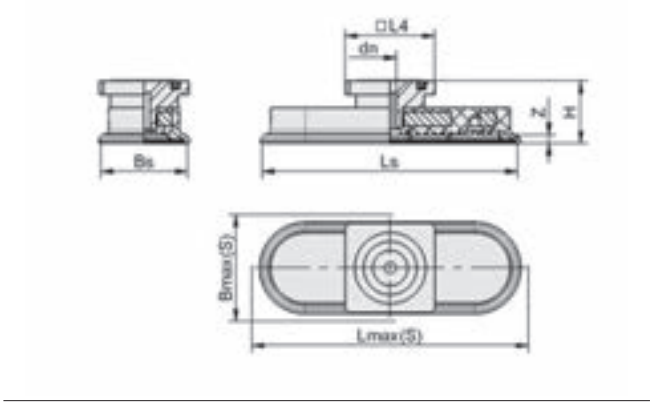

SAOF RA

Ventose piatte SAOF (ovale)

Superficie di aspirazione (lxl) da 50 x 16 mm a 140 x 70 mm

Dati di costruzione Ventose piatte SAOF (ovale)

Tipo*			Bmax(S) [mm]**	Bs [mm]	dn [mm]	G1	H [mm]	L4 [mm]	LG1 [mm]	Lmax(S) [mm]***	Ls [mm]	SW1 [mm]	Z (Corsa) [mm]
SAOF	50x16	G1/4-AG	18	15	5	G1/4"-AG	26	-	8	52	48,6	17	3,0
SAOF	50x16	G1/4-IG	18	15	6	G1/4"-IG	33	-	8	52	48,6	17	3,0
SAOF	50x16	G3/8-IG	18	15	6	G3/8"-IG	34	-	9	52	48,6	22	3,0
SAOF	50x16	M10-AG	18	15	4	M10-AG	26	-	10	52	48,6	16	3,0
SAOF	50x16	M14x1.5-AG	18	15	5	M14x1.5-AG	28	-	10	52	48,6	22	3,0
SAOF	50x16	RA	18	15	4	-	29	32	-	52	48,6	-	3,0
SAOF	60x23	G1/4-AG	25	22	5	G1/4"-AG	18	-	8	64	60,6	17	3,0
SAOF	60x23	G1/4-IG	25	22	6	G1/4"-IG	26	-	8	64	60,6	17	3,0
SAOF	60x23	G3/8-IG	25	22	6	G3/8"-IG	26	-	9	64	60,6	22	3,0
SAOF	60x23	M10-AG	25	22	4	M10-AG	18	-	10	64	60,6	16	3,0
SAOF	60x23	M14x1.5-AG	25	22	5	M14x1.5-AG	20	-	10	64	60,6	22	3,0
SAOF	60x23	RA	25	22	4	-	21	32	-	64	60,6	-	3,0
SAOF	80x40	G1/4-AG	43	39	5	G1/4"-AG	20	-	8	85	80,6	17	4,0
SAOF	80x40	G1/4-IG	43	39	6	G1/4"-IG	28	-	8	85	80,6	17	4,0
SAOF	80x40	G3/8-IG	43	39	6	G3/8"-IG	28	-	9	85	80,6	22	4,0
SAOF	80x40	M10-AG	43	39	4	M10-AG	20	-	10	85	80,6	17	4,0
SAOF	80x40	M14x1.5-AG	43	39	5	M14x1.5-AG	22	-	10	85	80,6	22	4,0
SAOF	80x40	RA	43	39	4	-	23	32	-	85	80,6	-	4,0
SAOF	90x30	G1/4-AG	34	31	5	G1/4"-AG	19	-	8	94	90,6	17	3,0
SAOF	90x30	G1/4-IG	34	31	6	G1/4"-IG	26	-	8	94	90,6	17	3,0
SAOF	90x30	G3/8-IG	34	31	6	G3/8"-IG	27	-	9	94	90,6	22	3,0
SAOF	90x30	M10-AG	34	31	4	M10-AG	19	-	10	94	90,6	17	3,0
SAOF	90x30	M14x1.5-AG	34	31	5	M14x1.5-AG	21	-	10	94	90,6	22	3,0
SAOF	90x30	RA	34	31	4	-	22	32	-	94	90,6	-	3,0
SAOF	100x50	G1/4-AG	54	49	6	G1/4"-AG	22	-	8	106	101,1	17	5,0
SAOF	100x50	G1/4-IG	54	49	8	G1/4"-IG	30	-	8	106	101,1	17	5,0
SAOF	100x50	G3/8-IG	54	49	8	G3/8"-IG	31	-	9	106	101,1	22	5,0
SAOF	100x50	M10-AG	54	49	4	M10-AG	22	-	10	106	101,1	17	5,0
SAOF	100x50	M14x1.5-AG	54	49	6	M14x1.5-AG	24	-	10	106	101,1	22	5,0
SAOF	100x50	RA	54	49	6	-	25	32	-	106	101,1	-	5,0
SAOF	120x60	G1/4-AG	65	58	6	G1/4"-AG	24	-	8	128	126,6	17	6,0
SAOF	120x60	G1/4-IG	65	58	8	G1/4"-IG	32	-	8	128	126,6	17	6,0
SAOF	120x60	G3/8-IG	65	58	8	G3/8"-IG	33	-	9	128	126,6	22	6,0
SAOF	120x60	M10-AG	65	58	4	M10-AG	24	-	10	128	126,6	17	6,0
SAOF	120x60	M14x1.5-AG	65	58	6	M14x1.5-AG	26	-	10	128	126,6	22	6,0
SAOF	120x60	RA	65	58	6	-	27	32	-	128	126,6	-	6,0
SAOF	140x70	G1/4-AG	76	68	6	G1/4"-AG	25	-	8	149	140,6	17	7,0
SAOF	140x70	G1/4-IG	76	68	8	G1/4"-IG	33	-	8	149	140,6	17	7,0
SAOF	140x70	G3/8-IG	76	68	8	G3/8"-IG	34	-	9	149	140,6	22	7,0
SAOF	140x70	M10-AG	76	68	4	M10-AG	25	-	10	149	140,6	17	7,0
SAOF	140x70	M14x1.5-AG	76	68	6	M14x1.5-AG	27	-	10	149	140,6	22	7,0
SAOF	140x70	RA	76	68	6	-	28	32	-	149	140,6	-	7,0

*Tolleranze ammesse per le parti in elastomero secondo DIN ISO 3302-1 M3
**Corrispondono alle dimensioni esterne della ventosa durante l'aspirazione
***Corrispondono alle dimensioni esterne della ventosa durante l'aspirazione

Ventose a soffietto SAOB (ovale, 1,5 pieghe)

Superficie di aspirazione (lxl) da 60 x 30 mm a 140 x 70 mm

METAL



Ventose a soffietto SAOB (ovale, 1,5 pieghe)

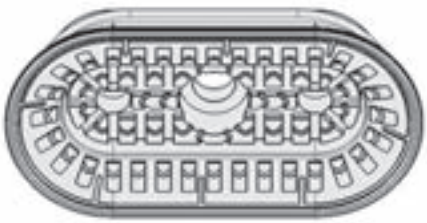

Design Ventose a soffietto SAOB (ovale, 1,5 pieghe)



Ventose a soffietto SAOB per la movimentazione di parti della carrozzeria

Idonei per applicazioni specifiche del settore

Applicazione

- Ventosa a soffietto ovale con 1,5 pieghe per la movimentazione di lamiere lunghe (ad es. lamiere di rinforzo e nervature) con dinamica elevata
- Manipolazione di lamiere sottili e in alluminio senza ammaccature e inbutiture
- Impiego ad es. in sistemi di alimentazione nell'industria dell'automobile
- Manipolazione senza spostamento di lamiere lubrificate, grazie a scanalature speciali sul lato posteriore della ventosa, ad es. per il posizionamento preciso di punzonatura ecc.

Struttura

- Robusta e resistente ventosa SAOB in NBR di forma ovale con labbro di tenuta semplice, scanalatura speciale e sostegno interno
- Il nipplo di collegamento è collegato saldamente all'innesto di irrigidimento nella ventosa (resistenza molto elevata)
- Ventosa disponibile in diverse varianti di attacco

I nostri punti di forza...	I vostri vantaggi...
• Ventosa ovale con 1,5 pieghe	• Per pezzi lunghi oppure pezzi punzonati o parti di carrozzeria
• Supporto interno ampio e strutturato	• Assenza di imbutiture e massimo assorbimento di forze trasversali, anche con lamiere lubrificate
• Ampia gamma di grandezze	• Grande scelta per i pezzi più diversi
• Elevata rigidezza della piega superiore	• Elevata stabilità in presenza di forze orizzontali e di accelerazioni laterali

Ventose a soffietto SAOB (ovale, 1,5 pieghe)

Superficie di aspirazione (lxl) da 60 x 30 mm a 140 x 70 mm

Codice modello Ventose a soffietto SAOB (ovale, 1,5 pieghe)

SAOB	–	60x30	–	NBR-60	–	RA
1		2		3		4

1 – Denominazione in breve

Codice	Esecuzione
SAOB	1,5 pieghe, ovale

2 – Superficie di aspirazione

Codice	lxl in mm
60x30…140x70	60x30 fino a 140x70

3 – Materiale

Codice	Materiale
NBR-60	Caucciù al nitrile

4 – Attacco

Codice	Attacco
G1/4-AG	G1/4-AG (AG = maschio)
G1/4-IG	G1/4-IG (IG = femmina)
G3/8-IG	G3/8-IG
M10-AG	M10-AG
M14x1.5-AG	M14x1,5-AG
RA	Adattatore rettangolare

La ventosa SAOB, disponibile in diversi diametri, viene con nipplo di connessione vulcanizzato a la parte in elastomero.

Dati di ordinazione Ventose a soffietto SAOB (ovale, 1,5 pieghe)

Tipo*		Allacciamento: Adattatore rettang.	G1/4-AG	G1/4-IG	G3/8-IG	M10-AG	M14x1.5-AG
SAOB	60x30	10.01.06.00908	10.01.06.00916	10.01.06.00891	10.01.06.00904	10.01.06.01024	10.01.06.01032
SAOB	80x40	10.01.06.00910	10.01.06.00918	10.01.06.00893	10.01.06.00906	10.01.06.01026	10.01.06.01034
SAOB	110x55	10.01.06.00912	10.01.06.00920	10.01.06.00900	10.01.06.00895	10.01.06.01028	10.01.06.01036
SAOB	140x70	10.01.06.00914	10.01.06.00922	10.01.06.00902	10.01.06.00897	10.01.06.01030	10.01.06.01038

*Altri dati materiale all'inizio del capitolo „Ventose a vuoto"

Dati tecnici Ventose a soffietto SAOB (ovale, 1,5 pieghe)

Tipo		Potenza aspir. [N]*	Forza rottura [N]	Forza laterale [N]**	Forza laterale superficie oliata [N]	Volume [cm³]	Raggio del pezzo min. (convesso) [mm]	Diametro interno del tubo d [mm]***
SAOB	60x30	38	70	73	42	10,5	18	4
SAOB	80x40	65	132	153	74	21,8	25	6
SAOB	110x55	110	234	300	124	53,1	50	6
SAOB	140x70	165	356	473	246	106,0	70	6

*I dati di aspirazione sono valori teorici a -0,6 bar di vuoto e superficie asciutta, piana e liscia del pezzo - vanno intesi come non comprendenti il fattore di sicurezza
**I dati per la forza di taglio sono valori misurati a -0,6 bar di vuoto con superficie del pezzo asciutta, piana e liscia. A seconda delle caratteristiche della superficie i valori effettivipossono differire da quanto indicato.
***Il diametro del tubo flessibile consigliato si riferisce a una lunghezza tubo di ca. 2 m

Ventose a soffietto SAOB (ovale, 1,5 pieghe)

Superficie di aspirazione (lxl) da 60 x 30 mm a 140 x 70 mm

Dati di costruzione Ventose a soffietto SAOB (ovale, 1,5 pieghe)

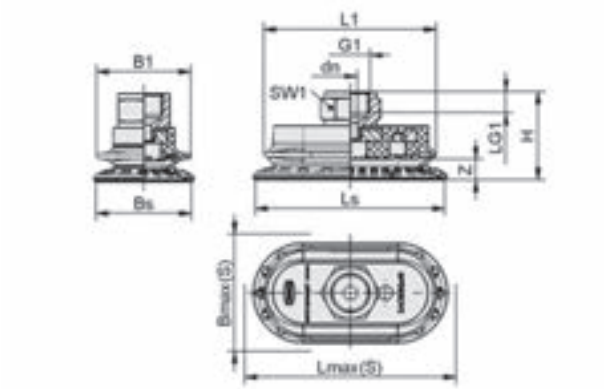

SAOB IG

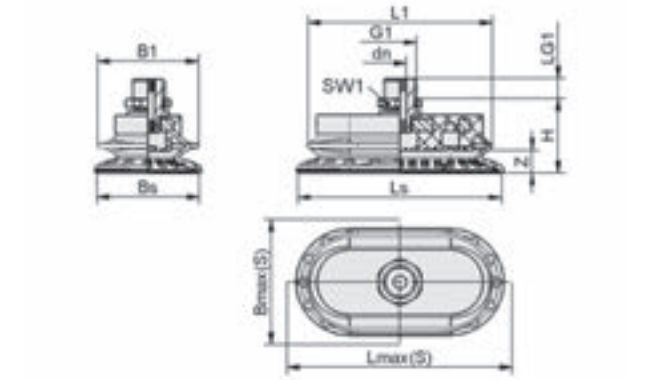

SAOB AG

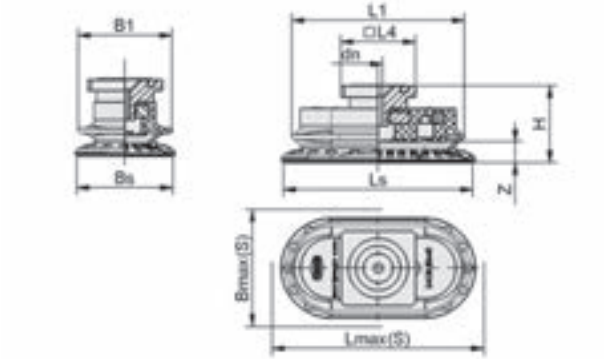

SAOB RA

Tipo*	B1 [mm]	Bmax(S) [mm]**	Bs [mm]	dn [mm]	G1	H [mm]	LG1 [mm]	L1 [mm]	L4 [mm]	Lmax(S) [mm]***	Ls [mm]	SW1 [mm]	Z (Corsa) [mm]
SAOB 60x30 NBR-60 G1/4-AG	31	33	31	5,0	G1/4"-AG	27,0	8	56	-	63	61	17	7
SAOB 60x30 NBR-60 G1/4-IG	31	33	31	5,5	G1/4"-IG	34,5	8	56	-	63	61	17	7
SAOB 60x30 NBR-60 G3/8-IG	31	33	31	6,0	G3/8"-IG	35,0	9	56	-	63	61	22	7
SAOB 60x30 NBR-60 M10-AG	31	33	31	4,0	M10-AG	27,0	10	56	-	63	61	17	7
SAOB 60x30 NBR-60 M14x1.5-AG	31	33	31	5,0	M14x1.5-AG	29,0	10	56	-	63	61	22	7
SAOB 60x30 NBR-60 RA	31	33	31	4,0	-	30,0	-	56	32	63	61	-	7
SAOB 80x40 NBR-60 G1/4-AG	40	43	41	5,0	G1/4"-AG	29,7	8	74	-	83	81	17	9
SAOB 80x40 NBR-60 G1/4-IG	40	43	41	6,0	G1/4"-IG	37,2	8	74	-	83	81	17	9
SAOB 80x40 NBR-60 G3/8-IG	40	43	41	6,0	G3/8"-IG	37,7	9	74	-	83	81	22	9
SAOB 80x40 NBR-60 M10-AG	40	43	41	4,0	M10-AG	29,7	10	74	-	83	81	17	9
SAOB 80x40 NBR-60 M14x1.5-AG	40	43	41	5,0	M14x1.5-AG	31,7	10	74	-	83	81	22	9
SAOB 80x40 NBR-60 RA	40	43	41	4,0	-	32,7	-	74	32	83	81	-	9
SAOB 110x55 NBR-60 G1/4-AG	53	59	56	6,0	G1/4"-AG	35,5	8	99	-	114	111	17	12
SAOB 110x55 NBR-60 G1/4-IG	53	59	56	8,0	G1/4"-IG	43,0	8	99	-	114	111	17	12
SAOB 110x55 NBR-60 G3/8-IG	53	59	56	8,0	G3/8"-IG	43,5	9	99	-	114	111	22	12
SAOB 110x55 NBR-60 M10-AG	53	59	56	4,0	M10-AG	35,5	10	99	-	114	111	17	12

Ventose a soffietto SAOB (ovale, 1,5 pieghe)

Superficie di aspirazione (lxl) da 60 x 30 mm a 140 x 70 mm

Dati di costruzione Ventose a soffietto SAOB (ovale, 1,5 pieghe)

Tipo*	B1 [mm]	Bmax(S) [mm]**	Bs [mm]	dn [mm]	G1	H [mm]	LG1 [mm]	L1 [mm]	L4 [mm]	Lmax(S) [mm]***	Ls [mm]	SW1 [mm]	Z (Corsa) [mm]
SAOB 110x55 NBR-60 M14x1.5-AG	53	59	56	6,0	M14x1.5-AG	37,5	10	99	-	114	111	22	12
SAOB 110x55 NBR-60 RA	53	59	56	6,0	-	38,5	-	99	32	114	111	-	12
SAOB 140x70 NBR-60 G1/4-AG	67	75	71	6,0	G1/4"-AG	39,5	8	126	-	146	142	17	17
SAOB 140x70 NBR-60 G1/4-IG	67	75	71	8,0	G1/4"-IG	47,0	8	126	-	146	142	17	17
SAOB 140x70 NBR-60 G3/8-IG	67	75	71	8,0	G3/8"-IG	47,5	9	126	-	146	142	22	17
SAOB 140x70 NBR-60 M10-AG	67	75	71	4,0	M10-AG	39,5	10	126	-	146	142	17	17
SAOB 140x70 NBR-60 M14x1.5-AG	67	75	71	6,0	M14x1.5-AG	41,5	10	126	-	146	142	22	17
SAOB 140x70 NBR-60 RA	67	75	71	6,0	-	42,5	-	126	32	146	142	-	17

*Tolleranze ammesse per le parti in elastomero secondo DIN ISO 3302-1 M3
**Corrispondono alle dimensioni esterne della ventosa durante l'aspirazione
***Corrispondono alle dimensioni esterne della ventosa durante l'aspirazione

Ventose a soffietto SAB2 P (2,5 pieghe)

Superficie di aspirazione (Ø) 20 mm

METAL

Idonei per applicazioni specifiche del settore



Ventose a soffietto SAB2 P (2,5 pieghe)

Applicazione

- Ventosa a soffietto tonda con 2,5 pieghe per la movimentazione di lamiere, ad es. in macchine per il taglio laser e la lavorazione dei metalli a CNC
- Applicazioni con requisiti di elevate forze di presa e assorbimento delle forze trasversali persino su superfici dei pezzi oleate e sporche
- Impiego in sistemi di presa ad area e „tappeti di aspirazione"; opzionale con resistenze di flusso integrate per la riduzione delle eventuali perdite in caso di carico parziale dei pezzi

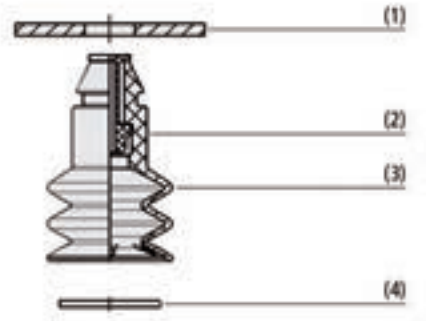

Design Ventose a soffietto SAB2 P (2,5 pieghe)

Struttura

- Ventosa a soffietto rotonda SAB2 P (3) con 2,5 pieghe e trasverse radiali, nonché bordo di tenuta sul labbro di tenuta
- Montaggio senza utensili sul foro presente sul lato macchina grazie alla funzione push-in (1)
- Opzionale con resistenza di flusso integrata (2) per la riduzione delle eventuali perdite in caso di carico parziale
- Integrazione opzionale di un filtro con chiusura (4) come prefiltro (finezza filtro 120 µm)



Ventose a soffietto SAB2 P per la movimentazione di pezzo di lamiere

I nostri punti di forza...

- Montaggio senza utensili grazie alla funzione push-in
- Labbro di tenuta ottimizzato con traverse radiali e bordo di tenuta
- Due varianti di materiale per ventose NBR e HT1

I vostri vantaggi...

- Montaggio e smontaggio rapidi delle ventose
- Elevata forza di aspirazione anche in condizioni ambientali difficili (ad es. a causa di olio, trucioli o impurità)
- Elevata resistenza all'usura e all'ozono (NBR) e/o assenza di impronte (HT1)

Ventose a soffietto SAB2 P (2,5 pieghe)

Superficie di aspirazione (Ø) 20 mm

Codice modello Ventose a soffietto SAB2 P (2,5 pieghe)

SAB2	–	20	–	HT1-60	–	P
1		2		3		4

1 – Denominazione in breve

Codice	Esecuzione
SAB2	2,5 pieghe

2 – Superficie di aspirazione

Codice	Diametro in mm
20	ø 20

3 – Material

Codice	Materiale
HT1-60	Materiale a temperatura elevata
NBR-60	Caucciù al nitrile

4 – Integrazione del prodotto

Codice	Tipo
P	Funzione push-in

Ventosa a soffietto SAB2 P viene fornita come componente pronto per il collegamento. Disponibile in nelle materiali HT1 e NBR.

Accessori disponibili: filtro (disco del filtro FD), resistenza di flusso (SW)

Dati di ordinazione Ventose a soffietto SAB2 P (2,5 pieghe)

Tipo	N. articolo
SAB2 20 HT1-60 P	10.01.06.03235
SAB2 20 NBR-60 P	10.01.06.03263

Dati di ordinazione Accessori Ventose a soffietto SAB2 P (2,5 pieghe)

Tipo		N. articolo
Resistenza di flusso	SW 80 P 7.3	10.05.04.00090
Resistenza di flusso	SW 100 P 7.3	10.05.04.00091
Resistenza di flusso	SW 130 P 7.3	10.05.04.00092
Resistenza di flusso	SW 150 P 7.3	10.05.04.00093
Disco del filtro	FD 16 120	10.01.06.02565

Dati tecnici Ventose a soffietto SAB2 P (2,5 pieghe)

Tipo	Forza rottura [N]	Potenza aspir. [N]*	Volume [cm³]	Raggio del pezzo min. (convesso) [mm]
SAB2 20 HT1-60 P	13	4,7	2,600	20
SAB2 20 NBR-60 P	13	4,7	2,600	20

*I dati di aspirazione sono valori teorici a -0,6 bar di vuoto e superficie asciutta, piana e liscia del pezzo - vanno intesi come non comprendenti il fattore di sicurezza

Ventose a soffietto SAB2 P (2,5 pieghe)

Superficie di aspirazione (Ø) 20 mm

Dati di costruzione Ventose a soffietto SAB2 P (2,5 pieghe)

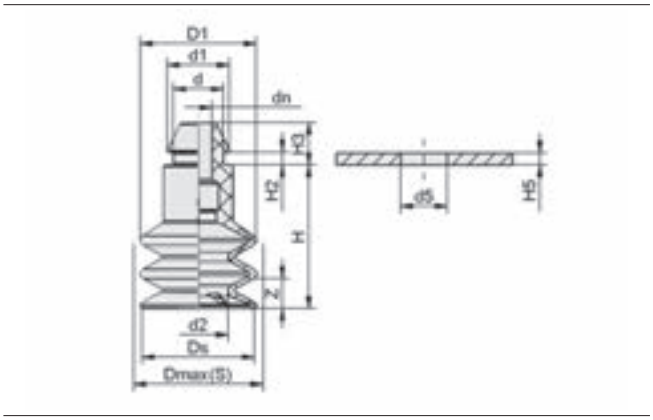

SAB2 P

Tipo*	d [mm]	d1 [mm]	d2 [mm]	d5 [mm]	D1 [mm]	Dmax(S) [mm]**	dn [mm]	Ds [mm]	H [mm]	H2 [mm]	H3 [mm]	H5 [mm]	Z (Corsa) [mm]
SAB2 20 HT1-60 P	8,5	10,6	10	7,9	19,7	20,5	4,7	19,1	24,5	2,2	7,2	2	9
SAB2 20 NBR-60 P	8,5	10,6	10	7,9	19,7	20,5	4,7	19,1	24,5	2,2	7,2	2	9

*Tolleranze ammesse per le parti in elastomero secondo DIN ISO 3302-1 M3
**Corrispondono alle dimensioni esterne della ventosa durante l'aspirazione

Ventose piatte SHFN

Superficie di aspirazione (Ø) da 50 mm a 85 mm

WOOD

Idonei per applicazioni specifiche del settore



Ventose piatte SHFN

Applicazione

- Ventosa piatta e tonda per la movimentazione di elementi di mobili, parquet, pannelli laminatie non laminati ecc.
- Tipo con innesto vulcanizzato per sistemi a vuoto in campi d'impiego difficili in cui le ventose non sono completamente coperte e appoggiano direttamente sul bordo del pezzo
- Movimentazione di superfici molto ruvide con anello di tenuta in schiuma speciale

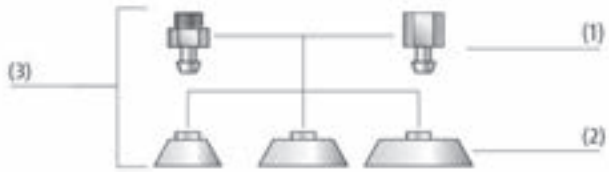

Design Ventose piatte SHFN

Struttura

- Ventosa versatile SHFN (3) composta da ventosa SHF (2) e nipplo di collegamento (1)
- Aspiratore e nipplo di collegamento inseriti, nel tipo SHFN...E nipplo di collegamento avvitato in innesto vulcanizzato
- Nervature sulla parte superiore della ventosa per aumentare la stabilità nel tipo senza innesto
- Opzionale con anello di tenuta in schiuma speciale e/o valvola ad impulsi
- Disattivazione singola di ventose non occupate grazie alla valvola ad impulsi opzionale; non penetra aria errata



Ventose piatte SHFN per la movimentazione di pannelli truciolati

I nostri punti di forza...

- Labbro di tenuta morbido
- Labbro di tenuta con bordo di tenuta interno
- Speciale struttura della parte inferiore della ventosa
- Tipo SHFN...E con innesto integrato
- Opzionale con filtro per lo sporco

I vostri vantaggi...

- Adattamento ottimale ai pezzi non piani
- Ottima tenuta su superfici ruvide e lisce
- Adatto per elevata dinamica e brevi tempi di ciclo
- Grande stabilità in condizioni d'impiego difficili
- Impiego anche in ambiente polveroso

Ventose piatte SHFN

Superficie di aspirazione (Ø) da 50 mm a 85 mm

Codice modello Ventose piatte SHFN

SHFN	–	70	–	NK-45	–	G1/4-AG	–	E	–	MOS
1		2		3		4		5		6

1 – Denominazione in breve

Codice	Esecuzione
SHFN	Piatto

2 – Superficie di aspirazione

Codice	Diametro in mm
50…85	ø 50 fino a 85

3 – Materiale

Codice	Materiale
NK-45	Caucciù naturale

4 – Attacco

Codice	Attacco
G1/4-AG	G1/4-AG (AG = maschio)
G1/4-IG	G1/4-IG (IG = femmina)

5 – Tipo di costruzione

Codice	Tipo
–	Depositante inseribile
E	Depositante vulcanizzato

6 – Integrazione del prodotto

Codice	Tipo
MOS	Anello di tenuto in schiuma speciale
TV	Valvola ad impulsi

La ventosa SHFN (parte in elastomero + nipplo di connessione) viene fornita montata. Il prodotto è costituito da:
- Ventosa del tipo SHF – parte in elastomero, disponibile in diversi diametri
- Nipplo di connessione del tipo SA-NIP – disponibile con diverse filettature
- Complementi del prodotto (opzionale): anello di tenuta, valvola ad impulsi

Parti di ricambio disponibili: ventosa SHF, nipplo di connessione SA-NIP e RED-NIP, anello di tenuta, valvola ad impulsi
Accessori disponibli: filtro tondo

Dati di ordinazione Ventose piatte SHFN

Tipo				Allacciamento: G1/4-AG	G1/4-IG
SHFN	50	-	-	10.01.01.11693	10.01.01.11694
SHFN	50	-	MOS	10.01.01.11695	10.01.01.11696
SHFN	50	-	TV	10.01.01.11699	-
SHFN	50	-	MOS-TV	10.01.01.11700	-
SHFN	70	-	-	10.01.01.11689	10.01.01.11690
SHFN	70	E	-	10.01.01.12197	10.01.01.12216
SHFN	70	-	MOS	10.01.01.11691	10.01.01.11692
SHFN	70	E	MOS	10.01.01.12217	10.01.01.12218
SHFN	70	-	TV	10.01.01.11697	-
SHFN	70	E	TV	10.01.01.12221	-
SHFN	70	-	MOS-TV	10.01.01.11698	-
SHFN	70	E	MOS-TV	10.01.01.12222	-
SHFN	85	-	-	10.01.01.11775	10.01.01.11776
SHFN	85	E	-	10.01.01.12210	10.01.01.12211
SHFN	85	-	MOS	10.01.01.11777	10.01.01.11778
SHFN	85	E	MOS	10.01.01.12212	10.01.01.12213
SHFN	85	-	TV	10.01.01.11779	-
SHFN	85	E	TV	10.01.01.12224	-
SHFN	85	-	MOS-TV	10.01.01.11780	-
SHFN	85	E	MOS-TV	10.01.01.12225	-

Ventose piatte SHFN

Superficie di aspirazione (Ø) da 50 mm a 85 mm

Dati di ordinazione Parti di ricambio Ventose piatte SHFN

Tipo				Parti di ricambio		N. articolo
SHFN	50	-	-	Aspiratore piatto (tondo)	SHF 50 NK-45 N041	10.01.01.11687
SHFN	50	-	MOS	Aspiratore piatto (tondo)	SHF 50 NK-45 N041 MOS	10.01.01.11688
SHFN	70	-	-	Aspiratore piatto (tondo)	SHF 70 NK-45 N041	10.01.01.11682
SHFN	70	-	MOS	Aspiratore piatto (tondo)	SHF 70 NK-45 N041 MOS	10.01.01.11686
SHFN	70	E	-	Aspiratore piatto (tondo)	SHF 70 NK-45 M10x1.25-IG E	10.01.01.12165
SHFN	70	E	MOS	Aspiratore piatto (tondo)	SHF 70 NK-45 M10x1.25-IG E MOS	10.01.01.12215
SHFN	85	-	-	Aspiratore piatto (tondo)	SHF 85 NK-45 N041	10.01.01.11773
SHFN	85	-	MOS	Aspiratore piatto (tondo)	SHF 85 NK-45 N041 MOS	10.01.01.11774
SHFN	85	E	-	Aspiratore piatto (tondo)	SHF 85 NK-45 M10x1.25-IG E	10.01.01.12209
SHFN	85	E	MOS	Aspiratore piatto (tondo)	SHF 85 NK-45 M10x1.25-IG E MOS	10.01.01.12223

Tipo			Parti di ricambio		N. articolo
SHFN	50	MOS	Anello di tenuta	DR 28/21x3 C03 EPDM-15 KE	10.01.06.01679
SHFN	70	MOS	Anello di tenuta	DR 46/36x5 S05 EPDM-15 KE	10.01.06.01678
SHFN	85	MOS	Anello di tenuta	DR 60/50x5 S05 EPDM-15 KE	10.01.06.01720

Tipo	Parti di ricambio		N. articolo
SHFN 50 NK-45 G1/4-AG	Nipplo di collegamento ventosa	SA-NIP N041 G1/4-AG DN440	10.01.01.11772
SHFN 50 NK-45 G1/4-AG MOS	Nipplo di collegamento ventosa	SA-NIP N041 G1/4-AG DN440	10.01.01.11772
SHFN 50 NK-45 G1/4-IG	Nipplo di collegamento ventosa	SA-NIP N041 G1/4-IG DN440	10.01.01.11822
SHFN 50 NK-45 G1/4-IG MOS	Nipplo di collegamento ventosa	SA-NIP N041 G1/4-IG DN440	10.01.01.11822
SHFN 70 NK-45 G1/4-AG	Nipplo di collegamento ventosa	SA-NIP N041 G1/4-AG DN440	10.01.01.11772
SHFN 70 NK-45 G1/4-AG MOS	Nipplo di collegamento ventosa	SA-NIP N041 G1/4-AG DN440	10.01.01.11772
SHFN 70 NK-45 G1/4-AG E	Nipplo di riduzione con esagono	RED-NIP-S G1/4-AG M10x1.25-AG AL	10.01.01.12194
SHFN 70 NK-45 G1/4-AG E MOS	Nipplo di riduzione con esagono	RED-NIP-S G1/4-AG M10x1.25-AG AL	10.01.01.12194
SHFN 70 NK-45 G1/4-IG	Nipplo di collegamento ventosa	SA-NIP N041 G1/4-IG DN440	10.01.01.11822
SHFN 70 NK-45 G1/4-IG MOS	Nipplo di collegamento ventosa	SA-NIP N041 G1/4-IG DN440	10.01.01.11822
SHFN 70 NK-45 G1/4-IG E	Nipplo di collegamento ventosa	SA-NIP N009 G1/4-IG DN440	10.01.01.12192
SHFN 70 NK-45 G1/4-IG E MOS	Nipplo di collegamento ventosa	SA-NIP N009 G1/4-IG DN440	10.01.01.12192
SHFN 85 NK-45 G1/4-AG	Nipplo di collegamento ventosa	SA-NIP N041 G1/4-AG DN440	10.01.01.11772
SHFN 85 NK-45 G1/4-AG MOS	Nipplo di collegamento ventosa	SA-NIP N041 G1/4-AG DN440	10.01.01.11772
SHFN 85 NK-45 G1/4-AG E	Nipplo di riduzione con esagono	RED-NIP-S G1/4-AG M10x1.25-AG AL	10.01.01.12194
SHFN 85 NK-45 G1/4-AG E MOS	Nipplo di riduzione con esagono	RED-NIP-S G1/4-AG M10x1.25-AG AL	10.01.01.12194
SHFN 85 NK-45 G1/4-IG	Nipplo di collegamento ventosa	SA-NIP N041 G1/4-IG DN440	10.01.01.11822
SHFN 85 NK-45 G1/4-IG MOS	Nipplo di collegamento ventosa	SA-NIP N041 G1/4-IG DN440	10.01.01.11822
SHFN 85 NK-45 G1/4-IG E	Nipplo di collegamento ventosa	SA-NIP N009 G1/4-IG DN440	10.01.01.12192
SHFN 85 NK-45 G1/4-IG E MOS	Nipplo di collegamento ventosa	SA-NIP N009 G1/4-IG DN440	10.01.01.12192

Tipo	Parti di ricambio		N. articolo
SHFN 50 NK-45 G1/4-AG TV	Valvola ad impulsi	TVN G1/4-AG 8.4 N041	10.05.10.00058
SHFN 50 NK-45 G1/4-AG MOS-TV	Valvola ad impulsi	TVN G1/4-AG 8.4 N041	10.05.10.00058
SHFN 70 NK-45 G1/4-AG TV	Valvola ad impulsi	TVN G1/4-AG 8.4 N041	10.05.10.00058
SHFN 70 NK-45 G1/4-AG MOS-TV	Valvola ad impulsi	TVN G1/4-AG 8.4 N041	10.05.10.00058
SHFN 70 NK-45 G1/4-AG E TV	Valvola ad impulsi	TVN G1/4-AG 9 N009	10.05.10.00065
SHFN 70 NK-45 G1/4-AG E MOS-TV	Valvola ad impulsi	TVN G1/4-AG 9 N009	10.05.10.00065
SHFN 85 NK-45 G1/4-AG TV	Valvola ad impulsi	TVN G1/4-AG 8.4 N041	10.05.10.00058
SHFN 85 NK-45 G1/4-AG MOS-TV	Valvola ad impulsi	TVN G1/4-AG 8.4 N041	10.05.10.00058
SHFN 85 NK-45 G1/4-AG E TV	Valvola ad impulsi	TVN G1/4-AG 9 N009	10.05.10.00065
SHFN 85 NK-45 G1/4-AG E MOS-TV	Valvola ad impulsi	TVN G1/4-AG 9 N009	10.05.10.00065

Ventose piatte SHFN

Superficie di aspirazione (Ø) da 50 mm a 85 mm

Dati di ordinazione Accessori Ventose piatte SHFN

Tipo	Accessori		N. articolo
SHFN 50 NK-45 G1/4-AG	Filtro tondo	SIEB 15x0.8 MS-A2 0.103/0.07	10.07.01.00211
SHFN 50 NK-45 G1/4-AG MOS	Filtro tondo	SIEB 15x0.8 MS-A2 0.103/0.07	10.07.01.00211
SHFN 50 NK-45 G1/4-IG	Filtro tondo	SIEB 15x0.8 MS-A2 0.103/0.07	10.07.01.00211
SHFN 50 NK-45 G1/4-IG MOS	Filtro tondo	SIEB 15x0.8 MS-A2 0.103/0.07	10.07.01.00211
SHFN 70 NK-45 G1/4-AG	Filtro tondo	SIEB 15x0.8 MS-A2 0.103/0.07	10.07.01.00211
SHFN 70 NK-45 G1/4-AG MOS	Filtro tondo	SIEB 15x0.8 MS-A2 0.103/0.07	10.07.01.00211
SHFN 70 NK-45 G1/4-AG E	Filtro tondo	SIEB 14.5x1 MS-A2 0.103/0.15	10.05.03.00023
SHFN 70 NK-45 G1/4-AG E MOS	Filtro tondo	SIEB 14.5x1 MS-A2 0.103/0.15	10.05.03.00023
SHFN 70 NK-45 G1/4-IG	Filtro tondo	SIEB 15x0.8 MS-A2 0.103/0.07	10.07.01.00211
SHFN 70 NK-45 G1/4-IG MOS	Filtro tondo	SIEB 15x0.8 MS-A2 0.103/0.07	10.07.01.00211
SHFN 70 NK-45 G1/4-IG E	Filtro tondo	SIEB 14.5x1 MS-A2 0.103/0.15	10.05.03.00023
SHFN 70 NK-45 G1/4-IG E MOS	Filtro tondo	SIEB 14.5x1 MS-A2 0.103/0.15	10.05.03.00023
SHFN 85 NK-45 G1/4-AG	Filtro tondo	SIEB 15x0.8 MS-A2 0.103/0.07	10.07.01.00211
SHFN 85 NK-45 G1/4-AG MOS	Filtro tondo	SIEB 15x0.8 MS-A2 0.103/0.07	10.07.01.00211
SHFN 85 NK-45 G1/4-AG E	Filtro tondo	SIEB 14.5x1 MS-A2 0.103/0.15	10.05.03.00023
SHFN 85 NK-45 G1/4-AG E MOS	Filtro tondo	SIEB 14.5x1 MS-A2 0.103/0.15	10.05.03.00023
SHFN 85 NK-45 G1/4-IG	Filtro tondo	SIEB 15x0.8 MS-A2 0.103/0.07	10.07.01.00211
SHFN 85 NK-45 G1/4-IG MOS	Filtro tondo	SIEB 15x0.8 MS-A2 0.103/0.07	10.07.01.00211
SHFN 85 NK-45 G1/4-IG E	Filtro tondo	SIEB 14.5x1 MS-A2 0.103/0.15	10.05.03.00023
SHFN 85 NK-45 G1/4-IG E MOS	Filtro tondo	SIEB 14.5x1 MS-A2 0.103/0.15	10.05.03.00023

Dati tecnici Ventose piatte SHFN

Tipo*				Potenza aspir. d2 [N]**	Potenza aspir. [N]***	Forza laterale [N]	Volume [cm³]	Raggio del pezzo min. (convesso) [mm]	Diametro interno del tubo d [mm]****	Famiglia raccordo
SHFN	50	-	-	40	110	95	7,3	41	4	N 041
SHFN	50	-	TV	40	110	95	7,3	41	4	N 041
SHFN	70	E	-	100	200	145	16,0	95	6	N 009
SHFN	70	E	TV	100	200	145	16,0	95	6	N 009
SHFN	70	-	-	100	200	145	16,0	95	6	N 041
SHFN	70	-	TV	100	200	145	16,0	95	6	N 041
SHFN	85	E	-	175	300	210	25,0	176	6	N 009
SHFN	85	E	TV	175	300	210	25,0	176	6	N 009
SHFN	85	-	-	175	300	210	25,0	176	6	N 041
SHFN	85	-	TV	175	300	210	25,0	176	6	N 041

*Per i dati tecnici delle valvole a impulsi, vedi capitolo „Sistema di valvole"
**Forza di presa riferita al diametro dei bordi di tenuta d2
***I dati di aspirazione sono valori teorici a -0,6 bar di vuoto e superficie asciutta, piana e liscia del pezzo - vanno intesi come non comprendenti il fattore di sicurezza
****Il diametro del tubo flessibile consigliato si riferisce a una lunghezza tubo di ca. 2 m

Ventose piatte SHFN

Superficie di aspirazione (Ø) da 50 mm a 85 mm

Dati di costruzione Ventose piatte SHFN

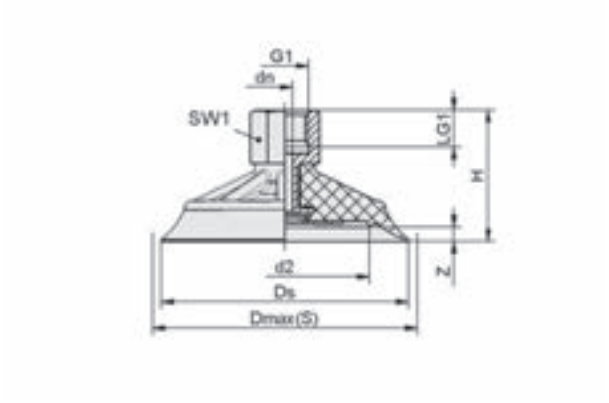

SHFN 50 - 85 G1/4-IG

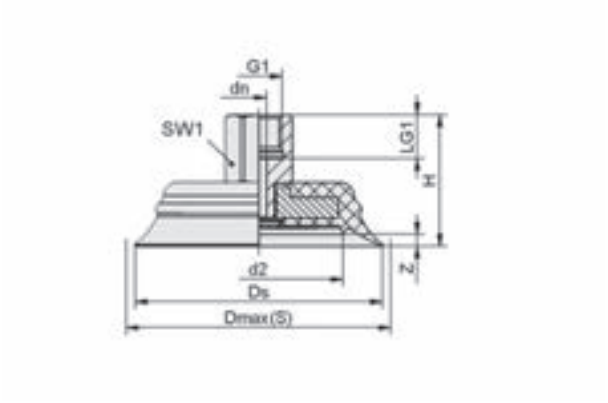

SHFN 70 - 85 G1/4-IG E

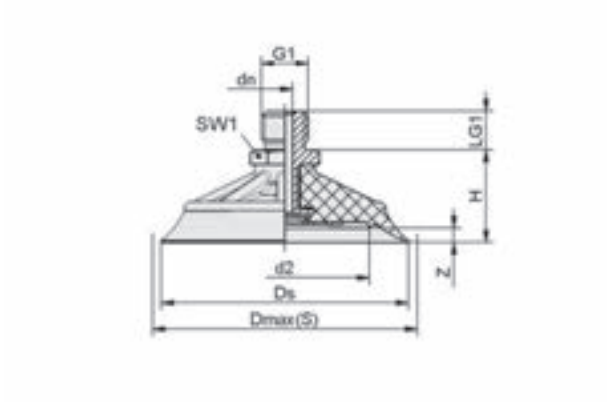

SHFN 50 - 85 G1/4-AG (TV)

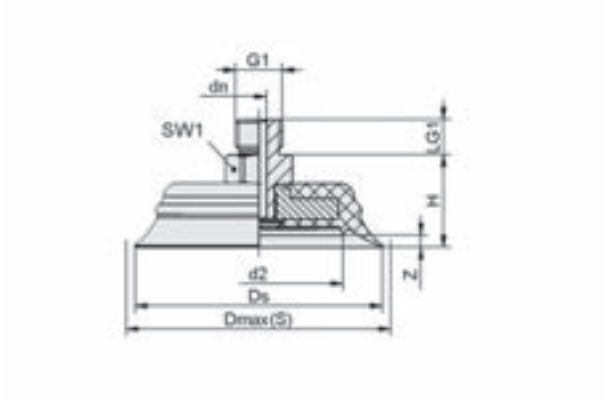

SHFN 70 - 85 G1/4-AG E (TV)

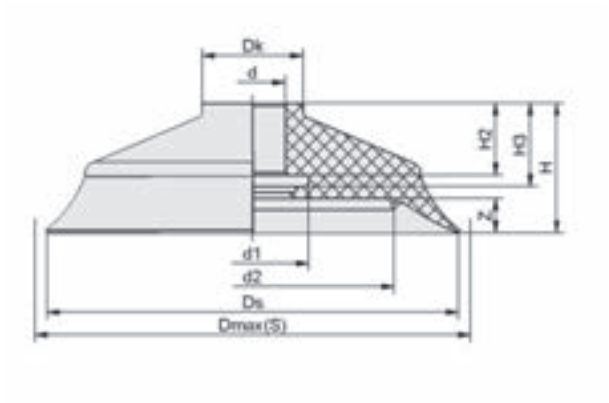

SHF 50 - 85

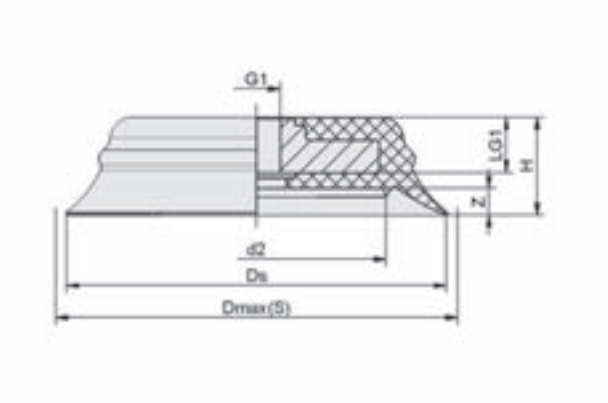

SHF 70 E - 85 E

Ventose piatte SHFN

Superficie di aspirazione (Ø) da 50 mm a 85 mm

Dati di costruzione Ventose piatte SHFN

Tipo*				d2 [mm]	Dmax(S) [mm]**	dn [mm]	Ds [mm]	G1	H [mm]	LG1 [mm]	SW1 [mm]	Z (Corsa) [mm]
SHFN	50	-	-	30	55	4,4	52,0	G1/4"-AG	26,2	11	17	3
SHFN	50	-	-	30	55	4,4	52,0	G1/4"-IG	37,2	11	17	3
SHFN	50	-	TV	30	55	4,4	52,0	G1/4"-AG	32,2	11	17	3
SHFN	70	-	-	48	74	4,4	70,0	G1/4"-AG	26,2	11	17	4
SHFN	70	E	-	48	74	4,4	70,0	G1/4"-AG	26,2	10	17	4
SHFN	70	-	-	48	74	4,4	70,0	G1/4"-IG	37,2	11	17	4
SHFN	70	E	-	48	74	4,4	70,0	G1/4"-IG	37,2	13	17	4
SHFN	70	-	TV	48	74	4,4	70,0	G1/4"-AG	32,2	11	17	4
SHFN	70	E	TV	48	74	4,4	70,0	G1/4"-AG	33,4	10	17	4
SHFN	85	-	-	62	89	4,4	85,0	G1/4"-AG	26,2	11	17	4
SHFN	85	E	-	62	89	4,4	85,0	G1/4"-AG	26,2	10	17	4
SHFN	85	-	-	62	89	4,4	85,0	G1/4"-IG	37,2	11	17	4
SHFN	85	E	-	62	89	4,4	85,0	G1/4"-IG	37,2	13	17	4
SHFN	85	-	TV	62	89	4,4	85,0	G1/4"-AG	32,2	11	17	4
SHFN	85	E	TV	62	89	4,4	85,0	G1/4"-AG	33,4	10	17	4

*Tolleranze ammesse per le parti in elastomero secondo DIN ISO 3302-1 M3
**Corrispondono alle dimensioni esterne della ventosa durante l'aspirazione

Tipo*			d [mm]	d1 [mm]	d2 [mm]	Dk [mm]	Dmax(S) [mm]**	Ds [mm]	G1	H [mm]	H2 [mm]	H3 [mm]	LG1 [mm]	Z (Corsa) [mm]
SHF	50	-	7,5	17,0	30	17,0	55,0	52,0	-	22,2	12,8	14,3	-	3,0
SHF	70	-	7,5	17,0	48	17,0	74,0	70,0	-	22,2	12,8	14,3	-	4,0
SHF	70	E	-	-	48	-	74,0	70,0	M10x1.25-IG	18,1	-	-	10	4,0
SHF	85	-	7,5	17,0	62	17,0	89,0	85,0	-	22,2	12,8	14,3	-	4,0
SHF	85	E	-	-	50	-	89,0	85,0	M10x1.25-IG	18,1	-	-	10	4,0

*Tolleranze ammesse per le parti in elastomero secondo DIN ISO 3302-1 M3
**Corrispondono alle dimensioni esterne della ventosa durante l'aspirazione

Piastre di aspirazione SHF

Superficie di aspirazione (Ø) da 125 mm a 210 mm



Idonei per applicazioni specifiche del settore



Piastre di aspirazione SHF

Applicazione

- Piastra di aspirazione tonda per la movimentazione di pezzi piatti, elementi dei mobili, parquet e pezzi piatti simili
- Movimentazione di legname grezzo

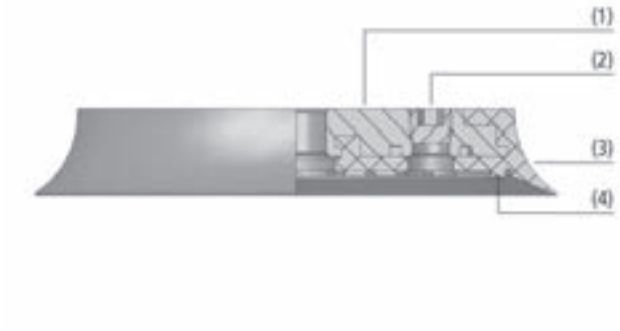

Design Piastre di aspirazione SHF

Struttura

- Piastra di aspirazione SHF composta da anello di tenuta (3) e piastra portante (1) in alluminio
- Attacco laterale (2) standard chiuso con tappo (chiuso con colla)
- Anello di tenuta viene bloccata in modo sicuro con una clip sulla piastra portante (sostituzione senza utensili)
- Bordo di tenuta doppio interno (4) per la massima tenuta sulle superfici ruvide
- La valvola ad impulsi accessoria può essere ordinata separatamente; per il montaggio utilizzare viti di sicurezza
- Filtri disponibili optional



Piastre di aspirazione SHF per la movimentazione di pannelli di legno pressati

I nostri punti di forza...

- Labbro di tenuta morbido
- Bordo di tenuta doppio interno
- Speciale struttura della parte inferiore della ventosa
- Struttura modulare

I vostri vantaggi...

- Adattamento ottimale ai pezzi non piani
- Ottima tenuta su superfici ruvide et lisce
- Adatto per elevata dinamica e brevi tempi di ciclo
- Sostituzione della guarnizione veloce e senza attrezzi

Piastre di aspirazione SHF

Superficie di aspirazione (Ø) da 125 mm a 210 mm

Codice modello Piastre di aspirazione SHF

SHF	–	210	–	NK-45	–	G1/2-IG
1		2		3		4

1 – Denominazione in breve

Codice	Esecuzione
SHF	Piatto

2 – Superficie di aspirazione

Codice	Diametro in mm
125…210	ø 125 fino a 210

3 – Materiale

Codice	Materiale
NK-45	Caucciù naturale

4 – Attacco

Codice	Attacco
G1/4-IG	G1/4-IG (IG = femmina)
G1/2-IG	G1/2-IG

La piastra aspirante SHF (anello di tenuta + piastra portante) viene fornita montata. Il prodotto è costituito da:
- Anello di tenuta del tipo DR-SHF – parte in elastomero, disponibile in diversi diametri
- Piastra portante in alluminio con diverse filettature

Parti di ricambio disponibili: anello di tenuta DR-SHF
Accessori disponibili: valvola ad impulsi, filtro

Dati di ordinazione Piastre di aspirazione SHF

Tipo*	N. articolo
SHF 125 NK-45 G1/4-IG	10.01.01.11788
SHF 160 NK-45 G1/2-IG	10.01.01.12025
SHF 210 NK-45 G1/2-IG	10.01.01.11814

*Altri dati materiale all'inizio del capitolo „Ventose a vuoto"

Dati di ordinazione Parti di ricambio Piastre di aspirazione SHF

Tipo	Parti di ricambio		N. articolo
SHF 125 NK-45 G1/4-IG	Anello tenuta piastra aspiraz. SHF	DR-SHF 125 NK-45	10.01.01.11783
SHF 160 NK-45 G1/2-IG	Anello tenuta piastra aspiraz. SHF	DR-SHF 160 NK-45	10.01.01.12023
SHF 210 NK-45 G1/2-IG	Anello tenuta piastra aspiraz. SHF	DR-SHF 210 NK-45	10.01.01.11809

Dati di ordinazione Accessori Piastre di aspirazione SHF

Tipo	Accessori		N. articolo
SHF 125 NK-45 G1/4-IG	Valvola ad impulsi	TV G1/4-AG 13	10.05.10.00061
SHF 160 NK-45 G1/2-IG	Valvola ad impulsi	TV G1/4-AG 13	10.05.10.00061
SHF 210 NK-45 G1/2-IG	Valvola ad impulsi	TV G1/4-AG 13	10.05.10.00061

Tipo	Accessori		N. articolo
SHF 125 NK-45 G1/4-IG	Filtro (esterno)	SIEB 19.5x1 MS 100	10.07.01.00215
SHF 160 NK-45 G1/2-IG	Filtro (esterno)	SIEB 19.5x1 MS 100	10.07.01.00215
SHF 210 NK-45 G1/2-IG	Filtro (esterno)	SIEB 19.5x1 MS 100	10.07.01.00215

Piastre di aspirazione SHF

Superficie di aspirazione (Ø) da 125 mm a 210 mm

Dati di ordinazione Accessori Piastre di aspirazione SHF

Tipo	Accessori		N. articolo
SHF 125 NK-45 G1/4-IG	Filtro (centro)	SIEB 19.5x1 MS 100	10.07.01.00215
SHF 160 NK-45 G1/2-IG	Filtro (centro)	SIEB 27x1 MS-A2 100	10.07.01.00110
SHF 210 NK-45 G1/2-IG	Filtro (centro)	SIEB 27x1 MS-A2 100	10.07.01.00110

Dati tecnici Piastre di aspirazione SHF

Tipo	Potenza aspir. [N]*	Potenza aspir. d2 [N]**	Volume [cm³]	Raggio del pezzo min. (convesso) [mm]	Diametro interno del tubo d [mm]***
SHF 125 NK-45 G1/4-IG	625	290	70	305	9
SHF 160 NK-45 G1/2-IG	1.025	580	117	500	12
SHF 210 NK-45 G1/2-IG	1.770	1.160	224	885	12

*I dati di aspirazione sono valori teorici a -0,6 bar di vuoto e superficie asciutta, piana e liscia del pezzo - vanno intesi come non comprendenti il fattore di sicurezza
**Forza di presa riferita al diametro dei bordi di tenuta d2
***Il diametro del tubo flessibile consigliato si riferisce a una lunghezza tubo di ca. 2 m

Dati di costruzione Piastre di aspirazione SHF

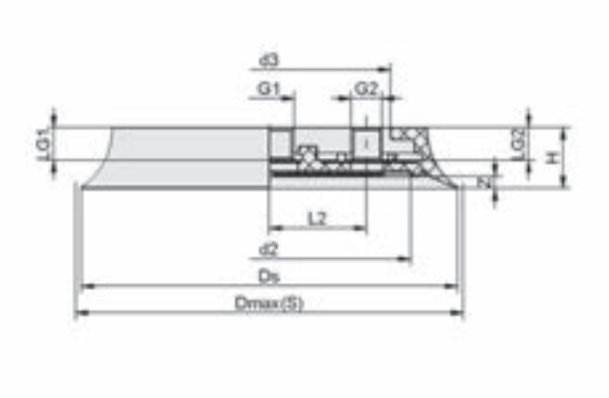

SHF

Tipo*	d2 [mm]	d3 [mm]	Dmax(S) [mm]**	Ds [mm]	G1	G2***	H [mm]	L2 [mm]	LG1 [mm]	LG2 [mm]	Z (Corsa) [mm]
SHF 125 NK-45 G1/4-IG	85	70	133	125	G1/4"-IG	G1/4"-IG	26	26,5	14	12,8	6
SHF 160 NK-45 G1/2-IG	120	103	168	160	G1/2"-IG	G1/4"-IG	26	41,4	14	12,8	6
SHF 210 NK-45 G1/2-IG	170	134	218	210	G1/2"-IG	G1/4"-IG	26	52,8	14	12,8	6

*Tolleranze ammesse per le parti in elastomero secondo DIN ISO 3302-1 M3
**Corrispondono alle dimensioni esterne della ventosa durante l'aspirazione
***Foro chiuso con un tappo cieco

Ventose piatte SPF

Superficie de ventosa (Ø) de 10 mm a 60 mm

PACKAGING



Ventose piatte SPF

Idonei per applicazioni specifiche del settore

Applicazione

- Ventosa piatta e tonda per l'impiego per incartonatrici di cartoni e vassoi/barchette
- Movimentazione di cartonaggi e imballaggi con stabilità intrinseca nelle macchine di caricamento laterale e dall'alto
- Processi di pallettizzazione e depallettizzazione
- Applicazioni Heavy-Duty (lavori gravosi) con elevati requisiti per quello che riguarda le caratteristiche di tenuta e di logoramento
- Movimentazione di cartoni piccoli e con aperture o finestre per settore farmaceutico o cosmetico (diametro 10 e 15 mm)

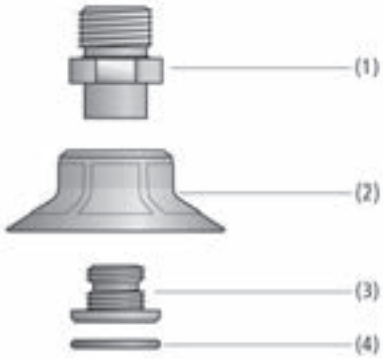

Design Ventose piatte SPF

Struttura

- Ventosa piatta rotonda SPF (2) con labbro di tenuta morbido e flessibile e con alette di sostegno nella superficie aspirante
- Materiale resistente all'usura Elastodur ED-65
- Fino a un diametro di 30 mm con elementi di collegamento a innesto
- Dal diametro di 40 mm con un elemento di collegamento in 2 parti: composto da componenti lato macchina (1) e componenti lato aspirazione (3)
- Tela filtrante (4) con chiusura a incastro come prefiltro (finezza filtro 250 µm)
- Tutti gli elementi di collegamento con filettatura esterna sono dotati di anello di tenuta integrato



Ventosa piatta SPF per l'uso con gli erettori di cartoni

I nostri punti di forza...

- Labbro di tenuta flessibile
- Corpo base della ventosa rinforzato
- Alette di sostegno nella superficie di aspirazione
- Materiale resistente all'usura Elastodur ED-65

I vostri vantaggi...

- Eccezionale caratteristica di tenuta su cartonaggi e imballaggi con stabilità intrinseca
- Elevata stabilità intrinseca della ventosa con il pezzo aspirato
- Diametro effettivo massimizzato per elevate forze di aspirazione
- Durata utile di ca. 3 volte maggiore rispetto al materiale NBR

Ventose piatte SPF

Superficie de ventosa (Ø) de 10 mm a 60 mm

Codice modello Ventose piatte SPF

SPF	–	20	–	ED-65	–	G1/8-AG
1		2		3		4

1 – Denominazione in breve

Codice	Esecuzione
SPF	Piatto

2 – Superficie di aspirazione

Codice	Diametro in mm
10…60	ø 10 fino a 60

3 – Materiale

Codice	Materiale
ED-65	Elastodur

4 – Attacco

Codice	Attacco
M5-IG	M5-IG (IG = femmina)
G1/8-AG	G1/8-AG (AG = maschio)
G1/8-IG	G1/8-IG
G1/4-AG	G1/4-AG
G1/4-IG	G1/4-IG

La ventosa SPF (parte in elastomero + elemento di collegamento) viene fornita montata. Il prodotto è costituito da:
- Ventosa del tipo SPF – parte in elastomero, disponibile in diversi diametri
- Elemento di collegamento del tipo SC – disponibile con diverse filettature

Parti di ricambio disponibili: ventosa SPF, Schmalz-Connector
Accessorio: filtro tondo

Dati di ordinazione Ventose piatte SPF

Tipo*	N. articolo
SPF 10 ED-65 M5-IG	10.01.01.13254
SPF 15 ED-65 G1/8-AG	10.01.01.13238
SPF 15 ED-65 G1/8-IG	10.01.01.13239
SPF 20 ED-65 G1/8-AG	10.01.01.13240
SPF 20 ED-65 G1/8-IG	10.01.01.13241
SPF 25 ED-65 G1/8-AG	10.01.01.13242
SPF 25 ED-65 G1/8-IG	10.01.01.13243
SPF 30 ED-65 G1/8-AG	10.01.01.13244
SPF 30 ED-65 G1/8-IG	10.01.01.13245
SPF 40 ED-65 G1/4-AG	10.01.01.13246
SPF 40 ED-65 G1/4-IG	10.01.01.13247
SPF 50 ED-65 G1/4-AG	10.01.01.13248
SPF 50 ED-65 G1/4-IG	10.01.01.13249
SPF 60 ED-65 G1/4-AG	10.01.01.13250
SPF 60 ED-65 G1/4-IG	10.01.01.13251

*Altri dati materiale all'inizio del capitolo „Ventose a vuoto"

Ventose piatte SPF

Superficie de ventosa (Ø) de 10 mm a 60 mm

Dati di ordinazione Parti di ricambio Ventose piatte SPF

Tipo		Parti di ricambio		N. articolo
SPF	10	Aspiratore piatto (tondo)	SPF 10 ED-65 SC030	10.01.01.12894
SPF	15	Aspiratore piatto (tondo)	SPF 15 ED-65 SC040	10.01.01.12895
SPF	20	Aspiratore piatto (tondo)	SPF 20 ED-65 SC040	10.01.01.12370
SPF	25	Aspiratore piatto (tondo)	SPF 25 ED-65 SC040	10.01.01.12371
SPF	30	Aspiratore piatto (tondo)	SPF 30 ED-65 SC040	10.01.01.12372
SPF	40	Aspiratore piatto (tondo)	SPF 40 ED-65 SC050	10.01.01.12373
SPF	50	Aspiratore piatto (tondo)	SPF 50 ED-65 SC050	10.01.01.12374
SPF	60	Aspiratore piatto (tondo)	SPF 60 ED-65 SC050	10.01.01.12896

Tipo	Parti di ricambio		N. articolo
SPF 10 ED-65 M5-AG	Schmalz-Connector	SC 030 M5-AG	10.01.06.02802
SPF 10 ED-65 M5-IG	Schmalz-Connector	SC 030 M5-IG	10.01.06.03440
SPF 15 ED-65 G1/8-AG	Schmalz-Connector	SC 040 G1/8-AG	10.01.06.02490
SPF 15 ED-65 G1/8-IG	Schmalz-Connector	SC 040 G1/8-IG	10.01.06.02482
SPF 20 ED-65 G1/8-AG	Schmalz-Connector	SC 040 G1/8-AG	10.01.06.02490
SPF 20 ED-65 G1/8-IG	Schmalz-Connector	SC 040 G1/8-IG	10.01.06.02482
SPF 25 ED-65 G1/8-AG	Schmalz-Connector	SC 040 G1/8-AG	10.01.06.02490
SPF 25 ED-65 G1/8-IG	Schmalz-Connector	SC 040 G1/8-IG	10.01.06.02482
SPF 30 ED-65 G1/8-AG	Schmalz-Connector	SC 040 G1/8-AG	10.01.06.02490
SPF 30 ED-65 G1/8-IG	Schmalz-Connector	SC 040 G1/8-IG	10.01.06.02482
SPF 40 ED-65 G1/4-AG	Schmalz-Connector	SC 050 G1/4-AG	10.01.06.02487
SPF 40 ED-65 G1/4-IG	Schmalz-Connector	SC 050 G1/4-IG	10.01.06.02488
SPF 50 ED-65 G1/4-AG	Schmalz-Connector	SC 050 G1/4-AG	10.01.06.02487
SPF 50 ED-65 G1/4-IG	Schmalz-Connector	SC 050 G1/4-IG	10.01.06.02488
SPF 60 ED-65 G1/4-AG	Schmalz-Connector	SC 050 G1/4-AG	10.01.06.02487
SPF 60 ED-65 G1/4-IG	Schmalz-Connector	SC 050 G1/4-IG	10.01.06.02488

Dati di ordinazione Accessori Ventose piatte SPF

Tipo		Accessori		N. articolo
SPF	10	-	-	-
SPF	15	-	-	-
SPF	20	Filtro tondo	SIEB 11x1 MS-A2 280 0.28/0.16	10.07.01.00309
SPF	25	Filtro tondo	SIEB 11x1 MS-A2 280 0.28/0.16	10.07.01.00309
SPF	30	Filtro tondo	SIEB 11x1 MS-A2 280 0.28/0.16	10.07.01.00309
SPF	40	Filtro tondo	SIEB 17.5x0.8 MS-A2 280 0.28/0.16	10.07.01.00308
SPF	50	Filtro tondo	SIEB 17.5x0.8 MS-A2 280 0.28/0.16	10.07.01.00308
SPF	60	Filtro tondo	SIEB 17.5x0.8 MS-A2 280 0.28/0.16	10.07.01.00308

Ventose piatte SPF

Superficie de ventosa (Ø) de 10 mm a 60 mm

Dati tecnici Ventose piatte SPF

Tipo		Potenza aspir. [N]*	Forza rottura [N]	Forza laterale [N]	Volume [cm³]	Raggio del pezzo min. (convesso) [mm]	Diametro interno del tubo d [mm]**
SPF	10	4,41	5,2	3,5	0,3	8	4
SPF	15	9,81	11,0	7,9	0,8	13	4
SPF	20	16,00	19,2	10,5	1,2	20	4
SPF	25	22,70	27,1	17,0	1,7	30	4
SPF	30	29,50	35,3	22,5	2,6	35	6
SPF	40	49,50	62,5	25,0	5,1	70	6
SPF	50	74,20	87,4	44,0	8,0	75	6
SPF	60	107,00	135,0	65,0	12,7	75	6

*I dati di aspirazione sono valori teorici a -0,6 bar di vuoto e superficie asciutta, piana e liscia del pezzo - vanno intesi come non comprendenti il fattore di sicurezza

**Il diametro del tubo flessibile consigliato si riferisce a una lunghezza tubo di ca. 2 m

Dati di costruzione Ventose piatte SPF

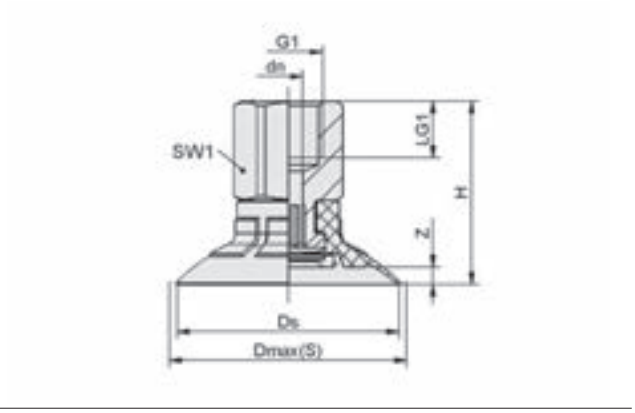

SPF 10 - 30 IG

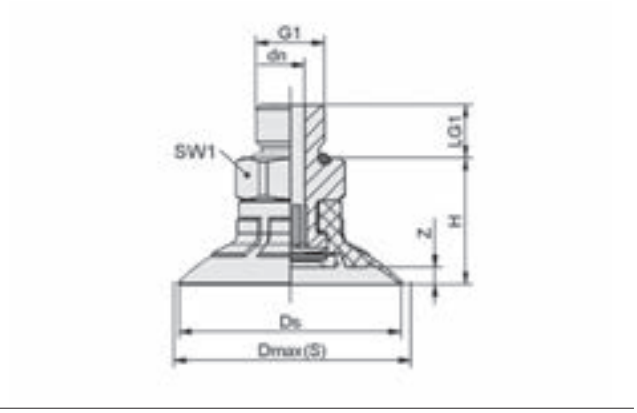

SPF 10 - 30 AG

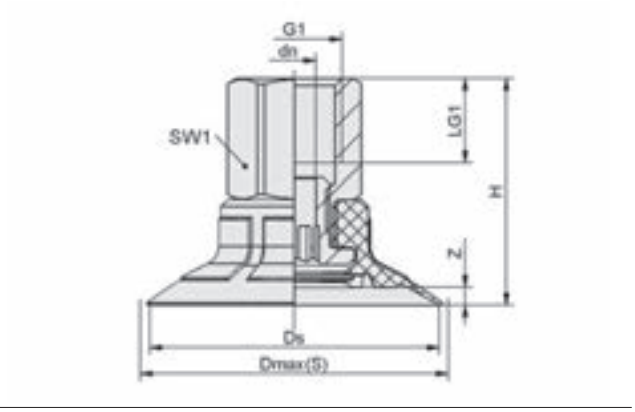

SPF 40 - 60 IG

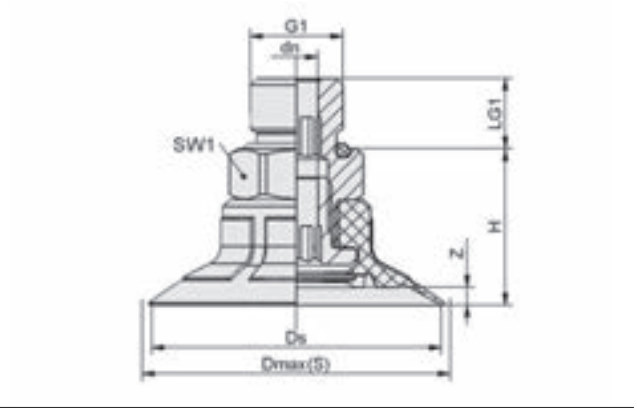

SPF 40 - 60 AG

Ventose piatte SPF

Superficie de ventosa (Ø) de 10 mm a 60 mm

Dati di costruzione Ventose piatte SPF

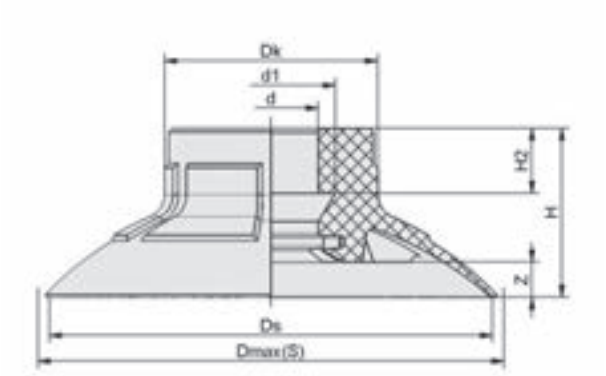

SPF 10 - 30

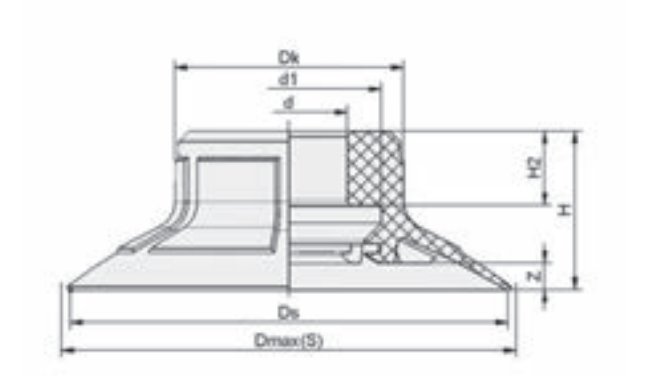

SPF 40 - 60

Tipo*	dn [mm]	Ds [mm]	Dmax(S) [mm]**	G1	H [mm]	LG1 [mm]	SW1 [mm]	Z (Corsa) [mm]
SPF 10 ED-65 M5-IG	3,1	10,5	12,0	M5-IG	19	5,5	8	1,0
SPF 15 ED-65 G1/8-AG	4,1	16,4	18,5	G1/8"-AG	16	7,5	14	1,5
SPF 15 ED-65 G1/8-IG	4,1	16,4	18,5	G1/8"-IG	24	8,0	14	1,5
SPF 20 ED-65 G1/8-AG	4,1	21,4	23,3	G1/8"-AG	17	7,5	14	2,0
SPF 20 ED-65 G1/8-IG	4,1	21,4	23,3	G1/8"-IG	25	8,0	14	2,0
SPF 25 ED-65 G1/8-AG	4,1	26,4	28,0	G1/8"-AG	17	7,5	14	2,0
SPF 25 ED-65 G1/8-IG	4,1	26,4	28,0	G1/8"-IG	25	8,0	14	2,0
SPF 30 ED-65 G1/8-AG	4,1	31,4	33,6	G1/8"-AG	18	7,5	14	2,5
SPF 30 ED-65 G1/8-IG	4,1	31,4	33,6	G1/8"-IG	26	8,0	14	2,5
SPF 40 ED-65 G1/4-AG	6,1	41,4	43,7	G1/4"-AG	23	10,0	17	2,5
SPF 40 ED-65 G1/4-IG	6,1	41,4	43,7	G1/4"-IG	33	12,0	17	2,5
SPF 50 ED-65 G1/4-AG	6,1	51,4	53,9	G1/4"-AG	24	10,0	17	3,5
SPF 50 ED-65 G1/4-IG	6,1	51,4	53,9	G1/4"-IG	34	12,0	17	3,5
SPF 60 ED-65 G1/4-AG	6,1	61,2	65,0	G1/4"-AG	26	10,0	17	5,1
SPF 60 ED-65 G1/4-IG	6,1	61,2	65,0	G1/4"-IG	36	12,0	17	5,1

*Tolleranze ammesse per le parti in elastomero secondo DIN ISO 3302-1 M3
**Corrispondono alle dimensioni esterne della ventosa durante l'aspirazione

Tipo*		d [mm]	d1 [mm]	Dk [mm]	Dmax(S) [mm]**	Ds [mm]	H [mm]	H2 [mm]	Z (Corsa) [mm]
SPF	10	5,5	7,2	9,6	12,0	10,5	8,5	4,2	1,0
SPF	15	7,5	10,4	13,0	18,5	16,4	10,0	4,6	1,5
SPF	20	7,5	10,5	15,1	23,3	21,4	11,0	4,6	2,0
SPF	25	7,5	10,5	15,1	28,0	26,4	11,0	4,6	2,0
SPF	30	7,5	10,5	15,1	33,6	31,4	12,0	4,6	2,5
SPF	40	11,0	17,5	21,6	43,7	41,4	15,0	7,0	2,5
SPF	50	11,0	17,5	21,6	53,9	51,4	16,0	7,0	3,5
SPF	60	10,5	17,5	22,1	65,0	61,2	18,1	7,5	5,1

*Tolleranze ammesse per le parti in elastomero secondo DIN ISO 3302-1 M3
**Corrispondono alle dimensioni esterne della ventosa durante l'aspirazione

Ventose a soffietto SPB1 (1,5 pieghe)

Superficie di aspirazione (Ø) da 10 mm a 80 mm

PACKAGING

Idonei per applicazioni specifiche del settore



Ventose a soffietto SPB1 (1,5 pieghe)

Applicazione

- Ventosa a soffietto tonda con 1,5 pieghe per l'impiego per incartonatrici di cartoni e vassoi/barchette
- Movimentazione di cartonaggi e imballaggi con stabilità intrinseca nelle macchine di caricamento laterale e dall'alto
- Processi di pallettizzazione e depallettizzazione
- Applicazioni Heavy-Duty (lavori gravosi) con elevati requisiti per quello che riguarda le caratteristiche di tenuta e di logoramento

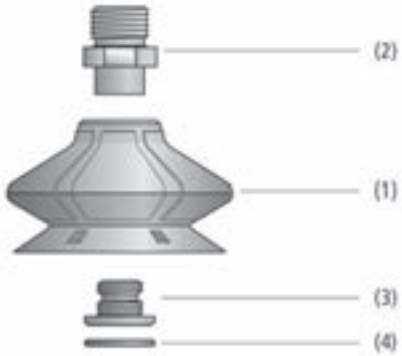

Design Ventose a soffietto SPB1 (1,5 pieghe)

Struttura

- Ventosa a soffietto rotonda SPB1 (1) con 1,5 pieghe e labbro di tenuta morbida e flessibile
- Materiale resistente all'usura Elastodur ED-65
- Fino a un diametro di 30 mm con elementi di collegamento a innesto
- Dal diametro di 40 mm con un elemento di collegamento in due parti: composto da componente lato macchina (2) e componente lato aspirazione (3)
- Tela filtrante (4) con chiusura a incastro come prefiltro
- Tutti gli elementi di collegamento con filettatura esterna sono dotati di anello di tenuta integrato

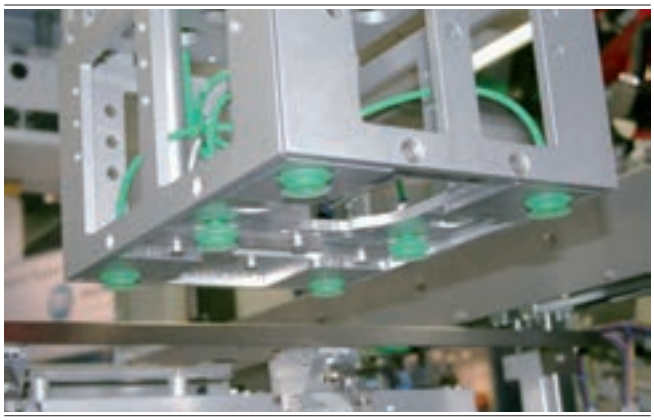

Ventose a soffietto SPB1 per la movimentazione di cartonaggi

I nostri punti di forza...

- Flessibile e adattativa labbro di tenuta intercambiabile
- Corpo base della ventosa rinforzato
- Elemento di arresto tra il labbro di tenuta e la piega
- Superficie di aspirazione effettiva massimizzata
- Materiale resistente all'usura Elastodur ED-65

I vostri vantaggi...

- Eccezionale caratteristica di tenuta su cartonaggi e imballaggi con stabilità intrinseca
- Elevata stabilità intrinseca nei processi dinamici
- La dentatura consente di evitare lo spostamento de la ventosa
- Elevate forze aspiranti con dimensioni ridotte
- Usura molto ridotta, 3 volte maggiore rispetto al NBR

Ventose a soffietto SPB1 (1,5 pieghe)

Superficie di aspirazione (Ø) da 10 mm a 80 mm

Codice modello Ventose a soffietto SPB1 (1,5 pieghe)

SPB1	–	30	–	ED-65	–	G1/8-AG
1		2		3		4

1 – Denominazione in breve

Codice	Esecuzione
SPB1	1,5 pieghe

2 – Superficie di aspirazione

Codice	Diametro in mm
10…80	ø 10 fino a 80

3 – Materiale

Codice	Materiale
ED-65	Elastodur

4 – Attacco

Codice	Attacco
M5-AG	M5-AG (AG = maschio)
M5-IG	M5-IG (IG = femmina)
G1/8-AG	G1/8-AG
G1/8-IG	G1/8-IG
G1/4-AG	G1/4-AG
G1/4-IG	G1/4-IG

La ventosa SPB1 (parte in elastomero + elemento di collegamento) viene fornita montata. Il prodotto è costituito da:
- Ventosa del tipo SPB1 – parte in elastomero, disponibile in diversi diametri
- Elemento di collegamento del tipo SC – disponibile con diverse filettature

Parti di ricambio disponibili: ventosa SPB1, elemento di collegamento (Schmalz-Connector)
Accessorio: filtro tondo, inserto per ventose

Dati di ordinazione Ventose a soffietto SPB1 (1,5 pieghe)

Tipo*	N. articolo
SPB1 10 ED-65 M5-AG	10.01.06.03489
SPB1 10 ED-65 M5-IG	10.01.06.03568
SPB1 15 ED-65 G1/8-AG	10.01.06.03490
SPB1 15 ED-65 G1/8-IG	10.01.06.03491
SPB1 20 ED-65 G1/8-AG	10.01.06.03492
SPB1 20 ED-65 G1/8-IG	10.01.06.03493
SPB1 25 ED-65 G1/8-AG	10.01.06.03494
SPB1 25 ED-65 G1/8-IG	10.01.06.03495
SPB1 30 ED-65 G1/8-AG	10.01.06.03496
SPB1 30 ED-65 G1/8-IG	10.01.06.03497
SPB1 40 ED-65 G1/4-AG	10.01.06.03498
SPB1 40 ED-65 G1/4-IG	10.01.06.03499
SPB1 50 ED-65 G1/4-AG	10.01.06.03500
SPB1 50 ED-65 G1/4-IG	10.01.06.03501
SPB1 60 ED-65 G1/4-AG	10.01.06.03502
SPB1 60 ED-65 G1/4-IG	10.01.06.03503
SPB1 80 ED-65 G1/4-AG	10.01.06.03504
SPB1 80 ED-65 G1/4-IG	10.01.06.03505

*Altri dati materiale all'inizio del capitolo „Ventose a vuoto"

Ventose a soffietto SPB1 (1,5 pieghe)

Superficie di aspirazione (Ø) da 10 mm a 80 mm

Dati di ordinazione Parti di ricambio Ventose a soffietto SPB1 (1,5 pieghe)

Tipo*		Parti di ricambio		N. articolo
SPB1	10	Ventosa a soffietto (tondo)	SPB1 10 ED-65 SC030	10.01.06.02782
SPB1	15	Ventosa a soffietto (tondo)	SPB1 15 ED-65 SC040	10.01.06.02783
SPB1	20	Ventosa a soffietto (tondo)	SPB1 20 ED-65 SC040	10.01.06.02452
SPB1	25	Ventosa a soffietto (tondo)	SPB1 25 ED-65 SC040	10.01.06.02453
SPB1	30	Ventosa a soffietto (tondo)	SPB1 30 ED-65 SC040	10.01.06.02454
SPB1	40	Ventosa a soffietto (tondo)	SPB1 40 ED-65 SC050	10.01.06.02455
SPB1	50	Ventosa a soffietto (tondo)	SPB1 50 ED-65 SC050	10.01.06.02456
SPB1	60	Ventosa a soffietto (tondo)	SPB1 60 ED-65 SC050	10.01.06.02457
SPB1	80	Ventosa a soffietto (tondo)	SPB1 80 ED-65 SC065	10.01.06.03071

*Altri dati materiale all'inizio del capitolo „Ventose a vuoto"

Tipo*	Parti di ricambio		N. articolo
SPB1 10 ED-65 M5-AG	Schmalz-Connector	SC 030 M5-AG	10.01.06.02802
SPB1 10 ED-65 M5-IG	Schmalz-Connector	SC 030 M5-IG	10.01.06.03440
SPB1 15 ED-65 G1/8-AG	Schmalz-Connector	SC 040 G1/8-AG	10.01.06.02490
SPB1 15 ED-65 G1/8-IG	Schmalz-Connector	SC 040 G1/8-IG	10.01.06.02482
SPB1 20 ED-65 G1/8-AG	Schmalz-Connector	SC 040 G1/8-AG	10.01.06.02490
SPB1 20 ED-65 G1/8-IG	Schmalz-Connector	SC 040 G1/8-IG	10.01.06.02482
SPB1 25 ED-65 G1/8-AG	Schmalz-Connector	SC 040 G1/8-AG	10.01.06.02490
SPB1 25 ED-65 G1/8-IG	Schmalz-Connector	SC 040 G1/8-IG	10.01.06.02482
SPB1 30 ED-65 G1/8-AG	Schmalz-Connector	SC 040 G1/8-AG	10.01.06.02490
SPB1 30 ED-65 G1/8-IG	Schmalz-Connector	SC 040 G1/8-IG	10.01.06.02482
SPB1 40 ED-65 G1/4-AG	Schmalz-Connector	SC 050 G1/4-AG	10.01.06.02487
SPB1 40 ED-65 G1/4-IG	Schmalz-Connector	SC 050 G1/4-IG	10.01.06.02488
SPB1 50 ED-65 G1/4-AG	Schmalz-Connector	SC 050 G1/4-AG	10.01.06.02487
SPB1 50 ED-65 G1/4-IG	Schmalz-Connector	SC 050 G1/4-IG	10.01.06.02488
SPB1 60 ED-65 G1/4-AG	Schmalz-Connector	SC 050 G1/4-AG	10.01.06.02487
SPB1 60 ED-65 G1/4-IG	Schmalz-Connector	SC 050 G1/4-IG	10.01.06.02488
SPB1 80 ED-65 G1/4-AG	Schmalz-Connector	SC 065 G1/4-AG L	10.01.06.03193
SPB1 80 ED-65 G1/4-IG	Schmalz-Connector	SC 065 G1/4-IG L	10.01.06.03194

*Altri dati materiale all'inizio del capitolo „Ventose a vuoto"

Dati di ordinazione Accessori Ventose a soffietto SPB1 (1,5 pieghe)

Tipo		Accessori		N. articolo
SPB1	10	Inserto per ventose PA	SPI 8 SPB1-10	10.01.06.03710
SPB1	15	Inserto per ventose PA	SPI 12 SPB1-15	10.01.06.03709
SPB1	20	Inserto per ventose PA	SPI 18 SPB1-20	10.01.06.03385
SPB1	25	Inserto per ventose PA	SPI 22 SPB1-25	10.01.06.03315
SPB1	30	Inserto per ventose PA	SPI 26 SPB1-30	10.01.06.03386
SPB1	40	Inserto per ventose PA	SPI 33 SPB1-40	10.01.06.03387
SPB1	50	Inserto per ventose PA	SPI 40 SPB1-50	10.01.06.03388
SPB1	60	-	-	-
SPB1	80	-	-	-

Ventose a soffietto SPB1 (1,5 pieghe)

Superficie di aspirazione (Ø) da 10 mm a 80 mm

Dati di ordinazione Accessori Ventose a soffietto SPB1 (1,5 pieghe)

Tipo		Accessori		N. articolo
SPB1	10	-	-	-
SPB1	15	-	-	-
SPB1	20	Filtro tondo	SIEB 11x1 MS-A2 280 0.28/0.16	10.07.01.00309
SPB1	25	Filtro tondo	SIEB 11x1 MS-A2 280 0.28/0.16	10.07.01.00309
SPB1	30	Filtro tondo	SIEB 11x1 MS-A2 280 0.28/0.16	10.07.01.00309
SPB1	40	Filtro tondo	SIEB 17.5x0.8 MS-A2 280 0.28/0.16	10.07.01.00308
SPB1	50	Filtro tondo	SIEB 17.5x0.8 MS-A2 280 0.28/0.16	10.07.01.00308
SPB1	60	Filtro tondo	SIEB 17.5x0.8 MS-A2 280 0.28/0.16	10.07.01.00308
SPB1	80	Filtro tondo	SIEB 32.5x0.8 MS-A2 280 0.28/0.16	10.07.01.00364

Dati tecnici Ventose a soffietto SPB1 (1,5 pieghe)

Tipo		Potenza aspir. [N]*	Forza rottura [N]	Forza laterale [N]	Volume [cm³]	Raggio del pezzo min. (convesso) [mm]	Diametro interno del tubo d [mm]**
SPB1	10	1,5	4,0	2,0	0,5	5	4
SPB1	15	4,3	9,0	5,0	1,5	8	4
SPB1	20	9,9	16,2	9,8	3,2	20	4
SPB1	25	14,9	23,4	13,0	5,3	20	4
SPB1	30	20,7	30,6	15,5	8,0	35	6
SPB1	40	35,9	46,8	24,8	18,4	70	6
SPB1	50	54,7	72,7	31,2	30,2	100	6
SPB1	60	78,0	100,9	49,4	49,3	100	6
SPB1	80	166,0	200,0	59,0	98,4	150	6

*I dati di aspirazione sono valori teorici a -0,6 bar di vuoto e superficie asciutta, piana e liscia del pezzo - vanno intesi come non comprendenti il fattore di sicurezza

**Il diametro del tubo flessibile consigliato si riferisce a una lunghezza tubo di ca. 2 m

Dati di costruzione Ventose a soffietto SPB1 (1,5 pieghe)

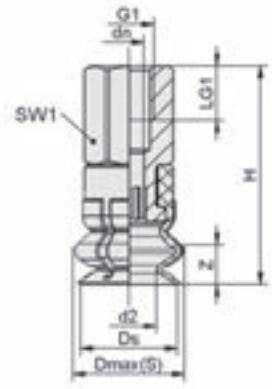

SPB1 10 - 15 IG

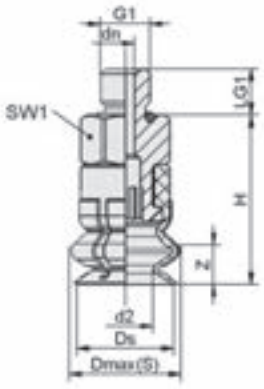

SPB1 10 - 15 AG

Ventose a soffietto SPB1 (1,5 pieghe)

Superficie di aspirazione (Ø) da 10 mm a 80 mm

Dati di costruzione Ventose a soffietto SPB1 (1,5 pieghe)

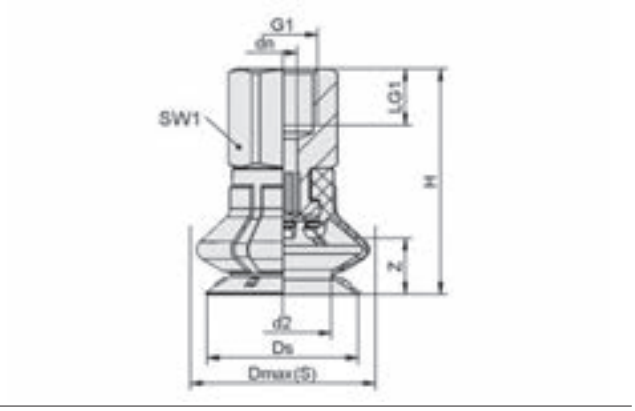

SPB1 20 - 80 IG

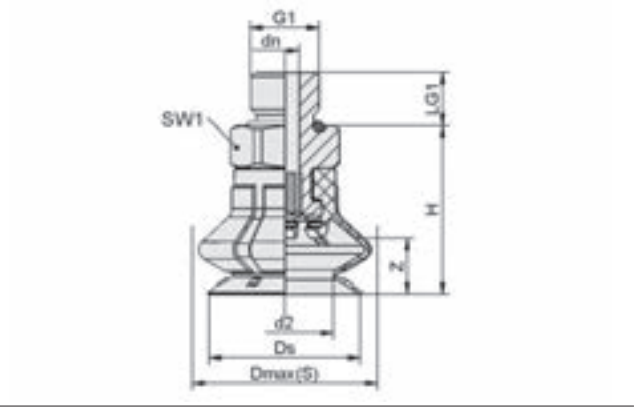

SPB1 20 - 80 AG

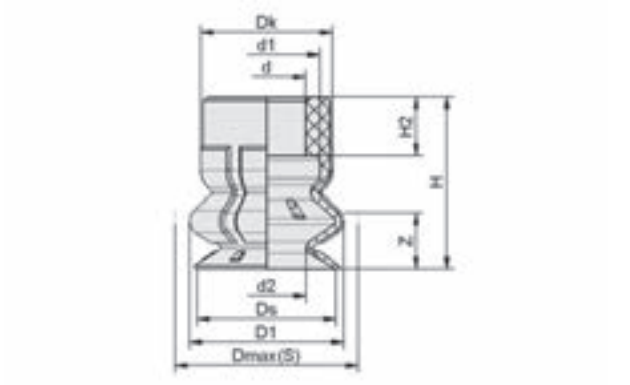

SPB1 10 - 15

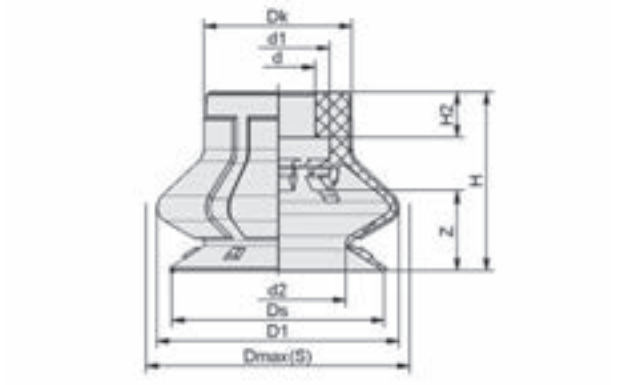

SPB1 20 - 80

Tipo*	dn [mm]	d2 [mm]	Dmax(S) [mm]**	Ds [mm]	G1	H [mm]	LG1 [mm]	SW1 [mm]	Z (Corsa) [mm]
SPB1 10 ED-65 M5-AG	1,8	5,6	11,3	9,8	M5-AG	18	4,7	8	4
SPB1 10 ED-65 M5-IG	3,1	5,6	11,3	9,8	M5-IG	23	5,5	8	4
SPB1 15 ED-65 G1/8-AG	4,1	9,5	19,7	15,4	G1/8"-AG	21	7,5	14	6
SPB1 15 ED-65 G1/8-IG	4,1	9,5	19,7	15,4	G1/8"-IG	29	8,0	14	6
SPB1 20 ED-65 G1/8-AG	4,1	13,8	26,3	21,4	G1/8"-AG	24	7,5	14	8
SPB1 20 ED-65 G1/8-IG	4,1	13,8	26,3	21,4	G1/8"-IG	32	8,0	14	8
SPB1 25 ED-65 G1/8-AG	4,1	16,9	31,3	26,4	G1/8"-AG	27	7,5	14	11
SPB1 25 ED-65 G1/8-IG	4,1	16,9	31,3	26,4	G1/8"-IG	35	8,0	14	11
SPB1 30 ED-65 G1/8-AG	4,1	20,0	36,7	31,4	G1/8"-AG	29	7,5	14	13
SPB1 30 ED-65 G1/8-IG	4,1	20,0	36,7	31,4	G1/8"-IG	37	8,0	14	13
SPB1 40 ED-65 G1/4-AG	6,1	26,1	48,0	41,4	G1/4"-AG	38	10,0	17	16
SPB1 40 ED-65 G1/4-IG	6,1	26,1	48,0	41,4	G1/4"-IG	48	12,0	17	16
SPB1 50 ED-65 G1/4-AG	6,1	32,3	58,4	51,4	G1/4"-AG	40	10,0	17	18
SPB1 50 ED-65 G1/4-IG	6,1	32,3	58,4	51,4	G1/4"-IG	50	12,0	17	18

Ventose a soffietto SPB1 (1,5 pieghe)

Superficie di aspirazione (Ø) da 10 mm a 80 mm

Dati di costruzione Ventose a soffietto SPB1 (1,5 pieghe)

Tipo*	dn [mm]	d2 [mm]	Dmax(S) [mm]**	Ds [mm]	G1	H [mm]	LG1 [mm]	SW1 [mm]	Z (Corsa) [mm]
SPB1 60 ED-65 G1/4-AG	6,1	38,6	69,6	61,4	G1/4"-AG	44	10,0	17	22
SPB1 60 ED-65 G1/4-IG	6,1	38,6	69,6	61,4	G1/4"-IG	54	12,0	17	22
SPB1 80 ED-65 G1/4-AG	6,1	56,0	88,0	81,4	G1/4"-AG	54	10,0	22	24
SPB1 80 ED-65 G1/4-IG	6,1	56,0	88,0	81,4	G1/4"-IG	64	12,0	22	24

*Tolleranze ammesse per le parti in elastomero secondo DIN ISO 3302-1 M3
**Corrispondono alle dimensioni esterne della ventosa durante l'aspirazione

Tipo*		d [mm]	d1 [mm]	d2 [mm]	D1 [mm]	Dk [mm]	Dmax(S) [mm]**	Ds [mm]	H [mm]	H2 [mm]	Z (Corsa) [mm]
SPB1	10	5,5	7,5	5,6	11,0	9,4	11,3	9,8	12,1	4,2	4,0
SPB1	15	7,5	10,5	9,5	18,4	15,1	19,7	15,4	15,0	4,6	6,0
SPB1	20	7,5	10,5	13,8	24,6	15,1	26,3	21,4	18,0	4,6	8,0
SPB1	25	7,5	10,5	16,9	29,0	15,1	31,3	26,4	21,0	4,6	11,0
SPB1	30	7,5	10,5	20,0	34,2	15,1	36,7	31,4	23,0	4,6	13,0
SPB1	40	11,0	17,5	26,1	44,6	21,6	48,0	41,4	30,0	7,0	16,0
SPB1	50	11,0	17,5	32,3	55,2	21,6	58,4	51,4	32,0	7,0	18,0
SPB1	60	11,0	17,5	38,6	65,7	21,6	69,6	61,4	36,0	7,0	22,0
SPB1	80	14,0	29,3	56,0	82,7	27,1	88,0	81,4	45,9	15,3	23,5

*Tolleranze ammesse per le parti in elastomero secondo DIN ISO 3302-1 M3
**Corrispondono alle dimensioni esterne della ventosa durante l'aspirazione

Ventose a soffietto SPOB1 (ovale, 1,5 pieghe)

Superficie di aspirazione (lxl) da 60 x 20 mm e 100 x 40 mm

PACKAGING

Idonei per applicazioni specifiche del settore



Ventose a soffietto SPOB1 (ovale, 1,5 pieghe)

Applicazione

- Ventosa a soffietto ovale con 1,5 pieghe per l'impiego per incartonatrici di cartoni e vassoi/barchette
- Movimentazione di cartonaggi e imballaggi dalla forma labile o stabile nelle macchine di caricamento laterale e dall'alto
- Processi di pallettizzazione e depallettizzazione
- Applicazioni Heavy-Duty (lavori gravosi) con elevati requisiti per quello che riguarda le caratteristiche di tenuta e di logoramento

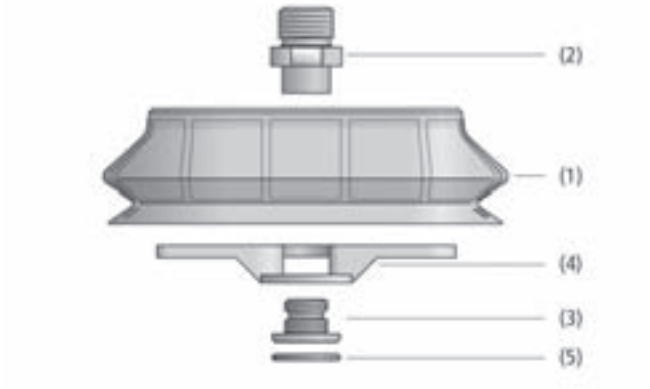

Design Ventose a soffietto SPOB1 (ovale, 1,5 pieghe)

Struttura

- Ventosa a soffietto ovale SPB1 (1) con 1,5 pieghe e labbro di tenuta morbida e flessibile
- Materiale resistente all'usura Elastodur ED-65 con una elevata durata utile
- Tutte le misure con un elemento di collegamento in 2 parti: composto da componente lato macchina (2) e componente lato aspirazione (3)
- Dimensione 100 x 40 mm con ulteriore inserto ventosa (4); in dotazione con gli elementi di collegamento e riutilizzabile
- Tela filtrante (5) con chiusura a incastro come prefiltro (finezza filtro 250 µm)



Ventose a soffietto SPOB1 per la movimentazione di cartonaggi

I nostri punti di forza...

- Forma costruttiva ovale
- Corpo base della ventosa rinforzato
- Elemento di arresto tra il labbro di tenuta e la piega della ventosa
- Materiale resistente all'usura e all'abrasione Elastodur ED-65

I vostri vantaggi...

- Ideale per tutti i pezzi lunghi con superficie piana e anche ondulata
- Elevata stabilità intrinseca della ventosa con il pezzo aspirato nei processi dinamici
- La dentatura consente di evitare lo spostamento del corpo base rispetto al labbro di tenuta
- Usura molto ridotta, utile di ca. 3 volte maggiore rispetto al materiale NBR

Ventose a soffietto SPOB1 (ovale, 1,5 pieghe)

Superficie di aspirazione (lxl) da 60 x 20 mm e 100 x 40 mm

Codice modello Ventose a soffietto SPOB1 (ovale, 1,5 pieghe)

SPOB1	–	60x20	–	ED-65	–	G1/8-AG
1		2		3		4

1 – Denominazione in breve

Codice	Esecuzione
SPOB1	1,5 pieghe, ovale

2 – Superficie di aspirazione

Codice	lxl in mm
60x20…100x40	60x20 e 100x40

3 – Materiale

Codice	Materiale
ED-65	Elastodur

4 – Attacco

Codice	Attacco
G1/4-AG	G1/4-AG (AG = maschio)
G1/4-IG	G1/4-IG (IG = femmina)
G1/8-AG	G1/8-AG
G1/8-IG	G1/8-IG

La ventosa SPOB1 (parte in elastomero + elemento di collegamento) viene fornita montata. Il prodotto è costituito da:
- Ventosa del tipo SPOB1 – parte in elastomero, disponibile in diversi diametri
- Elemento di collegamento del tipo SC – disponibile con diverse filettature, 100 x 40 mm con ulteriore inserto

Parti di ricambio disponibili: ventosa SPOB1, Schmalz-Connector
Accessorio: filtro tondo

Dati di ordinazione Ventose a soffietto SPOB1 (ovale, 1,5 pieghe)

Tipo*	N. articolo
SPOB1 60x20 ED-65 G1/8-AG	10.01.06.03510
SPOB1 60x20 ED-65 G1/8-IG	10.01.06.03511
SPOB1 100x40 ED-65 G1/4-AG	10.01.06.03512
SPOB1 100x40 ED-65 G1/4-IG	10.01.06.03513

*Altri dati materiale all'inizio del capitolo „Ventose a vuoto"

Dati di ordinazione Parti di ricambio Ventose a soffietto SPOB1 (ovale, 1,5 pieghe)

Tipo		Parti di ricambio		N. articolo
SPOB1	60x20	Ventosa a soffietto (ovale)	SPOB1 60x20 ED-65 SC040-AR	10.01.06.02462
SPOB1	100x40	Ventosa a soffietto (ovale)	SPOB1 100x40 ED-65 SC050	10.01.06.02461

Tipo	Parti di ricambio		N. articolo
SPOB1 60x20 ED-65 G1/8-AG	Schmalz-Connector	SC 040-AR G1/8-AG	10.01.06.02495
SPOB1 60x20 ED-65 G1/8-IG	Schmalz-Connector	SC 040-AR G1/8-IG	10.01.06.02496
SPOB1 100x40 ED-65 G1/4-AG	Schmalz-Connector	SC 050-AR G1/4-AG	10.01.06.02491
SPOB1 100x40 ED-65 G1/4-IG	Schmalz-Connector	SC 050-AR G1/4-IG	10.01.06.02493

Ventose a soffietto SPOB1 (ovale, 1,5 pieghe)

Superficie di aspirazione (lxl) da 60 x 20 mm e 100 x 40 mm

Dati di ordinazione Accessori Ventose a soffietto SPOB1 (ovale, 1,5 pieghe)

Tipo		Accessori		N. articolo
SPOB1	60x20	Filtro tondo	SIEB 11x1 MS-A2 280 0.28/0.16	10.07.01.00309
SPOB1	100x40	Filtro tondo	SIEB 17.5x0.8 MS-A2 280 0.28/0.16	10.07.01.00308

Dati tecnici Ventose a soffietto SPOB1 (ovale, 1,5 pieghe)

Tipo		Potenza aspir. [N]*	Forza rottura [N]	Forza laterale [N]	Volume [cm³]	Raggio del pezzo min. (convesso) [mm]	Diametro interno del tubo d [mm]**
SPOB1	60x20	32,5	39,8	32,2	11,0	25	6
SPOB1	100x40	111,2	131,4	76,9	60,1	50	6

*I dati di aspirazione sono valori teorici a -0,6 bar di vuoto e superficie asciutta, piana e liscia del pezzo - vanno intesi come non comprendenti il fattore di sicurezza
**Il diametro del tubo flessibile consigliato si riferisce a una lunghezza tubo di ca. 2 m

Dati di costruzione Ventose a soffietto SPOB1 (ovale, 1,5 pieghe)

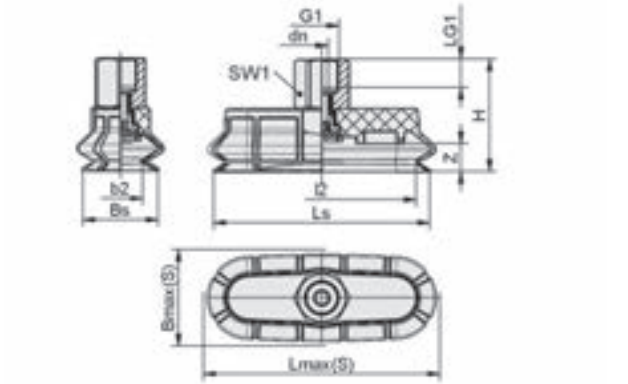

SPOB1 IG

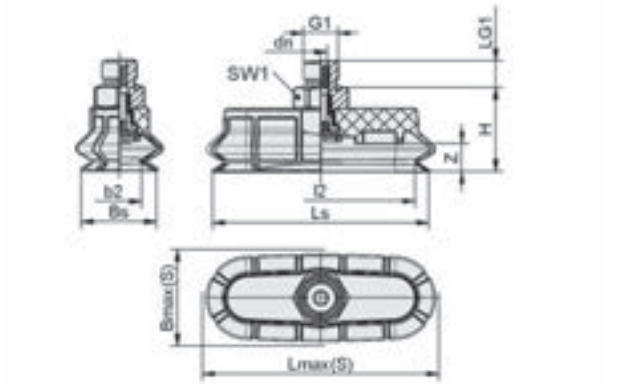

SPOB1 AG

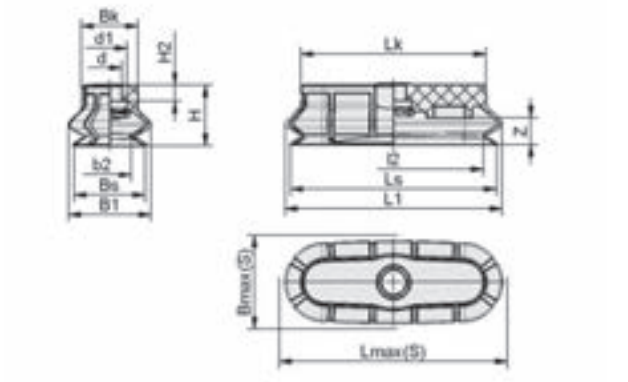

SPOB1 60x20

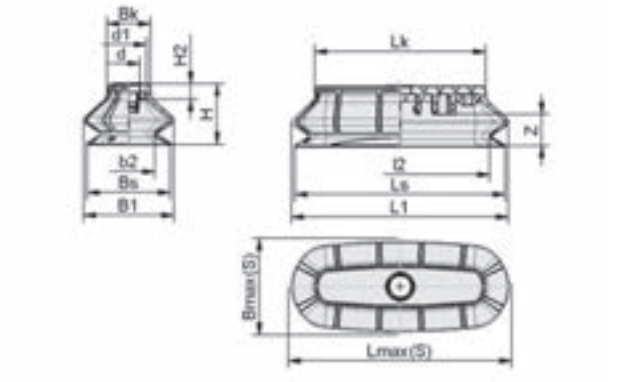

SPOB1 100x40

Ventose a soffietto SPOB1 (ovale, 1,5 pieghe)

Superficie di aspirazione (lxl) da 60 x 20 mm e 100 x 40 mm

Dati di costruzione Ventose a soffietto SPOB1 (ovale, 1,5 pieghe)

Tipo*	b2 [mm]	Bmax(S) [mm]**	Bs [mm]	dn [mm]	G1	H [mm]	LG1 [mm]	Lmax(S) [mm]***	Ls [mm]	l2 [mm]	SW1 [mm]	Z (Corsa) [mm]
SPOB1 60x20 ED-65 G1/8-AG	12,8	27,5	21,4	3,6	G1/8"-AG	24	7,5	67	61,4	53,5	14	8
SPOB1 60x20 ED-65 G1/8-IG	12,8	27,5	21,4	3,6	G1/8"-IG	32	8,0	67	61,4	53,5	14	8
SPOB1 100x40 ED-65 G1/4-AG	25,9	52,0	41,4	6,1	G1/4"-AG	37	10,0	113	104,4	88,9	17	16
SPOB1 100x40 ED-65 G1/4-IG	25,9	52,0	41,4	6,1	G1/4"-IG	47	12,0	113	104,4	88,9	17	16

*Tolleranze ammesse per le parti in elastomero secondo DIN ISO 3302-1 M3
**Corrispondono alle dimensioni esterne della ventosa durante l'aspirazione
***Corrispondono alle dimensioni esterne della ventosa durante l'aspirazione

Tipo*	b2 [mm]	B1 [mm]	Bk [mm]	Bmax(S) [mm]**	Bs [mm]	d [mm]	d1 [mm]	H [mm]	H2 [mm]	L1 [mm]	l2 [mm]	Lk [mm]	Lmax(S) [mm]***	Ls [mm]	Z (Corsa) [mm]
SPOB1 60x20 ED-65 SC040-AR	12,8	24,6	16,8	27,5	21,4	7,3	10,5	18	4,8	64,6	53,4	55,1	67	61,4	8,0
SPOB1 100x40 ED-65 SC050	25,9	44,6	21,6	52,0	41,4	11,0	17,5	30	7,0	107,6	88,9	84,6	113	104,4	16,0

*Tolleranze ammesse per le parti in elastomero secondo DIN ISO 3302-1 M3
**Corrispondono alle dimensioni esterne della ventosa durante l'aspirazione
***Corrispondono alle dimensioni esterne della ventosa durante l'aspirazione

Ventose a soffietto SPB2 (2,5 pieghe)

Superficie di aspirazione (Ø) da 20 mm a 50 mm

PACKAGING

Idonei per applicazioni specifiche del settore



Ventose a soffietto SPB2 (2,5 pieghe)

Applicazione

- Ventosa a soffietto tonda con 2,5 pieghe per l'impiego per incartonatrici di cartoni e vassoi/barchette con elevati requisiti di corsa ventosa, dinamica e resistenza all'usura
- Movimentazione di pezzi cedevoli, ad es. scatole di cartone piene per processi di pallettizzazione e depallettizzazione
- Applicazioni su cui vengono applicate adeguamento elevato ecompensazione di distanza elevata, ad es. prelievo di cartoni dacaricatore in incartonatrici a rotazione
- Movimentazione di cartonaggi, imballaggi con stabilità intrinsecae flessibili nelle macchine a caricamento laterale e dall'alto

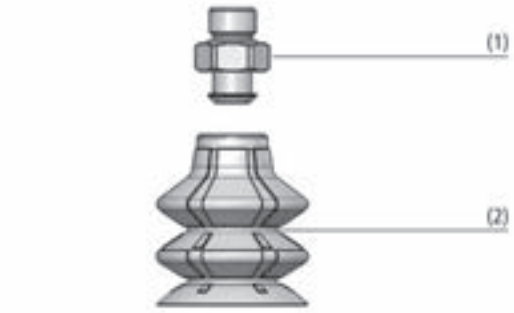

Design Ventose a soffietto SPB2 (2,5 pieghe)

Struttura

- Ventosa a soffietto tonda SPB2 con 2,5 pieghe (2) e labbro di tenuta flessibile
- Fino a un diametro di 30 mm con elementi di collegamento in un pezzo (1)
- Dal diametro di 40 mm con un elemento di collegamento in 2 parti: composto da componenti lato macchina e componenti lato aspirazione
- Disponibile come ventosa montata cost. da elemento di collegamento e ventosa o in componenti singoli

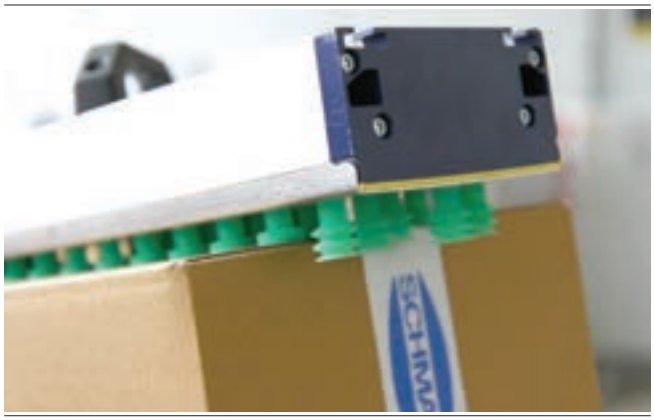

Ventose a soffietto SPB2 per la movimentazione di cartonaggi

I nostri punti di forza...

- Corsa ventosa molto elevata
- Grande diametro interno dei soffietti
- Flessibile e adattativa labbro di tenuta intercambiabile
- Elemento di arresto tra il labbro di tenuta e la piega della ventosa

I vostri vantaggi...

- Ottimale adattabilità e compensazione in altezza su superfici ondulate
- Alte portate per brevi tempi ciclo
- Ottimale caratteristica di tenuta su cartonaggi e imballaggi con stabilità intrinseca
- La dentatura consente di evitare lo spostamento della ventosa

Ventose a soffietto SPB2 (2,5 pieghe)

Superficie di aspirazione (Ø) da 20 mm a 50 mm

Codice modello Ventose a soffietto SPB2 (2,5 pieghe)

SPB2	–	30	–	ED-65	–	G1/8-AG
1		2		3		4

1 – Denominazione in breve

Codice	Esecuzione
SPB2	2,5 pieghe

2 – Superficie di aspirazione

Codice	Diametro in mm
20…50	ø 20 fino a 50

3 – Materiale

Codice	Materiale
ED-65	Elastodur

4 – Attacco

Codice	Attacco
G1/4-AG	G1/4-AG (AG = maschio)
G1/4-IG	G1/4-IG (IG = femmina)
G1/8-AG	G1/8-AG
G1/8-IG	G1/8-IG

La ventosa SPB2 (parte in elastomero + elemento di collegamento) viene fornita montata. Il prodotto è costituito da:
- Ventosa del tipo SPB2 – parte in elastomero, disponibile in diversi diametri
- Elemento di collegamento del tipo SC – disponibile con diverse filettature

Parti di ricambio disponibili: ventosa SPB1, elemento di collegamento (Schmalz-Connector)
Accessorio: inserto per ventose

Dati di ordinazione Ventose a soffietto SPB2 (2,5 pieghe)

Tipo		Allacciamento: G1/4-AG	G1/4-IG	G1/8-AG	G1/8-IG
SPB2	20	-	-	10.01.06.03453	10.01.06.03454
SPB2	25	-	-	10.01.06.03455	10.01.06.03456
SPB2	30	-	-	10.01.06.03457	10.01.06.03458
SPB2	40	10.01.06.03459	10.01.06.03460	-	-
SPB2	50	10.01.06.03461	10.01.06.03462	-	-

Dati di ordinazione Parti di ricambio Ventose a soffietto SPB2 (2,5 pieghe)

Tipo		Parti di ricambio		N. articolo
SPB2	20	Ventosa a soffietto (tondo)	SPB2 20 ED-65 SC040	10.01.06.03409
SPB2	25	Ventosa a soffietto (tondo)	SPB2 25 ED-65 SC040	10.01.06.03410
SPB2	30	Ventosa a soffietto (tondo)	SPB2 30 ED-65 SC040	10.01.06.03411
SPB2	40	Ventosa a soffietto (tondo)	SPB2 40 ED-65 SC050	10.01.06.03412
SPB2	50	Ventosa a soffietto (tondo)	SPB2 50 ED-65 SC050	10.01.06.03413

Tipo	Parti di ricambio		N. articolo
SPB2 20 ED-65 G1/8-AG	Schmalz-Connector	SC 040 G1/8-AG	10.01.06.02490
SPB2 20 ED-65 G1/8-IG	Schmalz-Connector	SC 040 G1/8-IG	10.01.06.02482
SPB2 25 ED-65 G1/8-AG	Schmalz-Connector	SC 040 G1/8-AG	10.01.06.02490
SPB2 25 ED-65 G1/8-IG	Schmalz-Connector	SC 040 G1/8-IG	10.01.06.02482
SPB2 30 ED-65 G1/8-AG	Schmalz-Connector	SC 040 G1/8-AG	10.01.06.02490
SPB2 30 ED-65 G1/8-IG	Schmalz-Connector	SC 040 G1/8-IG	10.01.06.02482

Ventose a soffietto SPB2 (2,5 pieghe)

Superficie di aspirazione (Ø) da 20 mm a 50 mm

Dati di ordinazione Parti di ricambio Ventose a soffietto SPB2 (2,5 pieghe)

Tipo	Parti di ricambio		N. articolo
SPB2 40 ED-65 G1/4-AG	Schmalz-Connector	SC 050 G1/4-AG	10.01.06.02487
SPB2 40 ED-65 G1/4-IG	Schmalz-Connector	SC 050 G1/4-IG	10.01.06.02488
SPB2 50 ED-65 G1/4-AG	Schmalz-Connector	SC 050 G1/4-AG	10.01.06.02487
SPB2 50 ED-65 G1/4-IG	Schmalz-Connector	SC 050 G1/4-IG	10.01.06.02488

Dati di ordinazione Accessori Ventose a soffietto SPB2 (2,5 pieghe)

Tipo		Accessori		N. articolo
SPB2	20	Inserto per ventose PA	SPI 20 SPB2-20	10.01.06.04041
SPB2	25	Inserto per ventose PA	SPI 25 SPB2-25	10.01.06.04042
SPB2	30	Inserto per ventose PA	SPI 30 SPB2-30	10.01.06.04043
SPB2	40	Inserto per ventose PA	SPI 40 SPB2-40	10.01.06.04044
SPB2	50	Inserto per ventose PA	SPI 50 SPB2-50	10.01.06.04045

Dati tecnici Ventose a soffietto SPB2 (2,5 pieghe)

Tipo		Potenza aspir. [N]*	Forza rottura [N]	Forza laterale [N]	Volume [cm³]	Raggio del pezzo min. (convesso) [mm]	Diametro interno del tubo d [mm]**
SPB2	20	6,8	15,7	8,4	4,2	20	4
SPB2	25	9,9	20,1	9,1	7,6	20	4
SPB2	30	14,4	28,4	12,8	12,4	30	6
SPB2	40	24,8	40,5	20,3	27,9	60	6
SPB2	50	34,6	61,8	28,5	51,8	75	6

*I dati di aspirazione sono valori teorici a -0,6 bar di vuoto e superficie asciutta, piana e liscia del pezzo - vanno intesi come non comprendenti il fattore di sicurezza

**Il diametro del tubo flessibile consigliato si riferisce a una lunghezza tubo di ca. 2 m

Dati di costruzione Ventose a soffietto SPB2 (2,5 pieghe)

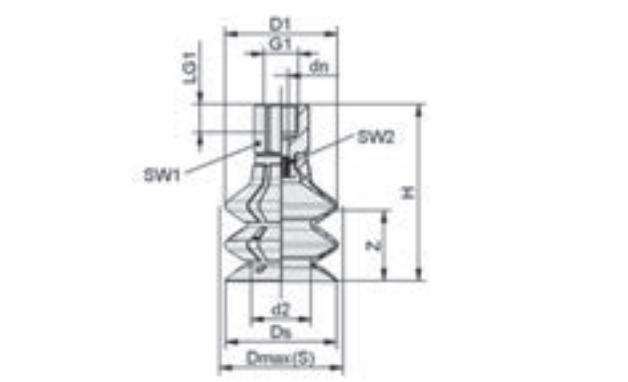

SPB2 IG

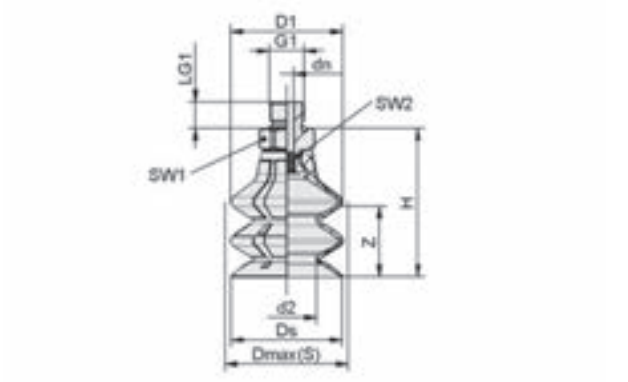

SPB2 AG

Ventose a soffietto SPB2 (2,5 pieghe)

Superficie di aspirazione (Ø) da 20 mm a 50 mm

Dati di costruzione Ventose a soffietto SPB2 (2,5 pieghe)

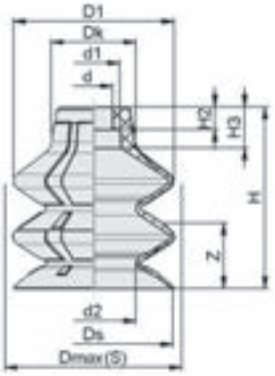

SPB2

Tipo*	d2 [mm]	dn [mm]	D1 [mm]	Dmax(S) [mm]**	Ds [mm]	G1	H [mm]	LG1 [mm]	SW1 [mm]	SW2 [mm]	Z (Corsa) [mm]
SPB2 20 ED-65 G1/8-AG	12,0	4,0	22,1	23,5	21,4	G1/8"-AG	32	7,5	14	4	13
SPB2 20 ED-65 G1/8-IG	12,0	4,0	22,1	23,5	21,4	G1/8"-IG	40	8,0	14	4	13
SPB2 25 ED-65 G1/8-AG	14,5	4,0	27,2	28,0	26,4	G1/8"-AG	37	7,5	14	4	17
SPB2 25 ED-65 G1/8-IG	14,5	4,0	27,2	28,0	26,4	G1/8"-IG	45	8,0	14	4	17
SPB2 30 ED-65 G1/8-AG	16,9	4,0	32,2	34,0	31,4	G1/8"-AG	43	7,5	14	4	20
SPB2 30 ED-65 G1/8-IG	16,9	4,0	32,2	34,0	31,4	G1/8"-IG	51	8,0	14	4	20
SPB2 40 ED-65 G1/4-AG	22,9	6,1	42,2	44,5	41,3	G1/4"-AG	53	10,0	17	6	25
SPB2 40 ED-65 G1/4-IG	22,9	6,1	42,2	44,5	41,3	G1/4"-IG	63	12,0	17	6	25
SPB2 50 ED-65 G1/4-AG	27,1	6,1	52,2	55,5	51,3	G1/4"-AG	64	10,0	17	6	32
SPB2 50 ED-65 G1/4-IG	27,1	6,1	52,2	55,5	51,3	G1/4"-IG	74	12,0	17	6	32

*Tolleranze ammesse per le parti in elastomero secondo DIN ISO 3302-1 M3
**Corrispondono alle dimensioni esterne della ventosa durante l'aspirazione

Tipo*		d [mm]	d1 [mm]	d2 [mm]	D1 [mm]	Dk [mm]	Dmax(S) [mm]**	Ds [mm]	H [mm]	H2 [mm]	H3 [mm]	Z (Corsa) [mm]
SPB2	20	7,5	10,5	12,0	22,2	15,0	23,5	21,4	25,3	4,6	7,0	13,0
SPB2	25	7,5	10,5	14,5	27,2	15,5	28,0	26,4	30,9	4,6	7,8	17,0
SPB2	30	7,5	10,5	16,9	32,2	16,8	34,0	31,4	36,2	4,6	7,9	20,0
SPB2	40	11,0	17,3	22,9	42,2	22,5	44,5	41,3	45,0	7,0	9,9	25,0
SPB2	50	11,0	17,3	27,1	52,2	23,5	55,5	51,3	55,9	7,0	11,6	32,0

*Tolleranze ammesse per le parti in elastomero secondo DIN ISO 3302-1 M3
**Corrispondono alle dimensioni esterne della ventosa durante l'aspirazione

Ventose a soffietto SPB2 P (2,5 p.) resist. di flusso

Superficie di aspirazione (Ø) 20 mm e 40 mm

PACKAGING

Idonei per applicazioni specifiche del settore



Ventose a soffietto SPB2 P (2,5 p.) resist. di flusso

Applicazione

- Ventosa a soffietto tonda con 2,5 pieghe per processi di pallettizzazione e depallettizzazione nel settore dell'imballaggio
- Movimentazione di materiale da imballaggio come cartonaggi, imballaggi stabili e instabili
- Movimentazione di blister, prodotti con pellicola termosaldata, buste in plastica o vassoi
- Impiego in sistemi di presa a vuoto e „tappeti di aspirazione"; integrazione di resistenza di flusso per ridurre le perdite che si verificano alla disponibilità pezzo parte

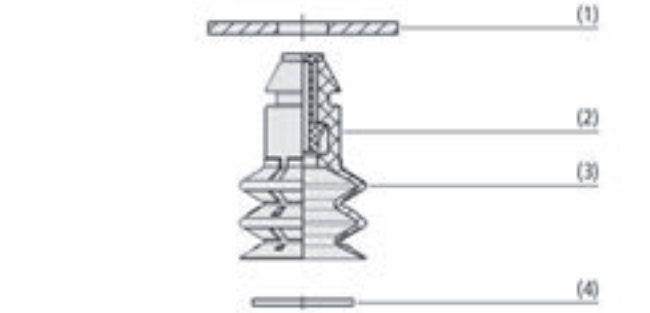

Design Ventose a soffietto SPB2 P (2,5 p.) resist. di flusso

Struttura

- Ventosa a soffietto tonda SPB2 P con 2,5 pieghe (3) e labbro di tenuta morbido e flessibile
- Con integrazione di resistenza di flusso con 0,8 - 1,5 mm (2)
- Montaggio senza utensili grazie alla foro esistente (1) lato macchina da funzione push-in (2)
- Integrazione opzionale di filtro con chiusura (4) come prefiltri (finezza filtro 120 µm)



Ventose a soffietto SPB2 P per la movimentazione di cartonaggi

I nostri punti di forza...

- Montaggio senza utensili grazie alla funzione push-in
- Labbro di tenuta flessibile e adattivo
- Morbido soffietto con grande corsa per forza e di ritorno ridotta
- Materiale in silicone SI conforme ai requisiti FDA

I vostri vantaggi...

- Montaggio e smontaggio più rapido delle ventose
- Straordinarie caratteristiche di tenuta su cartonaggi e materiale da imballaggio
- Impiego in sistemi di presa a vuoto e "tappeti di aspirazione"
- Possibilità di impiego diretto nel settore alimentare

Ventose a soffietto SPB2 P (2,5 p.) resist. di flusso

Superficie di aspirazione (Ø) 20 mm e 40 mm

Codice modello Ventose a soffietto SPB2 P (2,5 p.) resist. di flusso

SPB2	–	20	–	SI-40	–	SW80	–	P
1		2		3		4		5

1 – Denominazione in breve

Codice	Esecuzione
SPB2	2,5 pieghe

2 – Superficie di aspirazione

Codice	Diametro in mm
20…40	ø 20 e 40

3 – Materiale

Codice	Materiale
SI-40	Silicone
SI-55	Silicone

4 – Resistenza di flusso

Codice	Diametro in mm
SW80	ø 0,8
SW100	ø 1
SW130	ø 1,3
SW150	ø 1,5

5 – Integrazione del prodotto

Codice	Tipo
P	Funzione push-in

Ventosa a soffietto SPB2 P viene fornita come componente pronto per il collegamento. Disponibile in diversi diametri.

Parti di ricambio disponibili: ventosa SPB2 P, resistenza di flusso
Accessori disponibili: filtro (disco del filtro)

Dati di ordinazione Ventose a soffietto SPB2 P (2,5 p.) resist. di flusso

Tipo	N. articolo
SPB2 20 SI-40 SW80 P	10.01.06.03220
SPB2 20 SI-40 SW100 P	10.01.06.03221
SPB2 20 SI-40 SW130 P	10.01.06.03222
SPB2 20 SI-40 SW150 P	10.01.06.03223
SPB2 40 SI-55 SW80 P	10.01.06.03224
SPB2 40 SI-55 SW100 P	10.01.06.03225
SPB2 40 SI-55 SW130 P	10.01.06.03226
SPB2 40 SI-55 SW150 P	10.01.06.03227

Dati di ordinazione Parti di ricambio Ventose a soffietto SPB2 P (2,5 p.) resist. di flusso

Tipo	Parti di ricambio		N. articolo
SPB2 20 SI-40 SW80 P	Ventosa a soffietto (tondo)	SPB2 20 SI-40 P	10.01.06.03125
SPB2 20 SI-40 SW100 P	Ventosa a soffietto (tondo)	SPB2 20 SI-40 P	10.01.06.03125
SPB2 20 SI-40 SW130 P	Ventosa a soffietto (tondo)	SPB2 20 SI-40 P	10.01.06.03125
SPB2 20 SI-40 SW150 P	Ventosa a soffietto (tondo)	SPB2 20 SI-40 P	10.01.06.03125
SPB2 40 SI-55 SW80 P	Ventosa a soffietto (tondo)	SPB2 40 SI-55 P	10.01.06.03126
SPB2 40 SI-55 SW100 P	Ventosa a soffietto (tondo)	SPB2 40 SI-55 P	10.01.06.03126
SPB2 40 SI-55 SW130 P	Ventosa a soffietto (tondo)	SPB2 40 SI-55 P	10.01.06.03126
SPB2 40 SI-55 SW150 P	Ventosa a soffietto (tondo)	SPB2 40 SI-55 P	10.01.06.03126

Tipo		SW 80 P	SW 100 P	SW 130 P	SW 150 P
SPB2	0,8	10.05.04.00090	-	-	-
SPB2	1,0	-	10.05.04.00091	-	-
SPB2	1,3	-	-	10.05.04.00092	-
SPB2	1,5	-	-	-	10.05.04.00093

Ventose a soffietto SPB2 P (2,5 p.) resist. di flusso

Superficie di aspirazione (Ø) 20 mm e 40 mm

Dati di ordinazione Accessori Ventose a soffietto SPB2 P (2,5 p.) resist. di flusso

Tipo		Accessori		N. articolo
SPB2	20	Disco del filtro	FD 16 120	10.01.06.02565
SPB2	40	Disco del filtro	FD 34 120	10.01.06.02572

Dati tecnici Ventose a soffietto SPB2 P (2,5 p.) resist. di flusso

Tipo		Potenza aspir. [N]*	Forza rottura [N]	Raggio del pezzo min. (convesso) [mm]	Volume [cm³]
SPB2	20	4,9	8	25	2,5
SPB2	40	14,9	40	75	22,0

*I dati di aspirazione sono valori teorici a -0,6 bar di vuoto e superficie asciutta, piana e liscia del pezzo - vanno intesi come non comprendenti il fattore di sicurezza

Dati di costruzione Ventose a soffietto SPB2 P (2,5 p.) resist. di flusso

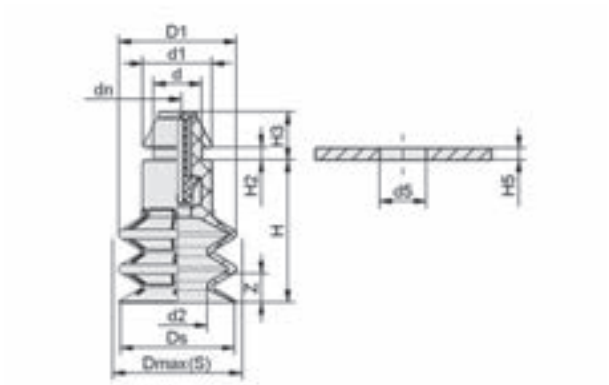

SPB2 P

Tipo*			d [mm]	d1 [mm]	d2 [mm]	d5 [mm]	D1 [mm]	Dmax(S) [mm]**	dn [mm]	Ds [mm]	H [mm]	H2 [mm]	H3 [mm]	H5 [mm]	Z (Corsa) [mm]
SPB2	20	0,8	8,5	11,8	10,2	7,9	20,0	20,5	0,8	19,6	24,3	2,2	8,2	2	9
SPB2	20	1	8,5	11,8	10,2	7,9	20,0	20,5	1,0	19,6	24,3	2,2	8,2	2	9
SPB2	20	1,3	8,5	11,8	10,2	7,9	20,0	20,5	1,3	19,6	24,3	2,2	8,2	2	9
SPB2	20	1,5	8,5	11,8	10,2	7,9	20,0	20,5	1,5	19,6	24,3	2,2	8,2	2	9
SPB2	40	0,8	12,5	15,7	17,8	11,5	43,5	44,6	0,8	42,7	47,0	2,2	8,2	2	20
SPB2	40	1	12,5	15,7	17,8	11,5	43,5	44,6	1,0	42,7	47,0	2,2	8,2	2	20
SPB2	40	1,3	12,5	15,7	17,8	11,5	43,5	44,6	1,3	42,7	47,0	2,2	8,2	2	20
SPB2	40	1,5	12,5	15,7	17,8	11,5	43,5	44,6	1,5	42,7	47,0	2,2	8,2	2	20

*Tolleranze ammesse per le parti in elastomero secondo DIN ISO 3302-1 M3
**Corrispondono alle dimensioni esterne della ventosa durante l'aspirazione

Ventose a soffietto SPB4 (4,5 pieghe)

Superficie di aspirazione (Ø) da 20 mm a 50 mm

PACKAGING

Idonei per applicazioni specifiche del settore



Ventose a soffietto SPB4 (4,5 pieghe)

Applicazione

- Ventosa a soffietto tonda con 4,5 pieghe per la movimentazione di prodotti dalla forma labile come buste e imballaggi rigidi in pellicola
- Presa sicura e movimentazione di buste riempite con materiali solidi, in polvere e anche liquidi
- Impiego nei processi di imballaggio rapidi, in particolare in abbinamento a robot a cinematica parallela

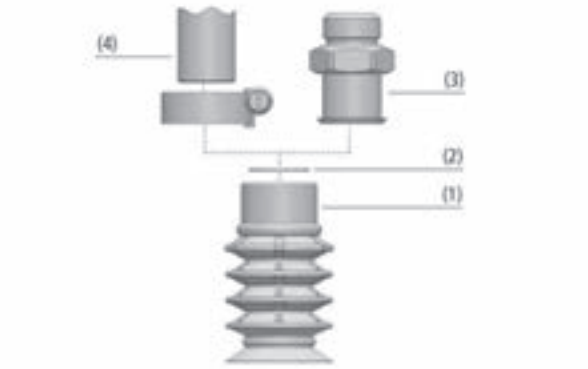

Design Ventose a soffietto SPB4 (4,5 pieghe)

Struttura

- Ventosa a soffietto SPB4 (1) con 4,5 pieghe e labbro di tenuta morbido e flessibile
- Soffietto rinforzato per una maggiore stabilità
- Montaggio mediante elemento di collegamento SC (3), in alternativa mediante innesto diretto su tubo presente sulla macchina (4) e fissaggio tramite fascetta
- Tutti gli elementi di collegamento con filettatura esterna sono dotati di anello di tenuta integrato
- Filtro a innesto opzionale come prefiltro (2) (250 µm finezza filtro)
- Inserti ventosa SPI opzionale per la piega inferiore della ventosa, per impedire l'ingresso della pellicola



Ventose a soffietto SPB4 per la movimentazione di buste e imballaggi dalla forma labile

I nostri punti di forza...

- Labbro di tenuta sottile e rigido con lamelle per il flusso
- Separazione di funzionamento di labbra di tenuta e pieghe della ventosa
- Corpo base della ventosa rinforzato e pieghe
- Materiale in silicone SI, adatto per agli alimenti

I vostri vantaggi...

- Tenuta straordinaria su buste e altri pezzi flessibili
- Le pieghe compresse non influiscono sulla flessibilità del labbro di tenuta
- Nessun effetto collasso quando la ventosa viene estesa sotto vuoto
- Impiego diretto nel settore alimentare

Ventose a soffietto SPB4 (4,5 pieghe)

Superficie di aspirazione (Ø) da 20 mm a 50 mm

Codice modello Ventose a soffietto SPB4 (4,5 pieghe)

SPB4	–	30	–	SI-55	–	G1/4-AG
1		2		3		4

1 – Denominazione in breve

Codice	Esecuzione
SPB4	4,5 pieghe

2 – Superficie di aspirazione

Codice	Diametro in mm
20…50	ø 20 fino a 50

3 – Materiale

Codice	Materiale
SI-55	Silicone

4 – Attacco

Codice	Attacco
G1/8-AG	G1/8-AG (AG = maschio)
G1/8-IG	G1/8-IG (IG = femmina)
G1/4-AG	G1/4-AG
G1/4-IG	G1/4-IG
G3/8-AG	G3/8-AG
G3/8-IG	G3/8-IG
G1/2-AG	G1/2-AG
G1/2-IG	G1/2-IG

La ventosa SPB4 (parte in elastomero + elemento di collegamento) viene fornita montata. Il prodotto è costituito da:
- Ventosa del tipo SPB4 – parte in elastomero, disponibile in diversi diametri
- Elemento di collegamento del tipo SC – disponibile con diverse filettature

Parti di ricambio disponibili: ventosa SPB4, elemento di collegamento (Schmalz-Connector)
Accessorio: filtro tondo, fascetta, inserto per ventose

Dati di ordinazione Ventose a soffietto SPB4 (4,5 pieghe)

Tipo		Allacciamento: G1/8-AG	G1/8-IG	G1/4-AG	G1/4-IG	G3/8-AG	G3/8-IG	G1/2-AG	G1/2-IG
SPB4	20	10.01.06.03514	10.01.06.03517	10.01.06.03515	10.01.06.03518	10.01.06.03516	10.01.06.03519	-	-
SPB4	30	10.01.06.03520	10.01.06.03523	10.01.06.03521	10.01.06.03524	10.01.06.03522	10.01.06.03525	-	-
SPB4	40	10.01.06.03913	10.01.06.03914	10.01.06.03526	10.01.06.03529	10.01.06.03527	10.01.06.03530	10.01.06.03528	10.01.06.03531
SPB4	50	10.01.06.03915	10.01.06.03916	10.01.06.03532	10.01.06.03535	10.01.06.03533	10.01.06.03536	10.01.06.03534	10.01.06.03537

Dati di ordinazione Parti di ricambio Ventose a soffietto SPB4 (4,5 pieghe)

Tipo		Parti di ricambio		N. articolo
SPB4	20	Ventosa a soffietto (tondo)	SPB4 20 SI-55 SC080	10.01.06.02588
SPB4	30	Ventosa a soffietto (tondo)	SPB4 30 SI-55 SC080	10.01.06.02589
SPB4	40	Ventosa a soffietto (tondo)	SPB4 40 SI-55 SC090	10.01.06.02590
SPB4	50	Ventosa a soffietto (tondo)	SPB4 50 SI-55 SC090	10.01.06.02613

Ventose a soffietto SPB4 (4,5 pieghe)

Superficie di aspirazione (Ø) da 20 mm a 50 mm

Dati di ordinazione Parti di ricambio Ventose a soffietto SPB4 (4,5 pieghe)

Tipo*	Parti di ricambio		N. articolo
SPB4 20 SI-55 G1/8-AG	Schmalz-Connector	SC 080 G1/8-AG	10.01.06.03142
SPB4 20 SI-55 G1/8-IG	Schmalz-Connector	SC 080 G1/8-IG	10.01.06.03270
SPB4 20 SI-55 G1/4-AG	Schmalz-Connector	SC 080 G1/4-AG	10.01.06.03268
SPB4 20 SI-55 G1/4-IG	Schmalz-Connector	SC 080 G1/4-IG	10.01.06.03271
SPB4 20 SI-55 G3/8-AG	Schmalz-Connector	SC 080 G3/8-AG	10.01.06.02593
SPB4 20 SI-55 G3/8-IG	Schmalz-Connector	SC 080 G3/8-IG	10.01.06.02594
SPB4 30 SI-55 G1/8-AG	Schmalz-Connector	SC 080 G1/8-AG	10.01.06.03142
SPB4 30 SI-55 G1/8-IG	Schmalz-Connector	SC 080 G1/8-IG	10.01.06.03270
SPB4 30 SI-55 G1/4-AG	Schmalz-Connector	SC 080 G1/4-AG	10.01.06.03268
SPB4 30 SI-55 G1/4-IG	Schmalz-Connector	SC 080 G1/4-AG	10.01.06.03268
SPB4 30 SI-55 G3/8-AG	Schmalz-Connector	SC 080 G3/8-AG	10.01.06.02593
SPB4 30 SI-55 G3/8-IG	Schmalz-Connector	SC 080 G3/8-IG	10.01.06.02594
SPB4 40 SI-55 G1/4-AG	Schmalz-Connector	SC 090 G1/4-AG	10.01.06.02793
SPB4 40 SI-55 G1/4-IG	Schmalz-Connector	SC 090 G1/4-IG	10.01.06.03273
SPB4 40 SI-55 G3/8-AG	Schmalz-Connector	SC 090 G3/8-AG	10.01.06.02791
SPB4 40 SI-55 G3/8-IG	Schmalz-Connector	SC 090 G3/8-IG	10.01.06.03274
SPB4 40 SI-55 G1/2-AG	Schmalz-Connector	SC 090 G1/2-AG	10.01.06.02595
SPB4 40 SI-55 G1/2-IG	Schmalz-Connector	SC 090 G1/2-IG	10.01.06.02596
SPB4 50 SI-55 G1/4-AG	Schmalz-Connector	SC 090 G1/4-AG	10.01.06.02793
SPB4 50 SI-55 G1/4-IG	Schmalz-Connector	SC 090 G1/4-IG	10.01.06.03273
SPB4 50 SI-55 G3/8-AG	Schmalz-Connector	SC 090 G3/8-AG	10.01.06.02791
SPB4 50 SI-55 G3/8-IG	Schmalz-Connector	SC 090 G3/8-IG	10.01.06.03274
SPB4 50 SI-55 G1/2-AG	Schmalz-Connector	SC 090 G1/2-AG	10.01.06.02595
SPB4 50 SI-55 G1/2-IG	Schmalz-Connector	SC 090 G1/2-IG	10.01.06.02596

*Altri dati materiale all'inizio del capitolo „Ventose a vuoto"

Dati di ordinazione Accessori Ventose a soffietto SPB4 (4,5 pieghe)

Tipo		Filtro	Fascetta	Inserto per ventose PE
SPB4	20	10.07.01.00320	10.07.10.00002	10.01.06.02915
SPB4	30	10.07.01.00320	10.07.10.00002	10.01.06.02855
SPB4	40	10.07.01.00321	10.07.10.00003	10.01.06.02856
SPB4	50	10.07.01.00321	10.07.10.00003	10.01.06.02916

Dati tecnici Ventose a soffietto SPB4 (4,5 pieghe)

Tipo		Potenza aspir. a -200 mbar [N]	Potenza aspir. a -400 mbar [N]	Potenza aspir. [N]*	Forza rottura a -200 mbar [N]	Forza rottura a -400 mbar [N]	Volume [cm³]
SPB4	20	2,6	5,3	8	4,9	7	7,9
SPB4	30	5,3	10,6	16	9,9	13	15,7
SPB4	40	8,3	16,6	25	14,1	23	35,8
SPB4	50	16,5	33,0	50	22,0	37	64,6

*I dati di aspirazione sono valori teorici a -0,6 bar di vuoto e superficie asciutta, piana e liscia del pezzo - vanno intesi come non comprendenti il fattore di sicurezza

Ventose a soffietto SPB4 (4,5 pieghe)

Superficie di aspirazione (Ø) da 20 mm a 50 mm

Dati di costruzione Ventose a soffietto SPB4 (4,5 pieghe)

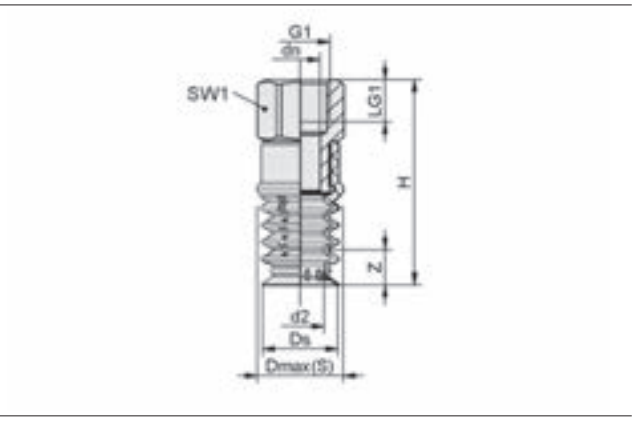

SPB4 20 IG

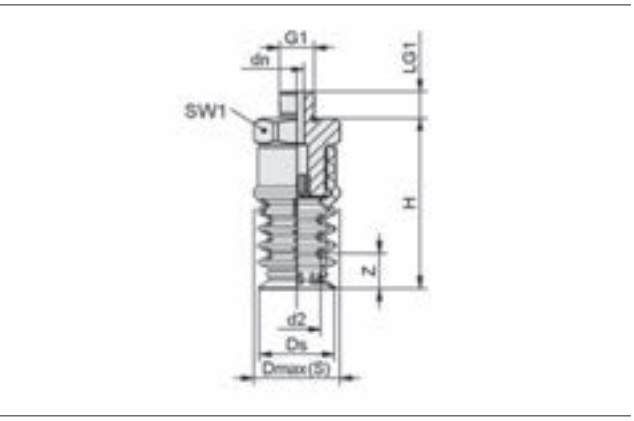

SPB4 20 AG

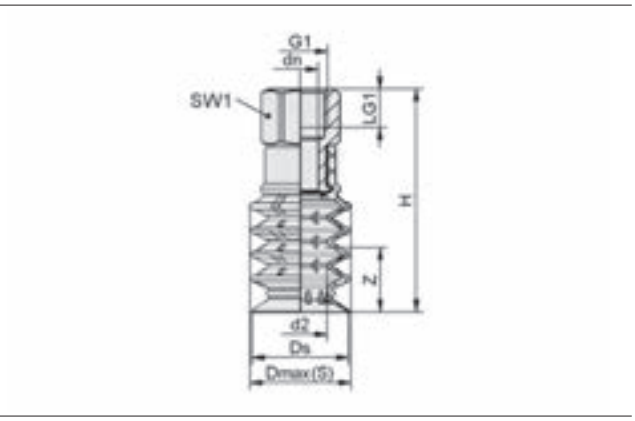

SPB4 30 - 50 IG

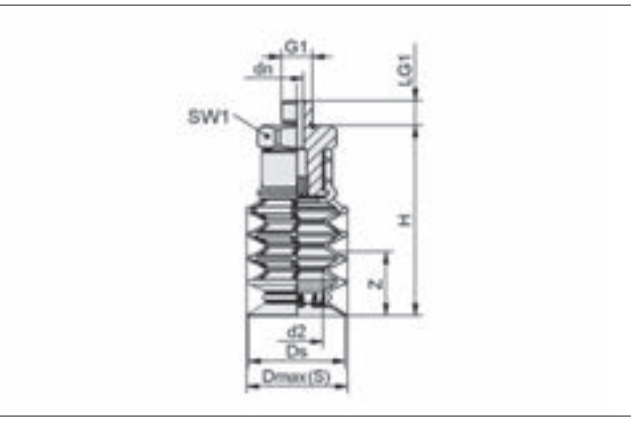

SPB4 30 - 50 AG

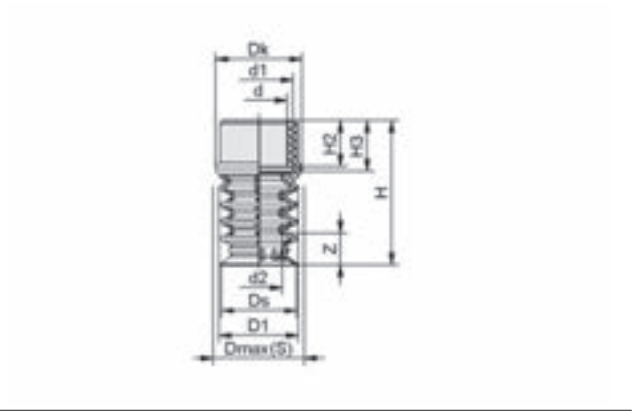

SPB4 20

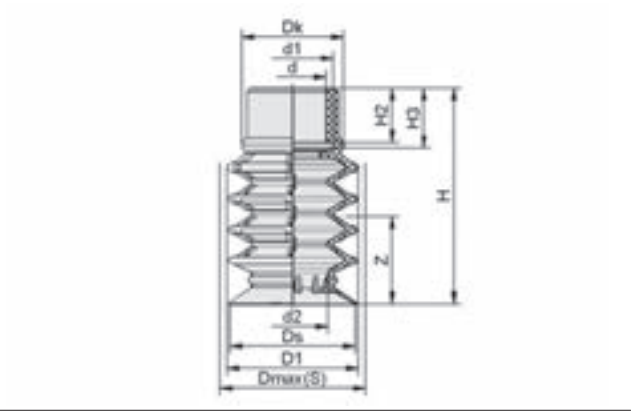

SPB4 30 - 50

Ventose a soffietto SPB4 (4,5 pieghe)

Superficie di aspirazione (Ø) da 20 mm a 50 mm

Dati di costruzione Ventose a soffietto SPB4 (4,5 pieghe)

Tipo*	dn [mm]	d2 [mm]	Dmax(S) [mm]**	Ds [mm]	G1	H [mm]	LG1 [mm]	SW1 [mm]	Z (Corsa) [mm]
SPB4 20 SI-55 G1/8-AG	4,0	13,5	24,4	21,4	G1/8"-AG	48,4	7,5	22	10
SPB4 20 SI-55 G1/8-IG	8,6	13,5	24,4	21,4	G1/8"-IG	58,4	12,0	22	10
SPB4 20 SI-55 G1/4-AG	8,0	13,5	24,4	21,4	G1/4"-AG	48,4	10,0	22	10
SPB4 20 SI-55 G1/4-IG	11,0	13,5	24,4	21,4	G1/4"-IG	58,4	12,0	22	10
SPB4 20 SI-55 G3/8-AG	10,3	13,5	24,4	21,4	G3/8"-AG	48,4	10,0	22	10
SPB4 20 SI-55 G3/8-IG	11,0	13,5	24,4	21,4	G3/8"-IG	58,4	12,0	22	10
SPB4 30 SI-55 G1/8-AG	4,0	17,0	31,5	30,2	G1/8"-AG	59,5	7,5	22	20
SPB4 30 SI-55 G1/8-IG	8,6	17,0	31,5	30,2	G1/8"-IG	69,5	12,0	22	20
SPB4 30 SI-55 G1/4-AG	8,0	17,0	31,5	30,2	G1/4"-AG	59,5	10,0	22	20
SPB4 30 SI-55 G1/4-IG	11,0	17,0	31,5	30,2	G1/4"-IG	69,5	12,0	22	20
SPB4 30 SI-55 G3/8-AG	10,3	17,0	31,5	30,2	G3/8"-AG	59,5	10,0	22	20
SPB4 30 SI-55 G3/8-IG	11,0	17,0	31,5	30,2	G3/8"-IG	69,5	12,0	22	20
SPB4 40 SI-55 G1/8-AG	4,0	23,0	41,5	40,5	G1/8"-AG	80,6	7,5	27	27
SPB4 40 SI-55 G1/8-IG	8,6	23,0	41,5	40,5	G1/8"-IG	87,1	12,0	27	27
SPB4 40 SI-55 G1/4-AG	8,0	23,0	41,5	40,5	G1/4"-AG	73,1	10,0	27	27
SPB4 40 SI-55 G1/4-IG	11,4	23,0	41,5	40,5	G1/4"-IG	87,1	12,0	27	27
SPB4 40 SI-55 G3/8-AG	10,3	23,0	41,5	40,5	G3/8"-AG	73,1	10,0	27	27
SPB4 40 SI-55 G3/8-IG	15,0	23,0	41,5	40,5	G3/8"-IG	87,1	12,0	27	27
SPB4 40 SI-55 G1/2-AG	15,0	23,0	41,5	40,5	G1/2"-AG	73,1	14,0	27	27
SPB4 40 SI-55 G1/2-IG	15,0	23,0	41,5	40,5	G1/2"-IG	87,1	16,0	27	27
SPB4 50 SI-55 G1/8-AG	4,0	30,0	51,5	50,3	G1/8"-AG	91,0	7,5	27	37
SPB4 50 SI-55 G1/8-IG	8,6	30,0	51,5	50,3	G1/8"-IG	97,5	12,0	27	37
SPB4 50 SI-55 G1/4-AG	8,0	30,0	51,5	50,3	G1/4"-AG	83,5	10,0	27	37
SPB4 50 SI-55 G1/4-IG	11,4	30,0	51,5	50,3	G1/4"-IG	97,5	12,0	27	37
SPB4 50 SI-55 G3/8-AG	10,3	30,0	51,5	50,3	G3/8"-AG	83,5	10,0	27	37
SPB4 50 SI-55 G3/8-IG	15,0	30,0	51,5	50,3	G3/8"-IG	97,5	12,0	27	37
SPB4 50 SI-55 G1/2-AG	15,0	30,0	51,5	50,3	G1/2"-AG	83,5	14,0	27	37
SPB4 50 SI-55 G1/2-IG	15,0	30,0	51,5	50,3	G1/2"-IG	97,5	16,0	27	37

*Tolleranze ammesse per le parti in elastomero secondo DIN ISO 3302-1 M3
**Corrispondono alle dimensioni esterne della ventosa durante l'aspirazione

Tipo*		d [mm]	d1 [mm]	d2 [mm]	D [mm]**	D1 [mm]	Dk [mm]	Dmax(S) [mm]***	Ds [mm]	H [mm]	H2 [mm]	H3 [mm]	Z (Corsa) [mm]
SPB4	20	16,0	19,6	13,5	30	22,0	24,4	24,4	21,4	41,0	13,0	14,4	10,0
SPB4	30	16,0	19,6	17,0	39	31,0	24,4	31,5	30,2	52,0	13,0	14,4	20,0
SPB4	40	20,0	24,8	23,0	51	41,0	31,0	41,5	40,5	65,6	14,0	16,0	27,0
SPB4	50	20,0	24,8	30,0	61	51,0	31,0	51,5	50,3	76,0	14,0	16,0	36,5

*Tolleranze ammesse per le parti in elastomero secondo DIN ISO 3302-1 M3
**Questi parametri garantiscono la tenuta sicura della ventosa sulla confezione e la massimizzazione della forza trasversale, in caso di utilizzo di una piastra di appoggio
***Corrispondono alle dimensioni esterne della ventosa durante l'aspirazione

Ventose a soffietto SPOB1f (ovale, 1,5 pieghe)

Superficie di aspirazione (lxl) da 35 x 15 mm à 80 x 35 mm



Ventose a soffietto SPOB1f (ovale, 1,5 pieghe)

Idonei per applicazioni specifiche del settore

Applicazione

- Ventosa a soffietto ovale con 1,5 pieghe per la movimentazione sicura di prodotti sottili imballati in pellicola quali, ad esempio, barrette di cioccolato, gelati con bastoncino o sacchetti sfusi
- Impiego in linee di imballaggio per trasformazione ulteriore di imballaggi tubolari nella fase di processo Case-Packing
- Movimentazione di imballaggi tubolari sottili con i più differenti gradi di riempimento
- Stabilità ed elevata forza di presa in cicli di imballaggio rapidi grazie a forma ovale

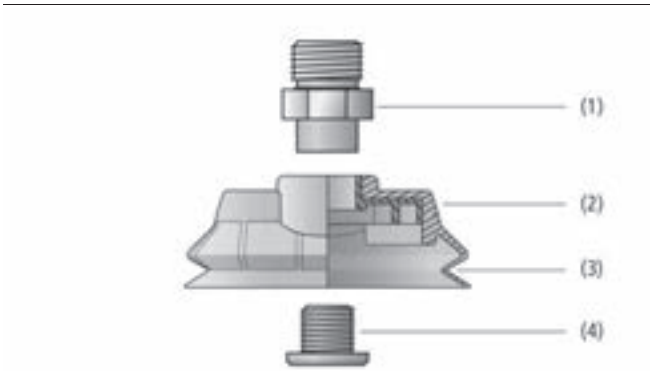

Design Ventose a soffietto SPOB1f (ovale, 1,5 pieghe)

Struttura

- Ventosa a soffietto ovale con 1,5 pieghe (3) con labbro di tenuta molto morbido e flessibile
- Dispositivo antitorsione integrato e facile funzione di
- allineamento della ventosa sul pezzo (2)
- Diametro grande del gambo per portate elevate
- Montaggio mediante elemento di collegamento Schmalz in due pezzi (1) e (4)
- Tutti gli elementi di collegamento SC con filettatura esterna sono dotati di anello di tenuta integrato



Ventosa a soffietto ovale SPOB1f per la movimentazione di imballaggi tubolari sottili

I nostri punti di forza...

- Materiale in silicone conforme allo standard FDA
- Labbro di tenuta molto flessibile e adattabile, nonché soffietto
- Dispositivo antitorsione integrato
- Ampio diametro nominale

I vostri vantaggi...

- Possibile l'impiego diretto nel settore alimentare
- Ottima tenuta su confezioni in sacchetti
- Allineamento facile e sicuro della ventosa sul pezzo
- Portate elevate per tempi ciclo brevi

Ventose a soffietto SPOB1f (ovale, 1,5 pieghe)

Superficie di aspirazione (lxl) da 35 x 15 mm à 80 x 35 mm

Codice modello Ventose a soffietto SPOB1f (ovale, 1,5 pieghe)

SPOB1f	–	60x25	–	SI-55	–	G1/4-AG
1		2		3		4

1 – Denominazione in breve

Codice	Esecuzione
SPOB1f	1,5 pieghe, ovale

2 – Superficie di aspirazione

Codice	lxl in mm
35x15…80x35	35x15 fino a 80x35

3 – Materiale

Codice	Materiale
SI-55	Silicone

4 – Attacco

Codice	Attacco
G1/8-AG	G1/8-AG (AG = maschio)
G1/8-IG	G1/8-IG (IG = femmina)
G1/4-AG	G1/4-AG
G1/4-IG	G1/4-IG

La ventosa SPOB1f (parte in elastomero + elemento di collegamento) viene fornita montata con elemento integrato di stabilizzazione del sacchetto. Il prodotto è costituito da:

- Ventosa del tipo SPOB1f - parte in elastomero, disponibile con diametri differenti
- Elemento di collegamento del tipo SC - disponibile con filettature differenti

Parti di ricambio disponibili: ventosa SPOB1f, Schmalz-Connector

Dati di ordinazione Ventose a soffietto SPOB1f (ovale, 1,5 pieghe)

Tipo	N. articolo
SPOB1f 35x15 SI-55 G1/8-AG	10.01.06.03736
SPOB1f 35x15 SI-55 G1/8-IG	10.01.06.03735
SPOB1f 60x25 SI-55 G1/4-AG	10.01.06.03738
SPOB1f 60x25 SI-55 G1/4-IG	10.01.06.03737
SPOB1f 80x35 SI-55 G1/4-AG	10.01.06.03740
SPOB1f 80x35 SI-55 G1/4-IG	10.01.06.03739

Dati di ordinazione Parti di ricambio Ventose a soffietto SPOB1f (ovale, 1,5 pieghe)

Tipo		Parti di ricambio		N. articolo
SPOB1f	35x15	Ventosa a soffietto (ovale)	SPOB1f 35x15 SI-55 SC040-AR	10.01.06.03625
SPOB1f	60x25	Ventosa a soffietto (ovale)	SPOB1f 60x25 SI-55 SC050-AR	10.01.06.03626
SPOB1f	80x35	Ventosa a soffietto (ovale)	SPOB1f 80x35 SI-55 SC050-AR	10.01.06.03627

Tipo	Parti di ricambio		N. articolo
SPOB1f 35x15 SI-55 G1/8-IG	Schmalz-Connector	SC 040-AR G1/8-IG	10.01.06.02496
SPOB1f 35x15 SI-55 G1/8-AG	Schmalz-Connector	SC 040-AR G1/8-AG	10.01.06.02495
SPOB1f 60x25 SI-55 G1/4-IG	Schmalz-Connector	SC 050-AR G1/4-IG	10.01.06.03742
SPOB1f 60x25 SI-55 G1/4-AG	Schmalz-Connector	SC 050-AR G1/4-AG	10.01.06.03741
SPOB1f 80x35 SI-55 G1/4-IG	Schmalz-Connector	SC 050-AR G1/4-IG	10.01.06.03742
SPOB1f 80x35 SI-55 G1/4-AG	Schmalz-Connector	SC 050-AR G1/4-AG	10.01.06.03741

Ventose a soffietto SPOB1f (ovale, 1,5 pieghe)

Superficie di aspirazione (lxl) da 35 x 15 mm à 80 x 35 mm

Dati tecnici Ventose a soffietto SPOB1f (ovale, 1,5 pieghe)

Tipo		Potenza aspir. a -200 mbar [N]	Potenza aspir. a -400 mbar [N]	Potenza aspir. [N]*	Min. larghezza del pezzo [mm]	Volume [cm³]	Diametro interno del tubo d [mm]**
SPOB1f	35x15	4,2	8,4	12,60	10	2,2	6
SPOB1f	60x25	12,2	24,4	36,60	20	11,6	8
SPOB1f	80x35	24,9	49,8	74,70	30	26,2	8

*I dati di aspirazione sono valori teorici a -0,6 bar di vuoto e superficie asciutta, piana e liscia del pezzo - vanno intesi come non comprendenti il fattore di sicurezza
**Il diametro del tubo flessibile consigliato si riferisce a una lunghezza tubo di ca. 2 m

Dati di costruzione Ventose a soffietto SPOB1f (ovale, 1,5 pieghe)

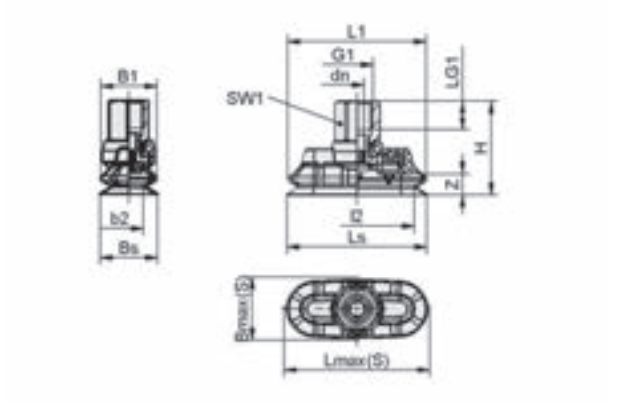

SPOB1f IG

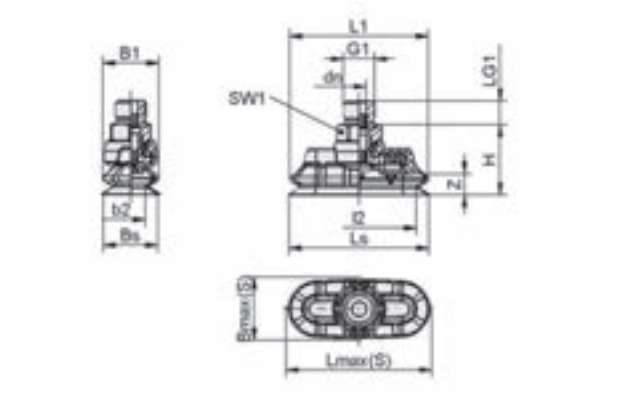

SPOB1f AG

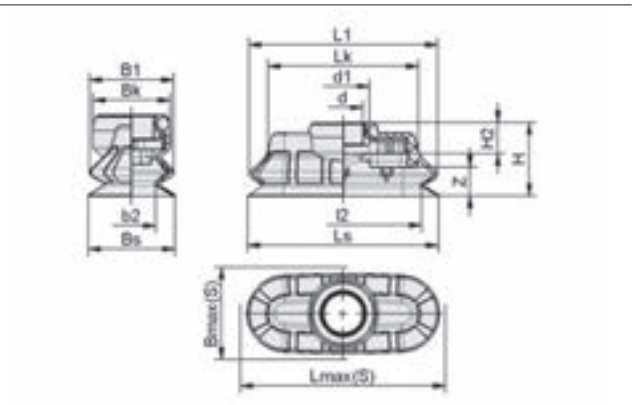

SPOB1f

Ventose a soffietto SPOB1f (ovale, 1,5 pieghe)

Superficie di aspirazione (lxl) da 35 x 15 mm à 80 x 35 mm

Dati di costruzione Ventose a soffietto SPOB1f (ovale, 1,5 pieghe)

Tipo*	B1 [mm]	b2 [mm]	Bmax(S) [mm]**	Bs [mm]	dn [mm]	G1	H [mm]	L1 [mm]	l2 [mm]	LG1 [mm]	Ls [mm]	Lmax(S) [mm]***	SW1 [mm]	Z (Corsa) [mm]
SPOB1f 35x15 SI-55 G1/8-AG	15	8	17	15	4,1	G1/8"-AG	19,0	35	28	8	35	37	14	4
SPOB1f 35x15 SI-55 G1/8-IG	15	8	17	15	4,1	G1/8"-IG	27,0	35	28	8	35	37	14	4
SPOB1f 60x25 SI-55 G1/4-AG	25	14	27	25	6,1	G1/4"-AG	30,2	60	49	10	60	62	17	9
SPOB1f 60x25 SI-55 G1/4-IG	25	14	27	25	6,1	G1/4"-IG	40,2	60	49	12	60	62	17	9
SPOB1f 80x35 SI-55 G1/4-AG	35	21	38	35	6,1	G1/4"-AG	34,2	80	66	10	80	83	17	11
SPOB1f 80x35 SI-55 G1/4-IG	35	21	38	35	6,1	G1/4"-IG	44,2	80	66	12	80	83	17	11

*Tolleranze ammesse per le parti in elastomero secondo DIN ISO 3302-1 M3
**Corrispondono alle dimensioni esterne della ventosa durante l'aspirazione
***Corrispondono alle dimensioni esterne della ventosa durante l'aspirazione

Tipo*	b2 [mm]	B1 [mm]	Bk [mm]	Bmax(S) [mm]**	Bs [mm]	d [mm]	d1 [mm]	H [mm]	H2 [mm]	l2 [mm]	L1 [mm]	Lk [mm]	Ls [mm]	Lmax(S) [mm]***	Z (Corsa) [mm]
SPOB1f 35x15 SI-55 SC040-AR	8,0	15	14	17	14,6	8,3	11,0	13	5,0	28,0	35	28,5	34,6	37	4
SPOB1f 60x25 SI-55 SC050-AR	13,8	25	22	27	24,5	12,4	17,3	23	6,9	48,8	60	46,9	59,5	62	9
SPOB1f 80x35 SI-55 SC050-AR	21,0	35	24	38	34,5	12,4	17,3	27	6,9	66,0	80	61,1	79,5	83	11

*Tolleranze ammesse per le parti in elastomero secondo DIN ISO 3302-1 M3
**Corrispondono alle dimensioni esterne della ventosa durante l'aspirazione
***Corrispondono alle dimensioni esterne della ventosa durante l'aspirazione

Ventose a soffietto SPB2f (2,5 pieghe)

Superficie di aspirazione (Ø) da 30 mm a 50 mm

PACKAGING

Idonei per applicazioni specifiche del settore



Ventose a soffietto SPB2f (2,5 pieghe)

Applicazione

- Ventosa a soffietto rotonda con 2,5 pieghe per la movimentazione di sacchetti e altri imballaggi molto flessibili
- Presa e movimentazione operativamente sicure di sacchetti riempiti con materiali liquidi, solidi o in polvere e di imballaggi con scarso grado di riempimento
- Stabilità in processi di imballaggio molto rapidi, soprattutto in abbinamento a robot Delta (case-packer e applicazioni Pick & Place)

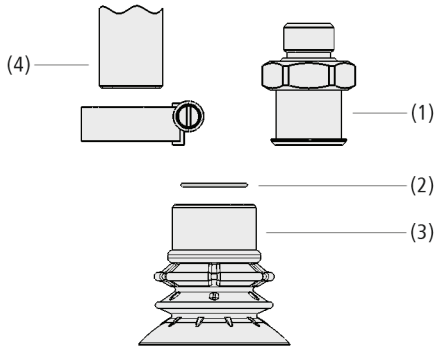

Design Ventose a soffietto SPB2f (2,5 pieghe)

Struttura

- Ventosa a soffietto SPB2f con 2,5 pieghe (3), nonché labbro di tenuta morbido e flessibile con lamelle per il flusso segmentate ed elemento di stabilizzazione del sacchetto integrato
- Diametro tubo flessibile molto grande per portate elevate
- Soffietto rinforzato per una maggiore stabilità
- Montaggio mediante elemento di raccordo Schmalz SC (1); in alternativa mediante innesto diretto su tubo presente sulla macchina (4) e fissaggio tramite fascetta
- Tutti gli elementi di raccordo SC con filettatura esterna sono dotati di anello di tenuta integrato
- Filtro a innesto opzionale come prefiltro (2)



Ventose a soffietto SPB2f per la movimentazione di sacchetto

I nostri punti di forza...

- Silicone SI conforme ai requisiti FDA
- Elemento di stabilizzazione del sacchetto integrato
- Corpo base rinforzato compatto con 2,5 pieghe
- Ampio diametro nominale

I vostri vantaggi...

- Possibilità di impiego diretto nel settore alimentare
- Stabilizzazione del sacchetto; non vengono risucchiate nemmeno pellicole sottili e morbide
- Presa e stabilità sicure anche a velocità elevate
- Portate elevate per brevi tempi ciclo

Ventose a soffietto SPB2f (2,5 pieghe)

Superficie di aspirazione (Ø) da 30 mm a 50 mm

Codice modello Ventose a soffietto SPB2f (2,5 pieghe)

SPB2f	–	30	–	SI-55	–	G1/8-AG
1		2		3		4

1 – Denominazione in breve

Codice	Esecuzione
SPB2f	2,5 pieghe

2 – Superficie di aspirazione

Codice	Diametro in mm
30…50	ø 30 fino a 50

3 – Materiale

Codice	Materiale
SI-55	Silicone

4 – Attacco

Codice	Attacco
G1/8-AG	G1/8-AG (AG = maschio)
G1/8-IG	G1/8-IG (IG = femmina)
G1/4-AG	G1/4-AG
G1/4-IG	G1/4-IG
G3/8-AG	G3/8-AG
G3/8-IG	G3/8-IG
G1/2-AG	G1/2-AG
G1/2-IG	G1/2-IG

La ventosa SPB2f (parte in elastomero + elemento di collegamento) viene fornita montata. Il prodotto è costituito da:
- Ventosa del tipo SPB2f – parte in elastomero, disponibile in diversi diametri
- Elemento di collegamento del tipo SC – disponibile con diverse filettature

Parti di ricambio disponibili: ventosa SPB2f, Schmalz-Connector

Dati di ordinazione Ventose a soffietto SPB2f (2,5 pieghe)

Tipo	N. articolo
SPB2f 30 SI-55 G1/8-AG	10.01.06.03698
SPB2f 30 SI-55 G1/8-IG	10.01.06.03699
SPB2f 30 SI-55 G1/4-AG	10.01.06.03700
SPB2f 30 SI-55 G1/4-IG	10.01.06.03701
SPB2f 30 SI-55 G3/8-AG	10.01.06.03702
SPB2f 30 SI-55 G3/8-IG	10.01.06.03703
SPB2f 40 SI-55 G1/8-AG	10.01.06.03646
SPB2f 40 SI-55 G1/8-IG	10.01.06.03647
SPB2f 40 SI-55 G1/4-AG	10.01.06.03648
SPB2f 40 SI-55 G1/4-IG	10.01.06.03649
SPB2f 40 SI-55 G3/8-AG	10.01.06.03650
SPB2f 40 SI-55 G3/8-IG	10.01.06.03651
SPB2f 50 SI-55 G1/8-AG	10.01.06.03652
SPB2f 50 SI-55 G1/8-IG	10.01.06.03653
SPB2f 50 SI-55 G1/4-AG	10.01.06.03654
SPB2f 50 SI-55 G1/4-IG	10.01.06.03655
SPB2f 50 SI-55 G3/8-AG	10.01.06.03656
SPB2f 50 SI-55 G3/8-IG	10.01.06.03657
SPB2f 50 SI-55 G1/2-AG	10.01.06.03658
SPB2f 50 SI-55 G1/2-IG	10.01.06.03659

Dati di ordinazione Parti di ricambio Ventose a soffietto SPB2f (2,5 pieghe)

Tipo		Parti di ricambio		N. articolo
SPB2f	30	Ventosa a soffietto (tonda)	SPB2f 30 SI-55 SC080	10.01.06.03643
SPB2f	40	Ventosa a soffietto (tonda)	SPB2f 40 SI-55 SC080	10.01.06.03559
SPB2f	50	Ventosa a soffietto (tonda)	SPB2f 50 SI-55 SC090	10.01.06.03560

Ventose a soffietto SPB2f (2,5 pieghe)

Superficie di aspirazione (Ø) da 30 mm a 50 mm

Dati di ordinazione Parti di ricambio Ventose a soffietto SPB2f (2,5 pieghe)

Tipo	Parti di ricambio		N. articolo
SPB2f 30 SI-55 G1/8-AG	Schmalz-Connector	SC 080 G1/8-AG	10.01.06.03142
SPB2f 30 SI-55 G1/8-IG	Schmalz-Connector	SC 080 G1/8-IG	10.01.06.03270
SPB2f 30 SI-55 G1/4-AG	Schmalz-Connector	SC 080 G1/4-AG	10.01.06.03268
SPB2f 30 SI-55 G1/4-IG	Schmalz-Connector	SC 080 G1/4-IG	10.01.06.03271
SPB2f 30 SI-55 G3/8-AG	Schmalz-Connector	SC 080 G3/8-AG	10.01.06.02593
SPB2f 30 SI-55 G3/8-IG	Schmalz-Connector	SC 080 G3/8-IG	10.01.06.02594
SPB2f 40 SI-55 G1/8-AG	Schmalz-Connector	SC 080 G1/8-AG	10.01.06.03142
SPB2f 40 SI-55 G1/8-IG	Schmalz-Connector	SC 080 G1/8-IG	10.01.06.03270
SPB2f 40 SI-55 G1/4-AG	Schmalz-Connector	SC 080 G1/4-AG	10.01.06.03268
SPB2f 40 SI-55 G1/4-IG	Schmalz-Connector	SC 080 G1/4-IG	10.01.06.03271
SPB2f 40 SI-55 G3/8-AG	Schmalz-Connector	SC 080 G3/8-AG	10.01.06.02593
SPB2f 40 SI-55 G3/8-IG	Schmalz-Connector	SC 080 G3/8-IG	10.01.06.02594
SPB2f 50 SI-55 G1/8-AG	Schmalz-Connector	SC 090 G1/8-AG	10.01.06.03269
SPB2f 50 SI-55 G1/8-IG	Schmalz-Connector	SC 090 G1/8-IG	10.01.06.03272
SPB2f 50 SI-55 G1/4-AG	Schmalz-Connector	SC 090 G1/4-AG	10.01.06.02793
SPB2f 50 SI-55 G1/4-IG	Schmalz-Connector	SC 090 G1/4-IG	10.01.06.03273
SPB2f 50 SI-55 G3/8-AG	Schmalz-Connector	SC 090 G3/8-AG	10.01.06.02791
SPB2f 50 SI-55 G3/8-IG	Schmalz-Connector	SC 090 G3/8-IG	10.01.06.03274
SPB2f 50 SI-55 G1/2-AG	Schmalz-Connector	SC 090 G1/2-AG	10.01.06.02595
SPB2f 50 SI-55 G1/2-IG	Schmalz-Connector	SC 090 G1/2-IG	10.01.06.02596

Dati tecnici Ventose a soffietto SPB2f (2,5 pieghe)

Tipo		Potenza aspir. a -200 mbar [N]	Potenza aspir. a -400 mbar [N]	Potenza aspir. [N]*	Volume [cm³]
SPB2f	30	4,3	8,5	12,8	7,2
SPB2f	40	6,8	13,6	20,4	12,9
SPB2f	50	13,7	27,3	41,0	26,5

*I dati di aspirazione sono valori teorici a -0,6 bar di vuoto e superficie asciutta, piana e liscia del pezzo - vanno intesi come non comprendenti il fattore di sicurezza

Dati di costruzione Ventose a soffietto SPB2f (2,5 pieghe)

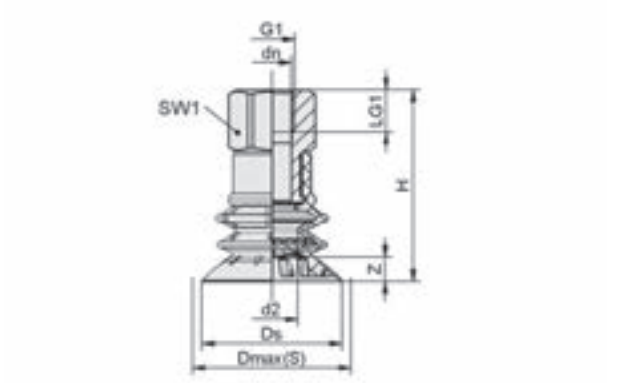

SPB2f IG

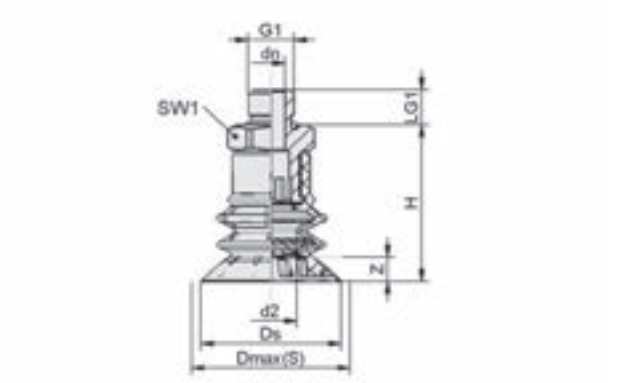

SPB2f AG

Ventose a soffietto SPB2f (2,5 pieghe)

Superficie di aspirazione (Ø) da 30 mm a 50 mm

Dati di costruzione Ventose a soffietto SPB2f (2,5 pieghe)

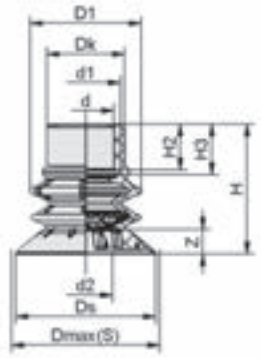

SPB2f

Tipo*	d2 [mm]	Dmax(S) [mm]**	dn [mm]	Ds [mm]	G1	H [mm]	LG1 [mm]	SW1 [mm]	Z (Corsa) [mm]
SPB2f 30 SI-55 G1/8-AG	7,2	32,0	4,0	30,0	G1/8"-AG	40	7,5	22	5
SPB2f 30 SI-55 G1/8-IG	7,2	32,0	8,6	30,0	G1/8"-IG	50	12,0	22	5
SPB2f 30 SI-55 G1/4-AG	7,2	32,0	8,0	30,0	G1/4"-AG	40	10,0	22	5
SPB2f 30 SI-55 G1/4-IG	7,2	32,0	11,0	30,0	G1/4"-IG	50	12,0	22	5
SPB2f 30 SI-55 G3/8-AG	7,2	32,0	10,3	30,0	G3/8"-AG	40	10,0	22	5
SPB2f 30 SI-55 G3/8-IG	7,2	32,0	11,0	30,0	G3/8"-IG	50	12,0	22	5
SPB2f 40 SI-55 G1/8-AG	15,3	42,0	4,0	39,7	G1/8"-AG	45	7,5	22	7
SPB2f 40 SI-55 G1/8-IG	15,3	42,0	8,6	39,7	G1/8"-IG	55	12,0	22	7
SPB2f 40 SI-55 G1/4-AG	15,3	42,0	8,0	39,7	G1/4"-AG	45	10,0	22	7
SPB2f 40 SI-55 G1/4-IG	15,3	42,0	11,0	39,7	G1/4"-IG	55	12,0	22	7
SPB2f 40 SI-55 G3/8-AG	15,3	42,0	10,3	39,7	G3/8"-AG	45	10,0	22	7
SPB2f 40 SI-55 G3/8-IG	15,3	42,0	11,0	39,7	G3/8"-IG	55	12,0	22	7
SPB2f 50 SI-55 G1/8-AG	21,0	52,0	4,0	49,7	G1/8"-AG	54	7,5	27	9
SPB2f 50 SI-55 G1/8-IG	21,0	52,0	8,6	49,7	G1/8"-IG	68	12,0	27	9
SPB2f 50 SI-55 G1/4-AG	21,0	52,0	8,0	49,7	G1/4"-AG	54	10,0	27	9
SPB2f 50 SI-55 G1/4-IG	21,0	52,0	11,4	49,7	G1/4"-IG	68	12,0	27	9
SPB2f 50 SI-55 G3/8-AG	21,0	52,0	10,3	49,7	G3/8"-AG	54	10,0	27	9
SPB2f 50 SI-55 G3/8-IG	21,0	52,0	15,0	49,7	G3/8"-IG	68	12,0	27	9
SPB2f 50 SI-55 G1/2-AG	21,0	52,0	15,0	49,7	G1/2"-AG	54	14,0	27	9
SPB2f 50 SI-55 G1/2-IG	21,0	52,0	15,0	49,7	G1/2"-IG	68	16,0	27	9

*Tolleranze ammesse per le parti in elastomero secondo DIN ISO 3302-1 M3
**Corrispondono alle dimensioni esterne della ventosa durante l'aspirazione

Tipo*		d [mm]	d1 [mm]	d2 [mm]	D1 [mm]	Dk [mm]	Dmax(S) [mm]**	Ds [mm]	H [mm]	H2 [mm]	H3 [mm]	Z (Corsa) [mm]
SPB2f	30	16,0	19,6	7,2	24,4	22,0	32,0	30,0	32,3	13,0	14,4	5
SPB2f	40	16,0	19,6	15,3	31,6	24,4	42,0	39,7	37,0	13,0	14,4	7
SPB2f	50	20,0	24,8	21,0	41,6	31,0	52,0	49,7	45,6	14,0	16,0	9

*Tolleranze ammesse per le parti in elastomero secondo DIN ISO 3302-1 M3
**Corrispondono alle dimensioni esterne della ventosa durante l'aspirazione

Ventose a soffietto SPB4f (4,5 pieghe)

Superficie di aspirazione (Ø) da 30 mm a 50 mm

PACKAGING

Idonei per applicazioni specifiche del settore



Ventose a soffietto SPB4f (4,5 pieghe)

Applicazione

- Ventosa a soffietto tonda con 4,5 pieghe per la movimentazione di sacchetti e altri imballaggi molto flessibili
- Presa e manipolazione operativamente sicure in particolare di sacchetti riempiti con materiali liquidi, solidi o in polvere e di imballaggi con scarso grado di riempimento
- Impiego in processi di imballaggio rapidi, soprattutto in abbinamento a robot Delta (case-packer e applicazioni Pick & Place)

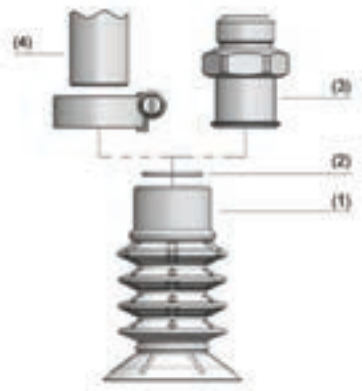

Design Ventose a soffietto SPB4f (4,5 pieghe)

Struttura

- Ventosa a soffietto SPB4f con 4,5 pieghe (1) con labbro di tenuta morbido e flessibile con lamelle di flusso segmentate ed elemento di stabilizzazione del sacchetto integrato
- Sezione di passaggio flessibile molto grande per portate elevate
- Soffietto rinforzato per una maggiore stabilità
- Montaggio mediante elemento di collegamento Schmalz SC (3); in alternativa mediante innesto diretto su tubo presente sulla macchina (4) e fissaggio tramite fascetta
- Tutti gli elementi di collegamento (SC) con filettatura esterna sono dotati di anello di tenuta integrato
- Filtro a innesto opzionale (2)



Ventose a soffietto SPB4f per la movimentazione di sacchetto

I nostri punti di forza...

- Materiale in silicone SI conforme ai requisiti FDA
- Elemento di stabilizzazione del sacchetto integrato
- Corpo base e soffietti rinforzati
- Diametro nominale grande
- Labbro di tenuta estremamente flessibile e adattabile

I vostri vantaggi...

- Possibilità di impiego diretto nel settore alimentare
- Stabilizzazione del sacchetto; non vengono aspirate nemmeno pellicole sottili e morbide
- Presa sicura in presenza di carichi trasversali elevati
- Portate elevate per tempi di ciclo più brevi
- Tenuta ottimale su sacchetti con accentuata presenza di grinze

Ventose a soffietto SPB4f (4,5 pieghe)

Superficie di aspirazione (Ø) da 30 mm a 50 mm

Codice modello Ventose a soffietto SPB4f (4,5 pieghe)

SPB4f	–	40	–	SI-55	–	G1/8-IG
1		2		3		4

1 – Denominazione in breve

Codice	Esecuzione
SPB4f	4,5 pieghe

2 – Superficie di aspirazione

Codice	Diametro in mm
30…50	ø 30 fino a 50

3 – Materiale

Codice	Materiale
SI-55	Silicone

4 – Attacco

Codice	Attacco
G1/8-AG	G1/8-AG (AG = maschio)
G1/8-IG	G1/8-IG (IG = femmina)
G1/4-AG	G1/4-AG
G1/4-IG	G1/4-IG
G3/8-AG	G3/8-AG
G3/8-IG	G3/8-IG
G1/2-AG	G1/2-AG
G1/2-IG	G1/2-IG

La ventosa SPB4f (parte in elastomero + elemento di collegamento) con elemento di stabilizzazione del sacchetto integrato viene fornita montata. Il prodotto è costituito da:

- Ventosa del tipo SPB4f – parte in elastomero, disponibile in diversi diametri
- Elemento di collegamento del tipo SC – disponibile con diverse filettature

Parti di ricambio disponibili: ventosa SPB4f, Schmalz-Connector
Accessori disponibili: filtro (filtro tondo), fascetta

Dati di ordinazione Ventose a soffietto SPB4f (4,5 pieghe)

Tipo	N. articolo
SPB4f 30 SI-55 G1/8-AG	10.01.06.03538
SPB4f 30 SI-55 G1/8-IG	10.01.06.03541
SPB4f 30 SI-55 G1/4-AG	10.01.06.03539
SPB4f 30 SI-55 G1/4-IG	10.01.06.03542
SPB4f 30 SI-55 G3/8-AG	10.01.06.03540
SPB4f 30 SI-55 G3/8-IG	10.01.06.03543
SPB4f 40 SI-55 G1/8-AG	10.01.06.03544
SPB4f 40 SI-55 G1/8-IG	10.01.06.03547
SPB4f 40 SI-55 G1/4-AG	10.01.06.03545
SPB4f 40 SI-55 G1/4-IG	10.01.06.03548
SPB4f 40 SI-55 G3/8-AG	10.01.06.03546
SPB4f 40 SI-55 G3/8-IG	10.01.06.03549
SPB4f 50 SI-55 G1/8-AG	10.01.06.03550
SPB4f 50 SI-55 G1/8-IG	10.01.06.03554
SPB4f 50 SI-55 G1/4-AG	10.01.06.03551
SPB4f 50 SI-55 G1/4-IG	10.01.06.03555
SPB4f 50 SI-55 G3/8-AG	10.01.06.03552
SPB4f 50 SI-55 G3/8-IG	10.01.06.03556
SPB4f 50 SI-55 G1/2-AG	10.01.06.03553
SPB4f 50 SI-55 G1/2-IG	10.01.06.03557

Ventose a soffietto SPB4f (4,5 pieghe)

Superficie di aspirazione (Ø) da 30 mm a 50 mm

Dati di ordinazione Parti di ricambio Ventose a soffietto SPB4f (4,5 pieghe)

Tipo		Parti di ricambio		N. articolo
SPB4f	30	Ventosa a soffietto (tonda)	SPB4f 30 SI-55 SC080	10.01.06.03264
SPB4f	40	Ventosa a soffietto (tonda)	SPB4f 40 SI-55 SC080	10.01.06.03265
SPB4f	50	Ventosa a soffietto (tonda)	SPB4f 50 SI-55 SC090	10.01.06.03266

Tipo	Parti di ricambio		N. articolo
SPB4f 30 SI-55 G1/8-AG	Schmalz-Connector	SC 080 G1/8-AG	10.01.06.03142
SPB4f 30 SI-55 G1/8-IG	Schmalz-Connector	SC 080 G1/8-IG	10.01.06.03270
SPB4f 30 SI-55 G1/4-AG	Schmalz-Connector	SC 080 G1/4-AG	10.01.06.03268
SPB4f 30 SI-55 G1/4-IG	Schmalz-Connector	SC 080 G1/4-IG	10.01.06.03271
SPB4f 30 SI-55 G3/8-AG	Schmalz-Connector	SC 080 G3/8-AG	10.01.06.02593
SPB4f 30 SI-55 G3/8-IG	Schmalz-Connector	SC 080 G3/8-IG	10.01.06.02594
SPB4f 40 SI-55 G1/8-AG	Schmalz-Connector	SC 080 G1/8-AG	10.01.06.03142
SPB4f 40 SI-55 G1/8-IG	Schmalz-Connector	SC 080 G1/8-IG	10.01.06.03270
SPB4f 40 SI-55 G1/4-AG	Schmalz-Connector	SC 080 G1/4-AG	10.01.06.03268
SPB4f 40 SI-55 G1/4-IG	Schmalz-Connector	SC 080 G1/4-IG	10.01.06.03271
SPB4f 40 SI-55 G3/8-AG	Schmalz-Connector	SC 080 G3/8-AG	10.01.06.02593
SPB4f 40 SI-55 G3/8-IG	Schmalz-Connector	SC 080 G3/8-IG	10.01.06.02594
SPB4f 50 SI-55 G1/8-AG	Schmalz-Connector	SC 090 G1/8-AG	10.01.06.03269
SPB4f 50 SI-55 G1/8-IG	Schmalz-Connector	SC 090 G1/8-IG	10.01.06.03272
SPB4f 50 SI-55 G1/4-AG	Schmalz-Connector	SC 090 G1/4-AG	10.01.06.02793
SPB4f 50 SI-55 G1/4-IG	Schmalz-Connector	SC 090 G1/4-IG	10.01.06.03273
SPB4f 50 SI-55 G3/8-AG	Schmalz-Connector	SC 090 G3/8-AG	10.01.06.02791
SPB4f 50 SI-55 G3/8-IG	Schmalz-Connector	SC 090 G3/8-IG	10.01.06.03274
SPB4f 50 SI-55 G1/2-AG	Schmalz-Connector	SC 090 G1/2-AG	10.01.06.02595
SPB4f 50 SI-55 G1/2-IG	Schmalz-Connector	SC 090 G1/2-IG	10.01.06.02596

Dati di ordinazione Accessori Ventose a soffietto SPB4f (4,5 pieghe)

Tipo		Accessori		N. articolo
SPB4f	30	Filtro tondo	SIEB 17x0.8 MS-A2 103 0.103/0.07	10.07.01.00320
SPB4f	40	Filtro tondo	SIEB 17x0.8 MS-A2 103 0.103/0.07	10.07.01.00320
SPB4f	50	Filtro tondo	SIEB 19.5x1 MS-A2 103	10.07.01.00321

Tipo		Accessori		N. articolo
SPB4f	30	Fascetta	SSB 16-27 ST-VZ	10.07.10.00002
SPB4f	40	Fascetta	SSB 16-27 ST-VZ	10.07.10.00002
SPB4f	50	Fascetta	SSB 20-32 ST-VZ	10.07.10.00003

Dati tecnici Ventose a soffietto SPB4f (4,5 pieghe)

Tipo		Potenza aspir. a -200 mbar [N]	Potenza aspir. a -400 mbar [N]	Potenza aspir. [N]*	Volume [cm³]
SPB4f	30	4,3	8,5	12,80	6,0
SPB4f	40	6,8	13,6	20,40	15,2
SPB4f	50	13,7	27,3	41,00	33,2

*I dati di aspirazione sono valori teorici a -0,6 bar di vuoto e superficie asciutta, piana e liscia del pezzo - vanno intesi come non comprendenti il fattore di sicurezza

Ventose a soffietto SPB4f (4,5 pieghe)

Superficie di aspirazione (Ø) da 30 mm a 50 mm

Dati di costruzione Ventose a soffietto SPB4f (4,5 pieghe)

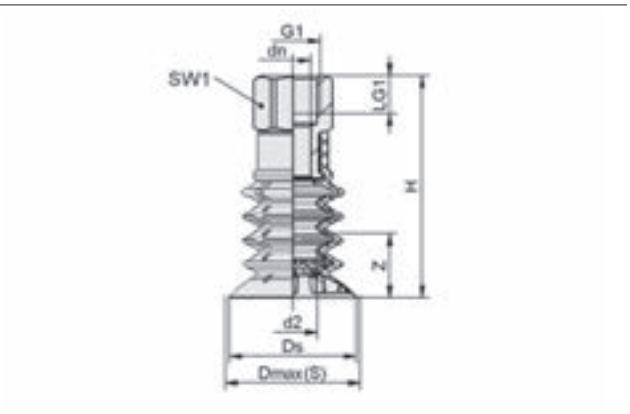

SPB4f IG

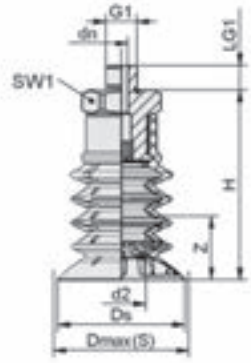

SPB4f AG

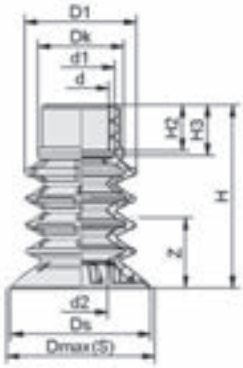

SPB4f

Tipo*	dn [mm]	d2 [mm]	Dmax(S) [mm]**	Ds [mm]	G1	H [mm]	LG1 [mm]	SW1 [mm]	Z (Corsa) [mm]
SPB4f 30 SI-55 G1/8-AG	4,0	12,3	32,0	30,7	G1/8"-AG	47,5	7,5	22	10
SPB4f 30 SI-55 G1/8-IG	8,6	12,3	32,0	30,7	G1/8"-IG	57,5	12,0	22	10
SPB4f 30 SI-55 G1/4-AG	8,0	12,3	32,0	30,7	G1/4"-AG	47,5	10,0	22	10
SPB4f 30 SI-55 G1/4-IG	11,0	12,3	32,0	30,7	G1/4"-IG	57,5	12,0	22	10
SPB4f 30 SI-55 G3/8-AG	10,3	12,3	32,0	30,7	G3/8"-AG	47,5	10,0	22	10
SPB4f 30 SI-55 G3/8-IG	11,0	12,3	32,0	30,7	G3/8"-IG	57,5	12,0	22	10
SPB4f 40 SI-55 G1/8-AG	4,0	15,3	42,0	39,7	G1/8"-AG	59,5	7,5	22	20
SPB4f 40 SI-55 G1/8-IG	8,6	15,3	42,0	39,7	G1/8"-IG	69,5	12,0	22	20
SPB4f 40 SI-55 G1/4-AG	8,0	15,3	42,0	39,7	G1/4"-AG	59,5	10,0	22	20
SPB4f 40 SI-55 G1/4-IG	11,0	15,3	42,0	39,7	G1/4"-IG	69,5	12,0	22	20
SPB4f 40 SI-55 G3/8-AG	10,3	15,3	42,0	39,7	G3/8"-AG	59,5	10,0	22	20
SPB4f 40 SI-55 G3/8-IG	11,0	15,3	42,0	39,7	G3/8"-IG	69,5	12,0	22	20
SPB4f 50 SI-55 G1/8-AG	4,0	21,0	52,0	49,7	G1/8"-AG	72,5	7,5	27	26
SPB4f 50 SI-55 G1/8-IG	8,6	21,0	52,0	49,7	G1/8"-IG	86,5	12,0	27	26

Ventose a soffietto SPB4f (4,5 pieghe)

Superficie di aspirazione (Ø) da 30 mm a 50 mm

Dati di costruzione Ventose a soffietto SPB4f (4,5 pieghe)

Tipo*	dn [mm]	d2 [mm]	Dmax(S) [mm]**	Ds [mm]	G1	H [mm]	LG1 [mm]	SW1 [mm]	Z (Corsa) [mm]
SPB4f 50 SI-55 G1/4-AG	8,0	21,0	52,0	49,7	G1/4"-AG	72,5	10,0	27	26
SPB4f 50 SI-55 G1/4-IG	11,4	21,0	52,0	49,7	G1/4"-IG	86,5	12,0	27	26
SPB4f 50 SI-55 G3/8-AG	10,3	21,0	52,0	49,7	G3/8"-AG	72,5	10,0	27	26
SPB4f 50 SI-55 G3/8-IG	15,0	21,0	52,0	49,7	G3/8"-IG	86,5	12,0	27	26
SPB4f 50 SI-55 G1/2-AG	15,0	21,0	52,0	49,7	G1/2"-AG	72,5	14,0	27	26
SPB4f 50 SI-55 G1/2-IG	15,0	21,0	52,0	49,7	G1/2"-IG	86,5	16,0	27	26

*Tolleranze ammesse per le parti in elastomero secondo DIN ISO 3302-1 M3
**Corrispondono alle dimensioni esterne della ventosa durante l'aspirazione

Tipo*		d [mm]	d1 [mm]	d2 [mm]	D1 [mm]	Dk [mm]	Dmax(S) [mm]**	Ds [mm]	H [mm]	H2 [mm]	H3 [mm]	Z (Corsa) [mm]
SPB4f	30	16,0	19,6	12,3	22,4	24,4	32	30,7	40,0	13,0	14,4	10
SPB4f	40	16,0	19,6	15,3	31,6	24,4	42	39,7	52,0	13,0	14,4	20
SPB4f	50	20,0	24,8	21,0	41,6	31,0	52	49,7	65,0	14,0	16,0	26

*Tolleranze ammesse per le parti in elastomero secondo DIN ISO 3302-1 M3
**Corrispondono alle dimensioni esterne della ventosa durante l'aspirazione

Ventose a soffietto FGA PVC (1,5 pieghe)

Superficie di aspirazione (Ø) da 13 mm a 22 mm

PACKAGING

Idonei per applicazioni specifiche del settore



Ventose a soffietto FGA PVC (1,5 pieghe)

Applicazione

- Ventosa a soffietto tonda con 1,5 pieghe per la movimentazione di pezzi sensibili grazie all'ammortizzamento dovuto alle pieghe e al labbro di tenuta morbido
- Impiego nell'industria dell'imballaggio, il raddrizzamento scatoloni e per la movimentazione di pezzi cedevoli e imballaggi instabili
- Compiti di movimentazione nei processi di lavaggio con acqua clorata e lavaggio di sacchetti

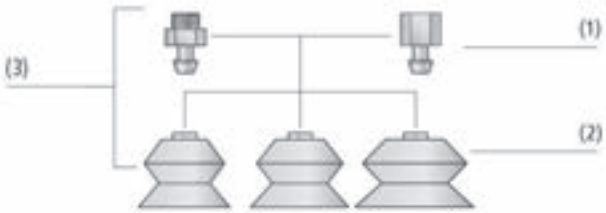

Design Ventose a soffietto FGA PVC (1,5 pieghe)

Struttura

- Ventosa robusta e resistente FGA (2) con 1,5 pieghe e labbro di tenuta semplice
- Forma molto versatile e materiale morbido e flessibile
- Grande diametro interno efficace
- Ventosa di ricambio e nippli (1) sono abbinabili liberamente all´interno di una famiglia di nippli (3)



Ventose a soffietto per FGA PVC per la movimentazione di pezzi flessibili

I nostri punti di forza...

- 1,5 pieghe
- Grande diametro efficace
- Labbro di tenuta morbido e flessibile e piega inferiore
- Elevata rigidezza della piega superiore

I vostri vantaggi...

- Ammortizzamento ottimale durante la posa sul pezzo
- Elevato potere di aspirazione
- Ottimo adeguamento alle superfici arcuate o ai pezzi non piani
- Elevata stabilità nelle accelerazioni orizzontali

Ventose a soffietto FGA PVC (1,5 pieghe)

Superficie di aspirazione (Ø) da 13 mm a 22 mm

Codice modello Ventose a soffietto FGA PVC (1,5 pieghe)

FGA	–	13	–	PVC-50	–	N016
1		2		3		4

1 – Denominazione in breve

Codice	Esecuzione
FGA	1,5 pieghe

2 – Superficie di aspirazione

Codice	Diametro in mm
13…22	ø 13 fino a 22

3 – Materiale

Codice	Materiale
PVC-50	Polivinilcloride

4 – Attacco

Codice	Attacco
N016	N016
N056	N056

La ventosa FGA PVC (parte in elastomero) viene fornita come pezzo singolo.
Per ottenere una ventosa completa (parte in elastomero + nipplo di connessione) sono necessari i seguenti passi di ordinazione:

- Ventosa del tipo FGA PVC – parte in elastomero, disponibile in diversi diametri
- Nipplo di connessione del tipo SA-NIP – disponibile con diverse filettature

Dati di ordinazione Ventose a soffietto FGA PVC (1,5 pieghe)

Tipo*	N. articolo
FGA 13 PVC-50 N016	10.01.06.01549
FGA 19 PVC-50 N056	10.01.06.01975
FGA 22 PVC-50 N016	10.01.06.01947

*Altri dati materiale all'inizio del capitolo „Ventose a vuoto"

Dati di ordinazione Accessori Ventose a soffietto FGA PVC (1,5 pieghe)

Tipo		Accessori	M5-AG	G1/8-AG	G1/8-IG
FGA	13	Nipplo di collegamento ventosa	10.01.06.00123	10.01.06.05735	10.01.06.05731
FGA	19	Nipplo di collegamento ventosa	10.01.06.03080	10.01.06.03571	10.01.06.03572
FGA	22	Nipplo di collegamento ventosa	10.01.06.00123	10.01.06.05735	10.01.06.05731

Dati tecnici Ventose a soffietto FGA PVC (1,5 pieghe)

Tipo	Potenza aspir. [N]*	Forza rottura [N]	Volume [cm³]	Raggio del pezzo min. (convesso) [mm]	Diametro interno del tubo d [mm]**
FGA 13 PVC-50 N016	1,7	6	0,7	10	4
FGA 19 PVC-50 N056	5,9	10	2,1	20	4
FGA 22 PVC-50 N016	5,3	16	2,3	20	4

*I dati di aspirazione sono valori teorici a -0,6 bar di vuoto e superficie asciutta, piana e liscia del pezzo - vanno intesi come non comprendenti il fattore di sicurezza
**Il diametro del tubo flessibile consigliato si riferisce a una lunghezza tubo di ca. 2 m

Ventose a soffietto FGA PVC (1,5 pieghe)

Superficie di aspirazione (Ø) da 13 mm a 22 mm

Dati di costruzione Ventose a soffietto FGA PVC (1,5 pieghe)

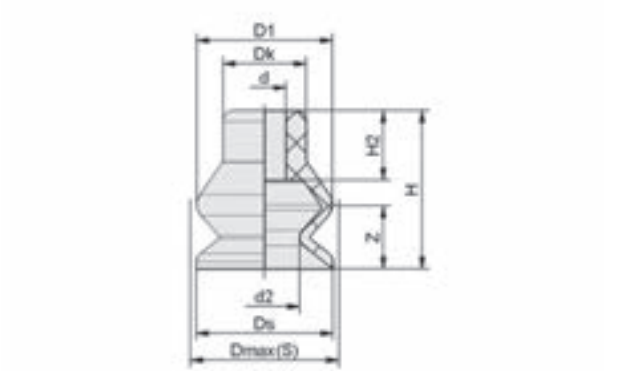

FGA 13 PVC-50

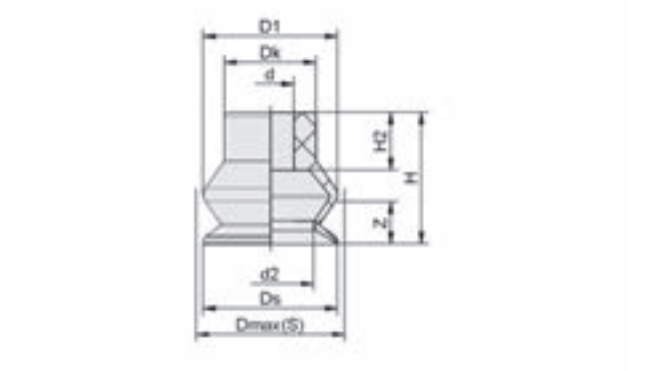

FGA 19 PVC-50

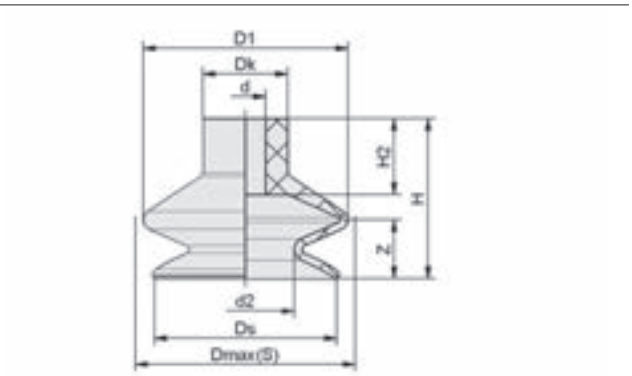

FGA 22 PVC-50

Tipo*	D1 [mm]	d [mm]	d2 [mm]	Dk [mm]	Dmax(S) [mm]**	Ds [mm]	H [mm]	H2 [mm]	Z (Corsa) [mm]
FGA 13 PVC-50 N016	12,8	4,0	6,6	7,9	15	12,9	15,0	6,6	6
FGA 19 PVC-50 N056	19,0	6,6	12,2	13,0	22	19,0	18,7	8,2	6
FGA 22 PVC-50 N016	24,2	4,8	11,5	10,0	25	21,5	19,0	9,0	7

*Tolleranze ammesse per le parti in elastomero secondo DIN ISO 3302-1 M3
**Corrispondono alle dimensioni esterne della ventosa durante l'aspirazione

Ventose a soffietto FG PVC (2,5 pieghe)

Superficie di aspirazione (Ø) da 18 mm a 50 mm

PACKAGING

Idonei per applicazioni specifiche del settore



Ventose a soffietto FG PVC (2,5 pieghe)

Applicazione

- Ventosa a soffietto tonda con 2,5 pieghe per la movimentazione di pezzi estremamente sensibili grazie all'ammortizzamento dovuto alle pieghe e al labbro di tenuta morbido
- Impiego nell'industria dell'imballaggio, il raddrizzamento scatoloni e per la movimentazione di pezzi cedevoli e imballaggi instabili
- Compiti di movimentazione nei processi di lavaggio con acqua clorata e lavaggio di sacchetti

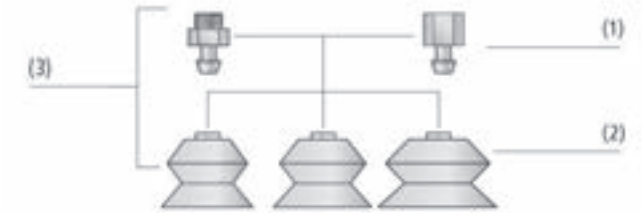

Design Ventose a soffietto FG PVC (2,5 pieghe)

Struttura

- Ventosa robusta e resistente FG (2) con 2,5 pieghe e labbro di tenuta semplice
- Forma molto versatile e materiale morbido e flessibile
- Grande diametro interno efficace
- Ventosa di ricambio e nipplo (1) sono abbinabili liberamente all´interno di una famiglia di nippli (3)



Ventose a soffietto FG PVC per la movimentazione di piccoli cartonaggi

I nostri punti di forza...

- 2,5 pieghe
- Grande diametro efficace
- Labbro di tenuta morbido e flessibile
- Materiale PVC resistente

I vostri vantaggi...

- Ammortizzamento ottimale durante la posa sui pezzi
- Elevato potere di aspirazione
- Ottimo adeguamento alle superfici arcuate o ai pezzi non piani
- Lunga durata; impiego per esigenze di conformità FDA/BfR

Ventose a soffietto FG PVC (2,5 pieghe)

Superficie di aspirazione (Ø) da 18 mm a 50 mm

Codice modello Ventose a soffietto FG PVC (2,5 pieghe)

FG	–	32	–	PVC-50	–	N058
1		2		3		4

1 – Denominazione in breve

Codice	Esecuzione
FG	2,5 pieghe

2 – Superficie di aspirazione

Codice	Diametro in mm
18…50	ø 18 fino a 50

3 – Materiale

Codice	Materiale
PVC-50	Polivinilcloride

4 – Attacco

Codice	Attacco
N016	N016
N033	N033
N057	N057
N058	N058

La ventosa FG PVC (parte in elastomero) viene fornita come pezzo singolo.
Per ottenere una ventosa completa (parte in elastomero + nipplo di connessione) sono necessari i seguenti passi di ordinazione:

- Ventosa del tipo FG PVC – parte in elastomero, disponibile in diversi diametri
- Nipplo di connessione del tipo SA-NIP– disponibile con diverse filettature

Dati di ordinazione Ventose a soffietto FG PVC (2,5 pieghe)

Tipo*	N. articolo
FG 18 PVC-50 N016	10.01.06.01941
FG 23 PVC-50 N057	10.01.06.01942
FG 32 PVC-50 N058	10.01.06.01943
FG 40 PVC-50 N033	10.01.06.02468
FG 50 PVC-50 N033	10.01.06.02469

*Altri dati materiale all'inizio del capitolo „Ventose a vuoto"

Dati di ordinazione Accessori Ventose a soffietto FG PVC (2,5 pieghe)

Tipo		Accessori	M5-AG	G1/8-AG	G1/8-IG	G1/4-AG	G1/4-IG
FG	18	Nipplo di collegamento ventosa	10.01.06.00123	10.01.06.05735	10.01.06.05731	-	-
FG	23	Nipplo di collegamento ventosa	-	10.01.06.03573	10.01.06.03574	-	-
FG	32	Nipplo di collegamento ventosa	-	10.01.06.02249	-	-	-
FG	40	Nipplo di collegamento ventosa	-	-	-	10.01.01.00818	10.01.01.00817
FG	50	Nipplo di collegamento ventosa	-	-	-	10.01.01.00818	10.01.01.00817

Ventose a soffietto FG PVC (2,5 pieghe)

Superficie di aspirazione (Ø) da 18 mm a 50 mm

Dati tecnici Ventose a soffietto FG PVC (2,5 pieghe)

Tipo	Forza rottura [N]	Potenza aspir. [N]*	Volume [cm³]	Raggio del pezzo min. (convesso) [mm]	Diametro interno del tubo d [mm]	Famiglia raccordo**
FG 18 PVC-50 N016	8	3,2	2,0	15	4	N 016
FG 23 PVC-50 N057	15	6,6	3,9	20	4	N 057
FG 32 PVC-50 N058	24	13,9	9,0	30	6	N 058
FG 40 PVC-50 N033	56	21,7	15,3	60	6	N 033
FG 50 PVC-50 N033	68	36,6	28,4	75	6	N 033

*I dati di aspirazione sono valori teorici a -0,6 bar di vuoto e superficie asciutta, piana e liscia del pezzo - vanno intesi come non comprendenti il fattore di sicurezza
**Il diametro del tubo flessibile consigliato si riferisce a una lunghezza tubo di ca. 2 m

Dati di costruzione Ventose a soffietto FG PVC (2,5 pieghe)

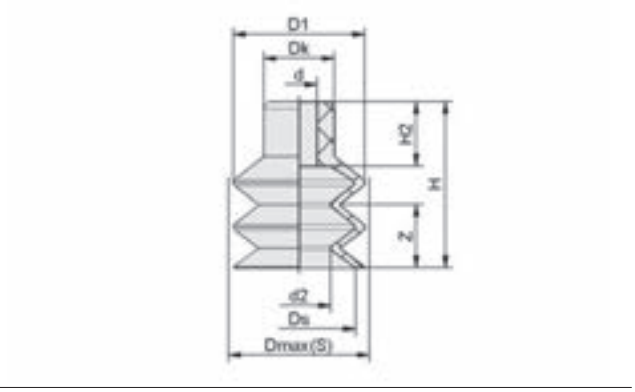

FG 18 PVC-50

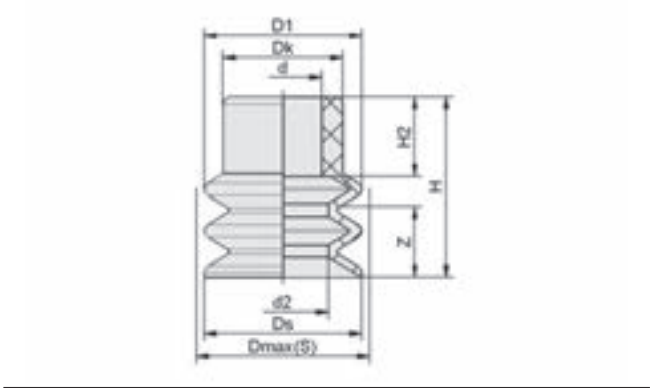

FG 23 PVC-50

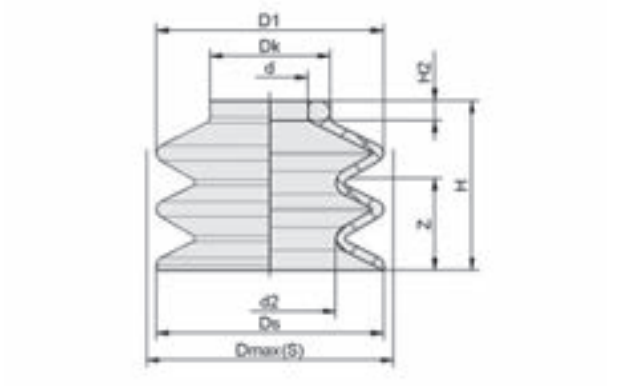

FG 32 PVC-50

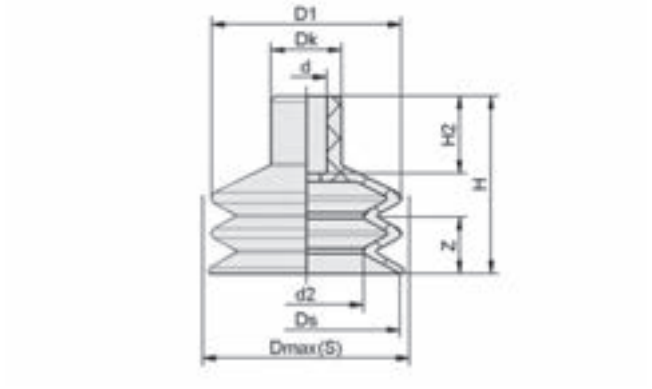

FG 40, 50 PVC-50

Tipo*	D1 [mm]	d [mm]	d2 [mm]	Dk [mm]	Dmax(S) [mm]**	Ds [mm]	H [mm]	H2 [mm]	Z (Corsa) [mm]
FG 18 PVC-50 N016	18,6	5,0	8,9	10	20,0	16,0	23,5	9,2	9
FG 23 PVC-50 N057	22,3	11,0	12,9	17	25,0	22,3	25,5	11,3	10
FG 32 PVC-50 N058	32,2	10,7	18,6	17	33,5	32,2	24,0	2,8	15
FG 40 PVC-50 N033	40,4	10,8	23,4	19	44,0	40,0	41,7	20,7	11
FG 50 PVC-50 N033	50,5	10,8	30,4	19	54,0	50,0	47,2	20,7	16

*Tolleranze ammesse per le parti in elastomero secondo DIN ISO 3302-1 M3
**Corrispondono alle dimensioni esterne della ventosa durante l'aspirazione

Ventose per cioccolatini SPG

Superficie di aspirazione (Ø) 33 mm

PACKAGING

Idonei per applicazioni specifiche del settore



Ventose per cioccolatini SPG

Applicazione

- Ventose a campana per la movimentazione veloce e il confezionamento di cioccolatini con robot picker
- Movimentazione diretta di cioccolatini tondi, ovali o angolari
- Movimentazione di prodotti di pasticceria con superficie strutturata o decorazione in rilievo
- L'utilizzo del silicone conforme ai requisiti FDA consente il contatto diretto con gli alimenti
- Movimentazione di cioccolatini tondi con max. diametro di 35 mm e cioccolatini ovali/angolari con diagonale max. di 30 mm

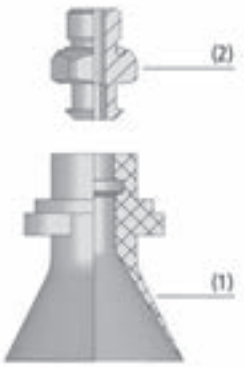

Design Ventose per cioccolatini SPG

Struttura

- Ventosa (1) con labbro di tenuta estremamente sottile e morbido e forma conica
- Forma del labbro di tenuta ottimizzata per la movimentazione di pezzi strutturati
- Utilizzo di elementi di collegamento (2) inseribile a una parte G1/8"-AG e -IG per una rapida sostituzione della ventosa
- Elemento di collegamento con filettatura esterna con guarnizione integrata



Ventose per praline di cioccolato SPG per la movimentazione di praline di cioccolato

I nostri punti di forza...

- Labbro di tenuta estremamente sottile
- Forma conica del labbro di tenuta
- Grande portata nominale
- Ventosa in silicone conforme ai requisiti FDA

I vostri vantaggi...

- Ottima tenuta anche su cioccolatini decorati
- La ventosa circonda anche i cioccolatini angolari; massima dinamica
- Compensazione delle perdite con cioccolatini molto strutturati
- Adatta al contatto diretto con gli alimenti

Ventose per cioccolatini SPG

Superficie di aspirazione (Ø) 33 mm

Codice modello Ventose per cioccolatini SPG

SPG	–	33	–	SI-45	–	SC040
1		2		3		4

1 – Denominazione in breve

Codice	Esecuzione
SPG	A compana

2 – Superficie di aspirazione

Codice	Diametro in mm
33	ø 33

3 – Materiale

Codice	Materiale
SI-45	Silicone
SI-HD	Silicone

4 – Attacco

Codice	Attacco
SC040	SC040

La ventosa per cioccolatini SPG (parte in elastomero) viene fornita come pezzo singolo.
Per ottenere una ventosa completa (parte in elastomero + elemento di collegamento) sono necessari i seguenti passi di ordinazione:

- Ventosa del tipo SPG – parte in elastomero, disponibile in diversi diametri
- Elemento di collegamento del tipo SC – disponibile con diverse filettature

Dati di ordinazione Ventose per cioccolatini SPG

Tipo*	N. articolo
SPG 33 SI-45 SC040	10.01.19.00002
SPG 33 SI-HD SC040	10.01.19.00165

*Altri dati materiale all'inizio del capitolo „Ventose a vuoto"

Dati di ordinazione Accessori Ventose per cioccolatini SPG

SC 040 G1/8-AG	SC 040 G1/8-IG
10.01.06.02490	10.01.06.02482

Dati tecnici Ventose per cioccolatini SPG

Tipo	Volume [cm³]	Diametro interno del tubo d [mm]*	Famiglia raccordo
SPG 33 SI-45 SC040	8,1	4	SC 040
SPG 33 SI-HD SC040	8,1	4	SC 040

*La capacità di aspirazione ed il vuoto di lavoro dipendono da la geometria e il stato della superficie di pralini; vuoto di lavoro di -150 mbar è raccomandato

Ventose per cioccolatini SPG

Superficie di aspirazione (Ø) 33 mm

Dati di costruzione Ventose per cioccolatini SPG

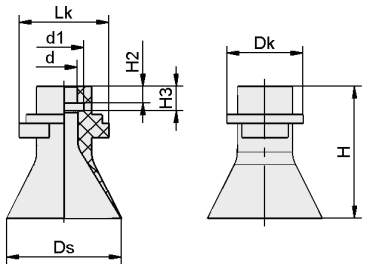

SPG

Tipo*	d [mm]	d1 [mm]	Dk [mm]	Ds [mm]	H [mm]	H2 [mm]	H3 [mm]	Lk [mm]
SPG 33 SI-45 SC040	7,3	11	21,5	32,1	38	4,8	7	25,5
SPG 33 SI-HD SC040	7,3	11	21,5	32,1	38	4,8	7	25,5

*Tolleranze ammesse per le parti in elastomero secondo DIN ISO 3302-1 M3

Ventose piatte SGPN

Superficie di aspirazione (Ø) da 15 mm a 40 mm



Idonei per applicazioni specifiche del settore



Ventose piatte SGPN

Applicazione

- Ventosa piatta e tonda per la movimentazione di piallaccio, wafer e celle solari
- Manipolazione di diversi materiali d'imballagio (pellicola in plastica, carta e blister imballaggi)
- Movimentazione delicata di pellicola e della carta par labbro di tenuta piatto e abbondante con appoggio interno

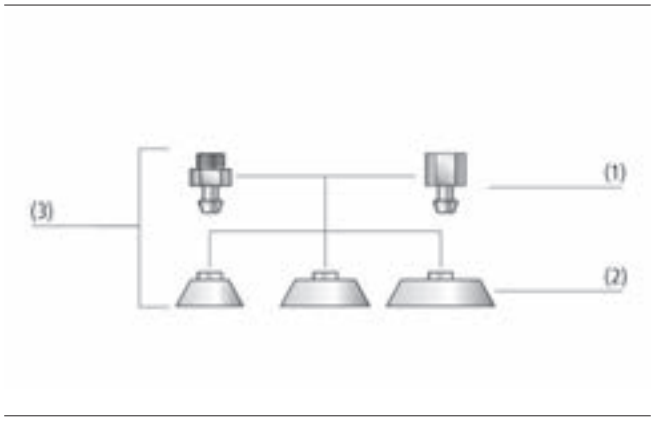

Design Ventose piatte SGPN

Struttura

- Ventosa robusta e resistente SGPN (3) con labbro di tenuta semplice, costituita da ventosa SGP (2) e nipplo di connessione (1)
- Ventosa inserita sul nipplo
- Ventosa di ricambio e nipplo sono abbinabili liberamente all´interno di una famiglia di nippli

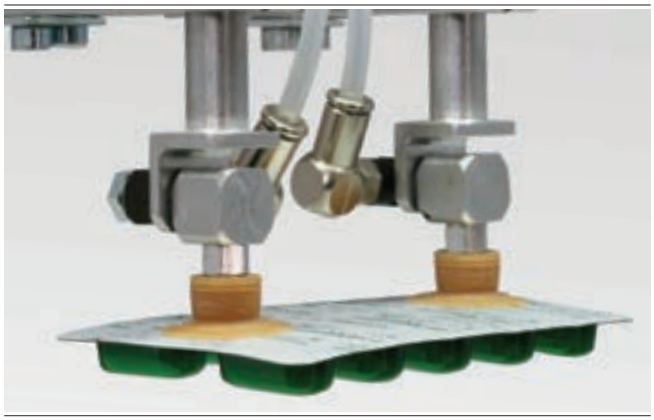

Ventose piatte SGPN per la movimentazione di blister imballaggi

I nostri punti di forza...

- Labbro di tenuta piatto e abbondante con appoggio interno
- Materiale: caucciù naturale con 40 Shore A
- Materiale: silicone Si con 50 Shore A
- Materiale: HT1

I vostri vantaggi...

- Nessun "serraggio" nella ventosa, adatta anche per pezzi sottili come pellicola, carta e celle solari
- Nessuna piega durante l'aspirazione della pellicola e della carta
- Resistente all'ozono, ai raggi UV e al calore
- La ventosa non lascia impronte visibili sul pezzo

Ventose piatte SGPN

Superficie di aspirazione (Ø) da 15 mm a 40 mm

Codice modello Ventose piatte SGPN

SGPN	–	20	–	SI-50	–	M5-AG
1		2		3		4

1 – Denominazione in breve

Codice	Esecuzione
SGPN	Piatto

2 – Superficie di aspirazione

Codice	Diametro in mm
15…40	ø 15 fino a 40

3 – Materiale

Codice	Materiale
FPM-65	Caucciù al fluoro
HT1-60	Materiale a temperatura elevata
NK-40	Caucciù naturale
SI-50	Silicone

4 – Attacco

Codice	Attacco
M5-AG	M5-AG (AG = maschio)
G1/8-AG	G1/8-AG
G1/8-IG	G1/8-IG (IG = femmina)
G1/4-AG	G1/4-AG
G1/4-IG	G1/4-IG

La ventosa SGPN (parte in elastomero + nipplo di connessione) viene fornita non montata. La fornitura è costituita da:
- Ventosa del tipo SGP – parte in elastomero, disponibile in diversi diametri e materiali
- Nipplo di connessione del tipo SA-NIP – disponibile con diverse filettature

Parti di ricambio disponibili: ventosa SGP, nipplo di connessione SA-NIP

Dati di ordinazione Ventose piatte SGPN

Tipo			Materiale aspiratore con ShA: *			
			FPM-65	HT1-60	NK-40	SI-50
SGPN	15	M5-AG	-	10.01.01.12396	10.01.01.11977	10.01.01.11980
SGPN	15	G1/8-AG	10.01.01.12921	10.01.01.12397	10.01.01.10315	10.01.01.11981
SGPN	15	G1/8-IG	10.01.01.13047	10.01.01.12398	10.01.01.10181	10.01.01.11982
SGPN	20	M5-AG	-	-	10.01.01.11978	10.01.01.11983
SGPN	20	G1/8-AG	10.01.01.12922	-	10.01.01.10316	10.01.01.11984
SGPN	20	G1/8-IG	10.01.01.13048	-	10.01.01.10180	10.01.01.11985
SGPN	24	M5-AG	-	10.01.01.12403	10.01.01.11979	10.01.01.11986
SGPN	24	G1/8-AG	-	10.01.01.12404	10.01.01.10317	10.01.01.11987
SGPN	24	G1/8-IG	-	10.01.01.12405	10.01.01.10182	10.01.01.11988
SGPN	30	G1/4-AG	-	10.01.01.12399	10.01.01.00791	10.01.01.11989
SGPN	30	G1/4-IG	-	10.01.01.12400	10.01.01.00790	10.01.01.11990
SGPN	34	G1/4-AG	10.01.01.12920	-	10.01.01.10831	-
SGPN	34	G1/4-IG	10.01.01.13046	-	10.01.01.10830	-
SGPN	35	G1/4-AG	-	10.01.01.12848	10.01.01.00793	10.01.01.12785
SGPN	35	G1/4-IG	-	10.01.01.12849	10.01.01.00792	10.01.01.12787
SGPN	40	G1/8-AG	-	10.01.01.12847	10.01.01.11739	10.01.01.12773
SGPN	40	G1/4-AG	-	10.01.01.12845	10.01.01.00795	10.01.01.12775
SGPN	40	G1/4-IG	-	10.01.01.12846	10.01.01.00794	10.01.01.12774

*Altri dati materiale all'inizio del capitolo „Ventose a vuoto"

Ventose piatte SGPN

Superficie di aspirazione (Ø) da 15 mm a 40 mm

Dati di ordinazione Parti di ricambio Ventose piatte SGPN

Tipo		Materiale aspiratore con ShA: *			
		FPM-65	HT1-60	NK-40	SI-50
SGP	15	10.01.01.12908	10.01.01.12394	10.01.01.10318	10.01.01.10574
SGP	20	10.01.01.12909	-	10.01.01.10319	10.01.01.11571
SGP	24	-	10.01.01.12402	10.01.01.10320	10.01.01.10577
SGP	30	-	10.01.01.12395	10.01.01.00787	10.01.01.01064
SGP	34	10.01.01.12919	-	10.01.01.10829	-
SGP	35	-	10.01.01.12811	10.01.01.00788	10.01.01.12784
SGP	40	-	10.01.01.12812	10.01.01.00789	10.01.01.12772

*Altri dati materiale all'inizio del capitolo „Ventose a vuoto"

Tipo			Parti di ricambio		N. articolo
SGPN	15	M5-AG	Nipplo di collegamento ventosa	SA-NIP N016 M5-AG DN250	10.01.06.00123
SGPN	15	G1/8-AG	Nipplo di collegamento ventosa	SA-NIP N016 G1/8-AG DN350	10.01.06.05735
SGPN	15	G1/8-IG	Nipplo di collegamento ventosa	SA-NIP N016 G1/8-IG DN350	10.01.06.05731
SGPN	20	M5-AG	Nipplo di collegamento ventosa	SA-NIP N016 M5-AG DN250	10.01.06.00123
SGPN	20	G1/8-AG	Nipplo di collegamento ventosa	SA-NIP N016 G1/8-AG DN350	10.01.06.05735
SGPN	20	G1/8-IG	Nipplo di collegamento ventosa	SA-NIP N016 G1/8-IG DN350	10.01.06.05731
SGPN	24	M5-AG	Nipplo di collegamento ventosa	SA-NIP N016 M5-AG DN250	10.01.06.00123
SGPN	24	G1/8-AG	Nipplo di collegamento ventosa	SA-NIP N016 G1/8-AG DN350	10.01.06.05735
SGPN	24	G1/8-IG	Nipplo di collegamento ventosa	SA-NIP N016 G1/8-IG DN350	10.01.06.05731
SGPN	30	G1/4-AG	Nipplo di collegamento ventosa	SA-NIP N033 G1/4-AG DN550	10.01.01.00818
SGPN	30	G1/4-IG	Nipplo di collegamento ventosa	SA-NIP N033 G1/4-IG DN550	10.01.01.00817
SGPN	34	G1/4-AG	Nipplo di collegamento ventosa	SA-NIP N033 G1/4-AG DN550	10.01.01.00818
SGPN	34	G1/4-IG	Nipplo di collegamento ventosa	SA-NIP N033 G1/4-IG DN550	10.01.01.00817
SGPN	35	G1/4-AG	Nipplo di collegamento ventosa	SA-NIP N034 G1/4-AG DN550	10.01.01.00820
SGPN	35	G1/4-IG	Nipplo di collegamento ventosa	SA-NIP N034 G1/4-IG DN550	10.01.01.00819
SGPN	40	G1/8-AG	Nipplo di collegamento ventosa	SA-NIP N035 G1/8-AG DN500	10.01.01.11738
SGPN	40	G1/4-AG	Nipplo di collegamento ventosa	SA-NIP N035 G1/4-AG DN550	10.01.01.00822
SGPN	40	G1/4-IG	Nipplo di collegamento ventosa	SA-NIP N035 G1/4-IG DN550	10.01.01.00821

Dati tecnici Ventose piatte SGPN

Tipo		Potenza aspir. [N]*	Volume [cm³]	Diametro interno del tubo d [mm]**	Famiglia raccordo
SGPN	15	5,5	0,28	2	N 016
SGPN	20	8,5	0,60	2	N 016
SGPN	24	11,0	0,86	4	N 016
SGPN	30	19,0	3,00	4	N 033
SGPN	34	25,0	3,70	4	N 033
SGPN	35	31,0	2,80	4	N 034
SGPN	40	33,0	3,80	4	N 035

*I dati di aspirazione sono valori teorici a -0,6 bar di vuoto e superficie asciutta, piana e liscia del pezzo - vanno intesi come non comprendenti il fattore di sicurezza

**Il diametro del tubo flessibile consigliato si riferisce a una lunghezza tubo di ca. 2 m

Ventose piatte SGPN

Superficie di aspirazione (Ø) da 15 mm a 40 mm

Dati di costruzione Ventose piatte SGPN

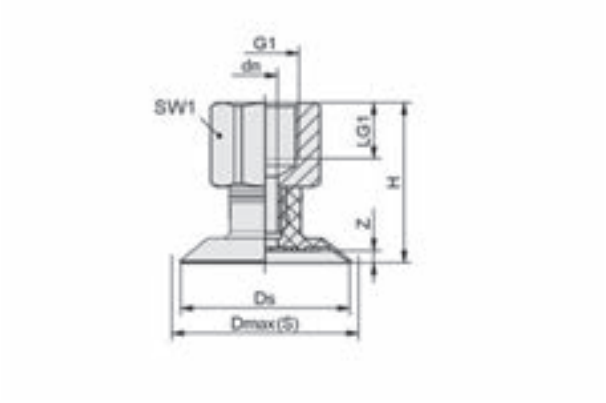

SGPN 15 - 40 IG

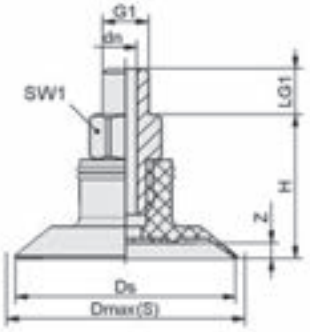

SGPN 15 - 40 AG

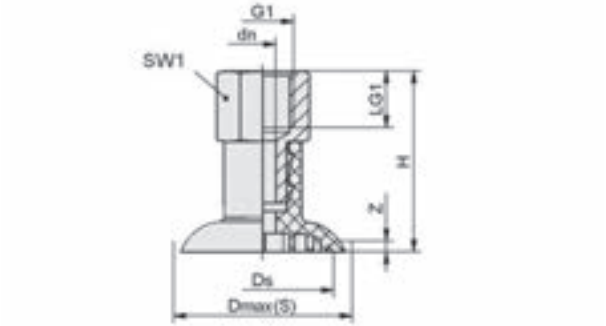

SGPN 35 IG

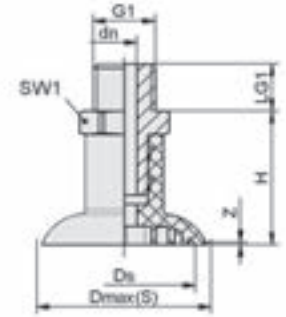

SGPN 35 AG

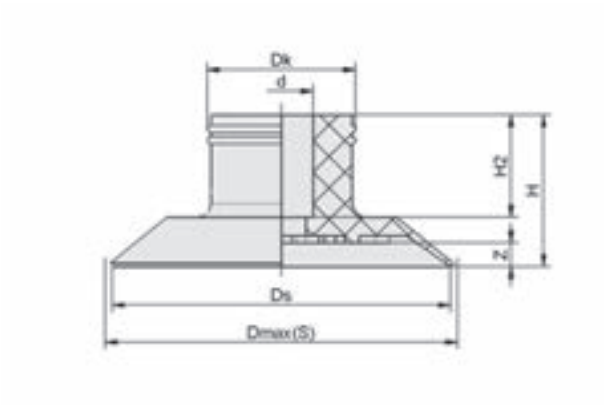

SGP 15 - 40

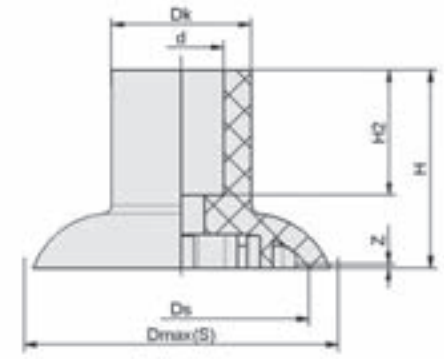

SGP 35

Ventose piatte SGPN

Superficie di aspirazione (Ø) da 15 mm a 40 mm

Dati di costruzione Ventose piatte SGPN

Tipo*			dn [mm]	Dmax(S) [mm]**	Ds [mm]	G1	H [mm]	LG1 [mm]	SW1 [mm]	Z (Corsa) [mm]
SGPN	15	M5-AG	2,5	15,5	14,5	M5-AG	15,0	5	7	0,9
SGPN	15	G1/8-AG	3,5	15,5	14,5	G1/8"-AG	16,0	8	14	0,9
SGPN	15	G1/8-IG	3,5	15,5	14,5	G1/8"-IG	22,0	8	14	0,9
SGPN	20	M5-AG	2,5	22,0	20,0	M5-AG	15,4	5	7	1,5
SGPN	20	G1/8-AG	3,5	22,0	20,0	G1/8"-AG	16,4	8	14	1,5
SGPN	20	G1/8-IG	3,5	22,0	20,0	G1/8"-IG	22,4	8	14	1,5
SGPN	24	M5-AG	2,5	25,5	24,0	M5-AG	15,8	5	7	1,7
SGPN	24	G1/8-AG	3,5	25,5	24,0	G1/8"-AG	16,8	8	14	1,7
SGPN	24	G1/8-IG	3,5	25,5	24,0	G1/8"-IG	22,8	8	14	1,7
SGPN	30	G1/4-AG	5,5	32,0	30,0	G1/4"-AG	27,2	10	17	2,0
SGPN	30	G1/4-IG	5,5	32,0	30,0	G1/4"-IG	37,2	12	17	2,0
SGPN	34	G1/4-AG	5,5	37,5	34,0	G1/4"-AG	28,0	10	17	2,2
SGPN	34	G1/4-IG	5,5	37,5	34,0	G1/4"-IG	38,0	12	17	2,2
SGPN	35	G1/4-AG	5,5	35,0	34,0	G1/4"-AG	28,5	10	17	0,5
SGPN	35	G1/4-IG	5,5	35,0	34,0	G1/4"-IG	38,5	12	17	0,5
SGPN	40	G1/8-AG	5,0	42,0	40,0	G1/8"-AG	25,6	10	17	2,3
SGPN	40	G1/4-AG	5,0	42,0	40,0	G1/4"-AG	25,6	10	17	2,3
SGPN	40	G1/4-IG	5,0	42,0	40,0	G1/4"-IG	35,6	12	17	2,3

*Tolleranze ammesse per le parti in elastomero secondo DIN ISO 3302-1 M3
**Corrispondono alle dimensioni esterne della ventosa durante l'aspirazione

Tipo*		d [mm]	Dk [mm]	Dmax(S) [mm]**	Ds [mm]	H [mm]	H2 [mm]	Z (Corsa) [mm]
SGP	15	4,5	9,5	15,5	14,5	10,0	7,2	0,9
SGP	20	4,5	11,0	22,0	20,0	10,4	7,1	1,5
SGP	24	4,5	10,5	25,5	24,0	10,8	7,3	1,7
SGP	30	11,2	15,6	32,0	30,0	22,2	15,7	2,0
SGP	35	10,0	16,5	35,0	30,2	23,5	14,8	0,5
SGP	34	11,2	15,2	37,5	34,0	23,0	16,8	2,2
SGP	40	8,0	16,0	42,0	40,0	20,6	14,5	2,3

*Tolleranze ammesse per le parti in elastomero secondo DIN ISO 3302-1 M3
**Corrispondono alle dimensioni esterne della ventosa durante l'aspirazione

Piastre di aspirazione SGF

Superficie di aspirazione (Ø) da 125 mm a 400 mm

GLASS

Idonei per applicazioni specifiche del settore



Piastre di aspirazione SGF

Applicazione

- Movimentazione di pezzi piani, lisci come pannelli in vetro e plastica su cui vengono applicate grandi forze trasversali ad es. mediante accelerazioni elevate o movimentazione verticale
- Movimentazione di pezzi molto sottili come il vetro piano (Floatglass) oppure il vetro trattato
- Applicazione nei processi della produzione del vetro, nei quali viene impiegata la polvere di separazione
- Applicazione nell'industria solare (processo di produzione moduli) per la movimentazione di moduli solari

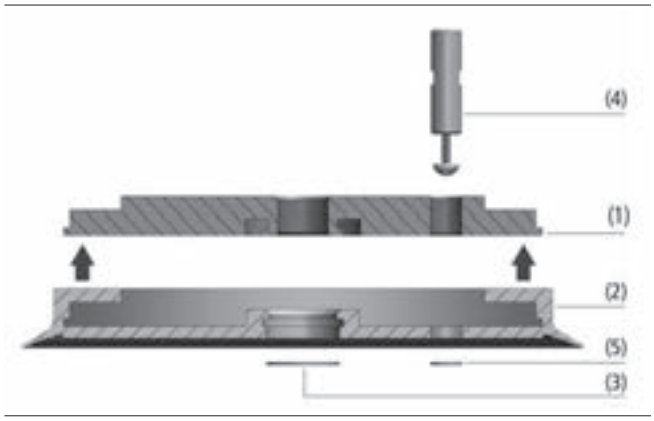

Design Piastre di aspirazione SGF

Struttura

- Piastra portante in alluminio (1) e anello di tenuta (2) in EPDM 55 ShA
- Diametro 125 mm a 200 mm: anello di tenuta intercambiabile, labbro di tenuta sottile e piatto
- Diametro 250 mm a 400 mm: anello di tenuta vulcanizzato, labbro di tenuta rigido
- Collegamento per il vuoto al centro, opzionalmente con filtro a innesto come prefiltro (3)
- Collegamento eccentrico per la valvola a tasto (4) oppure il filtro a innesto (5), chiuso con tappo come standard
- Struttura interna ottimizzata per la movimentazione di lastre di vetro nelle quali, viene usata la polvere di separazione



Piastre aspirazione SGF per la movimentazione di lastre di vetro delicate

I nostri punti di forza...

- Labbro di tenuta sottile e piatto (Ø da 125 mm a 200 mm)
- Labbro di tenuta rigido (Ø da 250 mm a 400 mm)
- Peso totale ridotto delle piastre aspiranti
- Grande superficie di aspirazione effettiva

I vostri vantaggi...

- Movimenti relativi ridotti con l'aspirazione, di conseguenza nessun danneggiamento della superficie del pezzo
- Rapporto di aspirazione ed effetto di ammortizzamento ottimale
- Accelerazioni più elevate nei processi automatizzati
- Ammissione di forze di aspirazione e trasversali più elevate

Piastre di aspirazione SGF

Superficie di aspirazione (Ø) da 125 mm a 400 mm

Codice modello Piastre di aspirazione SGF

SGF	–	HS	–	150	–	EPDM-55	–	G1/2-IG
1		2		3		4		5

1 – Denominazione in breve

Codice	Esecuzione
SGF	Piatto

2 – Integrazione del prodotto

Codice	Tipo
HS	Corsa ventosa grande

3 – Superficie di aspirazione

Codice	Diametro in mm
125…400	ø 125 fino a 400

4 – Materiale

Codice	Materiale
EPDM-55	Caucciù etilenepropilene
HT1-60	Materiale a temperatura elevata

5 – Attacco

Codice	Attacco
G1/4-IG	G1/4-IG (IG = femmina)
G1/2-IG	G1/2-IG
FM1	FM1

La piastra di aspirazione SGF (anello di tenuta + piastra portante) viene fornita montata. Il prodotto è costituito da:
- Anello di tenuta del tipo DR-SGF – parte in elastomero, disponibile in diversi diametri
- Piastra portante in alluminio con diverse filettature

Parti di ricambio disponibili: anello di tenuta DR-SGF
Accessori disponibli: valvola ad impulsi, filtro tondo

Dati di ordinazione Piastre di aspirazione SGF

Tipo*	N. articolo
SGF 125 EPDM-55 G1/4-IG	10.01.01.12475
SGF 125 HT1-60 G1/4-IG	10.01.01.12892
SGF 150 EPDM-55 G1/2-IG	10.01.01.13019
SGF 150 HT1-60 G1/2-IG	10.01.01.13021
SGF 150 HT1-60 FM1	10.01.01.13486
SGF 200 EPDM-55 G1/2-IG	10.01.01.12476
SGF 200 HT1-60 G1/2-IG	10.01.01.12893
SGF 400 EPDM-55 G1/2-IG	10.01.01.12478
SGF-HS 150 EPDM-55 G1/2-IG	10.01.01.13492
SGF-HS 150 EPDM-55 FM1	10.01.01.13503
SGF-HS 150 HT1-60 G1/2-IG	10.01.01.13178
SGF-HS 150 HT1-60 FM1	10.01.01.13490
SGF-HS 250 EPDM-55 G1/2-IG	10.01.01.13038
SGF-HS 250 HT1-60 G1/2-IG	10.01.01.13153
SGF-HS 300 EPDM-55 G1/2-IG	10.01.01.13793
SGF-HS 300 HT1-60 G1/2-IG	10.01.01.13794
SGF-HS 350 EPDM-55 G1/2-IG	10.01.01.13039
SGF-HS 350 HT1-60 G1/2-IG	10.01.01.13154

*Altri dati materiale all'inizio del capitolo „Ventose a vuoto"

Piastre di aspirazione SGF

Superficie di aspirazione (Ø) da 125 mm a 400 mm

Dati di ordinazione Parti di ricambio Piastre di aspirazione SGF

Tipo			Parti di ricambio		N. articolo
SGF	125	EPDM-55	Anello tenuta piastra aspiraz. SGF	DR-SGF 125 EPDM-55	10.01.01.12473
SGF	125	HT1-60	Anello tenuta piastra aspiraz. SGF	DR-SGF 125 HT1-60	10.01.01.12890
SGF	150	EPDM-55	Anello tenuta piastra aspiraz. SGF	DR-SGF 150 EPDM-55	10.01.01.13018
SGF	150	HT1-60	Anello tenuta piastra aspiraz. SGF	DR-SGF 150 HT1-60	10.01.01.13020
SGF	200	EPDM-55	Anello tenuta piastra aspiraz. SGF	DR-SGF 200 EPDM-55	10.01.01.12474
SGF	200	HT1-60	Anello tenuta piastra aspiraz. SGF	DR-SGF 200 HT1-60	10.01.01.12891
SGF-HS	150	EPDM-55	Anello tenuta piastra aspiraz. SGF	DR-SGF-HS 150 EPDM-55	10.01.01.13491
SGF-HS	150	HT1-60	Anello tenuta piastra aspiraz. SGF	DR-SGF-HS 150 HT1-60	10.01.01.13176

Dati di ordinazione Accessori Piastre di aspirazione SGF

Tipo	Valvola ad impulsi	Filtro tondo
SGF 125 EPDM-55 G1/4-IG	10.05.10.00061	10.07.01.00215
SGF 125 HT1-60 G1/4-IG	10.05.10.00061	10.07.01.00215
SGF 150 EPDM-55 G1/2-IG	10.05.10.00061	10.07.01.00110
SGF 150 HT1-60 G1/2-IG	10.05.10.00061	10.07.01.00110
SGF 150 HT1-60 FM1	10.05.10.00061	10.07.01.00110
SGF 200 EPDM-55 G1/2-IG	10.05.10.00061	10.07.01.00110
SGF 200 HT1-60 G1/2-IG	10.05.10.00061	10.07.01.00110
SGF 400 EPDM-55 G1/2-IG	10.05.10.00061	10.07.01.00110
SGF-HS 150 EPDM-55 G1/2-IG	10.05.10.00061	10.07.01.00110
SGF-HS 150 EPDM-55 FM1	10.05.10.00061	10.07.01.00110
SGF-HS 150 HT1-60 G1/2-IG	10.05.10.00061	10.07.01.00110
SGF-HS 150 HT1-60 FM1	10.05.10.00061	10.07.01.00110
SGF-HS 250 EPDM-55 G1/2-IG	10.05.10.00061	10.07.01.00110
SGF-HS 250 HT1-60 G1/2-IG	10.05.10.00061	10.07.01.00110
SGF-HS 300 EPDM-55 G1/2-IG	10.05.10.00061	10.07.01.00110
SGF-HS 300 HT1-60 G1/2-IG	10.05.10.00061	10.07.01.00110
SGF-HS 350 EPDM-55 G1/2-IG	10.05.10.00061	10.07.01.00110
SGF-HS 350 HT1-60 G1/2-IG	10.05.10.00061	10.07.01.00110

Dati tecnici Piastre di aspirazione SGF

Tipo	Potenza aspir. [N]*	Potenza aspir. d2 [N]**	Raggio del pezzo min. (convesso) [mm]	Volume [cm³]	Diametro interno del tubo d [mm]***
SGF 125 EPDM-55 G1/4-IG	730	470	1.500	44	9
SGF 125 HT1-60 G1/4-IG	730	470	1.500	44	9
SGF 150 EPDM-55 G1/2-IG	1.060	730	2.000	65	9
SGF 150 HT1-60 G1/2-IG	1.060	730	2.000	65	9
SGF 150 HT1-60 FM1	1.060	730	2.000	65	9
SGF 200 EPDM-55 G1/2-IG	1.880	1.610	3.500	145	12
SGF 200 HT1-60 G1/2-IG	1.880	1.610	3.500	145	12
SGF 400 EPDM-55 G1/2-IG	7.530	6.520	13.500	560	12
SGF-HS 150 EPDM-55 G1/2-IG	1.060	730	2.000	119	9
SGF-HS 150 EPDM-55 FM1	1.060	730	2.000	119	9
SGF-HS 150 HT1-60 G1/2-IG	1.060	730	2.000	119	9
SGF-HS 150 HT1-60 FM1	1.060	730	2.000	119	9

Piastre di aspirazione SGF

Superficie di aspirazione (Ø) da 125 mm a 400 mm

Dati tecnici Piastre di aspirazione SGF

Tipo	Potenza aspir. [N]*	Potenza aspir. d2 [N]**	Raggio del pezzo min. (convesso) [mm]	Volume [cm³]	Diametro interno del tubo d [mm]***
SGF-HS 250 EPDM-55 G1/2-IG	2.900	2.220	1.600	372	12
SGF-HS 250 HT1-60 G1/2-IG	2.900	2.220	1.600	372	12
SGF-HS 300 EPDM-55 G1/2-IG	4.240	3.480	2.400	550	12
SGF-HS 300 HT1-60 G1/2-IG	4.240	3.480	2.400	550	12
SGF-HS 350 EPDM-55 G1/2-IG	5.700	4.730	3.000	780	12
SGF-HS 350 HT1-60 G1/2-IG	5.700	4.730	3.000	780	12

*I dati di aspirazione sono valori teorici a -0,6 bar di vuoto e superficie asciutta, piana e liscia del pezzo - vanno intesi come non comprendenti il fattore di sicurezza
**Forza di presa riferita al diametro dei bordi di tenuta d2
***Il diametro del tubo flessibile consigliato si riferisce a una lunghezza tubo di ca. 2 m

Dati di costruzione Piastre di aspirazione SGF

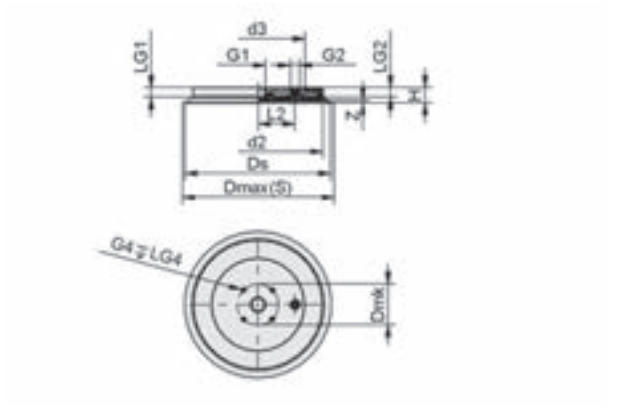

SGF 125 - 200

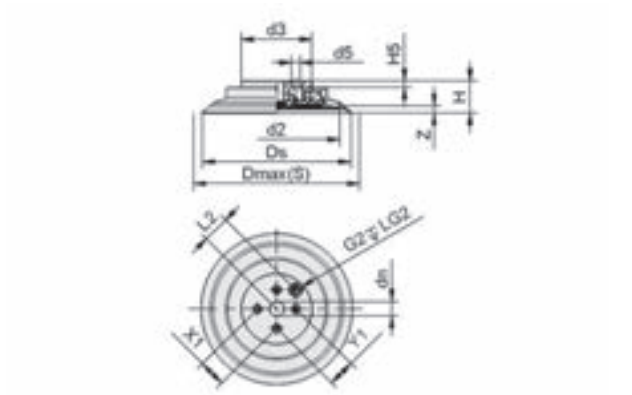

SGF-HS 150

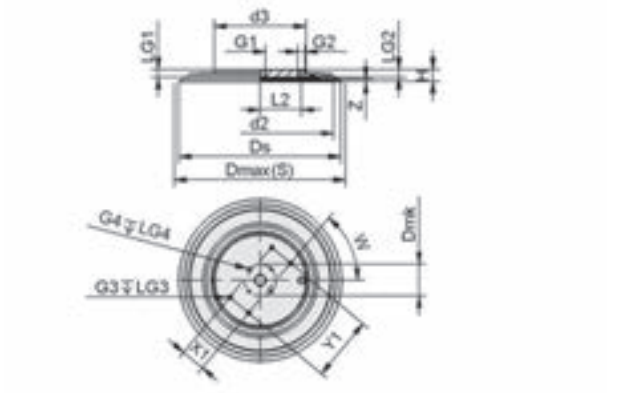

SGF 250 - 400

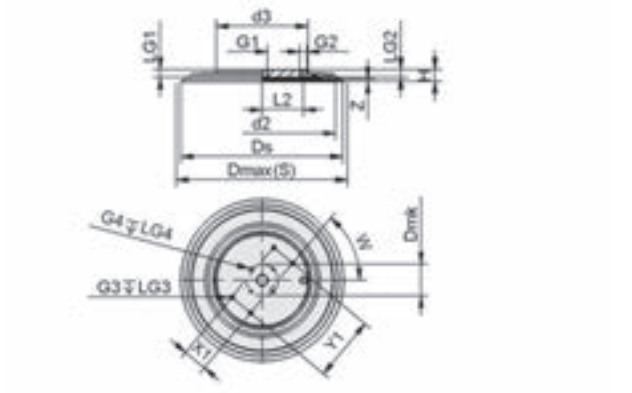

SGF-HS 250 - 350

Piastre di aspirazione SGF

Superficie di aspirazione (Ø) da 125 mm a 400 mm

Dati di costruzione Piastre di aspirazione SGF

Tipo*	d2 [mm]	d3 [mm]	d5 [mm]	Dmax(S) [mm]**	Dmk [mm]	dn [mm]	Ds [mm]	G1	G2	G3	G4
SGF 125 EPDM-55 G1/4-IG	100,0	70	-	130	59	-	123	G1/4"-IG	G1/4"-IG	-	M6-IG
SGF 125 HT1-60 G1/4-IG	100,0	70	-	130	59	-	123	G1/4"-IG	G1/4"-IG	-	M6-IG
SGF 150 EPDM-55 G1/2-IG	125,0	93	-	156	59	-	149	G1/2"-IG	G1/4"-IG	-	M6-IG
SGF 150 HT1-60 G1/2-IG	125,0	93	-	156	59	-	149	G1/2"-IG	G1/4"-IG	-	M6-IG
SGF 150 HT1-60 FM1	125,0	93	-	156	-	-	149	-	G1/4"-IG	-	-
SGF 200 EPDM-55 G1/2-IG	185,0	134	-	213	59	-	206	G1/2"-IG	G1/4"-IG	-	M6-IG
SGF 200 HT1-60 G1/2-IG	185,0	134	-	213	59	-	206	G1/2"-IG	G1/4"-IG	-	M6-IG
SGF 400 EPDM-55 G1/2-IG	372,3	170	-	405	59	-	398	G1/2"-IG	G1/4"-IG	M8-IG	M6-IG
SGF-HS 150 EPDM-55 G1/2-IG	126,0	70	-	165	59	-	149	G1/2"-IG	G1/4"-IG	-	M6-IG
SGF-HS 150 EPDM-55 FM1	126,0	70	9	165	-	14,5	149	-	G1/2"-IG	-	-
SGF-HS 150 HT1-60 G1/2-IG	126,0	70	-	165	59	-	149	G1/2"-IG	G1/4"-IG	-	M6-IG
SGF-HS 150 HT1-60 FM1	126,0	70	9	165	-	14,5	149	-	G1/4"-IG	-	-
SGF-HS 250 EPDM-55 G1/2-IG	217,0	140	-	260	59	-	248	G1/2"-IG	G1/4"-IG	M8-IG	M6-IG
SGF-HS 250 HT1-60 G1/2-IG	217,0	140	-	260	59	-	248	G1/2"-IG	G1/4"-IG	M8-IG	M6-IG
SGF-HS 300 EPDM-55 G1/2-IG	272,3	170	-	309	-	-	304	G1/2"-IG	G1/4"-IG	M8-IG	M6-IG
SGF-HS 300 HT1-60 G1/2-IG	272,3	170	-	309	-	-	304	G1/2"-IG	G1/4"-IG	M8-IG	M6-IG
SGF-HS 350 EPDM-55 G1/2-IG	317,0	170	-	360	59	-	348	G1/2"-IG	G1/4"-IG	M8-IG	M6-IG
SGF-HS 350 HT1-60 G1/2-IG	317,0	170	-	360	59	-	348	G1/2"-IG	G1/4"-IG	M8-IG	M6-IG

*Tolleranze ammesse per le parti in elastomero secondo DIN ISO 3302-1 M3
**Corrispondono alle dimensioni esterne della ventosa durante l'aspirazione

Tipo	H [mm]	H5 [mm]	LG1 [mm]	LG2 [mm]	LG3 [mm]	LG4 [mm]	L2 [mm]	W [mm]	X1 [mm]	Y1 [mm]	Z (Corsa) [mm]
SGF 125 EPDM-55 G1/4-IG	21,4	-	14	14	-	11	27	-	-	-	3
SGF 125 HT1-60 G1/4-IG	21,4	-	14	14	-	11	27	-	-	-	3
SGF 150 EPDM-55 G1/2-IG	21,7	-	14	14	-	11	37	-	-	-	4
SGF 150 HT1-60 G1/2-IG	21,7	-	14	14	-	11	37	-	-	-	4
SGF 150 HT1-60 FM1	27,7	-	-	20	-	-	37	-	27	27	4
SGF 200 EPDM-55 G1/2-IG	22,0	-	14	14	-	11	53	-	-	-	4
SGF 200 HT1-60 G1/2-IG	22,0	-	14	14	-	11	53	-	-	-	4
SGF 400 EPDM-55 G1/2-IG	22,3	-	15	15	12	11	76	50	45	120	5
SGF-HS 150 EPDM-55 G1/2-IG	25,9	-	14	14	-	11	27	-	-	-	8
SGF-HS 150 EPDM-55 FM1	31,9	6	-	20	-	-	27	-	27	27	8
SGF-HS 150 HT1-60 G1/2-IG	25,9	-	14	14	-	11	27	-	-	-	8
SGF-HS 150 HT1-60 FM1	31,9	6	-	20	-	-	27	-	27	27	8
SGF-HS 250 EPDM-55 G1/2-IG	26,8	-	15	15	12	11	53	70	45	100	9
SGF-HS 250 HT1-60 G1/2-IG	26,8	-	15	15	12	11	53	70	45	100	9
SGF-HS 300 EPDM-55 G1/2-IG	26,8	-	15	15	12	11	76	50	45	120	9
SGF-HS 300 HT1-60 G1/2-IG	26,8	-	15	15	12	11	76	50	45	120	9
SGF-HS 350 EPDM-55 G1/2-IG	26,8	-	15	15	12	11	76	50	45	120	9
SGF-HS 350 HT1-60 G1/2-IG	26,8	-	15	15	12	11	76	50	45	120	9

Ventose a soffietto SAB HT1 (1,5 pieghe)

Superficie di aspirazione (Ø) da 22 mm a 125 mm

GLASS

Idonei per applicazioni specifiche del settore



Ventose a soffietto SAB HT1 (1,5 pieghe)

Applicazione

- Ventosa a soffietto tonda con 1,5 pieghe per la movimentazione di pezzi in vetro con la massima velocità
- Movimentazione di vetro piano e di vetro formato
- Impiego in linee di produzione di vetri per l'industria automobilistica come ad es. parabrezza e finestrini laterali, anche dopo il forno di curvatura a temperature a 170° C
- Movimentazione senza spostamenti del vetro piano per il posizionamento esatto nel processo di produzione
- Massima tenuta trasversale anche durante l'utilizzo su vetri con polvere di separazione o con superficie bagnata



Design Ventose a soffietto SAB HT1 (1,5 pieghe)

Struttura

- Ventosa a soffietto robusta e resistente SAB in HT1 con 1,5 pieghe
- Nipplo di connessione vulcanizzato (resistenza molto elevata)
- Struttura speciale della superficie della ventosa per la massima forza trasversale

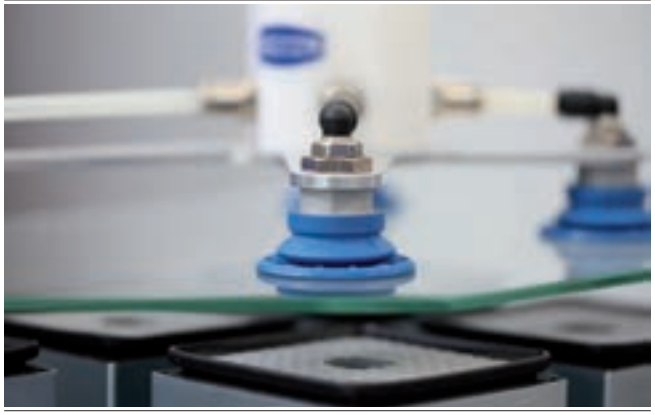

Ventose a soffietto SAB HT1 per la movimentazione di pezzi in vetro

I nostri punti di forza...

- Materiale HT1 che non lascia impronte
- Elevata resistenza alla temperatura
- Supporto interno ampio e strutturato

I vostri vantaggi...

- Condizionamento chimico minimo della superficie del pezzo
- Movimentazione di pezzi a temperature elevate senza alterazione delle caratteristiche del materiale
- Massimo assorbimento delle forze trasversali, soprattutto per impiego con polvere di separazione e su pezzi umidi

Ventose a soffietto SAB HT1 (1,5 pieghe)

Superficie di aspirazione (Ø) da 22 mm a 125 mm

Codice modello Ventose a soffietto SAB HT1 (1,5 pieghe)

SAB	–	30	–	HT1-60	–	G1/4-AG
1		2		3		4

1 – Denominazione in breve

Codice	Esecuzione
SAB	1,5 pieghe

2 – Superficie di aspirazione

Codice	Diametro in mm
22…125	ø 22 fino a 125

3 – Materiale

Codice	Materiale
HT1-60	Materiale a temperatura elevata

4 – Attacco

Codice	Attacco
G1/4-AG	G1/4-AG (AG = maschio)
G1/4-IG	G1/4-IG (IG = femmina)
G3/8-AG	G3/8-AG
G3/8-IG	G3/8-IG
RA	Adattatore rettangolare

La ventosa SAB HT1, disponibile in diversi diametri, viene fornita con nipplo di connessione vulcanizzato a la parte in elastomero.

Dati di ordinazione Ventose a soffietto SAB HT1 (1,5 pieghe)

Tipo		Allacciamento: G1/4-AG	G1/4-IG	G3/8-AG	G3/8-IG	Adattatore rettang.
SAB	22	10.01.06.02753	10.01.06.02722	10.01.06.03015	10.01.06.03006	-
SAB	30	10.01.06.03048	10.01.06.02723	10.01.06.03049	10.01.06.03050	10.01.06.02755
SAB	40	10.01.06.03051	10.01.06.02724	10.01.06.03052	10.01.06.03053	10.01.06.02757
SAB	50	10.01.06.03057	10.01.06.02760	10.01.06.03058	10.01.06.02725	10.01.06.02759
SAB	60	10.01.06.03059	10.01.06.02779	10.01.06.03060	10.01.06.02726	10.01.06.02762
SAB	80	10.01.06.03061	10.01.06.02778	10.01.06.03062	10.01.06.02727	10.01.06.02764
SAB	100	10.01.06.02927	10.01.06.02961	10.01.06.03063	10.01.06.02728	10.01.06.02766
SAB	125	10.01.06.03065	10.01.06.03064	10.01.06.03066	10.01.06.02729	-

Dati tecnici Ventose a soffietto SAB HT1 (1,5 pieghe)

Tipo		Potenza aspir. [N]*	Forza rottura [N]	Forza laterale [N]**	Volume [cm³]	Raggio del pezzo min. (convesso) [mm]	Diametro interno del tubo d [mm]***
SAB	22	16	24	18	1,5	20	4
SAB	30	22	33	30	5,9	40	4
SAB	40	38	59	36	7,0	40	4
SAB	50	53	87	55	11,5	50	4
SAB	60	82	130	82	24,0	65	6
SAB	80	135	221	145	56,5	75	6
SAB	100	190	357	220	92,5	90	6
SAB	125	250	558	352	191,0	140	9

*I dati di aspirazione sono valori teorici a -0,6 bar di vuoto e superficie asciutta, piana e liscia del pezzo - vanno intesi come non comprendenti il fattore di sicurezza
**I dati per la forza di taglio sono valori misurati a -0,6 bar di vuoto con superficie del pezzo asciutta, piana e liscia. A seconda delle caratteristiche della superficie i valori effettivipossono differire da quanto indicato.
***Il diametro del tubo flessibile consigliato si riferisce a una lunghezza tubo di ca. 2 m

Ventose a soffietto SAB HT1 (1,5 pieghe)

Superficie di aspirazione (Ø) da 22 mm a 125 mm

Dati di costruzione Ventose a soffietto SAB HT1 (1,5 pieghe)

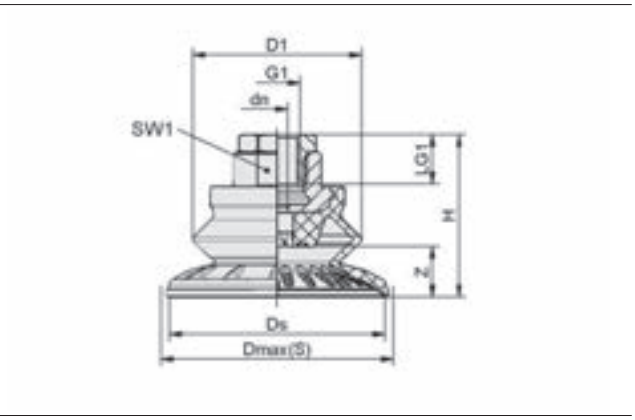

SAB HT1 IG

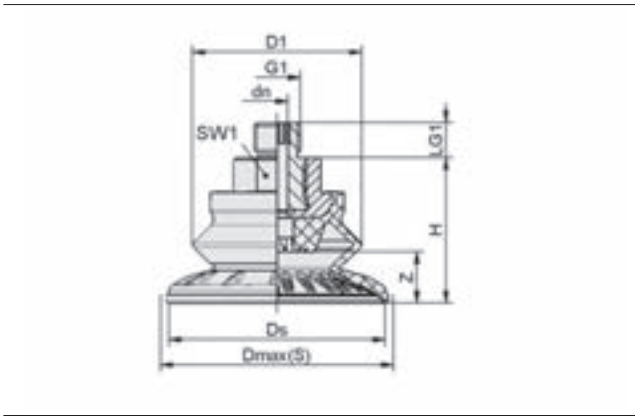

SAB HT1 AG

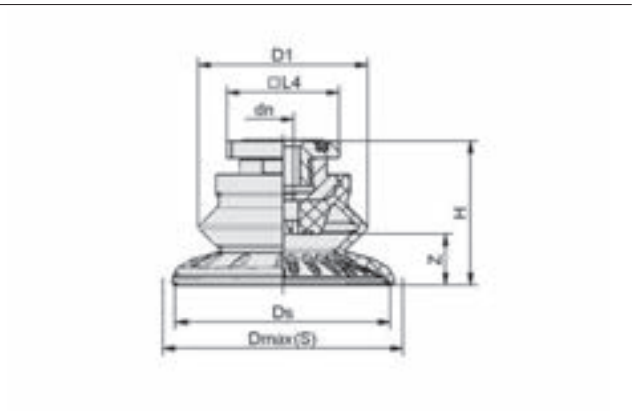

SAB HT1 RA

Tipo*	D1 [mm]	dn [mm]	Dmax(S) [mm]**	Ds [mm]	G1	H [mm]	LG1 [mm]	L4 [mm]	SW1 [mm]	Z (Corsa) [mm]
SAB 22 HT1-60 G1/4-AG	22	3,5	24	21	G1/4"-AG	25,0	10,0	-	16	5,8
SAB 22 HT1-60 G1/4-IG	22	3,5	24	21	G1/4"-IG	25,0	12,0	-	16	5,8
SAB 22 HT1-60 G3/8-AG	22	3,5	24	21	G3/8"-AG	25,0	10,0	-	16	5,8
SAB 22 HT1-60 G3/8-IG	22	3,5	24	21	G3/8"-IG	41,0	9,5	-	22	5,8
SAB 30 HT1-60 G1/4-AG	32	4,0	34	31	G1/4"-AG	28,0	10,0	-	17	9,0
SAB 30 HT1-60 G1/4-IG	32	4,0	34	31	G1/4"-IG	28,0	12,0	-	17	9,0
SAB 30 HT1-60 G3/8-AG	32	4,0	34	31	G3/8"-AG	28,0	10,0	-	17	9,0
SAB 30 HT1-60 G3/8-IG	32	4,0	34	31	G3/8"-IG	44,0	9,5	-	22	9,0
SAB 30 HT1-60 RA	32	4,0	34	31	-	31,2	-	31,8	-	9,0
SAB 40 HT1-60 G1/4-AG	32	4,0	45	41	G1/4"-AG	28,8	10,0	-	17	10,0
SAB 40 HT1-60 G1/4-IG	32	4,0	45	41	G1/4"-IG	28,8	12,0	-	17	10,0
SAB 40 HT1-60 G3/8-AG	32	4,0	45	41	G3/8"-AG	28,8	10,0	-	17	10,0
SAB 40 HT1-60 G3/8-IG	32	4,0	45	41	G3/8"-IG	44,8	9,5	-	22	10,0
SAB 40 HT1-60 RA	32	4,0	45	41	-	31,2	-	31,8	-	10,0
SAB 50 HT1-60 G1/4-AG	40	6,0	56	51	G1/4"-AG	36,9	10,0	-	22	11,5
SAB 50 HT1-60 G1/4-IG	40	6,0	56	51	G1/4"-IG	42,0	20,0	-	22	11,5

Ventose a soffietto SAB HT1 (1,5 pieghe)

Superficie di aspirazione (Ø) da 22 mm a 125 mm

Dati di costruzione Ventose a soffietto SAB HT1 (1,5 pieghe)

Tipo*	D1 [mm]	dn [mm]	Dmax(S) [mm]**	Ds [mm]	G1	H [mm]	LG1 [mm]	L4 [mm]	SW1 [mm]	Z (Corsa) [mm]
SAB 50 HT1-60 G3/8-AG	40	6,0	56	51	G3/8"-AG	36,9	10,0	-	22	11,5
SAB 50 HT1-60 G3/8-IG	40	6,0	56	51	G3/8"-IG	36,9	15,0	-	22	11,5
SAB 50 HT1-60 RA	40	6,0	56	51	-	36,6	-	31,8	-	11,5
SAB 60 HT1-60 G1/4-AG	48	6,0	67	62	G1/4"-AG	41,3	10,0	-	22	14,5
SAB 60 HT1-60 G1/4-IG	48	6,0	67	62	G1/4"-IG	46,3	20,0	-	22	14,5
SAB 60 HT1-60 G3/8-AG	48	6,0	67	62	G3/8"-AG	41,3	10,0	-	22	14,5
SAB 60 HT1-60 G3/8-IG	48	6,0	67	62	G3/8"-IG	41,3	15,0	-	22	14,5
SAB 60 HT1-60 RA	48	6,0	67	62	-	41,0	-	31,8	-	14,5
SAB 80 HT1-60 G1/4-AG	64	6,0	89	82	G1/4"-AG	49,9	10,0	-	22	22,1
SAB 80 HT1-60 G1/4-IG	64	6,0	89	82	G1/4"-IG	54,9	20,0	-	22	22,1
SAB 80 HT1-60 G3/8-AG	64	6,0	89	82	G3/8"-AG	49,9	10,0	-	22	22,1
SAB 80 HT1-60 G3/8-IG	64	6,0	89	82	G3/8"-IG	49,9	15,0	-	22	22,1
SAB 80 HT1-60 RA	64	6,0	89	82	-	49,6	-	31,8	-	22,1
SAB 100 HT1-60 G1/4-AG	77	6,0	110	101	G1/4"-AG	56,6	10,0	-	22	25,8
SAB 100 HT1-60 G1/4-IG	77	6,0	110	101	G1/4"-IG	61,8	20,0	-	22	25,8
SAB 100 HT1-60 G3/8-AG	77	6,0	110	101	G3/8"-AG	56,6	10,0	-	22	25,8
SAB 100 HT1-60 G3/8-IG	77	6,0	110	101	G3/8"-IG	56,6	15,0	-	22	25,8
SAB 100 HT1-60 RA	77	6,0	110	101	-	56,3	-	31,8	-	25,8
SAB 125 HT1-60 G1/4-AG	94	6,0	135	126	G1/4"-AG	67,8	10,0	-	22	32,0
SAB 125 HT1-60 G1/4-IG	94	6,0	135	126	G1/4"-IG	72,8	20,0	-	22	32,0
SAB 125 HT1-60 G3/8-AG	94	6,0	135	126	G3/8"-AG	67,8	10,0	-	22	32,0
SAB 125 HT1-60 G3/8-IG	94	9,0	135	126	G3/8"-IG	67,8	15,0	-	22	32,0

*Tolleranze ammesse per le parti in elastomero secondo DIN ISO 3302-1 M3
**Corrispondono alle dimensioni esterne della ventosa durante l'aspirazione

Ventose a soffietto SAOB HT1 (ovale, 1,5 pieghe)

Superficie di aspirazione (lxl) da 60 x 30 mm a 140 x 70 mm

GLASS

Idonei per applicazioni specifiche del settore



Ventose a soffietto SAOB HT1 (ovale, 1,5 pieghe)

Applicazione

- Ventosa a soffietto ovale con 1,5 pieghe per la movimentazione di pezzi in vetro lunghe con la massima velocità
- Movimentazione di vetro piano e di vetro formato
- Impiego in linee di produzione di vetri per l'industria automobilistica come ad es. parabrezza e finestrini laterali, anche dopo il forno di curvatura a temperature a 170° C
- Movimentazione senza spostamenti di pezzi per il posizionamento esatto nel processo di produzione
- Massima tenuta trasversale anche durante l'utilizzo su vetri con polvere di separazione o con superficie bagnata



Design Ventose a soffietto SAOB HT1 (ovale, 1,5 pieghe)

Struttura

- Ventosa robusta e resistente SAOB in HT1 in forma ovale con 1,5 pieghe, labbro di tenuta semplice, scanalatura speciale e sostegno interno
- Il nipplo di collegamento è incollato saldamente all'innesto di irrigidimento della ventosa (resistenza molto elevata)
- Struttura speciale della superficie della ventosa per la massima forza trasversale



Ventose a soffietto SAOB HT1 per la movimentazione del vetro cavo

I nostri punti di forza...

- Materiale HT1 che non lascia impronte
- Elevata resistenza alla temperatura
- Supporto interno ampio e strutturato

I vostri vantaggi...

- Condizionamento chimico minimo della superficie del pezzo
- Movimentazione di pezzi a temperature elevate senza alterazione delle caratteristiche del materiale
- Massimo assorbimento delle forze trasversali, soprattutto per impiego con polvere di separazione e su pezzi umidi

Ventose a soffietto SAOB HT1 (ovale, 1,5 pieghe)

Superficie di aspirazione (lxl) da 60 x 30 mm a 140 x 70 mm

Codice modello Ventose a soffietto SAOB HT1 (ovale, 1,5 pieghe)

SAOB	–	110x55	–	HT1-60	–	G1/4-AG
1		2		3		4

1 – Denominazione in breve

Codice	Esecuzione
SAOB	1,5 pieghe, ovale

2 – Superficie di aspirazione

Codice	lxl in mm
60x30…140x70	60x30 fino a 140x70

3 – Materiale

Codice	Materiale
HT1-60	Materiale a temperatura elevata

4 – Attacco

Codice	Attacco
G1/4-AG	G1/4-AG (AG = maschio)
G1/4-IG	G1/4-IG (IG = femmina)
G3/8-AG	G3/8-AG
G3/8-IG	G3/8-IG

La ventosa SAOB HT1, disponibile in diversi diametri, viene fornita con nipplo di connessione incollato a la parte in elastomero.

Dati di ordinazione Ventose a soffietto SAOB HT1 (ovale, 1,5 pieghe)

Tipo		Allacciamento: G1/4-AG	G1/4-IG	G3/8-AG	G3/8-IG
SAOB	60x30	10.01.06.03156	10.01.06.03175	10.01.06.03201	10.01.06.03202
SAOB	80x40	10.01.06.03203	10.01.06.03176	10.01.06.03204	10.01.06.03205
SAOB	110x55	10.01.06.03206	10.01.06.03178	10.01.06.03207	10.01.06.03208
SAOB	140x70	10.01.06.03209	10.01.06.03177	10.01.06.03210	10.01.06.03211

Dati tecnici Ventose a soffietto SAOB HT1 (ovale, 1,5 pieghe)

Tipo		Potenza aspir. [N]*	Forza rottura [N]	Forza laterale [N]**	Volume [cm³]	Raggio del pezzo min. (convesso) [mm]	Diametro interno del tubo d [mm]***
SAOB	60x30	38	70	81	10,5	18	4
SAOB	80x40	65	132	153	21,8	25	6
SAOB	110x55	110	234	300	53,1	50	6
SAOB	140x70	165	352	459	106,0	70	6

*I dati di aspirazione sono valori teorici a -0,6 bar di vuoto e superficie asciutta, piana e liscia del pezzo - vanno intesi come non comprendenti il fattore di sicurezza
**I dati per la forza di taglio sono valori misurati a -0,6 bar di vuoto con superficie del pezzo asciutta, piana e liscia. A seconda delle caratteristiche della superficie i valori effettivipossono differire da quanto indicato.
***Il diametro del tubo flessibile consigliato si riferisce a una lunghezza tubo di ca. 2 m

Ventose a soffietto SAOB HT1 (ovale, 1,5 pieghe)

Superficie di aspirazione (lxl) da 60 x 30 mm a 140 x 70 mm

Dati di costruzione Ventose a soffietto SAOB HT1 (ovale, 1,5 pieghe)

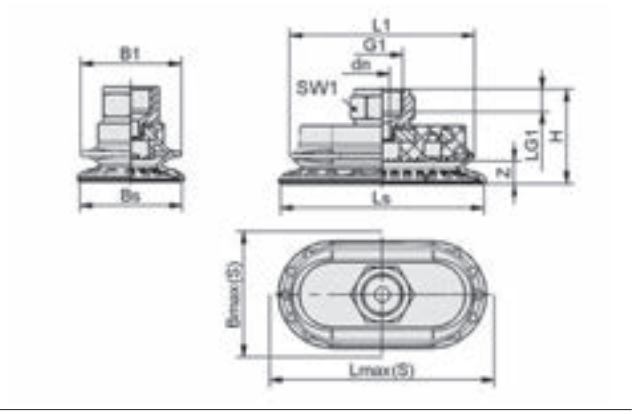

SAOB HT1 IG

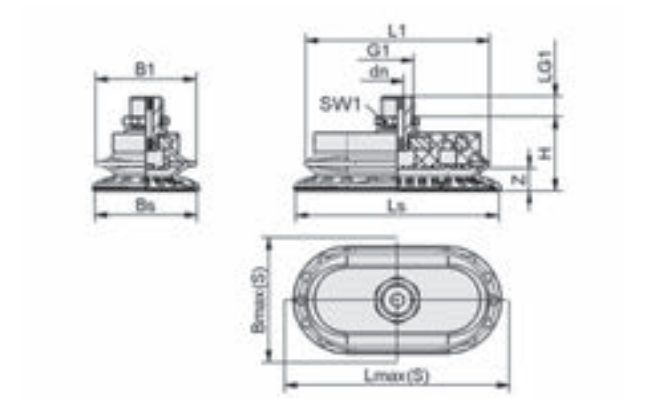

SAOB HT1 AG

Tipo*	B1 [mm]	Bmax(S) [mm]**	Bs [mm]	dn [mm]	G1	H [mm]	L1 [mm]	LG1 [mm]	Lmax(S) [mm]***	Ls [mm]	SW1 [mm]	Z (Corsa) [mm]
SAOB 60x30 HT1-60 G1/4-AG	31	33	30,6	5,0	G1/4"-AG	27,0	55,7	8,0	63,0	61	17	7,0
SAOB 60x30 HT1-60 G1/4-IG	31	33	30,6	5,5	G1/4"-IG	34,4	55,7	8,0	63,0	61	17	7,0
SAOB 60x30 HT1-60 G3/8-AG	31	33	30,6	5,2	G3/8"-AG	27,5	55,7	7,4	63,0	61	22	7,0
SAOB 60x30 HT1-60 G3/8-IG	31	33	30,6	6,0	G3/8"-IG	35,0	55,7	9,0	63,0	61	22	7,0
SAOB 80x40 HT1-60 G1/4-AG	40	43	40,6	5,0	G1/4"-AG	29,7	73,3	8,0	83,0	81	17	9,0
SAOB 80x40 HT1-60 G1/4-IG	40	43	40,6	6,0	G1/4"-IG	37,2	73,3	8,0	83,0	81	17	9,0
SAOB 80x40 HT1-60 G3/8-AG	40	43	40,6	5,2	G3/8"-AG	27,7	73,3	8,0	83,0	81	22	9,0
SAOB 80x40 HT1-60 G3/8-IG	40	43	40,6	6,0	G3/8"-IG	37,7	73,3	9,0	83,0	81	22	9,0
SAOB 110x55 HT1-60 G1/4-AG	53	59	55,1	6,0	G1/4"-AG	35,5	98,8	8,0	114,0	111	17	12,0
SAOB 110x55 HT1-60 G1/4-IG	53	59	55,1	8,0	G1/4"-IG	43,0	98,8	8,0	114,0	111	17	12,0
SAOB 110x55 HT1-60 G3/8-AG	53	59	55,1	6,1	G3/8"-AG	33,5	98,8	8,0	114,0	111	22	12,0
SAOB 110x55 HT1-60 G3/8-IG	53	59	55,1	8,0	G3/8"-IG	43,5	98,8	9,0	114,0	111	22	12,0
SAOB 140x70 HT1-60 G1/4-AG	67	75	70,1	6,0	G1/4"-AG	39,5	126,0	8,0	146,0	142	17	16,5
SAOB 140x70 HT1-60 G1/4-IG	67	75	70,1	8,0	G1/4"-IG	47,0	126,0	8,0	146,0	142	17	16,5
SAOB 140x70 HT1-60 G3/8-AG	67	75	70,1	6,0	G3/8"-AG	37,5	126,0	10,0	146,0	142	19	16,5
SAOB 140x70 HT1-60 G3/8-IG	67	75	70,1	8,0	G3/8"-IG	47,5	126,0	9,0	146,0	142	22	16,5

*Tolleranze ammesse per le parti in elastomero secondo DIN ISO 3302-1 M3
**Corrispondono alle dimensioni esterne della ventosa durante l'aspirazione
***Corrispondono alle dimensioni esterne della ventosa durante l'aspirazione

Ventose piatte SAF HT2

Superficie di aspirazione (Ø) da 30 mm a 60 mm



Idonei per applicazioni specifiche del settore



Ventose piatte SAF HT2

Applicazione

- Ventosa piatta tonda per la movimentazione di lamiere calde fino a 250° C con dinamica elevata
- Prelievo di componenti dopo la trasformazione
- Movimentazione di lamiere sottili senza ammaccature e inbutiture
- Impiego ad es. in sistemi di alimentazione nell'industria dell'automobile



Design Ventose piatte SAF HT2

Struttura

- Ventosa robusta e resistente SAF in HT2 con labbro di tenuta semplice, scanalatura speciale e sostegno interno
- Nipplo di connessione vulcanizzato (resistenza molto elevata)



Ventose piatte SAF HT2 per la movimentazione di pezzo di lamiere

I nostri punti di forza...

- Materiale speciale senza silicone HT2
- Supporto interno ampio e strutturato
- Labbro di tenuta morbido e flessibile

I vostri vantaggi...

- Senza sostanze dannose per la vernice, permanente termoresistente fino a 250° C
- Assenza di imbutiture, anche con lamiere sottili e massimo assorbimento di forze trasversali
- Ottima tenuta, anche su superfici leggermente ondulate

Ventose piatte SAF HT2

Superficie di aspirazione (Ø) da 30 mm a 60 mm

Codice modello Ventose piatte SAF HT2

SAF	–	60	–	HT2-65	–	G3/8-IG
1		2		3		4

1 – Denominazione in breve

Codice	Esecuzione
SAF	Piatto

2 – Superficie di aspirazione

Codice	Diametro in mm
30…60	ø 30 fino a 60

3 – Materiale

Codice	Materiale
HT2-65	Materiale a temperatura elevata

4 – Attacco

Codice	Attacco
G1/4-AG	G1/4-AG (AG = maschio)
G1/4-IG	G1/4-IG (IG = femmina)
G3/8-IG	G3/8-IG

La ventosa SAF HT2, disponibile in diversi diametri, viene fornita con nipplo di connessione vulcanizzato a la parte in elastomero.

Dati di ordinazione Ventose piatte SAF HT2

Tipo		Allacciamento: G1/4-AG	G1/4-IG	G3/8-IG
SAF	30	10.01.01.12349	10.01.01.12348	10.01.01.12350
SAF	40	10.01.01.12353	10.01.01.12352	10.01.01.12354
SAF	50	10.01.01.12357	10.01.01.12356	10.01.01.12358
SAF	60	10.01.01.12361	10.01.01.12360	10.01.01.12362

Dati tecnici Ventose piatte SAF HT2

Tipo		Potenza aspir. [N]*	Forza laterale [N]**	Volume [cm³]	Raggio del pezzo min. (convesso) [mm]	Diametro interno del tubo d [mm]***
SAF	30	38	29	1,7	40	4
SAF	40	69	51	3,8	50	4
SAF	50	100	78	7,0	65	4
SAF	60	150	102	13,0	75	6

*I dati di aspirazione sono valori teorici a -0,6 bar di vuoto e superficie asciutta, piana e liscia del pezzo - vanno intesi come non comprendenti il fattore di sicurezza
**I dati per la forza di taglio sono valori misurati a -0,6 bar di vuoto con superficie del pezzo asciutta, piana e liscia. A seconda delle caratteristiche della superficie i valori effettivipossono differire da quanto indicato.
***Il diametro del tubo flessibile consigliato si riferisce a una lunghezza tubo di ca. 2 m

Ventose piatte SAF HT2

Superficie di aspirazione (Ø) da 30 mm a 60 mm

Dati di costruzione Ventose piatte SAF HT2

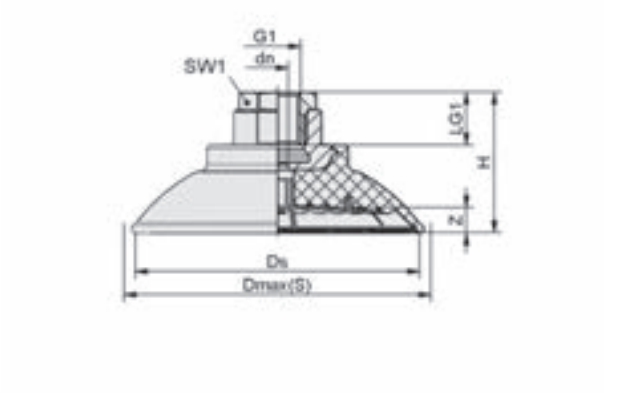

SAF HT2 IG

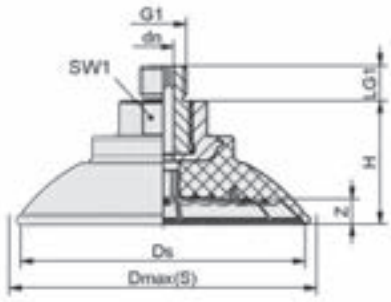

SAF HT2 AG

Tipo*	Dmax(S) [mm]**	dn [mm]	Ds [mm]	G1	H [mm]	LG1 [mm]	SW1 [mm]	Z (Corsa) [mm]
SAF 30 HT2-65 G1/4-AG	34	4	31	G1/4"-AG	20	10	17	3
SAF 30 HT2-65 G1/4-IG	34	4	31	G1/4"-IG	20	12	17	3
SAF 30 HT2-65 G3/8-IG	34	4	31	G3/8"-IG	36	9	22	3
SAF 40 HT2-65 G1/4-AG	46	4	41	G1/4"-AG	22	10	17	4
SAF 40 HT2-65 G1/4-IG	46	4	41	G1/4"-IG	22	12	17	4
SAF 40 HT2-65 G3/8-IG	46	4	41	G3/8"-IG	38	9	22	4
SAF 50 HT2-65 G1/4-AG	56	6	50	G1/4"-AG	28	10	22	5
SAF 50 HT2-65 G1/4-IG	56	6	50	G1/4"-IG	33	15	22	5
SAF 50 HT2-65 G3/8-IG	56	6	50	G3/8"-IG	28	15	22	5
SAF 60 HT2-65 G1/4-AG	67	6	61	G1/4"-AG	31	10	22	6
SAF 60 HT2-65 G1/4-IG	67	6	61	G1/4"-IG	36	15	22	6
SAF 60 HT2-65 G3/8-IG	67	6	61	G3/8"-IG	31	15	22	6

*Tolleranze ammesse per le parti in elastomero secondo DIN ISO 3302-1 M3
**Corrispondono alle dimensioni esterne della ventosa durante l'aspirazione

Ventose a soffietto SAB HT2 (1,5 pieghe)

Superficie di aspirazione (Ø) da 22 mm a 80 mm

METAL

Idonei per applicazioni specifiche del settore



Ventose a soffietto SAB HT2 (1,5 pieghe)

Applicazione

- Ventosa a soffietto tonda con 1,5 pieghe per la movimentazione di lamiere calde fino a 250° C con dinamica elevata
- Movimentazione di lamiera; possibilità di un adattamento ottimale della struttura di pieghe
- Prelievo di componenti dopo la trasformazione
- Movimentazione di lamiere sottili senza ammaccature e inbutiture
- Impiego ad es. in sistemi di alimentazione nell'industria dell'automobile



Design Ventose a soffietto SAB HT2 (1,5 pieghe)

Struttura

- Ventosa a soffietto robusta e resistente SAB in HT2 con 1,5 pieghe e sostegno interno
- Nipplo di connessione vulcanizzato (resistenza molto elevata)



Ventose a soffietto SAB HT2 per la movimentazione di pezzo di lamiere

I nostri punti di forza...

- Materiale speciale senza silicone HT2
- Supporto interno ampio e strutturato
- Labbro di tenuta morbido e flessibile
- 1,5 pieghe

I vostri vantaggi...

- Senza sostanze dannose per la vernice, permanente termoresistente fino a 250° C
- Assenza di imbutiture, anche con lamiere sottili e massimo assorbimento di forze trasversali
- Ottima tenuta, anche su asperità lieve
- Perfetto adattamento con pezzi arcuate, eccellente ammortizzamento

Ventose a soffietto SAB HT2 (1,5 pieghe)

Superficie di aspirazione (Ø) da 22 mm a 80 mm

Codice modello Ventose a soffietto SAB HT2 (1,5 pieghe)

SAB	–	30	–	HT2-65	–	G1/4-AG
1		2		3		4

1 – Denominazione in breve

Codice	Esecuzione
SAB	1,5 pieghe

2 – Superficie di aspirazione

Codice	Diametro in mm
22…80	ø 22 fino a 80

3 – Materiale

Codice	Materiale
HT2-65	Materiale a temperatura elevata

4 – Attacco

Codice	Attacco
G1/4-AG	G1/4-AG (AG = maschio)
G1/4-IG	G1/4-IG (IG = femmina)
G3/8-IG	G3/8-IG

La ventosa SAB HT2, disponibile in diversi diametri, viene fornita con nipplo di connessione vulcanizzato a la parte in elastomero.

Dati di ordinazione Ventose a soffietto SAB HT2 (1,5 pieghe)

Tipo		Allacciamento: G1/4-AG	G1/4-IG	G3/8-IG
SAB	22	10.01.06.02420	10.01.06.02419	10.01.06.02421
SAB	30	10.01.06.02424	10.01.06.02423	10.01.06.02425
SAB	40	10.01.06.02428	10.01.06.02427	10.01.06.02429
SAB	50	10.01.06.03452	10.01.06.03451	10.01.06.03401
SAB	60	10.01.06.03450	10.01.06.03449	10.01.06.03354
SAB	80	10.01.06.03357	10.01.06.03356	10.01.06.03318

Dati tecnici Ventose a soffietto SAB HT2 (1,5 pieghe)

Tipo		Potenza aspir. [N]*	Forza rottura [N]	Forza laterale [N]**	Volume [cm³]	Raggio del pezzo min. (convesso) [mm]	Diametro interno del tubo d [mm]***
SAB	22	16	24	17	1,5	20	4
SAB	30	22	33	29	5,6	40	4
SAB	40	38	59	34	7,0	40	4
SAB	50	53	91	102	18,9	25	6
SAB	60	82	136	126	32,0	30	6
SAB	80	135	238	217	75,4	40	6

*I dati di aspirazione sono valori teorici a -0,6 bar di vuoto e superficie asciutta, piana e liscia del pezzo - vanno intesi come non comprendenti il fattore di sicurezza
**I dati per la forza di taglio sono valori misurati a -0,6 bar di vuoto con superficie del pezzo asciutta, piana e liscia. A seconda delle caratteristiche della superficie i valori effettivipossono differire da quanto indicato.
***Il diametro del tubo flessibile consigliato si riferisce a una lunghezza tubo di ca. 2 m

Ventose a soffietto SAB HT2 (1,5 pieghe)

Superficie di aspirazione (Ø) da 22 mm a 80 mm

Dati di costruzione Ventose a soffietto SAB HT2 (1,5 pieghe)

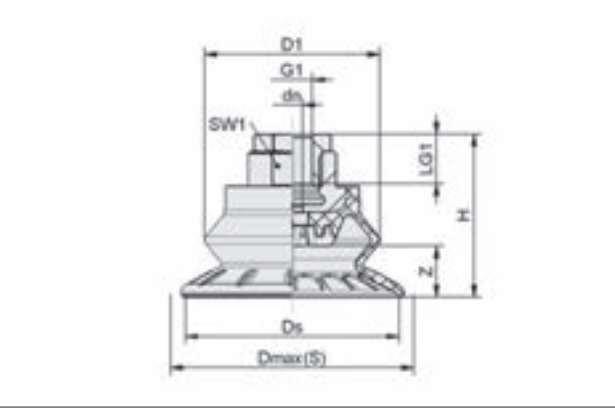

SAB HT2 IG

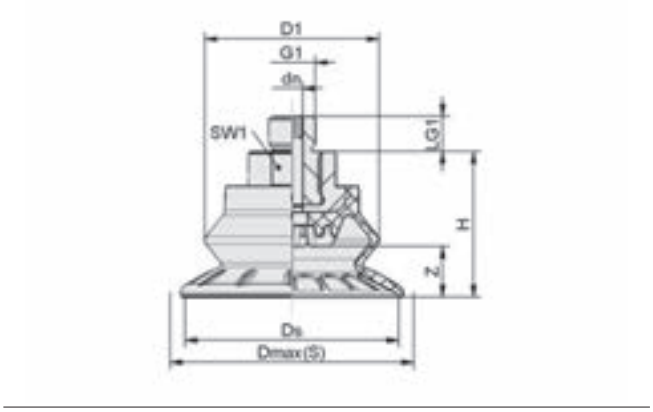

SAB HT2 AG

Tipo*	dn [mm]	D1 [mm]	Dmax(S) [mm]**	Ds [mm]	G1	H [mm]	LG1 [mm]	SW1 [mm]	Z (Corsa) [mm]
SAB 22 HT2-65 G1/4-AG	3,5	22	24	21	G1/4"-AG	25,0	10,0	16	5,8
SAB 22 HT2-65 G1/4-IG	3,5	22	24	21	G1/4"-IG	25,0	12,0	16	5,8
SAB 22 HT2-65 G3/8-IG	3,5	22	24	21	G3/8"-IG	41,0	9,5	22	5,8
SAB 30 HT2-65 G1/4-AG	4,0	32	34	31	G1/4"-AG	28,0	10,0	17	9,0
SAB 30 HT2-65 G1/4-IG	4,0	32	34	31	G1/4"-IG	28,0	12,0	17	9,0
SAB 30 HT2-65 G3/8-IG	4,0	32	34	31	G3/8"-IG	44,0	9,5	22	9,0
SAB 40 HT2-65 G1/4-AG	4,0	32	45	41	G1/4"-AG	29,0	10,0	17	10,0
SAB 40 HT2-65 G1/4-IG	4,0	32	45	41	G1/4"-IG	29,0	12,0	17	10,0
SAB 40 HT2-65 G3/8-IG	4,0	32	45	41	G3/8"-IG	44,0	9,5	22	10,0
SAB 50 HT2-65 G1/4-AG	6,0	43	56	51	G1/4"-AG	36,9	10,0	22	11,5
SAB 50 HT2-65 G1/4-IG	6,0	43	56	51	G1/4"-IG	41,9	20,0	22	11,5
SAB 50 HT2-65 G3/8-IG	6,0	43	56	51	G3/8"-IG	36,9	15,0	22	11,5
SAB 60 HT2-65 G1/4-AG	6,0	50	67	62	G1/4"-AG	41,3	10,0	22	14,5
SAB 60 HT2-65 G1/4-IG	6,0	50	67	62	G1/4"-IG	46,3	20,0	22	14,5
SAB 60 HT2-65 G3/8-IG	6,0	50	67	62	G3/8"-IG	41,3	15,0	22	14,5
SAB 80 HT2-65 G1/4-AG	6,0	65	88	82	G1/4"-AG	49,8	10,0	22	22,0
SAB 80 HT2-65 G1/4-IG	6,0	65	88	82	G1/4"-IG	54,8	15,0	22	22,0
SAB 80 HT2-65 G3/8-IG	6,0	65	88	82	G3/8"-IG	49,8	15,0	22	22,0

*Tolleranze ammesse per le parti in elastomero secondo DIN ISO 3302-1 M3
**Corrispondono alle dimensioni esterne della ventosa durante l'aspirazione

Ventose piatte SAOF HT2 (ovale)

Suction area (lxl) from 60 x 23 mm to 100 x 50 mm

METAL

Idonei per applicazioni specifiche del settore



Ventose piatte SAOF HT2 (ovale)

Applicazione

- Ventosa piatta e ovale per la movimentazione di lamiere calde fino a 250° C con dinamica elevata
- Prelievo di lamiere lunghe dopo la trasformazione (ad es. lamiere di rinforzo enervature)
- Movimentazione di lamiere sottili senza ammaccature e inbutiture
- Impiego ad es. in sistemi di alimentazione nell'industria dell'automobile

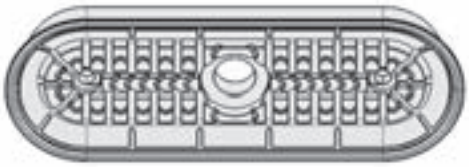

Design Ventose piatte SAOF HT2 (ovale)

Struttura

- Robusta e resistente ventosa piatta SAOF in HT2 di forma ovale con labbro di tenuta semplice e sostegno interno
- Il nipplo di connessione è collegato saldamente all'innesto di irrigidimento nella ventosa (resistenza molto elevata e altissima termostabilità)



Ventosas piattas SAOF HT2 per la movimentazione di pezzo di lamiere

I nostri punti di forza...

- Materiale speciale senza silicone HT2
- Supporto interno ampio e strutturato
- Labbro di tenuta morbido e flessibile

I vostri vantaggi...

- Senza sostanze dannose per la vernice, permanente termoresistente fino a 250° C
- Assenza di imbutiture, anche con lamiere sottili e massimo assorbimento di forze trasversali
- Ottima tenuta, anche su superfici curve

Ventose piatte SAOF HT2 (ovale)

Suction area (lxl) from 60 x 23 mm to 100 x 50 mm

Codice modello Ventose piatte SAOF HT2 (ovale)

SAOF	–	80x40	–	HT2-65	–	G1/4-IG
1		2		3		4

1 – Denominazione in breve

Codice	Esecuzione
SAOF	Piatto, ovale

2 – Superficie di aspirazione

Codice	lxl in mm
60x23…100x50	60x23 fino a 100x50

3 – Materiale

Codice	Materiale
HT2-65	Materiale a temperatura elevata

4 – Attacco

Codice	Attacco
G1/4-AG	G1/4-AG (AG = maschio)
G1/4-IG	G1/4-IG (IG = femmina)
G3/8-IG	G3/8-IG

La ventosa SAOF HT2, disponibile in diversi diametri, viene fornita con nipplo di connessione incollato a la parte in elastomero.

Dati di ordinazione Ventose piatte SAOF HT2 (ovale)

Tipo		Allacciamento: G1/4-AG	G1/4-IG	G3/8-IG
SAOF	60x23	10.01.05.00743	10.01.05.00742	10.01.05.00741
SAOF	80x40	10.01.05.00751	10.01.05.00750	10.01.05.00749
SAOF	90x30	10.01.05.00747	10.01.05.00746	10.01.05.00745
SAOF	100x50	10.01.05.00755	10.01.05.00754	10.01.05.00753

Dati tecnici Ventose piatte SAOF HT2 (ovale)

Tipo		Potenza aspir. [N]*	Forza laterale [N]**	Volume [cm³]	Raggio del pezzo min. (convesso) [mm]	Diametro interno del tubo d [mm]***
SAOF	60x23	57	36	3,0	20	4
SAOF	80x40	140	108	10,7	50	4
SAOF	90x30	122	94	7,0	40	4
SAOF	100x50	217	177	20,0	75	6

*I dati di aspirazione sono valori teorici a -0,6 bar di vuoto e superficie asciutta, piana e liscia del pezzo - vanno intesi come non comprendenti il fattore di sicurezza
**I dati per la forza di taglio sono valori misurati a -0,6 bar di vuoto con superficie del pezzo asciutta, piana e liscia. A seconda delle caratteristiche della superficie i valori effettivipossono differire da quanto indicato.
***Il diametro del tubo flessibile consigliato si riferisce a una lunghezza tubo di ca. 2 m

Ventose piatte SAOF HT2 (ovale)

Suction area (lxl) from 60 x 23 mm to 100 x 50 mm

Dati di costruzione Ventose piatte SAOF HT2 (ovale)

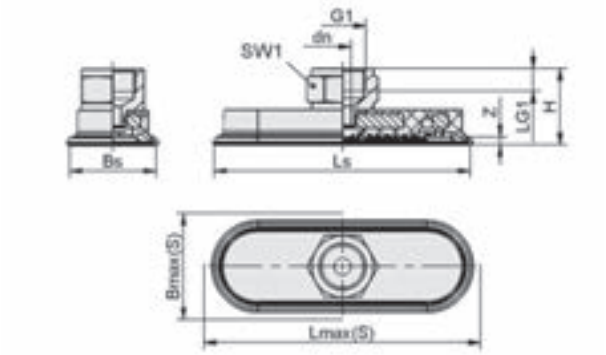

SAOF HT2 IG

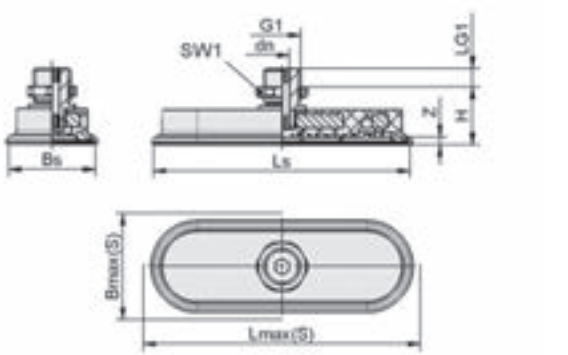

SAOF HT2 AG

Tipo*	Bmax(S) [mm]**	Bs [mm]	dn [mm]	G1	H [mm]	LG1 [mm]	Lmax(S) [mm]***	Ls [mm]	SW1 [mm]	Z (Corsa) [mm]
SAOF 60x23 HT2-65 G1/4-AG	25	22	5,0	G1/4"-AG	18,0	8	64	61	17	3
SAOF 60x23 HT2-65 G1/4-IG	25	22	6,0	G1/4"-IG	26,0	8	64	61	17	3
SAOF 60x23 HT2-65 G3/8-IG	25	22	6,0	G3/8"-IG	26,0	8	64	61	22	3
SAOF 80x40 HT2-65 G1/4-AG	43	39	5,0	G1/4"-AG	20,0	8	85	81	17	4
SAOF 80x40 HT2-65 G1/4-IG	43	39	6,0	G1/4"-IG	28,0	8	85	81	17	4
SAOF 80x40 HT2-65 G3/8-IG	43	39	6,0	G3/8"-IG	28,0	9	85	81	22	4
SAOF 90x30 HT2-65 G1/4-AG	34	31	5,0	G1/4"-AG	19,0	8	94	91	17	3
SAOF 90x30 HT2-65 G1/4-IG	34	31	6,0	G1/4"-IG	26,0	8	94	91	17	3
SAOF 90x30 HT2-65 G3/8-IG	34	31	6,0	G3/8"-IG	27,0	9	94	91	22	3
SAOF 100x50 HT2-65 G1/4-AG	54	49	6,0	G1/4"-AG	22,0	8	106	102	17	5
SAOF 100x50 HT2-65 G1/4-IG	54	49	8,0	G1/4"-IG	30,0	8	106	102	17	5
SAOF 100x50 HT2-65 G3/8-IG	54	49	8,0	G3/8"-IG	30,5	9	106	102	22	5

*Tolleranze ammesse per le parti in elastomero secondo DIN ISO 3302-1 M3
**Corrispondono alle dimensioni esterne della ventosa durante l'aspirazione
***Corrispondono alle dimensioni esterne della ventosa durante l'aspirazione

Ventose a soffietto SAOB HT2 (ovale, 1,5 pieghe)

Superficie di aspirazione (lxl) da 60 x 30 mm a 80 x 40 mm



Idonei per applicazioni specifiche del settore



Ventose a soffietto SAOB HT2 (ovale, 1,5 pieghe)

Applicazione

- Ventosa a soffietto ovale per la movimentazione di lamiere calde fino a 250° C con dinamica elevata
- Prelievo di lamiere lunghe dopo la trasformazione (ad es. lamiere di rinforzo e nervature)
- Movimentazione di lamiera; possibilità di un adattamento ottimale della struttura di pieghe
- Movimentazione di lamiere sottili senza ammaccature e inbutiture
- Impiego ad es. in sistemi di alimentazione nell'industria dell'automobile

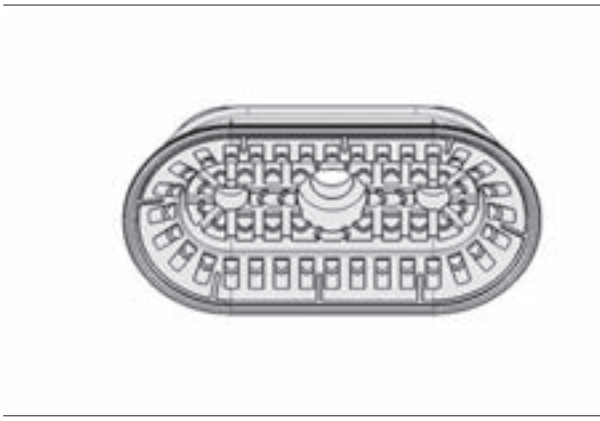

Design Ventose a soffietto SAOB HT2 (ovale, 1,5 pieghe)

Struttura

- Robusta e resistente ventosa a soffietto SAOB in HT2 di forma ovale con labbro di tenuta semplice e sostegno interno
- Il nipplo di connessione è collegato saldamente all'innesto di irrigidimento nella ventosa (resistenza molto elevata e altissima termostabilità)

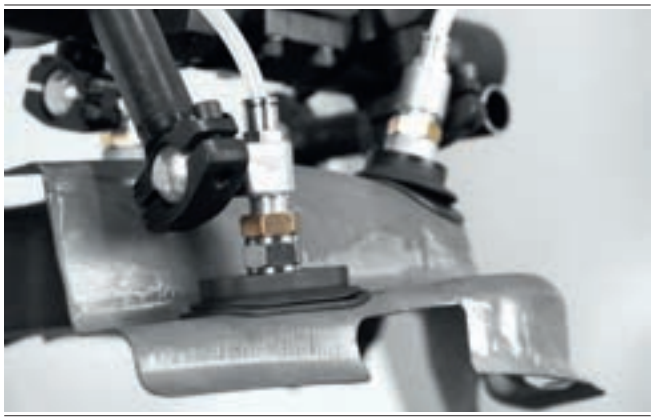

Ventose a soffietto SAOB HT2 per la movimentazione di pezzo di lamiere

I nostri punti di forza...

- Materiale speciale senza silicone HT2
- Supporto interno ampio e strutturato
- Labbro di tenuta morbido e flessibile
- 1,5 pieghe

I vostri vantaggi...

- Senza sostanze dannose per la vernice, permanente termoresistente fino a 250° C
- Assenza di imbutiture, anche con lamiere sottili e massimo assorbimento di forze trasversali
- Ottima tenuta, anche su asperità lieve
- Perfetto adattamento con pezzi arcuate, eccellente ammortizzamento

Ventose a soffietto SAOB HT2 (ovale, 1,5 pieghe)

Superficie di aspirazione (lxl) da 60 x 30 mm a 80 x 40 mm

Codice modello Ventose a soffietto SAOB HT2 (ovale, 1,5 pieghe)

SAOB	–	60x30	–	HT2-65	–	G3/8-IG
1		2		3		4

1 – Denominazione in breve

Codice	Esecuzione
SAOB	1,5 pieghe, ovale

2 – Superficie di aspirazione

Codice	lxl in mm
60x30…80x40	60x30 e 80x40

3 – Materiale

Codice	Materiale
HT2-65	Materiale a temperatura elevata

4 – Attacco

Codice	Attacco
G1/4-AG	G1/4-AG (AG = maschio)
G1/4-IG	G1/4-IG (IG = femmina)
G3/8-IG	G3/8-IG

La ventosa SAOB HT2, disponibile in diversi diametri, viene fornita con nipplo di connessione incollato a la parte in elastomero.

Dati di ordinazione Ventose a soffietto SAOB HT2 (ovale, 1,5 pieghe)

Tipo		Allacciamento: G1/4-AG	G1/4-IG	G3/8-IG
SAOB	60x30	10.01.06.02443	10.01.06.02442	10.01.06.02441
SAOB	80x40	10.01.06.02447	10.01.06.02446	10.01.06.02445

Dati tecnici Ventose a soffietto SAOB HT2 (ovale, 1,5 pieghe)

Tipo		Potenza aspir. [N]*	Forza rottura [N]	Forza laterale [N]**	Volume [cm³]	Raggio del pezzo min. (convesso) [mm]	Diametro interno del tubo d [mm]***
SAOB	60x30	38	55	56	9,6	30	4
SAOB	80x40	65	100	98	20,6	40	6

*I dati di aspirazione sono valori teorici a -0,6 bar di vuoto e superficie asciutta, piana e liscia del pezzo - vanno intesi come non comprendenti il fattore di sicurezza
**I dati per la forza di taglio sono valori misurati a -0,6 bar di vuoto con superficie del pezzo asciutta, piana e liscia. A seconda delle caratteristiche della superficie i valori effettivipossono differire da quanto indicato.
***Il diametro del tubo flessibile consigliato si riferisce a una lunghezza tubo di ca. 2 m

Ventose a soffietto SAOB HT2 (ovale, 1,5 pieghe)

Superficie di aspirazione (lxl) da 60 x 30 mm a 80 x 40 mm

Dati di costruzione Ventose a soffietto SAOB HT2 (ovale, 1,5 pieghe)

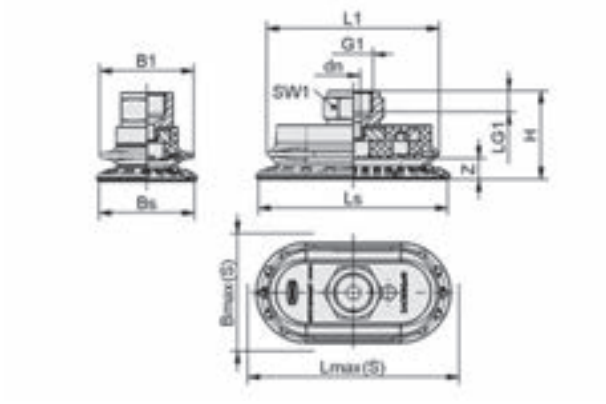

SAOB HT2 IG

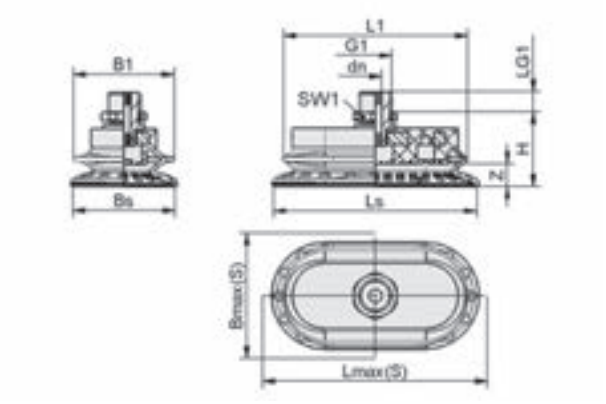

SAOB HT2 AG

Tipo*	B1 [mm]	Bmax(S) [mm]	Bs [mm]	dn [mm]	G1	H [mm]	L1 [mm]	LG1 [mm]	Lmax(S) [mm]**	Ls [mm]	SW1 [mm]	Z (Corsa) [mm]
SAOB 60x30 HT2-65 G1/4-AG	31	33	30,6	5	G1/4"-AG	27,0	56	8	63	61	17	7
SAOB 60x30 HT2-65 G1/4-IG	31	33	30,6	6	G1/4"-IG	34,4	56	8	63	61	17	7
SAOB 60x30 HT2-65 G3/8-IG	31	33	30,6	6	G3/8"-IG	35,0	56	9	63	61	22	7
SAOB 80x40 HT2-65 G1/4-AG	40	43	40,6	5	G1/4"-AG	29,7	74	8	83	81	17	9
SAOB 80x40 HT2-65 G1/4-IG	40	43	40,6	6	G1/4"-IG	37,2	74	8	83	81	17	9
SAOB 80x40 HT2-65 G3/8-IG	40	43	40,6	6	G3/8"-IG	37,7	74	9	83	81	22	9

*Tolleranze ammesse per le parti in elastomero secondo DIN ISO 3302-1 M3
**Corrispondono alle dimensioni esterne della ventosa durante l'aspirazione

Piastre di aspirazione per alte temp. SPL-HT FPM-F

Superficie di aspirazione (Ø) da 90 mm a 190 mm

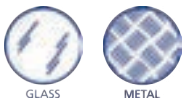

Idonei per applicazioni specifiche del settore



Piastre di aspirazione per alte temperature SPL-HT FPM-F

Applicazione

- Piastra di aspirazione tonda per la movimentazione di componenti roventi
- Movimentazione di tubi catodici roventi durante l'estrazione
- Manipolazione di vetro rovente

Struttura

- Ventosa robusta e resistente SPL-HT FPM-F con labbro di tenuta semplice, costituita da ventosa di ricambio SPL e supporto in metallo grande
- Ventosa e supporto avvitati

I nostri punti di forza...

- Materiale speciale caucciù al fluoro FMP-F con stratificazione in feltro
- Ventosa e supporto avvitati
- Supporto in metallo della ventosa ampio

I vostri vantaggi...

- Massima resistenza alle temperature (per tempi brevi fino a 400° C) e assenza di impronte
- In caso di usura la ventosa può essere sostituita
- Buona dissipazione di calore, brevi tempi di raffreddamento

Codice modello Piastre di aspirazione per alte temperature SPL-HT FPM-F

SPL-HT	–	90	–	FPM-F-65	–	G1/4-AG
1		2		3		4

1 – Denominazione in breve

Codice	Esecuzione
SPL-HT	Piatto

2 – Superficie di aspirazione

Codice	Diametro in mm
90…190	ø 90 fino a 190

3 – Materiale

Codice	Materiale
FPM-F-65	Caucciù al fluoro

4 – Attacco

Codice	Attacco
G1/4-AG	G1/4-AG (AG = maschio)
G1/2-AG	G1/2-AG

La piastra di aspirazione SPL-HT FPM-F (parte in elastomero + supporto) viene fornita montata. La fornitura è costituita da:
- Piastra di aspirazione del tipo SPL-HT FPM-F – parte in elastomero, disponibile in diversi diametri
- Supporto – disponibile con diverse filettature

Parti di ricambio disponibili: SPL-HT FPM-F

Piastre di aspirazione per alte temp. SPL-HT FPM-F

Superficie di aspirazione (Ø) da 90 mm a 190 mm

Dati di ordinazione Piastre di aspirazione per alte temperature SPL-HT FPM-F

Tipo*	N. articolo
SPL-HT 90 FPM-F-65 G1/4-AG	10.01.01.00551
SPL-HT 120 FPM-F-65 G1/4-AG	10.01.01.13438
SPL-HT 190 FPM-F-65 G1/2-AG	10.01.01.00832

*Altri dati materiale all'inizio del capitolo „Ventose a vuoto"

Dati di ordinazione Parti di ricambio Piastre di aspirazione per alte temperature SPL-HT FPM-F

Tipo*	Parti di ricambio		N. articolo
SPL-HT 90 FPM-F-65 G1/4-AG	Piastra di aspirazione (tonda)	SPL-HT 90 FPM-F-65	10.01.01.00553
SPL-HT 120 FPM-F-65 G1/4-AG	Piastra di aspirazione (tonda)	SPL-HT 120 FPM-F-65	10.01.01.13435
SPL-HT 190 FPM-F-65 G1/2-AG	Piastra di aspirazione (tonda)	SPL-HT 190 FPM-F-65	10.01.01.00834

*Altri dati materiale all'inizio del capitolo „Ventose a vuoto"

Dati tecnici Piastre di aspirazione per alte temperature SPL-HT FPM-F

Tipo	Potenza aspir. [N]*	Volume [cm³]	Raggio del pezzo min. (convesso) [mm]	Peso [g]
SPL-HT 90 FPM-F-65 G1/4-AG	230	92	250	225
SPL-HT 120 FPM-F-65 G1/4-AG	675	208	300	295
SPL-HT 190 FPM-F-65 G1/2-AG	1.050	165	350	1.420

*I dati di aspirazione sono valori teorici a -0,6 bar di vuoto e superficie asciutta, piana e liscia del pezzo - vanno intesi come non comprendenti il fattore di sicurezza

Dati di costruzione Piastre di aspirazione per alte temperature SPL-HT FPM-F

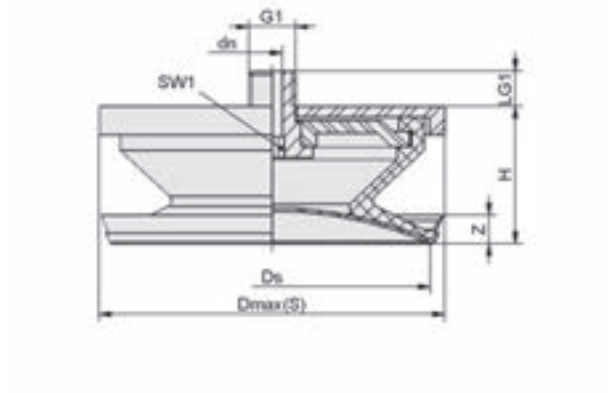

SPL-HT 90, 120 FPM-F

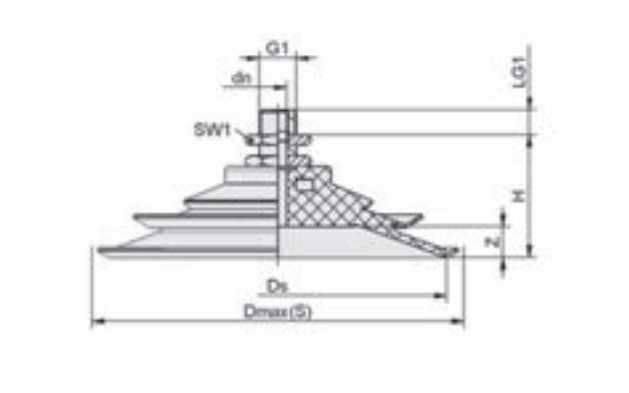

SPL-HT 190 FPM-F

Piastre di aspirazione per alte temp. SPL-HT FPM-F

Superficie di aspirazione (Ø) da 90 mm a 190 mm

Dati di costruzione Piastre di aspirazione per alte temperature SPL-HT FPM-F

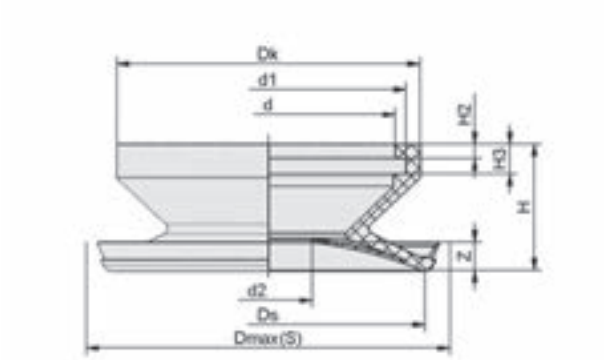

SPL-HT 90, 120 FPM-F

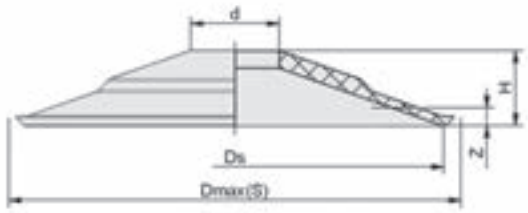

SPL-HT 190 FPM-F

Tipo*	Dmax(S) [mm]**	dn [mm]	Ds [mm]	G1	H [mm]	LG1 [mm]	SW1 [mm]	Z (Corsa) [mm]
SPL-HT 90 FPM-F-65 G1/4-AG	98	6	90	G1/4"-AG	39,0	11	6	16,5
SPL-HT 120 FPM-F-65 G1/4-AG	130	6	120	G1/4"-AG	46,0	11	8	25,0
SPL-HT 190 FPM-F-65 G1/2-AG	209	10	190	G1/2"-AG	66,0	18	32	8,0

*Tolleranze ammesse per le parti in elastomero secondo DIN ISO 3302-1 M3
**Corrispondono alle dimensioni esterne della ventosa durante l'aspirazione

Tipo*		d [mm]	d1 [mm]	d2 [mm]	Dk [mm]	Dmax(S) [mm]**	Ds [mm]	H [mm]	H2 [mm]	H3 [mm]	Z (Corsa) [mm]
SPL-HT	90	72	78	15	86	98	90	36	4	9,5	16,5
SPL-HT	120	88	96	15	105	130	120	43	5	10,0	25,0
SPL-HT	190	40	-	-	-	209	190	17	-	-	8,0

*Tolleranze ammesse per le parti in elastomero secondo DIN ISO 3302-1 M3
**Corrispondono alle dimensioni esterne della ventosa durante l'aspirazione

Piastre di aspirazione per alte temperature SPL-HT

Superficie di aspirazione (Ø) da 35 mm a 140 mm



Idonei per applicazioni specifiche del settore



Piastre di aspirazione per alte temperature SPL-HT

Applicazione

- Piastra di aspirazione tonda per la movimentazione di pezzi con superficie liscia
- Impiego ad es. nell'industria del vetro, per la produzione di vetro float o nei processi di tempra
- Formatura a caldo nell'industria metallurgica

Struttura

- Robusto corpo di base in acciaio inox
- Guarnizione bloccata nel corpo di base e sostituibile velocemente
- Guarnizione in tessuto speciale per impiego a temperature elevate

I nostri punti di forza...

- Corpo base in acciaio inox con guarnizione in tessuto speciale
- Resiste a una temperatura fino a 600° C
- Sostituzione semplice e veloce della guarnizione

I vostri vantaggi...

- Altissima termostabilità (anche a lunga durata)
- Anche i pezzi roventi possono essere afferrati in modo sicuro e delicato con il vuoto
- In caso di usura o danni, la guarnizione può essere sostituita separatamente

Codice modello Piastre di aspirazione per alte temperature SPL-HT

SPL-HT	–	90	–	ST	–	G1/4-IG
1		2		3		4

1 – Denominazione in breve

Codice	Esecuzione
SPL-HT	Piatto

2 – Superficie di aspirazione

Codice	Diametro in mm
35…140	ø 35 fino a 140

3 – Materiale

Codice	Materiale
ST	Speciale tessuto in silicato

4 – Attacco

Codice	Attacco
G1/8-IG	G1/8-IG (IG = femmina)
G1/4-IG	G1/4-IG
G3/8-IG	G3/8-IG

La piastra di aspirazione SPL-HT (anello di tenuta + supporto) viene fornita montata. Il prodotto è costituito da:
- Anello di tenuta del tipo DR-SPL-HT – disponibile in diversi diametri
- Supporto – disponibile con diverse filettature

Parti di ricambio disponibili: anello di tenuta DR-SPL-HT

Piastre di aspirazione per alte temperature SPL-HT

Superficie di aspirazione (Ø) da 35 mm a 140 mm

Dati di ordinazione Piastre di aspirazione per alte temperature SPL-HT

Tipo	N. articolo
SPL-HT 35 ST G1/8-IG	10.01.23.00023
SPL-HT 60 ST G1/4-IG	10.01.23.00006
SPL-HT 90 ST G1/4-IG	10.01.23.00007
SPL-HT 140 ST G3/8-IG	10.01.23.00008

Dati di ordinazione Parti di ricambio Piastre di aspirazione per alte temperature SPL-HT

Tipo	Parti di ricambio		N. articolo
SPL-HT 35 ST G1/8-IG	Anello tenuta piastra aspiraz. SPL	DR-SPL-HT 35 ST	10.01.23.00022
SPL-HT 60 ST G1/4-IG	Anello tenuta piastra aspiraz. SPL	DR-SPL-HT 60 ST	10.01.23.00001
SPL-HT 90 ST G1/4-IG	Anello tenuta piastra aspiraz. SPL	DR-SPL-HT 90 ST	10.01.23.00016
SPL-HT 140 ST G3/8-IG	Anello tenuta piastra aspiraz. SPL	DR-SPL-HT 140 ST	10.01.23.00018

Dati tecnici Piastre di aspirazione per alte temperature SPL-HT

Tipo*	Potenza aspir. [N]**	Volume cm³]	Raggio del pezzo min. (convesso) [mm]	Pot. aspirante richiesta per pu = -0,6 bar [l/min]	Peso [g]	Diametro interno del tubo d [mm]***
SPL-HT 35 ST G1/8-IG	47	4	90	22	225	4
SPL-HT 60 ST G1/4-IG	130	12	440	32	375	6
SPL-HT 90 ST G1/4-IG	320	25	1.060	32	675	6
SPL-HT 140 ST G3/8-IG	740	50	1.700	47	1.390	9

*La potenza di aspirazione consigliata si riferisce a una temperatura media del pezzo di ca. 300° C; si consiglia di effettuare i test con i pezzi originali.
**I dati di aspirazione sono valori teorici a -0,6 bar di vuoto e superficie asciutta, piana e liscia del pezzo - vanno intesi come non comprendenti il fattore di sicurezza
***Il diametro del tubo flessibile consigliato si riferisce a una lunghezza tubo di ca. 2 m

Dati di costruzione Piastre di aspirazione per alte temperature SPL-HT

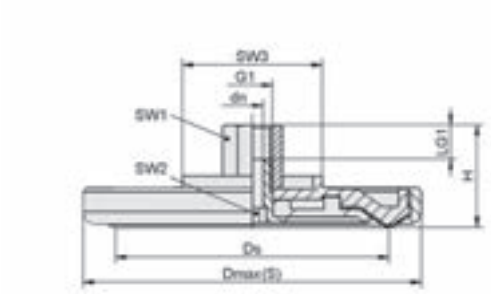

SPL-HT ST

Tipo*	dn [mm]	Dmax(S) [mm]**	Ds [mm]	G1	H [mm]	LG1 [mm]	SW1 [mm]	SW2 [mm]	SW3 [mm]
SPL-HT 35 ST G1/8-IG	5	53,0	35	G1/8"-IG	29	12	14	5	27
SPL-HT 60 ST G1/4-IG	7	79,5	58	G1/4"-IG	39	12	17	8	27
SPL-HT 90 ST G1/4-IG	7	111,5	90	G1/4"-IG	39	12	17	8	46
SPL-HT 140 ST G3/8-IG	8	159,5	138	G3/8"-IG	39	12	22	8	95

*Tolleranze ammesse per le parti in elastomero secondo DIN ISO 3302-1 M3
**Corrispondono alle dimensioni esterne della ventosa durante l'aspirazione

Piastre di aspirazione SPL POM-NBR

Superficie di aspirazione (Ø) da 40 mm a 115 mm

COMPOSITE

Idonei per applicazioni specifiche del settore



Piastre di aspirazione SPL POM-NBR

Applicazione

- Piastre di aspirazione per la movimentazione di materiali flessibili come preimpregnati o semilavorati in materiale composito come ad es. CFK, GFK
- Movimentazione di pezzi delicati che non devono essere deformati come ad es. le pellicole
- Evitare lo spostamento di fibre a seguito dell'imbutitura nella ventosa, quindi alcun influsso sull'orientamento delle fibre
- Movimentazione che non lascia impronte meccaniche

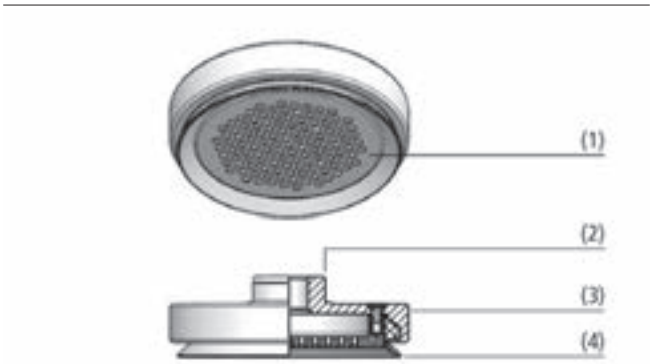

Design Piastre di aspirazione SPL POM-NBR

Struttura

- Robusto corpo base in alluminio (3); altezza di montaggio ridotta con spazio chiave (2) per il montaggio
- Anello di tenuta (4) in NBR
- Supporto interno in POM con aperture di aspirazione per una distribuzione uniforme del vuoto (1)



Piastre di aspirazione SPL POM-NBR per la movimentazione di materiale composito

I nostri punti di forza...

- Supporto interno per la movimentazione in piano di materiali flessibili
- Distribuzione uniforme del vuoto grazie alle aperture di aspirazione
- Grande apertura di aspirazione per portate elevate

I vostri vantaggi...

- Nessun rientro dei pezzi nella piastra di aspirazione, nessuna deformazione residua
- Riduzione del consumo energetico e maggiore trasmissione della forza trasversale
- Flusso uniforme e minore pressione superficiale; nessun danneggiamento dei pezzi delicati

Piastre di aspirazione SPL POM-NBR

Superficie di aspirazione (Ø) da 40 mm a 115 mm

Codice modello Piastre di aspirazione SPL POM-NBR

SPL	–	40	–	POM-NBR	–	G1/8-IG
1		2		3		4

1 – Denominazione in breve

Codice	Esecuzione
SPL	Piatto

2 – Superficie di aspirazione

Codice	Diametro in mm
40…115	ø 40 fino a 115

3 – Materiale

Codice	Materiale
POM-NBR	Polyoxymethylen-Caucciù al nitrile

4 – Attacco

Codice	Attacco
G1/8-IG	G1/8-IG (IG = femmina)
G1/4-IG	G1/4-IG

La piastra di aspirazione SPL POM-NBR viene fornita montata. Disponibile in diversi diametri.

Dati di ordinazione Piastre di aspirazione SPL POM-NBR

Tipo	N. articolo
SPL 40 POM-NBR G1/8-IG	10.01.01.13104
SPL 70 POM-NBR G1/4-IG	10.01.01.13107
SPL 115 POM-NBR G1/4-IG	10.01.01.13110

Dati tecnici Piastre di aspirazione SPL POM-NBR

Tipo	Potenza aspir. [N]*	Volume [cm³]	Diametro interno del tubo d [mm]**
SPL 40 POM-NBR G1/8-IG	70	5	4
SPL 70 POM-NBR G1/4-IG	217	25	6
SPL 115 POM-NBR G1/4-IG	600	92	9

*I dati di aspirazione sono valori teorici a -0,6 bar di vuoto e superficie asciutta, piana e liscia del pezzo - vanno intesi come non comprendenti il fattore di sicurezza
**Il diametro del tubo flessibile consigliato si riferisce a una lunghezza tubo di ca. 2 m

Dati di costruzione Piastre di aspirazione SPL POM-NBR

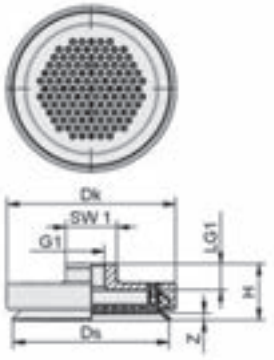

SPL POM-NBR

Tipo*	Dk [mm]	Ds [mm]	G1	H [mm]	LG1 [mm]	SW1 [mm]	Z (Corsa) [mm]
SPL 40 POM-NBR G1/8-IG	42	39	G1/8"-IG	20,5	9,5	17	2
SPL 70 POM-NBR G1/4-IG	73	68	G1/4"-IG	24,5	11,5	22	3
SPL 115 POM-NBR G1/4-IG	118	113	G1/4"-IG	30,5	12,0	22	4

*Tolleranze ammesse per le parti in elastomero secondo DIN ISO 3302-1 M3

Spagi di tenuta DI-SCHN

Diametro da 6 mm a 12 mm

UNIVERSAL

Idonei per applicazioni specifiche del settore



Spagi di tenuta DI-SCHN

Applicazione

- Spago di tenuta per la creazione e montaggio di piastre aspiranti speciali
- Adattamento dell'aspirazione alle misure dei pezzi straordinari
- Manipolazione di truciolari e pannelli MDF con cavità

Struttura

- Spagi di tenuta resistenti in diversi diametri e sezioni in gomma crepla senza silicone

I nostri punti di forza...

- Spago di tenuta a metraggio
- Ampia gamma di diametri

I vostri vantaggi...

- Montaggio individuale di ventose di tutte le forme, adattate in particolare ai pezzi speciali
- Grande scelta per differenti geometrie del pezzo in lavorazione

Codice modello Spagi di tenuta DI-SCHN

DI-SCHN	–	8	–	MOS EPDM-20	–	SL
1		2		3		4

1 – Denominazione in breve

Codice	Esecuzione
DI-SCHN	DI-SCHN

2 – Diametro

Codice	Diametro in mm
6…12	ø 6 fino a 12

3 – Materiale

Codice	Materiale
MOS-EPDM-20	Gomma spugna di aucciù Etileneпropilene

4 – Integrazione del prodotto

Codice	Tipo
SL	Fessura

Il spago di tenuta DI-SCHN viene fornito con la lunghezza desiderata. Unità di calcola 1 m.

Spagi di tenuta DI-SCHN

Diametro da 6 mm a 12 mm

Dati di ordinazione Spagi di tenuta DI-SCHN

Tipo	N. articolo
DI-SCHN 6 MOS EPDM-20	10.07.04.00001
DI-SCHN 8 MOS EPDM-20	10.07.04.00002
DI-SCHN 8 MOS EPDM-20 SL	10.07.04.00005
DI-SCHN 10 MOS EPDM-20	10.07.04.00003
DI-SCHN 12 MOS EPDM-20	10.07.04.00004

Dati tecnici Spagi di tenuta DI-SCHN

Tipo	Min. raggio di curvatura [mm]	Temperatura d'intervento min [°C]	Temperatura d'intervento max [°C]	Larghezza x Profondità scanalatura consigliate [mm]	Lunghezza max. [m]
DI-SCHN 6 MOS EPDM-20	10	-25	70	6 x 4.2	200
DI-SCHN 8 MOS EPDM-20	10	-25	70	8 x 5.6	200
DI-SCHN 8 MOS EPDM-20 SL	10	-25	70	8 x 5.6	50
DI-SCHN 10 MOS EPDM-20	10	-25	70	10 x 7	100
DI-SCHN 12 MOS EPDM-20	10	-25	70	12 x 8.4	100

Dati di costruzione Spagi di tenuta DI-SCHN

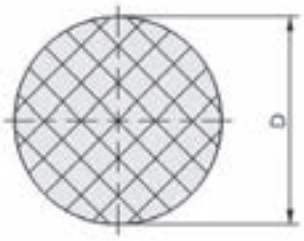

DI-SCHN 6 - 12

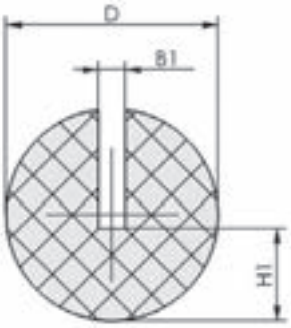

DI-SCHN 8 SL

Tipo*	B1 [mm]	D [mm]	H1 [mm]
DI-SCHN 6 MOS EPDM-20	-	6	-
DI-SCHN 8 MOS EPDM-20	-	8	-
DI-SCHN 8 MOS EPDM-20 SL	1	8	3,5
DI-SCHN 10 MOS EPDM-20	-	10	-
DI-SCHN 12 MOS EPDM-20	-	12	-

*Tolleranze ammesse per le parti in elastomero secondo DIN ISO 3302-1 M3

Profili di tenuta DI-PROF

Dimensioni da 5.5 x 8 mm a 30 x 25 mm

UNIVERSAL

Idonei per applicazioni specifiche del settore



Profili di tenuta DI-PROF

Applicazione

- Profili di tenuta composto da due componenti per la creazione e montaggio di piastre aspiranti speciali
- Profili di tenuta per di superfici molto ruvide o dalla struttura complessa
- Manipolazione di fusti, sacchi e pezzi simili con superfici irregolari

Struttura

- Profili di tenuta robusti e resistenti in diverse sezioni
- Profilo 2K-MOS-20: barra di tenuta in gomma spugna vulcanizzata (profilo portante e di tenuta in cloroprene CR)
- Profilo 2K-SWG-20: barra di tenuta in gomma spugna incollata (profilo portante in NBR, profilo di tenuta in caucciù naturale NK)
- Materiale portante altamente resistente con profilo laterale per innesto sull'apposita piastra portante

I nostri punti di forza...

- Profili di tenuta a metraggio
- Profilo di tenuta composto da due componenti

I vostri vantaggi...

- Montaggio individuale di ventose di tutte le forme, adattate in particolare ai pezzi speciali
- Materiale portante estremamente resistente con gomma spunga incollata o vulcanizzata per la tenuta dalla struttura complessa

Codice modello Profili di tenuta DI-PROF

DI-PROF	–	8x14	–	MOS NK-20	–	DL
1		2		3		4

1 – Denominazione in breve

Codice	Esecuzione
DI-PROF	DI-PROF

2 – Diametro

Codice	Ixa in mm
5.5x8…30x25	5,5x5 fino a 30x25

3 – Materiale

Codice	Materiale
2K-MOS CR-20/60	Gomma spugna e cloroprene
2K-SWG NK-20/55	Gomma spugna incollata e caucciù naturale
MOS NK-20	Gomma spugna e caucciù naturale
MOS EPDM-20	Gomma spugna di aucciù etileneprepilene
MOS CR-20	Gomma spugna e cloroprene

4 – Integrazione del prodotto

Codice	Tipo
DL	Labbro di tescanalaturaa
HR	Semicircolare

Il profilo di tenuta DI-PROF viene fornito con la lunghezza desiderata. Unità di calcola 1 m.

Profili di tenuta DI-PROF

Dimensioni da 5.5 x 8 mm a 30 x 25 mm

Dati di ordinazione Profili di tenuta DI-PROF

Tipo	N. articolo
DI-PROF 5.5x8 2K-MOS CR-20/60	10.01.01.10554
DI-PROF 9x9.7 2K-MOS CR-20/60	10.01.01.10527
DI-PROF 20x15 2K-SWG NK-20/55	10.07.04.00040
DI-PROF 30x25 2K-SWG NK-20/55	10.07.04.00041
DI-PROF 6x8 MOS NK-20 HR	10.07.04.00014
DI-PROF 8x14 MOS NK-20 DL	10.07.04.00012
DI-PROF 10x6 MOS EPDM-20	10.07.04.00006
DI-PROF 10x20 MOS EPDM-20 HR	10.07.04.00010
DI-PROF 11x23 MOS CR-20 DL	10.07.04.00015
DI-PROF 12x17 MOS EPDM-20 HR	10.07.04.00011
DI-PROF 25x20 MOS EPDM-20	10.07.04.00007

Dati tecnici Profili di tenuta DI-PROF

Tipo	Min. raggio di curvatura [mm]	Temperatura d'intervento [°C]	Larghezza x Profondità scanalatura consigliate [mm]	Lunghezza max. [m]
DI-PROF 5.5x8 2K-MOS CR-20/60	65	-30,0 ... 90,0	-	15
DI-PROF 9x9.7 2K-MOS CR-20/60	85	-30,0 ... 90,0	-	15
DI-PROF 20x15 2K-SWG NK-20/55	120	-35,0 ... 70,0	-	30
DI-PROF 30x25 2K-SWG NK-20/55	200	-35,0 ... 70,0	-	30
DI-PROF 6x8 MOS NK-20 HR	10	-25,0 ... 60,0	7 x 4	50
DI-PROF 8x14 MOS NK-20 DL	20	-25,0 ... 60,0	9 x 6.5	100
DI-PROF 10x6 MOS EPDM-20	10	-25,0 ... 70,0	11 x 3	50
DI-PROF 10x20 MOS EPDM-20 HR	10	-25,0 ... 70,0	11 x 10	50
DI-PROF 11x23 MOS CR-20 DL	20	-25,0 ... 70,0	12 x 11.5	50
DI-PROF 12x17 MOS EPDM-20 HR	10	-25,0 ... 70,0	13 x 10	50
DI-PROF 25x20 MOS EPDM-20	30	-25,0 ... 70,0	26 x 10	25

Dati di costruzione Profili di tenuta DI-PROF

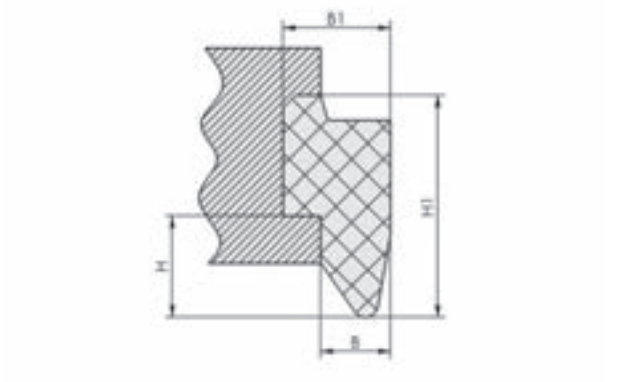

DI-PROF 5.5x8

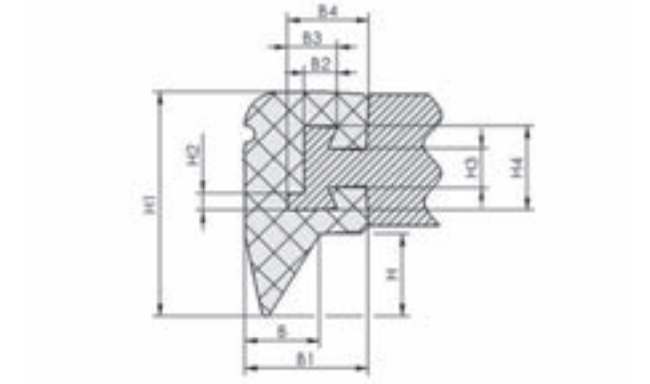

DI-PROF 9x9.7

Profili di tenuta DI-PROF

Dimensioni da 5.5 x 8 mm a 30 x 25 mm

Dati di costruzione Profili di tenuta DI-PROF

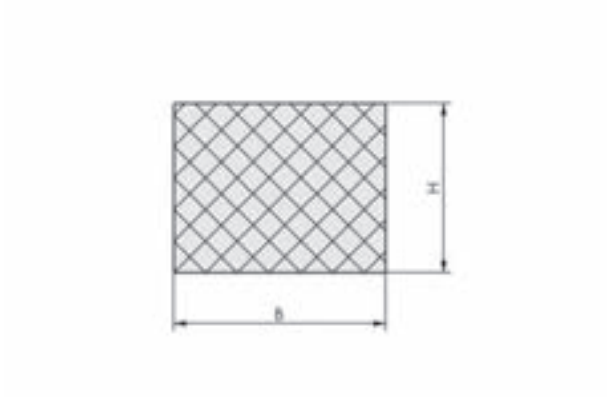

DI-PROF 10x6, 25x20

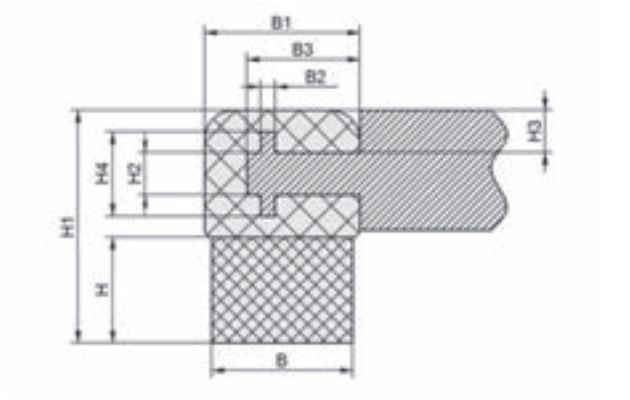

DI-PROF 20x15, 30x25



DI-PROF 6x8 - 12x17 HR

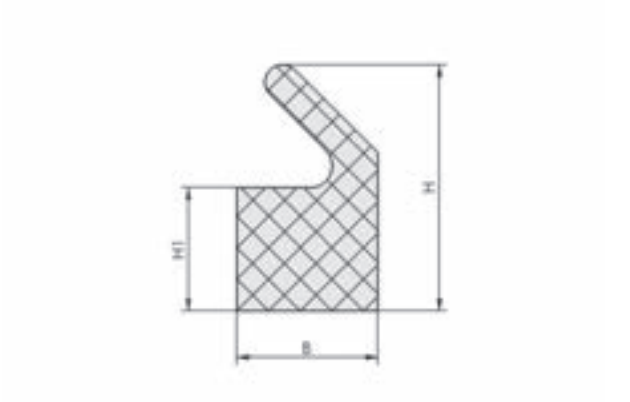

DI-PROF 8x14 DL

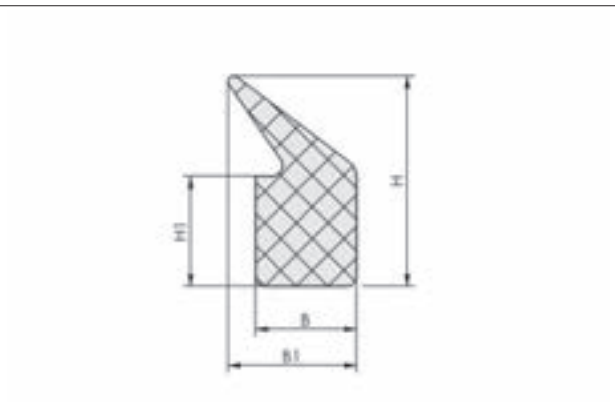

DI-PROF 11x23 DL

Profili di tenuta DI-PROF

Dimensioni da 5.5 x 8 mm a 30 x 25 mm

Dati di costruzione Profili di tenuta DI-PROF

Tipo*	B [mm]	B1 [mm]	B2 [mm]	B3 [mm]	B4 [mm]	H [mm]	H1 [mm]	H2 [mm]	H3 [mm]	H4 [mm]
DI-PROF 5.5x8 2K-MOS CR-20/60	5,5	8,5	-	-	-	8,0	17,5	-	-	-
DI-PROF 9x9.7 2K-MOS CR-20/60	9,0	14,5	3,9	5,9	9,6	9,7	26,5	2	4,7	10
DI-PROF 20x15 2K-SWG NK-20/55	20,0	22,0	2,0	16,0	-	15,0	33,0	6	6,0	12
DI-PROF 30x25 2K-SWG NK-20/55	30,0	32,0	2,0	24,0	-	25,0	53,0	8	10,0	17
DI-PROF 6x8 MOS NK-20 HR	6,0	-	-	-	-	8,0	-	-	-	-
DI-PROF 8x14 MOS NK-20 DL	8,0	-	-	-	-	14,0	7,0	-	-	-
DI-PROF 10x6 MOS EPDM-20	10,0	-	-	-	-	6,0	-	-	-	-
DI-PROF 10x20 MOS EPDM-20 HR	10,0	-	-	-	-	20,0	-	-	-	-
DI-PROF 11x23 MOS CR-20 DL	11,0	14,0	-	-	-	23,0	12,0	-	-	-
DI-PROF 12x17 MOS EPDM-20 HR	12,0	-	-	-	-	17,0	-	-	-	-
DI-PROF 25x20 MOS EPDM-20	25,0	-	-	-	-	20,0	-	-	-	-

*Tolleranze ammesse per le parti in elastomero secondo DIN ISO 3302-1 M3

Dischi filtranti FD

Diametro (Ø) da 16 mm a 55 mm



Idonei per applicazioni specifiche del settore



Dischi filtranti FD

Applicazione

- Protezione dalla sporcizia del sistema a vuoto, senza cambiamento della resistenza di flusso
- Il disco filtrante impedisce l'imbutitura del pezzo nella ventosa

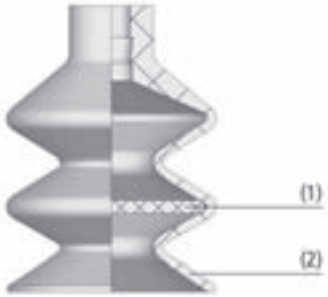

Design Dischi filtranti FD

Struttura

- Disco filtrante (1) in polietilene poroso (PE Sinter)
- Finezza del filtro da 120 µm
- Inseribile direttamente nella ventosa (2)



Ventose a soffietto con dischi filtranti FD per la movimentazione di pannelli di legno

I nostri punti di forza...

- Inserimento diretto nelle piega di ventose a soffietto
- Ampia gamma di diametri
- Disco filtrante stabile

I vostri vantaggi...

- Lo sporco sul pezzo viene filtrato direttamente
- Ampio spettro di applicazioni per tutte le ventose del programma standard FGA e FG
- Elevata stabilità intrinseca della ventosa e impedimento dell'imbutitura del pezzo

Dischi filtranti FD

Diametro (Ø) da 16 mm a 55 mm

Codice modello Dischi filtranti FD

FD	–	16	–	120
1		2		3

1 – Denominazione in breve

Codice	Esecuzione
FD	FD

2 – Diametro

Codice	Diametro in mm
16…55	ø 16 fino a 55

3 – Porosità

Codice	Porosità in µm
120	120

Il disco filtrante FD viene fornito con la diametri desiderata.

Dati di ordinazione Dischi filtranti FD

Tipo	N. articolo
FD 16 120	10.01.06.02565
FD 18 120	10.01.06.02567
FD 22 120	10.01.06.02566
FD 27 120	10.01.06.02571
FD 30 120	10.01.06.02568
FD 34 120	10.01.06.02572
FD 38 120	10.01.06.02569
FD 44 120	10.01.06.02573
FD 55 120	10.01.06.02570

Dati tecnici Dischi filtranti FD

Tipo	Finezza filtro [µm]	Per ventosa tipo
FD 16 120	120	FG 20/FGA 20
FD 18 120	120	FG 25/FGA 25
FD 22 120	120	FGA 22
FD 27 120	120	FG 32
FD 30 120	120	FGA 33
FD 34 120	120	FG 42
FD 38 120	120	FGA 43
FD 44 120	120	FG 52
FD 55 120	120	FGA 53

Dischi filtranti FD

Diametro (Ø) da 16 mm a 55 mm

Dati di costruzione Dischi filtranti FD

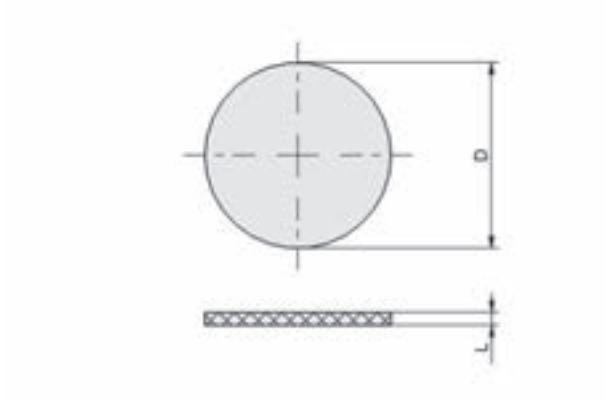

FD

Tipo	D [mm]	L [mm]
FD 16 120	16	1,5
FD 18 120	18	1,5
FD 22 120	22	1,5
FD 27 120	27	1,5
FD 30 120	30	1,5
FD 34 120	34	1,5
FD 38 120	38	1,5
FD 44 120	44	1,5
FD 55 120	55	1,5

Inserti ventosa SPI PEEK

Superficie di aspirazione (Ø) da 6 mm a 32 mm

GLASS



Inserti ventosa SPI PEEK

Idonei per applicazioni specifiche del settore

Applicazione

- Inserti ventosa per prendere e posare in modo delicato e senza lasciare impronte i pezzi lisci
- Applicazione nel settore delle celle solari cristalline, nei moduli a strato sottile e nei wafer / sottostrati nel settore dei semiconduttori
- Movimentazione di vetro come ad es. vetro dei display, vetro sottile con spessore < 0,1 mm o vetro rivestito senza lasciare impronte chimiche a causa degli elastomeri
- Impiego in abbinamento alle ventose a soffietto FGA (1,5 pieghe) e FG (2,5 pieghe)

Struttura

- Inserti ventosa in PEEK con struttura di supporto e canali per vuoto
- Gli inserti vengono innestati senza utensili nella piega inferiore delle ventose a soffietto

I nostri punti di forza...

- Inserti ventosa in PEEK
- Struttura di supporto con superficie di appoggio definita, scanalature di flusso e canali per il vuoto
- Distribuzione intelligente del vuoto

I vostri vantaggi...

- Movimentazione delicata e senza impronte di pezzi sottili e lisci senza impronta chimica
- Pressione superficiale definita e minima della superficie del pezzo
- Elevata compensazione delle perdite per elevate forze di aspirazioni efficaci

Codice modello Inserti ventosa SPI PEEK

SPI	–	9	–	PEEK
1		2		3

1 – Denominazione in breve

Codice	Esecuzione
SPI	SPI

2 – Diametro

Codice	Diametro in mm
6…32	ø 6 fino a 32

3 – Materiale

Codice	Materiale
PEEK	Polietereterchetone

L'inserto ventosa SPI in PEEK viene fornito con la diametri desiderata.

Inserti ventosa SPI PEEK

Superficie di aspirazione (Ø) da 6 mm a 32 mm

Dati di ordinazione Inserti ventosa SPI PEEK

Tipo	N. articolo
SPI 6	10.01.06.03279
SPI 9	10.01.06.03280
SPI 11	10.01.06.03281
SPI 14	10.01.06.03282
SPI 17	10.01.06.03283
SPI 18	10.01.06.03284
SPI 21	10.01.06.03285
SPI 25	10.01.06.03286
SPI 32	10.01.06.03287

Dati tecnici Inserti ventosa SPI PEEK

Tipo*	Per ventosa tipo**
SPI 6	FG 5/FGA 6
SPI 9	FG 9
SPI 11	FGA 11
SPI 14	FG12/FG14/FGA14
SPI 17	FG 18/FGA 16
SPI 18	FGA 20
SPI 21	FG 20/FGA 22
SPI 25	FG 25/FGA 25
SPI 32	FG 32/FGA 33

*Si consiglia una potenza di aspirazione di min. 2 l/min. Per definire la potenza di aspirazione necessaria per l'applicazione, eseguire tentativi con il pezzo originale e la ventosa.In caso di applicazioni verticali si riduce la forza di attrito.
**Per le ventose adatte consultare in capitolo "Ventose a vuoto".

Dati di costruzione Inserti ventosa SPI PEEK

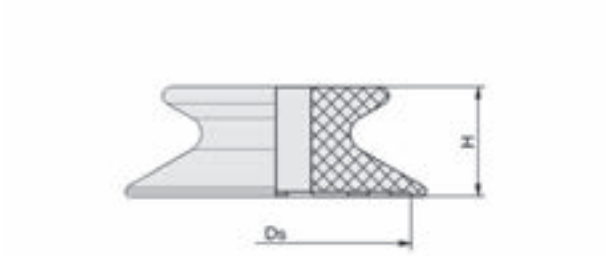

SPI PEEK

Tipo	Ds [mm]	H [mm]
SPI 6	5,2	3,3
SPI 9	7,4	3,5
SPI 11	8,8	5,1
SPI 14	11,8	6,3
SPI 17	14,8	6,7
SPI 18	16,0	5,3
SPI 21	19,0	6,3
SPI 25	22,6	10,1
SPI 32	29,0	10,3

Rivestimenti ventose SU

Diametro (Ø) da 25 mm a 360 mm



Idonei per applicazioni specifiche del settore



Rivestimenti ventose SU

Applicazione

- Rivestimento ventose per la movimentazione di pezzi delicati, piatti e lisci (rivestiti, lavorati o verniciati) senza impronte, né danni di alcun genere
- Impiego nella produzione, lavorazione e trasporto, ad es. nell'industria vetraria e solare
- Impiego in abbinamento alle ventose e alle piastre di aspirazione



Design Rivestimenti ventose SU

Struttura

- Il rivestimento ventose SU, in resistente materiale filtrante, si contraddistingue per un'estrema resistenza alla trazione e alle sostanze chimiche
- Il materiale è resistente all'attrito e garnatisce una movimentazione delicata
- Il copertura (2) può essere applicato semplicemente sulla ventosa o sulla piastra di aspirazione (1) e fissato mediante un elastico incorporato
- I diametri da 25 a 360 mm del copertura sono compatibili con i diametri delle ventose e delle piastre di aspirazione corrispondenti

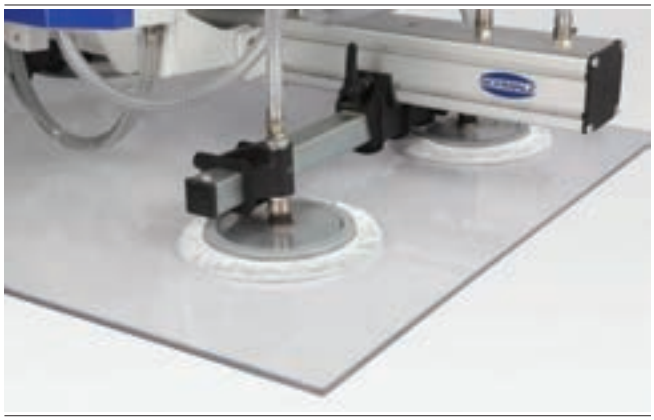

Rivestimenti ventose SU per la movimentazione di lastri di vetro delicati

I nostri punti di forza...

- Rivestimento ventose in speciale materiale filtrante (PP/PE)
- Elastico incorporato
- Ampia gamma di diametri

I vostri vantaggi...

- Nessuna impronta sui pezzi delicati (come ad es. sul vetro) e resistenza estrema
- Montaggio semplice e veloce su piastre di aspirazione e ventose
- Montaggio su ventose piatte e a soffietto e su piastre di aspirazione

Rivestimenti ventose SU

Diametro (Ø) da 25 mm a 360 mm

Codice modello Rivestimenti ventose SU

SU	–	120
1		2

1 – Denominazione in breve

Codice	Esecuzione
SU	SU

2 – Diametro

Codice	Diametro in mm
25…360	ø 25 fino a 360

Il rivestimento ventose SU viene fornito con la diametri desiderata.

Dati di ordinazione Rivestimenti ventose SU

Tipo	N. articolo
SU 25	10.01.01.13584
SU 30	10.01.01.12889
SU 40	10.01.01.12856
SU 50	10.01.01.12837
SU 60	10.01.01.13585
SU 70	10.01.01.12838
SU 80	10.01.01.12839
SU 100	10.01.01.12840
SU 120	10.01.01.12437
SU 160	10.01.01.12438
SU 210	10.01.01.12439
SU 230	10.01.01.12440
SU 280	10.01.01.12485
SU 300	10.01.01.12843
SU 360	10.01.01.12842

Dati tecnici Rivestimenti ventose SU

Tipo*	Peso [g]	Campo di tenuta [mm]
SU 25	0,3	25,0 ... 30,0
SU 30	0,4	27,0 ... 35,0
SU 40	0,5	35,0 ... 45,0
SU 50	0,7	45,0 ... 60,0
SU 60	1,2	60,0 ... 70,0
SU 70	1,3	65,0 ... 80,0
SU 80	1,7	80,0 ... 100,0
SU 100	2,2	110,0 ... 115,0
SU 120	2,8	115,0 ... 130,0
SU 160	4,3	150,0 ... 180,0
SU 210	5,2	210,0 ... 220,0
SU 230	5,8	230,0 ... 250,0
SU 280	7,6	270,0 ... 300,0
SU 300	10,8	300,0 ... 330,0
SU 360	12,0	360,0 ... 400,0

*Per l'applicazione verticale con la piastra di aspirazione o con le ventose la forza trasversale si riduce fino al 70 %. Quindi è necessario un generatore di vuoto con una potenza di aspirazione maggiore almeno del 10 %.

Rivestimenti ventose SU

Diametro (Ø) da 25 mm a 360 mm

Dati di costruzione Rivestimenti ventose SU

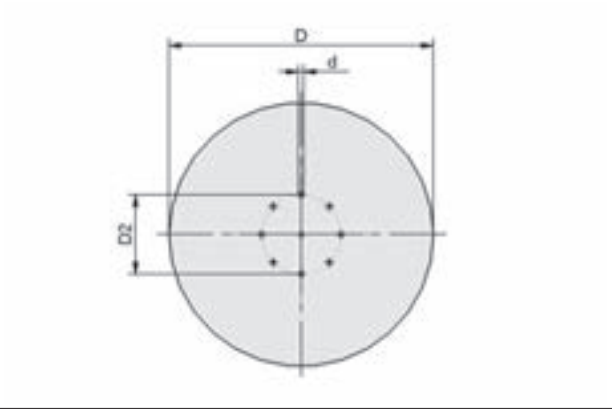

SU

Tipo	d [mm]	D [mm]	D2 [mm]
SU 25	3	28	-
SU 30	3	39	-
SU 40	5	47	30
SU 50	5	57	30
SU 60	5	67	30
SU 70	5	77	30
SU 80	5	88	30
SU 100	5	111	50
SU 120	5	132	50
SU 160	5	170	50
SU 210	5	200	50
SU 230	5	219	50
SU 280	5	267	110
SU 300	5	310	110
SU 360	5	335	110

Rivestimenti di protezione PC

Diametro (Ø) da 125 mm a 400 mm

UNIVERSAL

Idonei per applicazioni specifiche del settore



Rivestimenti di protezione PC

Applicazione

- Rivestimento di protezione di qualità per le piastre di aspirazione durante l´immagazzinaggio o quando le piastre di aspirazione non sono in uso
- Protezione da impurità (dalla polvere o dal bagnato) e dall'invecchiamento (dall´azione dell´ozono o dei raggi UV) per esterni
- Impiego in abbinamento alle piastre di aspirazione e alle ventose come ad es. piastre di aspirazione SPU e SGF
- Applicazione in caso di dispositivi di sollevamento manuali per vetro per interni ed esterni durante l´immagazzinaggio o il trasporto del dispositivo di sollevamento

Struttura

- Materiale robusto e antistrappo, resistente agli influssi ambientali esterni
- Montabile senza utensili sulla ventosa/sulla piastra di
- aspirazione e fissabile tramite un elastico incorporato
- I diametri del rivestimento di protezione sono adattati ai rispettivi diametri delle ventose e delle piastre di aspirazione

I nostri punti di forza...

- Rivestimento di protezione di qualità per piastre di aspirazione
- Elastico incorporato
- Ampia gamma di diametri

I vostri vantaggi...

- Protezione da impurità, invecchiamento e deformazione del labbro di tenuta durante l´immagazzinaggio
- Applicazione multipla grazie al montaggio rapido e semplice sulle piastre di aspirazione e sulle ventose
- Impiego con ventose piatte e a soffietto e con piastre di aspirazione

Codice modello Rivestimenti di protezione PC

PC	–	125
1		2

1 – Denominazione in breve

Codice	Esecuzione
PC	PC

2 – Diametro

Codice	Diametro in mm
125…400	ø 125 fino a 400

Il rivestimento di protezione PC viene fornito con il diametro desiderato.

Rivestimenti di protezione PC

Diametro (Ø) da 125 mm a 400 mm

Dati di ordinazione Rivestimenti di protezione PC

Tipo	N. articolo
PC 125	10.01.01.13086
PC 150	10.01.01.13087
PC 175	10.01.01.13088
PC 200	10.01.01.13089
PC 250	10.01.01.13090
PC 300	10.01.01.13091
PC 350	10.01.01.13092
PC 400	10.01.01.13093

Dati tecnici Rivestimenti di protezione PC

Tipo*	Campo di tenuta [mm]
PC 125	110,0 ... 135,0
PC 150	135,0 ... 165,0
PC 175	165,0 ... 190,0
PC 200	190,0 ... 220,0
PC 250	220,0 ... 275,0
PC 300	275,0 ... 325,0
PC 350	325,0 ... 375,0
PC 400	375,0 ... 425,0

*Rivestimenti di protezione PC sono progettati per l'utilizzo con ventose e piastre di aspirazione che sono fuori uso. Non possono essere utilizzati durante la manipolazione.

Dati di costruzione Rivestimenti di protezione PC

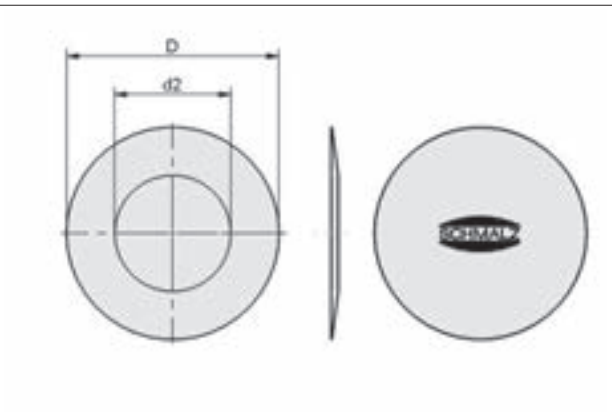

PC 125 - 400

Tipo	D [mm]	d2 [mm]
PC 125	125	65
PC 150	150	75
PC 175	175	90
PC 200	200	100
PC 250	250	125
PC 300	300	150
PC 350	350	175
PC 400	400	200

Anelli di tenuta DR-MOS SI

Diametro (Ø) da 20 mm a 88 mm

UNIVERSAL

Idonei per applicazioni specifiche del settore



Anelli di tenuta DR-MOS SI

Applicazione

- Anello di tenuta in schiuma speciale per la tenuta ottimale su superfici strutturate
- Applicazione su superfici (annodate, ondulate o grezze) su cui le ventose non restano ermetiche
- Movimentazione di imballaggi, pezzi piani o arcuati con sporgenze e cavità
- Utilizzabile come accessorio per la serie di ventose FG e FGA in silicone

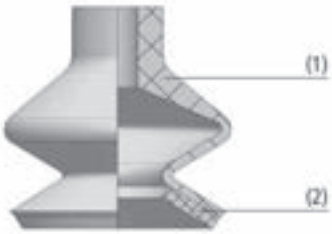

Design Anelli di tenuta DR-MOS SI

Struttura

- Anello di tenuta in pregiata schiuma di silicone (2) da incollare sulle ventose in silicone (1)
- Disponibile in diversi diametri e altezze, adatto per ventose standard della serie FGA (1,5 pieghe) e FG (2,5 pieghe)
- Fissaggio e tenuta ottimali mediante l'adesivo in silicone



Ventose standard con anello di tenuta DR-MOS SI per la movimentazione di pezzi in plastica strutturato

I nostri punti di forza...

- Anelli in schiuma da incollare sulla ventosa a soffietto
- Disponibili in diversi diametri e altezze
- Adesivi in silicone come accessori

I vostri vantaggi...

- Tenuta ottimale su superfici strutturate
- Numerose possibilità di impiego per la serie di ventose standard FGA (1,5 pieghe) e FG (2,5 pieghe)
- Fissaggio e tenuta sicuri sulla ventosa

Anelli di tenuta DR-MOS SI

Diametro (Ø) da 20 mm a 88 mm

Codice modello Anelli di tenuta DR-MOS SI

DR	–	20/10	–	x2	–	MOS SI-15
1		2		3		4

1 – Denominazione in breve

Codice	Esecuzione
DR	DR

2 – Diametro

Codice	Diametro in mm
20/10…88/64	ø 20/10 fino a 88/64 (esterna/interna)

3 – Altezza

Codice	Altezza in mm
x2	2
x5	5

4 – Materiale

Codice	Materiale
MOS SI-15	Gomma spugna e caucciù al silicon

Il anello di tenuta DR-MOS SI viene fornito con il diametro desiderato.

Accessori disponibli: adesivo in silicone

Dati di ordinazione Anelli di tenuta DR-MOS SI

Tipo	N. articolo
DR 20/10x2 MOS SI-15	10.01.06.02618
DR 22.5/13x2 MOS SI-15	10.01.06.02614
DR 32/19x2 MOS SI-15	10.01.06.02615
DR 42/20x5 MOS SI-15	10.01.06.02616
DR 52/33x5 MOS SI-15	10.01.06.02548
DR 62/42x5 MOS SI-15	10.01.06.02617
DR 78/54x5 MOS SI-15	10.01.06.02619
DR 88/64x5 MOS SI-15	10.01.06.02620

Dati di ordinazione Accessori Anelli di tenuta DR-MOS SI

Tipo	N. articolo
Adesivo in silicone	27.03.04.00014

Dati tecnici Anelli di tenuta DR-MOS SI

Tipo	Tipo di materiale	Termostabilità [°C]	Colore
DR 20/10x2 MOS SI-15	Gommapiuma	180	beige
DR 22.5/13x2 MOS SI-15	Gommapiuma	180	beige
DR 32/19x2 MOS SI-15	Gommapiuma	180	beige
DR 42/20x5 MOS SI-15	Gommapiuma	180	beige
DR 52/33x5 MOS SI-15	Gommapiuma	180	beige
DR 62/42x5 MOS SI-15	Gommapiuma	180	beige
DR 78/54x5 MOS SI-15	Gommapiuma	180	beige
DR 88/64x5 MOS SI-15	Gommapiuma	180	beige

Anelli di tenuta DR-MOS SI

Diametro (Ø) da 20 mm a 88 mm

Dati di costruzione Anelli di tenuta DR-MOS SI

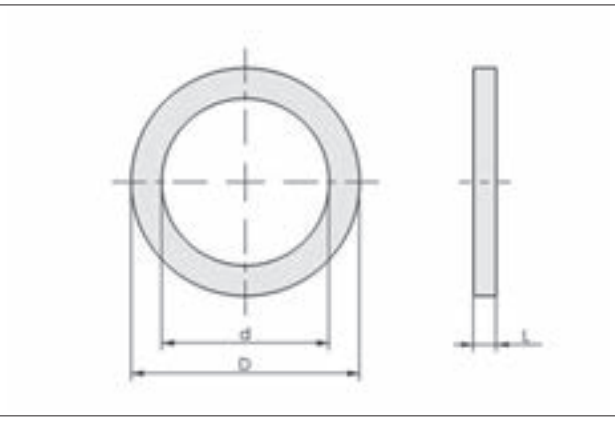

DR-MOS SI

Tipo	d [mm]	D [mm]	L [mm]
DR 20/10x2 MOS SI-15	10	20,0	2
DR 22.5/13x2 MOS SI-15	13	22,5	2
DR 32/19x2 MOS SI-15	19	32,0	2
DR 42/20x5 MOS SI-15	20	42,0	5
DR 52/33x5 MOS SI-15	33	52,0	5
DR 62/42x5 MOS SI-15	42	62,0	5
DR 78/54x5 MOS SI-15	54	78,0	5
DR 88/64x5 MOS SI-15	64	88,0	5

Dispositivi di presa speciali



Panoramica Capitolo

In un batter d´occhio

Aiuto alla selezione

		Pagina
	**Selezione in base al pezzo**	242

Ventose flottante

			Pagina
	**Ventose flottante SBS** • Diametro: da 20 a 120 mm • Forza di presa: da 2 a 104 N • Tampone in elastomero a prova di impronte sul lato inferiore	PACKAGING WOOD SOLAR ELECTRONICS Ventosa flottante per la movimentazione senza contatto di pezzi delicati come carta, pellicola, circuiti stampati, wafer e celle solari.	243

Ventose magnetiche

			Pagina
	**Ventose magnetiche SGM** • Diametro: 30 a 70 mm • Forza di presa: 35 a 290 N	METAL Dispositivo di presa speciale con magnete permanente per la movimentazione sicura di pezzi ferromagnetici come lamiere forate.	248
	**Ventose magnetiche SGM-HP/-HT** • Diametro: 20 a 50 mm • Forza di presa: 28 a 560 N	METAL Dispositivo di presa speciale con magnete permanente per la movimentazione sicura di pezzi ferromagnetici come lamiere forate.	252

Pinze di presa ad aghi

			Pagina
	**Pinze di presa ad aghi elettriche SNGi-AE** • Diametro dell'ago: 0,8 mm a 1,2 mm • Numero aghi: 10 • Corsa ago: da 3 mm a 20 mm	COMPOSITE Pinza di presa ad aghi elettrica con corsa aghi regolabile automaticamente, interfaccia IO-Link per movimentare materiali difficili da aspirare.	256

Panoramica Capitolo

In un batter d´occhio

		Pagina
	**Pinze di presa ad aghi SNG-AP** • Diametro dell'ago: 0,8 mm oppure 1,2 mm • Numero aghi: 10 • Corsa ago: da 3 mm a 20 mm (variabile)	259
	**Pinze di presa ad aghi SNG-V** • Diametro dell'ago: 0,8 mm e 1,5 mm • Numero aghi: 6 e 10 • Corsa ago: da 0 mm a 25 mm (variabile)	262
	**Pinze di presa ad aghi SNG-M** • Diametro dell'ago: 0,8 mm • Numero aghi: 4 • Corsa ago: 3,0 mm	266
Pinze di presa per wafer		
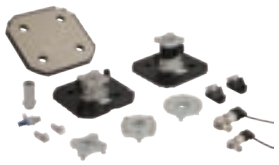	**Pinze di presa per wafer SWGm** • Dimensioni: 125 x 125 mm e 156 x 156 mm • Versione base con scarico assiale o laterale	269
Pinze di presa di flusso		
	**Pinze di presa di flusso SCG** • Capacità di aspirazione: 270 l/min a 650 l/min • Diametro superficie ventosa: 20 mm a 60 mm	274
Pinze di presa per vetro sottile		
	**Pinze di presa per vetro sottile STGG** • Superficie ventosa: 100 x 55 mm e 170 x 105 mm • Materiale superficie ventosa: PEEK • Capacità di aspirazione: da 31 a 35 l/min	278

COMPOSITE

Pinza di presa ad aghi pneumatica compatta con corsa regolabile in continuomanualmente per movimentare materiali difficili da aspirare.

COMPOSITE

Pinza di presa ad aghi con corsa regolabile in continuomanualmente per movimentare materiali difficili da aspirare come tessuti in materiale composito, ecc.

COMPOSITE

Pinza di presa ad aghi di forma particolarmente compatta per materiali difficili da aspirare.

SOLAR

Pinza di presa per wafer per movimentazione rapida edelicata di wafer e celle solari con la massima sicurezza.

PACKAGING SOLAR COMPOSITE ELECTRONICS

Dispositivo di presa speciale con generatore di vuoto integrato e alta portata per la movimentazione di pezzi delicati e dalla forma instabile.

GLASS ELECTRONICS

Presa ad area per la movimentazione delicata, priva di contaminazione ed estremamente dinamica di pezzi delicati in processi automatizzati.

Panoramica Capitolo

In un batter d´occhio

Eiettori di trasporto

Pagina



Eiettori di trasporto SEC

- Aspirazione fino a 8.640 l/min
- Diametro: 6 a 75 mm



Eiettore ad alto volume di aspirazione per l'aspirazione di parti molto porose e per il trasporto di merce sfusa.

282

Sistemi di presa e bloccaggio 3D



Ventose Cup Balance SSCB

- Sistemi di bloccaggio e di presa per contorni liberi in 3D
- Posizionamento accurato sulla superficie del pezzo grazie ai processi automatizzati di cambio utensili



Ventose Cup Balance SSCB per i processi di bloccaggio, presa nella produzione automatizzata. Per componenti in vetro, in compositi di fibre o in metallo.

285

Aiuto alla selezione

Selezione in base al pezzo

Per i pezzi che non possono essere movimentati o sono difficili da movimentare con le ventose, il capitolo "Dispositivi di presa speciali" offre delle alternative. Alcune applicazioni esemplificative aiutano a scegliere il dispositivo di presa speciale adatto:

Campi di applicazione	Pezzo	Dispositivi di presa speciale	
		Tipo	**Caratteristiche del prodotto**
METAL	Lamiere ferromagnetiche, lamiere forate	Ventosa magnetica SGM	• Movimentazione sicura grazie al magnete permanente • Resistenza alle forze laterali grazie all'anello di attrito • Versione bistabile
GLASS	Vetri sottili e delicati come ad es. i vetri dei display	Pinza di presa per vetro sottile STGG	• Superficie di contatto particolarmente grande per la movimentazione senza danni • A scelta con generazione di vuoto integrata • Portata elevata per una presa sicura
ELECTRONICS	Componenti delicati come ad es. circuiti stampati non equipaggiati	Ventose flottanti SBS	• Movimentazione senza contatto • Compensazione perdite elevata • Resistenza alle forze laterali grazie al tampone i elastomero che si trova nella parte inferiore • Generazione di vuoto integrata
		Pinze di presa di flusso SCG	• Portata elevata per una presa sicura anche di pezzi porosi • Superficie di contatto particolarmente grande per la movimentazione senza danni • Generazione di vuoto integrata
SOLAR	Componenti solari come wafer e celle	Pinze di presa per wafer SWGm	• Movimentazione estremamente veloce e accurata • Dimensioni per wafer 125 x 125 mm e 156 x 156 mm • Generazione di vuoto integrata con capacità di aspirazione elevata
		Ventose flottanti SBS	• Movimentazione senza contatto • Alta distanza di cattura del pezzo
PLASTICS	Pezzi sottili come pellicole e carta	Ventose flottanti SBS	• Movimentazione senza contatto • Compensazione perdite elevata • Resistenza alle forze laterali grazie al tampone i elastomero che si trova nella parte inferiore • Generazione di vuoto integrata
PACKAGING		Pinze di presa di flusso SCG	• Portata elevata per una presa sicura anche di pezzi porosi • Superficie di contatto particolarmente grande per la movimentazione senza danni • Generazione di vuoto integrata
SOLAR		Pinze di presa per wafer SWGm	• Movimentazione estremamente veloce e accurata • Generazione di vuoto integrata con capacità di aspirazione elevata
		Pinza di presa per vetro sottile STGG	• Superficie di contatto particolarmente grande per la movimentazione senza danni • A scelta con generazione di vuoto integrata • Portata elevata per una presa sicura
COMPOSITE	Pezzi porosi e flessibili come tessuti tecnici per materiali compositi, altri materiali espansi, da costruzione, velli	Pinza di presa ad aghi SNG/SNGi	• Corsa e diametro ago variabili per l'adattamento individuale ai pezzi più disparati • Impianto elettrico con corsa regolabile in modo uniforme
		Ventose flottanti SBS	• Separazione di pezzi porosi • Movimentazione senza contatto • Compensazione perdite elevata • Generazione di vuoto integrata
		Pinze di presa di flusso SCG	• Portata elevata per una presa sicura anche di pezzi porosi • Superficie di contatto particolarmente grande per la movimentazione senza danni • Generazione di vuoto integrata

Ventose flottante SBS

Diametro (Ø) da 20 mm a 120 mm

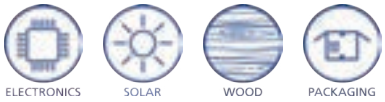

Idonei per applicazioni specifiche del settore



Ventose flottante SBS

Applicazione

- Ventosa flottante per la movimentazione e singolarizzazione di pezzi ultra sottili senza deformazione (ad es. pellicola, carta, piallaccio)
- Manipolazione di pezzi estremamente permeabili all'aria (ad es. piastre conduttrici)
- Manipolazione di pezzi delicati (ad es. wafer, cella solare)

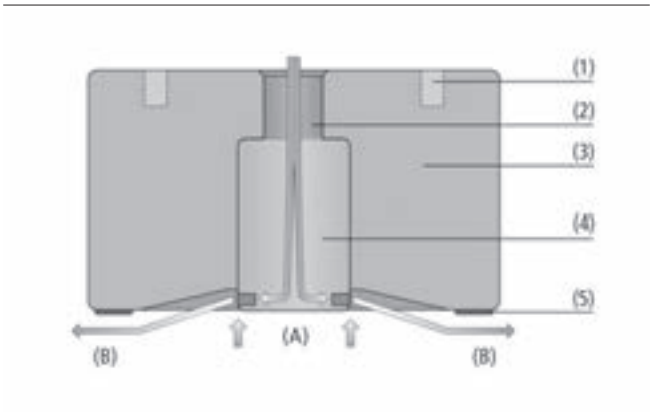

Design Ventose flottante SBS

Struttura

- Integrazione diretta mediante quattro raccordi filettati (1); attacco aria compressa verticale (2) e orizzontale
- Corpo base in alluminio anodizzato con ugello Bernoulli (3)
- Elemento di flusso (4) in due versioni: Standard Flow SF per pezzi compatti e High Flow HF con compensazione perdita superiore per pezzi porosi
- Tampone in elastomero a prova di impronte in materiale speciale HT1 sul lato inferiore della ventosa (5)
- Opzionale con sostegno centrale
- Vuoto (A), aria di scarico (B)



Ventose flottante SBS per la manipolazione di un sottile piallaccio in legno

I nostri punti di forza...

- Generazione di vuoto integrata in base al principio Benoulli
- L'aspiratore oscilla su un cuscino d'aria
- Alto flusso volumetrico con ridotti valori di vuoto
- Nessuna permeabilità attraverso il pezzo
- Tampone in elastomero sul lato inferiore

I vostri vantaggi...

- Funzionamento senza eiettore
- Manipolazione senza sfioramento
- Elevata compensazione delle perdite con serraggio ridotto del pezzo
- Singolarizzazione sicura di pezzi sottili e porosi
- Assorbimento delle forze trasversali

Ventose flottante SBS

Diametro (Ø) da 20 mm a 120 mm

Codice modello Ventose flottante SBS

SBS	–	40	–	SF	–	G1/8-IG	–	CS
1		2		3		4		5

1 – Denominazione in breve

Codice	Esecuzione
SBS	SBS

2 – Diametro

Codice	Diametro in mm
20…120	ø 20 fino a 120

3 – Elemento di flusso

Codice	Tipo
HF	High Flow
SF	Standard Flow

4 – Attacco

Codice	Attacco
M5-IG	M5-IG (IG = femmina)
G1/8-IG	G1/8-IG

5 – Integrazione del prodotto

Codice	Tipo
CS	Sostegno centrale

La ventosa flottante SBS viene fornita montata. Il prodotto è costituito da:
- Ventosa flottante del tipo SBS – disponibile in diversi diametri
- Tampone in elastomero di materiale HT1
- Complementi del prodotto (opzionale): sostegno centrale

Parti di ricambio disponibili: tampone in elastomero

Dati di ordinazione Ventose flottante SBS

Tipo	N. articolo
SBS 20 HF M5-IG	10.01.01.12650
SBS 20 SF M5-IG	10.01.01.12633
SBS 30 HF M5-IG	10.01.01.12651
SBS 30 SF M5-IG	10.01.01.12636
SBS 40 HF G1/8-IG	10.01.01.12653
SBS 40 SF G1/8-IG	10.01.01.12638
SBS 40 SF G1/8-IG CS	10.01.01.12776
SBS 60 HF G1/8-IG	10.01.01.12655
SBS 60 SF G1/8-IG	10.01.01.12641
SBS 60 SF G1/8-IG CS	10.01.01.12777
SBS 100 HF G1/8-IG	10.01.01.12689
SBS 100 SF G1/8-IG	10.01.01.12688
SBS 120 HF G1/8-IG	10.01.01.13139
SBS 120 SF G1/8-IG	10.01.01.13136

Dati di ordinazione Parti di ricambio Ventose flottante SBS

Tipo	Parti di ricambio		N. articolo
SBS 20 HF M5-IG	Tampone in elastomero	REIB-FL SBS HT1-60	10.01.01.12585
SBS 20 SF M5-IG	Tampone in elastomero	REIB-FL SBS HT1-60	10.01.01.12585
SBS 30 HF M5-IG	Tampone in elastomero	REIB-FL SBS HT1-60	10.01.01.12585
SBS 30 SF M5-IG	Tampone in elastomero	REIB-FL SBS HT1-60	10.01.01.12585
SBS 40 HF G1/8-IG	Tampone in elastomero	REIB-FL SBS HT1-60	10.01.01.12593
SBS 40 SF G1/8-IG	Tampone in elastomero	REIB-FL SBS HT1-60	10.01.01.12593

Ventose flottante SBS

Diametro (Ø) da 20 mm a 120 mm

Dati di ordinazione Parti di ricambio Ventose flottante SBS

Tipo	Parti di ricambio		N. articolo
SBS 40 SF G1/8-IG CS	Tampone in elastomero	REIB-FL SBS HT1-60	10.01.01.12593
SBS 60 HF G1/8-IG	Tampone in elastomero	REIB-FL SBS HT1-60	10.01.01.12593
SBS 60 SF G1/8-IG	Tampone in elastomero	REIB-FL SBS HT1-60	10.01.01.12593
SBS 60 SF G1/8-IG CS	Tampone in elastomero	REIB-FL SBS HT1-60	10.01.01.12593
SBS 100 HF G1/8-IG	Tampone in elastomero	REIB-FL SBS HT1-60	10.01.01.12593
SBS 100 SF G1/8-IG	Tampone in elastomero	REIB-FL SBS HT1-60	10.01.01.12593
SBS 120 HF G1/8-IG	Tampone in elastomero	REIB-FL SBS HT1-60	10.01.01.12593
SBS 120 SF G1/8-IG	Tampone in elastomero	REIB-FL SBS HT1-60	10.01.01.12593

Tipo	Parti di ricambio		N. articolo
SBS 40 SF G1/8-IG CS	Sostegno centrale	REIB-FL SBS HT1-60	10.01.01.12780
SBS 60 SF G1/8-IG CS	Sostegno centrale	REIB-FL SBS HT1-60	10.01.01.12780

Dati tecnici Ventose flottante SBS

Tipo	Forza presa [N]*	Consumo d'aria [l/min]**	Zona pressione (press. di esercizio) [bar]	Temperatura d'intervento [°C]	Peso [g]
SBS 20 HF M5-IG	3,0	140	1,0 ... 6,0	0 ... 80	12
SBS 20 SF M5-IG	2,0	100	1,0 ... 6,0	0 ... 80	12
SBS 30 HF M5-IG	5,0	140	1,0 ... 6,0	0 ... 80	31
SBS 30 SF M5-IG	4,0	100	1,0 ... 6,0	0 ... 80	31
SBS 40 HF G1/8-IG	10,5	190	1,0 ... 6,0	0 ... 80	51
SBS 40 SF G1/8-IG	6,5	100	1,0 ... 6,0	0 ... 80	51
SBS 40 SF G1/8-IG CS	6,5	100	1,0 ... 6,0	0 ... 80	53
SBS 60 HF G1/8-IG	18,5	225	1,0 ... 6,0	0 ... 80	118
SBS 60 SF G1/8-IG	13,0	150	1,0 ... 6,0	0 ... 80	118
SBS 60 SF G1/8-IG CS	13,0	150	1,0 ... 6,0	0 ... 80	120
SBS 100 HF G1/8-IG	55,5	420	1,0 ... 6,0	0 ... 80	295
SBS 100 SF G1/8-IG	46,0	225	1,0 ... 6,0	0 ... 80	295
SBS 120 HF G1/8-IG	104,0	420	1,0 ... 6,0	0 ... 80	390
SBS 120 SF G1/8-IG	89,0	225	1,0 ... 6,0	0 ... 80	390

*I valori indicati si riferiscono a una pressione di esercizio di 5 bar, misurata su un pezzo poroso. A seconda delle caratteristiche del pezzo, i valori effettivi possono divergere da quelli indicati.
**I valori indicati si riferiscono a una pressione di esercizio di 5 bar, misurata su un pezzo poroso. A seconda delle caratteristiche del pezzo, i valori effettivi possono divergere da quelli indicati.

Ventose flottante SBS

Diametro (Ø) da 20 mm a 120 mm

Dati delle prestazioni Ventose flottante SBS

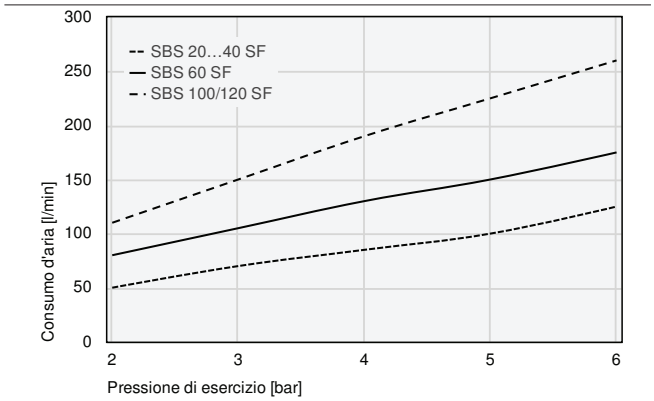

Consumo d'aria

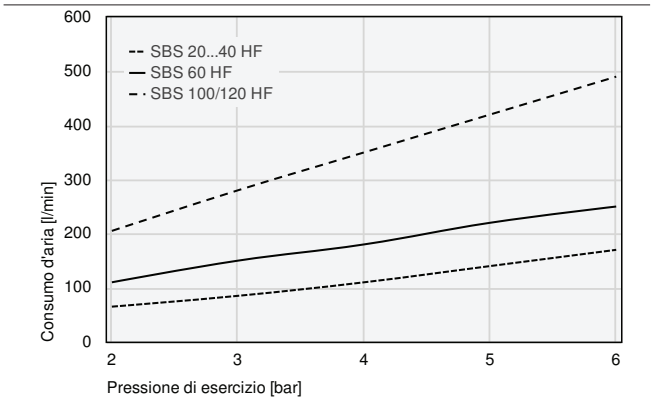

Consumo d'aria

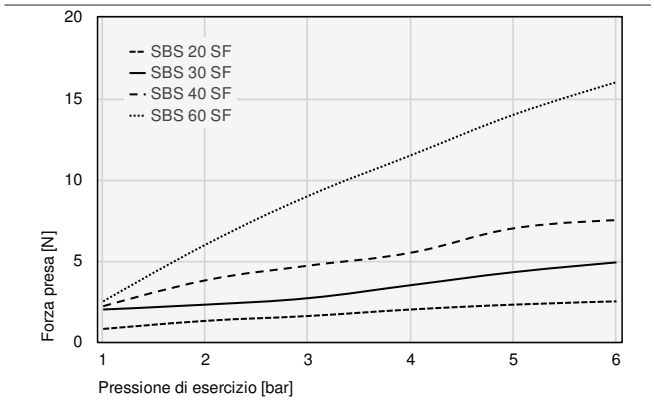

Forza presa

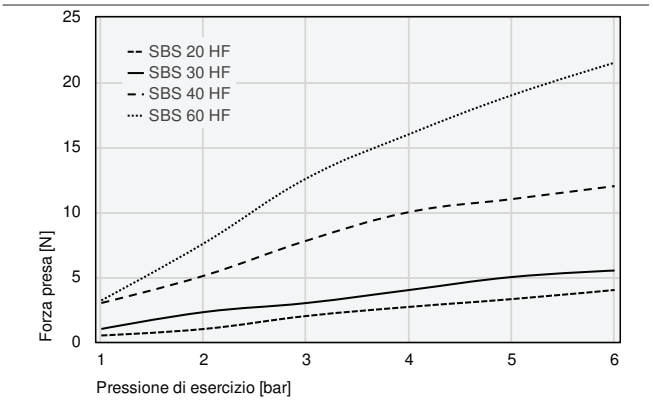

Forza presa

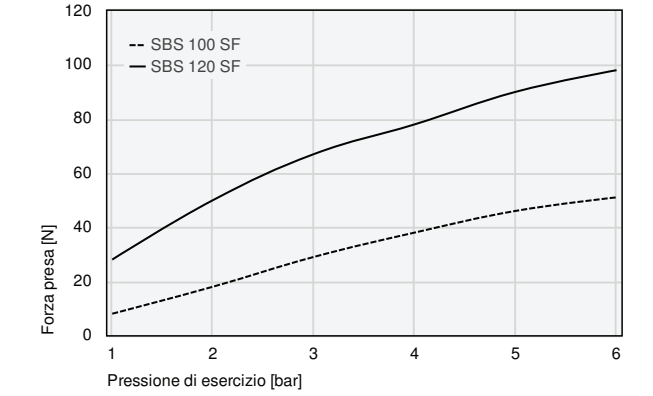

Forza presa

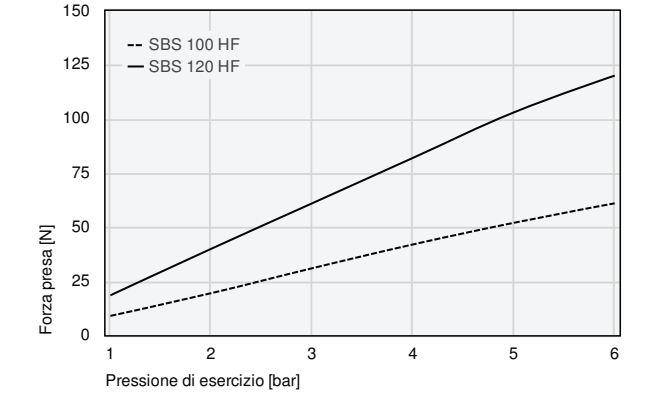

Forza presa

Ventose flottante SBS

Diametro (Ø) da 20 mm a 120 mm

Dati di costruzione Ventose flottante SBS

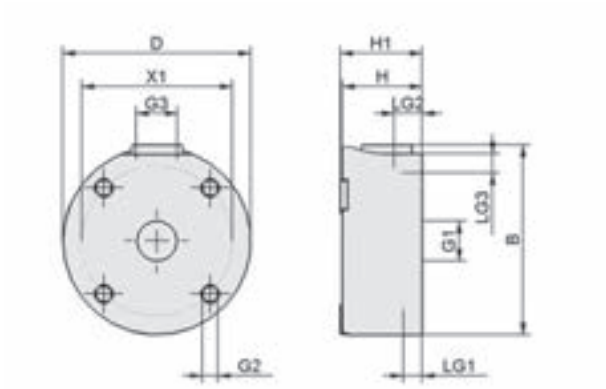

SBS

Tipo	B [mm]	D [mm]	G1	G2	G3	H [mm]	H1 [mm]	LG1 [mm]	LG2 [mm]	LG3 [mm]	X1 [mm]
SBS 20 HF M5-IG	22,2	20	M5-IG	M3-IG	M5-IG	17	17,5	5	6	6	15
SBS 20 SF M5-IG	22,2	20	M5-IG	M3-IG	M5-IG	17	17,5	5	6	6	15
SBS 30 HF M5-IG	32,0	30	M5-IG	M4-IG	M5-IG	17	17,5	5	6	6	22
SBS 30 SF M5-IG	32,0	30	M5-IG	M4-IG	M5-IG	17	17,5	5	6	6	22
SBS 40 HF G1/8-IG	41,0	40	G1/8"-IG	M4-IG	G1/8"-IG	17	17,5	5	6	6	32
SBS 40 SF G1/8-IG	41,0	40	G1/8"-IG	M4-IG	G1/8"-IG	17	17,5	5	6	6	32
SBS 40 SF G1/8-IG CS	41,0	40	G1/8"-IG	M4-IG	G1/8"-IG	17	17,4	5	6	6	32
SBS 60 HF G1/8-IG	61,6	60	G1/8"-IG	M4-IG	G1/8"-IG	17	17,5	5	6	6	45
SBS 60 SF G1/8-IG	61,6	60	G1/8"-IG	M4-IG	G1/8"-IG	17	17,5	5	6	6	45
SBS 60 SF G1/8-IG CS	61,6	60	G1/8"-IG	M4-IG	G1/8"-IG	17	17,4	5	6	6	45
SBS 100 HF G1/8-IG	101,0	100	G1/8"-IG	M4-IG	G1/8"-IG	17	17,5	5	6	6	75
SBS 100 SF G1/8-IG	101,0	100	G1/8"-IG	M4-IG	G1/8"-IG	17	17,5	5	6	6	75
SBS 120 HF G1/8-IG	121,5	120	G1/8"-IG	M4-IG	G1/8"-IG	17	17,4	5	10	6	105
SBS 120 SF G1/8-IG	121,5	120	G1/8"-IG	M4-IG	G1/8"-IG	17	17,4	5	10	6	105

Ventose magnetiche SGM

Superficie di aspirazione (Ø) da 30 mm a 70 mm

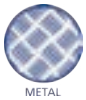

Idonei per applicazioni specifiche del settore



Ventose magnetiche SGM

Applicazione

- Ventose magnetiche per la movimentazione di lamiere forate, pezzi complessi, lamiere confori, tagli e simili
- Movimentazione di pezzi ferromagnetici

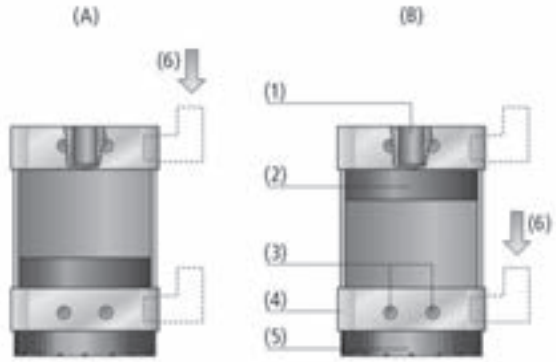

Design Ventose magnetiche SGM

Struttura

- Robusto alloggiamento in alluminio (4) con magnete (2)
- Anello di attrito con clip per sostituzione rapida (5)
- Esecuzione bistabile: in caso di mancanza di energia all' attacco aria compressa (6), la posizione del magnete "Presa" (A) e "Deposizione" (B) resta invariata
- Filettatura di raccordo standard (1) nel coperchio; filettatura di fissaggio (3) per i sistemi di fissaggio HTS su tre lati
- Possibilità di fissaggio mediante il sistema di fissaggio HTS per il montaggio di una ventosa magnetica sul dispositivo di presa; versione HTS...D per il bloccaggio e il montaggio
- SGM-S con controllo pistone per il riconoscimento della posizione del pistone, non installabile successivamente

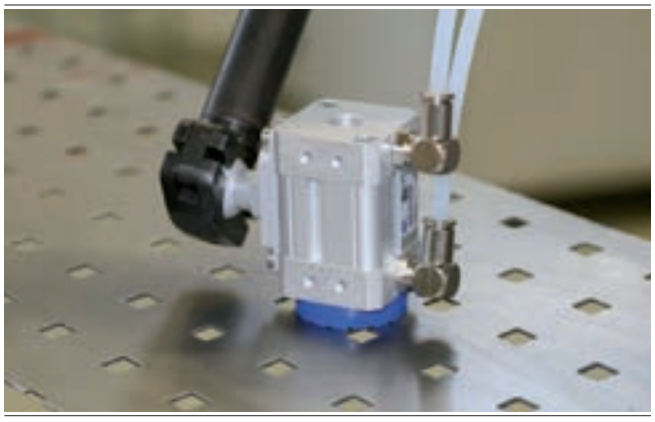

Ventose magnetiche SGM per la movimentazione di lamiere forate

I nostri punti di forza...

- Movimentazione sicura grazie al magnete permanente
- Struttura compatta e leggera
- Anello di attrito semplice da sostituire
- Possibilità di attacco laterale del tooling
- Possibilità di blocco di due ventose magnetiche (HTS...D)

I vostri vantaggi...

- Nessuna fonte di tensione necessaria
- Ingombro minimo, peso complessivo ridotto
- Realizzazione di elevate forze trasversali
- Possibilità di montaggio individuali
- Ideale per pezzi lunghi

Ventose magnetiche SGM

Superficie di aspirazione (Ø) da 30 mm a 70 mm

Codice modello Ventose magnetiche SGM

SGM	–	S	–	30	–	G1/8-IG	–	PNP
1		2		3		4		5

1 – Denominazione in breve

Codice	Esecuzione
SGM	SGM

2 – Integrazione del prodotto

Codice	Tipo
S	Con controllo pistone
HD	Heavy Duty

3 – Diametro

Codice	Diametro in mm
30…70	ø 30 fino a 70

4 – Attacco

Codice	Attacco
G1/8-IG	G1/8-IG (IG = femmina)
G1/4-IG	G1/4-IG

5 – Funzione di inserimento sensore

Codice	Tipo
NPN	Commutabile verso meno
PNP	Commutabile verso più

La ventosa magnetiche SGM viene fornita montata. Il prodotto è disponibile in tre varianti:
- Ventosa magnetiche del tipo SGM – disponibile in diversi diametri
- Ventosa magnetiche del tipo SGM-HD – superficie di presa in acciaio inox per applicazioni robuste – disponibile in diversi diametri
- Ventosa magnetiche del tipo SGM-S - controllo pistone

Parti di ricambio disponibili: anello di attrito, finecorsa di prossimità
Accessori disponibli: sistema di supporto

Dati di ordinazione Ventose magnetiche SGM

Tipo*	N. articolo
SGM 30 G1/8-IG	10.01.17.00162
SGM 40 G1/4-IG	10.01.17.00163
SGM 50 G1/4-IG	10.01.17.00164
SGM 70 G1/4-IG	10.01.17.00165
SGM-S 30 G1/8-IG NPN	10.01.17.00216
SGM-S 40 G1/4-IG NPN	10.01.17.00217
SGM-S 50 G1/4-IG NPN	10.01.17.00218
SGM-S 70 G1/4-IG NPN	10.01.17.00219
SGM-S 30 G1/8-IG PNP	10.01.17.00200
SGM-S 40 G1/4-IG PNP	10.01.17.00201
SGM-S 50 G1/4-IG PNP	10.01.17.00202
SGM-S 70 G1/4-IG PNP	10.01.17.00203
SGM-HD 30 G1/8-IG	10.01.17.00184
SGM-HD 40 G1/4-IG	10.01.17.00185
SGM-HD 50 G1/4-IG	10.01.17.00273
SGM-HD 70 G1/4-IG	10.01.17.00272

*I raccordi a innesto idonei sono riportati al paragrafo "Raccordi a innesto" del capitolo "Filtri e collegamenti"

Ventose magnetiche SGM

Superficie di aspirazione (Ø) da 30 mm a 70 mm

Dati di ordinazione Parti di ricambio Ventose magnetiche SGM

Tipo	Anello di attrito	Finecorsa di prossimità NPN	Finecorsa di prossimità PNP
SGM 30 G1/8-IG	10.01.17.00136	-	-
SGM 40 G1/4-IG	10.01.17.00137	-	-
SGM 50 G1/4-IG	10.01.17.00138	-	-
SGM 70 G1/4-IG	10.01.17.00139	-	-
SGM-S 30 G1/8-IG NPN	10.01.17.00136	10.01.17.00215	-
SGM-S 40 G1/4-IG NPN	10.01.17.00137	10.01.17.00215	-
SGM-S 50 G1/4-IG NPN	10.01.17.00138	10.01.17.00215	-
SGM-S 70 G1/4-IG NPN	10.01.17.00139	10.01.17.00215	-
SGM-S 30 G1/8-IG PNP	10.01.17.00136	-	10.01.17.00199
SGM-S 40 G1/4-IG PNP	10.01.17.00137	-	10.01.17.00199
SGM-S 50 G1/4-IG PNP	10.01.17.00138	-	10.01.17.00199
SGM-S 70 G1/4-IG PNP	10.01.17.00139	-	10.01.17.00199
SGM-HD 30 G1/8-IG	10.01.17.00136	-	-
SGM-HD 40 G1/4-IG	10.01.17.00137	-	-
SGM-HD 50 G1/4-IG	10.01.17.00138	-	-
SGM-HD 70 G1/4-IG	10.01.17.00139	-	-

Dati di ordinazione Accessori Ventose magnetiche SGM

Tipo*		Sistema di supporto HTS-A2	Sistema di supporto HTS-A3
SGM	30	10.01.17.00169	10.01.17.00170
SGM	40	10.01.17.00169	10.01.17.00170
SGM	50	10.01.17.00172	10.01.17.00173
SGM	70	10.01.17.00172	10.01.17.00173

*Incl. viti di fissaggio

Tipo*		Sistema di supporto HTS-A2 D	Sistema di supporto HTS-A3 D
SGM	30	10.01.17.00175	10.01.17.00176
SGM	40	10.01.17.00175	10.01.17.00176
SGM	50	10.01.17.00178	10.01.17.00179
SGM	70	10.01.17.00178	10.01.17.00179

*Incl. viti di fissaggio

Dati tecnici Ventose magnetiche SGM

Tipo	Forza presa max. anello attrito [N]*	Forza restante [N]	Zona pressione (press. di esercizio) [bar]	Posizione montaggio	Valvola di controllo	Temperatura d'intervento [°C]	Peso [g]
SGM 30 G1/8-IG	35	0,3	3,5 ... 6,0	Arbitrario	Bistabile	5 ... 70	130
SGM 40 G1/4-IG	100	0,3	3,5 ... 6,0	Arbitrario	Bistabile	5 ... 70	240
SGM 50 G1/4-IG	180	0,3	3,5 ... 6,0	Arbitrario	Bistabile	5 ... 70	440
SGM 70 G1/4-IG	290	0,3	3,5 ... 6,0	Arbitrario	Bistabile	5 ... 70	715
SGM-S 30 G1/8-IG NPN	35	0,3	3,5 ... 6,0	Arbitrario	Bistabile	5 ... 70	145
SGM-S 40 G1/4-IG NPN	100	0,3	3,5 ... 6,0	Arbitrario	Bistabile	5 ... 70	255
SGM-S 50 G1/4-IG NPN	180	0,3	3,5 ... 6,0	Arbitrario	Bistabile	5 ... 70	445
SGM-S 70 G1/4-IG NPN	290	0,3	3,5 ... 6,0	Arbitrario	Bistabile	5 ... 70	730
SGM-S 30 G1/8-IG PNP	35	0,3	3,5 ... 6,0	Arbitrario	Bistabile	5 ... 70	145
SGM-S 40 G1/4-IG PNP	100	0,3	3,5 ... 6,0	Arbitrario	Bistabile	5 ... 70	255

Ventose magnetiche SGM

Superficie di aspirazione (Ø) da 30 mm a 70 mm

Dati tecnici Ventose magnetiche SGM

Tipo	Forza presa max. anello attrito [N]*	Forza restante [N]	Zona pressione (press. di esercizio) [bar]	Posizione montaggio	Valvola di controllo	Temperatura d'intervento [°C]	Peso [g]
SGM-S 50 G1/4-IG PNP	180	0,3	3,5 ... 6,0	Arbitrario	Bistabile	5 ... 70	445
SGM-S 70 G1/4-IG PNP	290	0,3	3,5 ... 6,0	Arbitrario	Bistabile	5 ... 70	730
SGM-HD 30 G1/8-IG	35	0,3	3,5 ... 6,0	Arbitrario	Bistabile	5 ... 70	191
SGM-HD 40 G1/4-IG	100	0,3	3,5 ... 6,0	Arbitrario	Bistabile	5 ... 70	342
SGM-HD 50 G1/4-IG	180	0,3	3,5 ... 6,0	Arbitrario	Bistabile	5 ... 70	594
SGM-HD 70 G1/4-IG	290	0,3	3,5 ... 6,0	Arbitrario	Bistabile	5 ... 70	975

*Nota: Il valore indicato si riferisce a un dato statico, senza fattore di sicurezza; misurato su una lamiera di 2 mm di spessore. Se si progetta il sistema con ventose magnetiche SGM, si deve impostare un fattore di sicurezza di S = 3.

Dati di costruzione Ventose magnetiche SGM

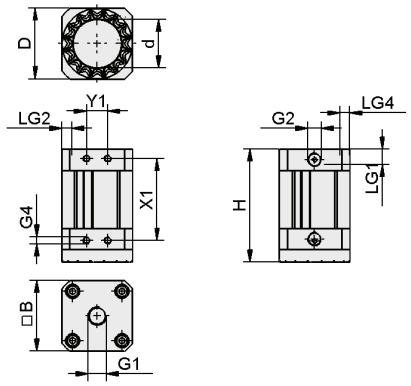

SGM, SGM-HD

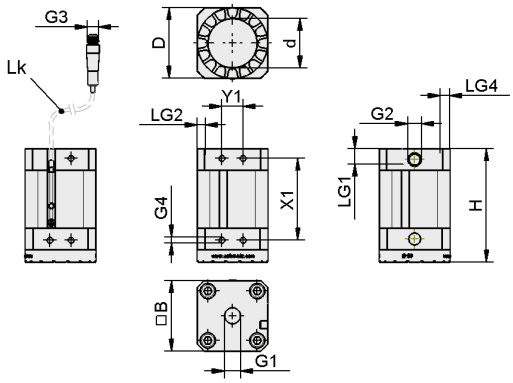

SGM-S

Tipo	B [mm]*	d [mm]	D [mm]	G1	G2	G3	G4	H [mm]	LG1 [mm]	LG2 [mm]	LG4 [mm]	Lk [mm]	X1 [mm]	Y1 [mm]
SGM 30 G1/8-IG	30,0	16,5	29,5	G1/8"-IG	G1/8"-IG	-	M4-IG	70,2	7	6	5	-	46	12
SGM 40 G1/4-IG	40,6	26,0	40,0	G1/4"-IG	G1/8"-IG	-	M4-IG	70,2	11	6	7	-	46	12
SGM 50 G1/4-IG	50,6	35,0	50,0	G1/4"-IG	G1/8"-IG	-	M5-IG	80,2	11	6	7	-	58	15
SGM 70 G1/4-IG	68,7	51,0	68,0	G1/4"-IG	G1/8"-IG	-	M5-IG	80,2	11	6	8	-	58	15
SGM-S 30 G1/8-IG NPN	30,0	16,5	29,5	G1/8"-IG	G1/8"-IG	M12x1-AG	M4-IG	70,2	7	6	5	300	46	12
SGM-S 40 G1/4-IG NPN	40,6	26,0	40,0	G1/4"-IG	G1/8"-IG	M12x1-AG	M4-IG	70,2	11	6	7	300	46	12
SGM-S 50 G1/4-IG NPN	50,6	35,0	50,0	G1/4"-IG	G1/8"-IG	M12x1-AG	M5-IG	80,2	11	6	7	300	58	15
SGM-S 70 G1/4-IG NPN	68,7	51,0	68,0	G1/4"-IG	G1/8"-IG	M12x1-AG	M5-IG	80,2	11	6	8	300	58	15
SGM-S 30 G1/8-IG PNP	30,0	16,5	29,5	G1/8"-IG	G1/8"-IG	M12x1-AG	M4-IG	70,2	7	6	5	300	46	12
SGM-S 40 G1/4-IG PNP	40,6	26,0	40,0	G1/4"-IG	G1/8"-IG	M12x1-AG	M4-IG	70,2	11	6	7	300	46	12
SGM-S 50 G1/4-IG PNP	50,6	35,0	50,0	G1/4"-IG	G1/8"-IG	M12x1-AG	M5-IG	80,2	11	6	7	300	58	15
SGM-S 70 G1/4-IG PNP	68,7	51,0	68,0	G1/4"-IG	G1/8"-IG	M12x1-AG	M5-IG	80,2	11	6	8	300	58	15
SGM-HD 30 G1/8-IG	30,0	16,5	29,5	G1/8"-IG	G1/8"-IG	-	M4-IG	61,4	7	6	5	-	46	12
SGM-HD 40 G1/4-IG	40,6	26,0	40,0	G1/4"-IG	G1/8"-IG	-	M4-IG	61,4	11	6	7	-	46	12
SGM-HD 50 G1/4-IG	50,6	35,0	50,0	G1/4"-IG	G1/8"-IG	-	M5-IG	71,4	11	6	7	-	58	15
SGM-HD 70 G1/4-IG	68,7	51,0	68,0	G1/4"-IG	G1/8"-IG	-	M5-IG	71,4	11	6	8	-	58	15

*La superficie di contatto della ventosa (tonda) corrisponde alla misura B

Ventose magnetiche SGM-HP/-HT

Superficie di aspirazione (Ø) da 20 mm a 50 mm

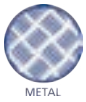

Idonei per applicazioni specifiche del settore



Ventose magnetiche SGM-HP/-HT

Applicazione

- Ventosa magnetica con forza di presa elevatissima per la movimentazione di lamiere forate, pezzi complessi lavorati al laser, lamiere con fori e tagli
- Movimentazione di pezzi ferromagnetici
- Utilizzabile senza anello di attrito per una forza di presa elevata
- Versione HT per applicazioni ad alte temperature (per es. processi di formatura a caldo)

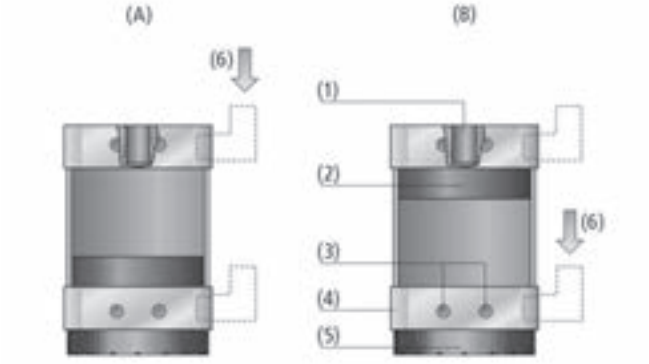

Design Ventose magnetiche SGM-HP/-HT

Struttura

- Robusto alloggiamento in alluminio (4) con magnete permanente (2)
- Anello di attrito (5) per forze trasversali elevate nei processi dinamici
- Esecuzione bistabile: in caso di mancanza di energia all'attacco aria compressa (6), la posizione del magnete "Presa" (A) e "Deposizione" (B) resta invariata
- Filettatura di fissaggio sulla parte anteriore (1) e su due lati della ventosa per il supporto (3)
- Fissaggio opzionale con il sistema di supporto Schmalz HTS
- Elementi di alloggiamento opzionale permette la movimentazione ottimale di pezzi rotondi e non piatti



Ventosa magnetica SGM-HP per la movimentazione di lamiere grezze da costruzione

I nostri punti di forza...

- Movimentazione sicura grazie al magnete permanente
- Struttura compatta e leggera
- Anello di attrito facilmente sostituibile
- Possibilità di attacco laterale del tooling
- Basso picco di aria compressa per il controllo

I vostri vantaggi...

- Non è necessaria nessuna alimentazione elettrica
- Ingombro minimo, peso ridotto
- Assorbimento di forze trasversali elevate
- Opzioni di montaggio individuali
- Funzionamento affidabile anche con alimentazione aria compressa non costante

Ventosa magnetica SGM-HP/-HT non è disponibile nei Paesi Bassi.

Ventose magnetiche SGM-HP/-HT

Superficie di aspirazione (Ø) da 20 mm a 50 mm

Codice modello Ventose magnetiche SGM-HP/-HT

SGM	–	HP	–	40	–	G1/4-IG
1		2		3		4

1 – Denominazione in breve

Codice	Esecuzione
SGM	SGM

2 – Integrazione del prodotto

Codice	Tipo
HP	Forza elevata
HT	Temperatura elevata

3 – Diametro

Codice	Diametro in mm
20...50	Ø 20 a 50

4 – Attacco

Codice	Attacco meccanico
G1/4-IG	G1/4-IG (IG =femmina)
G1/8-IG	G1/8-IG

La ventosa magnetiche SGM-HP/-HT viene fornita montata. Il prodotto è costituito da:
- Ventosa magnetiche del tipo SGM-HP con anello di attrito PU – disponibile in diversi diametri
- Ventosa magnetiche del tipo SGM-HT – superficie di presa in acciaio per applicazioni robuste – disponibile in diversi diametri
- Anello di attrito in materiale PU (solo SGM-HP)
- Anello di attrito opzionale in materiale HT2 (solo SGM-HT)
- Complementi del prodotto (opzionale): Finecorsa di prossimità (solo SGM-HP)

Parti di ricambio disponibili: anello di attrito
Accessori disponibli: finecorsa di prossimità, sistema di supporto, elemento di alloggiamento (ADP), anello di attrito HT2, elemento di protezione

Dati di ordinazione Ventose magnetiche SGM-HP/-HT

Tipo*	N. articolo
SGM-HP 20 G1/8-IG	10.01.17.00424
SGM-HP 30 G1/8-IG	10.01.17.00316
SGM-HP 40 G1/4-IG	10.01.17.00304
SGM-HP 50 G1/4-IG	10.01.17.00282
SGM-HT-HP 30 G1/8-IG	10.01.17.00397
SGM-HT-HP 40 G1/4-IG	10.01.17.00403
SGM-HT-HP 50 G1/4-IG	10.01.17.00402

*Nota: i raccordi a innesto idonei sono riportati al paragrafo "Raccordi a innesto" del capitolo "Filtri e raccordi".

Dati di ordinazione Parti di ricambio Ventose magnetiche SGM-HP/-HT

Tipo	Parti di ricambio		N. articolo
SGM-HP 20 G1/8-IG	Anello di attrito	REIB-RING SGM 20 PU-55	10.01.17.00418
SGM-HP 30 G1/8-IG	Anello di attrito	REIB-RING SGM 30 PU-55	10.01.17.00385
SGM-HP 40 G1/4-IG	Anello di attrito	REIB-RING SGM 40 PU-55	10.01.17.00373
SGM-HP 50 G1/4-IG	Anello di attrito	REIB-RING SGM 50 PU-55	10.01.17.00381
SGM-HT-HP 30 G1/8-IG	-	-	-
SGM-HT-HP 40 G1/4-IG	-	-	-
SGM-HT-HP 50 G1/4-IG	-	-	-

Ventosa magnetica SGM-HP/-HT non è disponibile nei Paesi Bassi.

Ventose magnetiche SGM-HP/-HT

Superficie di aspirazione (Ø) da 20 mm a 50 mm

Dati di ordinazione Accessori Ventose magnetiche SGM-HP/-HT

Tipo	Sistema di supporto A2	Sistema di supporto A3
SGM-HP 20 G1/8-IG	10.01.17.00414	10.01.17.00413
SGM-HP 30 G1/8-IG	10.01.17.00416	10.01.17.00378
SGM-HP 40 G1/4-IG	10.01.17.00416	10.01.17.00378
SGM-HP 50 G1/4-IG	10.01.17.00417	10.01.17.00383
SGM-HT-HP 30 G1/8-IG	10.01.17.00416	10.01.17.00378
SGM-HT-HP 40 G1/4-IG	10.01.17.00416	10.01.17.00378
SGM-HT-HP 50 G1/4-IG	10.01.17.00417	10.01.17.00383

Tipo	Elemento di montaggio ADP-E...TRI	Elemento di montaggio ADP-E...UNI
SGM-HP 20 G1/8-IG	10.01.17.00419	10.01.17.00420
SGM-HP 30 G1/8-IG	10.01.17.00421	10.01.17.00423
SGM-HP 40 G1/4-IG	10.01.17.00421	10.01.17.00423
SGM-HP 50 G1/4-IG	10.01.17.00422	10.01.17.00415
SGM-HT-HP 30 G1/8-IG	10.01.17.00421	10.01.17.00423
SGM-HT-HP 40 G1/4-IG	10.01.17.00421	10.01.17.00423
SGM-HT-HP 50 G1/4-IG	10.01.17.00422	10.01.17.00415

Tipo	Finecorsa di prossimità PNP	Finecorsa di prossimità NPN	Anello di attrito
SGM-HP 20 G1/8-IG	10.01.17.00199	10.01.17.00215	-
SGM-HP 30 G1/8-IG	10.01.17.00199	10.01.17.00215	-
SGM-HP 40 G1/4-IG	10.01.17.00199	10.01.17.00215	-
SGM-HP 50 G1/4-IG	10.01.17.00199	10.01.17.00215	-
SGM-HT-HP 30 G1/8-IG	-	-	10.01.17.00410
SGM-HT-HP 40 G1/4-IG	-	-	10.01.17.00411
SGM-HT-HP 50 G1/4-IG	-	-	10.01.17.00412

Tipo		Accessori		N. articolo
SGM-HP/-HT	30	Elemento di protezione	SCHUTZ SGM-30 ST	10.01.17.00522
SGM-HP/-HT	40	Elemento di protezione	SCHUTZ SGM-40 ST	10.01.17.00521
SGM-HP/-HT	50	Elemento di protezione	SCHUTZ SGM-50 ST	10.01.17.00520

Dati tecnici Ventose magnetiche SGM-HP/-HT

Tipo	Forza presa max. senza anello attrito [N]*	Forza presa max. anello attrito [N]	Spessore lamiera ott. forza presa mass [mm]**	Forza presa 2mm-lamiera senza anello attrito [N]	Forza presa 2mm-lamiera anello attrito [N]	Forza restante [N]
SGM-HP 20 G1/8-IG	28	19	1	25	16	0,3
SGM-HP 30 G1/8-IG	130	90	2	130	90	0,3
SGM-HP 40 G1/4-IG	320	235	4	290	210	0,3
SGM-HP 50 G1/4-IG	560	385	6	415	290	0,3
SGM-HT-HP 30 G1/8-IG	120	80	2	120	80	0,3
SGM-HT-HP 40 G1/4-IG	290	230	4	260	200	0,3
SGM-HT-HP 50 G1/4-IG	520	330	6	370	270	0,3

*Nota: le forze di presa indicate sono dati statici per condizioni ottimali (dipendono soprattutto dalla tipologia del materiale e dalla struttura della superficie). Quando si progetta il sistema si deve impostare un fattore di sicurezza S = 3.
**Forze di presa con 20° C; impiego possibile fino a 350° C di temperatura del pezzo (dipende dalle condizioni del processo), in base alla temperatura le forze di presa possono diminuire fino a ca. il 30 %.

Ventose magnetiche SGM-HP/-HT

Superficie di aspirazione (Ø) da 20 mm a 50 mm

Dati tecnici Ventose magnetiche SGM-HP/-HT

Tipo	Zona pressione (press. di esercizio) [bar]	Posizione montaggio	Valvola di controllo	Temperatura d'intervento [°C]	Peso [g]
SGM-HP 20 G1/8-IG	2,5 ... 6,0	Arbitrario	Bistabile	5 ... 70	81
SGM-HP 30 G1/8-IG	2,5 ... 6,0	Arbitrario	Bistabile	5 ... 70	215
SGM-HP 40 G1/4-IG	2,5 ... 6,0	Arbitrario	Bistabile	5 ... 70	415
SGM-HP 50 G1/4-IG	2,5 ... 6,0	Arbitrario	Bistabile	5 ... 70	770
SGM-HT-HP 30 G1/8-IG	2,5 ... 6,0	Arbitrario	Bistabile	5 ... 150	215
SGM-HT-HP 40 G1/4-IG	2,5 ... 6,0	Arbitrario	Bistabile	5 ... 150	415
SGM-HT-HP 50 G1/4-IG	2,5 ... 6,0	Arbitrario	Bistabile	5 ... 150	770

Dati di costruzione Ventose magnetiche SGM-HP/-HT

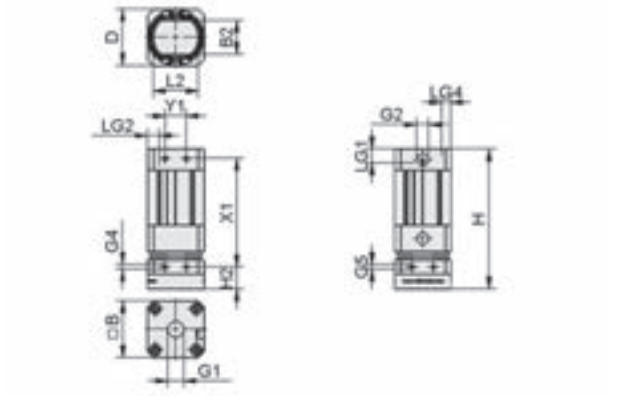

SGM-HP 20 - 50

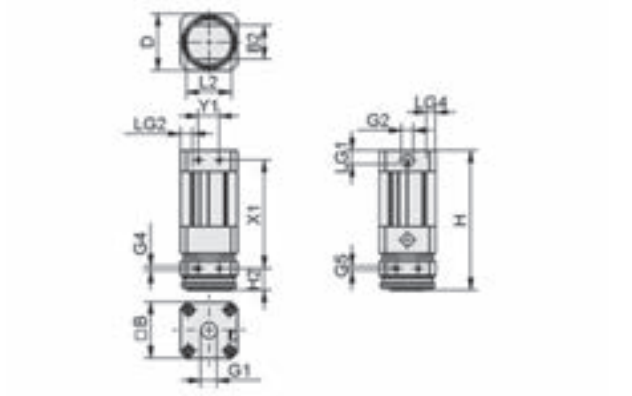

SGM-HT-HP 30 - 50

Tipo	B [mm]	B2 [mm]*	D [mm]**	G1	G2	G4	G5	H [mm]	H2 [mm]	L2 [mm]	LG1 [mm]	LG2 [mm]	LG4 [mm]	X1 [mm]	Y1 [mm]
SGM-HP 20 G1/8-IG	20	9,1	20,0	G1/8"-IG	M5-IG	M3-IG	M3-IG	78,2	13,2	12,0	6	5,5	4,0	55,0	6,5
SGM-HP 30 G1/8-IG	30	15,0	30,0	G1/8"-IG	G1/8"-IG	M4-IG	M4-IG	99,4	15,7	20,5	6	7,0	5,0	74,0	12,0
SGM-HP 40 G1/4-IG	40	24,2	40,0	G1/4"-IG	G1/8"-IG	M4-IG	M4-IG	99,4	15,7	32,0	9	6,0	5,0	74,0	12,0
SGM-HP 50 G1/4-IG	50	31,2	50,0	G1/4"-IG	G1/8"-IG	M5-IG	M4-IG	123,4	15,7	41,5	10	6,0	6,5	100,0	15,0
SGM-HT-HP 30 G1/8-IG	30	15,0	26,9	G1/8"-IG	G1/8"-IG	M4-IG	M4-IG	99,2	15,5	20,5	6	7,0	5,0	74,0	12,0
SGM-HT-HP 40 G1/4-IG	40	24,2	38,4	G1/4"-IG	G1/8"-IG	M4-IG	M4-IG	99,2	15,5	32,0	9	6,0	5,0	74,0	12,0
SGM-HT-HP 50 G1/4-IG	50	31,2	48,4	G1/4"-IG	G1/8"-IG	M5-IG	M4-IG	123,2	15,5	41,5	10	6,0	6,5	100,0	15,0

*La superfice di contatto della ventosa senza anello di attrito (a forma di stadio) corrisponde a ca. alla dimensione D x B2; con l'anello di attrito (tonde) dimensione D

**La superficie di contatto della ventosa (tonda) corrisponde alla misura D

Pinze di presa ad aghi elettriche SNGi-AE

Corsa ago da max. 3 mm a max. 20 mm (variabile)

COMPOSITE

Idonei per applicazioni specifiche del settore



Pinze di presa ad aghi elettriche SNGi-AE

Applicazione

- Pinze di presa ad aghi per la movimentazione di materiali flessibili o fortemente porosi (in particolare tessili)
- Movimentazione di materiali difficili da aspirare come tessuti in materiale composito, vello, materiali filtranti, isolanti e espansi ecc.
- Movimentazione flessibile dei materiali con altezza pila variabile grazie alla regolazione della corsa a scelta

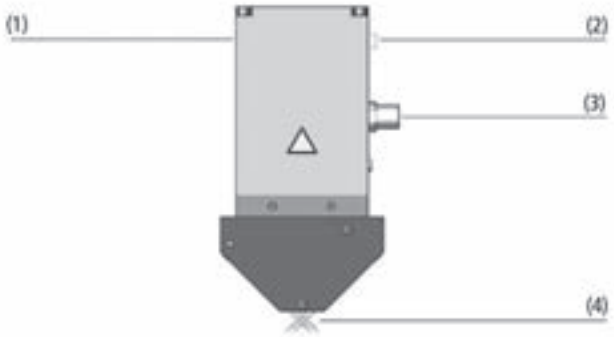

Design Pinze di presa ad aghi elettriche SNGi-AE

Struttura

- Pinze di presa con azionamento elettrico
- Alloggiamento altamente resistente in struttura leggera (1)
- Tre misure con corse aghi di max. 3 mm, 10 mm e 20 mm
- Dieci aghi (4) con diametri di 0,8 mm o 1,2 mm (in base al modello)
- Angolo d'innesto 30° o 45° (in base al modello)
- Indicazione di stato a LED (2); interfaccia IO-Link con connettore a spina M12, a 5 poli (3)



Pinze di presa ad aghi elettriche SNGi-AE per la movimentazione di materiale composito

I nostri punti di forza...

- Aghi incrociati e superficie effettiva minimizzata
- Impostazione automatica della corsa degli aghi e forza di pinzatura pre-impostabile; controllo costante della corsa
- Corsa modificabile per ogni ciclo, è possibile qualsiasi sequenza di corsa
- Funzione di soffiaggio per una posa veloce e sicura

I vostri vantaggi...

- Movimentazione sicura, anche di pezzi flessibili e piccoli
- Adattamento individuale ai pezzi delle forme più svariate; consente ampio controllo e comando dei processi
- Manipolazione dei singoli strati e disimpilaggio con una sola pinza
- Elevata precisione di posizionamento; tempi di ciclo brevi

Pinze di presa ad aghi elettriche SNGi-AE

Corsa ago da max. 3 mm a max. 20 mm (variabile)

Codice modello Pinze di presa ad aghi elettriche SNGi-AE

SNGi-AE	–	10	–	0.8	–	V	–	3	–	IOL
1		2		3		4		5		6

1 – Denominazione in breve

Codice	Esecuzione
SNGi-AE	Aghi incrociati

2 – Numero aghi

Codice	Numero
10	10

3 – Diametro dell'ago

Codice	Diametro in mm
0.8…1.2	ø 0,8 e 1,2

4 – Integrazione del prodotto

Codice	Tipo
V	Corsa ago variabile

5 – Corsa aghi

Codice	Corsa in mm
3…20	3 fino a 20

6 – Integrazione del prodotto

Codice	Tipo
IOL	Capace con IO-Link

La pinza di presa ad aghi SNGi-AE viene fornita montata. Il prodotto è costituito da:
- Pinza di presa ad aghi del tipo SNGi-AE – disponibile in diversi diametri ago et corsa ago

Parti di ricambio disponibili: cuneo con aghi, copertura
Accessori disponibili: sistema di supporto, piastra di fissaggio, cavo di connessione, distributore di collegamento

Dati di ordinazione Pinze di presa ad aghi elettriche SNGi-AE

Tipo	N. articolo
SNGi-AE 10 0.8 V 3 IOL	10.01.29.00390
SNGi-AE 10 0.8 V 10 IOL	10.01.29.00392
SNGi-AE 10 1.2 V 3 IOL	10.01.29.00394
SNGi-AE 10 1.2 V 10 IOL	10.01.29.00396
SNGi-AE 10 1.2 V 20 IOL	10.01.29.00393

Dati di ordinazione Parti di ricambio Pinze di presa ad aghi elettriche SNGi-AE

Tipo	Parti di ricambio*		N. articolo
SNGi-AE 10 0.8 V 3 IOL	Cuneo con aghi	ERS-SET SNG-AP/AE 10 0.8 3	10.01.29.00405
SNGi-AE 10 0.8 V 10 IOL	Cuneo con aghi	ERS-SET SNG-AP/AE 10 0.8 10	10.01.29.00407
SNGi-AE 10 1.2 V 3 IOL	Cuneo con aghi	ERS-SET SNG-AP/AE 10 1.2 3	10.01.29.00406
SNGi-AE 10 1.2 V 10 IOL	Cuneo con aghi	ERS-SET SNG-AP/AE 10 1.2 10	10.01.29.00408
SNGi-AE 10 1.2 V 20 IOL	Cuneo con aghi	ERS-SET SNG-AP/AE 10 1.2 20	10.01.29.00409

*Set composto da 2 cunei con aghi incl. aghi

Tipo	Parti di ricambio*		N. articolo
SNGi-AE 10 0.8 V 3 IOL	Copertura	ERS-SET SNG-AP/AE 3	10.01.29.00419
SNGi-AE 10 0.8 V 10 IOL	Copertura	ERS-SET SNG-AP/AE 10	10.01.29.00420
SNGi-AE 10 1.2 V 3 IOL	Copertura	ERS-SET SNG-AP/AE 3	10.01.29.00419
SNGi-AE 10 1.2 V 10 IOL	Copertura	ERS-SET SNG-AP/AE 10	10.01.29.00420
SNGi-AE 10 1.2 V 20 IOL	Copertura	ERS-SET SNG-AP/AE 20	10.01.29.00421

*Set composto da 2 coperturi

Pinze di presa ad aghi elettriche SNGi-AE

Corsa ago da max. 3 mm a max. 20 mm (variabile)

Dati di ordinazione Accessori Pinze di presa ad aghi elettriche SNGi-AE

Tipo		N. articolo
Sistema di supporto HTS-A2	HTS-A2 AP SNG	10.01.29.00402
Sistema di supporto HTS-A3	HTS-A3 AP SNG AP/AE	10.01.29.00322
Piastra di fissaggio	BEF-PL 38x15x11.5 G1/4-IG SNG	10.01.29.00403
Distributore di collegamento 1x M12-5, 2x M12-4	ASV IO-L-A 2xS-M12-4	10.02.02.04336
Cavo di connessione M12-5, M12-5, 1 m, PUR, diritto	ASK B-M12-5 1000 S-M12-5	21.04.05.00158
Cavo di connessione M12-5, M12-5, 2 m, PUR, diritto	ASK B-M12-5 2000 S-M12-5	21.04.05.00211
Cavo di connessione M12-5, 5 m, PUR, diritto	ASK B-M12-5 5000	21.04.05.00080

Dati tecnici Pinze di presa ad aghi elettriche SNGi-AE

Tipo	Numero ago	Diametro ago [mm]	Corsa dell'ago Z(NA) [mm]*	Temperatura d'intervento [°C]	Allacciamento elettrico	Peso [g]	Tipo di protezione IP	Tensione	Corrente assorbita [mA]**
SNGi-AE 10 0.8 V 3 IOL	10	0,8	3	5 ... 50	Connettore M12, 5 pol	500	53	24V - DC V	900
SNGi-AE 10 0.8 V 10 IOL	10	0,8	10	5 ... 50	Connettore M12, 5 pol	515	53	24V - DC V	900
SNGi-AE 10 1.2 V 3 IOL	10	1,2	3	5 ... 50	Connettore M12, 5 pol	500	53	24V - DC V	900
SNGi-AE 10 1.2 V 10 IOL	10	1,2	10	5 ... 50	Connettore M12, 5 pol	515	53	24V - DC V	900
SNGi-AE 10 1.2 V 20 IOL	10	1,2	20	5 ... 50	Connettore M12, 5 pol	600	53	24V - DC V	900

*Velocità aghi per corsa ca. 8 mm/s
**Max. corrente assorbita nel funzionamento normale 600 mA

Dati di costruzione Pinze di presa ad aghi elettriche SNGi-AE

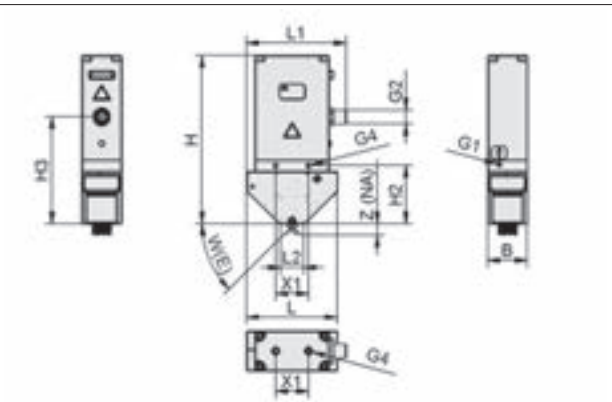

SNGi-AE

Tipo	B [mm]	G1	G2	G4	H [mm]	H2 [mm]	H3 [mm]	L [mm]	L1 [mm]	L2 [mm]	W(E) [°]	X1 [mm]	Z(NA) [mm]
SNGi-AE 10 0.8 V 3 IOL	35	M5-IG	M12x1-AG	M5-IG	140,0	40,2	83,2	65	80,0	28	30	29	3
SNGi-AE 10 0.8 V 10 IOL	35	M5-IG	M12x1-AG	M5-IG	151,5	51,5	94,5	80	87,5	22	45	29	10
SNGi-AE 10 1.2 V 3 IOL	35	M5-IG	M12x1-AG	M5-IG	140,0	40,2	83,2	65	80,0	28	30	29	3
SNGi-AE 10 1.2 V 10 IOL	35	M5-IG	M12x1-AG	M5-IG	151,5	51,5	94,5	80	87,5	22	45	29	10
SNGi-AE 10 1.2 V 20 IOL	35	M5-IG	M12x1-AG	M5-IG	178,0	78,2	121,0	120	107,5	22	45	29	20

Pinze di presa ad aghi SNG-AP

Corsa ago da max. 3 mm a max. 20 mm (variabile)

COMPOSITE

Idonei per applicazioni specifiche del settore



Pinze di presa ad aghi SNG-AP

Applicazione

- Pinze di presa ad aghi per la movimentazione di materiali flessibili o fortemente porosi (in particolare tessili)
- Movimentazione di materiali difficili da aspirare come tessuti in materiale composito, vello, materiali filtranti, isolanti e espansi ecc.
- Movimentazione flessibile dei materiali con altezza pila variabile grazie alla regolazione della corsa a scelta

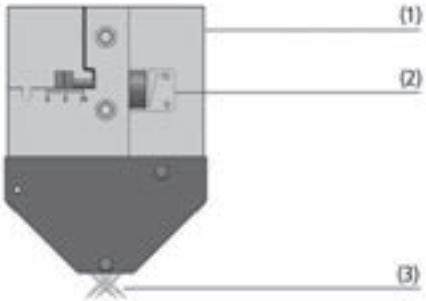

Design Pinze di presa ad aghi SNG-AP

Struttura

- Comando mediante cilindro pneumatico a doppia azione
- Alloggiamento altamente resistente in struttura leggera (1)
- Tre misure con corse aghi di max. 3 mm, 10 mm e 20 mm
- Manopola di regolazione (2) con scala per l'impostazione simultanea e continua della corsa
- Dieci aghi (3) con diametri di 0,8 mm o 1,2 mm (in base al modello)
- Angolo d'innesto 30° o 45° (in base al modello)



Pinze di presa ad aghi SNG-AP per la movimentazione di materiale composito

I nostri punti di forza...

- Principio di presa con aghi incrociati e superficie effettiva minimizzata
- Funzione di soffiaggio per una posa veloce e sicura
- Impostazione della corsa simultanea degli aghi fino a max. 20 mm senza utensili
- Peso ridotto e cilindro pneumatico a doppia azione

I vostri vantaggi...

- Movimentazione sicura, anche di pezzi molto labili e piccoli
- Elevata sicurezza di processo e precisione di posizionamento; tempi di ciclo brevi
- Adattamento individuale ai pezzi delle forme più svariate; messa in funzione e tempi di equipaggiamento veloci
- Minimizzazione dei tempi ciclo grazie a processi accelerati

Pinze di presa ad aghi SNG-AP

Corsa ago da max. 3 mm a max. 20 mm (variabile)

Codice modello Pinze di presa ad aghi SNG-AP

SNG-AP	–	10	–	0.8	–	V	–	3
1		2		3		4		5

1 – Denominazione in breve

Codice	Esecuzione
SNG-AP	Aghi incrociati

2 – Numero aghi

Codice	Numero
10	10

3 – Diametro dell'ago

Codice	Diametro in mm
0.8…1.2	ø 0,8 e 1,2

4 – Integrazione del prodotto

Codice	Tipo
V	Corsa ago variabile

5 – Corsa aghi

Codice	Corsa in mm
3…20	3 fino a 20

La pinza di presa ad aghi SNG-AP viene fornita montata. Il prodotto è costituito da:
- Pinza di presa ad aghi del tipo SNG-AP – disponibile in diversi diametri ago et corsa ago

Parti di ricambio disponibili: cuneo con aghi, copertura
Accessori disponibili: piastra di fissaggio, sistema di supporto, potenziamento sensore (set di potenziamento), raccordo a innesto angolare

Dati di ordinazione Pinze di presa ad aghi SNG-AP

Tipo	N. articolo
SNG-AP 10 0.8 V 3	10.01.29.00340
SNG-AP 10 0.8 V 10	10.01.29.00361
SNG-AP 10 1.2 V 3	10.01.29.00377
SNG-AP 10 1.2 V 10	10.01.29.00381
SNG-AP 10 1.2 V 20	10.01.29.00362

Dati di ordinazione Parti di ricambio Pinze di presa ad aghi SNG-AP

Tipo	Parti di ricambio*		N. articolo
SNG-AP 10 0.8 V 3	Cuneo con aghi	ERS-SET SNG-AP/AE 10 0.8 3	10.01.29.00405
SNG-AP 10 0.8 V 10	Cuneo con aghi	ERS-SET SNG-AP/AE 10 0.8 10	10.01.29.00407
SNG-AP 10 1.2 V 3	Cuneo con aghi	ERS-SET SNG-AP/AE 10 1.2 3	10.01.29.00406
SNG-AP 10 1.2 V 10	Cuneo con aghi	ERS-SET SNG-AP/AE 10 1.2 10	10.01.29.00408
SNG-AP 10 1.2 V 20	Cuneo con aghi	ERS-SET SNG-AP/AE 10 1.2 20	10.01.29.00409

*Set composto da 2 cunei con aghi incl. aghi

Tipo	Parti di ricambio*		N. articolo
SNG-AP 10 0.8 V 3	Copertura	ERS-SET SNG-AP/AE 3	10.01.29.00419
SNG-AP 10 0.8 V 10	Copertura	ERS-SET SNG-AP/AE 10	10.01.29.00420
SNG-AP 10 1.2 V 3	Copertura	ERS-SET SNG-AP/AE 3	10.01.29.00419
SNG-AP 10 1.2 V 10	Copertura	ERS-SET SNG-AP/AE 10	10.01.29.00420
SNG-AP 10 1.2 V 20	Copertura	ERS-SET SNG-AP/AE 20	10.01.29.00421

*Set composto da 2 coperturi

Pinze di presa ad aghi SNG-AP

Corsa ago da max. 3 mm a max. 20 mm (variabile)

Dati di ordinazione Accessori Pinze di presa ad aghi SNG-AP

Tipo		N. articolo
Piastra di fissaggio	BEF-PL 38x15x11.5 G1/4-IG SNG	10.01.29.00403
Sistema di supporto	HTS-A2 AP SNG	10.01.29.00402
Sistema di supporto	HTS-A3 AP SNG AP/AE	10.01.29.00322
Set di potenziamento	SET SNG AP-Sensor	10.01.29.00400
Raccordo a innesto angolare	STV-W M5-AG 6	10.08.02.00296

Dati tecnici Pinze di presa ad aghi SNG-AP

Tipo	Numero ago	Diametro ago [mm]	Funz. aggiuntiva	Zona pressione (press. di esercizio) [bar]	Temperatura d'intervento [°C]	Posizione montaggio	Peso [g]
SNG-AP 10 0.8 V 3	10	0,8	Corsa variabile	3,0 ... 6,0	5 ... 75	Arbitrario	190
SNG-AP 10 0.8 V 10	10	0,8	Corsa variabile	3,0 ... 6,0	5 ... 75	Arbitrario	225
SNG-AP 10 1.2 V 3	10	1,2	Corsa variabile	3,0 ... 6,0	5 ... 75	Arbitrario	190
SNG-AP 10 1.2 V 10	10	1,2	Corsa variabile	3,0 ... 6,0	5 ... 75	Arbitrario	225
SNG-AP 10 1.2 V 20	10	1,2	Corsa variabile	3,0 ... 6,0	5 ... 75	Arbitrario	400

Dati di costruzione Pinze di presa ad aghi SNG-AP

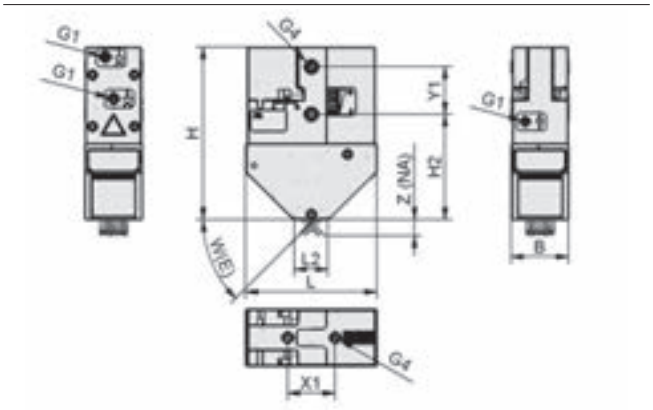

SNG-AP

Tipo	B [mm]	G1	G4	H [mm]	H2 [mm]	L [mm]	L2 [mm]	W(E) [°]	X1 [mm]	Y1 [mm]	Z(NA) [mm]
SNG-AP 10 0.8 V 3	35	M5-IG	M5-IG	80,2	46,1	65	28	30	29	29	3
SNG-AP 10 0.8 V 10	35	M5-IG	M5-IG	105,5	64,4	80	22	45	29	29	10
SNG-AP 10 1.2 V 3	35	M5-IG	M5-IG	80,2	46,1	65	28	30	29	29	3
SNG-AP 10 1.2 V 10	35	M5-IG	M5-IG	105,5	64,4	80	22	45	29	29	10
SNG-AP 10 1.2 V 20	35	M5-IG	M5-IG	160,0	104,9	120	22	45	29	29	20

Pinze di presa ad aghi SNG-V

Corsa ago da 0 mm a 25 mm (variabile)

COMPOSITE



Pinze di presa ad aghi SNG-V

Idonei per applicazioni specifiche del settore

Applicazione

- Pinze di presa ad aghi per la movimentazione di materiali flessibili o fortemente porosi (in particolare tessili)
- Movimentazione di materiali difficili da aspirare come tessuti in materiale composito, vello, materiali filtranti, isolanti e espansi ecc.

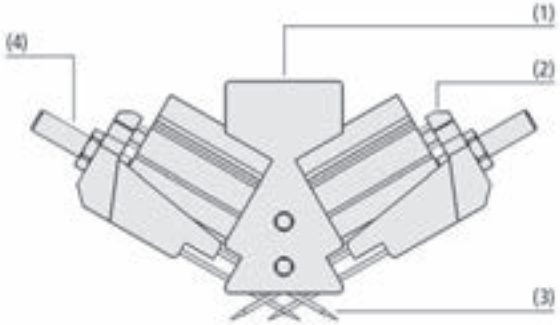

Design Pinze di presa ad aghi SNG-V

Struttura

- Robusto corpo base in alluminio (1)
- Azionamento tramite cilindri pneumatici a doppia azione (2)
- 6 o 10 aghi con diametro 0,8 mm, 1,2 mm o 1,5 mm (3)
- Angolo d'innesto 30°
- Regolazione continua della corsa (4)
- Fissaggio opzionale con sistema di supporto HTS



Pinze di presa ad aghi SNG-V per la movimentazione di materiale composito

I nostri punti di forza...

- Aghi incrociati
- Superficie effettiva minimizzata
- Cilindri pneumatici a doppia azione
- Corsa ago variabile

I vostri vantaggi...

- Elevate forze di presa, anche con pezzi molto labili
- Possibilità di movimentazione di piccoli pezzi
- Tempi di ciclo brevissimi
- Adattamento individuale ai pezzi delle forme più svariate

Pinze di presa ad aghi SNG-V

Corsa ago da 0 mm a 25 mm (variabile)

Codice modello Pinze di presa ad aghi SNG-V

SNG-V	–	10	–	1.2	–	V	–	7
1		2		3		4		5

1 – Denominazione in breve

Codice	Esecuzione
SNG-V	Aghi incrociati

2 – Numero aghi

Codice	Numero
6...10	6 e 10

3 – Diametro dell'ago

Codice	Diametro in mm
0.8...1.5	ø 0,8 a 1,5

4 – Integrazione del prodotto

Codice	Tipo
V	Corsa ago variabile
V-HT	Corsa ago variabile e temperatura elevata
S	Costruzione stretta
V-HP	Corsa ago variabile e alta forza

5 – Corsa aghi

Codice	Corsa in mm
5...25	5 a 25

La pinza di presa ad aghi SNG-V viene fornito come componente pronto per il collegamento.

Parti di ricambio disponibili: cuneo con aghi, superficie di presa
Accessori disponibli: piastra de fissaggio (BEF-PL), sistema di supporto (HTS)

Dati di ordinazione Pinze di presa ad aghi SNG-V

Tipo*	N. articolo
SNG-V 6 0.8 V-S-5	10.01.29.00555
SNG-V 6 1.2 V-S-5	10.01.29.00539
SNG-V 6 1.5 V-HP-25	10.01.29.00568
SNG-V 10 1.2 V-7	10.01.29.00176
SNG-V 10 1.2 V-HT-7	10.01.29.00428
SNG-V 10 1.2 V-HP-18	10.01.29.00547

*SNG-V HT per temperature di esercizio da 5 a 150° C e una temperatura massima del pezzo pari a 260° C

Dati di ordinazione Parti di ricambio Pinze di presa ad aghi SNG-V

Tipo	Parti di ricambio*		N. articolo
SNG-V 6 0.8 V-S-5	Cuneo con aghi	ERS-SET SNG-V 6 0.8 5	10.01.29.00556
SNG-V 6 1.2 V-S-5	Cuneo con aghi	ERS-SET SNG-V 6 1.2 5	10.01.29.00546
SNG-V 6 1.5 V-HP-25	Cuneo con aghi	ERS-SET SNG-V-HP 6 1.5 25	10.01.29.00576
SNG-V 10 1.2 V-7	Cuneo con aghi	ERS-SET SNG-V 10 1.2	10.01.29.00238
SNG-V 10 1.2 V-HT-7	Cuneo con aghi	ERS-SET SNG-V-HT 1.2	10.01.29.00464
SNG-V 10 1.2 V-HP-18	Cuneo con aghi	ERS-SET SNG-V-HP 10 1.2 18	10.01.29.00550

*Set composto da 2 cunei con aghi incl. aghi

Tipo	Parti di ricambio		N. articolo
SNG-V 10 1.2 V-HT-7	Superficie di presa	ERS-SET SNG-V-HT	10.01.29.00485
SNG-V 10 1.2 V-HP-18	Superficie di presa	ERS-SET SNG-V-HP-HT 10 1.2 18	10.01.29.00522

Pinze di presa ad aghi SNG-V

Corsa ago da 0 mm a 25 mm (variabile)

Dati di ordinazione Accessori Pinze di presa ad aghi SNG-V

Tipo	Piastra di fissaggio (sopra)	Piastra di fissaggio	Sistema di supporto HTS-A2	Sistema di supporto HTS-A3
SNG-V 6 0.8 V-S-5	-	10.01.29.00403	10.01.29.00402	10.01.29.00322
SNG-V 6 1.2 V-S-5	-	10.01.29.00403	10.01.29.00402	10.01.29.00322
SNG-V 6 1.5 V-HP-25	-	10.01.29.00403	10.01.29.00402	10.01.29.00322
SNG-V 10 1.2 V-7	10.01.29.00093	-	10.01.17.00169	10.01.17.00170
SNG-V 10 1.2 V-HT-7	10.01.29.00093	10.01.29.00403	10.01.29.00402	10.01.29.00322
SNG-V 10 1.2 V-HP-18	-	10.01.29.00403	10.01.29.00402	10.01.29.00322

Dati tecnici Pinze di presa ad aghi SNG-V

Tipo	Numero ago	Diametro ago [mm]	Funz. aggiuntiva	Zona pressione (press. di esercizio) [bar]	Temperatura d'intervento [°C]	Posizione montaggio	Peso [g]	Corsa dell'ago Z(NA) [mm]
SNG-V 6 0.8 V-S-5	6	0,8	Corsa variabile	3,0 ... 6,0	5 ... 60	Arbitrario	85	5
SNG-V 6 1.2 V-S-5	6	1,2	Corsa variabile	3,0 ... 6,0	5 ... 60	Arbitrario	85	5
SNG-V 6 1.5 V-HP-25	6	1,5	Corsa variabile, alta forza	3,0 ... 7,0	5 ... 60	Arbitrario	1.140	25
SNG-V 10 1.2 V-7	10	1,2	Corsa variabile	3,0 ... 7,0	5 ... 60	Arbitrario	265	7
SNG-V 10 1.2 V-HP-18	10	1,2	Corsa variabile, alta forza	3,0 ... 7,0	5 ... 80	Arbitrario	930	18
SNG-V 10 1.2 V-HT-7	10	1,2	Corsa var, alta temperatura	3,0 ... 7,0	5 ... 150	Arbitrario	255	7

Dati di costruzione Pinze di presa ad aghi SNG-V

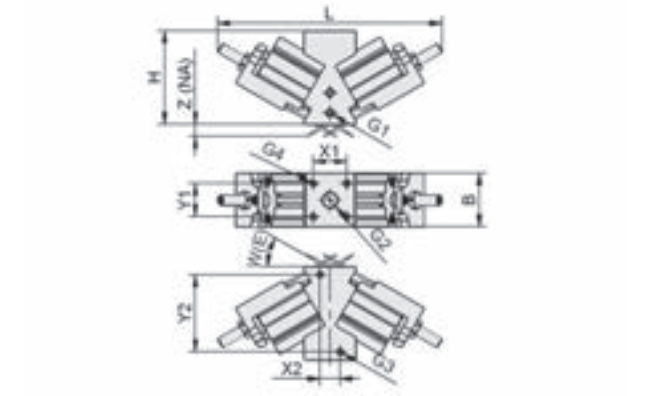

SNG-V

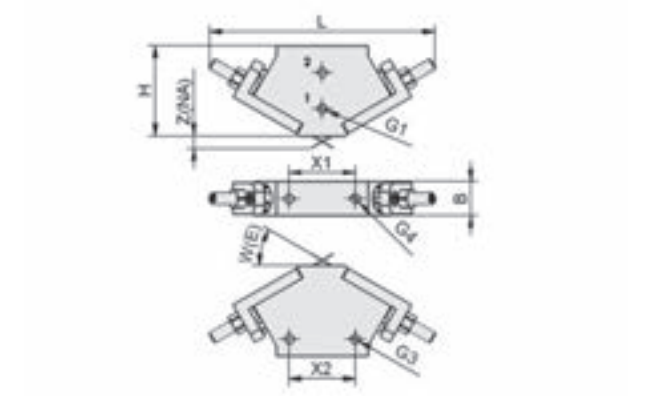

SNG-V S

Pinze di presa ad aghi SNG-V

Corsa ago da 0 mm a 25 mm (variabile)

Dati di costruzione Pinze di presa ad aghi SNG-V

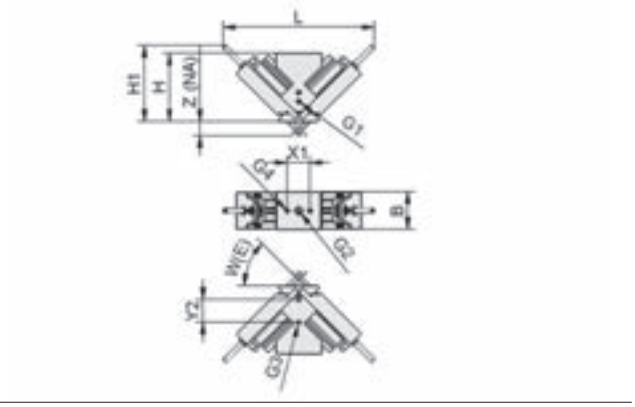

SNG-V HP

Tipo	B [mm]	G1	G2	G3	G4	H [mm]	H1 [mm]	L [mm]	W(E) [°]	X1 [mm]	X2 [mm]	Y1 [mm]	Y2 [mm]	Z(NA) [mm]
SNG-V 6 0.8 V-S-5	15	M5-IG	-	M5-IG	M5-IG	40	-	115	30	29	29	-	-	5
SNG-V 6 1.2 V-S-5	15	M5-IG	-	M5-IG	M5-IG	40	-	115	30	29	29	-	-	5
SNG-V 6 1.5 V-HP-25	48	M5-IG	G1/8"-IG	M5-IG	M5-IG	88	111,6	229	45	29	-	-	29	25
SNG-V 10 1.2 V-7	32	M5-IG	G1/8"-IG	M4-IG	M4-IG	56	-	149	30	20	12	20	46	7
SNG-V 10 1.2 V-HT-7	32	M5-IG	G1/8"-IG	M5-IG	M4-IG	56	-	149	30	20	-	20	29	7
SNG-V 10 1.2 V-HP-18	48	M5-IG	G1/8"-IG	M5-IG	M5-IG	88	97,4	237	45	29	-	-	29	18

Pinze di presa ad aghi SNG-M

Corsa ago 3 mm

COMPOSITE

Idonei per applicazioni specifiche del settore



Pinze di presa ad aghi SNG-M

Applicazione

- Pinze di presa ad aghi per la movimentazione di pezzi cedevoli o dalla forma instabile
- Movimentazione di materiali difficili da aspirare come tessuti composite, vello, filtri, tessuti in fibre di vetro, carbonio e aramide, espansi ecc.

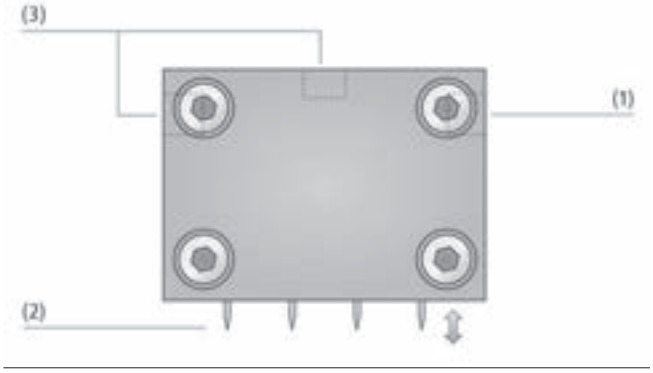

Design Pinze di presa ad aghi SNG-M

Struttura

- Robusto alloggiamento in alluminio
- Quattro aghi (2)
- Comando mediante aria compressa, richiamo ago mediante molla a destra (1) o opzionale di sopra (3)
- Angolo d'innesto 30°
- Attacco opzionale della pinza di presa ad aghi mediante piastra di fissaggio



Pinze di presa ad aghi SNG-M per la movimentazione di espanso strutturato

I nostri punti di forza...

- Struttura minima
- Funzionamento con molla di richiamo
- Estrazione sincronizzata degli aghi
- Opzionale con adattatore a piastra flangiata

I vostri vantaggi...

- Montaggio ottimale in condizioni di spazio ridotte
- Comando semplicissimo
- Movimentazione sicura dei pezzi
- Adattamento ottimale a ulteriori componenti di fissaggio

Pinze di presa ad aghi SNG-M

Corsa ago 3 mm

Codice modello Pinze di presa ad aghi SNG-M

SNG-M	–	4	–	0.8
1		2		3

1 – Denominazione in breve

Codice	Esecuzione
SNG-M	Struttura minima

2 – Numero aghi

Codice	Numero
4	4

3 – Diametro dell'ago

Codice	Diametro in mm
0.8	ø 0,8

La pinza di presa ad aghi SNG-M viene fornita montata. Il prodotto è costituito da:
- Pinza di presa ad aghi del tipo SNG-M

Parti di ricambio disponibili: cuneo con aghi
Accessori disponibli: piastra di fissaggio (BEF-PL)

Dati di ordinazione Pinze di presa ad aghi SNG-M

Tipo*	N. articolo
SNG-M 4 0.8	10.01.29.00001

*I raccordi a innesto idonei sono riportati al paragrafo "Raccordi a innesto" del capitolo "Filtri e collegamenti"

Dati di ordinazione Parti di ricambio Pinze di presa ad aghi SNG-M

Tipo	Parti di ricambio*		N. articolo
SNG-M 4 0.8	Cuneo con aghi	ERS-SET SNG-M 4 0.8	10.01.29.00094

*Set composto da 4 aghi e pistone guida e mollas

Dati di ordinazione Accessori Pinze di presa ad aghi SNG-M

Tipo	Accessori*		N. articolo
SNG-M 4 0.8	Piastra di fissaggio	BEF-PL 31x34x11.5 G1/4-IG SNG	10.01.29.00093

*Incl. viti di fissaggio

Dati tecnici Pinze di presa ad aghi SNG-M

Tipo	Numero ago	Diametro ago [mm]	Zona pressione (press. di esercizio) [bar]	Temperatura d'intervento [°C]	Posizione montaggio	Peso [g]
SNG-M 4 0.8	4	0,8	4,0 ... 6,0	5 ... 60	Arbitrario	80

Pinze di presa ad aghi SNG-M

Corsa ago 3 mm

Dati di costruzione Pinze di presa ad aghi SNG-M

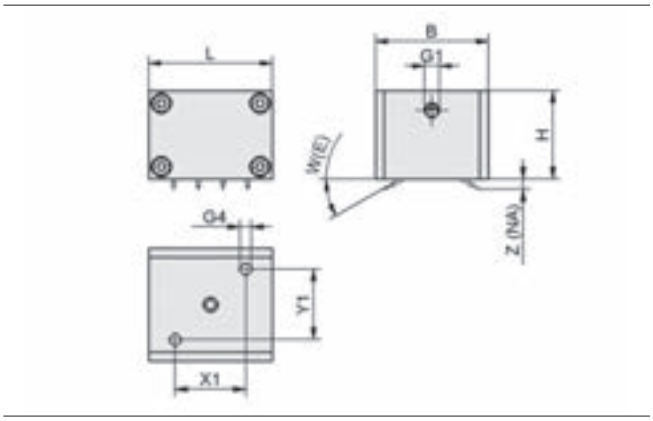

SNG-M

Tipo	B [mm]	G1	G4	H [mm]	L [mm]	W(E) [°]	X1 [mm]	Y1 [mm]	Z(NA) [mm]
SNG-M 4 0.8	32	M5-IG	M4-IG	25	35	30	20	20	3

Pinze di presa per wafer SWGm

Due superfici di aspirazione adatte per misura wafer 125 x 125 mm e 156 x 156 mm

SOLAR

Idonei per applicazioni specifiche del settore

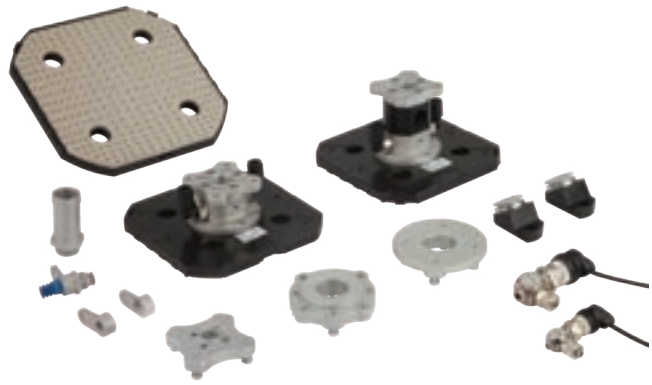

Pinze di presa per wafer SWGm

Applicazione

- Pinza di presa per wafer per la movimentazione estremamente veloce, sicura e precisa di wafer e celle solari nel processo di realizzazione
- Processi di carico e scarico per l'immagazzinaggio di cassette e dal nastro di trasporto
- Possibilità di controllo di rottura durante il processo di movimentazione "on the fly" grazie al posizionamento preciso durante l'ispezione visiva e la misurazione della posizione
- Produzione di celle solari interamente o parzialmente automatica con massima sicurezza di processo, disponibilità dell'impianto, efficienza delle celle e quantità di spargimento

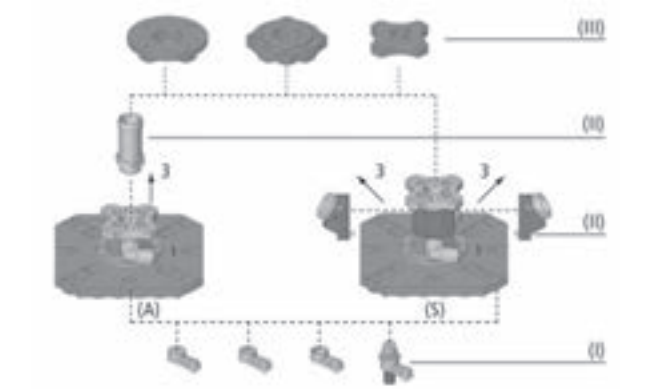

Design Pinze di presa per wafer SWGm

Struttura

- Modello base in versione con aria di scarico (III) assiale (A) o laterale (S)
- Geometrie della superficie di aspirazione selezionabili per misure celle comuni da 125 mm e 156 mm
- Componente opzionale (II) per scarico controllato
- Struttura modulare con accessori per il montaggio di sensori e modulo di aspirazione e smorzamento (I) e con la selezione del modulo flangiato (III)
- Altezza di montaggio minima grazie alla struttura in plastica dal peso ridotto
- Superfici di contatto intercambiabili

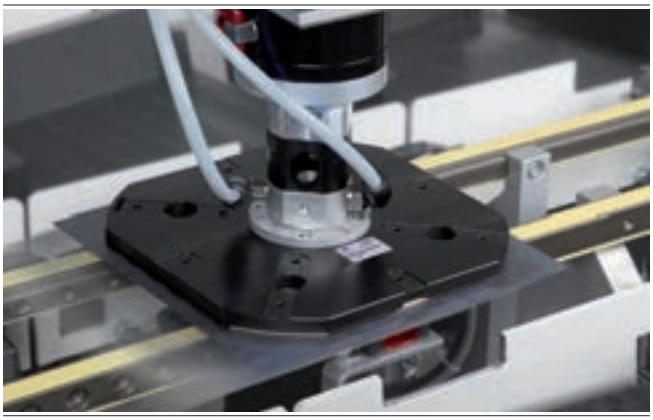

Pinze di presa per wafer SWGm per la movimentazione di celle solari

I nostri punti di forza...

- Altezza d'installazione e peso specifico ridotti
- Distribuzione e dimensionamento ottimali dei punti di aspirazione
- Elevata capacità di aspirazione anche con occupazione parziale e perdite

I vostri vantaggi...

- Movimentazione velocissima e precisa con tempi di ciclo meno di un secondo
- Riduzione della percentuale di rottura
- Presa e tenuta sicure anche di wafer deformati, rotti o perforati

Pinze di presa per wafer SWGm

Due superfici di aspirazione adatte per misura wafer 125 x 125 mm e 156 x 156 mm

Codice modello Pinze di presa per wafer SWGm

SWGm	–	5	–	A	–	115x115x40	–	1xE100
1		2		3		4		5

A	–	PEEK
6		7

1 – Denominazione in breve

Codice	Esecuzione
SWGm	SWGm

2 – Altezza

Codice	Altezza in pollice
5…6	5 fino a 6

3 – Forma

Codice	Tipo
A	Scarico assiale
S	Scarico lateralee

4 – Dimensioni

Codice	Dimensioni in mm
115x115x40… 146x146x65	115x115x40 fino e 146x146x65

5 – Classe di potenza eiettore

Codice	Classe di potenza eiettore
1xE100	1xE100

6 – Funzione di soffiaggio

Codice	Tipo
A	Funzione di soffiaggio

7 – Materiale Superficie di aspirazione

Codice	Materiale Superficie di aspirazione
PEEK	Polietereterchetone

Il pinza di presa per wafer SWGm viene fornita montata. Il prodotto è costituito da:
- Pinze di presa per wafer SWGm – disponibile in diversi misuri, con aria di scario assiale o laterale

Parti di ricambio disponibili: superficie ventosa
Accessori disponibli: sistema di supporto, modulo aspirante / assorbimento, modulo con ventose flottanti, valvola elettromagnetica, piastra flangiata, condotto di scarico, unità aria di scarico

Dati di ordinazione Pinze di presa per wafer SWGm

Tipo	N. articolo
SWGm-5A 115x115x40 1xE100 A PEEK	10.01.30.00135
SWGm-6A 146x146x40 1xE100 A PEEK	10.01.30.00136
SWGm-5S 115x115x65 1xE100 A PEEK	10.01.30.00137
SWGm-6S 146x146x65 1xE100 A PEEK	10.01.30.00138

Dati di ordinazione Parti di ricambio Pinze di presa per wafer SWGm

Tipo	Parti di ricambio		N. articolo
SWGm-5A 115x115x40 1xE100 A PEEK	Superficie ventosa	SAUG-FL SWGm-5 110x110 PEEK	10.01.30.00125
SWGm-6A 146x146x40 1xE100 A PEEK	Superficie ventosa	SAUG-FL SWGm-6 141x141 PEEK	10.01.30.00126
SWGm-5S 115x115x65 1xE100 A PEEK	Superficie ventosa	SAUG-FL SWGm-5 110x110 PEEK	10.01.30.00125
SWGm-6S 146x146x65 1xE100 A PEEK	Superficie ventosa	SAUG-FL SWGm-6 141x141 PEEK	10.01.30.00126

Pinze di presa per wafer SWGm

Due superfici di aspirazione adatte per misura wafer 125 x 125 mm e 156 x 156 mm

Dati di ordinazione Accessori Pinze di presa per wafer SWGm

Tipo	Piastra flangiata AD1	Piastra flangiata UNI	Piastra flangiata ST1	Piastra flangiata JP1	Piastra flangiata EL1	Piastra flangiata AB1	Sistema di supporto HTR-UNI	Sistema di supporto HTR M8
SWGm-5A 115x115x40 1xE100 A PEEK	10.01.30.00016	10.01.30.00017	10.01.30.00167	10.01.30.00194	-	-	10.01.30.00117	10.01.30.00118
SWGm-6A 146x146x40 1xE100 A PEEK	10.01.30.00016	10.01.30.00017	10.01.30.00167	10.01.30.00194	-	-	10.01.30.00117	10.01.30.00118
SWGm-5S 115x115x65 1xE100 A PEEK	10.01.30.00016	10.01.30.00017	10.01.30.00167	10.01.30.00194	10.01.30.00208	10.01.30.00015	10.01.30.00117	10.01.30.00118
SWGm-6S 146x146x65 1xE100 A PEEK	10.01.30.00016	10.01.30.00017	10.01.30.00167	10.01.30.00194	10.01.30.00208	10.01.30.00015	10.01.30.00117	10.01.30.00118

Tipo	Sistema di supporto HTR M12	Modulo aspirante / assorbimento	Modulo con ventosa flottanti	Valvola elett-romagnetica pressione EMV 1.5	Valvola elettromag-netica EMV 2.5	Condotto di scarico	Unità aria di scarico
SWGm-5A 115x115x40 1xE100 A PEEK	10.01.30.00119	10.01.30.00121	10.01.01.12912	10.05.01.00288	10.05.01.00289	10.01.30.00087	-
SWGm-6A 146x146x40 1xE100 A PEEK	10.01.30.00119	10.01.30.00121	10.01.01.12912	10.05.01.00288	10.05.01.00289	10.01.30.00087	-
SWGm-5S 115x115x65 1xE100 A PEEK	10.01.30.00119	10.01.30.00121	10.01.01.12912	10.05.01.00288	10.05.01.00289	-	10.01.30.00059
SWGm-6S 146x146x65 1xE100 A PEEK	10.01.30.00119	10.01.30.00121	10.01.01.12912	10.05.01.00288	10.05.01.00289	-	10.01.30.00059

Dati tecnici Pinze di presa per wafer SWGm

Tipo	Forza presa [N]	Capacità di aspirazione [l/min]	Consumo d'aria [l/min]	Zona pressione (press. di esercizio) [bar]	Temperatura d'intervento [°C]	Peso [g]
SWGm-5A 115x115x40 1xE100 A PEEK	10 ... 35	190...350	60...120	1,0 ... 3,0	5 ... 40	210
SWGm-6A 146x146x40 1xE100 A PEEK	12 ... 43	190...350	60...120	1,0 ... 3,0	5 ... 40	275
SWGm-5S 115x115x65 1xE100 A PEEK	10 ... 35	160...235	60...120	1,0 ... 3,0	5 ... 40	235
SWGm-6S 146x146x65 1xE100 A PEEK	12 ... 43	160...235	60...120	1,0 ... 3,0	5 ... 40	300

Dati delle prestazioni Pinze di presa per wafer SWGm

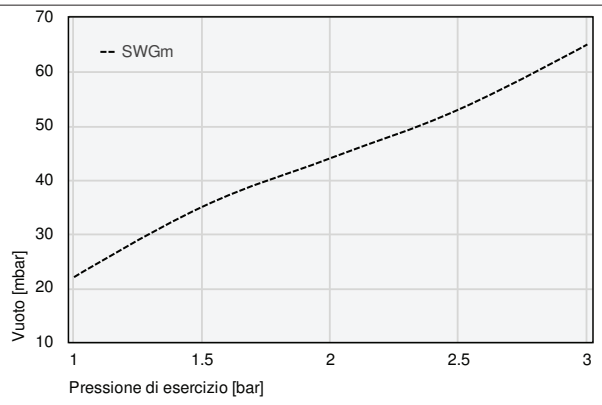

Vuoto raggiungibile con pressione di esercizio diversa

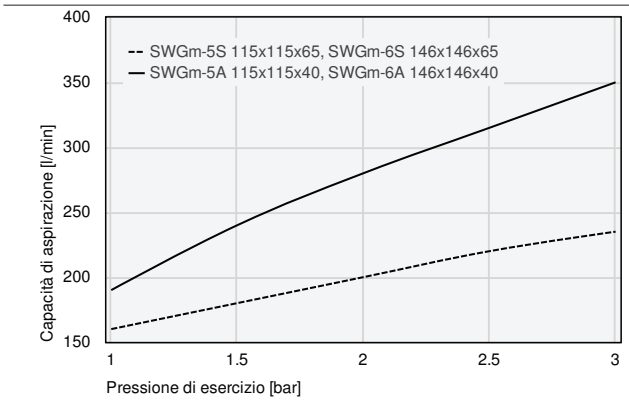

Capacità di aspirazione a diversi gradi di evacuazione

Pinze di presa per wafer SWGm

Due superfici di aspirazione adatte per misura wafer 125 x 125 mm e 156 x 156 mm

Dati delle prestazioni Pinze di presa per wafer SWGm

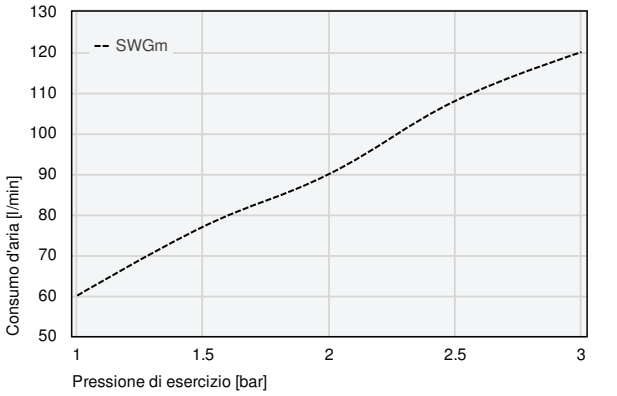

Consumo d'aria

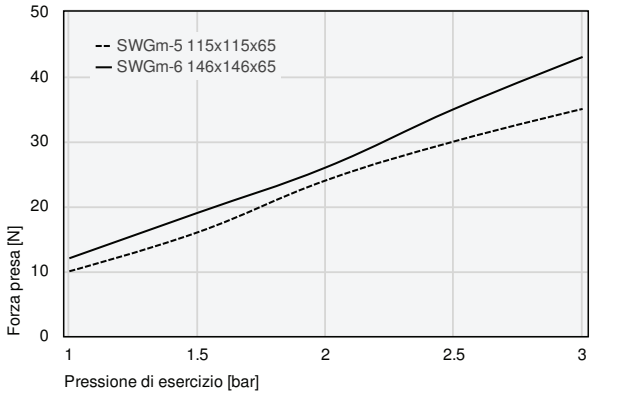

Forza presa

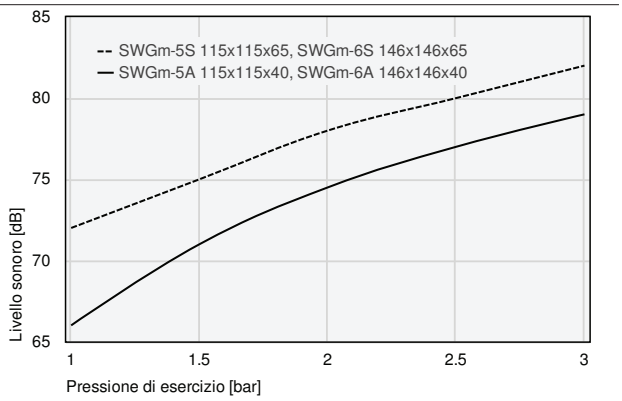

Livello sonoro libero con pressione di esercizio diversa

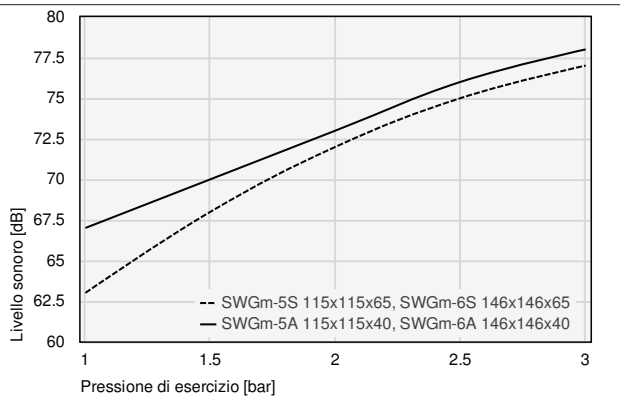

Livello sonoro in aspirazione con pressione di esercizio diversa

Dati di costruzione Pinze di presa per wafer SWGm

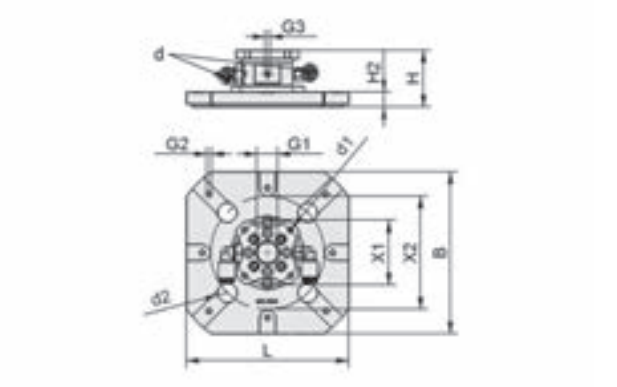

SWGm-5A, SWGm-6A

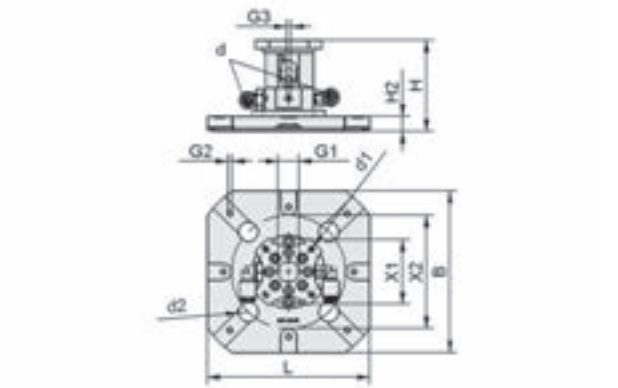

SWGm-5S, SWGm-6S

Pinze di presa per wafer SWGm

Due superfici di aspirazione adatte per misura wafer 125 x 125 mm e 156 x 156 mm

Dati di costruzione Pinze di presa per wafer SWGm

Tipo	B [mm]	d [mm]	d1 [mm]	d2 [mm]	G1	G2	G3	H [mm]	H2 [mm]	L [mm]	X1 [mm]	X2 [mm]
SWGm-5A 115x115x40 1xE100 A PEEK	115	6	4	14	G3/8"-IG	M4-IG	M4-IG	40	10,5	115	46	80,6
SWGm-6A 146x146x40 1xE100 A PEEK	146	6	4	14	G3/8"-IG	M4-IG	M4-IG	40	10,5	146	46	110,6
SWGm-5S 115x115x65 1xE100 A PEEK	115	6	4	14	G3/8"-IG	M4-IG	M4-IG	65	10,5	115	46	80,6
SWGm-6S 146x146x65 1xE100 A PEEK	146	6	4	14	G3/8"-IG	M4-IG	M4-IG	65	10,5	146	46	110,6

Pinze di presa di flusso SCG

Capacità di aspirazione da 270 l/min a 650 l/min



Idonei per applicazioni specifiche del settore



Pinze di presa di flusso SCG

Applicazione

- Pinza di flusso per la movimentazione di parti in plastica sensibili, circuiti stampati, tessuti e materiali compositi
- Di circuiti stampati con aperture / fori affidabile del processo anche con un basso tasso di occupazione della superficie di aspirazione e con una pressione superficiale minima
- L'elemento di contatto in materiale conforme alla FDA consente il contatto diretto e ripetuto con alimenti secchi come biscotti, biscotti, torte e cialde
- Movimentazione di circuiti stampati non equipaggiati

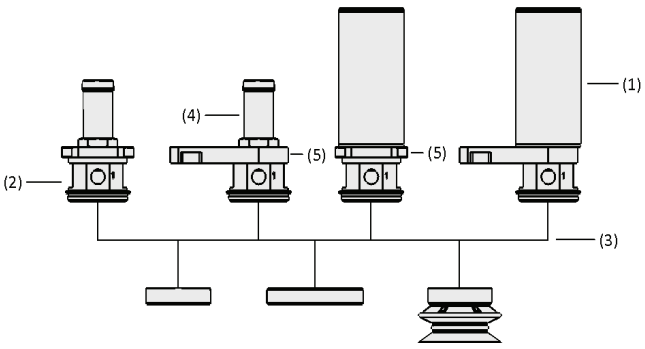

Design Pinze di presa di flusso SCG

Struttura

- Superficie di aspirazione a sostituzione rapida (3) con differenti diametri
- Corpo base in alluminio anodizzato con generazione di vuoto integrata (2)
- Modello base con possibilità di montaggio assiale (MA) o laterale (MS) (5)
- Guida di scarico (4) per la deviazione controllata dell'aria aspirata
- Due attacchi aria compressa (aspirazione/scarico)
- Dispositivo silentiatore (1)

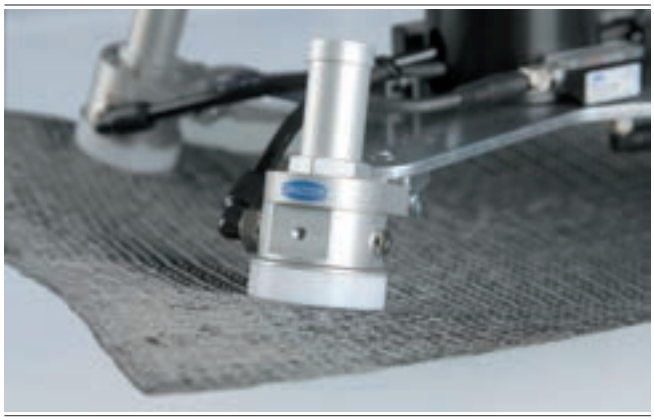

Pinze di presa di flusso SCG per la movimentazione di tessuti composite

I nostri punti di forza...

- Superficie di aspirazione con aperture di aspirazione posizionate molto vicine l'una all'altra
- Generazione di vuoto integrata
- Portata volumetrica molto elevata
- Elevato rendimento con consumo di aria minimo
- Deviazione controllata dell'aria aspirata

I vostri vantaggi...

- Evitare l'aspirazione e il danneggiamento del pezzo
- Unità di presa compatta e pronta per il collegamento
- Presa sicura anche con materiali porosi
- Costi di esercizio minimi
- Nessuna sporcizia nel locale di processo

Pinze di presa di flusso SCG

Capacità di aspirazione da 270 l/min a 650 l/min

Codice modello Pinze di presa di flusso SCG

SCG	–	1xE100	–	A	–	MA	–	SDA
1		2		3		4		5

1 – Denominazione in breve

Codice	Esecuzione
SCG	SCG

2 – Classe di potenza eiettore

Codice	Classe di potenza eiettore
1xE100	1xE100

3 – Funzione di soffiaggio

Codice	Funzione di soffiaggio
A	Funzione di soffiaggio

4 – Possibilità per montaggio

Codice	Possibilità per montaggio
MA	Montaggio assiale
MS	Montaggio laterale

5 – Integrazione del prodotto

Codice	Tipo
SDA	Silenziatore assiale

Pinze di presa di flusso SCG viene fornita come pezzo singolo (senza superficie ventosa).
Per ottenere una pinza completa sono necessari i seguenti passi di ordinazione:

- Pinze di presa di flusso SCG – disponibile con possibilità di montaggio assiale o laterale
- Elemento di collegamento del tipo SAUG-FL/SAUG-SCG – disponibile in diversi misuri

Dati di ordinazione Pinze di presa di flusso SCG

Tipo	N. articolo
SCG 1xE100 A MA	10.01.30.00092
SCG 1xE100 A MS	10.01.30.00170
SCG 1xE100 A MA SDA	10.01.30.00359
SCG 1xE100 A MS SDA	10.01.30.00360

Dati di ordinazione Accessori Pinze di presa di flusso SCG

Tipo		N. articolo
Ventosa (tonda)	SAUG-SCG 20 SI-HD	10.01.30.00661
Ventosa (tonda)	SAUG-SCG 30 SI-HD	10.01.30.00655
Ventosa (tonda)	SAUG-SCG 40 SI-HD	10.01.30.00660
Ventosa (tonda)	SAUG-SCG 50 SI-HD	10.01.30.00593
Ventosa (tonda)	SAUG-SCG 20 NBR-AS-55	10.01.30.00716
Ventosa (tonda)	SAUG-SCG 30 NBR-AS-55	10.01.30.00717
Ventosa (tonda)	SAUG-SCG 40 NBR-AS-55	10.01.30.00718
Ventosa (tonda)	SAUG-SCG 50 NBR-AS-55	10.01.30.00719
Superficie ventosa	SAUG-FL SCG 40 POM	10.01.30.00030
Superficie ventosa	SAUG-FL SCG 60 POM	10.01.30.00031

Pinze di presa di flusso SCG

Capacità di aspirazione da 270 l/min a 650 l/min

Dati tecnici Pinze di presa di flusso SCG

Tipo*	Capacità di aspirazione [l/min]	Consumo d'aria [l/min]	Zona pressione (press. di esercizio) [bar]**	Temperatura d'intervento [°C]	Diametro int. tubo flessibile consigliato "aspirare" [mm]	Diametro int. tubo flessibile consigliato "blow off" [mm]	Peso [g]
SCG 1xE100 A MA	270...650	60...200	1,0 ... 5,0	5 ... 75	4	4	85
SCG 1xE100 A MS	270...650	60...200	1,0 ... 5,0	5 ... 75	4	4	109
SCG 1xE100 A MA SDA	270...590	60...200	1,0 ... 5,0	5 ... 75	4	4	164
SCG 1xE100 A MS SDA	270...590	60...200	1,0 ... 5,0	5 ... 75	4	4	188

*Attraverso l'impiego del silenziatore la portata di aspirazione si riduce del 9 % circa e le emissioni acustiche fino a 12 dB(A).
**La pressione a regime nell'inspirazione e nel pompaggio puo'essere la stessa. Una pressione a regime minore di 1 mbar e'anche possibile, nel caso, deve essere testata secondo l'applicazione specifica.

Dati delle prestazioni Pinze di presa di flusso SCG

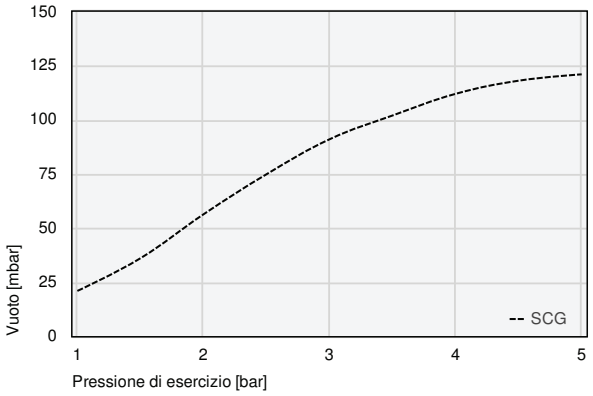

Vuoto raggiungibile con pressione di esercizio diversa

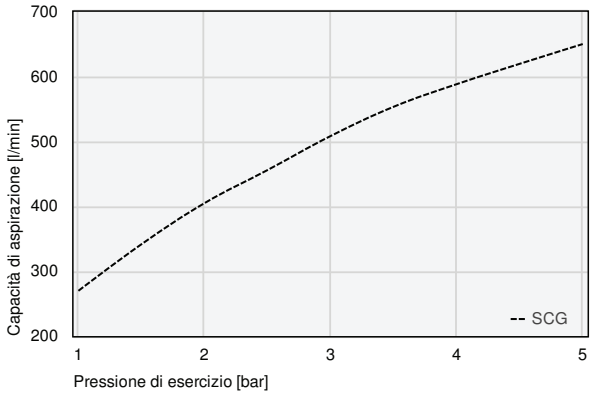

Capacità di aspirazione a diversi gradi di evacuazione

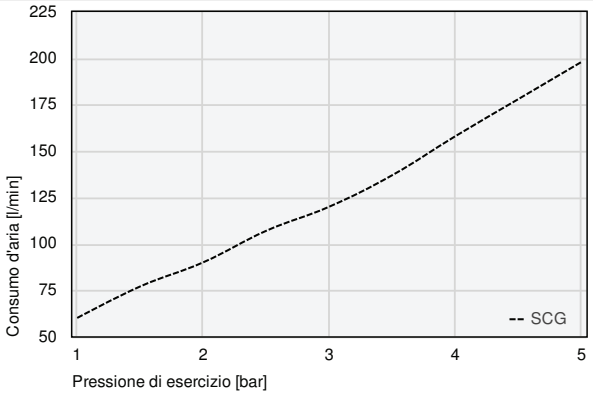

Consumo d'aria

Pinze di presa di flusso SCG

Capacità di aspirazione da 270 l/min a 650 l/min

Dati di costruzione Pinze di presa di flusso SCG

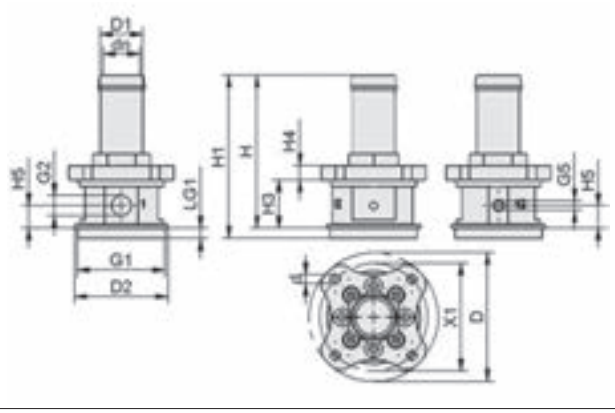

SCG A MA

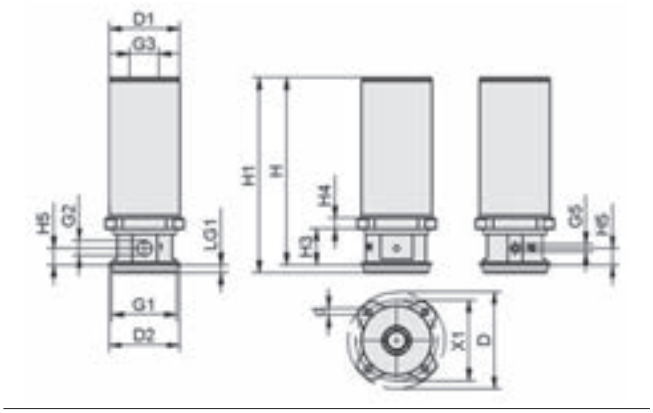

SCG A MA SDA

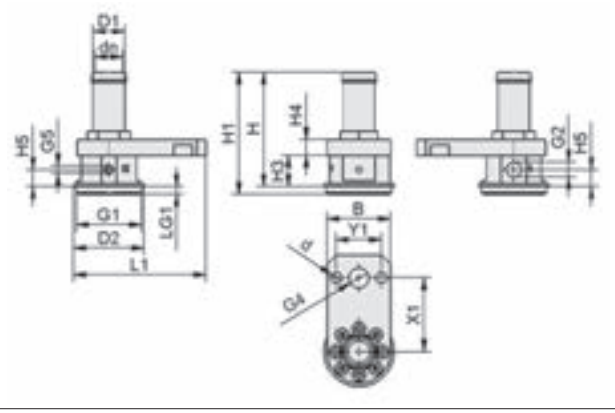

SCG A MS

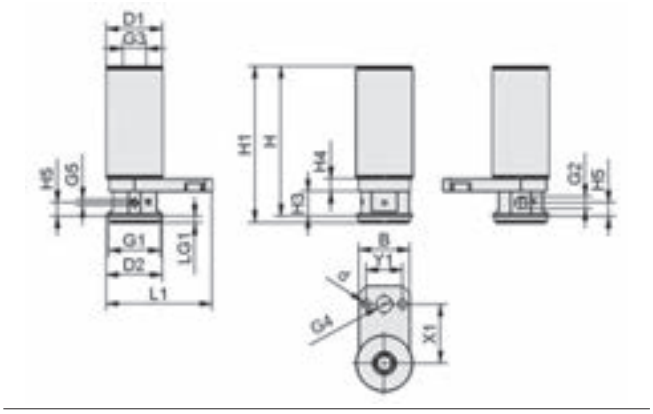

SCG A MS SDA

Tipo	B [mm]	d [mm]	dn [mm]	D [mm]	D1 [mm]	D2 [mm]	G1	G2	G3	G4
SCG 1xE100 A MA	-	4,0	12,5	55	18	39,8	M37x1-AG	G1/8"-IG	-	-
SCG 1xE100 A MS	36	6,6	12,5	-	18	39,8	M37x1-AG	G1/8"-IG	-	G1/4"-IG
SCG 1xE100 A MA SDA	-	4,0	-	55	40	39,8	M37x1-AG	G1/8"-IG	G3/8"-IG	-
SCG 1xE100 A MS SDA	36	6,6	-	-	40	39,8	M37x1-AG	G1/8"-IG	G3/8"-IG	G1/4"-IG

Tipo	G5	H [mm]	H1 [mm]	H3 [mm]	H4 [mm]	H5 [mm]	L1 [mm]	LG1 [mm]	X1 [mm]	Y1 [mm]
SCG 1xE100 A MA	M5-IG	66	69,6	20,6	6	9,5	-	4,5	46	-
SCG 1xE100 A MS	M5-IG	66	69,6	17,6	9	9,5	74,9	4,5	42	25,5
SCG 1xE100 A MA SDA	M5-IG	107	111,1	20,6	6	9,6	-	4,5	46	-
SCG 1xE100 A MS SDA	M5-IG	107	111,1	17,6	9	9,6	74,9	4,5	42	25,5

Pinze di presa per vetro sottile STGG

Due superfici di aspirazione 100 x 55 mm e 170 x 105 mm

ELECTRONICS GLASS

Idonei per applicazioni specifiche del settore

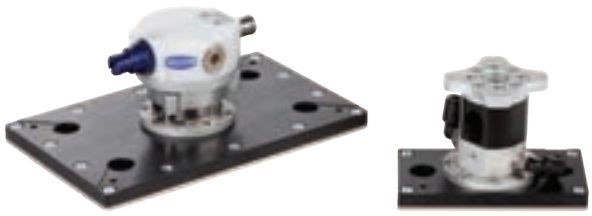

Pinze di presa per vetro sottile STGG

Applicazione

- Pinze di presa speciale per la movimentazione delicata di vetri sottilissimi
- Impiego nel processo di produzione di vetri per display con spessore di 0,1 mm
- Movimentazione estremamente dinamica di pezzi delicati in processi automatizzati o parzialmente automatizzati, come la produzione di display TFT, smartphone o tablet
- Movimentazione priva di contaminazione senza influsso negativo sui processi successivi come ad esempio il rivestimento

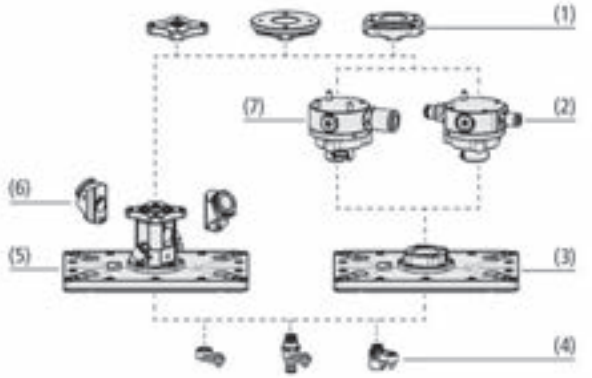

Design Pinze di presa per vetro sottile STGG

Struttura

- Modello base (5) in plastica leggera e alluminio con generatore di vuoto integrato e funzione di soffiaggio
- Modello base (3) in plastica leggera e alluminio con generatore di vuoto integrato (2); in alternativa all'attacco ad un generatore di vuoto esterno (7)
- Superficie ventosa in PEEK nelle dimensioni standard 100 x 55 mm e 170 x 105 mm; altre dimensioni disponibili su richiesta
- Struttura modulare: applicazione opzionale di sensori e moduli per l'aspirazione e l'ammortizzazione (4), nonché di diversi moduli flangiati per robot (1)
- Unità aria di scarico opzionale (6) per la fuoriuscita controllata dell'aria di scarico per applicazioni in camere bianche



Pinze di presa (per vetro sottile) STGG per la movimentazione di vetro per displays

I nostri punti di forza...

- Superficie ventosa in materiale PEEK che non lascia impronte
- Elevata potenza aspirante e grande ed efficace superficie ventosa
- Funzione di soffiaggio attiva
- Presa su tutta la superficie con livello di vuoto minimo
- Generazione efficiente del vuoto

I vostri vantaggi...

- Nessuna contaminazione del pezzo
- Movimentazione sicura nei processi dinamici
- Posa veloce e precisa
- Ridotta pressione superficiale e movimentazione molto delicata
- Minore consumo di aria compressa, costi di esercizio minori

Pinze di presa per vetro sottile STGG

Due superfici di aspirazione 100 x 55 mm e 170 x 105 mm

Codice modello Pinze di presa per vetro sottile STGG

STGG	–	S	–	100x55	–	1xE100	–	A	–	PEEK
1		2		3		4		5		6

1 – Denominazione in breve

Codice	Esecuzione
STGG	STGG

2 – Forma

Codice	Tipo
S	Scarico laterale

3 – Dimensioni

Codice	Dimensioni in mm
100x55…170x105	100x55 e 170x105

4 – Generazione del vuoto

Codice	Generazione del vuoto
1xE100	1xE100 integrata
QCMV HV 2 13	QCMV HV 2 13 integrata
QCM 51	QCM 51 esterna

5 – Funzione di soffiaggio

Codice	Funzione di soffiaggio
A	Funzione di soffiaggio

6 – Materiale

Código	Materiale
PEEK	PEEK

La pinza di presa per vetro sottile STGG viene fornita montata. Il prodotto è costituito da:
- Pinza di presa disponibile in diversi misuri con generazione del vuoto integrata (1xE100 o QCMV) o con atacco per generazione del vuoto esterna (QCM)

Accessori disponibili: unità aria di scarico, sistema di supporto, modulo aspirante / assorbimento, modulo con ventosa flottanti, piastra flangiata

Dati di ordinazione Pinze di presa per vetro sottile STGG

Tipo	N. articolo
STGG S 100x55 1xE100 A PEEK	10.01.30.00469
STGG S 170x105 1xE100 A PEEK	10.01.30.00473
STGG 100x55 QCMV HV 2 13 PEEK	10.01.30.00517
STGG 170x105 QCMV HV 2 13 PEEK	10.01.30.00518
STGG 100x55 QCM 51 PEEK	10.01.30.00519
STGG 170x105 QCM PEEK	10.01.30.00520

Dati di ordinazione Accessori Pinze di presa per vetro sottile STGG

Tipo		N. articolo
Modulo con ventosa flottanti	SBSm 14 90-3 4/2 0	10.01.01.12912
Modulo con ventosa flottanti	SBSm 14 90-3 4/2 90	10.01.01.13171
Piastra flangiata (tondo)	FLAN-PL 55x7.5-AB1	10.01.30.00015
Piastra flangiata (tondo)	FLAN-PL 63x10.5-AD1	10.01.30.00016
Piastra flangiata (tondo)	FLAN-PL 63x11.5-UNI	10.01.30.00017
Piastra flangiata (tondo)	FLAN-PL 80x9-ST1	10.01.30.00167
Piastra flangiata (tondo)	FLAN-PL 55x9.5-JP1	10.01.30.00194
Piastra flangiata (tondo)	FLAN-PL 55x7.5-EL1	10.01.30.00208
Sistema di supporto	HTR-UNI SWGm	10.01.30.00117
Sistema di supporto	HTR M8x1-IG SWGm	10.01.30.00118
Sistema di supporto	HTR M12x1-IG SWGm	10.01.30.00119
Modulo aspirante / assorbimento	SD-MOD 4 32x15x35 FG 9 SWGm	10.01.30.00121
Unità aria di scarico	ABL-SET 14 SWG/SCG	10.01.30.00059

Pinze di presa per vetro sottile STGG

Due superfici di aspirazione 100 x 55 mm e 170 x 105 mm

Dati tecnici Pinze di presa per vetro sottile STGG

Tipo	Forza presa [N]	Capacità di aspirazione [l/min]	Consumo d'aria [l/min]	Zona pressione (press. di esercizio) [bar]	Temperatura d'intervento [°C]	Peso [g]
STGG S 100x55 1xE100 A PEEK	4 ... 15	160...235	60...120	1,0 ... 3,0	5 ... 60	215
STGG S 170x105 1xE100 A PEEK	13 ... 45	160...235	60...120	1,0 ... 3,0	5 ... 60	360
STGG 100x55 QCMV HV 2 13 PEEK	30 ... 56	31...38	18...28	3,0 ... 5,0	5 ... 60	300
STGG 170x105 QCMV HV 2 13 PEEK	85 ... 160	31...38	18...28	3,0 ... 5,0	5 ... 60	450

Tipo	Portata max. [m³/h]	Temperatura d'intervento [°C]	Peso [g]
STGG 100x55 QCM 51 PEEK	20	5 ... 60	325
STGG 170x105 QCM PEEK	20	5 ... 60	475

Dati delle prestazioni Pinze di presa per vetro sottile STGG

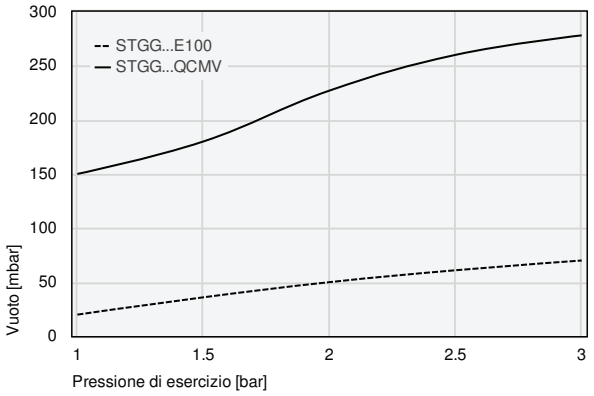

Vuoto raggiungibile con pressione di esercizio diversa

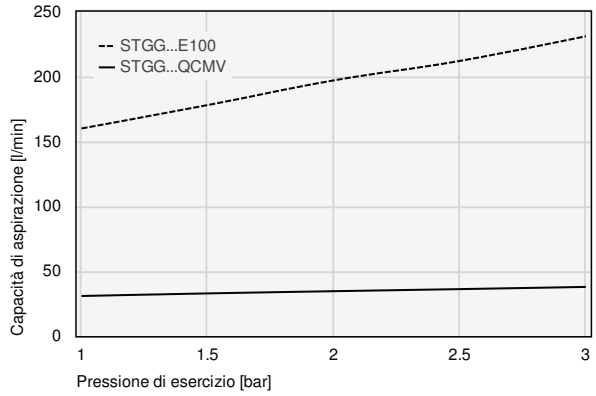

Capacità di aspirazione a diversi gradi di evacuazione

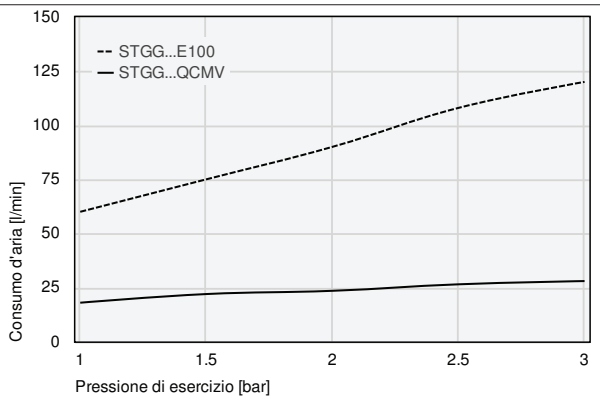

Consumo d'aria

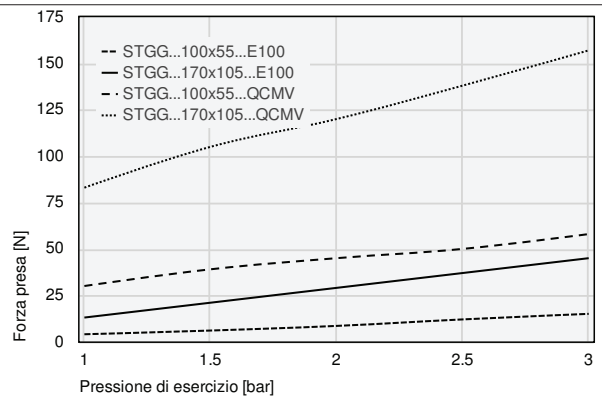

Forza presa

Pinze di presa per vetro sottile STGG

Due superfici di aspirazione 100 x 55 mm e 170 x 105 mm

Dati di costruzione Pinze di presa per vetro sottile STGG

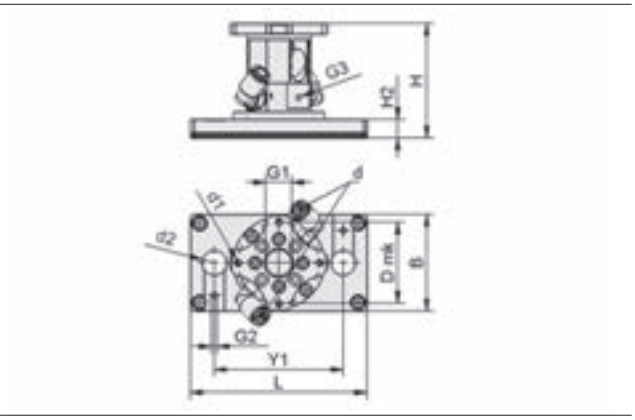

STGG S 100x55 1xE100 A

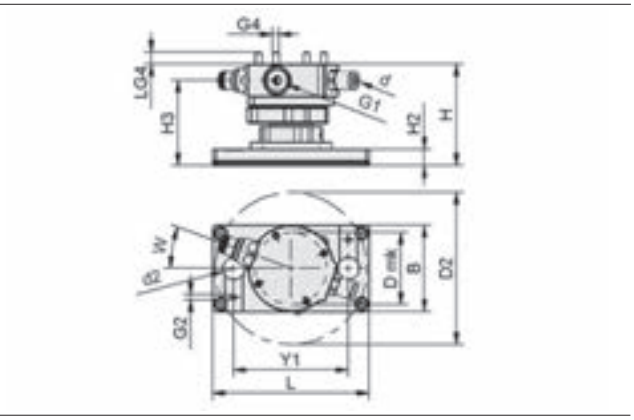

STGG 100x55 QCM / QCMV

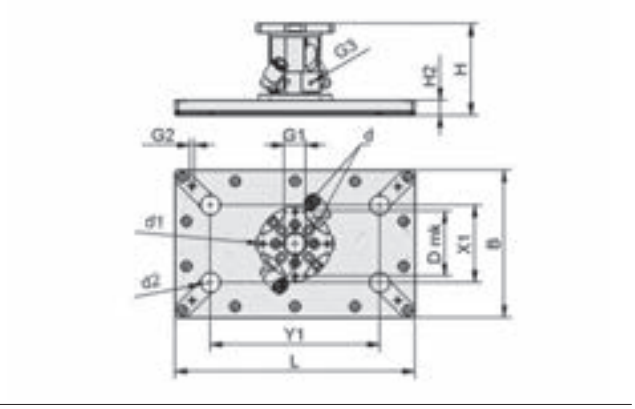

STGG S 170x105 1xE100 A

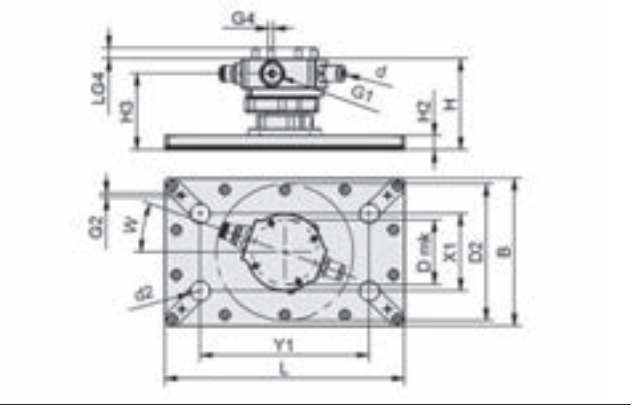

STGG 170x105 QCM / QCMV

Tipo	B [mm]	d [mm]	d1 [mm]	d2 [mm]	D2 [mm]	Dmk [mm]	G1	G2	G3	G4	H [mm]	H2 [mm]	H3 [mm]	L [mm]	LG4 [mm]	W [mm]	X1 [mm]	Y1 [mm]
STGG S 100x55 1xE100 A PEEK	55	6	4	14	-	46	G3/8"-IG	M4-IG	M4-IG	-	65	11	-	100	-	-	-	73
STGG S 170x105 1xE100 A PEEK	105	6	4	14	-	46	G3/8"-IG	M4-IG	M4-IG	-	65	11	-	170	-	-	55	120
STGG 100x55 QCMV HV 2 13 PEEK	55	6	-	14	97	46	G1/8"-IG	M4-IG	-	M4-AG	68	11	57	100	8	20	-	73
STGG 170x105 QCMV HV 2 13 PEEK	105	6	-	14	97	46	G1/8"-IG	M4-IG	-	M4-AG	68	11	57	170	8	20	55	120
STGG 100x55 QCM 51 PEEK	55	12	-	14	112	46	G1/8"-IG	M4-IG	-	M4-AG	68	11	57	100	8	20	-	73
STGG 170x105 QCM PEEK	105	12	-	14	112	46	G1/8"-IG	M4-IG	-	M4-AG	68	11	57	170	8	20	55	120

Eiettori di trasporto SEC

Capacità di aspirazione da 215 l/min a 8.640 l/min

UNIVERSAL

Idonei per applicazioni specifiche del settore



Eiettori di trasporto SEC

Applicazione

- Aspirazione di materiali molto porosi, come ad es. espansi, tessuto, carta o diversi materiali di riciclaggio
- Trasporto di materiali solidi leggeri come polistirolo, granulati di plastica, riso o altri materiali di riempimento
- Aspirazione di vapori e gas non aggressivi

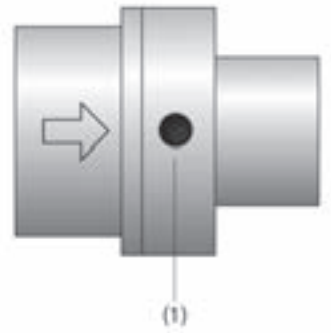

Design Eiettori di trasporto SEC

Struttura

- Corpo di base in alluminio anodizzato o acciaio inossidabile
- Sarico vuoto diritto
- Introduzione aria compressa laterale (1), attraverso una fessura ad anello



Generatore di vuoto mediante eiettore di trasporto SEC per il trasporto di granulato

I nostri punti di forza...

- Eiettore speciale con scarico vuoto diritto per portate volumetriche molto elevate con vuoto ridotto
- Dimensioni adeguate alla potenza

I vostri vantaggi...

- Manipolazione di pezzi molto porosi e trasporto senza perdite di materiali solidi, rendimento elevato
- Livelli di rendimento ottimali per tutte le applicazioni

Eiettori di trasporto SEC

Capacità di aspirazione da 215 l/min a 8.640 l/min

Codice modello Eiettori di trasporto SEC

SEC	–	100	–	A2
1		2		3

1 – Denominazione in breve

Codice	Esecuzione
SEC	SEC

2 – Diametro nominale

Codice	Diametro nominale in mm
60…750	6 fino a 75

3 – Variante

Codice	Tipo
A2	Acciaio inox

L'eiettore SEC viene fornito come prodotto finito per connessione.

Dati di ordinazione Eiettori di trasporto SEC

Tipo	N. articolo
SEC-60	10.02.01.01079
SEC-60 A2	10.02.01.01155
SEC-100	10.02.01.00078
SEC-100 A2	10.02.01.01691
SEC-200	10.02.01.00079
SEC-200 A2	10.02.01.01326
SEC-400	10.02.01.00080
SEC-400 A2	10.02.01.01620
SEC-750	10.02.01.00081

Dati tecnici Eiettori di trasporto SEC

Tipo	Misura ugello [mm]	Max. vuoto [mbar]	Capacità di aspirazione (max.) [l/min]*	Capacità di aspirazione (max.) [m³/h]	Consumo d'aria succhiare [l/min]**	Consumo d'aria succhiare [m³/h]	Zona pressione (press. di esercizio) [bar]	Peso [kg]	Temperatura d'intervento [°C]
SEC-60	6	-245	215	12,9	110	6,6	2,0 ... 5,0	0,040	-20 ... 80
SEC-60 A2	6	-245	215	12,9	110	6,6	2,0 ... 5,0	0,091	-20 ... 80
SEC-100	10	-185	610	36,6	135	8,1	2,0 ... 6,0	0,070	-20 ... 80
SEC-100 A2	10	-185	610	36,6	135	8,1	2,0 ... 6,0	0,206	-20 ... 80
SEC-200	20	-85	1.375	82,5	290	17,4	2,0 ... 6,0	0,180	-20 ... 80
SEC-200 A2	20	-85	1.375	82,5	290	17,4	2,0 ... 6,0	0,511	-20 ... 80
SEC-400	40	-35	2.250	135,0	445	26,7	2,0 ... 6,0	0,525	-20 ... 80
SEC-400 A2	40	-35	2.250	135,0	445	26,7	2,0 ... 6,0	1,475	-20 ... 80
SEC-750	75	-5	8.640	518,4	770	46,2	2,0 ... 6,0	2,350	-20 ... 80

*Con pressione di esercizio ottimale di circa 4,5 bar
**Con pressione di esercizio ottimale di circa 4,5 bar

Eiettori di trasporto SEC

Capacità di aspirazione da 215 l/min a 8.640 l/min

Dati di costruzione Eiettori di trasporto SEC

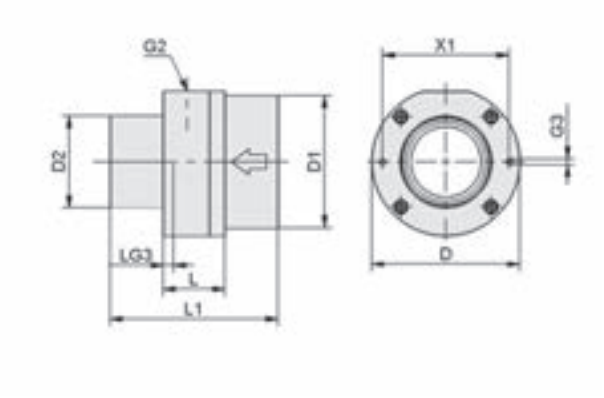

SEC

Tipo	D [mm]	D1 [mm]	D2 [mm]	G2	G3	L [mm]	L1 [mm]	LG3 [mm]	X1 [mm]
SEC-60	32	12,5	12,5	M5-IG	M3-IG	14	44	5	25
SEC-100	37	19,0	19,0	G1/8"-IG	M4-IG	21	70	8	29
SEC-200	50	38,0	32,0	G1/4"-IG	M4-IG	30	90	12	42
SEC-400	84	75,0	52,0	G3/8"-IG	M4-IG	35	95	14	72
SEC-750	140	125,0	100,0	G1/2"-IG	M6-IG	65	180	6	126

Ventose Cup Balance SSCB

Superficie di presa (Ø) 60 mm



Idonei per applicazioni specifiche del settore



Ventose Cup Balance SSCB

Applicazione

- Ventose Cup Balance SSCB per il posizionamento e la movimentazione automatizzata e il bloccaggio dei pezzi lungo la catena di produzione
- Ideale per la presa ed il bloccaggio stabili di forme libere in 3D
- Possibile la presa e il bloccaggio a specchio
- Regolazione senza azionamento, senza finecorsa meccanici e senza supporti di posizionamento

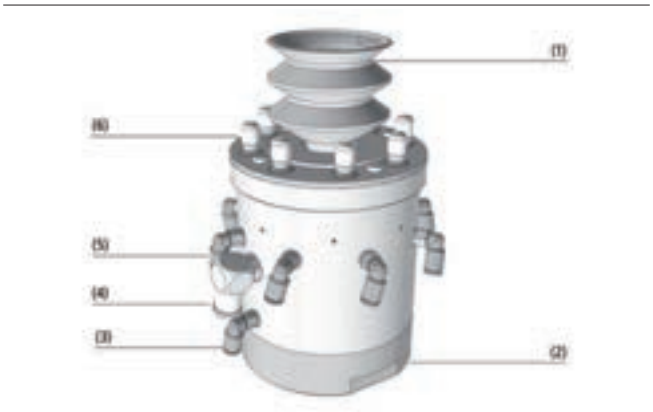

Design Ventose Cup Balance SSCB

Struttura

- Ventose a soffietto flessibile (1) per l'adattamento ottimale al pezzo
- Robusto corpo base in alluminio (2)
- Alimentazione aria compressa (3) per la reazione elastica
- Alimentazione vuoto (4) per la ventosa
- Alimentazioni di aria compressa (5) per il distacco dei perni di posizionamento
- Perni di posizionamento (6) con supporto che non aggredisce il materiale del pezzo



Movimentazione e bloccaggio automatizzato per la produzione con SSCB

I nostri punti di forza...

- Sistema di presa per il posizionamento accurato sulla superficie del pezzo
- Riproduzione computerizzata delle superfici a forma libera tridimensionali tramite una superficie di riferimento 2D
- Perni di posizionamento fissabili singolarmente e senza pressione
- Materiale di supporto speciale per la superficie di contatto con il pezzo

I vostri vantaggi...

- Costruzione flessibile dei sistemi di presa e bloccaggio
- Processo di impostazione automatizzato per i sistemi di movimentazione e bloccaggio
- Adattamento automatizzato al contorno del pezzo dei sistemi di movimentazione e bloccaggio
- Sicurezza di processo e fissaggio accurato di pezzi complessi

Ventose Cup Balance SSCB

Superficie di presa (Ø) 60 mm

Codice modello Ventose Cup Balance SSCB

SSCB	–	78	–	141	–	EP	–	M6-IG	–	FSG	–	VU1
1		2		3		4		5		6		7

1 – Denominazione in breve

Codice	Esecuzione
SSCB	SSCB

2 – Perni di posizionamento

Codice	Dimensioni in mm
78	ø 78 mm

3 – Altezza

Codice	Dimensioni in mm
141-171	141-171

4 – Fissaggio dei perni di posizionamento

Codice	Tipo
EP	Perni fissati singolarmente
ZP	Perni fissati centralmente

5 – Conexión

Codice	Tipo
M6-IG	M6-IG (IG = femmina)
60	60 mm Innospann assorbimento

6 – Ventosas

Codice	Tipo
FSG	2,5 pieghe, tonda
SAB	1,5 pieghe, tonda

7 – Materiale de ventosas

Codice	Materiale
VU1	VU1
NBR	Gomma nitrilica

La Ventose Cup Balance SSCB viene fornita montata. Il prodotto è costituito da:
- Ventosa composta da corpo di base in alluminio con perni di posizionamento
- Pinza di presa FSG-VU1 o SAB-NBR con diametro pari a 60 mm

Parti di ricambio disponibili: ventosa (kit pezzi di ricambio), calotta di copertura (protezione)

Dati di ordinazione Ventose Cup Balance SSCB

Tipo	N. articolo
SSCB-78 141-171 EP M6-IG FSG-VU1	10.01.15.00850
SSCB-78 141-171 ZP M6-IG FSG-VU1	10.01.15.00922
SSCB-78 93.5-107.5 ZP 60 SAB-NBR	10.01.15.00572

Dati di ordinazione Parti di ricambio Ventose Cup Balance SSCB

Tipo	Parti di ricambio		N. articolo
SSCB-78 141-171 EP M6-IG FSG-VU1	Kit pezzi d ricambio	ERS-SET SSCB-FG60-VU1	10.01.15.00953
SSCB-78 141-171 ZP M6-IG FSG-VU1	Kit pezzi d ricambio	ERS-SET SSCB-FG60-VU1	10.01.15.00953

Tipo	Parti di ricambio		N. articolo
SSCB-78 141-171 EP M6-IG FSG-VU1	Calotta di copertura (tondo)	KAPP 7x10.5 SSCB	10.01.15.00918
SSCB-78 141-171 ZP M6-IG FSG-VU1	Calotta di copertura (tondo)	KAPP 7x10.5 SSCB	10.01.15.00918
SSCB-78 93.5-107.5 ZP 60 SAB-NBR	Calotta di copertura (tondo)	KAPP 7x10.5 SSCB	10.01.15.00918

Ventose Cup Balance SSCB

Superficie di presa (Ø) 60 mm

Dati tecnici Ventose Cup Balance SSCB

Tipo*	Supporto pezzo Materiale	Tipo ventosa	Formato	Materiale	Potenza aspir. [N]**	Forza rottura [N]***	Peso [g]
SSCB-78 141-171 EP M6-IG FSG-VU1	NBR	FSG	60	VU1	61	100	2.598
SSCB-78 141-171 ZP M6-IG FSG-VU1	NBR	FSG	60	VU1	61	100	2.610
SSCB-78 93.5-107.5 ZP 60 SAB-NBR	NBR	SAB	60	NBR	82	130	1.300

*Nota: I dati tecnici e costruttivi sono valori massimi e quelli reali possono essere diversi a seconda dei tipi di applicazioni. Si consiglia di testare con i diversi tipi di pezzi. Solo in questo modo è possibile garantire un processo di movimentazione sicuro
**I valori sono puramente teorici, in presenza di un vuoto di -0,6 bar e di superfici dei pezzi di lavorazione asciutte, lisce e piane – vengono dati senza fattori di sicurezza
***I valori sono puramente teorici, in presenza di un vuoto di -0,6 bar e di superfici dei pezzi di lavorazione asciutte, lisce e piane – vengono dati senza fattori di sicurezza

Dati di costruzione Ventose Cup Balance SSCB

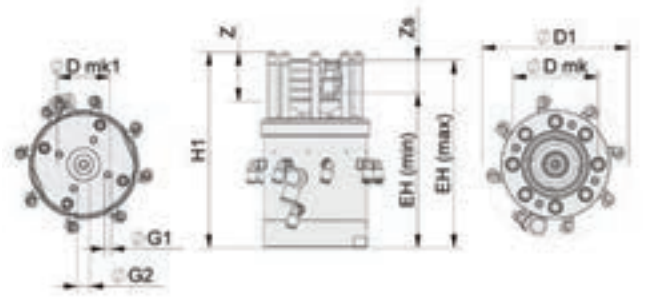

SSCB EP

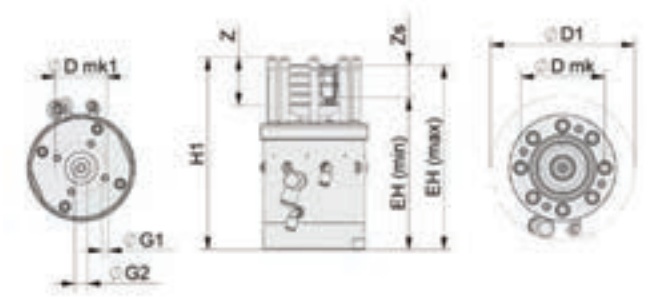

SSCB ZP

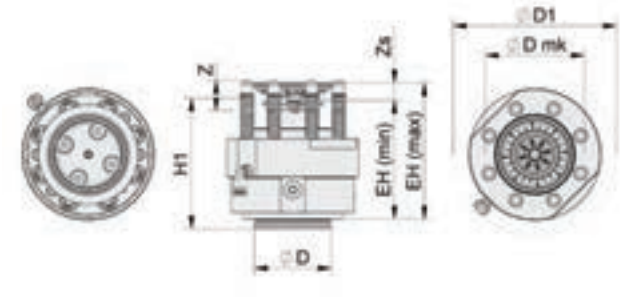

SSCB SAB

Tipo	D [mm]	D1 [mm]	Dmk [mm]	D mk1 [mm]	EH (max.) [mm]	EH (min.) [mm]	G1	G2	H1 [mm]	Zs [mm]	Z (Corsa) [mm]
SSCB-78 141-171 EP M6-IG FSG-VU1	-	134	78	48	171	141	M6-IG	G1/4"-IG	179	30	46
SSCB-78 141-171 ZP M6-IG FSG-VU1	-	134	78	48	171	141	M6-IG	G1/4"-IG	179	30	46
SSCB-78 93.5-107.5 ZP 60 SAB-NBR	60	117	78	-	108	94	-	-	118	14	22

Sistemi di presa a vuoto e sistemi di presa VEE



Panoramica Capitolo

In un batter d´occhio

Aiuto alla selezione

Pagina

Aiuto alla selezione Sistemi di presa ad area FXP / FMP 291

Aiuto alla selezione Sistemi di presa ad area SBX-C 318

Sistemi di presa ad area



Sistemi di presa ad area FXP

296

- Generatore di vuoto integrato (eiettore)
- Elemento di tenuta: Spugna di tenuta o ventosa

UNIVERSAL

Sistema di presa FXP con un eiettore integrato per la generazione di vuoto; elevata portata per pezzi porosi.



Sistemi di presa ad area FMP

303

- Attacco per generazione di vuoto esterno
- Elemento di tenuta: Spugna di tenuta o ventosa

UNIVERSAL

Sistema di presa a vuoto FMP per generatori di vuoto esterni per la movimentazione di pezzi di varie qualità.



Sistemi di presa ad area FMHD

311

- Attacco per generazione di vuoto esterno
- Elemento di tenuta: Spugna di tenuta

LOGISTICS WOOD

Sistema di presa con accumulo integrato per la generazione del vuoto esterno; per pezzi con superficie ruvida.



Sistemi di presa ad area FX-SW

312

- Generatori di vuoto integrato (eiettore)
- Elemento di tenuta: Spugna di tenuta o ventosa

UNIVERSAL

Piccola pinza universale flessibile con generatore di vuoto integrato per la movimentazione di pezzi di vario tipo.

Panoramica Capitolo

In un batter d´occhio

		Pagina
	**Sistemi di presa ad area FM-SW** • Attacco per generazione di vuoto esterno • Elemento di tenuta: Spugna di tenuta o ventosa	315
	**Sistemi di presa ad area SBX-C con eiettore** • Generatori di vuoto integrato (eiettore) • Elemento di tenuta: Spugna di tenuta	320
	**Sistemi di presa ad area SBX-C senza eiettore** • Attacco per generazione di vuoto esterno • Elemento di tenuta: Spugna di tenuta	323
Sistema di presa per strati		
	**Sistemi di presa a vuoto per strati SPZ** • Sistemi di presa per strati sono progettati e disposti individualmente per la vostra applicazione.	326
	**Ragni di presa SSP** • Ragni di presa a vuoto sono progettate individualmente per la tua applicazione.	327
Sistemi di presa a vuoto		
	**Sistemi di presa a vuoto VEE** • Dimensioni: da 38 x 38 a 300 x 200 mm • Elemento di tenuta: ventose	328

UNIVERSAL
Piccola pinza universale flessibile con attacco per generazione di vuoto esterno per la movimentazione di pezzi di vario tipo.

WOOD
Sistema di presa robusto per la movimentazione di legname segato, prodotti piallati e incollati, prodotti piani, legname da costruzione, pallet e elementi scatolari.

WOOD
Sistema di presa robusto per la movimentazione di legname segato, prodotti piallati e incollati, prodotti piani, legname da costruzione, pallet e scatole.

LOGISTICS
Soluzione di movimentazione per pallettizzazione e depallettizzazione di una vasta gamma di merci nei grandi magazzini e nell'intralogistica.

UNIVERSAL
Sistema modulare con componenti individuali standardizzati e perfettamente coordinati per l'automazione dei processi di movimentazione.

PACKAGING
Sistema di componenti per la costruzione rapida ed economica di sistemi di presa per processi di imballaggio rapidi.

Aiuto alla selezione Sistemi di presa ad area FXP / FMP

Panoramica



Sistemi di presa a vuoto FXP e FMP con schiuma densa e ventosa

Applicazione

- Ventosa universale per la movimentazione di pezzi a prescindere da grandezza, geometria, materiale e superficie
- Movimentazione di pezzi di materiale differente quali legno (rivestito o segato ruvido), imballaggi (scatole di cartone, sacchetti o lattine), lamiera, vetro, plastica, CFK ecc.
- Movimentazione di pezzi porosi e pezzi con rientranze
- Movimentazione di pezzi con posizione di presa non definita
- Per via del peso minimo, ideali per l´uso con i robot

Struttura

FXP: Generazione di vuoto integrata
In qualità di unità pronta per l'uso, il sistema di presa FXP dispone di un eiettore integrato per la generazione di vuoto. Seppur in presenza di un grado massimo di vuoto più basso, l'eiettore genera un'elevata portata che permette di ottenere elevate forze di presa, soprattutto per applicazioni con pezzi porosi.

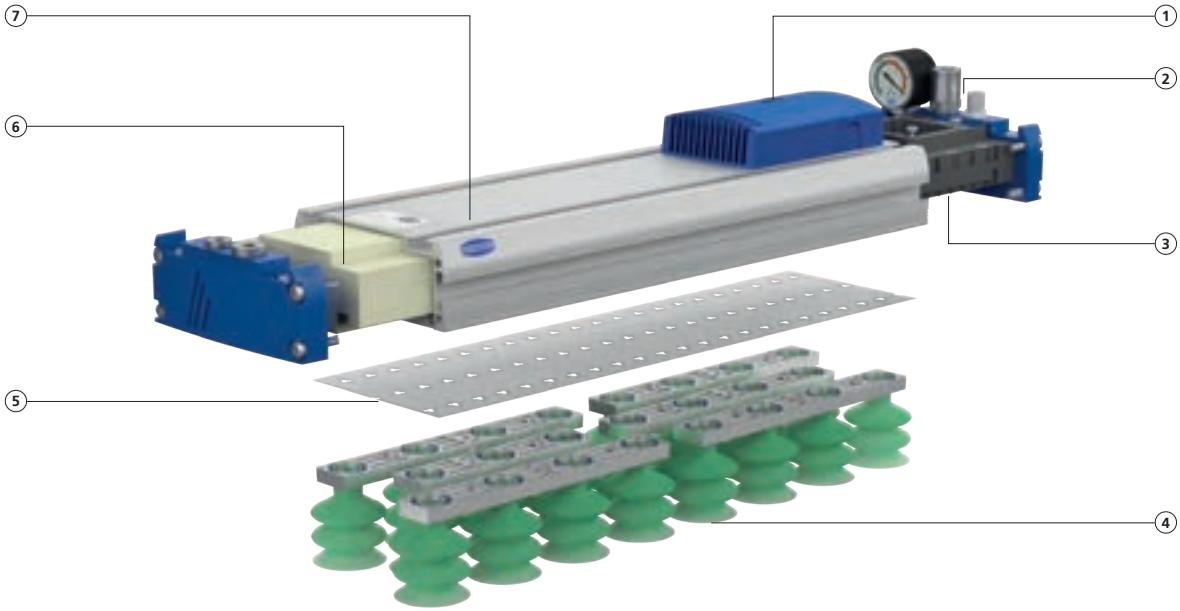

① **Silenziatore**
- Rriduzione del livello di pressione acustica a 74 dB(A)

② **Piastra di chiusura con integrazione di funzioni**
- Attacco aria compressa, vacuometro, nonché vacuostato opzionale e valvole di controllo

③ **Eiettore integrato**
- Rapida evacuazione ed elevata portata di aspirazione già con valori bassi del vuoto

④ **Elemento di tenuta**
- La fig. mostra la ventosa tipo push-in
- Alternativamente con foam di tenuta con pellicola adesiva ottimizzata

⑤ **Pellicola valvole**
- Per la sostituzione rapida del tipo e della misura della valvola
- Effetto autopulente

⑥ **Booster del vuoto**
- Evacuazione più rapida grazie a volume interno ridotto
- Forza di presa immediatamente massima

⑦ **Profilo base in alluminio**
- Rigidezza elevata con peso ridotto
- Scanalature laterali a T per il fissaggio di sensori
- Canale d'aria per il soffio integrato
- Pinze di presa di lunghezza variabile

Aiuto alla selezione Sistemi di presa ad area FXP / FMP

Panoramica

FMP: Generazione di vuoto esterna
Il sistema di presa a vuoto FMP dispone di un attacco per generatori di vuoto esterni, fattore che la rende idonea al funzionamento con pompa e soffianti ad elevato rendimento.



1. **Piastra di chiusura**
2. **Pellicola valvole ed elemento di tenuta**
   • La fig. mostra la soluzione con foam di tenuta
3. **Profilo base in alluminio con booster del vuoto**
4. **Attacco per generatore di vuoto esterno**

Aiuto alla selezione

Caratteristiche di utilizzo	FXP	FMP
Riduzione al minimo di interferenze causate dai tubi o da generatori di vuoto esterni (funzioni integrate)	✓	
Montaggio semplice e attacco rapido della pinza di presa	✓	
Costi minimi di sistema (costi di investimento incl. generazione di vuoto, tubazioni e comando)	✓	
Costi minimi di esercizio (grazie a possibile generazione elettrica di vuoto), in particolare per applicazioni con più pinze di presa		✓
Movimentazione di pezzi estremamente porosi		✓

I vostri vantaggi

86 % in più di potenza
Da un test di riferimento risulta che la FXP/FMP genera una capacità di aspirazione in media superiore dell'86 % rispetto ad altri prodotti sul mercato

Oneri minimi di manutenzione
Semplice riequipaggiamento del sistema di valvole e sostituzione rapida del foam di tenuta

Flessibilità unica
Movimentazione di pezzi a partire da 20 mm di larghezza – a prescindere da materiale, geometria, superficie e posizione

Elevata efficienza energetica
Grazie all'ottimizzazione del flusso, l'energia impiegata viene sfruttata in modo più efficiente, riducendo in modo duraturo i costi di esercizio

Peso minimo
Accelerazioni di processo massime e costi di sistema ridotti grazie all'impiego di robot di dimensioni più piccole

Livello di pressione acustica più basso
Funzionamento silenzioso con un livello di pressione acustica di soli 74 dB(A)

Aiuto alla selezione Sistemi di presa ad area FXP / FMP

Tecnologica innovativa delle valvole

Il tipo e la misura delle valvole possono essere facilmente e rapidamente sostituite in caso di mutate esigenze

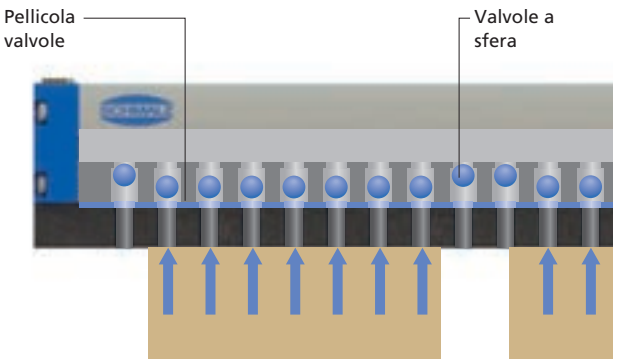

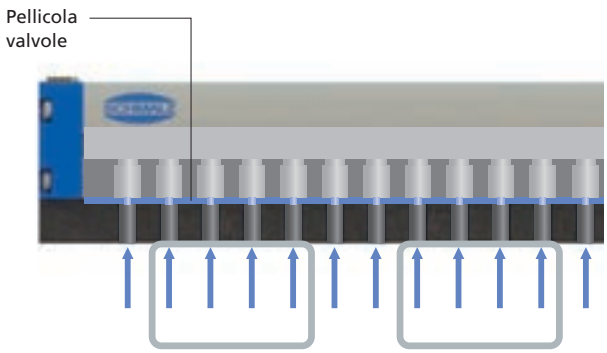

Valvole di esclusione SVK

- Valvole a sfera integrate nel profilo per la chiusura delle celle aspiranti non occupate
- A prova di perdita, pertanto depressione più elevata, efficienza energetica e forza di presa migliorate
- Pellicola valvole con geometria trilobata per portata elevata e aspirazione e soffiaggio più rapidi
- Funzionalità garantita anche nel caso di superfici segate ruvide

Resistenze di flusso SW

- La pellicola valvole con resistenze di flusso integrate riduce al minimo le perdite per celle aspiranti non occupate
- Si presta a movimenti rotatori e ad accelerazioni elevate
- Diametro foro calibrato disponibile in diverse misure (opzionale)

Aiuto alla selezione

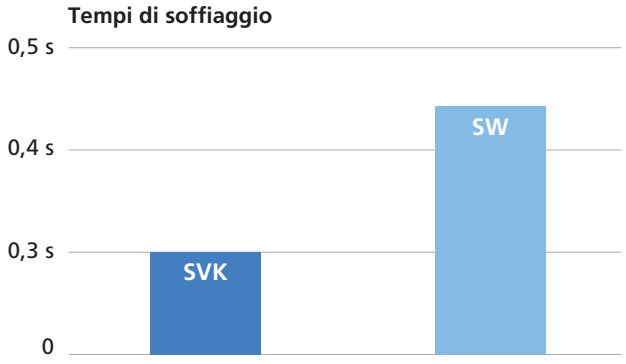

Grazie all'aumentata portata nominale, il tipo di valvola SVK raggiunge tempi di soffiaggio considerevolmente più brevi rispetto al tipo SW (valori nella fig. misurati per pinze di presa di lunghezza pari a 442 mm)

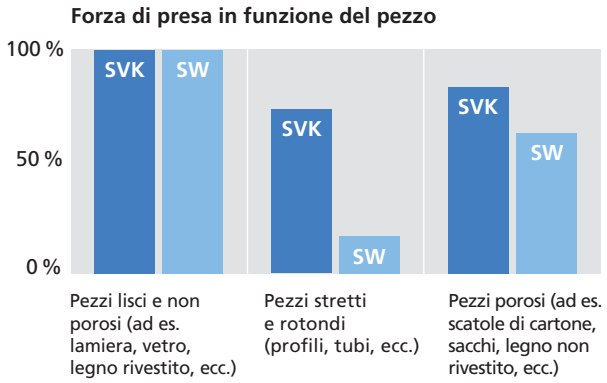

Con grado di copertura ventose ridotto e pezzi porosi, il tipo di valvola SVK raggiunge forze di presa più elevate rispetto al tipo SW

Caratteristiche di utilizzo	SVK	SW
Pezzi lisci e non porosi (ad es. lamiere, vetro, legno rivestito)	✓	✓
Pezzi porosi (ad es. scatole di cartone, sacchi, legno non rivestito)	✓	
Superfici strutturate	✓	
Pezzi con grado di copertura ventose ridotto	✓	
Tempi ciclo minimi (soffiaggio attivo)	✓	
Ottimizzazione dell'efficienza energetica	✓	
Movimenti rotatori > 45°		✓

Aiuto alla selezione Sistemi di presa ad area FXP / FMP

Elementi di tenuta flessibili e rapidi da sostituire

Sostituzione semplice e rapida del foam di tenuta e delle ventose grazie a pellicola adesiva ottimizzata e funzione push-in





Foam di tenuta e pellicola adesiva a sostituzione rapida
- Ottimale adattabilità
- Ritorno rapido per brevi tempi ciclo
- La sostituzione non implica residui di colla o pulizia della lamiera
- Idonea a pezzi di larghezza a partire da 20 mm (per esecuzione con 5 file di ventose, su richiesta)
- Opzionale con elemento filtrante

Ventosa con funzione push-in
- Compensazione in altezza e ammortizzamento ottimali
- Di rapida sostituzione grazie a meccanismo di innesto (push-in)
- Diametro 20 mm e 40 mm
- In silicone conforme ai requisiti FDA
- Opzionale con filtro a innesto

Aiuto alla selezione

Caratteristiche di utilizzo	Foam di tenuta	Ventosa
Pezzi rigidi quali ad es. piastre, lamiere, assi, profili e pallet	✓	
Pezzi flessibili quali ad es. cartoni, sacchi, sacchetti e vassoi		✓
Pezzi allungati quali ad es. barre, profili, assi	✓	
Pezzi con superficie ruvida o strutturata	✓	
Movimentazione di strati di prodotti di piccole dimensioni quali ad es. vasetti di vetro (aperti o chiusi) e lattine con bordo circolare	✓	

Funzioni supplementari integrate in modo compatto



Piastra di chiusura con funzioni integrate
Minimizzazione dei costi di sistema e tempi di installazione grazie all'integrazione di:
- Attacco aria compressa per alimentazione dell'eiettore (tipo FXP)
- Valvole di controllo per aspirazione on/off e soffiaggio on/off (opzionale per tipo FXP-S)
- Attacco per funzione di soffiaggio e singolarizzazione
- Possibilità di fissare un vacuometro o un vacuostato

Aiuto alla selezione Sistemi di presa ad area FXP / FMP

Accessori

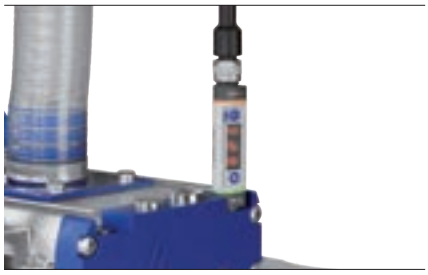

Vacuostato
- Riconosce il vuoto richiesto ed emette un segnale per l'avvio del ciclo
- Ottimizzazione di tempi ciclo
- N. articolo 10.01.38.02485

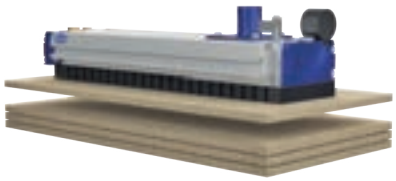

Funzione di singolarizzazione
- Separazione di pezzi porosi (ad es., MDF, truciolati) durante il distacco dalla pila
- Avvio attivo di un impulso aria compressa regolabile e mirato
- N. articolo su richiesta



Kit sensori
- Riconoscimento del pezzo e della posizione
- Ottimizzazione dei tempi ciclo e aumento della sicurezza di processo
- Incl. fissaggio
- N. articolo su richiesta



Kit di fissaggio linguette
- 4x linguette
- 4x viti (M8x16)
- N. articolo 10.01.21.00243



Kit di fissaggio piastra flangiata
- 1x piastra flangiata
- Incl. kit di fissaggio linguette
- N. articolo 10.01.21.01291



Kit di fissaggio piastra flangiata doppia
- 1x piastra flangiata doppia
- Incl. kit di fissaggio linguette
- N. articolo 10.01.21.00244



Kit di fissaggio sospensione molleggiata
- 1x asta a molla (corsa 50 mm) con giunto snodato
- Incl. kit di fissaggio piastra flangiata
- N. articolo 10.01.21.02407



Kit di fissaggio sospensione flessibile
- 1x aste a molla (corsa 50 mm) con supporto sferico
- Massima flessibilità per pezzi non uguali
- Autocentrante senza possibilità di inceppamenti
- N. articolo su richiesta



Listelli di copertura per scanalature a T
- Copertura accoppiata geometricamente delle scanalature a T
- Facile pulizia
- Passacavi possibile
- Materiale a metro
- N. articolo 26.07.03.00002

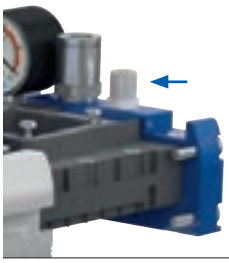

Valvole di controllo integrate (per tipo FXP-S)
- Per vuoto on/off e soffiaggio on/off
- Tempi minimi di aspirazione e soffiaggio
- Collegamento elettrico tramite connettore M12 (a 4 poli)
- N. articolo su richiesta



Valvola elettromagnetiche (per tipo FMP)
- Per soffiaggio on/off
- Evacuazione rapida e riduzione al minimo di tempi ciclo
- Collegabile a flangia sulla pinza di presa
- N. articolo 10.01.21.02405

Per garantire il funzionamento del sistema di presa sono necessari dei test con i pezzi originali. Eseguiamo volentieri per voi tali test presso il nostro centro di prova, al fine di individuare la soluzione che meglio si presta alla vostra applicazione.

Sistemi di presa ad area FXP

Superficie di aspirazione (lxl) da 442 x 130 mm a 1.432 x 130 mm

UNIVERSAL

Idonei per applicazioni specifiche del settore



Sistemi di presa ad area FXP

Applicazione

- Ventosa universale con la generazione di vuoto integrata, per la movimentazione di pezzi a prescindere da grandezza, geometria, materiale e superficie
- Movimentazione di pezzi di materiale differente quali legno (rivestito o segato ruvido), imballaggi (scatole di cartone, sacchetti o lattine), lamiera, vetro, plastica, CFK ecc.
- Movimentazione di pezzi porosi, pezzi con rientranze o con posizione di presa non definita
- Movimentazione di pezzi delicati come i pannelli in vetro dei display senza lasciare alcuna traccia
- Per via del peso minimo, ideale per l'uso sul robot

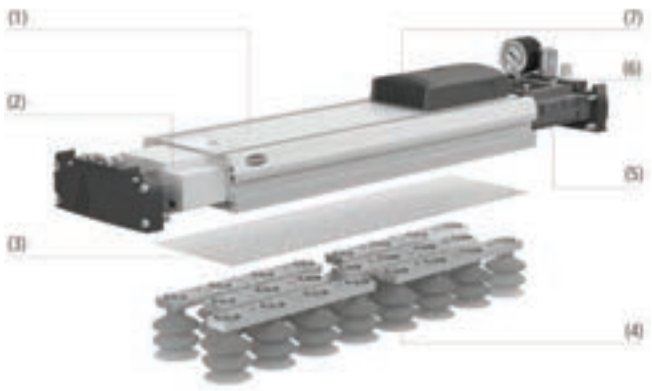

Design Sistemi di presa ad area FXP

Struttura

- Profilo base in alluminio (1) con scanalature a T laterali per i sensori così come canali d'aria per la separazione; possibili pinze di presa di diverse lunghezze
- Booster di vuoto (2) per un'espulsione veloce; pellicola valvole (3) per la sostituzione veloce di tipologie e dimensioni di valvole
- Elemento di tenuta (4) ventosa con funzione push-in o spugna di tenuta con pellicola adesiva
- Eiettore multi-stadio (5) di generatore di vuoto integrato
- Coperture terminali con integrazione funzionale (6): connessione dell'aria compressa, manometro per vuoto; vacuostato e valvole di controllo opzionale
- Silenziadore (7)

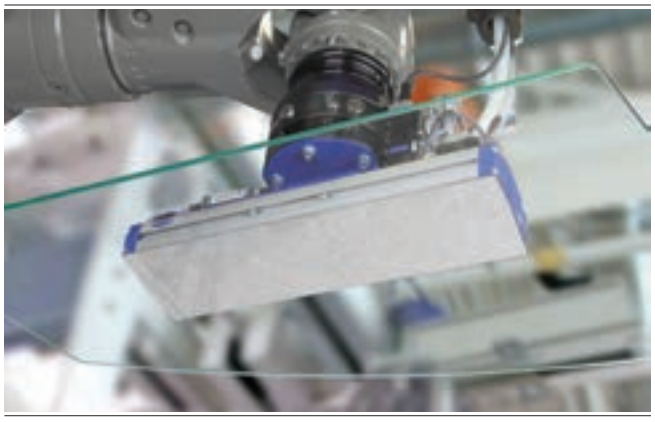

Sistemi di Presa ad area FXP con strato protettivo SU per la movimentazione del vetro

I nostri punti di forza...

- Generatore di vuoto integrato (eiettore multi-stadio)
- Booster del vuoto integrato nel profilo di base
- Elemento di tenuta selezionabile tra ventosa e spugna di tenuta
- Tipologia e dimensioni della valvola selezionabili

I vostri vantaggi...

- Generazione del vuoto veloce per cicli brevi; tracce di contorno minime
- Espulsione rapida per cicli brevi
- Adattamento ottimale della ventosa all'applicazione
- Valvole di esclusione (SVK): pezzi porosi; resistenze idrodinamiche (SW): superfici piatte, operazioni di oscillazione > 45°

Sistemi di presa ad area FXP

Superficie di aspirazione (lxl) da 442 x 130 mm a 1.432 x 130 mm

Codice modello Sistemi di presa ad area FXP

FXP	–	S	–	SW	–	442	–	5R
1		2		3		4		5

18	–	N10	–	SU	–	F
6		7		8		9

1 – Denominazione in breve

Codice	Esecuzione
FXP	Generatore di vuoto integrato

2 – Valvola di controllo

Codice	Tipo
S	Valvola di controllo integrata
–	Senza valvola di controllo

3 – Sistema valvole

Codice	Tipo
SW	Resistenza di flusso
SVK	Valvola di esclusione

4 – Lunghezza

Codice	Lunghezza in mm
442	442
640	640
838	838
1234	1.234
1432	1.432

5 – File di ventose

Codice	Numero
3R	3 file di ventose
5R	5 file di ventose

6 – Griglia forata

Codice	Fori in mm
18	18
36	36
54	54

7 – Spugna di base

Codice	Altezza/Diametro in mm
O20	Spugna di tenuta (Alt. = 20)
O10O10	Spugna di tenuta (Alt. = 20)
N10	Spugna di tenuta (Alt. = 10)
SPB2-20 P	Ventosa (ø 20)
SPB2-40 P	Ventosa (ø 40)

8 – Strato protettivo

Codice	Tipo
SU	Strato protettivo
–	Senza strato protettivo

9 – Filtro

Codice	Tipo
F	Filtro
–	Senza filtro

- Valvole di controllo integrate con FXP-S (opzionali)
- Controllo di vuoto on/off (24V DC, normally open) e soffiaggio on/off (24V DC, normally closed) nella versione FXP-S
- Integrati nella piastra di chiusura
- Collegamento elettrico tramite connettore M12 (a 4 poli)

Parti di ricambio disponibili: spugna di tenuta (DI-PL), ventosa (SPB2)

Dati di ordinazione Sistemi di presa ad area FXP

Tipo (Spugna di tenuta)				Lunghezza L [mm]:				
				442	640	838	1234	1432
FXP-SW	3R18	O20	-	10.01.38.00685	10.01.38.00686	10.01.38.00687	10.01.38.00688	10.01.38.00689
FXP-SW	3R18	O10O10	F	10.01.38.00690	10.01.38.00691	10.01.38.00692	10.01.38.00693	10.01.38.00694
FXP-SW	5R18	O10O10	-	10.01.38.00705	10.01.38.00706	10.01.38.00707	10.01.38.00708	10.01.38.00709
FXP-SW	5R18	O10O10	F	10.01.38.00710	10.01.38.00711	10.01.38.00712	10.01.38.00713	10.01.38.00714
FXP-SW	5R18	N10SU	-	10.01.38.02947	10.01.38.02948	10.01.38.02949	10.01.38.02950	10.01.38.02951
FXP-S-SW	3R18	O20	-	10.01.38.00908	10.01.38.00909	10.01.38.00910	10.01.38.00911	10.01.38.00912
FXP-S-SW	3R18	O10O10	F	10.01.38.00913	10.01.38.00914	10.01.38.00915	10.01.38.00916	10.01.38.00917
FXP-S-SW	5R18	O10O10	-	10.01.38.00928	10.01.38.00929	10.01.38.00930	10.01.38.00931	10.01.38.00932
FXP-S-SW	5R18	O10O10	F	10.01.38.00933	10.01.38.00934	10.01.38.00935	10.01.38.00936	10.01.38.00937
FXP-S-SW	5R18	N10SU	-	10.01.38.02957	10.01.38.02958	10.01.38.02959	10.01.38.02960	10.01.38.02961

Sistemi di presa ad area FXP

Superficie di aspirazione (lxl) da 442 x 130 mm a 1.432 x 130 mm

Dati di ordinazione Sistemi di presa ad area FXP

Tipo (Spugna di tenuta)				Lunghezza L [mm]:				
				442	640	838	1234	1432
FXP-SVK	3R18	O20	-	10.01.38.00675	10.01.38.00676	10.01.38.00677	10.01.38.00678	10.01.38.00679
FXP-SVK	3R18	O10O10	F	10.01.38.00680	10.01.38.00681	10.01.38.00682	10.01.38.00683	10.01.38.00684
FXP-SVK	5R18	O10O10	-	10.01.38.00695	10.01.38.00696	10.01.38.00697	10.01.38.00698	10.01.38.00699
FXP-SVK	5R18	O10O10	F	10.01.38.00700	10.01.38.00701	10.01.38.00702	10.01.38.00703	10.01.38.00704
FXP-SVK	5R18	N10SU	-	10.01.38.02952	10.01.38.02953	10.01.38.02954	10.01.38.02955	10.01.38.02956
FXP-S-SVK	3R18	O20	-	10.01.38.00876	10.01.38.00899	10.01.38.00900	10.01.38.00901	10.01.38.00902
FXP-S-SVK	3R18	O10O10	F	10.01.38.00903	10.01.38.00904	10.01.38.00905	10.01.38.00906	10.01.38.00907
FXP-S-SVK	5R18	O10O10	-	10.01.38.00918	10.01.38.00919	10.01.38.00920	10.01.38.00921	10.01.38.00922
FXP-S-SVK	5R18	O10O10	F	10.01.38.00923	10.01.38.00924	10.01.38.00925	10.01.38.00926	10.01.38.00927
FXP-S-SVK	5R18	N10SU	-	10.01.38.02962	10.01.38.02963	10.01.38.02964	10.01.38.02965	10.01.38.02966

Tipo (Ventosa)					Lunghezza L [mm]:				
					442	640	838	1234	1432
FXP-SW	5R36	SPB2	20	-	10.01.38.00745	10.01.38.00746	10.01.38.00747	10.01.38.00748	10.01.38.00749
FXP-SW	5R36	SPB2	20	F	10.01.38.00750	10.01.38.00751	10.01.38.00752	10.01.38.00753	10.01.38.00754
FXP-SW	3R54	SPB2	40	-	10.01.38.00725	10.01.38.00726	10.01.38.00727	10.01.38.00728	10.01.38.00729
FXP-SW	3R54	SPB2	40	F	10.01.38.00730	10.01.38.00731	10.01.38.00732	10.01.38.00733	10.01.38.00734
FXP-S-SW	5R36	SPB2	20	-	10.01.38.00968	10.01.38.00969	10.01.38.00970	10.01.38.00971	10.01.38.00972
FXP-S-SW	5R36	SPB2	20	F	10.01.38.00973	10.01.38.00974	10.01.38.00975	10.01.38.00976	10.01.38.00977
FXP-S-SW	3R54	SPB2	40	-	10.01.38.00948	10.01.38.00949	10.01.38.00950	10.01.38.00951	10.01.38.00952
FXP-S-SW	3R54	SPB2	40	F	10.01.38.00953	10.01.38.00954	10.01.38.00955	10.01.38.00956	10.01.38.00957

Tipo (Ventosa)					Lunghezza L [mm]:				
					442	640	838	1234	1432
FXP-SVK	5R36	SPB2	20	-	10.01.38.00735	10.01.38.00736	10.01.38.00737	10.01.38.00738	10.01.38.00739
FXP-SVK	5R36	SPB2	20	F	10.01.38.00740	10.01.38.00741	10.01.38.00742	10.01.38.00743	10.01.38.00744
FXP-SVK	3R54	SPB2	40	-	10.01.38.00715	10.01.38.00716	10.01.38.00717	10.01.38.00718	10.01.38.00719
FXP-SVK	3R54	SPB2	40	F	10.01.38.00720	10.01.38.00721	10.01.38.00722	10.01.38.00723	10.01.38.00724
FXP-S-SVK	5R36	SPB2	20	-	10.01.38.00958	10.01.38.00959	10.01.38.00960	10.01.38.00961	10.01.38.00962
FXP-S-SVK	5R36	SPB2	20	F	10.01.38.00963	10.01.38.00964	10.01.38.00965	10.01.38.00966	10.01.38.00967
FXP-S-SVK	3R54	SPB2	40	-	10.01.38.00938	10.01.38.00939	10.01.38.00940	10.01.38.00941	10.01.38.00942
FXP-S-SVK	3R54	SPB2	40	F	10.01.38.00943	10.01.38.00944	10.01.38.00945	10.01.38.00946	10.01.38.00947

Dati di ordinazione Parti di ricambio Sistemi di presa ad area FXP

Tipo (Spugna di tenuta)			3R18	3R18 F	5R18	5R18 F
DI-PL	442	O20	10.01.38.00113	-	-	-
DI-PL	442	O10O10	-	10.01.38.00192	10.01.38.00864	10.01.38.00622
DI-PL	442	N10SU	-	-	10.01.38.02863	-
DI-PL	640	O20	10.01.38.00405	-	-	-
DI-PL	640	O10O10	-	10.01.38.00408	10.01.38.00865	10.01.38.00627
DI-PL	640	N10SU	-	-	10.01.38.02864	-

Sistemi di presa ad area FXP

Superficie di aspirazione (lxl) da 442 x 130 mm a 1.432 x 130 mm

Dati di ordinazione Parti di ricambio Sistemi di presa ad area FXP

Tipo (Spugna di tenuta)			3R18	3R18 F	5R18	5R18 F
DI-PL	838	O20	10.01.38.00140	-	-	-
DI-PL	838	O10O10	-	10.01.38.00409	10.01.38.00866	10.01.38.00628
DI-PL	838	N10SU	-	-	10.01.38.02865	-
DI-PL	1234	O20	10.01.38.00193	-	-	-
DI-PL	1234	O10O10	-	10.01.38.00196	10.01.38.00867	10.01.38.00629
DI-PL	1234	N10SU	-	-	10.01.38.02866	-
DI-PL	1432	O20	10.01.38.00406	-	-	-
DI-PL	1432	O10O10	-	10.01.38.00410	10.01.38.00868	10.01.38.00630
DI-PL	1432	N10SU	-	-	10.01.38.02867	-

Tipo (Ventosa)				Parti di ricambio		N. articolo
FXP	5R36	SPB2	-	Ventosa a soffietto (tondo)	SPB2 20	10.01.06.03125
FXP	5R36	SPB2	F	Ventosa a soffietto (tondo)	SPB2 20 F	10.01.38.00465
FXP	3R54	SPB2	-	Ventosa a soffietto (tondo)	SPB2 40	10.01.06.03126
FXP	3R54	SPB2	F	Ventosa a soffietto (tondo)	SPB2 40 F	10.01.38.00452

Dati tecnici Sistemi di presa ad area FXP

Tipo (Spugna di tenuta)*				N° celle di aspirazione	Consumo d'aria [l/min]**	Capacità di aspirazione max. [l/min]	Potenza aspir. [N]***	Peso [kg]
FXP-SW	442	3R18	O20	66	250	1.050	440	2,1
FXP-SW	640	3R18	O20	99	375	1.350	660	2,9
FXP-SW	838	3R18	O20	132	500	1.600	870	3,7
FXP-SW	1234	3R18	O20	198	875	2.940	1.310	5,2
FXP-SW	1432	3R18	O20	231	1.000	3.180	1.530	5,8
FXP-SW	442	3R18	O10O10	66	250	1.050	440	2,1
FXP-SW	640	3R18	O10O10	99	375	1.350	660	2,9
FXP-SW	838	3R18	O10O10	132	500	1.600	870	3,7
FXP-SW	1234	3R18	O10O10	198	875	2.940	1.310	5,2
FXP-SW	1432	3R18	O10O10	231	1.000	3.180	1.530	5,8
FXP-SW	442	5R18	O10O10	110	250	1.050	340	2,1
FXP-SW	640	5R18	O10O10	165	375	1.350	510	2,9
FXP-SW	838	5R18	O10O10	220	500	1.600	670	3,7
FXP-SW	1234	5R18	O10O10	330	875	2.940	1.010	5,2
FXP-SW	1432	5R18	O10O10	385	1.000	3.180	1.180	5,8
FXP-SW	442	5R18	N10SU	110	250	1.050	340	2,5
FXP-SW	640	5R18	N10SU	165	375	1.350	510	2,5
FXP-SW	838	5R18	N10SU	220	500	1.600	670	4,1
FXP-SW	1234	5R18	N10SU	330	875	2.940	1.010	5,6
FXP-SW	1432	5R18	N10SU	385	1.000	3.180	1.180	6,2
FXP-S-SW	442	3R18	O20	66	250	1.050	440	2,7
FXP-S-SW	640	3R18	O20	99	375	1.350	660	3,5
FXP-S-SW	838	3R18	O20	132	500	1.600	870	4,3
FXP-S-SW	1234	3R18	O20	198	875	2.940	1.310	6,0

Sistemi di presa ad area FXP

Superficie di aspirazione (lxl) da 442 x 130 mm a 1.432 x 130 mm

Dati tecnici Sistemi di presa ad area FXP

Tipo (Spugna di tenuta)*				N° celle di aspirazione	Consumo d'aria [l/min]**	Capacità di aspirazione max. [l/min]	Potenza aspir. [N]***	Peso [kg]
FXP-S-SW	1432	3R18	O20	231	1.000	3.180	1.530	6,6
FXP-S-SW	442	5R18	O10O10	66	250	1.050	440	2,7
FXP-S-SW	640	5R18	O10O10	99	375	1.350	660	3,5
FXP-S-SW	838	5R18	O10O10	132	500	1.600	870	4,3
FXP-S-SW	1234	5R18	O10O10	198	875	2.940	1.310	6,0
FXP-S-SW	1432	5R18	O10O10	231	1.000	3.180	1.530	6,6

*Livello di pressione acustica 74 dB(A)
**Con pressione di ingresso aria compressa di 5,5 bar
***Con una depressione pari a -0,25 bar e occupazione completa della pinza di presa con un pezzo di applicazione tipico (rigonfiamento del cartone con superficie strutturata)

Tipo (Spugna di tenuta)*				N° celle di aspirazione	Consumo d'aria [l/min]**	Capacità di aspirazione max. [l/min]	Potenza aspir. [N]***	Peso [kg]
FXP-SVK	442	3R18	O20	66	250	1.050	550	2,2
FXP-SVK	640	3R18	O20	99	375	1.350	820	3,0
FXP-SVK	838	3R18	O20	132	500	1.600	1.090	4,2
FXP-SVK	1234	3R18	O20	198	875	2.940	1.650	5,7
FXP-SVK	1432	3R18	O20	231	1.000	3.180	1.910	6,3
FXP-SVK	442	3R18	O10O10	66	250	1.050	550	2,2
FXP-SVK	640	3R18	O10O10	99	375	1.350	820	3,4
FXP-SVK	838	3R18	O10O10	132	500	1.600	1.090	4,2
FXP-SVK	1234	3R18	O10O10	198	875	2.940	1.650	5,7
FXP-SVK	1432	3R18	O10O10	231	1.000	3.180	1.910	6,3
FXP-SVK	442	5R18	O10O10	110	250	1.050	430	2,2
FXP-SVK	640	5R18	O10O10	165	375	1.350	630	3,0
FXP-SVK	838	5R18	O10O10	220	500	1.600	840	3,8
FXP-SVK	1234	5R18	O10O10	330	875	2.940	1.270	5,3
FXP-SVK	1432	5R18	O10O10	385	1.000	3.180	1.470	5,9
FXP-SVK	442	5R18	N10SU	110	250	1.050	430	2,6
FXP-SVK	640	5R18	N10SU	165	375	1.350	630	3,4
FXP-SVK	838	5R18	N10SU	220	500	1.600	840	4,2
FXP-SVK	1234	5R18	N10SU	330	875	2.940	1.270	5,7
FXP-SVK	1432	5R18	N10SU	385	1.000	3.180	1.470	6,3
FXP-S-SVK	442	3R18	O20	66	250	1.050	550	2,8
FXP-S-SVK	640	3R18	O20	99	375	1.350	820	3,6
FXP-S-SVK	838	3R18	O20	132	500	1.600	1.090	4,4
FXP-S-SVK	1234	3R18	O20	198	875	2.940	1.650	6,1
FXP-S-SVK	1432	3R18	O20	231	1.000	3.180	1.910	6,7
FXP-S-SVK	442	5R18	O10O10	110	250	1.050	430	2,8
FXP-S-SVK	640	5R18	O10O10	165	375	1.350	630	3,6
FXP-S-SVK	838	5R18	O10O10	220	500	1.600	840	4,4
FXP-S-SVK	1234	5R18	O10O10	330	875	2.940	1.270	6,1
FXP-S-SVK	1432	5R18	O10O10	385	1.000	3.180	1.470	6,7

*Livello di pressione acustica 74 dB(A)
**Con pressione di ingresso aria compressa di 5,5 bar
***Con una depressione pari a -0,25 bar e occupazione completa della pinza di presa con un pezzo di applicazione tipico (rigonfiamento del cartone con superficie strutturata)

Sistemi di presa ad area FXP

Superficie di aspirazione (lxl) da 442 x 130 mm a 1.432 x 130 mm

Dati tecnici Sistemi di presa ad area FXP

Tipo (Ventosa)*				N° celle di aspirazione	Consumo d'aria [l/min]**	Capacità di aspirazione max. [l/min]	Potenza aspir. [N]***	Peso [kg]
FXP-SW	442	5R36	SPB2	55	250	1.050	140	2,6
FXP-SW	640	5R36	SPB2	82	375	1.350	210	3,6
FXP-SW	838	5R36	SPB2	110	500	1.600	280	4,4
FXP-SW	1234	5R36	SPB2	165	875	2.940	420	6,2
FXP-SW	1432	5R36	SPB2	193	1.000	3.180	490	7,0
FXP-SW	442	3R54	SPB2	23	250	1.050	200	2,7
FXP-SW	640	3R54	SPB2	33	375	1.350	290	3,7
FXP-SW	838	3R54	SPB2	44	500	1.600	390	4,6
FXP-SW	1234	3R54	SPB2	66	875	2.940	580	6,4
FXP-SW	1432	3R54	SPB2	77	1.000	3.180	680	7,2
FXP-S-SW	442	5R36	SPB2	55	250	1.050	140	3,5
FXP-S-SW	640	5R36	SPB2	82	375	1.350	210	4,6
FXP-S-SW	838	5R36	SPB2	110	500	1.600	280	5,6
FXP-S-SW	1234	5R36	SPB2	165	875	2.940	420	7,9
FXP-S-SW	1432	5R36	SPB2	193	1.000	3.180	490	8,8
FXP-S-SW	442	3R54	SPB2	23	250	1.050	200	3,2
FXP-S-SW	640	3R54	SPB2	33	375	1.350	290	4,3
FXP-S-SW	838	3R54	SPB2	44	500	1.600	390	5,3
FXP-S-SW	1234	3R54	SPB2	66	875	2.940	580	7,6
FXP-S-SW	1432	3R54	SPB2	77	1.000	3.180	680	8,5

*Livello di pressione acustica 74 dB(A)
**Con pressione di ingresso aria compressa di 5,5 bar
***Con una depressione pari a -0,25 bar e occupazione completa della pinza di presa con un pezzo di applicazione tipico (rigonfiamento del cartone con superficie strutturata)

Tipo (Ventosa)*				N° celle di aspirazione	Consumo d'aria [l/min]**	Capacità di aspirazione max. [l/min]	Potenza aspir. [N]***	Peso [kg]
FXP-SVK	442	5R36	SPB2	55	250	1.050	180	2,7
FXP-SVK	640	5R36	SPB2	82	375	1.350	270	3,7
FXP-SVK	838	5R36	SPB2	110	500	1.600	360	4,5
FXP-SVK	1234	5R36	SPB2	165	875	2.940	540	6,3
FXP-SVK	1432	5R36	SPB2	193	1.000	3.180	630	7,1
FXP-SVK	442	3R54	SPB2	23	250	1.050	250	2,8
FXP-SVK	640	3R54	SPB2	33	375	1.350	360	3,8
FXP-SVK	838	3R54	SPB2	44	500	1.600	480	4,7
FXP-SVK	1234	3R54	SPB2	66	875	2.940	720	6,5
FXP-SVK	1432	3R54	SPB2	77	1.000	3.180	840	7,3
FXP-S-SVK	442	5R36	SPB2	55	250	1.050	180	3,6
FXP-S-SVK	640	5R36	SPB2	82	375	1.350	270	4,7
FXP-S-SVK	838	5R36	SPB2	110	500	1.600	360	5,7
FXP-S-SVK	1234	5R36	SPB2	165	875	2.940	540	8,0
FXP-S-SVK	1432	5R36	SPB2	193	1.000	3.180	630	8,9
FXP-S-SVK	442	3R54	SPB2	23	250	1.050	250	3,3
FXP-S-SVK	640	3R54	SPB2	33	375	1.350	360	4,4
FXP-S-SVK	838	3R54	SPB2	44	500	1.600	480	5,4
FXP-S-SVK	1234	3R54	SPB2	66	875	2.940	720	7,7
FXP-S-SVK	1432	3R54	SPB2	77	1.000	3.180	840	8,6

*Livello di pressione acustica 74 dB(A)
**Con pressione di ingresso aria compressa di 5,5 bar
***Con una depressione pari a -0,25 bar e occupazione completa della pinza di presa con un pezzo di applicazione tipico (rigonfiamento del cartone con superficie strutturata)

Sistemi di presa ad area FXP

Superficie di aspirazione (lxl) da 442 x 130 mm a 1.432 x 130 mm

Dati di costruzione Sistemi di presa ad area FXP

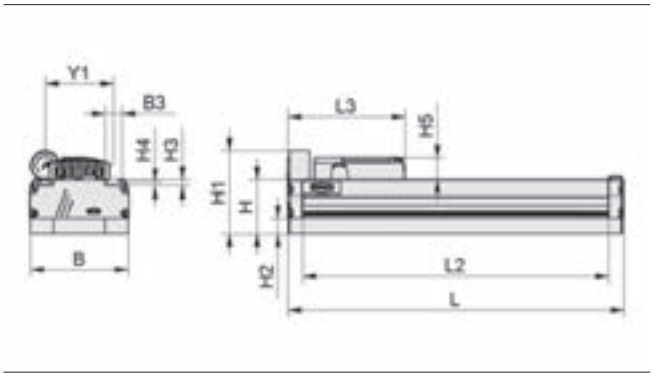

FXP O20, O10O10, N10SU

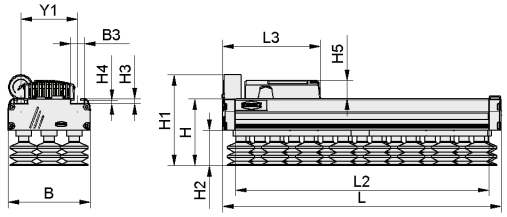

FXP SPB2

Tipo (Spugna di tenuta)		B [mm]	B3 [mm]	H [mm]	H1 [mm]	H2 [mm]	H3 [mm]	H4 [mm]	H5 [mm]	L [mm]*	L2 [mm]	L3 [mm]	Y1 [mm]
FXP	3R18	130	22	70	109	20	7,7	5,5	28	442	402	154	90
FXP	3R18	130	22	70	109	20	7,7	5,5	28	640	600	154	90
FXP	3R18	130	22	70	109	20	7,7	5,5	28	838	798	154	90
FXP	3R18	130	22	70	109	20	7,7	5,5	28	1.234	1.194	154	90
FXP	3R18	130	22	70	109	20	7,7	5,5	28	1.432	1.392	154	90
FXP	5R18	130	22	70	109	20	7,7	5,5	28	442	402	154	90
FXP	5R18	130	22	70	109	20	7,7	5,5	28	640	600	154	90
FXP	5R18	130	22	70	109	20	7,7	5,5	28	838	798	154	90
FXP	5R18	130	22	70	109	20	7,7	5,5	28	1.234	1.194	154	90
FXP	5R18	130	22	70	109	20	7,7	5,5	28	1.432	1.392	154	90
FXP-S	3R18	130	22	70	109	20	7,7	5,5	28	442	402	154	90
FXP-S	3R18	130	22	70	109	20	7,7	5,5	28	640	600	154	90
FXP-S	3R18	130	22	70	109	20	7,7	5,5	28	838	798	154	90
FXP-S	3R18	130	22	70	109	20	7,7	5,5	28	1.234	1.194	154	90
FXP-S	3R18	130	22	70	109	20	7,7	5,5	28	1.432	1.392	154	90
FXP-S	5R18	130	22	70	109	20	7,7	5,5	28	442	402	154	90
FXP-S	5R18	130	22	70	109	20	7,7	5,5	28	640	600	154	90
FXP-S	5R18	130	22	70	109	20	7,7	5,5	28	838	798	154	90
FXP-S	5R18	130	22	70	109	20	7,7	5,5	28	1.234	1.194	154	90
FXP-S	5R18	130	22	70	109	20	7,7	5,5	28	1.432	1.392	154	90

*Per lunghezze pari a 1.234 mm e 1.432 mm vengono impiegati rispettivamente due eiettori e calotte fonoassorbenti. Il tipo FXP richiede un tubo flessibile aria compressa di 12/9 mm.

Tipo (Ventosa)			B [mm]	B3 [mm]	H [mm]	H1 [mm]	H2 [mm]	H3 [mm]	H4 [mm]	H5 [mm]	L [mm]*	L2 [mm]	L3 [mm]	Y1 [mm]
FXP	5R36	SPB2	130	22	83	122	33	7,7	5,5	28	442	402	154	90
FXP	5R36	SPB2	130	22	83	122	33	7,7	5,5	28	640	600	154	90
FXP	5R36	SPB2	130	22	83	122	33	7,7	5,5	28	838	798	154	90
FXP	5R36	SPB2	130	22	83	122	33	7,7	5,5	28	1.234	1.194	154	90
FXP	5R36	SPB2	130	22	83	122	33	7,7	5,5	28	1.432	1.392	154	90
FXP	3R54	SPB2	130	22	105	144	55	7,7	5,5	28	442	402	154	90
FXP	3R54	SPB2	130	22	105	144	55	7,7	5,5	28	640	600	154	90
FXP	3R54	SPB2	130	22	105	144	55	7,7	5,5	28	838	798	154	90
FXP	3R54	SPB2	130	22	105	144	55	7,7	5,5	28	1.234	1.194	154	90
FXP	3R54	SPB2	130	22	105	144	55	7,7	5,5	28	1.432	1.392	154	90

*Per lunghezze pari a 1.234 mm e 1.432 mm vengono impiegati rispettivamente due eiettori e calotte fonoassorbenti. Il tipo FXP richiede un tubo flessibile aria compressa di 12/9 mm.

Sistemi di presa ad area FMP

Superficie di aspirazione (lxl) da 442 x 130 mm a 1.432 x 130 mm

UNIVERSAL

Idonei per applicazioni specifiche del settore



Sistemi di presa ad area FMP

Applicazione

- Ventosa universale con attacco per generatore di vuoto esterno, per la movimentazione di pezzi a prescindere da grandezza, geometria, materiale e superficie
- Movimentazione di pezzi di materiale differente quali legno (rivestito o segato ruvido), imballaggi (scatole di cartone, sacchetti o lattine), lamiera, vetro, plastica, CFK ecc.
- Movimentazione di pezzi porosi, pezzi con rientranze o con posizione di presa non definita
- Movimentazione di pezzi delicati come i pannelli in vetro dei display senza lasciare alcuna traccia
- Per via del peso minimo, ideale per l'uso sul robot

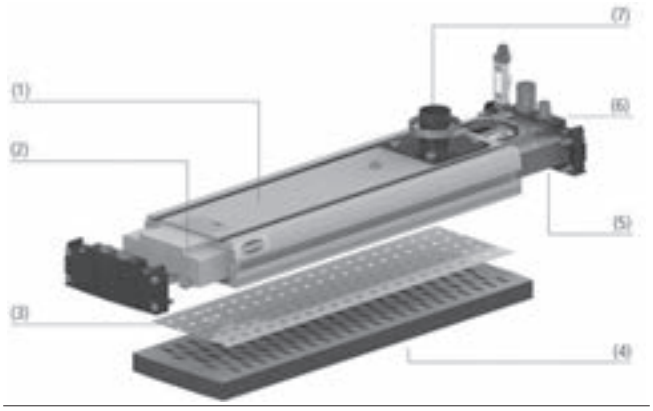

Design Sistemi di presa ad area FMP

Struttura

- Profilo base in alluminio (1) con scanalature a T laterali per i sensori così come canali d'aria per la separazione; possibili pinze di presa di diverse lunghezze
- Booster di vuoto (2) per un'espulsione veloce; pellicola valvole (3) per la sostituzione veloce di tipologie e dimensioni di valvole
- Elemento di tenuta (4) ventosa con funzione push-in o spugna di tenuta con pellicola adesiva
- Valvola per vuoto estraibile integrata opzionale (5): evacuazione rapida e alto volume di aspirazione
- Coperture terminali con integrazione funzionale (6): connessione dell'aria compressa, manometro per vuoto; vacuostato e valvole di controllo opzionale
- Attacco (7) per generatore di vuoto esterno



Sistema di presa a vuoto ad area FMP durante la movimentazione di assi di legno strutturate

I nostri punti di forza...

- Attacco per generatore di vuoto elettrico (soffiante o pompa)
- Booster del vuoto integrato nel profilo di base
- Elemento di tenuta selezionabile tra ventosa e spugna di tenuta
- Tipologia e dimensioni della valvola selezionabili

I vostri vantaggi...

- Portate elevate e sottopressione fino a -0,8 bar; bassi costi di esercizio
- Espulsione rapida per cicli brevi
- Adattamento ottimale della ventosa all'applicazione
- Valvole di esclusione (SVK): pezzi porosi; resistenze idrodinamiche (SW): superfici piatte, operazioni di oscillazione > 45°

Sistemi di presa ad area FMP

Superficie di aspirazione (lxl) da 442 x 130 mm a 1.432 x 130 mm

Codice modello Sistemi di presa ad area FMP

FMP	–	S	–	SW	–	442	–	5R
1		2		3		4		5

18	–	O10O10	–	SU	–	F
6		7		8		9

1 – Denominazione in breve

Codice	Esecuzione
FMP	Generatore di vuoto esterno

2 – Valvola di controllo

Codice	Tipo
S	Valvola di controllo integrata
–	Senza valvola di controllo

3 – Sistema valvole

Codice	Tipo
SW	Resistenza di flusso
SVK	Valvola di esclusione

4 – Lunghezza

Codice	Lunghezza in mm
442	442
640	640
838	838
1234	1.234
1432	1.432

5 – File di ventose

Codice	Numero
3R	3 File di ventose
5R	5 File di ventose

6 – Griglia forata

Codice	Fori in mm
18	18
36	36
54	54

7 – Spugna di base

Codice	Altezza/Diametro in mm
O20	Foam di tenuta (Altezza = 20)
O10O10	Foam di tenuta (Altezza = 20)
N10	Foam di tenuta (Altezza = 10)
SPB2-20 P	Ventosa (ø 20)
SPB2-40 P	Ventosa (ø 40)

8 – Strato protettivo

Codice	Tipo
SU	Strato protettivo
–	Senza strato protettivo

9 – Filtro

Codice	Tipo
F	Filtro
–	Senza filtro

- Valvole di controllo integrate con FMP-S (opzionali)
- Controllo di vuoto on/off (24V DC, normally open) e soffiaggio on/off (24V DC, normally closed),
- nonché della funzione di accumulo del precarico e della ventilazione del ventilatore con versione FMP-S
- Integrati nella piastra di chiusura
- Collegamento elettrico tramite connettore M12 (a 4 poli)

Sistema di presa FMP viene fornito come prodotto finito per connessione.

Dati di ordinazione Sistemi di presa ad area FMP

Tipo (Spugna di tenuta)				Lunghezza L [mm]:				
				442	640	838	1234	1432
FMP-SW	3R18	O20	-	10.01.38.00433	10.01.38.00434	10.01.38.00435	10.01.38.00436	10.01.38.00437
FMP-SW	3R18	O10O10	F	10.01.38.00428	10.01.38.00429	10.01.38.00430	10.01.38.00431	10.01.38.00432
FMP-SW	5R18	O10O10	-	10.01.38.00642	10.01.38.00647	10.01.38.00648	10.01.38.00649	10.01.38.00650
FMP-SW	5R18	O10O10	F	10.01.38.00656	10.01.38.00657	10.01.38.00658	10.01.38.00659	10.01.38.00660
FMP-SW	5R18	N10SU	-	10.01.38.02967	10.01.38.02968	10.01.38.02969	10.01.38.02970	10.01.38.02971
FMP-S-SW	3R18	O20	-	10.01.38.03431	10.01.38.03432	10.01.38.03433	10.01.38.03435	10.01.38.03436
FMP-S-SW	3R18	O10O10	F	10.01.38.03437	10.01.38.03438	10.01.38.03439	10.01.38.03441	10.01.38.03442
FMP-S-SW	5R18	O10O10	-	10.01.38.03455	10.01.38.03456	10.01.38.03457	10.01.38.03459	10.01.38.03460
FMP-S-SW	5R18	O10O10	F	10.01.38.03461	10.01.38.03462	10.01.38.03463	10.01.38.03465	10.01.38.03466

Sistemi di presa ad area FMP

Superficie di aspirazione (lxl) da 442 x 130 mm a 1.432 x 130 mm

Dati di ordinazione Sistemi di presa ad area FMP

Tipo (Spugna di tenuta)				Lunghezza L [mm]:				
				442	640	838	1234	1432
FMP-SVK	3R18	O20	-	10.01.38.00303	10.01.38.00411	10.01.38.00412	10.01.38.00413	10.01.38.00414
FMP-SVK	3R18	O10O10	F	10.01.38.00415	10.01.38.00416	10.01.38.00417	10.01.38.00418	10.01.38.00419
FMP-SVK	5R18	O10O10	-	10.01.38.00324	10.01.38.00643	10.01.38.00644	10.01.38.00645	10.01.38.00646
FMP-SVK	5R18	O10O10	F	10.01.38.00651	10.01.38.00652	10.01.38.00653	10.01.38.00654	10.01.38.00655
FMP-SVK	5R18	N10SU	-	10.01.38.02972	10.01.38.02973	10.01.38.02974	10.01.38.02975	10.01.38.02976
FMP-S-SVK	3R18	O20	-	10.01.38.02789	10.01.38.03420	10.01.38.03421	10.01.38.03423	10.01.38.03424
FMP-S-SVK	3R18	O10O10	F	10.01.38.03425	10.01.38.03426	10.01.38.03427	10.01.38.03429	10.01.38.03430
FMP-S-SVK	5R18	O10O10	-	10.01.38.03443	10.01.38.03444	10.01.38.03445	10.01.38.03447	10.01.38.03448
FMP-S-SVK	5R18	O10O10	F	10.01.38.03449	10.01.38.03450	10.01.38.03451	10.01.38.03453	10.01.38.03454

Tipo (Ventosa)					Lunghezza L [mm]:				
					442	640	838	1234	1432
FMP-SW	5R36	SPB2	20	-	10.01.38.00484	10.01.38.00485	10.01.38.00486	10.01.38.00487	10.01.38.00488
FMP-SW	5R36	SPB2	20	F	10.01.38.00489	10.01.38.00490	10.01.38.00491	10.01.38.00492	10.01.38.00493
FMP-SW	3R54	SPB2	40	-	10.01.38.00451	10.01.38.00453	10.01.38.00455	10.01.38.00456	10.01.38.00457
FMP-SW	3R54	SPB2	40	F	10.01.38.00458	10.01.38.00459	10.01.38.00460	10.01.38.00461	10.01.38.00462
FMP-S-SW	5R36	SPB2	20	-	10.01.38.03503	10.01.38.03504	10.01.38.03505	10.01.38.03507	10.01.38.03508
FMP-S-SW	5R36	SPB2	20	F	10.01.38.03509	10.01.38.03510	10.01.38.03511	10.01.38.03513	10.01.38.03514
FMP-S-SW	3R54	SPB2	40	-	10.01.38.03479	10.01.38.03480	10.01.38.03481	10.01.38.03483	10.01.38.03484
FMP-S-SW	3R54	SPB2	40	F	10.01.38.03485	10.01.38.03486	10.01.38.03487	10.01.38.03489	10.01.38.03490

Tipo (Ventosa)					Lunghezza L [mm]:				
					442	640	838	1234	1432
FMP-SVK	5R36	SPB2	20	-	10.01.38.00323	10.01.38.00475	10.01.38.00476	10.01.38.00477	10.01.38.00478
FMP-SVK	5R36	SPB2	20	F	10.01.38.00479	10.01.38.00480	10.01.38.00481	10.01.38.00482	10.01.38.00483
FMP-SVK	3R54	SPB2	40	-	10.01.38.00311	10.01.38.00439	10.01.38.00443	10.01.38.00444	10.01.38.00445
FMP-SVK	3R54	SPB2	40	F	10.01.38.00446	10.01.38.00447	10.01.38.00448	10.01.38.00449	10.01.38.00450
FMP-S-SVK	5R36	SPB2	20	-	10.01.38.03491	10.01.38.03492	10.01.38.03493	10.01.38.03495	10.01.38.03496
FMP-S-SVK	5R36	SPB2	20	F	10.01.38.03497	10.01.38.03498	10.01.38.03499	10.01.38.03501	10.01.38.03502
FMP-S-SVK	3R54	SPB2	40	-	10.01.38.03467	10.01.38.03468	10.01.38.03469	10.01.38.03471	10.01.38.03472
FMP-S-SVK	3R54	SPB2	40	F	10.01.38.03473	10.01.38.03474	10.01.38.03475	10.01.38.03477	10.01.38.03478

Dati di ordinazione Parti di ricambio Sistemi di presa ad area FMP

Tipo (Spugna di tenuta)			3R18	3R18 F	5R18	5R18 F
DI-PL	442	O20	10.01.38.00113	-	-	-
DI-PL	442	O10O10	-	10.01.38.00192	10.01.38.00864	10.01.38.00622
DI-PL	442	N10SU	-	-	10.01.38.02863	-
DI-PL	640	O20	10.01.38.00405	-	-	-
DI-PL	640	O10O10	-	10.01.38.00408	10.01.38.00865	10.01.38.00627
DI-PL	640	N10SU	-	-	10.01.38.02864	-
DI-PL	838	O20	10.01.38.00140	-	-	-
DI-PL	838	O10O10	-	10.01.38.00409	10.01.38.00866	10.01.38.00628

Sistemi di presa ad area FMP

Superficie di aspirazione (lxl) da 442 x 130 mm a 1.432 x 130 mm

Dati di ordinazione Parti di ricambio Sistemi di presa ad area FMP

Tipo (Spugna di tenuta)			3R18	3R18 F	5R18	5R18 F
DI-PL	838	N10SU	-	-	10.01.38.02865	-
DI-PL	1234	O20	10.01.38.00193	-	-	-
DI-PL	1234	O10O10	-	10.01.38.00196	10.01.38.00867	10.01.38.00629
DI-PL	1234	N10SU	-	-	10.01.38.02866	-
DI-PL	1432	O20	10.01.38.00406	-	-	-
DI-PL	1432	O10O10	-	10.01.38.00410	10.01.38.00868	10.01.38.00630
DI-PL	1432	N10SU	-	-	10.01.38.02867	-

Tipo (Ventosa)				Parti di ricambio		N. articolo
FMP	5R36	SPB2	-	Ventosa a soffietto (tondo)	SPB2 20 SI-40 P	10.01.06.03125
FMP	5R36	SPB2	F	Ventosa a soffietto (tondo)	SPB2 20 SI-40 P F	10.01.38.00465
FMP	3R54	SPB2	-	Ventosa a soffietto (tondo)	SPB2 40 SI-55 P	10.01.06.03126
FMP	3R54	SPB2	F	Ventosa a soffietto (tondo)	SPB2 40 SI-55 P F	10.01.38.00452

Dati tecnici Sistemi di presa ad area FMP

Tipo (Spugna di tenuta)				N° celle di aspirazione	Pot. aspirante richiesta per pu = -0,25 bar [l/min]*	Potenza aspir. [N]**	Peso [kg]
FMP-SW	442	3R18	O20	66	300	440	2,0
FMP-SW	640	3R18	O20	99	450	660	2,8
FMP-SW	838	3R18	O20	132	600	870	3,6
FMP-SW	1234	3R18	O20	198	900	1.310	5,0
FMP-SW	1432	3R18	O20	231	1.050	1.530	5,6
FMP-SW	442	3R18	O10O10	66	300	440	2,0
FMP-SW	640	3R18	O10O10	99	450	660	2,8
FMP-SW	838	3R18	O10O10	132	600	870	3,6
FMP-SW	1234	3R18	O10O10	198	900	1.310	5,0
FMP-SW	1432	3R18	O10O10	231	1.050	1.530	5,6
FMP-SW	442	5R18	O10O10	110	300	340	2,0
FMP-SW	640	5R18	O10O10	165	450	510	2,8
FMP-SW	838	5R18	O10O10	220	600	670	3,6
FMP-SW	1234	5R18	O10O10	330	900	1.010	5,0
FMP-SW	1432	5R18	O10O10	385	1.050	1.180	5,6
FMP-SW	442	5R18	N10SU	110	300	340	2,4
FMP-SW	640	5R18	N10SU	165	450	510	3,2
FMP-SW	838	5R18	N10SU	220	600	670	4,0
FMP-SW	1234	5R18	N10SU	330	900	1.010	5,4
FMP-SW	1432	5R18	N10SU	385	1.050	1.180	6,0
FMP-S-SW	442	3R18	O20	66	300	440	2,7
FMP-S-SW	640	3R18	O20	99	450	660	3,5
FMP-S-SW	838	3R18	O20	132	600	870	4,3
FMP-S-SW	1234	3R18	O20	198	900	1.310	5,7
FMP-S-SW	1432	3R18	O20	231	1.050	1.530	6,3
FMP-S-SW	442	3R18	O10O10	66	300	440	2,7

Sistemi di presa ad area FMP

Superficie di aspirazione (lxl) da 442 x 130 mm a 1.432 x 130 mm

Dati tecnici Sistemi di presa ad area FMP

Tipo (Spugna di tenuta)				N° celle di aspirazione	Pot. aspirante richiesta per pu = -0,25 bar [l/min]*	Potenza aspir. [N]**	Peso [kg]
FMP-S-SW	640	3R18	O10O10	99	450	660	3,5
FMP-S-SW	838	3R18	O10O10	132	600	870	4,3
FMP-S-SW	1234	3R18	O10O10	198	900	1.310	5,7
FMP-S-SW	1432	3R18	O10O10	231	1.050	1.530	6,3
FMP-S-SW	442	5R18	O10O10	110	300	340	2,7
FMP-S-SW	640	5R18	O10O10	165	450	510	3,5
FMP-S-SW	838	5R18	O10O10	220	600	670	4,3
FMP-S-SW	1234	5R18	O10O10	330	900	1.010	5,7
FMP-S-SW	1432	5R18	O10O10	385	1.050	1.180	6,3

*Il generatore di vuoto esterno utilizzato deve mettere a disposizione, con depressione pari a -0,25 bar, almeno la portata di aspirazione menzionata (sull'attacco pervuoto dell'FMP), non oltrepassando tuttavia il 135 % della portata di aspirazione menzionata
**Con una depressione pari a -0,25 bar e occupazione completa delle ventose con un pezzo di stabilità intrinseca I dati di capacità aspirante sono solo orientativi e servono solo per la progettazione. Per la progettazione dettagliata del progetto si raccomanda l'esecuzione di prove di aspirazione con i pezzi originali.

Tipo (Spugna di tenuta)				N° celle di aspirazione	Pot. aspirante richiesta per pu = -0,25 bar [l/min]*	Potenza aspir. [N]**	Peso [kg]
FMP-SVK	442	3R18	O20	66	300	550	2,1
FMP-SVK	640	3R18	O20	99	450	820	2,9
FMP-SVK	838	3R18	O20	132	600	1.090	3,7
FMP-SVK	1234	3R18	O20	198	900	1.650	5,1
FMP-SVK	1432	3R18	O20	231	1.050	1.910	5,7
FMP-SVK	442	3R18	O10O10	66	300	550	2,1
FMP-SVK	640	3R18	O10O10	99	450	820	2,9
FMP-SVK	838	3R18	O10O10	132	600	1.090	3,7
FMP-SVK	1234	3R18	O10O10	198	900	1.650	5,1
FMP-SVK	1432	3R18	O10O10	231	1.050	1.910	5,7
FMP-SVK	442	5R18	O10O10	110	300	430	2,1
FMP-SVK	640	5R18	O10O10	165	450	630	2,9
FMP-SVK	838	5R18	O10O10	220	600	840	3,7
FMP-SVK	1234	5R18	O10O10	330	900	1.270	5,1
FMP-SVK	1432	5R18	O10O10	385	1.050	1.470	5,7
FMP-SVK	442	5R18	N10SU	110	300	430	2,5
FMP-SVK	640	5R18	N10SU	165	450	630	3,3
FMP-SVK	838	5R18	N10SU	220	600	840	4,1
FMP-SVK	1234	5R18	N10SU	330	900	1.270	5,5
FMP-SVK	1432	5R18	N10SU	385	1.050	1.470	6,1
FMP-S-SVK	442	3R18	O20	66	300	550	2,8
FMP-S-SVK	640	3R18	O20	99	450	820	3,6
FMP-S-SVK	838	3R18	O20	132	600	1.090	4,4
FMP-S-SVK	1234	3R18	O20	198	900	1.650	5,8
FMP-S-SVK	1432	3R18	O20	231	1.050	1.910	6,4
FMP-S-SVK	442	3R18	O10O10	66	300	550	2,8
FMP-S-SVK	640	3R18	O10O10	99	450	820	3,6
FMP-S-SVK	838	3R18	O10O10	132	600	1.090	4,4
FMP-S-SVK	1234	3R18	O10O10	198	900	1.650	5,8
FMP-S-SVK	1432	3R18	O10O10	231	1.050	1.910	6,4
FMP-S-SVK	442	5R18	O10O10	110	300	430	2,8
FMP-S-SVK	640	5R18	O10O10	165	450	630	3,6

Sistemi di presa ad area FMP

Superficie di aspirazione (lxl) da 442 x 130 mm a 1.432 x 130 mm

Dati tecnici Sistemi di presa ad area FMP

Tipo (Spugna di tenuta)				N° celle di aspirazione	Pot. aspirante richiesta per pu = -0,25 bar [l/min]*	Potenza aspir. [N]**	Peso [kg]
FMP-S-SVK	838	5R18	O10O10	220	600	840	4,4
FMP-S-SVK	1234	5R18	O10O10	330	900	1.270	5,8
FMP-S-SVK	1432	5R18	O10O10	385	1.050	1.470	6,4

*Il generatore di vuoto esterno utilizzato deve mettere a disposizione, con depressione pari a -0,25 bar, almeno la portata di aspirazione menzionata (sull'attacco pervuoto dell'FMP), non oltrepassando tuttavia il 135 % della portata di aspirazione menzionata
**Con una depressione pari a -0,25 bar e occupazione completa delle ventose con un pezzo di stabilità intrinseca I dati di capacità aspirante sono solo orientativi e servono solo per la progettazione. Per la progettazione dettagliata del progetto si raccomanda l'esecuzione di prove di aspirazione con i pezzi originali.

Tipo (Ventosa)				N° celle di aspirazione	Pot. aspirante richiesta per pu = -0,25 bar [l/min]*	Potenza aspir. [N]**	Peso [kg]
FMP-SW	442	5R36	SPB2	55	300	140	2,5
FMP-SW	640	5R36	SPB2	82	450	210	3,5
FMP-SW	838	5R36	SPB2	110	600	280	4,3
FMP-SW	1234	5R36	SPB2	165	900	420	6,0
FMP-SW	1432	5R36	SPB2	193	1.050	490	6,8
FMP-SW	442	3R54	SPB2	23	300	200	2,6
FMP-SW	640	3R54	SPB2	33	450	290	3,6
FMP-SW	838	3R54	SPB2	44	600	390	4,5
FMP-SW	1234	3R54	SPB2	66	900	580	6,2
FMP-SW	1432	3R54	SPB2	77	1.050	680	7,0
FMP-S-SW	442	5R36	SPB2	55	300	140	3,2
FMP-S-SW	640	5R36	SPB2	82	450	210	4,2
FMP-S-SW	838	5R36	SPB2	110	600	280	5,0
FMP-S-SW	1234	5R36	SPB2	165	900	420	6,7
FMP-S-SW	1432	5R36	SPB2	193	1.050	490	7,5
FMP-S-SW	442	3R54	SPB2	23	300	200	3,3
FMP-S-SW	640	3R54	SPB2	33	450	290	4,3
FMP-S-SW	838	3R54	SPB2	44	600	390	5,2
FMP-S-SW	1234	3R54	SPB2	66	900	580	6,9
FMP-S-SW	1432	3R54	SPB2	77	1.050	680	7,7

*Il generatore di vuoto esterno utilizzato deve mettere a disposizione, con depressione pari a -0,25 bar, almeno la portata di aspirazione menzionata (sull'attacco pervuoto dell'FMP), non oltrepassando tuttavia il 135 % della portata di aspirazione menzionata
**Con una depressione pari a -0,25 bar e occupazione completa delle ventose con un pezzo di stabilità intrinseca I dati di capacità aspirante sono solo orientativi e servono solo per la progettazione. Per la progettazione dettagliata del progetto si raccomanda l'esecuzione di prove di aspirazione con i pezzi originali.

Tipo (Ventosa)				N° celle di aspirazione	Pot. aspirante richiesta per pu = -0,25 bar [l/min]*	Potenza aspir. [N]**	Peso [kg]
FMP-SVK	442	5R36	SPB2	55	300	180	2,6
FMP-SVK	640	5R36	SPB2	82	450	270	3,6
FMP-SVK	838	5R36	SPB2	110	600	360	4,4
FMP-SVK	1234	5R36	SPB2	165	900	540	6,1
FMP-SVK	1432	5R36	SPB2	193	1.050	630	6,9
FMP-SVK	442	3R54	SPB2	23	300	250	2,7
FMP-SVK	640	3R54	SPB2	33	450	360	3,7
FMP-SVK	838	3R54	SPB2	44	600	480	4,6
FMP-SVK	1234	3R54	SPB2	66	900	720	6,3
FMP-SVK	1432	3R54	SPB2	77	1.050	840	7,1
FMP-S-SVK	442	5R36	SPB2	55	300	180	3,3
FMP-S-SVK	640	5R36	SPB2	82	450	270	4,3

Sistemi di presa ad area FMP

Superficie di aspirazione (lxl) da 442 x 130 mm a 1.432 x 130 mm

Dati tecnici Sistemi di presa ad area FMP

Tipo (Ventosa)				N° celle di aspirazione	Pot. aspirante richiesta per pu = -0,25 bar [l/min]*	Potenza aspir. [N]**	Peso [kg]
FMP-S-SVK	838	5R36	SPB2	110	600	360	5,1
FMP-S-SVK	1234	5R36	SPB2	165	900	540	6,8
FMP-S-SVK	1432	5R36	SPB2	193	1.050	630	7,6
FMP-S-SW	442	3R54	SPB2	23	300	200	3,3
FMP-S-SW	640	3R54	SPB2	33	450	290	4,3
FMP-S-SW	838	3R54	SPB2	44	600	390	5,2
FMP-S-SW	1234	3R54	SPB2	66	900	580	6,9
FMP-S-SW	1432	3R54	SPB2	77	1.050	680	7,7

*Il generatore di vuoto esterno utilizzato deve mettere a disposizione, con depressione pari a -0,25 bar, almeno la portata di aspirazione menzionata (sull'attacco pervuoto dell'FMP), non oltrepassando tuttavia il 135 % della portata di aspirazione menzionata
**Con una depressione pari a -0,25 bar e occupazione completa delle ventose con un pezzo di stabilità intrinseca I dati di capacità aspirante sono solo orientativi e servono solo per la progettazione. Per la progettazione dettagliata del progetto si raccomanda l'esecuzione di prove di aspirazione con i pezzi originali.

Dati di costruzione Sistemi di presa ad area FMP

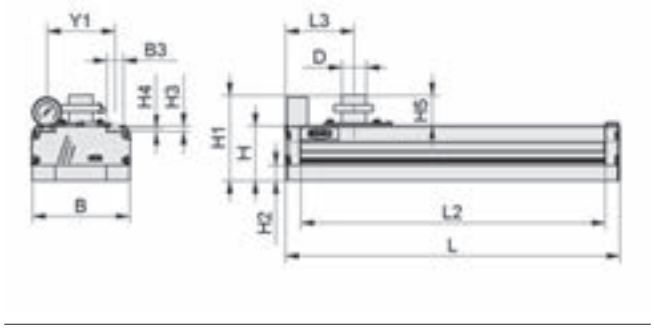

FMP O20, O10O10, N10SU

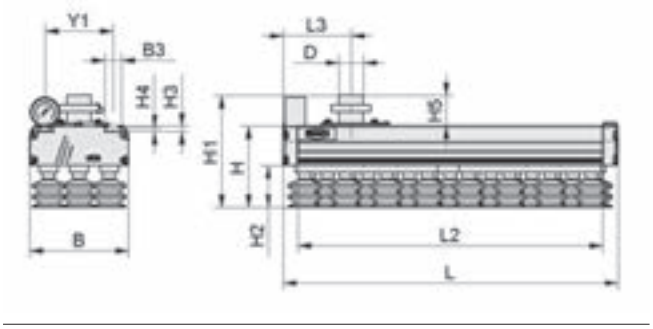

FMP SPB2

Tipo (Spugna di tenuta)		B [mm]	B3 [mm]	D [mm]*	H [mm]	H1 [mm]	H2 [mm]**	H3 [mm]	H4 [mm]	H5 [mm]	L [mm]	L2 [mm]	L3 [mm]	Y1 [mm]
FMP	3R18	130	22	32	70	111	20	7,7	5,5	41	442	402	90	90
FMP	3R18	130	22	32	70	111	20	7,7	5,5	41	640	600	90	90
FMP	3R18	130	22	60	70	116	20	7,7	5,5	46	838	798	90	90
FMP	3R18	130	22	60	70	116	20	7,7	5,5	46	1.234	1.194	90	90
FMP	3R18	130	22	60	70	116	20	7,7	5,5	46	1.432	1.392	90	90
FMP	5R18	130	22	32	60	90	10	7,7	5,5	41	442	402	90	90
FMP	5R18	130	22	32	60	90	10	7,7	5,5	41	640	600	90	90
FMP	5R18	130	22	60	60	90	10	7,7	5,5	41	838	798	90	90
FMP	5R18	130	22	60	60	90	10	7,7	5,5	41	1.234	1.194	90	90
FMP	5R18	130	22	60	60	90	10	7,7	5,5	41	1.432	1.392	90	90
FMP-S	3R18	130	22	32	70	111	20	7,7	5,5	41	442	402	77	90
FMP-S	3R18	130	22	32	70	111	20	7,7	5,5	41	640	600	77	90

Sistemi di presa ad area FMP

Superficie di aspirazione (lxl) da 442 x 130 mm a 1.432 x 130 mm

Dati di costruzione Sistemi di presa ad area FMP

Tipo (Spugna di tenuta)		B [mm]	B3 [mm]	D [mm]*	H [mm]	H1 [mm]	H2 [mm]**	H3 [mm]	H4 [mm]	H5 [mm]	L [mm]	L2 [mm]	L3 [mm]	Y1 [mm]
FMP-S	3R18	130	22	60	70	116	20	7,7	5,5	46	838	798	77	90
FMP-S	3R18	130	22	60	70	116	20	7,7	5,5	46	1.234	1.194	77	90
FMP-S	3R18	130	22	60	70	116	20	7,7	5,5	46	1.432	1.392	77	90

*E richiesto un tubo flessibile a vuoto con diametro interno come da dimensione D
**Tolleranze ammesse per le parti in elastomero secondo DIN ISO 3302-1 M3

Tipo (Ventosa)			B [mm]	B3 [mm]	D [mm]	H [mm]	H1 [mm]	H2 [mm]	H3 [mm]	H4 [mm]	H5 [mm]	L [mm]	L2 [mm]	L3 [mm]	Y1 [mm]
FMP	3R54	SPB2	130	22	32	105	146	55	8	6	41	442	402	90	90
FMP	3R54	SPB2	130	22	32	105	146	55	8	6	41	640	600	90	90
FMP	3R54	SPB2	130	22	60	105	151	55	8	6	46	838	798	90	90
FMP	3R54	SPB2	130	22	60	105	151	55	8	6	46	1.234	1.194	90	90
FMP	3R54	SPB2	130	22	60	105	151	55	8	6	46	1.432	1.392	90	90
FMP-S	3R54	SPB2	130	22	32	105	146	55	8	6	41	442	402	77	90
FMP-S	3R54	SPB2	130	22	32	105	146	55	8	6	41	640	600	77	90
FMP-S	3R54	SPB2	130	22	60	105	151	55	8	6	46	838	798	77	90
FMP-S	3R54	SPB2	130	22	60	105	151	55	8	6	46	1.234	1.194	77	90
FMP-S	3R54	SPB2	130	22	60	105	151	55	8	6	46	1.432	1.392	77	90
FMP	5R36	SPB2	130	22	32	83	124	33	8	6	41	442	402	90	90
FMP	5R36	SPB2	130	22	32	83	124	33	8	6	41	640	600	90	90
FMP	5R36	SPB2	130	22	60	83	129	33	8	6	46	838	798	90	90
FMP	5R36	SPB2	130	22	60	83	129	33	8	6	46	1.234	1.194	90	90
FMP	5R36	SPB2	130	22	60	83	129	33	8	6	46	1.432	1.392	90	90
FMP-S	5R36	SPB2	130	22	32	83	124	33	8	6	41	442	402	77	90
FMP-S	5R36	SPB2	130	22	32	83	124	33	8	6	41	640	600	77	90
FMP-S	5R36	SPB2	130	22	60	83	129	33	8	6	46	838	798	77	90
FMP-S	5R36	SPB2	130	22	60	83	129	33	8	6	46	1.234	1.194	77	90
FMP-S	5R36	SPB2	130	22	60	83	129	33	8	6	46	1.432	1.392	77	90

Sistemi di presa ad area FMHD

Superficie di aspirazione (lxl) da 304 x 168 mm a 1.760 x 168 mm

LOGISTICS WOOD

Idonei per applicazioni specifiche del settore



Sistemi di presa ad area FMHD

Applicazione

- Sistema di presa con attacco per generatore di vuoto esterno per la movimentazione efficiente di legname segato, prodotti spazzolati e incollati, prodotti in cartone, legname, pallet ed elementi scatolati
- Movimentazione di materiale cresciuto naturalmente avente nodi, crepe e superfici ruvide e strutturate
- Ideale per l'uso in segherie, falegnamerie e aziende di mobili

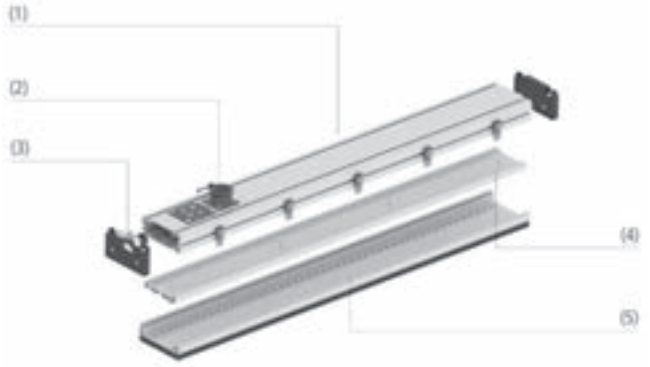

Design Sistemi di presa ad area FMHD

Struttura

- Profilo di base in alluminio (1) con serbatoio di accumulo integrato per elevata rigidità e peso ridotto
- Collegamento del tubo flessibile e cilindro separatore (2); collegamento di generatori di vuoto esterni
- Coperchio terminale (3) con valvole di controllo per cilindro separatore e funzione di soffiaggio
- Profilo valvola (4) con valvole integrate
- Profilo con spugna di tenuta e film adesivo a cambio rapido (5); facile da mantenere semplicemente sostituendo



Sistema di presa FMHD durante la movimentazione di tavole di legno segato grezzo

I nostri punti di forza...

- Flessibilità unica
- Peso ridotto

I vostri vantaggi...

- Movimentazione di pezzi da 50 mm di larghezza, indipendentemente dalla geometria, dalla superficie e dalla posizione
- Massima accelerazione del processo

Sistemi di presa ad area FX-SW

Superficie di aspirazione (lxl) 120 x 60 mm

UNIVERSAL



Sistemi di presa ad area FX-SW

Idonei per applicazioni specifiche del settore

Applicazione

- Impiego in processi di imballaggio per la movimentazione dei prodotti più svariati, ad es. per il riempimento di scatole di cartone
- Grazie alle dimensioni compatte ed al peso ridotto può essere integrata in modo ideale in macchine per imballaggio quali ad es. Case-Packer
- Impiego su reti di aspirazione per la movimentazione di pezzi arcuati quali ad es. lamiere, piallacci ecc.
- Tipo FX con generazione di vuoto integrata (eiettore)

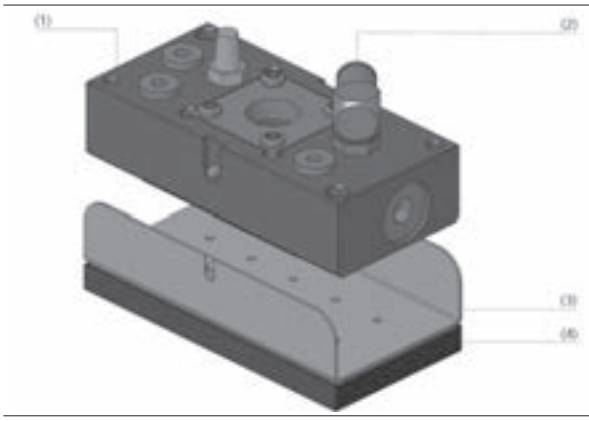

Design Sistemi di presa ad area FX-SW

Struttura

- Corpo base in plastica (1) con generatore di vuoto integrato pneumatico e attacchi (2) per i tubi degli eiettori
- Piastra di aspirazione ad inserzione (3) con resistenze idrodinamiche integrate
- Elementi di tenuta (4): spugna di tenuta o ventose
- Sensore vuoto e funzione di soffiaggio opzionale



Sistema di presa FX-SW per la movimentazione di tavole di legno

I nostri punti di forza...

- Generatori di vuoto integrato
- Elemento di tenuta selezionabile tra ventosa e spugna di tenuta
- Resistenze idrodinamiche integrate
- Corpo base in plastica

I vostri vantaggi...

- Generazione del vuoto veloce per cicli brevi; tracce di contorno minime
- Adattamento ottimale della ventosa all'applicazione
- Perdite minime in caso di celle di aspirazione non occupate
- Rigidezza elevata con peso ridotto

Sistemi di presa ad area FX-SW

Superficie di aspirazione (lxl) 120 x 60 mm

Codice modello Sistemi di presa ad area FX-SW

FX	–	SW	–	120x60	–	20	–	N10	–	SEA
1		2		3		4		5		6

1 – Denominazione in breve

Codice	Esecuzione
FX	Generatore di vuoto integrato

2 – Sistema valvole

Codice	Tipo
SW	Resistenza di flusso

3 – lxl

Codice	lxl in mm
120x60	120x60

4 – Griglia forata

Codice	Fori in mm
20	20
20x20	20x20
8x12	8x12

5 – Spugna di base

Codice	Numero, altezza/diametro in mm
N10 10	Foam di tenuta (Altezza = 10)
14xFSG-12	14 ventose (ø 12)

6 – Funzione di soffiaggio

Codice	Esecuzione
SEA	Pistone di soffiaggio integrati
–	Senza pistone di soffiaggio

Sistema di presa FM-SW viene fornito come prodotto finito per connessione.

Parti di ricambio disponibili: piastra di tenuta, ventosa FG

Dati di ordinazione Sistemi di presa ad area FX-SW

Tipo	N. articolo
FX-SW 120x60 20x20 N10 10 SEA	10.01.11.01800
FX-SW 120x60 20x20 N10 10	10.01.11.01802

Tipo	N. articolo
FX-SW 120x60 20 14xFSG-12 SEA	10.01.11.02008
FX-SW 120x60 20 14xFSG-12	10.01.11.02009

Dati di ordinazione Parti di ricambio Sistemi di presa ad area FX-SW

Tipo	Parti di ricambio		N. articolo
FX-SW 120x60 20x20 N10 10 SEA	Piastra di tenuta (FX/FM)	DI-PL 120x60 N10	10.01.10.00874
FX-SW 120x60 20x20 N10 10	Piastra di tenuta (FX/FM)	DI-PL 120x60 N10	10.01.10.00874

Tipo	Parti di ricambio		N. articolo
FX-SW 120x60 20 14xFSG-12 SEA	Ventosa a soffietto (tondo)	FG 12 NK-45 N016	10.01.06.00558
FX-SW 120x60 20 14xFSG-12	Ventosa a soffietto (tondo)	FG 12 NK-45 N016	10.01.06.00558

Sistemi di presa ad area FX-SW

Superficie di aspirazione (lxl) 120 x 60 mm

Dati tecnici Sistemi di presa ad area FX-SW

Tipo	N° celle di aspirazione	Consumo d'aria [l/min]*	Capacità di aspirazione (max.) [l/min]	Forza presa al 60 % vuoto [N]**	Peso [kg]
FX-SW 120x60 20x20 N10 10 SEA	10	117	69	98	0,8
FX-SW 120x60 20x20 N10 10	10	117	69	98	0,7
FX-SW 120x60 20 14xFSG-12 SEA	14	117	69	13	1,1
FX-SW 120x60 20 14xFSG-12	14	117	69	13	1,0

*Con pressione di ingresso aria compressa di 5 bar
**Con occupazione completa della pinza di presa con un pezzo rigido

Dati di costruzione Sistemi di presa ad area FX-SW

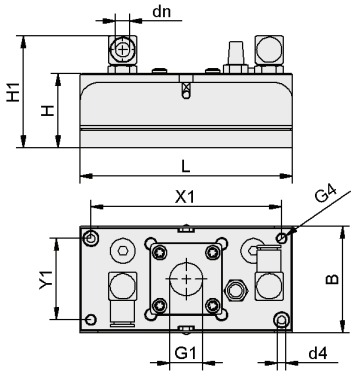

FX-SW N10 10 SEA

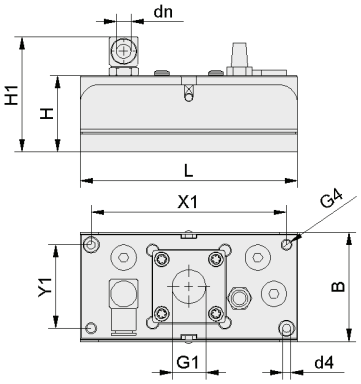

FX-SW N10 10

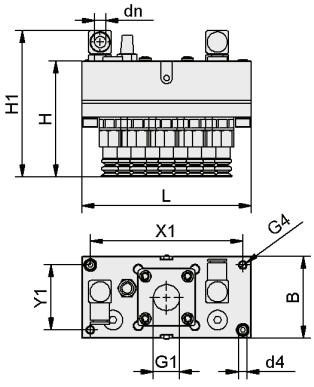

FX-SW 20 FSG12 SEA

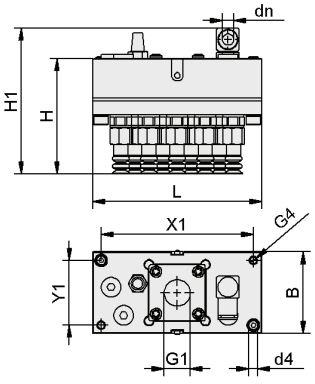

FX-SW 20 FSG12

Tipo	B [mm]	dn [mm]*	d4 [mm]	G1	G4	H [mm]	H1 [mm]	L [mm]	X1 [mm]	Y1 [mm]
FX-SW 120x60 20x20 N10 10 SEA	60	8	4,5	G1/2"-IG	M6-IG	43	64	120	108	46
FX-SW 120x60 20x20 N10 10	60	8	4,5	G1/2"-IG	M6-IG	43	64	120	108	46
FX-SW 120x60 20 14xFSG-12 SEA	60	8	4,5	G1/2"-IG	M6-IG	82	104	120	108	46
FX-SW 120x60 20 14xFSG-12	60	8	4,5	G1/2"-IG	M6-IG	82	104	120	108	46

*Richiede un tubo flessibile aria compressa di 8/6 mm

Sistemi di presa ad area FM-SW

Superficie di aspirazione (lxl) da 76 x 22 mm a 120 x 60 mm

UNIVERSAL

Idonei per applicazioni specifiche del settore



Sistemi di presa ad area FM-SW

Applicazione

- Impiego in processi di imballaggio per la movimentazione dei prodotti più svariati, ad es. per il riempimento di scatole di cartone
- Grazie alle dimensioni compatte ed al peso ridotto può essere integrata in modo ideale in macchine per imballaggio quali ad es. Case-Packer
- Impiego su reti di aspirazione per la movimentazione di pezzi arcuati quali ad es. lamiere, piallacci ecc.
- Tipo FM con attacco per generazione di vuoto esterna

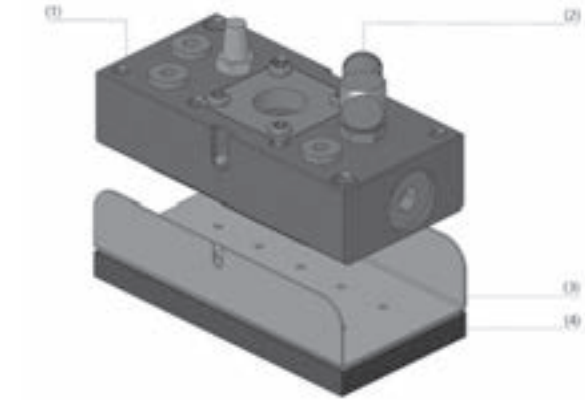

Design Sistemi di presa ad area FM-SW

Struttura

- Corpo base in plastica (1) con attacchi (2) per i tubi del generatore di vuoto esterno
- Piastra di aspirazione ad inserzione (3) con resistenze idrodinamiche integrate
- Elementi di tenuta (4): spugna di tenuta o ventose
- Sensore vuoto e funzione di soffiaggio opzionale

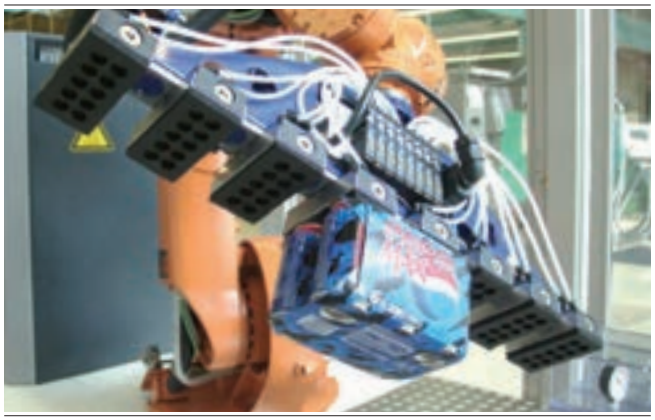

Sistema di presa FM-SW nella movimentazione di imballaggi per bevande

I nostri punti di forza...

- Generatore di vuoto esterno
- Elemento di tenuta selezionabile tra ventosa e spugna di tenuta
- Resistenze idrodinamiche integrate
- Profilo di base in plastica

I vostri vantaggi...

- Portate elevate e sottopressione fino a -0,8 bar; bassi costi di esercizio
- Adattamento ottimale della ventosa all'applicazione
- Perdite minime in caso di celle di aspirazione non occupate
- Rigidezza elevata con peso ridotto

Sistemi di presa ad area FM-SW

Superficie di aspirazione (lxl) da 76 x 22 mm a 120 x 60 mm

Codice modello Sistemi di presa ad area FM-SW

FM	–	SW	–	120x60	–	20	–	14xFSG12	–	SEA
1		2		3		4		5		6

1 – Denominazione in breve

Codice	Esecuzione
FM	Generatore di vuoto esterno

2 – Sistema valvole

Codice	Tipo
SW	Resistenza di flusso

3 – lxl

Codice	lxl in mm
76x22	76x22
120x60	120x60

4 – Griglia forata

Codice	Fori in mm
20	20
20x20	20x20
8x12	8x12

5 – Spugna di base

Codice	Numero, altezza/diametro in mm
N10	Foam di tenuta (Altezza = 10)
14xFSG-12	14 ventose (ø 12)

6 – Funzione di soffiaggio

Codice	Esecuzione
SEA	Pistone di soffiaggio integrati
–	Senza pistone di soffiaggio

Sistema di presa FM-SW viene fornito come prodotto finito per connessione.

Parti di ricambio disponibili: piastra di tenuta, ventosa FG

Dati di ordinazione Sistemi di presa ad area FM-SW

Tipo	N. articolo
FM-SW 76x22 8x12 N10	10.01.11.00851
FM-SW 120x60 20x20 N10	10.01.11.01823

Tipo	N. articolo
FM-SG 120x60 20 14xFSG12	10.01.11.02010

Dati di ordinazione Parti di ricambio Sistemi di presa ad area FM-SW

Tipo	Parti di ricambio		N. articolo
FM-SW 76x22 8x12 N10	Piastra di tenuta	DI-PL 76x22 N10 FLGR	10.01.11.01388
FM-SW 120x60 20x20 N10	Piastra di tenuta (FX/FM)	DI-PL 120x60 N10	10.01.10.00874

Tipo	Parti di ricambio		N. articolo
FM-SG 120x60 20 14xFSG12	Ventosa a soffietto (tondo)	FG 12 NK-45 N016	10.01.06.00558

Dati tecnici Sistemi di presa ad area FM-SW

Tipo	N° celle di aspirazione	Forza presa al 60 % vuoto [N]*	Peso [kg]
FM-SW 76x22 8x12 N10	26	40	0,1
FM-SW 120x60 20x20 N10	10	98	0,5
FM-SG 120x60 20 14xFSG12	14	13	0,8

*Con occupazione completa della pinza di presa con un pezzo rigido

Sistemi di presa ad area FM-SW

Superficie di aspirazione (lxl) da 76 x 22 mm a 120 x 60 mm

Dati di costruzione Sistemi di presa ad area FM-SW

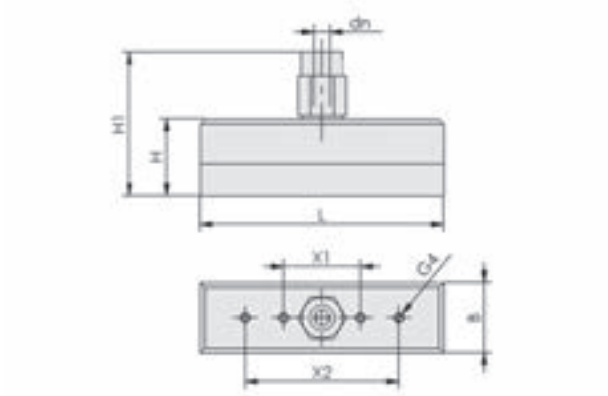

FM-SW 76x22 N10

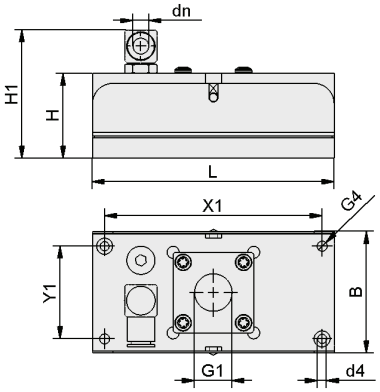

FM-SW 120x60 N10

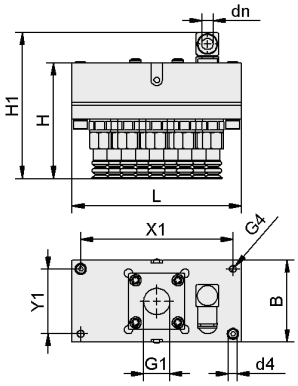

FM-SW 120x60 20 FSG12

Tipo	B [mm]	d4 [mm]	dn [mm]*	G1	G4	H [mm]	H1 [mm]	L [mm]	X1 [mm]	X2 [mm]	Y1 [mm]
FM-SW 76x22 8x12 N10	22	-	8	-	M3x0.5-IG	24	45	76	24	48	-
FM-SW 120x60 20x20 N10	60	4,5	8	G1/2"-IG	M6-IG	42	64	120	108	-	46
FM-SG 120x60 20 14xFSG12	60	4,5	-	G1/2"-IG	M6-IG	82	104	120	108	-	46

*Richiede un tubo flessibile aria compressa di 8/6 mm

Aiuto alla selezione Sistemi di presa ad area SBX-C

Pinze di presa particolarmente robuste per il settore del legno



Sistema di presa a vuoto SBX-C

Applicazione

- Sistema di presa robusto per movimentazione energica di legname da costruzione, di tavole piallate o incollate, di pallet e di elementi di casse
- Movimentazione di materiale naturale con presenza di buchi dovuti a nodi, di crepe e con superfici estremamente arcuate e ruvide
- Ideale per condizioni di impiego disagevoli in segherie, o nell'industria del mobile
- Utilizzandolo in coppia è ideale per il disimpilaggio e la manipolazione di strati
- Grazie al peso ridotto e alle dimensioni compatte, ideale per il funzionamento con robot industriali e portali

Struttura



① **Generazione di vuoto**
- Eiettore in linea
- Attacco per generatore di vuoto esterno alternativo

② **Filtro polvere**

③ **Foam di tenuta**
- Di rapida installazione e resistente all'usura grazie a sistema costruttivo a sandwich
- Pellicola adesiva di sostituzione rapida

④ **Unità valvola compatta**
- Con valvole di controllo, vacuometro, nonché collegamenti elettrici e pneumatici
- Di facile manutenzione, in quanto facilmente estraibile

⑤ **Profilo base in alluminio**
- Con serbatoio per vuoto integrato
- Rigidezza elevata con peso ridotto

Design sistema di presa a vuoto SBX-C



Sistemi di presa SBX-C sul portale quando si maneggiano assi di legno

I vostri vantaggi

- Forza di presa molto elevata per pezzi estremamente porosi e arcuati
- Disattivazione automatica di unità aspiranti non occupate, resta pertanto invariata la pressione di sistema massima
- Creazione più rapida del vuoto e riduzione al minimo di tempi ciclo
- Facile manutenzione, grazie a unità valvola compatte e foam di tenuta rapido da sostituire
- Semplice integrazione di sistema grazie ad attacchi ad innesto
- Adattamento individuale della presa ad area al rispettivo caso d'applicazione

Aiuto alla selezione Sistemi di presa ad area SBX-C

Accessori

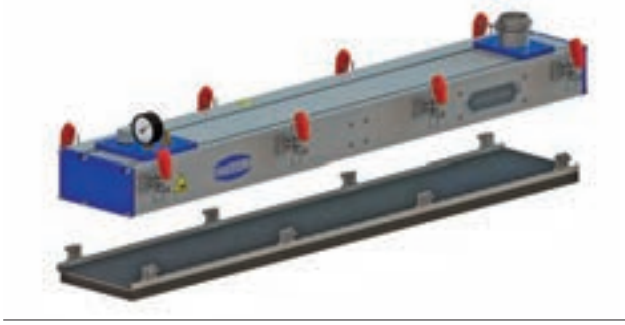

Sistema di sostituzione rapida
- Sostituzione semplice e veloce della piastra di tenuta tramite morsetti a sgancio rapido
- Consente il rapido riutilizzo di piastre di tenuta bagnate o gelate subito dopo l'asciugatura

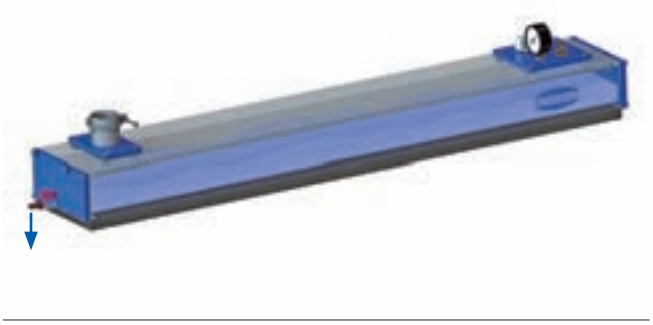

Sistema di drenaggio
- Convoglia con sicurezza l'acqua aspirata fuori dalla pinza di presa
- Aumentata sicurezza di processo con pezzi bagnati
- Variante basic: valvola azionata a mano
- Variante advanced: valvola azionata elettricamente

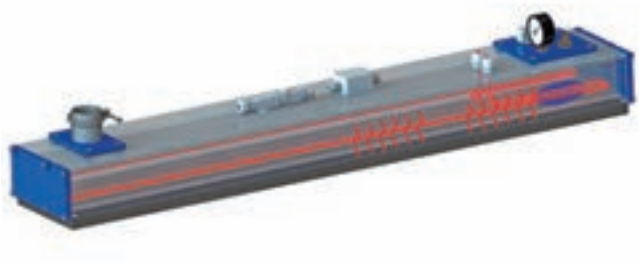

Sistema di riscaldamento
- Il sistema di presa viene leggermente riscaldato tramite un sistema di riscaldamento
- Impedisce all'umidità di gelare sul gripper nel caso di temperature basse o di impieghi all'esterno



Ripartizione in segmenti della pinza di presa
- Sezionamento della pinza di presa in più zone di aspirazione azionabili singolarmente
- Prevenzione di aspirazione indesiderata di strati intermedi
- Dimensione zone min. 315 mm (con reticolo standard)

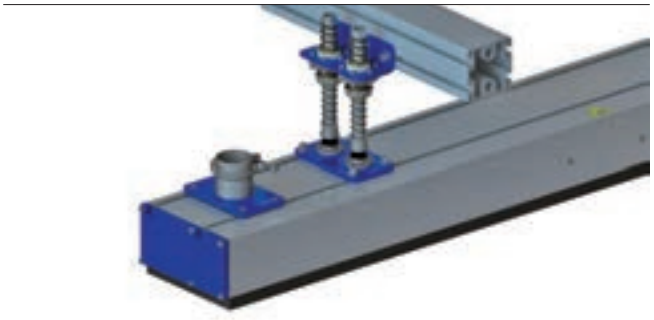

Sospensione molleggiata
- Montaggio rapido su traverse e portali
- Esecuzione snodata/molleggiata per compensazione ottimale in altezza e posa delicata

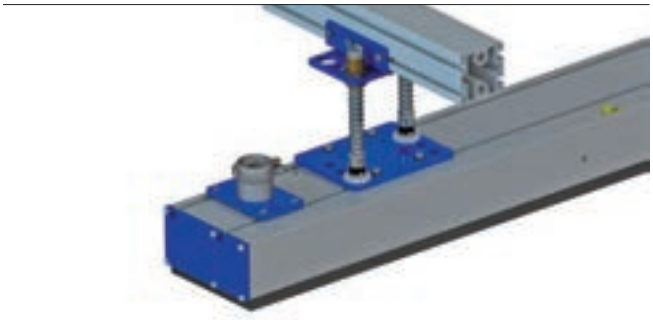

Sospensione flessibile
- Aste a molla con supporto sferico
- Massima flessibilità per strati di pezzi con dislivelli estremi
- A funzionamento dolce in tutte le direzioni
- Autocentrante senza possibilità di inceppamenti

Sistemi di presa ad area SBX-C con eiettore

Superficie di aspirazione (lxl) da 1.040 x 200 mm a 1.250 x 200 mm

WOOD

Idonei per applicazioni specifiche del settore

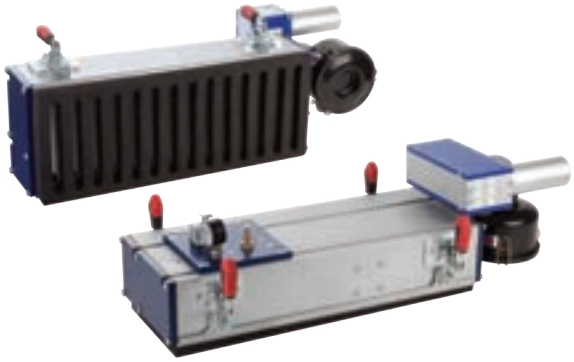

Sistemi di presa ad area SBX-C con eiettore

Applicazione

- Sistema di presa robusto con la generazione di vuoto integrata per movimentazione di tavole piallate o incollate, di pallet, di elementi di casse
- Movimentazione di materiale naturale con presenza di buchi dovuti a nodi, di crepe e con superfici estremamente arcuate e ruvide
- Ideale per condizioni di impiego disagevoli in segherie, o nell'industria del mobile
- Utilizzandolo in coppia è ideale per il disimpilaggio e la manipolazione di strati
- Grazie al peso ridotto e alle dimensioni compatte, ideale per il funzionamento con robot industriali e portali

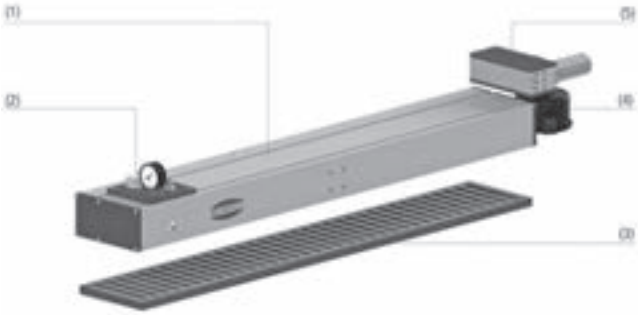

Design Sistemi di presa ad area SBX-C con eiettore

Struttura

- Profilo base in alluminio (1) con serbatoio per vuoto integrato
- Unità valvola compatta (2) con valvole di controllo, vacuometro e attacchi elettrici e pneumatici; l'unità valvola è smontabile
- Spugna di tenuta (3) non è soggetta all'usura grazie alla sua costruzione a Sandwich, pellicola adesiva di sostituzione rapida
- Filtro polvere (4)
- Eiettore multi-stadio (5) come generatore di vuoto



Sistemi di presa SBX-C su un portale industriale per la movimentazione di assi di legno segate ruvide

I nostri punti di forza...

- Generatore di vuoto pneumatico (eiettore multi-stadio)
- Disattivazione automatica delle celle di aspirazione non utilizzate
- Spugna di tenuta resistente all'usura con pellicola adesiva
- Unità aspiranti compatta

I vostri vantaggi...

- Generazione del vuoto rapida per cicli brevi
- Il vuoto viene mantenuto anche in caso di occupazione parziale
- Ciclo di vita elevato e fabbisogno di manutenzione minimo grazie alla sostituzione semplice della spugna di tenuta
- Manutenzione semplice perché smontabile

Sistemi di presa ad area SBX-C con eiettore

Superficie di aspirazione (lxl) da 1.040 x 200 mm a 1.250 x 200 mm

Codice modello Sistemi di presa ad area SBX-C con eiettore

SBX	–	C	–	1040x200	–	35	–	O10O10S05	–	SEM-150
1		2		3		4		5		6

1 – Denominazione in breve

Codice	Esecuzione
SBX	SBX

2 – Unità valvola

Codice	Esecuzione
C	Gruppo valvola compatto integrato

3 – lxl

Codice	lxl in mm
1040x200	1040x200
1250x200	1250x200

4 – Griglia forata

Codice	Fori in mm
35	35

5 – Spugna di base

Codice	Altezza in mm
O10O10S05	25

6 – Generazione di vuoto

Codice	Esecuzione
SEM-150	Con eiettore multi-stadio SEM-150

Sistema di presa SBX-C viene fornito come prodotto finito per connessione.

Parti di ricambio disponibili: piastra di tenuta

Dati di ordinazione Sistemi di presa ad area SBX-C con eiettore

Tipo	N. articolo
SBX-C 1040x200 35 O10O10S05 SEM-150	10.01.20.01000
SBX-C 1250x200 35 O10O10S05 SEM-150	10.01.20.01001

Dati di ordinazione Parti di ricambio Sistemi di presa ad area SBX-C con eiettore

Tipo	Parti di ricambio		N. articolo
SBX-C 1040x200 35 O10O10S05 SEM-150	Piastra di tenuta (SBX)	DI-PL 1040x200 35 O10O10S05	10.01.20.01006
SBX-C 1250x200 35 O10O10S05 SEM-150	Piastra di tenuta (SBX)	DI-PL 1250x200 35 O10O10S05	10.01.20.00438

Dati tecnici Sistemi di presa ad area SBX-C con eiettore

Tipo*	Generazione del vuoto	N° celle di aspirazione	Consumo d'aria [l/min.]	Capacità di aspirazione (max.) [l/min]	Grado evacuazione [%]	Potenza aspir. [N]**	Peso [kg]
SBX-C 1040x200 35 O10O10S05 SEM-150	Eiettore	29	640	1.400	80	2.400	25
SBX-C 1250x200 35 O10O10S05 SEM-150	Eiettore	35	640	1.400	80	3.000	28

*Livello di pressione acustica 78 dB(A)
**Con una depressione pari a -0,25 bar e occupazione completa della pinza di presa con un pezzo di applicazione tipico (asse di legno con superficie strutturata)

Sistemi di presa ad area SBX-C con eiettore

Superficie di aspirazione (lxl) da 1.040 x 200 mm a 1.250 x 200 mm

Dati di costruzione Sistemi di presa ad area SBX-C con eiettore

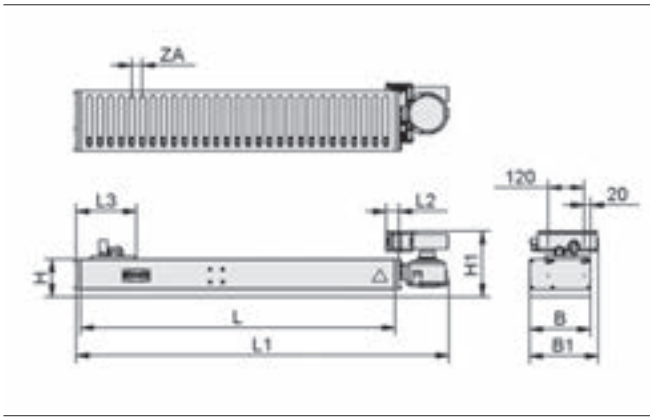

SBX-C

Tipo*	B [mm]	B1 [mm]	H [mm]	H1 [mm]	L [mm]	L1 [mm]	L2 [mm]	L3 [mm]	ZA [mm]
SBX-C 1040x200 35 O10O10S05 SEM-150	200	226	125	217	1.040	1.234	41	198	35
SBX-C 1250x200 35 O10O10S05 SEM-150	200	226	125	217	1.250	1.444	41	198	35

*Il tipo SBX-C richiede un tubo flessibile aria compressa di 15/9 mm

Sistemi di presa ad area SBX-C senza eiettore

Superficie di aspirazione (lxl) da 1.040 x 200 mm a 1.250 x 400 mm



Idonei per applicazioni specifiche del settore



Sistemi di presa ad area SBX-C senza eiettore

Applicazione

- Sistema di presa robusto con attacco per generatore di vuoto esterno, per movimentazione di tavole piallate o incollate, di pallet, di elementi di casse
- Movimentazione di materiale naturale con presenza di buchi dovuti a nodi, di crepe e con superfici estremamente arcuate e ruvide
- Ideale per condizioni di impiego disagevoli in segherie, o nell'industria del mobile
- Utilizzandolo in coppia è ideale per il disimpilaggio e la manipolazione di strati
- Grazie al peso ridotto e alle dimensioni compatte, ideale per il funzionamento con robot industriali e portali

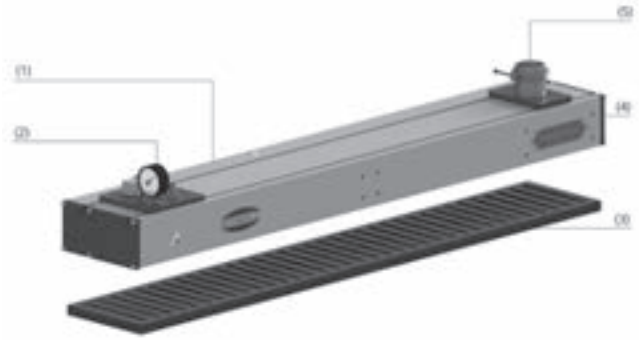

Design Sistemi di presa ad area SBX-C senza eiettore

Struttura

- Profilo base in alluminio (1) con serbatoio per vuoto integrato
- Unità valvola compatta (2) con valvole di controllo, vacuometro e attacchi elettrici e pneumatici; l'unità valvola è smontabile
- Spugna di tenuta (3) non è soggetta all'usura grazie alla sua costruzione a Sandwich, pellicola adesiva di sostituzione rapida
- Coperture terminali (4)
- Attacco (5) para generazione del vuoto esterno

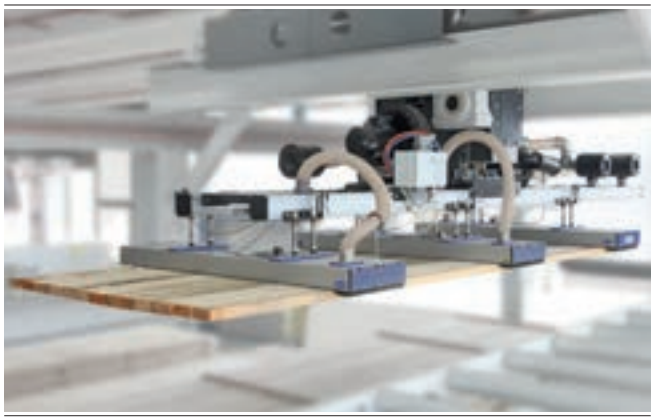

Sistemi di presa SBX-C su un portale industriale per la movimentazione di assi di legno segate ruvide

I nostri punti di forza...

- Attacco per il generatore di vuoto elettrico (soffiante o pompa)
- Disattivazione automatica delle celle di aspirazione non utilizzate
- Spugna di tenuta resistente all'usura con pellicola adesiva
- Unità valvola compatta

I vostri vantaggi...

- Portate e sottopressione elevate fino a -0,8 bar; bassi costi di esercizie
- La pressione del sistema viene mantenuta anche in caso di occupazione parziale
- Ciclo di vita elevato e fabbisogno di manutenzione minimo grazie alla sostituzione semplice della spugna di tenuta
- Manutenzione semplice perché smontabile

Sistemi di presa ad area SBX-C senza eiettore

Superficie di aspirazione (lxl) da 1.040 x 200 mm a 1.250 x 400 mm

Codice modello Sistemi di presa ad area SBX-C senza eiettore

SBX	–	C	–	1040x200	–	35	–	O10O10S05	–	SGBL
1		2		3		4		5		6

1 – Denominazione in breve

Codice	Esecuzione
SBX	SBX

2 – Unità valvola

Codice	Esecuzione
C	Gruppo valvola compatto integrato

3 – Dimensioni lxl

Codice	lxl in mm
1040x200	1040x200
1250x200	1250x200
1040x400	1040x400
1250x400	1250x400

4 – Griglia forata

Codice	Fori in mm
35	35

5 – Spugna di base

Codice	Altezza in mm
O10O10S05	25

6 – Generazione di vuoto

Codice	Esecuzione
SGBL	Per generazione di vuoto integrata

Sistema di presa SBX-C viene fornito come prodotto finito per connessione.

Parti di ricambio disponibili: piastra di tenuta

Dati di ordinazione Sistemi di presa ad area SBX-C senza eiettore

Tipo	N. articolo
SBX-C 1040x200 35 O10O10S05 SGBL	10.01.20.01002
SBX-C 1250x200 35 O10O10S05 SGBL	10.01.20.01003
SBX-C 1040x400 35 O10O10S05 SGBL	10.01.20.01004
SBX-C 1250x400 35 O10O10S05 SGBL	10.01.20.01005

Dati di ordinazione Parti di ricambio Sistemi di presa ad area SBX-C senza eiettore

Tipo	Parti di ricambio		N. articolo
SBX-C 1040x200 35 O10O10S05 SGBL	Piastra di tenuta (SBX)	DI-PL 1040x200 35 O10O10S05	10.01.20.01006
SBX-C 1250x200 35 O10O10S05 SGBL	Piastra di tenuta (SBX)	DI-PL 1250x200 35 O10O10S05	10.01.20.00438
SBX-C 1040x400 35 O10O10S05 SGBL	Piastra di tenuta (SBX)	DI-PL 1040x400 35 O10O10S05	10.01.20.01007
SBX-C 1250x400 35 O10O10S05 SGBL	Piastra di tenuta (SBX)	DI-PL 1250x400 35 O10O10S05	10.01.20.00440

Dati tecnici Sistemi di presa ad area SBX-C senza eiettore

Tipo	Generazione del vuoto	N° celle di aspirazione	Potenza aspir. [N]*	Peso [kg]
SBX-C 1040x200 35 O10O10S05 SGBL	Soffiante / Pompa	29	2.400	23
SBX-C 1250x200 35 O10O10S05 SGBL	Soffiante / Pompa	35	3.000	26
SBX-C 1040x400 35 O10O10S05 SGBL	Soffiante / Pompa	57	4.500	46
SBX-C 1250x400 35 O10O10S05 SGBL	Soffiante / Pompa	69	5.900	52

*Con una depressione pari a -0,25 bar e occupazione completa della pinza di presa con un pezzo di applicazione tipico (asse di legno con superficie strutturata)

Sistemi di presa ad area SBX-C senza eiettore

Superficie di aspirazione (lxl) da 1.040 x 200 mm a 1.250 x 400 mm

Dati di costruzione Sistemi di presa ad area SBX-C senza eiettore

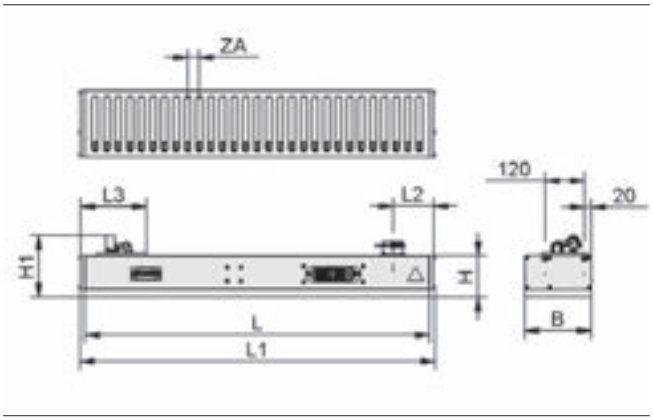

SBX-C

Tipo*	B1 [mm]	H [mm]	H1 [mm]	L [mm]	L1 [mm]	L2 [mm]	L3 [mm]	ZA [mm]
SBX-C 1040x200 35 O10O10S05 SGBL	200	125	208	1.040	1.075	123	198	35
SBX-C 1250x200 35 O10O10S05 SGBL	200	125	208	1.250	1.276	123	198	35
SBX-C 1040x400 35 O10O10S05 SGBL	400	125	208	1.040	1.075	123	198	35
SBX-C 1250x400 35 O10O10S05 SGBL	400	125	208	1.250	1.276	123	198	35

*E richiesto un tubo flessibile a vuoto con diametro interno 60 mm

Sistemi di presa a vuoto per strati SPZ

La soluzioni efficiente per diverse operazioni di pallettizzazione



Sistemi di presa a vuoto per strati SPZ per la movimentazione di secchi

Applicazione

- Pallettizzazione e depallettizzazione delle merci più svariate
- Impiego in centri di distribuzione e logistica interna
- L'integrazione con le periferiche avviene tramite interfaccia meccanici, elettrici e di comando
- Movimentazione di pallet caricati parzialmente e strati misti

I vostri vantaggi

- Presa sicura e non arrecante alcun danno a strati di dimensioni e tipi differenti
- Interfaccia intelligenti per la gestione meccanica, energetica e del software
- Concetto di presa innovativo con supporto meccanico per una maggiore forza di presa

Struttura

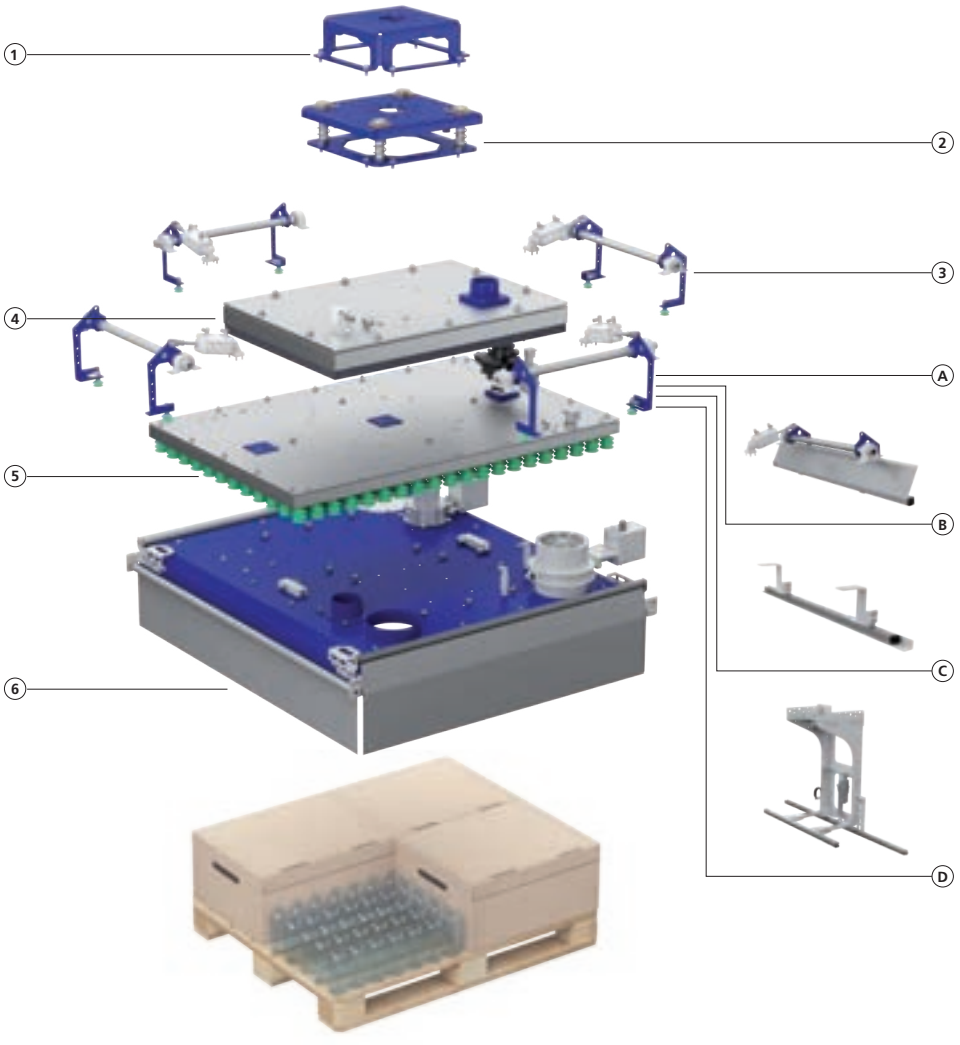

Design dei sistemi di presa a vuoto per strati SPZ

① **Collegamento flangiato STARR**
Collegamento rigido per robot e portali di tipo convenzionale

② **Collegamento flangiato FLEX**
Collegamento ammortizzato per robot e portali di tipo convenzionale

③ **Ampia gamma di moduli di presa**

Ⓐ *con movimentazione posizione intermedia*

Ⓑ *con camera per il vuoto globale*

Ⓒ *con riconoscimento di posizione*

Ⓓ *con fissaggio meccanico*

④ **Coppa di aspirazione con schiuma**
per quasi tutti i tipi di pezzi, opzionalmente con funzione a zona

⑤ **Coppe di aspirazione con ventosa**
per pezzi non uniformi, opzionalmente con funzione a zona

⑥ **Box di aspirazione con tappeto**
per pezzi complessi, con camera per il vuoto globale

Ragni di presa a vuoto SSP

Soluzioni su misura per End-of-Arm Tooling

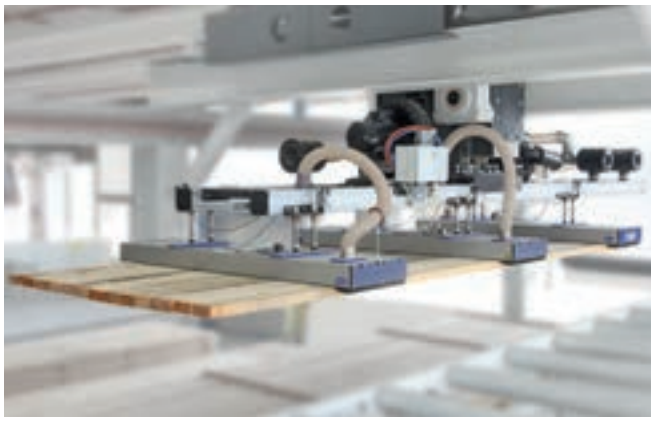

Ragni di presa a vuoto SSP per la movimentazione di assi

Applicazione

- Automatizzazione delle procedure di produzione e montaggio
- Concatenazione di robot nelle presse e nei centri di piegatura
- Caricamento delle macchine utensili, dei centri di lavorazione del legno e delle macchine a getto d'acqua, al laser o per la punzonatura
- Movimentazione di parti della carrozzeria, rocce e pannelli

I vostri vantaggi

- Sistema modulare con componenti singoli standardizzati e abbinabili tra di loro in modo ottimale
- Combinazione possibile di differenti principi di presa
- Peso specifico basso grazie alla costruzione di base ottimizzata FEM e alla relativa struttura leggera

Struttura

Collegamenti, interfaccia e distributori

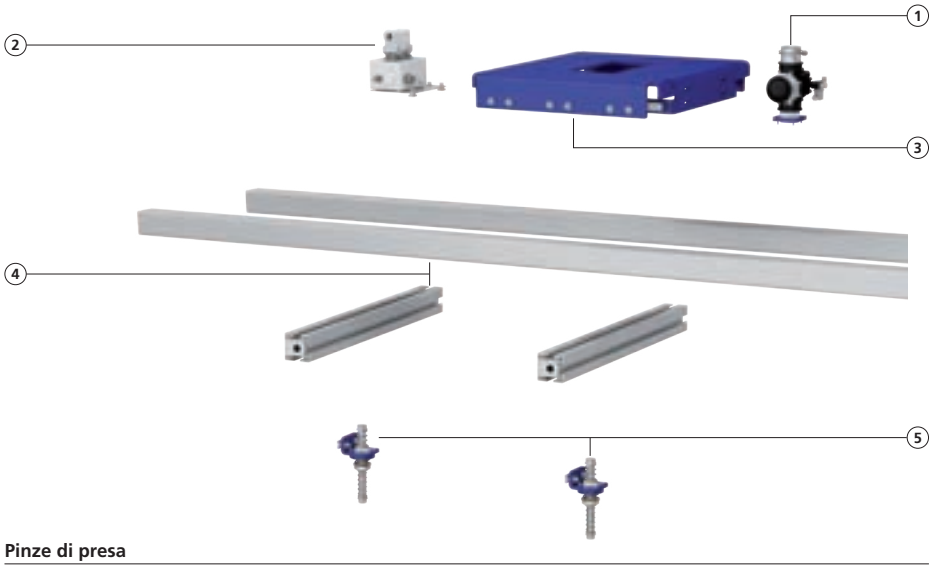

Pinze di presa

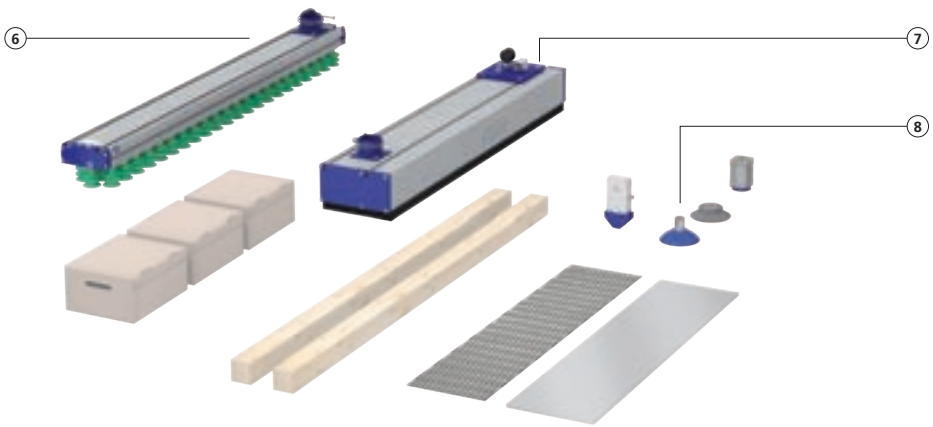

Design ragni di presa vuoto SSP

1. **Valvola per vuoto** interfacce pneumatiche
2. **Morsettiera** interfaccia elettronico
3. **Collegamento flangiato** interfaccia meccanico per robot e portali convenzionali
4. **Profili di montaggio** impiego come traversa di carico e distributore del vuoto
5. **Sospensione flessibile** collegamento ammortizzato per pezzi con differenze di altezza
6. **Sistemi di presa (FMP/FXP) con ventose** movimentazione di pezzi non uni formi e soggetti a deformazione
7. **Sistemi di presa (SBX-C) con spugna** per la movimentazione di pezzi pesanti e ruvidi
8. **Pinze di presa con diversi principi di presa** movimentazione dei pezzi più disparati (ad es. ventose magnetiche per la movimentazione di lamiere forate oppure pinze di presa ad aghi per materiali CFK)

Sistemi di presa a vuoto VEE

Configurare anziché costruire

PACKAGING

Idonei per applicazioni specifiche del settore



Sistema di presa con e ventose a soffietto SPB1 per la movimentazione di imballaggi di cartone

Applicazione

- Realizzazione veloce ed economica di sistemi di presa per processi di imballaggio highspeed
- Applicazioni pick&place con robot Delta, Scara e a braccio articolato
- Riempimento automatizzato di scatole in linee di formatura
- Uso prevalente in processi di imballaggio secondario
- Movimentazione di prodotti in macchine confezionatrici con caricamento dall'alto, nonché in incartonatrici e invassoiatrici
- Impiego in macchine da imballaggio flessibili con frequenti cambi di formato



Sistema di presa con ventose piatte SPF per la movimentazione di scatole di tè



Sistema di presa con ventose a soffietto SPB4f per la movimentazione di confezioni in sacchetti con forte formazione di grinze e basso grado di riempimento

I nostri punti di forza…

- Singoli componenti perfettamente abbinabili tra loro
- Configuratore online con creazione di dati CAD ed elenco pezzi
- Peso proprio minimo (sistemi di presa pronti per il collegamento da 150 g di peso proprio)
- Termoplastico ad alte prestazioni conforme ai requisiti FDA e BfR
- Opzionale con generazione di vuoto integrato con ecotecnologia degli ugelli Schmalz
- Servizio di montaggio

I vostri vantaggi…

- Configurazione flessibile delle pinze di presa; numero e posizione delle ventose variabile
- Tempi di produzione e configurazione ridotti di oltre l'80 %
- Concepito per applicazioni highspeed con accelerazioni fino a 10 *g* (100 m/s²)
- Ottima resistenza alle soluzioni detergenti alcaline
- Generazioni di vuoto rapida ed efficiente dal punto di vista energetico direttamente sulla pinza di presa
- Fornitura di sistemi di presa a vuoto completamente montati e pronti al collegamento

Sistemi di presa a vuoto VEE

Configurare anziché costruire

Struttura

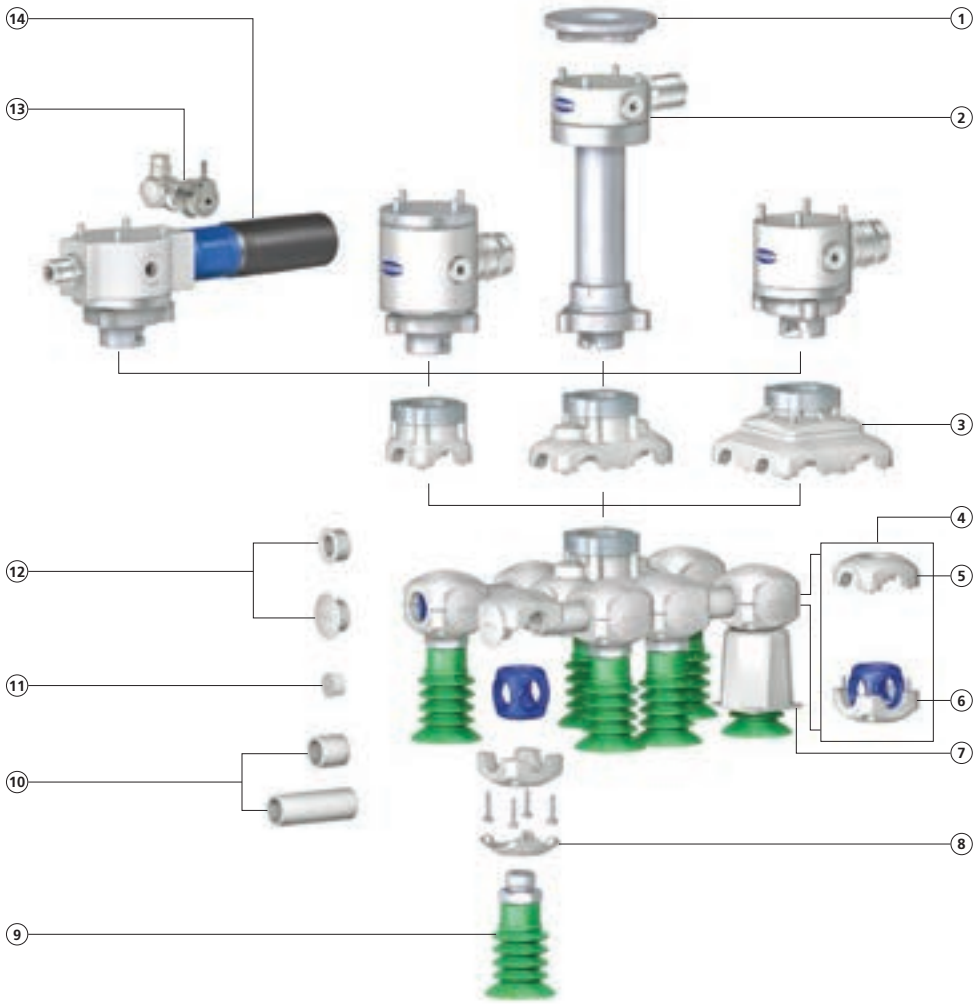

1. **Piastre flangia**
   per i comuni tipi di robot
2. **Moduli flangia**
   • rigidi o ruotabili di 360°
   • opzionale con prolunga
3. **Moduli base**
4. **Snodi di collegamento**
5. **Giunti superiori**
   G3/8"-IG o chiusi
6. **Giunti inferiori incl. elemento di tenuta**
   G1/8"-IG, G1/4"-IG, G3/8"-IG o chiusi
7. **Elementi di stabilizzazione**
   (a scelta tra gli accessori ventosa)
8. **Copertura viti**
   (opzionale)
9. **Ventosa per il vuoto**
   (a scelta dal programma Schmalz)
10. **Tubi di collegamento**
11. **Tappo**
    per la parzializzazione in diverse zone di vuoto
12. **Tappo**
13. **Valvole elettromagnetiche**
    per soffiaggio attivo
14. **Moduli del vuoto**
    moduli flangia con generazione di vuoto integrata



Configuratore online VEE

- Anteprima live della configurazione in 3D
- Emissione di un foglio di dati PDF in 3D, incl. elenco pezzi e dati CAD
- Importazione semplice nel vostro disegno
- Veloce richiesta di offerta

WWW.SCHMALZ.COM/VEE

Sistemi di presa a vuoto VEE

Configurare anziché costruire

Componenti VEE



Piastre flangia FLAN-PL
Collegamento semplice e veloce del modulo flangia ai robot; per i comuni tipi di robot e come flangia universale.



Moduli flangia VEE-QCM
Adattatore per cambio rapido e collegamento per vuoto; a scelta orizzontale o verticale (portata max. 60 m³/h). In alternativa: raccordo girevole VEE-RU per rotazione continua del sistema di presa senza perdite della portata o avvolgimento del tubo flessibile.



Moduli del vuoto VEE-QCMV
Adattatore a cambio rapido con generatore di vuoto ad alta efficienza ed ingombro ridotto integrat – grazie all'utilizzodelle ecoPump Schmalz (capacità di aspirazione max. 10,5 m³/h); con silenziatore o cappuccio di tenuta.



Valvole elettromagnetiche EMV per soffiaggio attivo
Tempi ciclo ridotti grazie al soffiaggio attivo attraverso un impulso d'aria compressa regolabile; disponibile come accessorio per il modulo del vuoto VEE-QCMV.



Prolunghe flangia VEE-FE
Opzionale per moduli flangiati per l'introduzione in scatoloni, box e casse; disponibile in tre lunghezze. Sostituzione rapida grazie all'attacco a baionetta.



Moduli base VEE-QCF
Integrazione senza utensili al modulo flangia, nonché alimentazione per vuoto centrale; disponibile come modulo singolo, doppio e quadruplo.



Giunto superiore VEE-CO-U
Semi-guscio superiore per il montaggio di snodi di collegamento; disponibile in versione chiusa e con attacco per ingresso vuoto supplementare (G3/8"-IG).



Giunto inferiore VEE-CO-L
Semi-guscio inferiore incl. elemento di tenuta e viti per il montaggio di snodi di collegamento; disponibile in versione chiusa e con attacco per ventose (G1/8"-IG, G1/4"-IG, G3/8"-IG); opzionale con copertura delle viti.



Tubi di collegamento VEE-TU
Guida per vuoto e attacco di snodi di collegamento; disponibile con lunghezza da 18 mm e 200 mm. Forbic i per tagliare i tubi in modo veloce e sicuro disponibili come accessori.



Tappo VEE-PL
Chiusura ermetica degli attacchi non necessari sugli snodi di collegamento, introduzione laterale del vuoto e parzializzazione in diverse zone di vuoto.



Elementi di stabilizzazione SPSE
Aumenta la velocità di processo grazie all'appoggio del pezzo; selezionabile come accessorio per le ventose a soffietto.



Punta di centraggio VEE-TCP
Determinazione della posizione dell'utensile del robot mediante punta di centraggio collegabile direttamente a flangia; adatta per interfacce di sostituzione rapida dei moduli flangia o dei moduli del vuoto.

Sistemi di presa a vuoto VEE

Configurare anziché costruire

Dati tecnici

Specifica	Sistemi di presa VEE
Max. portata nominale	60 m³/h
Max. valore vuoto	-980 mbar
Resistenza alla sovrapressione	fino a 3 bar
Campo di temperatura	da -25° C a +80° C (QCMV da 0° C a + 60° C)
Materiale	Termoplastico di alto rendimento (conforme ai requisiti FDA)
Carico massimo	2.000 g

Dati di costruzione

I sistemi di presa VEE si possono configurare liberamente entro i seguenti dati di riferimento. In abbinamento alla grande selezione di ventose, si hanno possibilità d'impiego quasi illimitate.

Specifica	Sistemi di presa VEE	
	Configurazione minima	Configurazione massima
Modulo base	Singolo	Quadruplo
Raccordo filettato ventose	G1/8"-IG, G1/4"-IG, G3/8"-IG	G1/8"-IG, G1/4"-IG, G3/8"-IG
Dimensioni (lxl)	38 x 38 mm	300 x 200 mm
Peso*	65 g	500 g
Numero ventose	1	12
Dimensioni (lxl)	15 x 15 mm	400 x 300 mm

*senza modulo flangiato e ventosa

Starter kit VEE

Per l'impiego diretto sul robot o come utile strumento di test:
con lo Starter kit VEE i componenti più importanti per la costruzione rapida dei sistemi di presa sono sempre a portata di mano.

Contenuto

Set da 120 pezzi con tutti i componenti per la costruzione di duetre sistemi di presa VEE, incluso:

- 8 ventose per vuoto SPB4f-30 per buste e imballaggi flessibili
- Adattatore per cambio rapido con attacco a baionetta

Consegna in robusta valigetta in plastica, con istruzioni per il montaggio dettagliate
N. articolo: 10.01.36.00030



Starter kit VEE

Sistemi di bloccaggio





Panoramica Capitolo

In un batter d´occhio

Sistemi con piano di lavaro a barre

Pagina



Sistemi di bloccaggio per profili Schmalz (1 circuito)

- Sistemi a 1 circuito di vuoto
- Senza tubo flessibile
- Prefissaggio meccanico sul profilo

WOOD

Blocchi di aspirazione VCBL-K1 per macchine di lavorazione a CNC con sistema a 1 circuito, altezza H = 50, 100, 125 mm ± 0,06 mm (a seconda del tipo).

335



Sistemi di bloccaggio per profili Schmalz (2 circuiti)

- Sistemi a 2 circuiti di vuoto
- Senza tubo flessibile
- Prefissaggio sul profilo mediante vuoto

WOOD

Blocchi di aspirazione VCBL-K2 per macchine di lavorazione a CNC con sistema a 2 circuiti, altezza H = 50, 75, 100, 125 mm ± 0,06 mm (a seconda del tipo).

336



Sistemi di bloccaggio per profili Biesse*

- Sistemi di vuoto senza tubo flessibile
- Tastatore integrato
- Prefissaggio nei supporti a ventosa

WOOD

I blocchi di aspirazione VCBL-B possono essere utilizzati negli alloggiamenti ventose delle macchine CNC prodotte dall'azienda italiana Biesse.

337

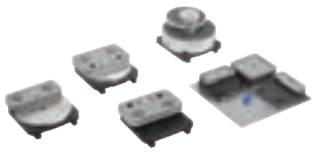

Sistemi di bloccaggio per profili SCM / Morbidelli*

- Sistemi di vuoto senza tubo flessibile
- Tastatore integrato
- Prefissaggio meccanico sul profilo

WOOD

Il sistema di bloccaggio VCBL-S può essere impiegato sulle mensole di macchine CNC di costruzione italiana.

338

Sistemi per piano grigliato



Sistemi di bloccaggio per piani grigliati

- Per tutti i piani grigliati più comuni
- Posizionamento mediante angolari di fissaggio
- Tastatore integrato

WOOD

I blocchi di aspirazione possono essere impiegato sulle macchine di lavorazione a CNC con piano grigliato.

339

Modernizzazione dei centri di lavorazione CNC

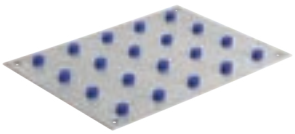

Innospann Steel-Plate ISST

- Steel Plate con aperture per il vuoto, per il posizionamento flessibile di sistemi di bloccaggio

WOOD

Innospann Steel-Plate per il retrofitting flessibile di tutte le macchine con tavolo liscio, griglia e consolle per un sistema di vuoto senza tubo.

340

Sistemi per piano liscio



Blocchi di aspirazione VCBL-G

- Per piani lisci con sistema a 2 circuiti di vuoto
- Prefissaggio e fissaggio mediante vuoto

WOOD

Il sistema di bloccaggio con tubo flessibile offre un impiego universale per tutte le macchine di lavorazione a CNC a tavola liscia. Altezza H = 100 mm ± 0,06 mm.

341

Panoramica Capitolo

In un batter d´occhio

Pagina

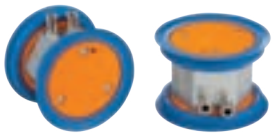

Blocchi di aspirazione VCBL-GL — 342

- Sistema a 2 circuiti di vuoto con attacco tubo flessibile
- Fissaggio e posizionamento con il vuoto

GLASS

Blocco di aspirazione per l'uso su macchine per la lavorazione dell'azienda Bando Kiko*. Permette il bloccaggio di lastre di vetro umide, asciutte e sottili.

Sistemi Quick-Change

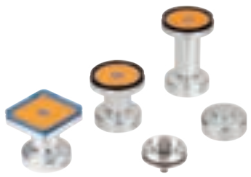

Schmalz Quick-Change SQC — 343

- Sistema di sostituzione rapida in 3 pezzi
- Guida del vuoto senza tubi
- Indicato per i piano di lavoro della macchina con guida del vuoto M12

GLASS

Sistema di sostituzione rapida SQC per le macchine smerigliatrici del vetro.

Soluzioni di bloccaggio per la lavorazione manuale



Multi-Clamp VC-M — 344

- Sistema con piastra di aspirazione e unità girevole rotazione Multi-Base
- Alimentazione del vuoto possibile internamente o esternamente

WOOD

Il sistema di bloccaggio con il vuoto Multi-Clamp per il fissaggio di pezzi per l'elaborazione manuale.

Sistema di bloccaggio con il vuoto Matrix Plate

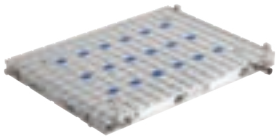

Matrix Plate MPL — 345

- Sistema di bloccaggio in alluminio ad alta resistenza
- Inserti di attrito opzionali (RI) per fino al 30 % in più di assorbimento di forze trasversali

METAL PLASTICS

Soluzione di serraggio per l'utilizzo nel serraggio preciso di pezzi piani con superfici lisce, per lavorazioni a basse vibrazioni.

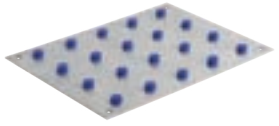

Innospann Steel-Plate ISST-MPL — 346

- Prolunga per Matrix Plate per sfondamenti e lavorazione a 5 assi
- Precisione dimensionale fino a ±0,05 mm

METAL

Sistema modulare adattato per l'impiego sulle macchine CNC per la lavorazione bagnata.

Soluzioni di bloccaggio per superfici 3D a forma libera



Basic Holding Fixture BHF — 347

- Soluzione di bloccaggio flessibile e regolabile manualmente per forme libere
- Prefissaggio tramite vuoto o forza magnetica

UNIVERSAL

Soluzione di bloccaggio da utilizzare per la lavorazione, misurazione o montaggio di pezzi formati tridimensionali.

*Biesse, Bando Kiko, Bystronic e SCM / Morbidelli sono marchi registrati e protetti. I prodotti qui elencati sono stati appositamente sviluppati da J. Schmalz GmbH per i centri di lavorazione CNC.

Sistemi di bloccaggio per profili Schmalz (1 circuito)

Altezza 50 mm, 100 mm e 125 mm

WOOD

Idonei per applicazioni specifiche del settore

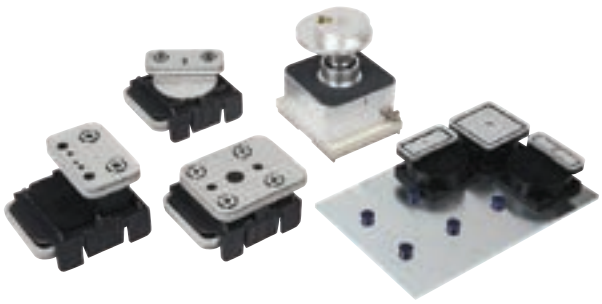

Sistemi di bloccaggio per profili Schmalz (1 circuito)

Applicazione

- Sistema di bloccaggio con il vuoto senza tubo per macchine di lavorazione CNC con piano di lavoro a barre (sistema a 1 circuito)
- Bloccaggio senza rischio di danneggiamento con la massima precisione e forza di presa
- I blocchi di aspirazione vengono prefissati meccanicamente ai profili, in modo da prevenirne lo spostamento durante il processo di setup
- Mediante il vuoto, i blocchi di aspirazione vengono fissati al profilo e il pezzo viene bloccato sui blocchi di aspirazione



Design Sistemi di bloccaggio per profili Schmalz (1 circuito)

Struttura

- Consolle di serraggio Schmalz (4) con sistema di aspirazione senza tubo a 1 circuito (1)
- Prefissaggio dei blocchi di aspirazione, ad es. VCBL-K1 (2) tramite bloccaggio meccanico sulla console
- Guida di sollevamento (3) per carico e scarico delicato del centro di lavoro CNC
- Cilindro (5) di battuta per il posizionamento del pezzo



Blocco di aspirazione VCBL-K1 durante il bloccaggio del legno massello

I nostri punti di forza...

- Straordinaria forza di presa
- Esatta precisione dimensionale
- Ampia gamma di esecuzioni differenti
- Piastre di aspirazione di ricambio

I vostri vantaggi...

- Massimo assorbimento di forze trasversali
- Consente la massima precisione nel processo di produzione
- Massima flessibilità e tempi di equipaggiamento ridotti
- Sostituzione rapida, semplice e conveniente di piastre di aspirazione

Sistemi di bloccaggio per profili Schmalz (2 circuiti)

Altezza 50 mm, 75 mm, 100 mm e 125 mm

WOOD

Idonei per applicazioni specifiche del settore



Sistemi di bloccaggio per profili Schmalz (2 circuiti)

Applicazione

- Sistema di bloccaggio con il vuoto senza tubo per macchine di lavorazione CNC con piano di lavoro a barre (sistema a 2 circuiti)
- I blocchi di aspirazione vengono prefissati sui profili mediante il vuoto e assicurati per evitare che si spostino durante il processo di setup
- Mediante il secondo circuito di vuoto, il pezzo e il blocco di aspirazione rimangono bloccati in modo sicuro e preciso sui profili
- Grazie al tastatore integrato (TV) le ventose non necessarie possono rimanere sul piano di lavoro della macchina

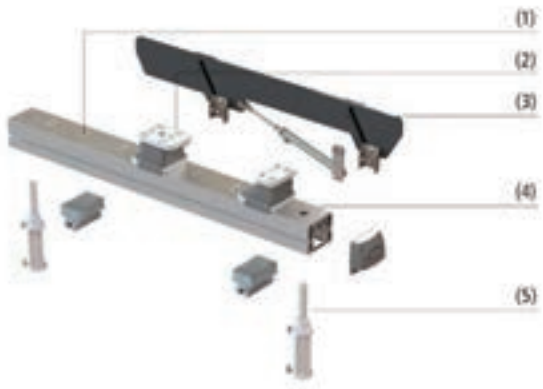

Design Sistemi di bloccaggio per profili Schmalz (2 circuiti)

Struttura

- Consolle di serraggio Schmalz (4) con sistema di aspirazione tubeless a 2 circuiti (1)
- Prefissaggio dei blocchi di aspirazione, ad es. VCBL-K2 (2) tramite vuoto
- Guida di sollevamento (3) per carico e scarico delicato del centro di lavoro CNC
- Cilindro (5) di battuta per il posizionamento del pezzo



Blocco di aspirazione VCBL-K2 durante il bloccaggio di un pezzo in legno massello

I nostri punti di forza...

- Straordinaria forza di presa
- Esatta precisione dimensionale
- Ampia gamma di esecuzioni differenti
- Piastre di aspirazione di ricambio

I vostri vantaggi...

- Massimo assorbimento di forze trasversali
- Consente la massima precisione nel processo di produzione
- Massima flessibilità e tempi di equipaggiamento ridotti
- Sostituzione rapida, semplice e conveniente di piastre di aspirazione

Sistemi di bloccaggio per profili Biesse*

Altezza 29 mm, 48 mm e 74 mm

WOOD

Idonei per applicazioni specifiche del settore



Sistemi di bloccaggio per profili Biesse

Applicazione

- Sistema di bloccaggio con il vuoto senza tubo di Schmalz per piani di lavoro di Biesse (sistema a 1 circuito)
- Piena compatibilità con le ventose originali
- I blocchi di aspirazione vengono inseriti nella direzione desiderata in passi di 15° negli alloggiamenti standard di Biesse
- Le linguette di serraggio sull'anello del blocco di aspirazione e i magneti consentono un fissaggio sicuro nell'alloggiamento della ventosa
- I blocchi di aspirazione sono disponibili nelle altezze 29 mm e 48 mm (per macchine a 3 e 4 assi), nonché nell'altezza 74 mm (per macchine a 5 assi)
- Il tastatore integrato (TV) attiva il vuoto automaticamente quando si posa il pezzo – le ventose non occupate possono restare nell'alloggiamento

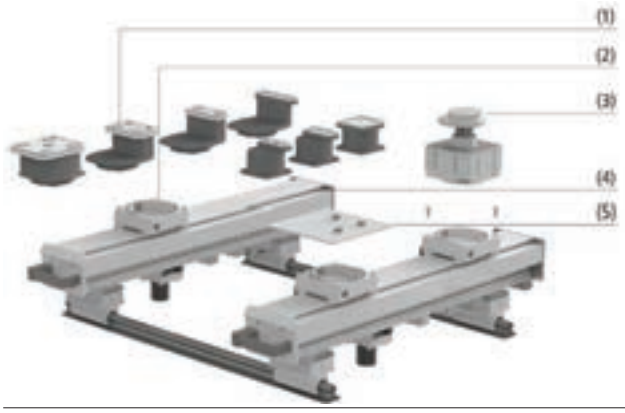

Design Sistemi di bloccaggio per profili Biesse

Struttura

- Blocchi di aspirazione VCBL-B (1) con varie geometrie
- Allogamento ventose standard Biesse (2)
- Bloccaggio meccanico (3)
- Piano di lavoro dei centri di lavorazione CNC dell'azienda italiana Biesse (4)
- Adattatore ISAP-B con ventose (5)

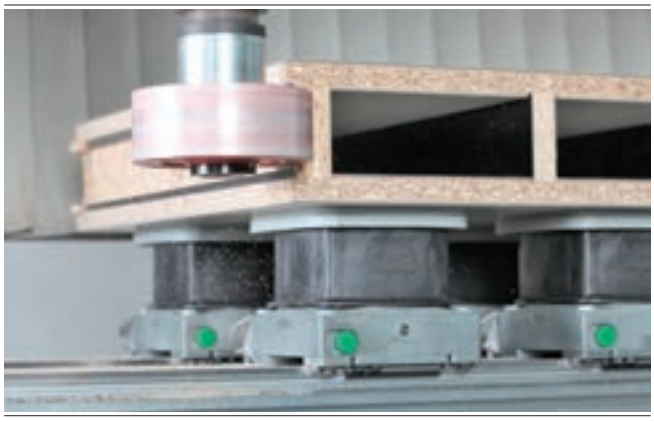

Blocco di aspirazione VCBL-B durante il bloccaggio di pannelli in truciolato

I nostri punti di forza...

- Forza di presa elevatissima
- Posizionabili in modo rapido e semplice (con rotazione nella griglia degli alloggiamenti ventosa in passi da 15°)
- Elevata precisione dimensionale
- Piastre di aspirazione di ricambio sostituibili singolarmente

I vostri vantaggi...

- Massimo assorbimento delle forze trasversali
- Riduzione di tempi di equipaggiamento
- Consente la massima precisione nel processo di produzione
- Riparazione rapida delle piastre di aspirazione danneggiate e riduzione dei costi dei pezzi di ricambio

*Biesse è un marchio registrato e protetto. I prodotti qui elencati sono stati appositamente sviluppati da J. Schmalz GmbH per i centri di lavorazione CNC di Biesse.

Sistemi di bloccaggio per profili SCM / Morbidelli*

Altezza 32,7 mm e 50 mm

WOOD

Idonei per applicazioni specifiche del settore



Sistemi di bloccaggio per profili SCM / Morbidelli

Applicazione

- Sistema di bloccaggio con il vuoto senza tubo per piani di lavoro a barre di SCM / Morbidelli e pienamente compatibile con l'apparecchiatura originale
- I blocchi di aspirazione vengono prefissati in modo meccanico sui profili
- Grazie al tastatore integrato le ventose non necessarie possono rimanere sul piano di lavoro della macchina
- Sistema TV di SCM = sistema S1 di Schmalz (larghezza della consola 76,5 mm)
- Sistema TVS di SCM = sistema S1 di Schmalz con attacco tubo flessibile (larghezza della consola 76,5 mm)
- Sistema TVN di SCM = sistema S4 di Schmalz (larghezza della consola 110 mm)

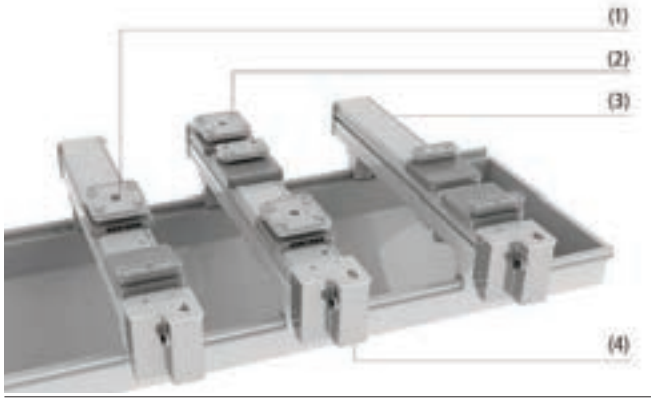

Design Sistemi di bloccaggio per profili SCM / Morbidelli

Struttura

- Blocco di aspirazione (1) con prefissaggio meccanico sul piano di lavoro e tastatore integrato
- Fissaggio meccanico della ventosa (2) per il prefissaggio sul piano di lavoro
- Guida del vuoto senza tubo verso il piano di lavoro attraverso il tastatore (3)
- Sviluppati appositamente e adattati per i piani di lavoro (4) dell'azienda italiana SCM



Blocchi di aspirazione VCBL-S4 per l'impiego sui piani di lavoro SCM

I nostri punti di forza...

- Straordinaria forza di presa
- Esatta precisione dimensionale
- Ampia gamma di esecuzioni differenti
- Piastre di aspirazione di ricambio

I vostri vantaggi...

- Massimo assorbimento di forze trasversali
- Consente la massima precisione nel processo di produzione
- Massima flessibilità e tempi di equipaggiamento ridotti
- Sostituzione rapida, semplice e conveniente di piastre di aspirazione

*SCM / Morbidelli è un marchio registrato e protetto. I prodotti qui elencati sono stati appositamente sviluppati da J. Schmalz GmbH per i centri di lavorazione CNC di SCM / Morbidelli.

Sistemi di bloccaggio per piani grigliati

Altezza 25 mm, 45 mm e 125 mm



Sistemi di bloccaggio per piani grigliati

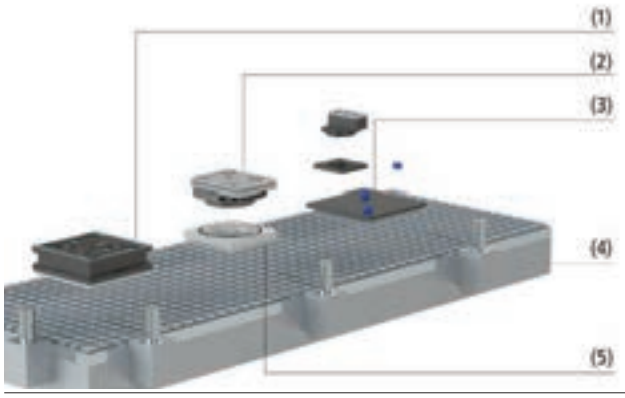

Design Sistemi di bloccaggio per piani grigliati



Blocco di aspirazione VCBL-R durante il bloccaggio di pannelli in truciolato

WOOD

Idonei per applicazioni specifiche del settore

Applicazione

- Sistema di bloccaggio con il vuoto per centri di lavorazione CNC con piano grigliato
- Adatto per le più comuni dimensioni di griglia (larghezza scanalatura da 6 mm a 7,5 mm, profondità scanalatura da 6 mm a 7 mm)
- Adatto per la lavorazione complessa a cinque assi, come ad es. produzione di scanalature e rifilatura di pannelli
- Fissaggio semplice e veloce dei blocchi di aspirazione grazie agli angolari di fissaggio
- Serraggio sicuro e senza spostamento dei pezzi grazie alla speciale piastra di attrito sulla superficie della ventosa

Struttura

- Piano grigliato della macchina CNC (4)
- Blocco di aspirazione per piano grigliato (1) altezza totale 25 mm e 45 mm ideale per tutte le geometrie più comuni
- Adapter-Plate AP-R (5) in collegamento con VCBL-B (2)
- Mini-Plate ISMP-R (3) con Innospann Cup per layout di bloccaggio flessibili e la lavorazione dei pezzi sottili
- Tastatore integrato

I nostri punti di forza...

- Straordinaria forza di presa
- Esatta precisione dimensionale
- Ampia gamma di esecuzioni differenti
- Disponibili in varie altezze totali
- Svariati accessori e parti di ricambio

I vostri vantaggi...

- Massimo assorbimento di forze trasversali
- Consente la massima precisione nel processo di produzione
- Massima flessibilità e tempi di equipaggiamento ridotti
- Consentono lavorazione laterale complessa
- Sostituzione rapida, semplice e conveniente di accessori e pezzi di ricambio

Innospann Steel-Plate ISST

Passo 75 mm e 150 mm

WOOD

Idonei per applicazioni specifiche del settore

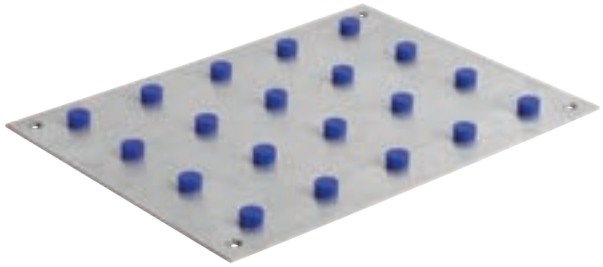

Innospann Steel-Plate ISST

Applicazione

- Sistema di bloccaggio con il vuoto per il retrofitting di macchine di lavorazione CNC con piano liscio, piano grigliato o piano di lavoro a barre
- Consente una produzione efficiente e flessibile di pezzi singoli o piccole serie, in particolare nella produzione dei mobili
- Gli alloggiamenti della ventosa Mono-Base e Quad-Base sono provvisti di ventose e possono essere posizionati liberamente sullo Steel-Plate
- Un reticolo laser serve come ausilio per l'orientamento
- Le aperture per il vuoto non utilizzate vengono chiuse manualmente con magneti di chiusura
- Altezza complessiva variabile grazie alle diverse altezze delle ventose e degli anelli intermedi opzionali

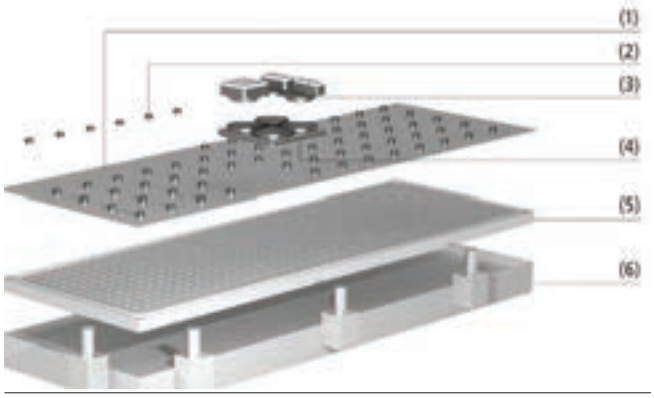

Design Innospann Steel-Plate ISST

Struttura

- Steel-Plate Innospann (1) in acciaio inox pregiato o acciaio zincato con aperture per il vuoto integrate
- Chiusura delle aperture per il vuoto non necessarie con magnete di chiusura (2)
- Alloggiamenti ventosa (4): Mono-Base o Quad-Base
- Ventose (3) in diverse geometrie
- Piano grigliato (5) con cavo di tenuta circonferenziale o piano liscio (6) del costruttore della macchina



Innospann Steel-Plate con Mono-Base e ventose

I nostri punti di forza...

- Impiego su piani lisci, grigliati e di lavoro a barre
- Disponibile con distanze differenti tra le valvole
- Suddivisione a reticolo al laser
- Le aperture per il vuoto non coperte devono essere chiuse ermeticamente con magneti di chiusura

I vostri vantaggi...

- Integrabile su tutti i tipi di macchine di uso corrente
- Consente un posizionamento flessibile di Mono-Base e Quad-Base
- Ausilio di orientamento per il posizionamento delle ventose
- Massima flessibilità e tempi di equipaggiamento ridotti

Blocchi di aspirazione VCBL-G

Altezza 75 e 100 mm



Idonei per applicazioni specifiche del settore



Blocchi di aspirazione VCBL-G

Applicazione

- Sistema di bloccaggio con il vuoto universale con attacco tubo flessibile per centri di lavorazione CNC con piano liscio (sistema a 2 circuiti)
- Diametro bocchetta 10 mm
- Consente il bloccaggio senza rischio di danneggiamento con la massima precisione e forza di presa

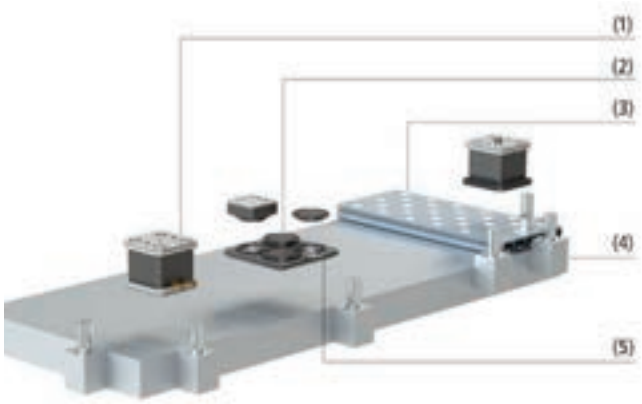

Design Blocchi di aspirazione VCBL-G

Struttura

- Piano liscio (4) del centro di lavorazione CNC
- Blocco di aspirazione VCBL-G (1) con sistema con tubo a 2 circuiti per i piani lisci, disponibile nelle altezze 75 mm o 100 mm
- Innospann Quad-Base ISQB-G (5) per l'utilizzo con diverse Innospann ventose (2)
- Piano liscio in alluminio (3) con valvola magnetica per l'utilizzo con la serie VCBL-T



Blocchi di aspirazione VCBL-G durante il bloccaggio di pannelli in truciolato

I nostri punti di forza...

- Straordinaria forza di presa
- Esatta precisione dimensionale
- Ampia gamma di esecuzioni differenti
- Piastre di aspirazione di ricambio

I vostri vantaggi...

- Massimo assorbimento di forze trasversali
- Consente la massima precisione nel processo di produzione
- Massima flessibilità e tempi di equipaggiamento ridotti
- Sostituzione rapida, semplice e conveniente di piastre di aspirazione

Blocchi di aspirazione VCBL-GL

Altezza 81,5 mm e 93,5 mm

GLASS

Idonei per applicazioni specifiche del settore



Blocchi di aspirazione VCBL-GL

Applicazione

- Blocco di aspirazione VCBL-GL per la smerigliatura di oggetti in vetro sulle macchine per la levigazione dell'azienda Bando Kiko*
- Levigatura di lastre di vetro per l'edilizia il design e l'industria automobilistica
- Sistema a vuoto a 2 circuiti con due raccordi per il posizionamento sul piano di lavoro della macchina e per il fissaggio del pezzo

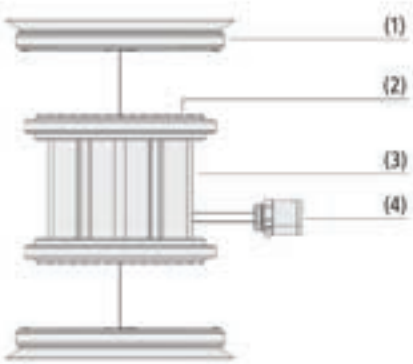

Design Blocchi di aspirazione VCBL-GL

Struttura

- L'anello di tenuta (1) è in materiale che non lascia alcuna impronta
- Superficie di attrito (2) in materiale resistente
- Alloggiamento robusto (3) in alluminio
- Accessorio per il raccordo (4) per i tubi flessibili del sistema a vuoto

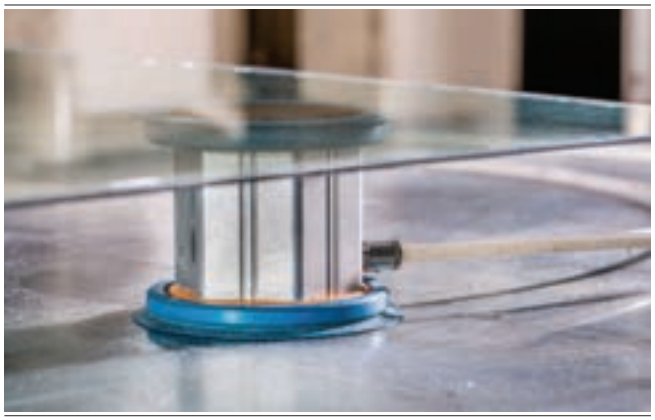

Blocco di aspirazione VCBL-GL quando si serra il vetro

I nostri punti di forza...

- Alta resistenza alle forze trasversali grazie alla superficie di attrito
- Anello di tenuta sostituibile in HT1 che non lascia alcuna impronta e superficie di attrito in Elastodur
- Tolleranza d'altezza nell'ordine di +/- 0,05 mm
- Bassa forza di ritorno delle labbra di tenuta

I vostri vantaggi...

- Forze di presa elevate sul vetro asciutto e umido
- Superficie pezzo senza alcuna impronta
- Precisione elevata e accuratezza dimensionale
- Nessuna deformazione del pezzo

*Bando Kiko è un marchio registrato e protetto. I prodotti qui elencati sono stati appositamente sviluppati da J. Schmalz GmbH per i centri lavorazione da queste aziende.

Schmalz Quick-Change SQC

Altezza 80 mm e 120 mm

GLASS

Idonei per applicazioni specifiche del settore

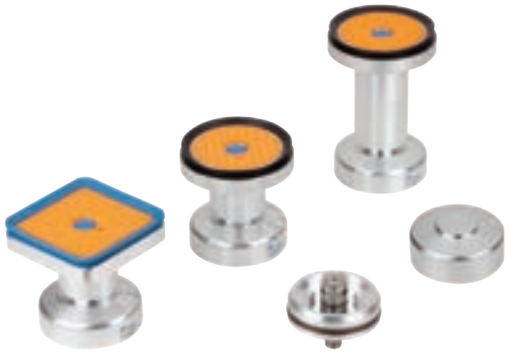

Schmalz Quick-Change SQC

Applicazione

- Sistemi di bloccaggio a vuoto per i processi di smerigliatura di componenti di vetro sulle macchine CNC del produttore Bystronic*
- Sostituzione senza utensili per la riduzione dei tempi di equipaggiamento e di attesa
- Smerigliatura d'alta qualità di lastre di vetro di design e per l'industria automobilistica
- Semplice retrofitting su piani di lavoro delle macchine esistenti
- Altezza 80 mm o 120 mm

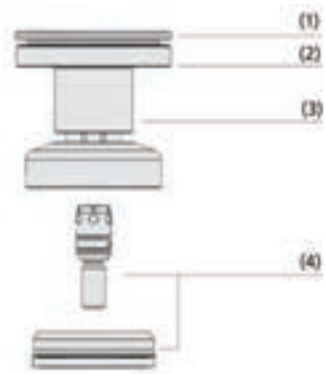

Design Schmalz Quick-Change SQC

Struttura

- Bordi di tenuta (1) in materiale che non lascia alcuna impronta
- Superficie ventosa a scelta quadrata o rotonda (2)
- Alloggiamento in alluminio con punto di rottura preimpostato (3)
- Base con vite cava per il fissaggio sicuro sul piano di lavoro della macchina (4)



Schmalz Quick-Change Cup SQC durante il bloccaggio del vetro

I nostri punti di forza...

- Sistema di sostituzione rapida modulare composto da soli 3 pezzi
- Bordi di tenuta sostituibili senza utensili in materiale HT1 che non lascia alcuna impronta
- La base rimane fissa sul piano di lavoro della macchina
- Assorbimento elevato delle forze trasversali

I vostri vantaggi...

- Processo di equipaggiamento rapido con i nuovi layout macchine
- Superficie del pezzo senza alcuna impronta
- Operazioni di pulizia ridotte durante il cambio di layout
- Forze di presa elevate sul vetro asciutto e umido

*Bystronic è un marchio registrato e protetto. I prodotti qui elencati sono stati appositamente sviluppati da J. Schmalz GmbH per i centri di lavorazione CNC di Bystronic.

Multi-Clamp VC-M

Generazione di vuoto integrata tramite eiettore o esterno tramite pompa per il vuoto

WOOD

Idonei per applicazioni specifiche del settore



Multi-Clamp VC-M

Applicazione

- Bloccaggio senza fatica di pezzi di piccole e medie dimensioni
- Lavorazione del pezzo da ogni lato attraverso la funzione di rotazione e ribaltamento continua
- Funzionamento con pompa per il vuoto esterna, così è possibile utilizzare la Multi-Clamp ovunque, indipendentemente dall´ambiente
- Entrambi i componenti del prodotto possono essere utilizzati singolarmente oppure in abbinamento



Design Multi-Clamp VC-M

Struttura

- A scelta diverse piastre di aspirazione per l'adattamento ai campi di applicazione
- Leva di bloccaggio (1) per la sostituzione veloce della piastra di aspirazione Multi-Clamp
- Rotazione senza fine a 360° (2) e girevole in modo uniforme fino a 90° (3) per la lavorazione flessibile dei bordi
- Alimentazione del vuoto (4) a scelta tramite aria compressa interna o pompe per il vuoto esterna
- Possibile fissaggio meccanico o con il vuoto al piano di lavoro (5)



Multi-Clamp VC-M durante la lavorazione manuale di un pezzo di legno

I nostri punti di forza...

- Produzione di vuoto integrata (ugello eiettore) per la versione VC-M
- Multi-Base a rotazione continua di 360° e Multi-Base a ribaltamento continuo di max. 90°
- Possibilità di utilizzo singolo della piastra per il vuoto Multi-Clamp

I vostri vantaggi...

- Non sono necessarie costose pompe per vuoto supplementari
- Lavorazione versatile e senza problemi su 5 lati
- Utilizzo della piastra per il vuoto Multi-Clamp come soluzione economica stand-alone

Matrix Plate MPL

Dimensioni standard 300 x 200 mm, 400 x 300 mm e 600 x 400 mm

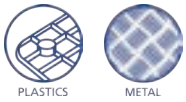

Idonei per applicazioni specifiche del settore



Matrix Plate MPL

Applicazione

- Per pezzi in alluminio e altri materiali non ferromagnetici, quali CFK o plastica
- Tempi di equipaggiamento brevi grazie a movimentazione semplice
- Adattamento flessibile alla geometria del pezzo e al tipo di lavorazione grazie alla struttura modulare
- Possibile ampliamento dell'area di bloccaggio grazie alla connessione di più Matrix Plate
- Montaggio semplice sul piano di lavoro della macchina mediante morsetti o sistemi di bloccaggio zero point
- Finecorsa meccanici come ausilio di posizionamento e per l'assorbimento di forze trasversali

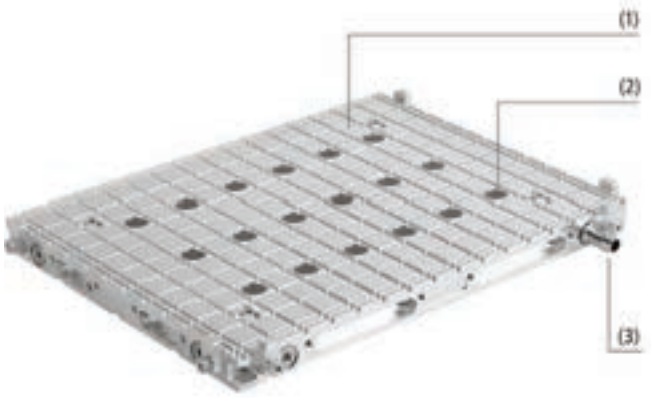

Design Matrix Plate MPL

Struttura

- Corpo base (1) in alluminio con diverse misure
- Inserti di attrito (2) per forza trasversale migliorata
- Collegamento per vuoto (3)

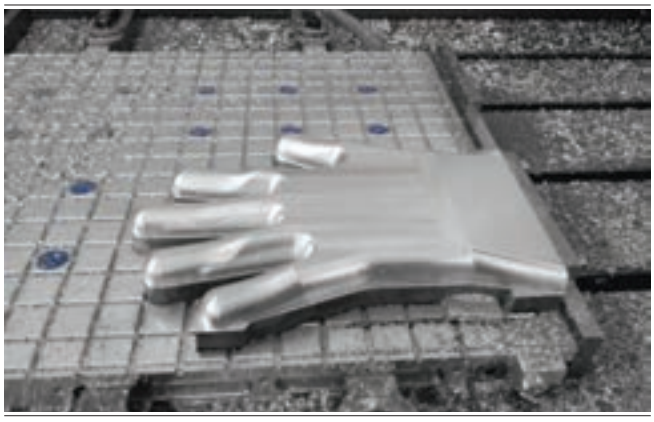

Matrix Plate con isole di attrito durante il serraggio di stampi in alluminio per guanti speciali

I nostri punti di forza...

- Corpo base in alluminio ad alta resistenza e realizzato con precisione (tolleranza in altezza +/-0,02 mm)
- Movimentazione semplicissima
- Finecorsa meccanici applicati lateralmente
- Sistema modulare

I vostri vantaggi...

- Serraggio esente da torsione di componenti piatti e sottili
- Tempi di equipaggiamento brevi
- Posizionamento semplice del pezzo e assorbimento supplementare di forze trasversali
- Realizzazione flessibile del piano di lavoro della macchina

Innospann Steel-Plate ISST-MPL

Dimensione griglia 75 mm

METAL

Idonei per applicazioni specifiche del settore

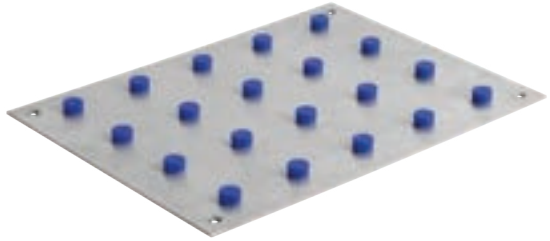

Innospann Steel-Plate ISST-MPL

Applicazione

- La Steel-Plate per il posizionamento flessibile di blocco di aspirazione viene montata sulla Matrix Plate di Schmalz
- Integrabile anche per Matrix Plate già montate
- Riequipaggiamento rapido per sostituzioni frequenti del pezzo
- Riduzione dei tempi di equipaggiamento e aumento della forza di presa
- Blocco di aspirazione senza tubo può essere posizionato senza difficoltà
- Fissaggio preliminare dei blocco di aspirazione tramite forza magnetica

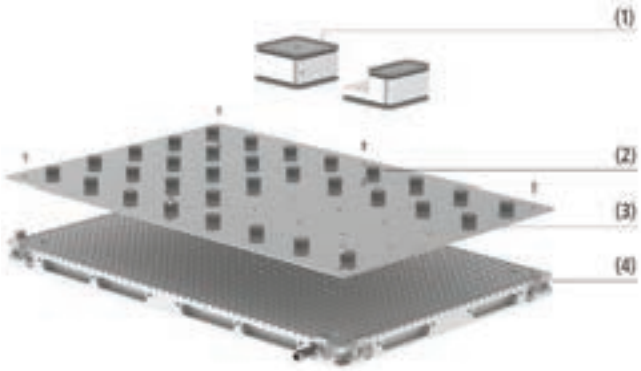

Design Innospann Steel-Plate ISST-MPL

Struttura

- Blocco di aspirazione ISBL in alluminio (1) con fissaggio preliminare tramite forza magnetica sulla Steel-Plate
- Magneti di chiusura (2)
- Steel-Plate con aperture per vuoto (3)
- Matrix Plate con griglia fresata (4)

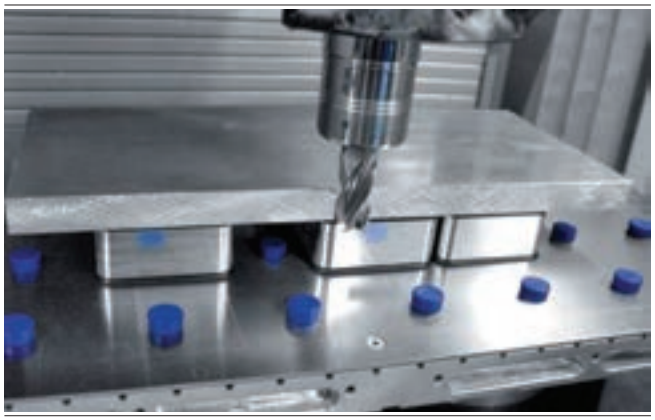

Innospann Steel-Plate ISST-MPL con blocchi di aspirazione ISBL per il bloccaggio dell'alluminio

I nostri punti di forza...

- Utilizzare in combinazione con Matrix Plate MPL
- Utilizzare con i blocchi di aspirazione ISBL
- Griglia laserata
- Tutti i componenti sono realizzati in alluminio, acciaio inossidabile e materiali plastici adattati al processo

I vostri vantaggi...

- Sistema modulare per retrofit
- Massima flessibilità per le innovazioni e l'elaborazione su cinque lati
- Guida di orientamento per il posizionamento dei blocchi del vuoto
- Resistente e durevole

Basic Holding Fixture BHF

Compatibile con piano liscio o Innospann Steel-Plate

UNIVERSAL

Idonei per applicazioni specifiche del settore



Basic Holding Fixture BHF

Applicazione

- Impiego in lavorazioni laser frese CNC nel settore del legno, del metallo, della plastica e dei materiali compositi
- Lavorazione manuale e rifinitura di componenti, quali ad es. taglio, foratura o levigatura
- Impiego su piani lisci, piani con scanalatura a T o altri tipi di piani di lavoro della macchina, in abbinamento alla Steel-Plate di Schmalz
- Regolazione manuale flessibile di corsa e angolo di rotazione
- Ampi gradi di libertà, facilmente regolabili in tutti gli assi



Design Basic Holding Fixture BHF

Struttura

- Ventosa (1) di geometrie diverse per flessibilità di adattamento ottimale
- Regolazione semplice dell'angolo di inclinazione tramite giunto sferico (2)
- Manopola a stella (3) per la regolazione precisa in altezza, fissaggio mediante leva di bloccaggio
- Connessione dell'aria compressa (4) all'alimentazione di elementi di aspirazione bloccabili
- Posizionamento e fissaggio preliminare semplici con l'ausilio della piastra base magnetica (5)



Uni-Base UB e Reference-Suction-Cup RSC per il bloccaggio di un pezzo CFK

I nostri punti di forza...

- Uni-Base regolabile in altezza e angolazione
- Utilizzo con piano liscio o Innospann Steel-Plate
- Varie ventose per interfaccia per Uni-Base

I vostri vantaggi...

- Libertà massima per ogni contorno pezzo
- Utilizzo con altri sistema di bloccaggio di Schmalz
- Adattamento ottimale ai pezzi e ai processi circostanti

Elementi di fissaggio



Panoramica Capitolo

In un batter d´occhio

Aiuto alla selezione

Pagina



Panoramica possibilità di collegamento 352

Giunti snodati



Flexolink FLK 354

- Filettatura: da M10x1,5 a G1/2”
- Inclinazione: max. 12°

UNIVERSAL

Giunto snodato articolato su tutti i lati in acciaio pregiato con tampone di gomma prevulcanizzato per l'adattamento della ventosa a superfici inclinate.



Giunti sferico KGL 357

- Filettatura: da G1/8” a G1/2”
- Inclinazione: max. 15°
- Giunto snodato a tenuta, adatto a carichi pesanti

UNIVERSAL

Giunto sferico articolato su tutti i lati in acciaio zincato o acciaio inox, ermetizzato mediante O-ring, per l'adattamento della ventosa alle superfici inclinate.

Aste a molla



Aste a molla FSTIm 360

- Collegamento ventosa modulare
- Corsa: da 5 mm a 20 mm
- Ammortizzatore a molla interno
- Con o senza sicurezza antitorsione

UNIVERSAL

Asta a molla con ammortizzatore a molla interno piccolo per la movimentazione di pezzi delicati, in particolare nell´industria elettronica.



Aste a molla FSTE 364

- Filettatura: da M3, M5, G1/8” a G1/2”
- Corsa: da 5 mm a 90 mm
- Con guida vuoto integrata

UNIVERSAL

Asta a molla con ammortizzatore a molla per la compensazione in altezza e per la movimentazione senza rischio di pezzi delicati.

Panoramica Capitolo

In un batter d´occhio

Pagina



Aste a molla FSTE-HD — 368

- Filettatura: da G1/8" a G1/2"
- Corsa: da 15 mm a 90 mm
- Versione Heavy Duty
- Con guida vuoto integrata

UNIVERSAL

Asta a molla con cuscinetti radenti speciali e ammortizzatore a molla per la compensazione in altezza nelle applicazioni a dinamica elevata e a cicli brevi.



Aste a molla FSTE-HDB — 372

- Filettatura: da G1/8" a G1/2"
- Corsa: da 15 mm a 80 mm
- Versione Heavy-Duty con dispositivo antitorsione scorrevole
- Con guida vuoto integrata

UNIVERSAL

Asta a molla con cuscinetti radenti speciali e ammortizzatore a molla per la compensazione in altezza nelle applicazioni a dinamica elevata e a cicli brevi.



Aste a molla FSTA — 375

- Filettatura: G1/4" e G1/2"
- Corsa: da 25 mm a 90 mm
- Con guida vuoto integrata

UNIVERSAL

Asta a molla con due ammortizzatori per la protezione del collegamento e per la protezione del pezzo nonché per la distribuzione uniforme del carico.



Aste a molla FSTA-HD — 378

- Filettatura: da G1/4" a G1/2"
- Corsa: da 25 mm a 90 mm
- Versione Heavy Duty
- Con guida vuoto integrata

UNIVERSAL

Asta a molla con cuscinetti radenti speciali e due ammortizzatori a molla per le applicazioni con pezzi delicati e a dinamica elevata.



Aste a molla FSTI — 381

- Filettatura: G1/4" e G3/8"
- Corsa: da 10 mm a 50 mm
- Molla ammortizzante interna
- Con guida vuoto integrata

UNIVERSAL

Asta a molla con ammortizzatore a molla interno e cuscinetti radenti pregiati per la movimentazione di pezzi delicati.



Aste a molla FSTF — 385

- Filettatura: G1/2"
- Corsa: 50 mm
- Possibilità di fissaggio integrata
- Con guida vuoto integrata

UNIVERSAL

Asta a molla con sistema di fissaggio variabile e ammortizzatore a molla per la movimentazione di pannelli di legno e parti di mobili.



Sospensione flessibile FST-FLEX — 388

- Filettatura: G1/2"
- Corsa: da 25 a 75 mm
- No morsetto da cuscinetto sferico

UNIVERSAL

Asta a molla con cuscinetto sferico. Ciò particolarmente adatto per la movimentazione di pezzi con altezze differenti.

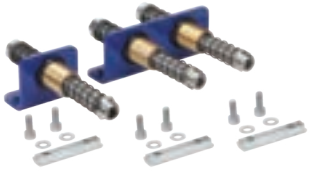

Sospensione rigida FST-STARR — 392

- Filettatura: G1/2"
- Corsa: da 25 a 75 mm
- Versione Heavy Duty

UNIVERSAL

Asta a molla particolarmente adatto per la movimentazione di pezzi con altezze differenti.

Panoramica Capitolo

In un batter d´occhio

Supporti per ventose e aste a molla

Pagina



Adattatori per attacco angolare ANW

- Filettatura: da M3 a G1/2”

UNIVERSAL

Adattatore per attacco angolare con collegamento per vuoto per il montaggio diretto e a risparmio di spazio delle ventose.

396



Attacchi passaparete SVS-GE

- Filettatura: G1/8” e G1/4”

UNIVERSAL

Attacco passaparete per il montaggio diretto e regolabile in altezza delle ventose.

399

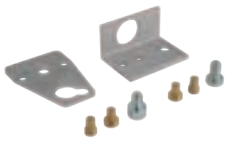

Supporti per profili in metallo leggero HTR-STA

- Alloggiamento per asta FSTE/FSTA da M5 a G1/4”

UNIVERSAL

Supporto in lamiera di acciaio per il montaggio diretto nei profili leggeri.

401



Supporti per tubi quadri HTR-STS

- Alloggiamento per asta FSTE/FSTA/FSTI da M5 a G1/2”
- Tubo a sezione quadrata da 30 x 30 mm a 60 x 60 mm

UNIVERSAL

Supporto in lamiera di acciaio per il montaggio diretto ai tubi quadri.

403



Supporti universali HTR-UNI

- Filettatura de fissaggio: M5
- Filettatura: G1/4”

UNIVERSAL

Supporto per montaggio regolabile delle ventose, altezza e pendenza della ventosa regolabili.

406

Profili e connessioni



Profili di montaggio MO-PROF

- Sezioni: 40 x 40 mm e 80 x 40 mm
- Profili a 1 camera e 3 camere

UNIVERSAL

Profilo in alluminio ad alta resistenza con accessori per il montaggio autonomo di una traversa di carico con conduttura vuoto integrata.

409

Aiuto alla selezione

Panoramica possibilità di collegamento

La seguente panoramica illustra le diverse possibilità di collegamento di tutti gli elementi di fissaggio di Schmalz. Questo rende più facile la scelta dei componenti adatti alle vostre necessità. Nella panoramica tutti i componenti di ciascuna famiglia di prodotti sono raggruppati. I dati di costruzione e i dati tecnici degli elementi di fissaggio sono riportati nella sezione dei prodotti contenuta nel presente capitolo.

PROFILI DI MONTAGGIO (adatti anche per il montaggio delle ventose)



MO-PROF 40x40 1TN



MO-PROF 40x40 3TN



MO-PROF 80x40 2TN

SUPPORTI E COLLEGAMENTI TRAVERSE (per la presa ammortizzata delle ventose)



HTR-STA WI



HTR-STA FL



HTR-STS D30



HTR-STS D10/16

ASTE A MOLLA



FSTE(-HD)(-VG)



FSTA(-HD)(-VG)

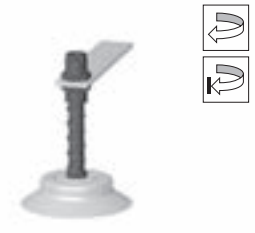

FSTI / FSTIm(-VG)



FSTE(-HDB)(-VG)

ATTACCHI SNODATI PER LA COMBINAZIONE CON ASTE A MOLLA



KGL



FLK

- Girevole in tutte le direzioni
- Disponibile con dispositivo antitorsione
- Nella versione Heavy Duty (HD) per tempi di ciclo più brevi e condizioni di lavoro difficili
- Per applicazioni standard, senza movimento di rotazione
- Orientabile in tutti i sensi

Aiuto alla selezione

PROFILI DI MONTAGGIO (adatti anche per il montaggio delle ventose)



MO-PROF 40x40 1TN



MO-PROF 40x40 3TN

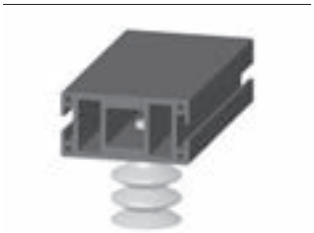

MO-PROF 80x40 2TN

SUPPORTI E COLLEGAMENTI TRAVERSE (per una presa rigida delle ventose)



HTR-UNI



HTR-UNI STB



HTR-UNI STC



ANW/VRS-AN



SVS-GE

ATTACCHI SNODATI PER LA COMBINAZIONE CON PRESA RIGIDA DELLE VENTOSE

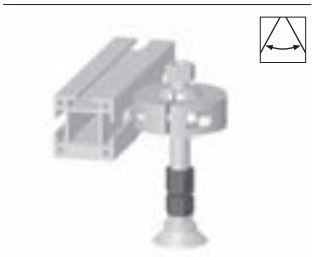

KGL

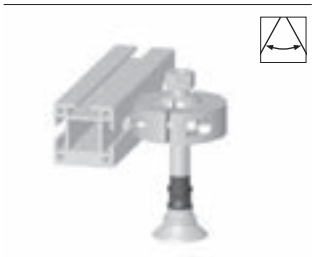

FLK

Flexolink FLK

Raccordo filettato G1/4" e G1/2"

UNIVERSAL



Flexolink FLK

Idonei per applicazioni specifiche del settore

Applicazione

- Giunto snodato Flexolink per la movimentazione di pezzi obliqui mediante ventosa o piastra di aspirazione
- Manipolazione di pannelli grandi (ad es. lamiera, legno) che potrebbero rimanere agganciati durante il sollevamento (l'adeguamento mediante Flexolink impedisce lo sgancio anticipato dovuto al carico unilaterale)
- In combinazione con i giunti snodati per la compensazione delle differenze di altezza e delle asperità
- Ripristino automatico

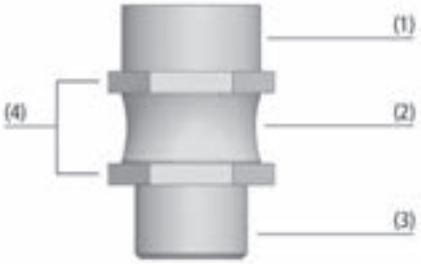

Design Flexolink FLK

Struttura

- Alloggiamento snodato in acciaio pregiato con tampone di gomma vulcanizzato (2)
- Massimo angolo di rotazione limitato da sicura avvitata
- Trasmissione della forza mediante collegamento accoppiato in metallo nel giunto
- Spazi per la chiave nella parte superiore e inferiore per un montaggio a prova di danni (4)
- Raccordo filettato per collegamento superiore (1) e inferiore (3) di diverse misure
- Inclinazione (massima) 12°

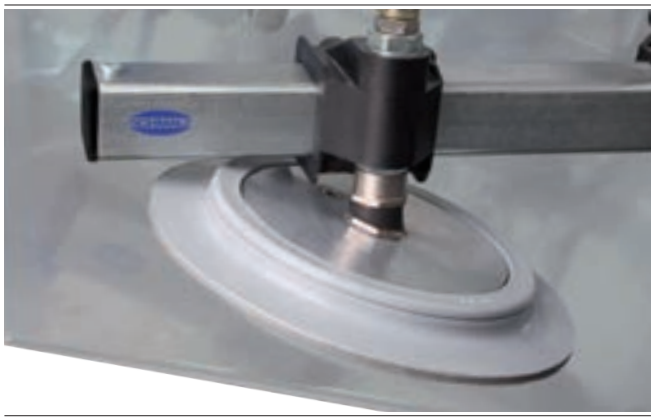

Flexolink FLK per adattamento a lamiere irregolari

I nostri punti di forza...

- Giunto snodato su tutti i lati per ventose e piastre aspiranti
- Collegamento in gomma e metallo come giunto
- Collegamento in metallo adatto a carichi pesanti

I vostri vantaggi...

- Ottimo adeguamento alle superfici di pezzi obliqui
- Ripristino automatico in posizione di partenza neutra
- Usura minima della ventosa durante la posa su superfici oblique

Flexolink FLK

Raccordo filettato G1/4" e G1/2"

Codice modello Flexolink FLK

FLK	–	G1/2-IG	–	G1/2-AG	–	V
1		2		3		4

1 – Denominazione in breve

Codice	Esecuzione
FLK	FLK

4 – Integrazione del prodotto

Codice	Tipo
V	Flexolink in esecuzione più robusta

2 – Attacco 1

Codice	Attacco
G1/4-AG	G1/4-AG (AG = maschio)
G1/4-IG	G1/4-IG (IG = femmina)
G1/2-AG	G1/2-AG
G1/2-IG	G1/2-IG

3 – Attacco 2

Codice	Attacco
M10x1.25-AG	M10x1,25-AG (AG = maschio)
G1/4-AG	G1/4-AG
G1/2-AG	G1/2-AG

Il giunto snodato Flexolink FLK viene fornito come prodotto finito per connessione.

Dati di ordinazione Flexolink FLK

Tipo*	N. articolo
FLK G1/4-AG G1/4-AG	10.01.03.00152
FLK G1/4-IG M10x1.25-AG	10.01.03.00206
FLK G1/4-IG G1/4-AG	10.01.03.00178
FLK G1/2-AG G1/2-AG	10.01.03.00153
FLK G1/2-IG G1/2-AG	10.01.03.00175
FLK G1/2-IG G1/2-AG V	10.01.03.00207

*V = Flexolink in esecuzione più robusta per le piastre di aspirazione SPU 300 e SPU 400

Dati tecnici Flexolink FLK

Tipo	Carico verticale [N]	Mom. curvatura [Nm]	Peso [g]
FLK G1/4-AG G1/4-AG	750	10	30
FLK G1/4-IG M10x1.25-AG	500	8	26
FLK G1/4-IG G1/4-AG	750	10	30
FLK G1/2-AG G1/2-AG	3.000	65	100
FLK G1/2-IG G1/2-AG	3.000	50	100
FLK G1/2-IG G1/2-AG V	4.500	65	190

Flexolink FLK

Raccordo filettato G1/4" e G1/2"

Dati di costruzione Flexolink FLK

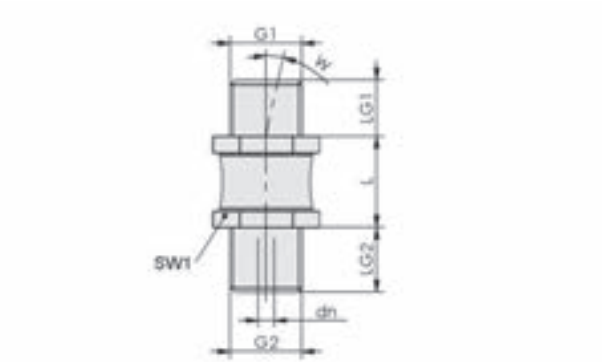

FLK AG-AG

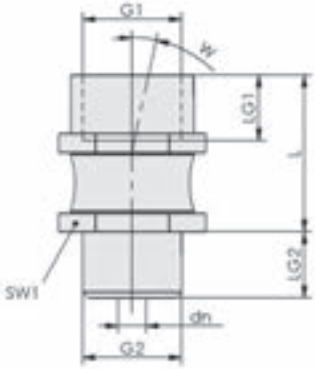

FLK IG-AG

Tipo	dn [mm]	G1	G2	L [mm]	LG1 [mm]	LG2 [mm]	SW1 [mm]	W [mm]
FLK G1/4-AG G1/4-AG	3,0	G1/4“-AG	G1/4“-AG	16,5	10,5	12	17	12
FLK G1/4-IG M10x1.25-AG	2,8	G1/4“-IG	M10x1.25-AG	27,0	10,5	8	17	12
FLK G1/4-IG G1/4-AG	3,0	G1/4“-IG	G1/4“-AG	27,0	12,0	12	17	12
FLK G1/2-AG G1/2-AG	5,5	G1/2“-AG	G1/2“-AG	21,0	14,0	14	27	12
FLK G1/2-IG G1/2-AG	6,0	G1/2“-IG	G1/2“-AG	33,5	14,0	14	27	12
FLK G1/2-IG G1/2-AG V	6,0	G1/2“-IG	G1/2“-AG	53,0	14,0	14	36	8

Giunti sferico KGL

Raccordo filettato da G1/8" a G1/2"

UNIVERSAL

Idonei per applicazioni specifiche del settore



Giunti sferico KGL

Applicazione

- Giunto sferico per la movimentazione di pezzi obliqui mediante ventose grandi o piastra di aspirazione
- Manipolazione di pannelli grandi (ad es. lamiera, legno) che potrebbero rimanere agganciati durante il sollevamento (l'adeguamento mediante KGL impedisce lo sgancio anticipato dovuto al carico unilaterale)
- In combinazione con i aste a molla per la compensazione delle differenze di altezza e delle asperità

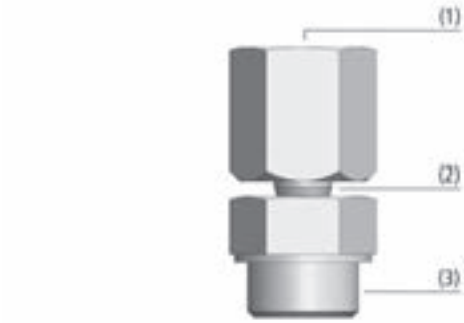

Design Giunti sferico KGL

Struttura

- Sfera e sede in acciaio zincato (KGL...) o in acciaio (KGL...A2)
- Sfera e sede (2) con O-ring per la massima tenuta a vuoto
- Raccordo filettato in alto (1) ed in basso (3) in diverse misure
- Inclinazione (massima) 15°



Esempio di montaggio giunti sferico KGL

I nostri punti di forza...

- Appoggio snodato su tutti i lati di ventose e piastre aspiranti
- Giunto snodato a tenuta, adatto a carichi pesanti
- Centro di rotazione basso dello snodo

I vostri vantaggi...

- Ottimo adeguamento alle superfici di pezzi obliqui
- Movimentazione sicura
- Usura minima della ventosa durante la posa su superfici oblique

Giunti sferico KGL

Raccordo filettato da G1/8" a G1/2"

Codice modello Giunti sferico KGL

KGL	–	G1/8-IG	–	G1/8-AG	–	A2
1		2		3		4

1 – Denominazione in breve

Codice	Esecuzione
KGL	KGL

2 – Attacco 1

Codice	Attacco
G1/8-IG	G1/8-IG (IG = femmelle)
G1/4-IG	G1/4-IG
G1/2-IG	G1/2-IG

3 – Attacco 2

Codice	Attacco
G1/8-AG	G1/8-AG (AG = maschio)
G1/4-AG	G1/4-AG
G1/2-AG	G1/2-AG
M10x1.25-AG	M10x1,25-AG

4 – Materiale

Codice	Materiale
–	Acciaio zincato
A2	Acciaio inox

Il giunto sferico KGL viene fornito come prodotto finito per connessione.

Dati di ordinazione Giunti sferico KGL

Tipo	N. articolo
KGL G1/8-IG G1/8-AG A2	10.01.03.00109
KGL G1/4-IG G1/4-AG	10.01.03.00110
KGL G1/4-IG M10x1.25-AG	10.01.03.00137
KGL G1/2-IG G1/2-AG	10.01.03.00111

Dati tecnici Giunti sferico KGL

Tipo	Carico verticale [N]	Peso [g]
KGL G1/8-IG G1/8-AG A2	300	26
KGL G1/4-IG G1/4-AG	1.500	67
KGL G1/4-IG M10x1.25-AG	1.500	67
KGL G1/2-IG G1/2-AG	2.500	116

Giunti sferico KGL

Raccordo filettato da G1/8" a G1/2"

Dati di costruzione Giunti sferico KGL

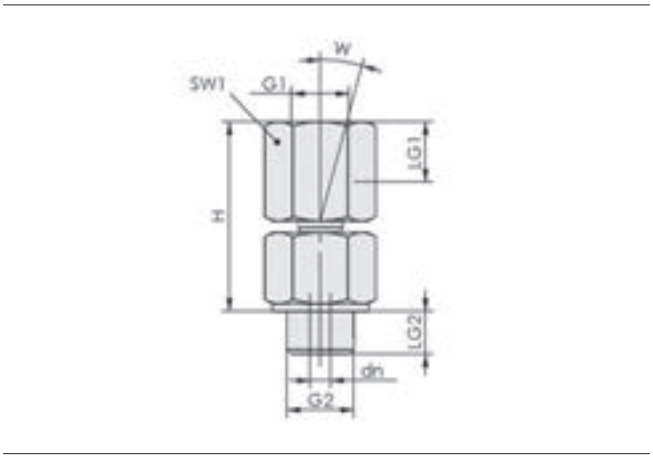

KGL

Tipo	dn [mm]	G1	G2	H [mm]	LG1 [mm]	LG2 [mm]	SW1 [mm]	W [°]
KGL G1/8-IG G1/8-AG A2	2,0	G1/8"-IG	G1/8"-AG	27	8,5	7	14	15
KGL G1/4-IG G1/4-AG	3,5	G1/4"-IG	G1/4"-AG	38	12,0	10	19	15
KGL G1/4-IG M10x1.25-AG	3,5	G1/4"-IG	M10x1.25-AG	38	12,0	10	19	15
KGL G1/2-IG G1/2-AG	4,0	G1/2"-IG	G1/2"-AG	40	14,0	12	24	15

Aste a molla FSTIm

Corsa da 5 mm a 20 mm

UNIVERSAL

Idonei per applicazioni specifiche del settore



Aste a molla FSTIm

Applicazione

- Asta a molla piccola con ammortizzatore interno per la movimentazione di pezzi con altezze differenti e/o curvature
- Movimentazione di pezzi molto delicati (ad es. circuiti stampati) senza ulteriore tecnica di controllo, l'appoggio delicato è garantito
- Per movimentazione nell'industria elettronica
- Indicato per le applicazioni nelle camere bianche – A seconda del tipo di applicazione e sollecitazione fino alla classe camera bianca ISO 1 (secondo ISO 14644-1)

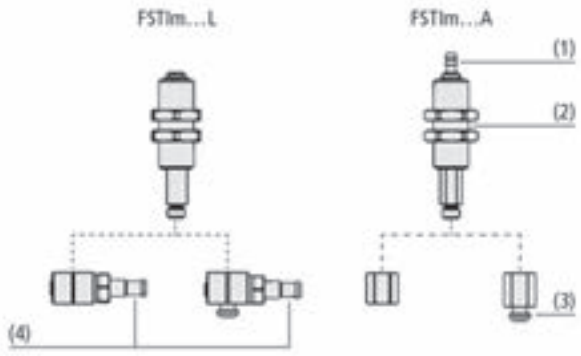

Design Aste a molla FSTIm

Struttura

- Asta a molla modulare con collegamento per vuoto assiale (1) o laterale (4), variante antitorsione solo assiale
- Due controdadi (2) per il fissaggio
- Collegamento per ventosa dei gruppi di nippli N004 e N016 (3) o in alternativa tramite filettatura interna



Aste a molla FSTIm per la movimentazione di piastrinas

I nostri punti di forza...

- Ridotte reazioni elastiche
- Dimensioni minime; peso ottimizzato
- Ammortizzatore a molla interno
- Possibilità di collegare una seconda guida del vuoto laterale

I vostri vantaggi...

- Processo di movimentazione delicato per pezzi molto delicati
- Adatto per gli spazi più ristretti e massima dinamica
- Protezione delle molle dalla sporcizia e da influssi meccanici
- Possibilità di collegare in serie più aste della punteria

Aste a molla FSTIm

Corsa da 5 mm a 20 mm

Codice modello Aste a molla FSTIm

FSTIm	–	M3-IG	–	4/2.5	–	A	–	5	VG
1		2		3		4		5	6

1 – Denominazione in breve

Codice	Esecuzione
FSTIm	FSTIm

2 – Attacco ventosa

Codice	Attacco
M3-IG	M3-IG (IG = femmina)
M5-IG	M5-IG
N004	N004
N016	N016

3 – Diametro tubo flessibile

Code	Dimensioni in mm
4/2.5	4/2.5
6/4	6/4

4 – Attacco del vuoto

Codice	Attacco
A	Assiale
L	Laterale

5 – Corsa asta

Codice	Corsa asta in mm
5…20	5 fino a 20

6 – Integrazione del produtto

Codice	Tipo
VG	Antitorsione

L'asta a molla FSTIm viene fornito come prodotto finito per connessione.

Accessori: tubo flessibile per vuoto, bocchetta

Dati di ordinazione Aste a molla FSTIm

Tipo*					Corsa asta in mm:		
					5	10	20
FSTIm	M3-IG	-	A	-	10.01.02.01333	-	-
FSTIm	M3-IG	-	A	VG	10.01.02.01259	-	-
FSTIm	M3-IG	-	L	-	10.01.02.01334	-	-
FSTIm	-	N004	A	-	10.01.02.01335	10.01.02.01339	-
FSTIm	-	N004	A	VG	10.01.02.01275	10.01.02.01282	-
FSTIm	-	N004	L	-	10.01.02.01336	10.01.02.01340	-
FSTIm	M5-IG	-	A	-	-	10.01.02.01337	10.01.02.01344
FSTIm	M5-IG	-	A	VG	-	10.01.02.01247	10.01.02.01293
FSTIm	M5-IG	-	L	-	-	10.01.02.01338	10.01.02.01343
FSTIm	-	N016	A	-	-	-	10.01.02.01342
FSTIm	-	N016	A	VG	-	-	10.01.02.01285
FSTIm	-	N016	L	-	-	-	10.01.02.01341

*Si consiglia di evitare la corsa massima delle aste durante un funzionamento prolungato, al fine di aumentare la durata

Aste a molla FSTIm

Corsa da 5 mm a 20 mm

Dati di ordinazione Accessori Aste a molla FSTIm

Tipo					Tubo flessibile per vuoto	Bocchetta
FSTIm	M3-IG	-	A	5	10.07.09.00142	-
FSTIm	M3-IG	-	L	5	10.07.09.00142	10.08.03.00312
FSTIm	-	N004	A	5	10.07.09.00142	-
FSTIm	-	N004	L	5	10.07.09.00142	10.08.03.00312
FSTIm	M5-IG	-	A	10	10.07.09.00141	-
FSTIm	M5-IG	-	L	10	10.07.09.00141	10.08.03.00311
FSTIm	-	N004	A	10	10.07.09.00141	-
FSTIm	-	N004	L	10	10.07.09.00141	10.08.03.00311
FSTIm	M5-IG	-	A	20	10.07.09.00141	-
FSTIm	M5-IG	-	L	20	10.07.09.00141	10.08.03.00311
FSTIm	-	N016	A	20	10.07.09.00141	-
FSTIm	-	N016	L	20	10.07.09.00141	10.08.03.00311

Dati tecnici Aste a molla FSTIm

Tipo	Tasso elastico [N/mm]	Precompress. elast. [N/mm]	Reaz. elast. centro corsa [N]*	Carico verticale [N]**	Carico orizzontale [N]***	Peso [g]	Temperatura d'intervento [°C]
FSTIm M3-IG 4/2.5 A 5	0,055	0,5	0,64	15	10,0	14	0 ... 80
FSTIm M3-IG 4/2.5 A 5 VG	0,055	0,5	0,64	15	10,0	14	0 ... 80
FSTIm M3-IG 4/2.5 L 5	0,055	0,5	0,64	15	10,0	16	0 ... 80
FSTIm M5-IG 6/4 A 10	0,050	0,5	0,75	15	10,0	16	0 ... 80
FSTIm M5-IG 6/4 A 10 VG	0,050	0,5	0,75	15	10,0	16	0 ... 80
FSTIm M5-IG 6/4 A 20	0,052	0,5	1,02	15	10,0	21	0 ... 80
FSTIm M5-IG 6/4 A 20 VG	0,052	0,5	1,02	15	10,0	21	0 ... 80
FSTIm M5-IG 6/4 L 10	0,050	0,5	0,75	15	10,0	18	0 ... 80
FSTIm M5-IG 6/4 L 20	0,052	0,5	1,02	15	10,0	23	0 ... 80
FSTIm N004 4/2.5 A 5	0,055	0,5	0,64	15	10,0	12	0 ... 80
FSTIm N004 4/2.5 A 5 VG	0,055	0,5	0,64	15	10,0	12	0 ... 80
FSTIm N004 4/2.5 L 5	0,055	0,5	0,64	15	10,0	16	0 ... 80
FSTIm N004 6/4 A 10	0,050	0,5	0,75	15	10,0	15	0 ... 80
FSTIm N004 6/4 A 10 VG	0,050	0,5	0,75	15	10,0	15	0 ... 80
FSTIm N004 6/4 L 10	0,050	0,5	0,75	15	10,0	18	0 ... 80
FSTIm N016 6/4 A 20	0,052	0,5	1,02	15	10,0	20	0 ... 80
FSTIm N016 6/4 A 20 VG	0,052	0,5	1,02	15	10,0	19	0 ... 80
FSTIm N016 6/4 L 20	0,052	0,5	1,02	15	10,0	23	0 ... 80

*Riferito a una corsa del 50 %
**Carico statico massimo
***I dati del carico orizzontale si riferiscono al bordo inferiore dell'asta in stato scarico. Il carico orizzontale è un carico statico massimo e compromette il processo di inserimento e disinserimento delle sospensioni allo stato orizzontale.

Aste a molla FSTIm

Corsa da 5 mm a 20 mm

Dati di costruzione Aste a molla FSTIm

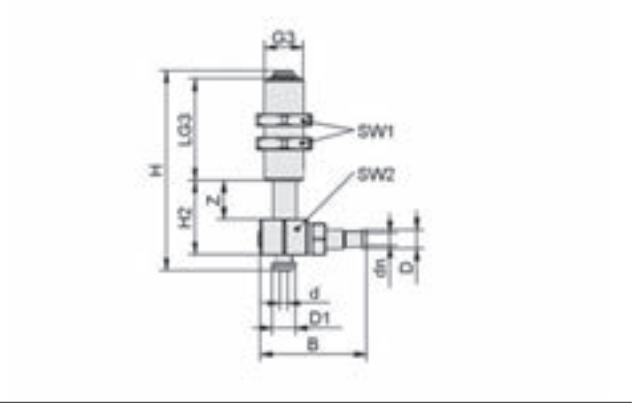

FSTIm N004, N016 L

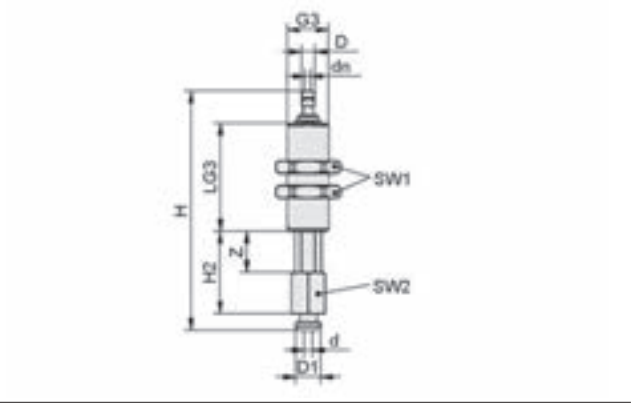

FSTIm N004, N016 A

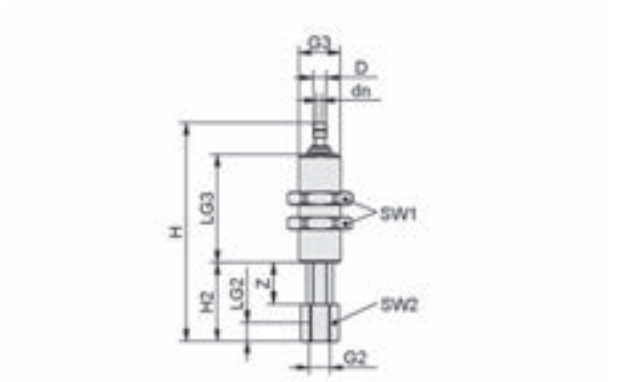

FSTIm M3-IG, M5-IG A

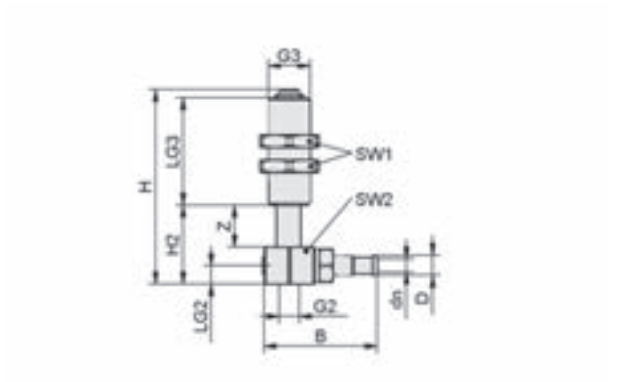

FSTIm M3-IG, M5-IG L

Tipo	B [mm]	d [mm]	dn [mm]	D [mm]	D1 [mm]	G2	G3	H [mm]	H2 [mm]	LG2 [mm]	LG3 [mm]	SW1 [mm]	SW2 [mm]	Z (Corsa) [mm]
FSTIm M3-IG 4/2.5 A 5	-	-	1,3	2,5	-	M3-IG	M10x1-AG	40,7	14,0	5	19	14	8	5
FSTIm M3-IG 4/2.5 A 5 VG	-	-	1,3	2,5	-	M3-IG	M10x1-AG	40,7	14,0	5	19	14	8	5
FSTIm M3-IG 4/2.5 L 5	21,5	-	1,8	2,5	-	M3-IG	M10x1-AG	35,0	14,0	5	19	14	13	5
FSTIm N004 4/2.5 A 5	-	2,0	1,3	3,2	6,0	-	M10x1-AG	45,7	15,0	-	19	14	8	5
FSTIm N004 4/2.5 A 5 VG	-	2,0	1,3	2,5	6,0	-	M10x1-AG	45,7	15,0	-	19	14	8	5
FSTIm N004 4/2.5 L 5	21,5	2,0	1,8	2,5	6,0	-	M10x1-AG	39,0	14,0	-	19	14	13	5
FSTIm M5-IG 6/4 A 10	-	-	2,0	4,0	-	M5-IG	M10x1-AG	54,7	19,0	5	26	14	8	10
FSTIm M5-IG 6/4 A 10 VG	-	-	2,0	4,0	-	M5-IG	M10x1-AG	54,7	19,0	5	26	14	8	10
FSTIm M5-IG 6/4 L 10	23,2	-	2,5	4,0	-	M5-IG	M10x1-AG	47,0	19,0	5	26	14	13	10
FSTIm N004 6/4 A 10	-	2,0	2,0	4,0	6,0	-	M10x1-AG	59,7	20,0	-	26	14	8	10
FSTIm N004 6/4 A 10 VG	-	2,0	2,0	4,0	6,0	-	M10x1-AG	59,7	20,0	-	26	14	8	10
FSTIm N004 6/4 L 10	23,2	2,0	2,5	4,0	6,0	-	M10x1-AG	51,0	19,0	-	26	14	13	10
FSTIm M5-IG 6/4 A 20	-	-	2,0	4,0	-	M5-IG	M10x1-AG	79,7	29,0	5	41	14	8	20
FSTIm M5-IG 6/4 A 20 VG	-	-	2,0	4,0	-	M5-IG	M10x1-AG	79,7	29,0	5	41	14	8	20
FSTIm M5-IG 6/4 L 20	23,2	-	2,5	4,0	-	M5-IG	M10x1-AG	72,0	29,0	5	41	14	13	20
FSTIm N016 6/4 A 20	-	2,5	2,0	4,0	6,5	-	M10x1-AG	86,7	30,0	-	41	14	8	20
FSTIm N016 6/4 A 20 VG	-	2,5	2,0	4,0	6,5	-	M10x1-AG	86,7	30,0	-	41	14	8	20
FSTIm N016 6/4 L 20	23,2	2,5	2,5	4,0	6,5	-	M10x1-AG	78,0	29,0	-	41	14	13	20

Aste a molla FSTE

Corsa da 5 mm a 90 mm

UNIVERSAL

Idonei per applicazioni specifiche del settore



Aste a molla FSTE

Applicazione

- Asta a molla per la movimentazione di pezzi con altezze differenti (ad es. parti in lamiera arcuate)
- Manipolazione di pezzi molto sensibili senza tempi di controllo tecnici più lunghi (ad es. lastre di vetro), l'appoggio delicato è garantito

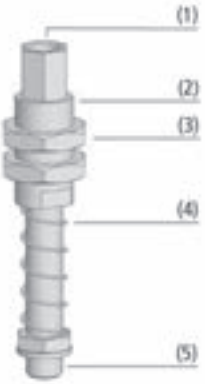

Design Aste a molla FSTE

Struttura

- Aste a molla molto robuste, in acciaio zincato, boccola di guida (2) ed ammortizzatore inferiore (4)
- Asta a molla con guida vuoto integrata, raccordo filettato (1) sempre filettatura femmina
- Raccordo filettato per ventose fino (5) a M5 sempre filettatura femmina, altrimenti filettatura maschio
- Due controdadi (3) per il fissaggio



Esemplio di montaggio aste a molla FSTE

I nostri punti di forza...

- Asta a molla con ammortizzatori inferiori
- Vasta gamma di filettature esterne e altezze di sollevamento
- Versione antitorsione opzionale

I vostri vantaggi...

- Appoggio morbido sui pezzi delicati, buona compensazione delle differenze di altezza
- Per una vasta gamma di applicazioni, disponibile per tutte le ventose del programma standard
- Impiegabile per ventose ovali

Aste a molla FSTE

Corsa da 5 mm a 90 mm

Codice modello Aste a molla FSTE

FSTE	–	M3-IG	–	5	–	VG
1		2		3		4

1 – Denominazione in breve

Codice	Esecuzione
FSTE	FSTE

2 – Attacco ventosa

Codice	Attacco
M3-IG	M3-IG (IG = femmina)
M5-IG	M5-IG
G1/8-AG	G1/8-AG (AG = maschio)
G1/4-AG	G1/4-AG
G1/2-AG	G1/2-AG

3 – Corsa asta

Codice	Corsa asta in mm
5…90	5 fino a 90

4 – Integrazione del prodotto

Codice	Tipo
VG	Antitorsione

L'asta a molla FSTE viene fornito come prodotto finito per connessione.

Dati di ordinazione Aste a molla FSTE

Tipo*			Corsa asta in mm: **							
			5	10	15	20	25	50	75	90
FSTE	M3-IG	-	10.01.02.00613	-	-	-	-	-	-	-
FSTE	M3-IG	VG	10.01.02.00614	-	-	-	-	-	-	-
FSTE	M5-IG	-	10.01.02.00607	10.01.02.00608	-	10.01.02.00609	-	-	-	-
FSTE	M5-IG	VG	10.01.02.00610	10.01.02.00611	-	10.01.02.00612	-	-	-	-
FSTE	G1/8-AG	-	-	-	10.01.02.00602	-	10.01.02.00603	10.01.02.00604	-	-
FSTE	G1/8-AG	VG	-	-	10.01.02.00605	-	-	10.01.02.00606	-	-
FSTE	G1/4-AG	-	-	-	-	-	10.01.02.00567	10.01.02.00568	10.01.02.00569	-
FSTE	G1/4-AG	VG	-	-	-	-	10.01.02.00570	-	10.01.02.00571	-
FSTE	G1/2-AG	-	-	-	-	-	10.01.02.00574	-	10.01.02.00575	10.01.02.00576

*VG = Versione resistente alla torsione per il posizionamento con precisione di ripetizione delle ventose
**Si consiglia di evitare la corsa massima delle aste durante un funzionamento prolungato, al fine di aumentare la durata

Dati tecnici Aste a molla FSTE

Tipo	Tasso elastico [N/mm]	Precompress. elast. [N/mm]	Reazione elastica [N]*	Carico verticale [N]**	Carico orizzontale [N]***	Peso [g]	Temperatura d'intervento [°C]
FSTE M3-IG 5	0,596	1,49	2,98	550	47	9	0 ... 80
FSTE M3-IG 5 VG	0,596	1,49	2,98	550	47	9	0 ... 80
FSTE M5-IG 5	0,508	3,30	4,57	1.500	132	16	0 ... 80
FSTE M5-IG 5 VG	0,508	3,30	4,57	1.500	132	16	0 ... 80
FSTE M5-IG 10	0,323	2,75	4,37	1.500	97	19	0 ... 80
FSTE M5-IG 10 VG	0,323	2,75	4,37	1.500	97	19	0 ... 80
FSTE M5-IG 20	0,209	1,78	3,87	1.500	63	25	0 ... 80
FSTE M5-IG 20 VG	0,209	1,78	3,87	1.500	63	25	0 ... 80
FSTE G1/8-AG 15	0,221	3,53	5,19	3.700	385	80	0 ... 80
FSTE G1/8-AG 15 VG	0,221	3,53	5,19	3.700	385	80	0 ... 80
FSTE G1/8-AG 25	0,143	3,57	5,36	3.700	283	90	0 ... 80
FSTE G1/8-AG 50	0,097	2,92	5,34	3.700	173	110	0 ... 80
FSTE G1/8-AG 50 VG	0,097	2,92	5,34	3.700	173	110	0 ... 80
FSTE G1/4-AG 25	0,711	6,47	15,36	2.400	747	145	0 ... 80
FSTE G1/4-AG 25 VG	0,711	6,47	15,36	2.400	747	144	0 ... 80
FSTE G1/4-AG 50	0,452	1,40	12,70	2.400	466	175	0 ... 80

Aste a molla FSTE

Corsa da 5 mm a 90 mm

Dati tecnici Aste a molla FSTE

Tipo	Tasso elastico [N/mm]	Precompress. elast. [N/mm]	Reazione elastica [N]*	Carico verticale [N]**	Carico orizzontale [N]***	Peso [g]	Temperatura d'intervento [°C]
FSTE G1/4-AG 75	0,262	5,38	15,20	2.400	340	190	0 ... 80
FSTE G1/4-AG 75 VG	0,262	5,38	15,20	2.400	340	202	0 ... 80
FSTE G1/2-AG 25	3,829	25,64	73,50	4.900	1.870	400	0 ... 80
FSTE G1/2-AG 75	1,072	37,21	77,41	4.900	800	530	0 ... 80
FSTE G1/2-AG 90	1,072	24,38	75,30	4.900	730	544	0 ... 80

*Riferito a una corsa del 50 %
**Carico statico massimo
***I dati del carico orizzontale si riferiscono al bordo inferiore dell'asta in stato scarico. Il carico orizzontale è un carico statico massimo e compromette il processo di inserimento e disinserimento delle sospensioni allo stato orizzontale

Dati di costruzione Aste a molla FSTE

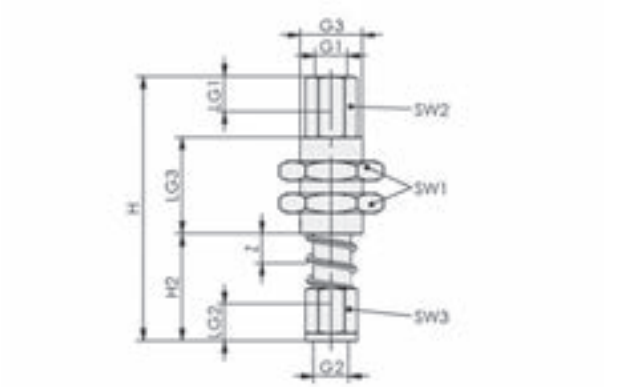

FSTE M3 - M5 (VG)

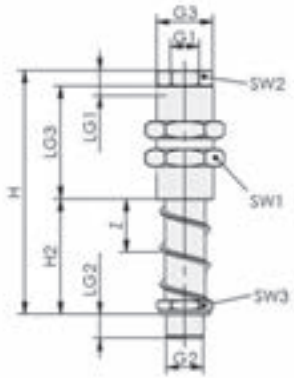

FSTE G1/8 - G1/2 (VG)

Tipo	G1	G2	G3	H [mm]	H2 [mm]	LG1 [mm]	LG2 [mm]	LG3 [mm]	SW1 [mm]	SW2 [mm]	SW3 [mm]	Z (Corsa) [mm]
FSTE M3-IG 5	M3-IG	M3-IG	M6x0.75-AG	33,5	15,0	3,8	6,0	10	10	5	7	5
FSTE M3-IG 5 VG	M3-IG	M3-IG	M6x0.75-AG	33,5	15,0	3,8	6,0	10	10	5	7	5
FSTE M5-IG 5	M5-IG	M5-IG	G1/8"-AG	41,2	17,0	5,5	6,2	15	14	7	7	5
FSTE M5-IG 5 VG	M5-IG	M5-IG	G1/8"-AG	41,2	17,0	5,5	6,2	12	14	7	7	5
FSTE M5-IG 10	M5-IG	M5-IG	G1/8"-AG	47,2	23,0	5,5	6,2	15	14	7	7	10
FSTE M5-IG 10 VG	M5-IG	M5-IG	G1/8"-AG	47,2	23,0	5,5	6,2	12	14	7	7	10
FSTE M5-IG 20	M5-IG	M5-IG	G1/8"-AG	59,2	35,0	5,5	6,2	15	14	7	7	20
FSTE M5-IG 20 VG	M5-IG	M5-IG	G1/8"-AG	59,2	35,0	5,5	6,2	15	14	7	7	20
FSTE G1/8-AG 15	G1/8"-IG	G1/8"-AG	M16x1-AG	73,5	29,5	8,0	6,5	30	22	12	14	15
FSTE G1/8-AG 15 VG	G1/8"-IG	G1/8"-AG	M16x1-AG	73,5	28,5	8,0	6,5	30	22	12	14	15
FSTE G1/8-AG 25	G1/8"-IG	G1/8"-AG	M16x1-AG	86,5	42,5	8,0	6,5	30	22	12	14	25
FSTE G1/8-AG 50	G1/8"-IG	G1/8"-AG	M16x1-AG	117,5	73,5	8,0	6,5	30	22	12	14	50
FSTE G1/8-AG 50 VG	G1/8"-IG	G1/8"-AG	M16x1-AG	117,5	72,5	8,0	6,5	30	22	12	14	50
FSTE G1/4-AG 25	G1/8"-IG	G1/4"-AG	M20x1.5-AG	86,0	40,5	13,0	8,5	40	24	17	17	25

Aste a molla FSTE

Corsa da 5 mm a 90 mm

Dati di costruzione Aste a molla FSTE

Tipo	G1	G2	G3	H [mm]	H2 [mm]	LG1 [mm]	LG2 [mm]	LG3 [mm]	SW1 [mm]	SW2 [mm]	SW3 [mm]	Z (Corsa) [mm]
FSTE G1/4-AG 25 VG	G1/8"-IG	G1/4"-AG	M20x1.5-AG	86,0	40,5	13,0	8,5	40	24	17	17	25
FSTE G1/4-AG 50	G1/8"-IG	G1/4"-AG	M20x1.5-AG	115,5	70,0	13,0	8,5	40	24	17	17	50
FSTE G1/4-AG 75	G1/8"-IG	G1/4"-AG	M20x1.5-AG	145,0	99,5	13,0	8,5	40	24	17	17	75
FSTE G1/4-AG 75 VG	G1/8"-IG	G1/4"-AG	M20x1.5-AG	145,0	99,5	13,0	8,5	40	24	17	17	75
FSTE G1/2-AG 25	G3/8"-IG	G1/2"-AG	M30x1.5-AG	105,5	42,5	13,0	10,5	55	36	24	24	25
FSTE G1/2-AG 75	G3/8"-IG	G1/2"-AG	M30x1.5-AG	176,5	113,5	13,0	10,5	55	36	24	24	75
FSTE G1/2-AG 90	G3/8"-IG	G1/2"-AG	M30x1.5-AG	188,5	125,5	13,0	10,5	55	36	24	24	90

Aste a molla FSTE-HD

Corsa da 15 mm a 90 mm

UNIVERSAL

Idonei per applicazioni specifiche del settore



Aste a molla FSTE-HD

Applicazione

- Asta a molla con speciale cuscinetti radenti per la movimentazione di pezzi con altezze differenti (ad es. parti in lamiera arcuate)
- Manipolazione di pezzi molto sensibili senza ulteriori tecnica di controllo (ad es. lastre di vetro), l'appoggio delicato è garantito
- Impiego in condizioni difficili
- Compiti di movimentazione con elevata dinamica e brevi tempi di ciclo

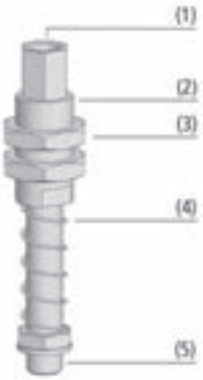

Design Aste a molla FSTE-HD

Struttura

- Aste a molla molto robuste, in acciaio inox, boccola di guida in ottone con bussola scorrevole integrata (2) ed ammortizzatori (4)
- Asta a molle con guida vuoto integrata, raccordo filettato (1) sempre filettatura femmina
- Il dispositivo antitorsione è realizzato con un collegamento accoppiato geometricamente tra l'asta e una speciale bussola scorrevole
- Raccordo filettato per ventosa (5) filettatura maschio
- Due controdadi (3) per il fissaggio



Esemplio di montaggio aste a molla FSTE-HD

I nostri punti di forza...

- Aste a molla con sofisticati cuscinetti radenti e uno o due ammortizzatori
- Versione antitorsione opzionale
- Vasta gamma di filettature esterne e altezze di sollevamento

I vostri vantaggi...

- Assenza di manutenzione, durata particolarmente lunga; adatto per brevi tempi di ciclo
- Appoggio sicuro e morbido sui pezzi delicati; assorbe urti e vibrazioni
- Per una vasta gamma di applicazioni, disponibile per tutte le ventose del programma standard

Aste a molla FSTE-HD

Corsa da 15 mm a 90 mm

Codice modello Aste a molla FSTE-HD

FSTE	–	HD	–	G1/8-AG	–	15	–	VG
1		2		3		4		5

1 – Denominazione in breve

Codice	Esecuzione
FSTE	FSTE

2 – Variante

Codice	Tipo
HD	Heavy Duty

3 – Attacco ventosa

Codice	Attacco
G1/8-AG	G1/8-AG (AG = maschio)
G1/4-AG	G1/4-AG
G3/8-AG	G3/8-AG
G1/2-AG	G1/2-AG

4 – Corsa asta

Codice	Corsa asta in mm
15…90	15 fino a 90

5 – Integrazione del prodotto

Codice	Tipo
VG	Antitorsione

L'asta a molla FSTE-HD viene fornito come prodotto finito per connessione.

Dati di ordinazione Aste a molla FSTE-HD

Tipo*			Corsa asta in mm: **				
			15	25	50	75	90
FSTE-HD	G1/8-AG	-	10.01.02.00756	10.01.02.00757	10.01.02.00758	-	-
FSTE-HD	G1/8-AG	VG	10.01.02.00872	10.01.02.00873	10.01.02.00874	-	-
FSTE-HD	G1/4-AG	-	-	10.01.02.00763	10.01.02.00764	10.01.02.00765	-
FSTE-HD	G1/4-AG	VG	-	10.01.02.00875	10.01.02.00876	10.01.02.00877	10.01.02.01056
FSTE-HD	G3/8-AG	-	-	10.01.02.00811	-	10.01.02.00812	10.01.02.00813
FSTE-HD	G3/8-AG	VG	-	10.01.02.00878	-	10.01.02.00879	10.01.02.00880
FSTE-HD	G1/2-AG	-	-	10.01.02.00770	-	10.01.02.00771	10.01.02.00772
FSTE-HD	G1/2-AG	VG	-	10.01.02.00881	-	10.01.02.00882	10.01.02.00883

*VG = Versione resistente alla torsione per il posizionamento con precisione di ripetizione delle ventose
**Si consiglia di evitare la corsa massima delle aste durante un funzionamento prolungato, al fine di aumentare la durata

Dati tecnici Aste a molla FSTE-HD

Tipo	Tasso elastico [N/mm]	Precompress. elast. [N/mm]	Reazione elastica [N]*	Carico verticale [N]**	Carico orizzontale [N]***	Peso [g]	Temperatura d'intervento [°C]
FSTE-HD G1/8-AG 15	0,221	3,53	5,19	3.700	385	80	0 ... 80
FSTE-HD G1/8-AG 15 VG	0,221	3,53	5,19	3.700	385	80	0 ... 80
FSTE-HD G1/8-AG 25	0,143	3,57	5,36	3.700	283	90	0 ... 80
FSTE-HD G1/8-AG 25 VG	0,143	3,57	5,36	3.700	283	90	0 ... 80
FSTE-HD G1/8-AG 50	0,097	2,92	5,34	3.700	173	110	0 ... 80
FSTE-HD G1/8-AG 50 VG	0,097	2,92	5,34	3.700	173	110	0 ... 80
FSTE-HD G1/4-AG 25	0,711	6,47	15,36	2.400	747	145	0 ... 80
FSTE-HD G1/4-AG 25 VG	0,711	6,47	15,36	2.400	747	145	0 ... 80
FSTE-HD G1/4-AG 50	0,452	1,40	12,70	2.400	466	175	0 ... 80
FSTE-HD G1/4-AG 50 VG	0,452	1,40	12,70	2.400	466	175	0 ... 80
FSTE-HD G1/4-AG 75	0,262	5,38	15,20	2.400	340	190	0 ... 80
FSTE-HD G1/4-AG 75 VG	0,262	5,38	15,20	2.400	340	190	0 ... 80
FSTE-HD G1/4-AG 90 VG	0,262	1,49	13,28	1.500	300	210	0 ... 80
FSTE-HD G3/8-AG 25	3,829	25,64	73,50	4.800	1.870	400	0 ... 80
FSTE-HD G3/8-AG 25 VG	3,829	25,64	73,50	4.800	1.870	400	0 ... 80
FSTE-HD G3/8-AG 75	1,072	37,21	77,41	4.800	800	530	0 ... 80

Aste a molla FSTE-HD

Corsa da 15 mm a 90 mm

Dati tecnici Aste a molla FSTE-HD

Tipo	Tasso elastico [N/mm]	Precompress. elast. [N/mm]	Reazione elastica [N]*	Carico verticale [N]**	Carico orizzontale [N]***	Peso [g]	Temperatura d'intervento [°C]
FSTE-HD G3/8-AG 75 VG	1,072	37,21	77,41	4.800	800	530	0 ... 80
FSTE-HD G3/8-AG 90	1,072	24,38	75,30	4.800	730	545	0 ... 80
FSTE-HD G3/8-AG 90 VG	1,072	24,38	75,30	4.800	730	545	0 ... 80
FSTE-HD G1/2-AG 25	3,829	25,64	73,50	4.900	1.870	400	0 ... 80
FSTE-HD G1/2-AG 25 VG	3,829	25,64	73,50	4.900	1.870	400	0 ... 80
FSTE-HD G1/2-AG 75	1,072	37,21	77,41	4.900	800	530	0 ... 80
FSTE-HD G1/2-AG 75 VG	1,072	37,21	77,41	4.900	800	530	0 ... 80
FSTE-HD G1/2-AG 90	1,072	24,38	75,30	4.900	730	544	0 ... 80
FSTE-HD G1/2-AG 90 VG	1,072	24,38	75,30	4.900	730	545	0 ... 80

*Riferito a una corsa del 50 %
**Carico statico massimo
***I dati del carico orizzontale si riferiscono al bordo inferiore dell'asta in stato scarico. Il carico orizzontale è un carico statico massimo e compromette il processo di inserimento e disinserimento delle sospensioni allo stato orizzontale

Dati di costruzione Aste a molla FSTE-HD

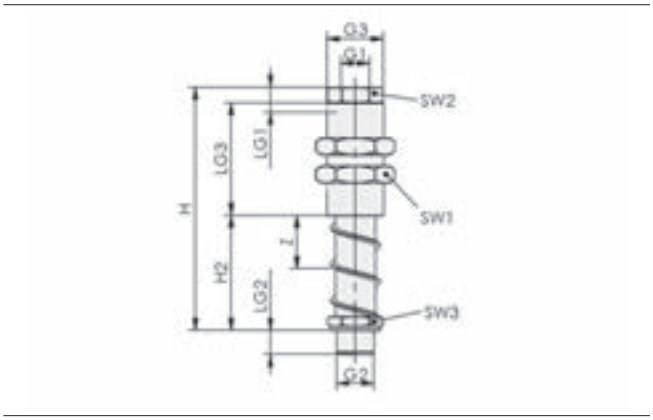

FSTE-HD

Tipo	G1	G2	G3	H [mm]	H2 [mm]	LG1 [mm]	LG2 [mm]	LG3 [mm]	SW1 [mm]	SW2 [mm]	SW3 [mm]	Z (Corsa) [mm]
FSTE-HD G1/8-AG 15	G1/8"-IG	G1/8"-AG	M16x1-AG	72,5	28,5	8	7,5	30	22	12	14	15
FSTE-HD G1/8-AG 15 VG	G1/8"-IG	G1/8"-AG	M16x1-AG	72,5	28,5	8	7,5	30	22	12	14	15
FSTE-HD G1/8-AG 25	G1/8"-IG	G1/8"-AG	M16x1-AG	85,5	41,5	8	7,5	30	22	12	14	25
FSTE-HD G1/8-AG 25 VG	G1/8"-IG	G1/8"-AG	M16x1-AG	85,5	41,5	8	7,5	30	22	12	14	25
FSTE-HD G1/8-AG 50	G1/8"-IG	G1/8"-AG	M16x1-AG	116,5	72,5	8	7,5	30	22	12	14	50
FSTE-HD G1/8-AG 50 VG	G1/8"-IG	G1/8"-AG	M16x1-AG	116,5	72,5	8	7,5	30	22	12	14	50
FSTE-HD G1/4-AG 25	G1/8"-IG	G1/4"-AG	M20x1.5-AG	86,0	40,5	13	8,5	40	24	17	17	25
FSTE-HD G1/4-AG 25 VG	G1/8"-IG	G1/4"-AG	M20x1.5-AG	86,0	40,5	13	8,5	40	24	17	17	25
FSTE-HD G1/4-AG 50	G1/8"-IG	G1/4"-AG	M20x1.5-AG	115,5	70,0	13	8,5	40	24	17	17	50
FSTE-HD G1/4-AG 50 VG	G1/8"-IG	G1/4"-AG	M20x1.5-AG	115,5	70,0	13	8,5	40	24	17	17	50
FSTE-HD G1/4-AG 75	G1/8"-IG	G1/4"-AG	M20x1.5-AG	145,0	99,5	13	8,5	40	24	17	17	75
FSTE-HD G1/4-AG 75 VG	G1/8"-IG	G1/4"-AG	M20x1.5-AG	145,0	99,5	13	8,5	40	24	17	17	75
FSTE-HD G1/4-AG 90 VG	G1/8"-IG	G1/4"-AG	M20x1.5-AG	160,0	114,3	12	8,5	40	24	17	17	90
FSTE-HD G3/8-AG 25	G3/8"-IG	G3/8"-AG	M30x1.5-AG	106,0	41,0	12	10,0	53	36	24	24	25

Aste a molla FSTE-HD

Corsa da 15 mm a 90 mm

Dati di costruzione Aste a molla FSTE-HD

Tipo	G1	G2	G3	H [mm]	H2 [mm]	LG1 [mm]	LG2 [mm]	LG3 [mm]	SW1 [mm]	SW2 [mm]	SW3 [mm]	Z (Corsa) [mm]
FSTE-HD G3/8-AG 25 VG	G3/8"-IG	G3/8"-AG	M30x1.5-AG	106,0	41,0	13	10,0	53	36	24	24	25
FSTE-HD G3/8-AG 75	G3/8"-IG	G3/8"-AG	M30x1.5-AG	177,0	112,0	12	10,0	53	36	24	24	75
FSTE-HD G3/8-AG 75 VG	G3/8"-IG	G3/8"-AG	M30x1.5-AG	177,0	112,0	13	10,0	53	36	24	24	75
FSTE-HD G3/8-AG 90	G3/8"-IG	G3/8"-AG	M30x1.5-AG	189,0	124,0	12	10,0	53	36	24	24	90
FSTE-HD G3/8-AG 90 VG	G3/8"-IG	G3/8"-AG	M30x1.5-AG	189,0	124,0	13	10,0	53	36	24	24	90
FSTE-HD G1/2-AG 25	G3/8"-IG	G1/2"-AG	M30x1.5-AG	105,5	40,5	12	10,5	53	36	24	24	25
FSTE-HD G1/2-AG 25 VG	G3/8"-IG	G1/2"-AG	M30x1.5-AG	105,5	40,5	13	10,5	53	36	24	24	25
FSTE-HD G1/2-AG 75	G3/8"-IG	G1/2"-AG	M30x1.5-AG	176,5	111,5	12	10,5	53	36	24	24	75
FSTE-HD G1/2-AG 75 VG	G3/8"-IG	G1/2"-AG	M30x1.5-AG	176,5	111,5	13	10,5	53	36	24	24	75
FSTE-HD G1/2-AG 90	G3/8"-IG	G1/2"-AG	M30x1.5-AG	188,5	123,5	12	10,5	53	36	24	24	90
FSTE-HD G1/2-AG 90 VG	G3/8"-IG	G1/2"-AG	M30x1.5-AG	188,5	123,5	13	10,5	53	36	24	24	90

Aste a molla FSTE-HDB

Corsa da 15 mm a 80 mm

UNIVERSAL



Aste a molla FSTE-HDB

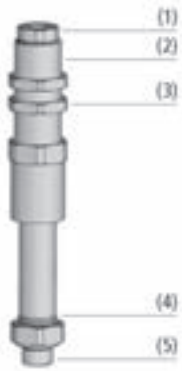

Design Aste a molla FSTE-HDB

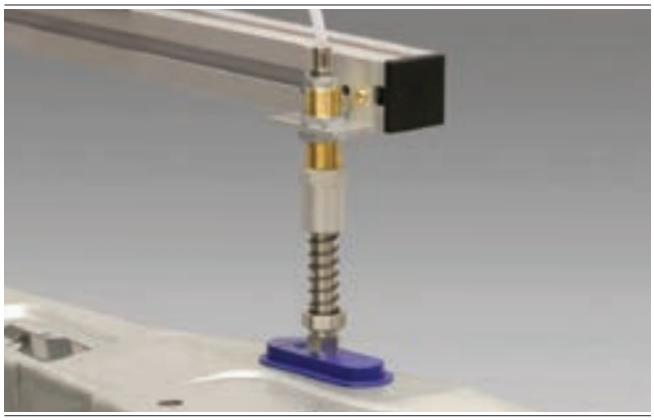

Aste a molla FSTE-HDB per la movimentazione di lamiere grezze da costruzione

Idonei per applicazioni specifiche del settore

Applicazione

- Aste a molla con cuscinetti a scorrimento speciali e ammortizzatore per la movimentazione di pezzi con altezze differenti (ad es. pezzi in lamiera curvati)
- Movimentazione di pezzi molto delicati (ad es. circuiti stampati), l'appoggio delicato è garantito
- Compiti di movimentazione con elevata dinamica e tempi ciclo brevi
- Versione scorrevole e antitorsione per il funzionamento sicuro anche in presenza di condizioni particolarmente impegnative e difficili

Struttura

- Asta a molla con asta della punteria in acciaio inox, boccole di guida (2) con cuscinetti di scorrimento e ammortizzatore inferiore (4)
- Asta della punteria con guida integrata per il vuoto, raccordo filettato (1) sempre con filettatura interna
- Dispositivo antitorsione su cuscinetto a sfere
- Raccordo filettato per ventosa (5) sempre filettatura esterna
- Lunga filettatura esterna con due controdadi (3) per il bloccaggio
- Blocco di protezione per l'ammortizzatore a molla

I nostri punti di forza...

- Aste a molla con cuscinetto di scorrimento d'alta qualità
- Scorrimento garantito e dispositivo antitorsione
- Lunga filettatura esterna per il bloccaggio con due controdadi
- Blocco di protezione per l'ammortizzatore a molla

I vostri vantaggi...

- Assenza di manutenzione, durata particolarmente lunga; adatto per brevi tempi di ciclo
- Per ventosa ovali in applicazioni impegnative
- Ampio e flessibile campo di regolazione
- Basse sollecitazioni alle molle per un ciclo di vita lungo

Aste a molla FSTE-HDB

Corsa da 15 mm a 80 mm

Codice modello Aste a molla FSTE-HDB

FSTE	–	HDB	–	G1/4-AG	–	25	–	VG-AB
1		2		3		4		5

1 – Denominazione in breve

Codice	Esecuzione
FSTE	FSTE

2 – Variante

Codice	Tipo
HDB	Heavy Duty Sfera (dispositivo antitorsione con cuscinetto a sfere)

3 – Attacco ventosa

Codice	Attacco
G1/8-AG	G1/8-AG (AG = maschio)
G1/4-AG	G1/4-AG
G3/8-AG	G3/8-AG
G1/2-AG	G1/2-AG

4 – Corsa asta

Codice	Corsa asta in mm
15…80	15 fino a 80

5 – Integrazione del prodotto

Codice	Tipo
VG-AB	Antitorsione, Anti-Blocco

L'asta a molla FSTE-HDB viene fornita pronta per il collegamento.

Dati di ordinazione Aste a molla FSTE-HDB

Tipo*		Corsa asta in mm:			
		15	25	45	80
FSTE-HDB	G1/8-AG	10.01.02.01437	10.01.02.01438	10.01.02.01439	-
FSTE-HDB	G1/4-AG	-	10.01.02.01427	10.01.02.01382	10.01.02.01377
FSTE-HDB	G3/8-AG	-	10.01.02.01436	10.01.02.01422	10.01.02.01423
FSTE-HDB	G1/2-AG	-	10.01.02.01440	-	10.01.02.01441

*Si consiglia di evitare la corsa massima delle aste durante un funzionamento prolungato, al fine di aumentare la durata

Dati tecnici Aste a molla FSTE-HDB

Tipo	Tasso elastico [N/mm]	Precompress. elast. [N/mm]	Reazione elastica [N]*	Carico verticale [N]**	Carico orizzontale [N]***	Peso [g]	Temperatura d'intervento [°C]
FSTE-HDB G1/8-AG 15 VG-AB	0,211	3,8	5,42	3.700	385	130	0 ... 80
FSTE-HDB G1/8-AG 25 VG-AB	0,143	3,7	5,51	3.700	283	137	0 ... 80
FSTE-HDB G1/8-AG 45 VG-AB	0,097	3,6	5,77	3.700	173	149	0 ... 80
FSTE-HDB G1/4-AG 25 VG-AB	0,711	3,1	11,95	2.400	747	235	0 ... 80
FSTE-HDB G1/4-AG 45 VG-AB	0,453	3,5	13,71	2.400	466	253	0 ... 80
FSTE-HDB G1/4-AG 80 VG-AB	0,417	12,4	29,06	2.400	340	298	0 ... 80
FSTE-HDB G3/8-AG 25 VG-AB	0,711	3,1	11,95	2.400	747	240	0 ... 80
FSTE-HDB G3/8-AG 45 VG-AB	0,453	3,5	13,71	2.400	466	256	0 ... 80
FSTE-HDB G3/8-AG 80 VG-AB	0,417	12,4	29,06	2.400	340	304	0 ... 80
FSTE-HDB G1/2-AG 25 VG-AB	3,828	4,6	52,50	4.900	1.870	590	0 ... 80
FSTE-HDB G1/2-AG 80 VG-AB	1,072	21,5	64,50	4.900	800	725	0 ... 80

*Riferito a una corsa del 50 %
**Carico statico massimo
***I dati del carico orizzontale si riferiscono al bordo inferiore dell'asta in stato scarico. Il carico orizzontale è un carico statico massimo e compromette il processo di inserimento e disinserimento delle sospensioni allo stato orizzontale

Aste a molla FSTE-HDB

Corsa da 15 mm a 80 mm

Dati di costruzione Aste a molla FSTE-HDB

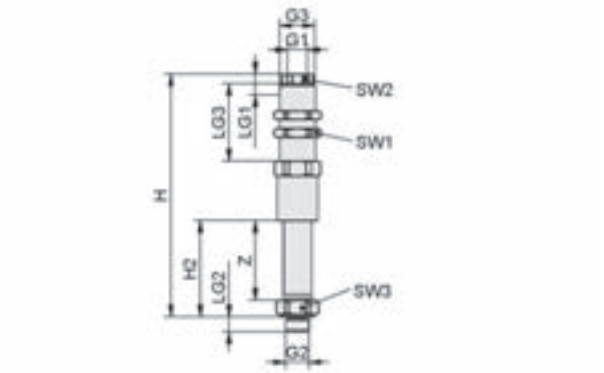

FSTE-HDB

Tipo	G1	G2	G3	H [mm]	H2 [mm]	LG1 [mm]	LG2 [mm]	LG3 [mm]	SW1 [mm]	SW2 [mm]	SW3 [mm]	Z (Corsa) [mm]
FSTE-HDB G1/8-AG 15 VG-AB	G1/8"-IG	G1/8"-AG	M16x1-AG	93	23	7	8,5	34	22	12	19	15
FSTE-HDB G1/8-AG 25 VG-AB	G1/8"-IG	G1/8"-AG	M16x1-AG	106	33	7	8,5	34	22	12	19	25
FSTE-HDB G1/8-AG 45 VG-AB	G1/8"-IG	G1/8"-AG	M16x1-AG	131	53	7	8,5	34	22	12	19	45
FSTE-HDB G1/4-AG 25 VG-AB	G1/8"-IG	G1/4"-AG	M20x1.5-AG	119	35	12	8,5	44	24	17	22	25
FSTE-HDB G1/4-AG 45 VG-AB	G1/8"-IG	G1/4"-AG	M20x1.5-AG	139	55	12	8,5	44	24	17	22	45
FSTE-HDB G1/4-AG 80 VG-AB	G1/8"-IG	G1/4"-AG	M20x1.5-AG	189	90	12	8,5	44	24	17	22	80
FSTE-HDB G3/8-AG 25 VG-AB	G1/8"-IG	G3/8"-AG	M20x1.5-AG	119	36	12	8,0	44	24	17	22	25
FSTE-HDB G3/8-AG 45 VG-AB	G1/8"-IG	G3/8"-AG	M20x1.5-AG	139	56	12	8,0	44	24	17	22	45
FSTE-HDB G3/8-AG 80 VG-AB	G1/8"-IG	G3/8"-AG	M20x1.5-AG	189	91	12	8,0	44	24	17	22	80
FSTE-HDB G1/2-AG 25 VG-AB	G3/8"-IG	G1/2"-AG	M30x1.5-AG	137	37	16	10,5	50	36	24	32	25
FSTE-HDB G1/2-AG 80 VG-AB	G3/8"-IG	G1/2"-AG	M30x1.5-AG	217	92	16	10,5	50	36	24	32	80

Aste a molla FSTA

Corsa da 25 mm a 90 mm

UNIVERSAL

Idonei per applicazioni specifiche del settore



Aste a molla FSTA

Applicazione

- Asta a molla con due ammortizzatori a molla per la movimentazione di pezzi con altezze differenti (ad es. parti in lamiera arcuate)
- Manipolazione di pezzi molto sensibili senza ulteriori tecnica di controllo (ad es. lastre di vetro), l'appoggio delicato è garantito

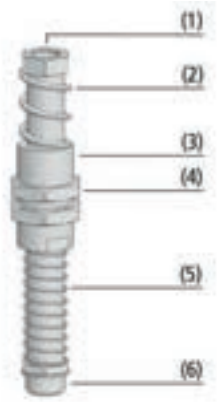

Design Aste a molla FSTA

Struttura

- Aste a molla molto robuste, in acciaio zincato, boccola di guida (3), ammortizzatore inferiore (5) e superiore (2)
- Asta con guida vuoto integrata, raccordo filettato (1) sempre filettatura femmina
- Raccordo filettato per ventosa sempre filettatura maschio (6)
- Due controdadi per il fissaggio (4)



Esempio di montaggio aste a molla FSTA

I nostri punti di forza...

- Aste a molla con due ammortizzatori a molla
- Molle ammortizzanti superiori con costante elastica elevata

I vostri vantaggi...

- Appoggio morbido sui pezzi delicati, buona compensazione delle differenze di altezza
- Sicurezza da sovraportata, ripartizione uniforme del carico

Aste a molla FSTA

Corsa da 25 mm a 90 mm

Codice modello Aste a molla FSTA

FSTA	–	G1/2-AG	–	25
1		2		3

1 – Denominazione in breve

Codice	Esecuzione
FSTA	FSTA

2 – Attacco ventosa

Codice	Attacco
G1/4-AG	G1/4-AG (AG = maschio)
G1/2-AG	G1/2-AG

3 – Corsa asta

Codice	Corsa asta in mm
25…90	25 fino a 90

L'asta a molla FSTA viene fornito come prodotto finito per connessione.

Dati di ordinazione Aste a molla FSTA

Tipo	N. articolo
FSTA G1/4-AG 25	10.01.02.00572
FSTA G1/4-AG 50	10.01.02.00573
FSTA G1/2-AG 25	10.01.02.00577
FSTA G1/2-AG 50	10.01.02.00578
FSTA G1/2-AG 90	10.01.02.00579

Dati tecnici Aste a molla FSTA

Tipo	Tasso elastico [N/mm]	Precompress. elast. [N/mm]	Reazione elastica [N]*	Carico verticale [N]**	Carico orizzontale [N]***	Peso [g]	Temperatura d'intervento [°C]
FSTA G1/4-AG 25	0,8	9	18	2.400	800	185	0 ... 80
FSTA G1/4-AG 50	0,3	15	21	2.400	490	210	0 ... 80
FSTA G1/2-AG 25	3,9	26	74	4.900	1.870	493	0 ... 80
FSTA G1/2-AG 50	1,9	4	50	4.900	1.200	539	0 ... 80
FSTA G1/2-AG 90	1,1	25	76	4.900	730	645	0 ... 80

*Riferito a una corsa del 50 %
**Carico statico massimo
***I dati del carico orizzontale si riferiscono al bordo inferiore dell'asta in stato scarico. Il carico orizzontale è un carico statico massimo e compromette il processo di inserimento e disinserimento delle sospensioni allo stato orizzontale.

Aste a molla FSTA

Corsa da 25 mm a 90 mm

Dati di costruzione Aste a molla FSTA

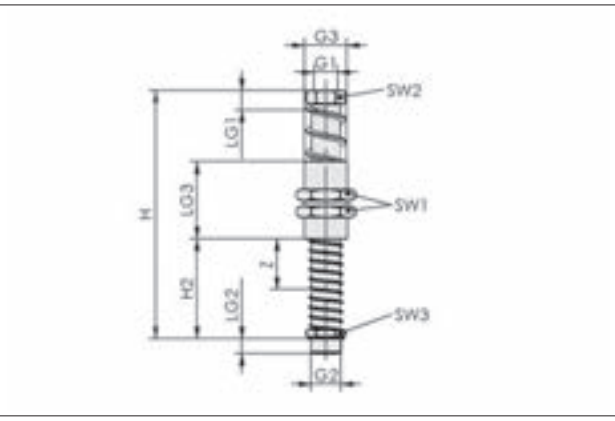

FSTA

Tipo	G1	G2	G3	H [mm]	H2 [mm]	LG1 [mm]	LG2 [mm]	LG3 [mm]	SW1 [mm]	SW2 [mm]	SW3 [mm]	Z (Corsa) [mm]
FSTA G1/4-AG 25	G1/8"-IG	G1/4"-AG	M20x1.5-AG	115	37	12	9	40	24	17	17	25
FSTA G1/4-AG 50	G1/8"-IG	G1/4"-AG	M20x1.5-AG	144	67	12	9	40	24	17	17	50
FSTA G1/2-AG 25	G3/8"-IG	G1/2"-AG	M30x1.5-AG	147	43	12	11	55	36	24	24	25
FSTA G1/2-AG 50	G3/8"-IG	G1/2"-AG	M30x1.5-AG	177	73	12	11	55	36	24	24	50
FSTA G1/2-AG 90	G3/8"-IG	G1/2"-AG	M30x1.5-AG	230	126	12	11	55	36	24	24	90

Aste a molla FSTA-HD

Corsa da 25 mm a 90 mm

UNIVERSAL

Idonei per applicazioni specifiche del settore



Aste a molla FSTA-HD

Applicazione

- Asta a molla con due ammortizzatori a molla e speciale cuscinetti radenti per la movimentazione di pezzi con altezze differenti (ad es. parti in lamiera arcuate)
- Manipolazione di pezzi molto sensibili senza ulteriori tecnica di controllo (ad es. lastre di vetro), l'appoggio delicato è garantito
- Impiego in condizioni difficili
- Compiti di movimentazione con elevata dinamica e brevi tempi di ciclo

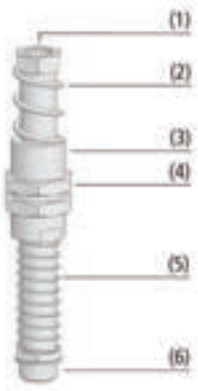

Design Aste a molla FSTA-HD

Struttura

- Aste a molla molto robuste, in acciaio inox, boccola di guida in ottone con bussola (3) scorrevole integrata ed ammortizzatore inferiore (5) e superiore (2)
- Asta della punteria con guida vuoto integrata, raccordo filettato (1) sempre filettatura femmina
- Il dispositivo antitorsione è realizzato con un collegamento accoppiato geometricamente tra l'asta della punteria, eseguita con una superficie, ed una speciale bussola scorrevole
- Raccordo filettato per ventosa sempre filettatura maschio (6)
- Due controdadi (4) per il fissaggio

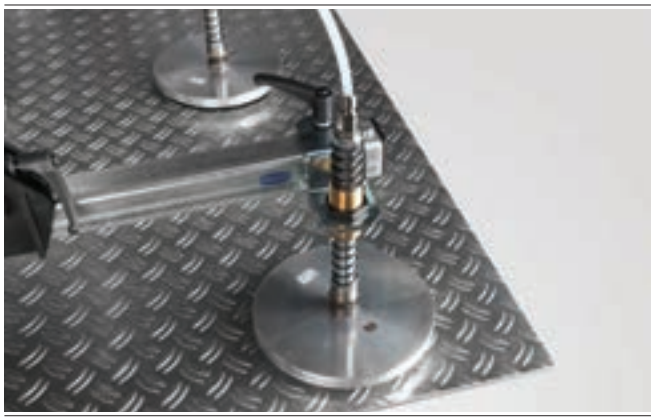

Esempio di montaggio aste a molla FSTA-HD

I nostri punti di forza...

- Aste a molla con sofisticati cuscinetti scorrevoli e un'asta della punteria ben lavorata
- Aste a molla con due ammortizzatori a molla, versione antitorsione opzionale
- Vasta gamma di filettature esterne e altezze di sollevamento

I vostri vantaggi...

- Assenza di manutenzione, durata particolarmente lunga; adatto per brevi tempi di ciclo
- Appoggio sicuro e morbido sui pezzi delicati; assorbe urti e vibrazioni impedisce la sovraportata
- Per una vasta gamma di applicazioni, disponibile per tutte le ventose del programma standard

Aste a molla FSTA-HD

Corsa da 25 mm a 90 mm

Codice modello Aste a molla FSTA-HD

FSTA	–	HD	–	G1/4-AG	–	50	–	VG
1		2		3		4		5

1 – Denominazione in breve

Codice	Esecuzione
FSTA	FSTA

2 – Variante

Codice	Tipo
HD	Heavy Duty

3 – Attacco ventosa

Codice	Attacco
G1/4-AG	G1/4-AG (AG = maschio)
G3/8-AG	G3/8-AG
G1/2-AG	G1/2-AG

4 – Corsa asta

Codice	Corsa asta in mm
25…90	25 fino a 90

5 – Integrazione del prodotto

Codice	Tipo
VG	Antitorsione

L'asta a molla FSTA-HD viene fornito come prodotto finito per connessione.

Dati di ordinazione Aste a molla FSTA-HD

Tipo*			Corsa asta in mm: 25	50	90
FSTA-HD	G1/4-AG	-	10.01.02.00777	10.01.02.00778	-
FSTA-HD	G1/4-AG	VG	10.01.02.00884	10.01.02.00885	-
FSTA-HD	G3/8-AG	-	10.01.02.00814	10.01.02.00815	10.01.02.00816
FSTA-HD	G3/8-AG	VG	10.01.02.00886	10.01.02.00887	10.01.02.00888
FSTA-HD	G1/2-AG	-	10.01.02.00779	10.01.02.00780	10.01.02.00781
FSTA-HD	G1/2-AG	VG	10.01.02.00889	10.01.02.00890	10.01.02.00891

*Si consiglia di evitare la corsa massima delle aste durante un funzionamento prolungato, al fine di aumentare la durata

Dati tecnici Aste a molla FSTA-HD

Tipo	Tasso elastico [N/mm]	Precompress. elast. [N/mm]	Reazione elastica [N]*	Carico verticale [N]**	Carico orizzontale [N]***	Peso [g]	Temperatura d'intervento [°C]
FSTA-HD G1/4-AG 25	0,711	8,95	17,8	2.400	800	185	0 ... 80
FSTA-HD G1/4-AG 25 VG	0,711	8,95	17,8	2.400	800	185	0 ... 80
FSTA-HD G1/4-AG 50	0,262	14,10	20,6	2.400	490	210	0 ... 80
FSTA-HD G1/4-AG 50 VG	0,262	14,10	20,6	2.400	490	210	0 ... 80
FSTA-HD G3/8-AG 25	3,828	25,65	73,5	4.800	1.870	495	0 ... 80
FSTA-HD G3/8-AG 25 VG	3,828	25,65	73,5	4.800	1.870	495	0 ... 80
FSTA-HD G3/8-AG 50	1,810	3,95	49,2	4.800	1.200	540	0 ... 80
FSTA-HD G3/8-AG 50 VG	1,810	3,95	49,2	4.800	1.200	540	0 ... 80
FSTA-HD G3/8-AG 90	1,072	24,38	75,3	4.800	730	645	0 ... 80
FSTA-HD G3/8-AG 90 VG	1,072	24,38	75,3	4.800	730	645	0 ... 80
FSTA-HD G1/2-AG 25	3,828	25,65	73,5	4.900	1.870	493	0 ... 80
FSTA-HD G1/2-AG 25 VG	3,828	25,65	73,5	4.900	1.870	495	0 ... 80
FSTA-HD G1/2-AG 50	1,810	3,95	49,2	4.900	1.200	539	0 ... 80
FSTA-HD G1/2-AG 50 VG	1,810	3,95	49,2	4.900	1.200	540	0 ... 80
FSTA-HD G1/2-AG 90	1,072	24,38	75,3	4.900	730	645	0 ... 80
FSTA-HD G1/2-AG 90 VG	1,072	24,38	75,3	4.900	730	645	0 ... 80

*Riferito a una corsa del 50 %
**Carico statico massimo
***I dati del carico orizzontale si riferiscono al bordo inferiore dell'asta in stato scarico. Il carico orizzontale è un carico statico massimo e compromette il processo di inserimento e disinserimento delle sospensioni allo stato orizzontale

Aste a molla FSTA-HD

Corsa da 25 mm a 90 mm

Dati di costruzione Aste a molla FSTA-HD

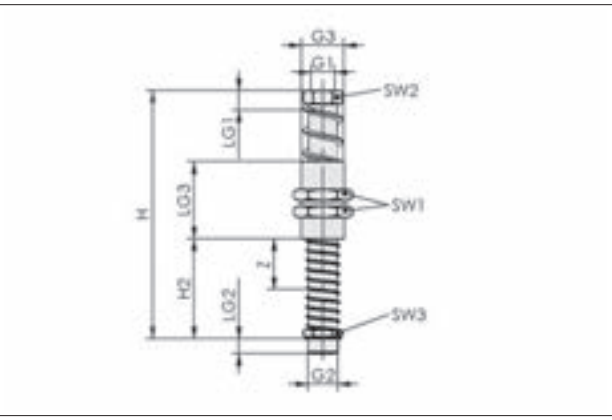

FSTA-HD

Tipo	G1	G2	G3	H [mm]	H2 [mm]	LG1 [mm]	LG2 [mm]	LG3 [mm]	SW1 [mm]	SW2 [mm]	SW3 [mm]	Z (Corsa) [mm]
FSTA-HD G1/4-AG 25	G1/8"-IG	G1/4"-AG	M20x1.5-AG	114,5	37,5	12	8,5	40	24	17	17	25
FSTA-HD G1/4-AG 25 VG	G1/8"-IG	G1/4"-AG	M20x1.5-AG	114,5	37,0	12	8,5	40	24	17	17	25
FSTA-HD G1/4-AG 50	G1/8"-IG	G1/4"-AG	M20x1.5-AG	144,0	67,0	12	8,5	40	24	17	17	50
FSTA-HD G1/4-AG 50 VG	G1/8"-IG	G1/4"-AG	M20x1.5-AG	144,0	66,5	12	8,5	40	24	17	17	50
FSTA-HD G3/8-AG 25	G3/8"-IG	G3/8"-AG	M30x1.5-AG	146,5	40,8	12	10,5	53	36	24	24	25
FSTA-HD G3/8-AG 25 VG	G3/8"-IG	G3/8"-AG	M30x1.5-AG	147,0	40,8	12	10,5	53	36	24	24	25
FSTA-HD G3/8-AG 50	G3/8"-IG	G3/8"-AG	M30x1.5-AG	176,5	70,8	12	10,5	53	36	24	24	50
FSTA-HD G3/8-AG 50 VG	G3/8"-IG	G3/8"-AG	M30x1.5-AG	177,0	70,8	12	10,5	53	36	24	24	50
FSTA-HD G3/8-AG 90	G3/8"-IG	G3/8"-AG	M30x1.5-AG	229,5	123,8	12	10,5	53	36	24	24	90
FSTA-HD G3/8-AG 90 VG	G3/8"-IG	G3/8"-AG	M30x1.5-AG	230,0	123,8	12	10,5	53	36	24	24	90
FSTA-HD G1/2-AG 25	G3/8"-IG	G1/2"-AG	M30x1.5-AG	146,5	40,3	12	10,5	53	36	24	24	25
FSTA-HD G1/2-AG 25 VG	G3/8"-IG	G1/2"-AG	M30x1.5-AG	146,5	40,3	12	10,5	53	36	24	24	25
FSTA-HD G1/2-AG 50	G3/8"-IG	G1/2"-AG	M30x1.5-AG	176,5	70,3	12	10,5	53	36	24	24	50
FSTA-HD G1/2-AG 50 VG	G3/8"-IG	G1/2"-AG	M30x1.5-AG	176,5	70,3	12	10,5	53	36	24	24	50
FSTA-HD G1/2-AG 90	G3/8"-IG	G1/2"-AG	M30x1.5-AG	229,5	123,3	12	10,5	53	36	24	24	90
FSTA-HD G1/2-AG 90 VG	G3/8"-IG	G1/2"-AG	M30x1.5-AG	229,5	123,3	12	10,5	53	36	24	24	90

Aste a molla FSTI

Corsa da 10 mm a 50 mm

UNIVERSAL



Aste a molla FSTI

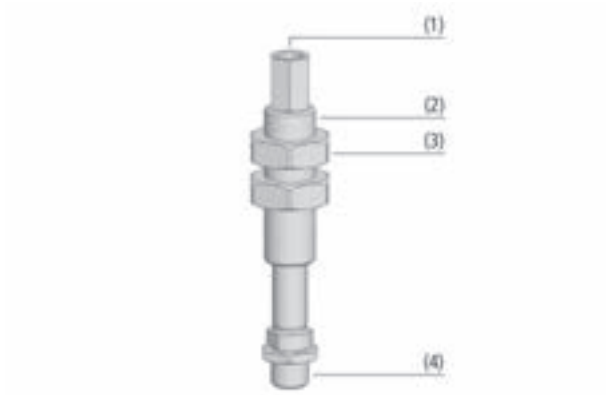

Design Aste a molla FSTI



Esempio di montaggio aste a molla FSTI

Idonei per applicazioni specifiche del settore

Applicazione

- Asta a molla con ammortizzante a molla interna per la movimentazione di pezzi con altezze differenti (ad es. parti in lamiera arcuate)
- Manipolazione di pezzi molto sensibili senza ulteriori tecnica di controllo (ad es. lastre di vetro), l'appoggio delicato è garantito
- In particolare compiti di movimentazione nel settore automobilistico

Struttura

- Asta a molla, in acciaio, boccola di guida con bussola scorrevole integrata (2) e ammortizzatori interni
- Raccordo filettato per ventosa sempre filettatura maschio (4); raccordo filettato per cavo di alimentazione vuoto (1) filettatura femmina o maschio
- Due controdadi (3) per il fissaggio
- Superficie brunita, nel modello antitorsione l'asta della punteria è per lo scorrimento ottimale
- Asta a molla con passaggio per il vuoto integrato
- Il dispositivo antitorsione è realizzato con un collegamento accoppiato geometricamente tra l'asta ed una speciale bussola scorrevole

I nostri punti di forza...

- Asta a molla con sofisticati cuscinetti radenti ed una eccellente guida
- Molla ammortizzante interna
- Dimensioni minime; peso ottimizzato
- Versione antitorsione opzionale

I vostri vantaggi...

- Alto rendimento poiché non richiede manutenzione
- Appoggio sicuro e morbido sui pezzi delicati; protezione delle molle dalla sporcizia e da influssi meccanici esterni
- Adatto per gli spazi più ristretti e massima dinamica
- Impiegabile per ventose ovali

Aste a molla FSTI

Corsa da 10 mm a 50 mm

Codice modello Aste a molla FSTI

FSTI	–	G1/4-AG	–	G1/8-AG	–	10	–	VG
1		2		3		4		5

1 – Denominazione in breve

Codice	Esecuzione
FSTI	FSTI

2 – Attacco ventosa

Codice	Attacco
G1/4-AG	G1/4-AG (AG = maschio)
G3/8-AG	G3/8-AG

3 – Attacco del vuoto

Codice	Attacco
G1/8-AG	G1/8-AG (AG = maschio)
G1/8-IG	G1/8-IG (IG = femmina)

4 – Corsa asta

Codice	Corsa asta in mm
10…50	10 fino a 50

5 – Integrazione del prodotto

Codice	Tipo
VG	Antitorsione

L'asta a molla FSTI viene fornito come prodotto finito per connessione.

Dati di ordinazione Aste a molla FSTI

Tipo*				Corsa asta in mm: **		
				10	25	50
FSTI	G1/4-AG	G1/8-AG	-	10.01.02.00864	10.01.02.00868	10.01.02.00992
FSTI	G1/4-AG	G1/8-AG	VG	10.01.02.00865	10.01.02.00869	10.01.02.00993
FSTI	G1/4-AG	G1/8-IG	-	10.01.02.00866	10.01.02.00870	10.01.02.00994
FSTI	G1/4-AG	G1/8-IG	VG	10.01.02.00867	10.01.02.00871	10.01.02.00995
FSTI	G3/8-AG	G1/8-AG	-	10.01.02.00755	10.01.02.00843	10.01.02.00996
FSTI	G3/8-AG	G1/8-AG	VG	10.01.02.00860	10.01.02.00862	10.01.02.00997
FSTI	G3/8-AG	G1/8-IG	-	10.01.02.00851	10.01.02.00850	10.01.02.00998
FSTI	G3/8-AG	G1/8-IG	VG	10.01.02.00861	10.01.02.00863	10.01.02.00999

*VG = Versione resistente alla torsione per il posizionamento con precisione di ripetizione delle ventose
**Si consiglia di evitare la corsa massima delle aste durante un funzionamento prolungato, al fine di aumentare la durata

Dati tecnici Aste a molla FSTI

Tipo	Tasso elastico [N/mm]	Precompress. elast. [N/mm]	Reazione elastica [N]*	Carico verticale [N]**	Carico orizzontale [N]***	Peso [g]	Temperatura d'intervento [°C]
FSTI G1/4-AG G1/8-AG 10	0,097	7,08	7,57	1.000	700	150	0 ... 80
FSTI G1/4-AG G1/8-AG 10 VG	0,097	7,08	7,57	1.000	500	150	0 ... 80
FSTI G1/4-AG G1/8-IG 10	0,097	7,08	7,57	1.000	700	150	0 ... 80
FSTI G1/4-AG G1/8-IG 10 VG	0,097	7,08	7,57	1.000	500	150	0 ... 80
FSTI G1/4-AG G1/8-AG 25	0,097	5,63	6,84	1.000	700	180	0 ... 80
FSTI G1/4-AG G1/8-AG 25 VG	0,097	5,63	6,84	1.000	500	180	0 ... 80
FSTI G1/4-AG G1/8-IG 25	0,097	5,63	6,84	1.000	700	180	0 ... 80
FSTI G1/4-AG G1/8-IG 25 VG	0,097	5,63	6,84	1.000	500	180	0 ... 80
FSTI G1/4-AG G1/8-AG 50	0,097	2,30	4,70	1.000	700	230	0 ... 80
FSTI G1/4-AG G1/8-AG 50 VG	0,097	2,30	4,70	1.000	500	230	0 ... 80
FSTI G1/4-AG G1/8-IG 50	0,097	2,30	4,70	1.000	700	230	0 ... 80
FSTI G1/4-AG G1/8-IG 50 VG	0,097	2,30	4,70	1.000	500	230	0 ... 80
FSTI G3/8-AG G1/8-AG 10	0,097	7,08	7,57	1.000	700	150	0 ... 80
FSTI G3/8-AG G1/8-AG 10 VG	0,097	7,08	7,57	1.000	500	150	0 ... 80

Aste a molla FSTI

Corsa da 10 mm a 50 mm

Dati tecnici Aste a molla FSTI

Tipo	Tasso elastico [N/mm]	Precompress. elast. [N/mm]	Reazione elastica [N]*	Carico verticale [N]**	Carico orizzontale [N]***	Peso [g]	Temperatura d'intervento [°C]
FSTI G3/8-AG G1/8-IG 10	0,097	7,08	7,57	1.000	700	150	0 ... 80
FSTI G3/8-AG G1/8-IG 10 VG	0,097	7,08	7,57	1.000	500	150	0 ... 80
FSTI G3/8-AG G1/8-AG 25	0,097	5,63	6,84	1.000	700	180	0 ... 80
FSTI G3/8-AG G1/8-AG 25 VG	0,097	5,63	6,84	1.000	500	180	0 ... 80
FSTI G3/8-AG G1/8-IG 25	0,097	5,63	6,84	1.000	700	180	0 ... 80
FSTI G3/8-AG G1/8-IG 25 VG	0,097	5,63	6,84	1.000	500	180	0 ... 80
FSTI G3/8-AG G1/8-IG 50	0,097	2,30	4,70	1.000	700	230	0 ... 80
FSTI G3/8-AG G1/8-IG 50 VG	0,097	2,30	4,70	1.000	500	230	0 ... 80
FSTI G3/8-AG G1/8-AG 50	0,097	2,30	4,70	1.000	700	230	0 ... 80
FSTI G3/8-AG G1/8-AG 50 VG	0,097	2,30	4,70	1.000	500	230	0 ... 80

*Riferito a una corsa del 50 %
**Carico statico massimo
***I dati del carico orizzontale si riferiscono al bordo inferiore dell'asta in stato scarico. Il carico orizzontale è un carico statico massimo e compromette il processo di inserimento e disinserimento delle sospensioni allo stato orizzontale

Dati di costruzione Aste a molla FSTI

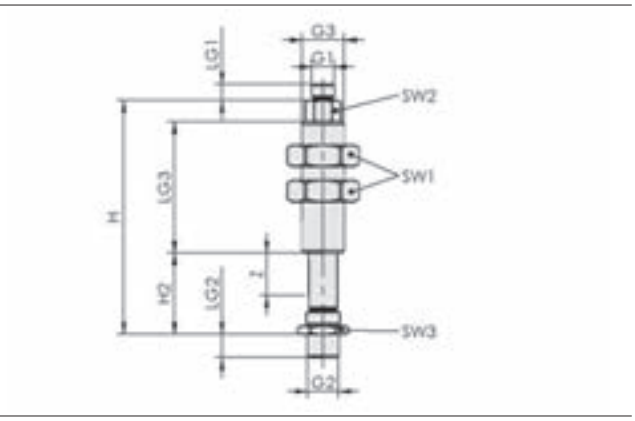

FSTI AG/AG (VG)

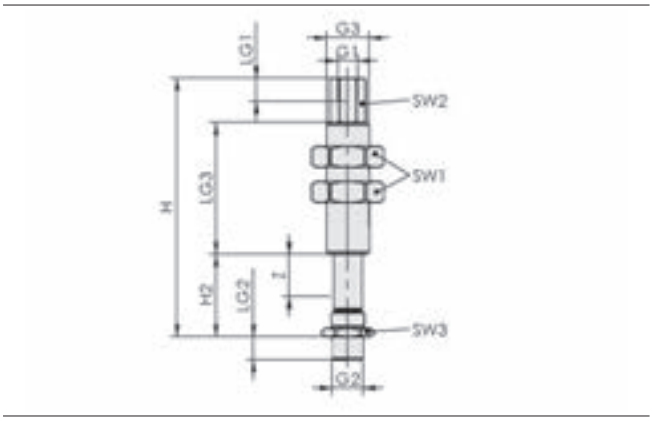

FSTI AG/IG (VG)

Tipo	G1	G2	G3	H [mm]	H2 [mm]	LG1 [mm]	LG2 [mm]	LG3 [mm]	SW1 [mm]	SW2 [mm]	SW3 [mm]	Z (Corsa) [mm]
FSTI G1/4-AG G1/8-AG 10	G1/8"-AG	G1/4"-AG	M18x1.5-AG	71,0	21,0	6,5	10	41	27	13	17	10
FSTI G1/4-AG G1/8-AG 10 VG	G1/8"-AG	G1/4"-AG	M18x1.5-AG	71,0	21,0	6,5	10	41	27	13	17	10
FSTI G1/4-AG G1/8-IG 10	G1/8"-IG	G1/4"-AG	M18x1.5-AG	82,5	19,5	12,0	10	41	27	13	17	10
FSTI G1/4-AG G1/8-IG 10 VG	G1/8"-IG	G1/4"-AG	M18x1.5-AG	79,5	19,5	12,0	10	41	27	13	17	10
FSTI G1/4-AG G1/8-AG 25	G1/8"-AG	G1/4"-AG	M18x1.5-AG	101,0	36,0	6,5	10	56	27	13	17	25
FSTI G1/4-AG G1/8-AG 25 VG	G1/8"-AG	G1/4"-AG	M18x1.5-AG	101,0	36,0	6,5	10	56	27	13	17	25
FSTI G1/4-AG G1/8-IG 25	G1/8"-IG	G1/4"-AG	M18x1.5-AG	109,5	34,5	12,0	10	56	27	13	17	25
FSTI G1/4-AG G1/8-IG 25 VG	G1/8"-IG	G1/4"-AG	M18x1.5-AG	109,5	34,5	12,0	10	56	27	13	17	25
FSTI G1/4-AG G1/8-AG 50	G1/8"-AG	G1/4"-AG	M18x1.5-AG	163,0	59,0	6,5	8	91	27	13	17	50
FSTI G1/4-AG G1/8-AG 50 VG	G1/8"-AG	G1/4"-AG	M18x1.5-AG	163,0	59,0	6,5	8	91	27	13	17	50
FSTI G1/4-AG G1/8-IG 50	G1/8"-IG	G1/4"-AG	M18x1.5-AG	173,0	59,0	12,0	8	91	27	13	17	50
FSTI G1/4-AG G1/8-IG 50 VG	G1/8"-IG	G1/4"-AG	M18x1.5-AG	173,0	59,0	12,0	8	91	27	13	17	50

Aste a molla FSTI

Corsa da 10 mm a 50 mm

Dati di costruzione Aste a molla FSTI

Tipo	G1	G2	G3	H [mm]	H2 [mm]	LG1 [mm]	LG2 [mm]	LG3 [mm]	SW1 [mm]	SW2 [mm]	SW3 [mm]	Z (Corsa) [mm]
FSTI G3/8-AG G1/8-AG 10	G1/8"-AG	G3/8"-AG	M18x1.5-AG	72,0	22,0	6,5	9	41	27	13	19	10
FSTI G3/8-AG G1/8-AG 10 VG	G1/8"-AG	G3/8"-AG	M18x1.5-AG	72,0	22,0	6,5	9	41	27	13	19	10
FSTI G3/8-AG G1/8-IG 10	G1/8"-IG	G3/8"-AG	M18x1.5-AG	82,5	22,5	12,0	9	41	27	13	19	10
FSTI G3/8-AG G1/8-IG 10 VG	G1/8"-IG	G3/8"-AG	M18x1.5-AG	82,5	22,5	12,0	9	41	27	13	19	10
FSTI G3/8-AG G1/8-AG 25	G1/8"-AG	G3/8"-AG	M18x1.5-AG	102,0	37,0	6,5	9	56	27	13	19	25
FSTI G3/8-AG G1/8-AG 25 VG	G1/8"-AG	G3/8"-AG	M18x1.5-AG	102,0	37,0	6,5	9	56	27	13	19	25
FSTI G3/8-AG G1/8-IG 25	G1/8"-IG	G3/8"-AG	M18x1.5-AG	112,5	37,5	12,0	9	56	27	13	19	25
FSTI G3/8-AG G1/8-IG 25 VG	G1/8"-IG	G3/8"-AG	M18x1.5-AG	112,5	37,5	12,0	9	56	27	13	19	25
FSTI G3/8-AG G1/8-AG 50	G1/8"-AG	G3/8"-AG	M18x1.5-AG	163,0	54,0	6,5	8	91	27	13	19	50
FSTI G3/8-AG G1/8-AG 50 VG	G1/8"-AG	G3/8"-AG	M18x1.5-AG	163,0	54,0	6,5	8	91	27	13	19	50
FSTI G3/8-AG G1/8-IG 50	G1/8"-IG	G3/8"-AG	M18x1.5-AG	173,0	54,0	12,0	8	91	27	13	19	50
FSTI G3/8-AG G1/8-IG 50 VG	G1/8"-IG	G3/8"-AG	M18x1.5-AG	173,0	54,0	12,0	8	91	27	13	19	50

Aste a molla FSTF

Corsa 50 mm

UNIVERSAL

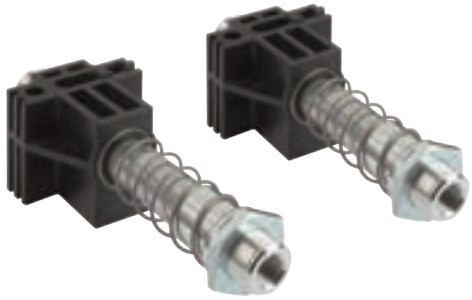

Aste a molla FSTF

Idonei per applicazioni specifiche del settore

Applicazione

- Asta a molla con blocco fissaggio per la movimentazione di pezzi con altezze differenti (ad es. parti in lamiera arcuate)
- Manipolazione di panelli di legno e tavole nell'industria dei mobili, dei laminati, delle porte e dei pavimenti
- Compiti di movimentazione in ambiente polveroso

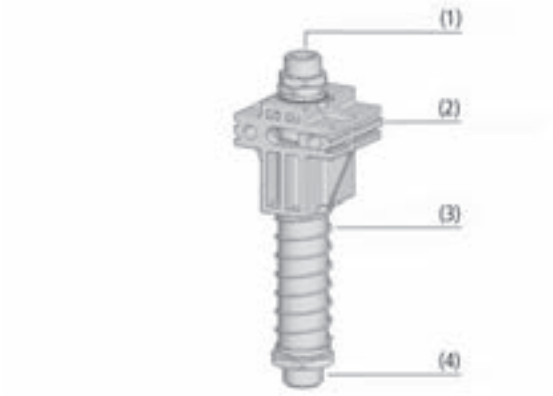

Design Aste a molla FSTF

Struttura

- Blocco di fissaggio in plastica (2) con guide slitta integrate (senza bussola scorrevole supplementare)
- Raccordo filettato per ventosa (4)
- Raccordo filettato per conduttura vuoto (1)
- Piastra di supporto inferiore (3)
- Asta della punteria in resistentissima lega di alluminio con dispositivo antibloccaggio integrato per la protezione da rottura molla
- Montaggio mediante il set di fissaggio "Standard" o "Comfort" sul profilo di montaggio in alluminio

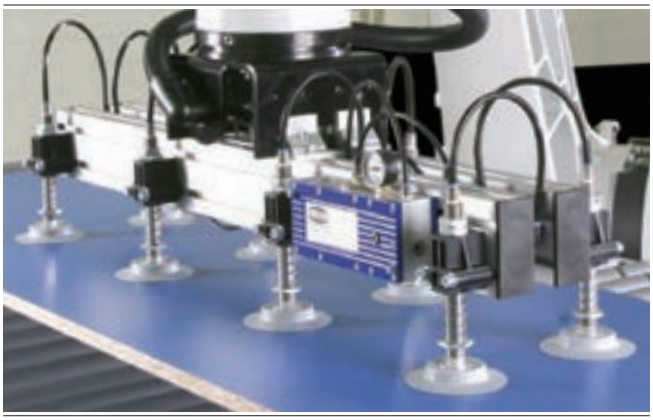

Esempio di montaggio aste a molla FSTF

I nostri punti di forza...

- Possibilità di fissaggio variabile
- Possibilità di fissaggio integrata
- Blocco guida e fissaggio stampato a iniezione di grande qualità

I vostri vantaggi...

- Adattamento individuale, flessibile e veloce a ogni tipo di impiego
- Adattamento ai più comuni sistemi di profili in allluminio
- Ottimizzazione dei costi e del peso, estremamente robusto e non sensibile alle polveri

Aste a molla FSTF

Corsa 50 mm

Codice modello Aste a molla FSTF

FSTF	–	G1/2-AG	–	50	–	VG
1		2		3		4

1 – Denominazione in breve

Codice	Esecuzione
FSTF	FSTF

2 – Attacco ventosa

Codice	Attacco
G1/2-AG	G1/2-AG (AG maschio)

3 – Corsa asta

Codice	Corsa asta in mm
50	50

4 – Integrazione del prodotto

Codice	Tipo
VG	Antitorsione

L'asta a molla FSTF viene fornito come prodotto finito per connessione.

Accessori disponibli: set di fissaggio

Dati di ordinazione Aste a molla FSTF

Tipo*	N. articolo
FSTF G1/2-AG 50	10.01.02.01012
FSTF G1/2-AG 50 VG	10.01.02.01013

*VG = Versione resistente alla torsione per il posizionamento con precisione di ripetizione delle ventose

Dati di ordinazione Accessori Aste a molla FSTF

Tipo*		N. articolo**
Kit pezzi di fissaggio	SET FSTF	10.01.02.01030
Kit pezzi di fissaggio	SET FSTF COM	10.01.02.01031

*Standard: composto da 2 viti ISKT M8x60, 1 linguetta con 2 M8, 2 dischi a U
**Comfort (COM): composto da 1 leva di bloccaggio, 1 vite ISKT M8x60, 1 linguetta con 2 M8, 2 dischi a U

Dati tecnici Aste a molla FSTF

Tipo	Tasso elastico [N/mm]	Precompress. elast. [N/mm]	Reazione elastica [N]*	Carico verticale [N]**	Carico orizzontale [N]***	Peso [g]	Temperatura d'intervento [°C]
FSTF G1/2-AG 50	0,567	17,6	31,75	2.500	800	246	0 ... 50
FSTF G1/2-AG 50 VG	0,567	17,6	31,75	2.500	800	250	0 ... 50

*Riferito a una corsa del 50 %
**Carico statico massimo
***I dati del carico orizzontale si riferiscono al bordo inferiore dell'asta in stato scarico. Il carico orizzontale è un carico statico massimo e compromette il processo di inserimento e disinserimento delle sospensioni allo stato orizzontale

Aste a molla FSTF

Corsa 50 mm

Dati di costruzione Aste a molla FSTF

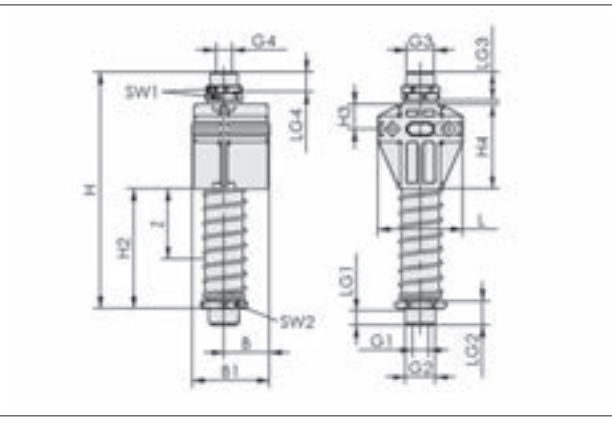

FSTF

Tipo	B [mm]	B1 [mm]	G1	G2	G3	G4	H [mm]	H2 [mm]	H3 [mm]
FSTF G1/2-AG 50	32,3	54,6	G1/4"-IG	G1/2"-AG	M20-AG	G1/4"-IG	168	85	17,5
FSTF G1/2-AG 50 VG	32,3	54,6	G1/4"-IG	G1/2"-AG	M20-AG	G1/4"-IG	168	85	17,5

Tipo	H4 [mm]	L [mm]	LG1 [mm]	LG2 [mm]	LG3 [mm]	LG4 [mm]	SW1 [mm]	SW2 [mm]	Z (Corsa) [mm]
FSTF G1/2-AG 50	60	60	10	17	20	10	24	32	50
FSTF G1/2-AG 50 VG	60	60	10	17	20	10	24	32	50

Sospensione flessibile FST-FLEX

Corsa da 25 mm a 75 mm

UNIVERSAL



Sospensione flessibile FST-FLEX

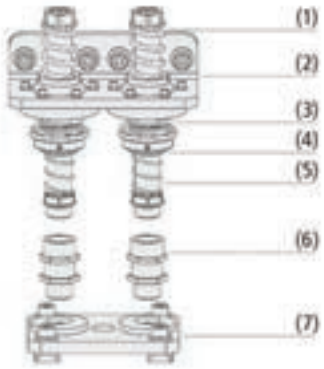

Design Sospensione flessibile FST-FLEX

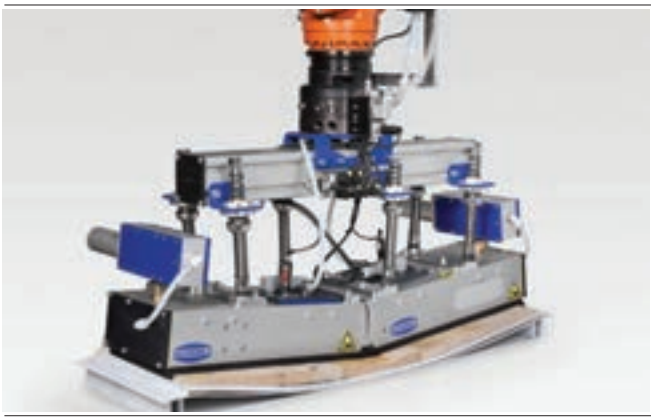

Esempio di montaggio sosponsione flessibile FST-FLEX

Idonei per applicazioni specifiche del settore

Applicazione

- Asta a molla su supporto sferico con due ammortizzatori a molla, molla di centraggio e speciale calotta sferica per la movimentazione di pezzi con dislivelli
- Movimentazione di componenti molto sensibili senza ulteriori tecnica di controllo (ad es. lastre di vetro), è garantita una posa leggera
- Movimentazione di materiale molto arcuato e cresciuto naturalmente (ad es. legno secco) senza tempi di controllo tecnici più lunghi
- Impiego in condizioni difficili
- Compiti di movimentazione con elevata dinamica e tempi ciclo brevi

Struttura

- Asta a molla con asta della punteria in acciaio inox, boccola di guida in ottone con bussola scorrevole integrata e ammortizzatore a molla inferiore (5) e superiore (1)
- Lamiera di supporto verniciata con polveri (2) per il fissaggio a un profilo in alluminio e come supporto dell'unità di centraggio automatica, costituita dalla molla di centraggio (3) e dal dado della sede della molla (4). Il precarico della molla di centraggio (3) può essere regolato con una vite di fermo nel dado della sede della molla (4)
- Giunto snodato (6) (opzionale)
- Piastra di flangia verniciata con polveri (7) per il collegamento a una presa ad area. La piastra di flangia può essere adattata individualmente al sistema di presa ad area

I nostri punti di forza...

- Asta a molla con cuscinetti scorrevoli di alta qualità e un'asta della punteria lavorata
- Asta a molla con due ammortizzatori a molla
- Asta con molla di centraggio e calotta sferica

I vostri vantaggi...

- Assenza di manutenzione, vita operativa particolarmente lunga; adatta per tempi ciclo brevi
- Posa leggera su pezzi delicati
- Massima flessibilità per strati di pezzi con dislivelli estremi

Sospensione flessibile FST-FLEX

Corsa da 25 mm a 75 mm

Codice modello Sospensione flessibile FST-FLEX

FST-FLEX	–	50	–	HD	1	–	G1/2-AG	–	G3/8-IG
1		2		3	4		5		6

1 – Denominazione in breve

Codice	Esecuzione
FST-FLEX	Flessibile

2 – Corsa asta

Codice	Corsa asta in mm
25…75	25 fino a 75

3 – Variante

Codice	Tipo
HD	Heavy Duty

4 – Numero aste

Codice	Numero
1…2	1 e 2

5 – Attacco ventosa

Codice	Attacco
G1/2-AG	G1/2-AG (AG = maschio)

6 – Attacco del vuoto

Codice	Attacco
G3/8-IG	G3/8-IG (IG = femmina)

La sospensione flessibile FST-FLEX (lamiera di supporto + asta a molla) è disponibile come pezzo singolo.
Per ottenere una sospensione completa (lamiera di supporto + asta a molla + piastra di raccordo + accessori) sono necessari i seguenti passi di ordinazione:

- Sospensione flessibile FST-FLEX (passo 1) – lamiera di supporto + asta a molla, disponibile con corsa e numero di aste differenti
- Piastra di flangia FLAN-PL (passo 2) – disponibile per varie prese ad area

Accessori disponibili: Flexolink (FLK), piastra flangiata (FLAN-PL)

Dati di ordinazione Sospensione flessibile FST-FLEX

Tipo*	N. articolo
FST-FLEX 25 HD1 G1/2-AG G3/8-IG	10.01.10.05697
FST-FLEX 50 HD1 G1/2-AG G3/8-IG	10.01.10.05687
FST-FLEX 75 HD1 G1/2-AG G3/8-IG	10.01.10.05698
FST-FLEX 25 HD2 G1/2-AG G3/8-IG	10.01.10.05695
FST-FLEX 50 HD2 G1/2-AG G3/8-IG	10.01.10.05168
FST-FLEX 75 HD2 G1/2-AG G3/8-IG	10.01.10.05696

*MO-PROF 90x90, 120x120

Tipo*	N. articolo
FST-FLEX 25 HD1 G1/2-AG G3/8-IG	10.01.10.07015
FST-FLEX 50 HD1 G1/2-AG G3/8-IG	10.01.10.07016
FST-FLEX 75 HD1 G1/2-AG G3/8-IG	10.01.10.07017
FST-FLEX 25 HD2 G1/2-AG G3/8-IG	10.01.10.07018
FST-FLEX 50 HD2 G1/2-AG G3/8-IG	10.01.10.07019
FST-FLEX 75 HD2 G1/2-AG G3/8-IG	10.01.10.07020

*MO-PROF 40x40, 80x40

Dati di ordinazione Accessori Sospensione flessibile FST-FLEX

Tipo		N. articolo
Piastra flangiata	FLAN-PL 120x85x10 ST FLGR	10.01.10.05701
Piastra flangiata	FLAN-PL 400x90x10 ST SBX	10.01.10.05702
Piastra flangiata	FLAN-PL 160x120x10 ST SBX	10.01.10.05706

Tipo		N. articolo
Flexolink	FLK G1/2-IG G1/2-AG	10.01.03.00175
Flexolink	FLK G1/2-IG G1/2-AG V	10.01.03.00207

Sospensione flessibile FST-FLEX

Corsa da 25 mm a 75 mm

Dati tecnici Sospensione flessibile FST-FLEX

Tipo	Tasso elastico [N/mm]	Precompress. elast. [N/mm]	Reazione elastica [N]*	Carico verticale [N]**	Peso [g]	Temperatura d'intervento [°C]
FST-FLEX 25 HD1 G1/2-AG G3/8-IG	3,828	25,60	74	3.000	1.450	0 ... 80
FST-FLEX 50 HD1 G1/2-AG G3/8-IG	1,810	5,40	51	3.000	1.500	0 ... 80
FST-FLEX 75 HD1 G1/2-AG G3/8-IG	1,072	36,90	78	3.000	1.550	0 ... 80
FST-FLEX 25 HD2 G1/2-AG G3/8-IG	3,828	51,30	147	6.000	2.700	0 ... 80
FST-FLEX 50 HD2 G1/2-AG G3/8-IG	1,810	10,90	102	6.000	2.800	0 ... 80
FST-FLEX 75 HD2 G1/2-AG G3/8-IG	1,072	73,91	155	6.000	2.900	0 ... 80
FST-FLEX 25 HD1 G1/2-AG G3/8-IG	3,828	25,60	74	2.100	1.450	0 ... 80
FST-FLEX 50 HD1 G1/2-AG G3/8-IG	1,810	5,40	51	2.100	1.500	0 ... 80
FST-FLEX 75 HD1 G1/2-AG G3/8-IG	1,072	36,90	78	2.100	1.550	0 ... 80
FST-FLEX 25 HD2 G1/2-AG G3/8-IG	3,828	51,30	147	4.200	2.700	0 ... 80
FST-FLEX 50 HD2 G1/2-AG G3/8-IG	1,810	10,90	102	4.200	2.800	0 ... 80
FST-FLEX 75 HD2 G1/2-AG G3/8-IG	1,072	73,91	155	4.200	2.900	0 ... 80

*Riferito a una corsa del 50 %
**Carico statico massimo

Dati di costruzione Sospensione flessibile FST-FLEX

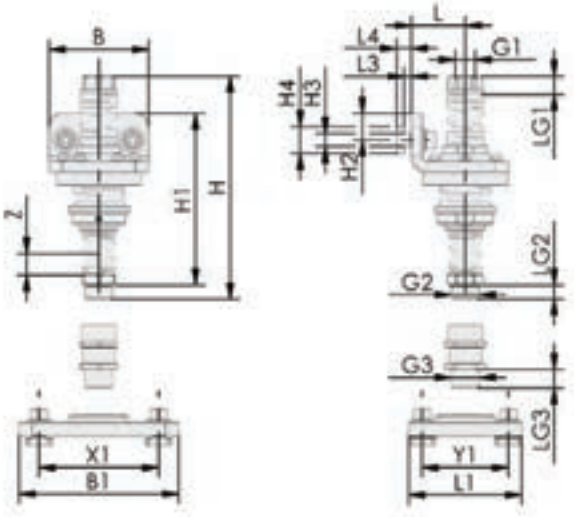

FST-FLEX, FLAN-PL

Sospensione flessibile FST-FLEX

Corsa da 25 mm a 75 mm

Dati di costruzione Sospensione flessibile FST-FLEX

Tipo	B [mm]	G1	G2	G3	H [mm]*	H1 [mm]	H2 [mm]	H3 [mm]	H4 [mm]	L [mm]	L3 [mm]	L4 [mm]	LG1 [mm]	LG2 [mm]	LG3 [mm]	Z (Corsa) [mm]
FST-FLEX 25 HD1 G1/2-AG G3/8-IG	75	G3/8"-IG	G1/2"-AG	G1/2"-AG	168	129	20	10	20	41	6	11	15	11	14	25
FST-FLEX 50 HD1 G1/2-AG G3/8-IG	75	G3/8"-IG	G1/2"-AG	G1/2"-AG	200	161	20	10	20	41	6	11	15	11	14	50
FST-FLEX 75 HD1 G1/2-AG G3/8-IG	75	G3/8"-IG	G1/2"-AG	G1/2"-AG	239	200	20	10	20	41	6	11	15	11	14	75
FST-FLEX 25 HD2 G1/2-AG G3/8-IG	150	G3/8"-IG	G1/2"-AG	G1/2"-AG	168	129	20	10	20	41	6	11	15	11	14	25
FST-FLEX 50 HD2 G1/2-AG G3/8-IG	150	G3/8"-IG	G1/2"-AG	G1/2"-AG	200	161	20	10	20	41	6	11	15	11	14	50
FST-FLEX 75 HD2 G1/2-AG G3/8-IG	150	G3/8"-IG	G1/2"-AG	G1/2"-AG	239	200	20	10	20	41	6	11	15	11	14	75
FST-FLEX 25 HD1 G1/2-AG G3/8-IG	75	G3/8"-IG	G1/2"-AG	G1/2"-AG	168	129	20	10	20	41	2	6	15	11	14	25
FST-FLEX 50 HD1 G1/2-AG G3/8-IG	75	G3/8"-IG	G1/2"-AG	G1/2"-AG	200	161	20	10	20	41	1	6	15	11	14	50
FST-FLEX 75 HD1 G1/2-AG G3/8-IG	75	G3/8"-IG	G1/2"-AG	G1/2"-AG	239	200	20	10	20	41	2	6	15	11	14	75
FST-FLEX 25 HD2 G1/2-AG G3/8-IG	150	G3/8"-IG	G1/2"-AG	G1/2"-AG	168	129	20	10	20	41	2	6	15	11	14	25
FST-FLEX 50 HD2 G1/2-AG G3/8-IG	150	G3/8"-IG	G1/2"-AG	G1/2"-AG	200	161	20	10	20	41	2	6	15	11	14	50
FST-FLEX 75 HD2 G1/2-AG G3/8-IG	150	G3/8"-IG	G1/2"-AG	G1/2"-AG	239	200	20	10	20	41	2	6	15	11	14	75

*Nello stato assemblato, con Flexolink più alto di 33,5 mm; con Flexolink nella struttura rinforzata più alto di 53,0 mm

Tipo	B1 [mm]	L1 [mm]	X1 [mm]	Y1 [mm]
FLAN-PL 120x85x10 ST FLGR	120	85	90	65
FLAN-PL 160x120x10 ST SBX	160	120	120	90
FLAN-PL 400x90x10 ST SBX	400	90	280	65

Sospensione rigida FST-STARR

Corsa da 25 mm a 75 mm

UNIVERSAL

Idonei per applicazioni specifiche del settore

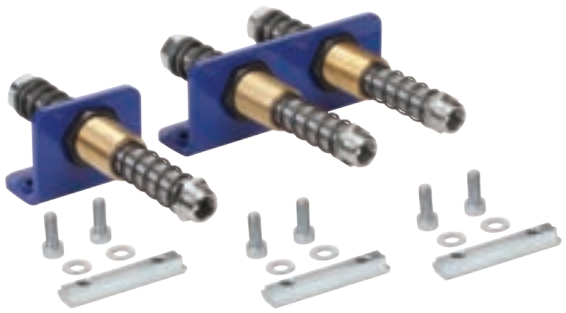

Sospensione rigida FST-STARR

Applicazione

- Asta a molla con due ammortizzatori a molla e cuscinetti scorrevoli speciali per la movimentazione di pezzi con dislivelli (ad es. pezzi di lamiera o di legno arcuati)
- Movimentazione di componenti molto sensibili senza ulteriori tecnica di controllo (ad es. lastre di vetro), è garantita una posa leggera
- Movimentazione di materiale molto arcuato e naturale (ad es. legno secco) senza tempi di controllo tecnici lunghi
- Impiego in condizioni difficili
- Per movimentazione con elevata dinamica e tempi ciclo brevi

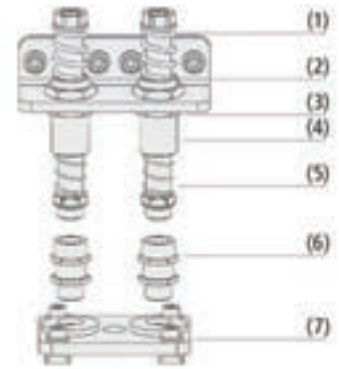

Design Sospensione rigida FST-STARR

Struttura

- Asta a molla con asta della punteria in acciaio inox, boccola di guida in ottone con bussola scorrevole integrata e ammortizzatore a molla inferiore (5) e superiore (1)
- Lamiera di supporto verniciata con polveri (2) per il fissaggio a un profilo in alluminio per l'alloggiamento della boccola di guida in ottone (4) con bussola scorrevole integrata. La boccola di guida è fissata con due controdadi (3)
- Giunto snodato (6) disponibile in via opzionale
- Piastra di flangia verniciata con polveri (7) per il collegamento a una presa ad area. La piastra di flangia può essere adattata individualmente al sistema di presa ad area

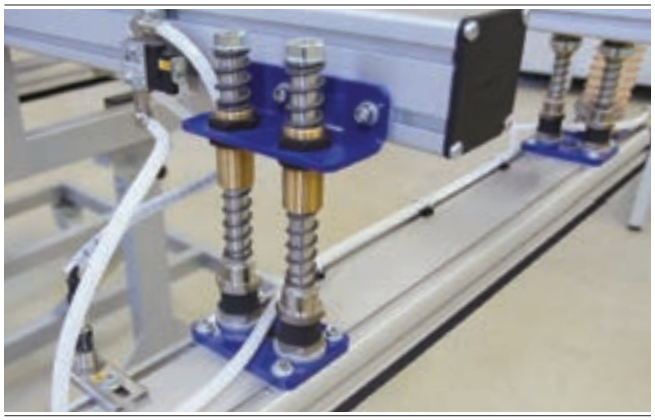

Esempio di montaggio Sospensione rigida FST-STARR

I nostri punti di forza...

- Asta a molla con cuscinetti scorrevoli di alta qualità e un'asta della punteria lavorata
- Asta a molla con due ammortizzatori a molla
- Piastra di flangia per il collegamento a presa ad area

I vostri vantaggi...

- Assenza di manutenzione, vita operativa particolarmente lunga; adatta per tempi ciclo brevi
- Posa leggera su pezzi delicati, assorbe colpi e vibrazioni; impedisce la sovracorsa
- Facile collegamento a una presa ad area di Schmalz, della serie F e SBX-C

Sospensione rigida FST-STARR

Corsa da 25 mm a 75 mm

Codice modello Sospensione rigida FST-STARR

FST-STARR	–	50	–	HD	1	–	G1/2-AG	–	G3/8-IG
1		2		3	4		5		6

1 – Denominazione in breve

Codice	Esecuzione
FST-STARR	Rigida

2 – Corsa asta

Codice	Corsa asta in mm
25…75	25 fino a 75

3 – Variante

Codice	Tipo
HD	Heavy Duty

4 – Numero aste

Codice	Numero
1…2	1 e 2

5 – Attacco ventosa

Codice	Attacco
G1/2-AG	G1/2-AG (AG = maschio)

6 – Attacco del vuoto

Codice	Attacco
G3/8-IG	G3/8-IG (IG = femmina)

La sospensione rigida FST-STARR (lamiera di supporto + asta a molla) è disponibile come pezzo singolo.
Per ottenere una sospensione rigida completa (lamiera di supporto + asta a molla + piastra di flangia + accessori) sono necessari i seguenti passi di ordinazione:

- Sospensione rigida FST-STARR (passo 1) – lamiera di supporto + asta a molla, disponibile con corsa e numero di aste differenti
- Piastra di flangia FLAN-PL (passo 2) – disponibile per varie prese ad area

Accessori disponibili: Flexolink (FLK), piastra flangiata (FLAN-PL)

Dati di ordinazione Sospensione rigida FST-STARR

Tipo*	N. articolo
FST-STARR 25 HD1 G1/2-AG G3/8-IG	10.01.10.05810
FST-STARR 50 HD1 G1/2-AG G3/8-IG	10.01.10.05809
FST-STARR 75 HD1 G1/2-AG G3/8-IG	10.01.10.05808
FST-STARR 25 HD2 G1/2-AG G3/8-IG	10.01.10.05806
FST-STARR 50 HD2 G1/2-AG G3/8-IG	10.01.10.05805
FST-STARR 75 HD2 G1/2-AG G3/8-IG	10.01.10.05803

*MO-PROF 90x90, 120x120

Tipo*	N. articolo
FST-STARR 25 HD1 G1/2-AG G3/8-IG	10.01.10.07009
FST-STARR 50 HD1 G1/2-AG G3/8-IG	10.01.10.07010
FST-STARR 75 HD1 G1/2-AG G3/8-IG	10.01.10.07011
FST-STARR 25 HD2 G1/2-AG G3/8-IG	10.01.10.07012
FST-STARR 50 HD2 G1/2-AG G3/8-IG	10.01.10.07013
FST-STARR 75 HD2 G1/2-AG G3/8-IG	10.01.10.07014

*MO-PROF 40x40, 80x40

Dati di ordinazione Accessori Sospensione rigida FST-STARR

Tipo		N. articolo
Piastra flangiata	FLAN-PL 120x85x10 ST FLGR	10.01.10.05701
Piastra flangiata	FLAN-PL 400x90x10 ST SBX	10.01.10.05702
Piastra flangiata	FLAN-PL 160x120x10 ST SBX	10.01.10.05706

Tipo		N. articolo
Flexolink	FLK G1/2-IG G1/2-AG	10.01.03.00175
Flexolink	FLK G1/2-IG G1/2-AG V	10.01.03.00207

Sospensione rigida FST-STARR

Corsa da 25 mm a 75 mm

Dati tecnici Sospensione rigida FST-STARR

Tipo	Tasso elastico [N/mm]	Precompress. elast. [N/mm]	Reazione elastica [N]*	Carico erticale [N]**	Carico orizzontale [N]***	Peso [g]	Temperatura d'intervento [°C]
FST-STARR 25 HD1 G1/2-AG G3/8-IG	4	26	74	3.000	620	1.200	0 ... 80
FST-STARR 25 HD1 G1/2-AG G3/8-IG	4	26	74	2.100	620	1.200	0 ... 80
FST-STARR 25 HD2 G1/2-AG G3/8-IG	4	52	147	6.000	1.240	2.300	0 ... 80
FST-STARR 25 HD2 G1/2-AG G3/8-IG	4	52	147	4.200	1.240	2.300	0 ... 80
FST-STARR 50 HD1 G1/2-AG G3/8-IG	2	6	51	3.000	480	1.250	0 ... 80
FST-STARR 50 HD1 G1/2-AG G3/8-IG	2	6	51	2.100	480	1.250	0 ... 80
FST-STARR 50 HD2 G1/2-AG G3/8-IG	2	11	102	6.000	960	2.400	0 ... 80
FST-STARR 50 HD2 G1/2-AG G3/8-IG	2	11	102	4.200	960	2.400	0 ... 80
FST-STARR 75 HD1 G1/2-AG G3/8-IG	2	37	78	3.000	400	1.300	0 ... 80
FST-STARR 75 HD1 G1/2-AG G3/8-IG	2	37	78	2.100	400	1.300	0 ... 80
FST-STARR 75 HD2 G1/2-AG G3/8-IG	2	74	155	6.000	800	2.500	0 ... 80
FST-STARR 75 HD2 G1/2-AG G3/8-IG	2	74	155	4.200	800	2.500	0 ... 80

*Riferito a una corsa del 50 %
**Carico statico massimo
***I dati del carico orizzontale si riferiscono al bordo inferiore dell'asta in stato scarico. Il carico orizzontale è un carico statico massimo e compromette il processo di inserimento e disinserimento delle sospensioni allo stato orizzontale

Dati di costruzione Sospensione rigida FST-STARR

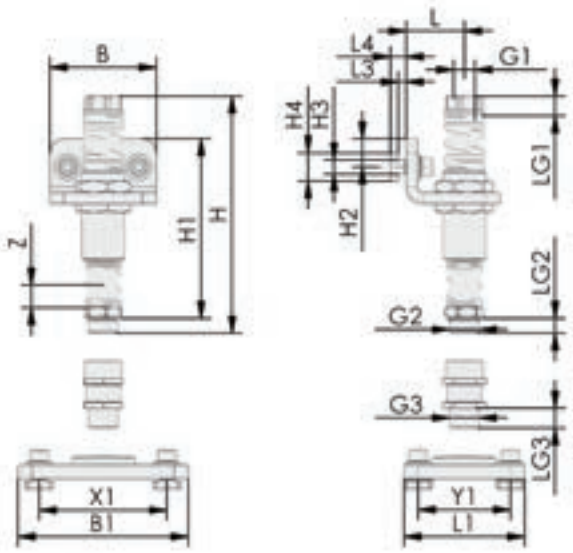

FST-STARR, FLAN-PL

Sospensione rigida FST-STARR

Corsa da 25 mm a 75 mm

Dati di costruzione Sospensione rigida FST-STARR

Tipo	B [mm]	G1	G2	G3	H [mm]*	H1 [mm]	H2 [mm]	H3 [mm]	H4 [mm]	L [mm]	L3 [mm]	L4 [mm]	LG2 [mm]	LG3 [mm]	Z (Corsa) [mm]
FST-STARR 25 HD1 G1/2-AG G3/8-IG	75	G3/8"-IG	G1/2"-AG	G1/2"-AG	167,6	129	20	10	20	41	6	12	11	14	25
FST-STARR 50 HD1 G1/2-AG G3/8-IG	75	G3/8"-IG	G1/2"-AG	G1/2"-AG	199,8	161	20	10	20	41	6	12	11	14	50
FST-STARR 75 HD1 G1/2-AG G3/8-IG	75	G3/8"-IG	G1/2"-AG	G1/2"-AG	238,6	200	20	10	20	41	6	12	11	14	75
FST-STARR 25 HD2 G1/2-AG G3/8-IG	152	G3/8"-IG	G1/2"-AG	G1/2"-AG	167,6	129	20	10	20	41	6	12	11	14	25
FST-STARR 50 HD2 G1/2-AG G3/8-IG	152	G3/8"-IG	G1/2"-AG	G1/2"-AG	199,8	161	20	10	20	41	6	12	11	14	50
FST-STARR 75 HD2 G1/2-AG G3/8-IG	152	G3/8"-IG	G1/2"-AG	G1/2"-AG	238,6	200	20	10	20	41	6	12	11	14	75
FST-STARR 25 HD1 G1/2-AG G3/8-IG	75	G3/8"-IG	G1/2"-AG	G1/2"-AG	167,6	129	20	10	20	41	2	7	11	14	25
FST-STARR 50 HD1 G1/2-AG G3/8-IG	75	G3/8"-IG	G1/2"-AG	G1/2"-AG	199,8	161	20	10	20	41	2	7	11	14	50
FST-STARR 75 HD1 G1/2-AG G3/8-IG	75	G3/8"-IG	G1/2"-AG	G1/2"-AG	238,6	200	20	10	20	41	2	7	11	14	75
FST-STARR 25 HD2 G1/2-AG G3/8-IG	152	G3/8"-IG	G1/2"-AG	G1/2"-AG	167,6	129	20	10	20	41	2	7	11	14	25
FST-STARR 50 HD2 G1/2-AG G3/8-IG	152	G3/8"-IG	G1/2"-AG	G1/2"-AG	199,8	161	20	10	20	41	2	7	11	14	50
FST-STARR 75 HD2 G1/2-AG G3/8-IG	152	G3/8"-IG	G1/2"-AG	G1/2"-AG	238,6	200	20	10	20	41	2	7	11	14	75

*Nello stato assemblato, con Flexolink più alto di 33,5 mm; con Flexolink nella struttura rinforzata più alto di 53,0 mm

Tipo	B1 [mm]	L1 [mm]	X1 [mm]	Y1 [mm]
FLAN-PL 120x85x10 ST FLGR	120	85	90	65
FLAN-PL 160x120x10 ST SBX	160	120	120	90
FLAN-PL 400x90x10 ST SBX	400	90	280	65

Adattatori per attacco angolare ANW

Attacco aspiratore da M3 a G1/2"

UNIVERSAL

Idonei per applicazioni specifiche del settore



Adattatori per attacco angolare ANW

Applicazione

- Adattatore per attacco angolare per l'impiego in spazi minimi
- Adattatore angolare ANW consente il fissaggio ad altri accessori come le aste a molla o in abbinamento all'adattatore di fissaggio VRS-AN, nonché il montaggio sul supporto standard o sulla lamiera portante

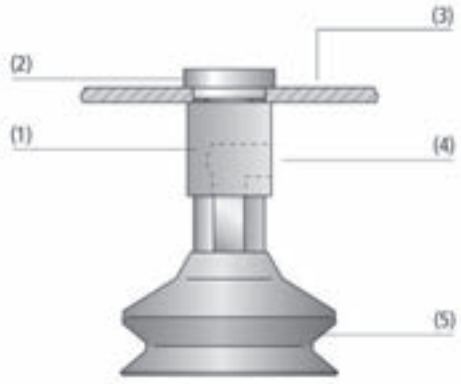

Design Adattatori per attacco angolare ANW

Struttura

- Adattatore per attacco angolare ANW (1) in acciaio zincato con filettatura di raccordo sul lato inferiore per ventose (5) e attacco laterale per il vuoto (4)
- Filettatura di montaggio superiore senza attacco per il vuoto
- Adattatore di fissaggio VRS-AN (2) in acciaio zincato per avvitare in un altro accessorio o fissaggio con adattatore per attacco angolare ANW
- Collegamento alla lamiera (3) con uno spessore minimo di 3,5 mm

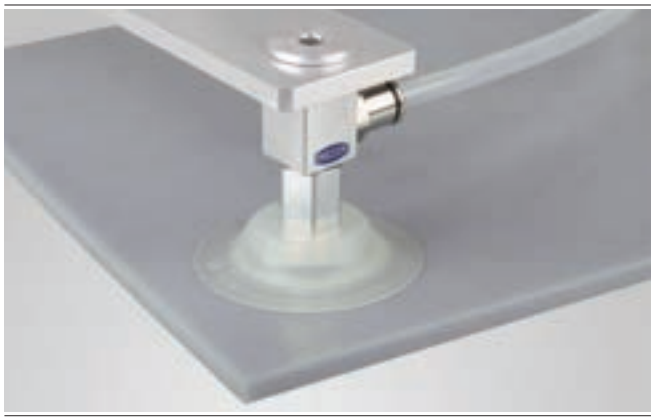

Esempio di montaggio adattatori per attacco angolare ANW

I nostri punti di forza...

- Dimensioni minime
- Attacco vuoto laterale
- Raccordo filettato da M3 a G1/2''

I vostri vantaggi...

- Ingombri minimi grazie al montaggio diretto delle ventose sulla traversa
- Non necessita di spazio verticale supplementare
- Ampio spettro di applicazioni per tutte le ventose del programma standard

Adattatori per attacco angolare ANW

Attacco aspiratore da M3 a G1/2"

Codice modello Adattatori per attacco angolare ANW

ANW	–	M5-IG	–	M5-IG
1		2		3

1 – Denominazione in breve

Codice	Esecuzione
ANW	ANW

2 – Attacco del vuoto

Codice	Attacco
M5-IG	M5-IG (IG = femmina)
G1/8-IG	G1/8-IG
G3/8-IG	G3/8-IG

3 – Attacco ventosa

Codice	Attacco
M3-IG	M3-IG (IG = femmina)
M5-IG	M5-IG
G1/8-AG	G1/8-AG (AG = maschio)
G1/4-AG	G1/4-AG
G3/8-AG	G3/8-AG
G1/2-AG	G1/2-AG

Il adattatore per attacco angolare ANW viene fornito come prodotto finito per connessione.

Accessori disponibili: adattatore di fissaggio VRS-AN

Dati di ordinazione Adattatori per attacco angolare ANW

Tipo	N. articolo
ANW M5-IG M3-IG	10.01.01.12917
ANW M5-IG M5-IG	10.01.01.10149
ANW G1/8-IG G1/4-AG	10.01.01.10112
ANW G1/8-IG G1/8-AG	10.01.01.10113
ANW G3/8-IG G1/2-AG	10.01.01.10111
ANW G3/8-IG G3/8-AG	10.01.01.11618

Dati di ordinazione Accessori Adattatori per attacco angolare ANW

Tipo	Accessori		N. articolo
ANW M5-IG M3-IG	Vite di chiusura con collare	VRS-AN M5-AG	10.01.01.10150
ANW M5-IG M5-IG	Vite di chiusura con collare	VRS-AN M5-AG	10.01.01.10150
ANW G1/8-IG G1/8-AG	Vite di chiusura con collare	VRS-AN G1/8-AG	10.01.01.10119
ANW G1/8-IG G1/4-AG	Vite di chiusura con collare	VRS-AN G1/4-AG	10.01.01.10118
ANW G3/8-IG G1/2-AG	Vite di chiusura con collare	VRS-AN G1/2-AG	10.01.01.10117
ANW G3/8-IG G3/8-AG	Vite di chiusura con collare	VRS-AN G1/2-AG	10.01.01.10117

Adattatori per attacco angolare ANW

Attacco aspiratore da M3 a G1/2"

Dati di costruzione Adattatori per attacco angolare ANW

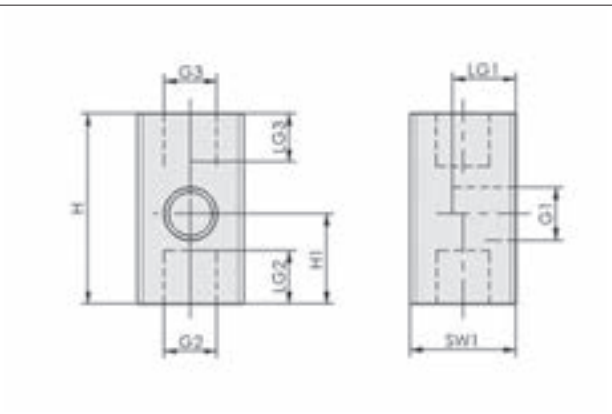

ANW M3-IG M5-IG - ANW M5-IG M5-IG

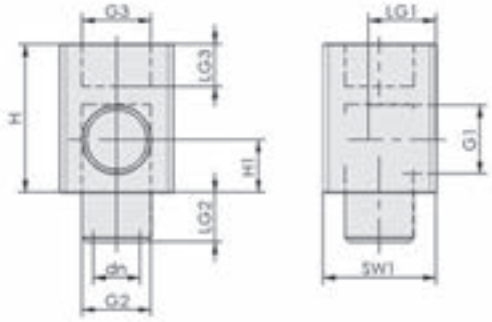

ANW G1/8-IG G1/8-AG - G3/8-IG G1/2-AG

Tipo	dn [mm]	G1	G2	G3	H [mm]	H1 [mm]	LG1 [mm]	LG2 [mm]	LG3 [mm]	SW1 [mm]
ANW M5-IG M3-IG	-	M5-IG	M3-IG	M5-IG	18	8,5	6,0	5	5	10
ANW M5-IG M5-IG	-	M5-IG	M5-IG	M5-IG	18	8,5	6,0	5	5	10
ANW G1/8-IG G1/4-AG	8,0	G1/8”-IG	G1/4”-AG	G1/4”-IG	26	8,0	11,0	10	10	18
ANW G1/8-IG G1/8-AG	6,6	G1/8”-IG	G1/8”-AG	G1/8”-IG	21	7,5	9,5	7	6	16
ANW G3/8-IG G1/2-AG	10,0	G3/8”-IG	G1/2”-AG	G1/2”-IG	35	10,5	13,0	10	12	24
ANW G3/8-IG G3/8-AG	10,0	G3/8”-IG	G3/8”-AG	G1/2”-IG	35	10,5	13,0	10	12	24

Attacchi passaparete SVS-GE

Collegamento ventosa G1/8“ e G1/4“

UNIVERSAL

Idonei per applicazioni specifiche del settore



Attacchi passaparete SVS-GE

Applicazione

- Attacco passaparete per il fissaggio semplicissimo di ventose
- Adattamento di attacco passaparete per attacco tubo flessibile

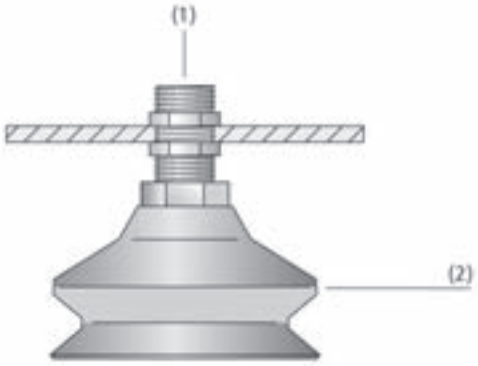

Design Attacchi passaparete SVS-GE

Struttura

- Boccola in acciaio con filettatura femmina e maschio
- Due controdadi (zincato) compresi nella fornitura
- Filettatura maschio con spazio chiave
- Attacco vuoto (1) mediante raccordo a innesto (non compreso nella fornitura), vedi capitolo "Filtri e collegamenti"
- I ventose (2) idonei sono riportati al capitolo "Ventose a vouto"



Esempio di montaggio attacchi passaparete SVS-GE

I nostri punti di forza...

- Attacco passaparete con G1/8“-IG e G1/4“-IG
- Filettatura maschio su tutta l´altezza
- Controdadi compresi nella fornitura
- Versione in acciaio inox

I vostri vantaggi...

- Possibilità di montaggio di tutte le ventose con nipplo G1/8“-AG e G1/4“-AG
- Consente la regolazione di precisione per il montaggio della ventosa
- Non sono necessari altri elementi di fissaggio
- Antiruggine, massima stabilità

Attacchi passaparete SVS-GE

Collegamento ventosa G1/8“ e G1/4“

Codice modello Attacchi passaparete SVS-GE

SVS-GE	–	M16x1-AG	–	G1/8-IG	–	30
1		2		3		4

1 – Denominazione in breve

Codice	Esecuzione
SVS-GE	SVS-GE

2 – Filettato maschio

Codice	Filettatura
M16x1-AG	M16x1-AG (AG = maschio)
M20x1.5-AG	M20x1,5-AG

3 – Attacco

Codice	Attacco
G1/8-IG	G1/8-IG (IG = femmina)
G1/4-IG	G1/4-IG

4 – Lunghezza

Codice	Lunghezza in mm
30	30

Il attacco passaparete SVS-GE viene fornito come prodotto finito per connessione, controdadi compresi.

Dati di ordinazione Attacchi passaparete SVS-GE

Tipo	N. articolo
SVS-GE M16x1-AG G1/8-IG 30	10.08.03.00181
SVS-GE M20x1.5-AG G1/4-IG 30	10.08.03.00180

Dati di costruzione Attacchi passaparete SVS-GE

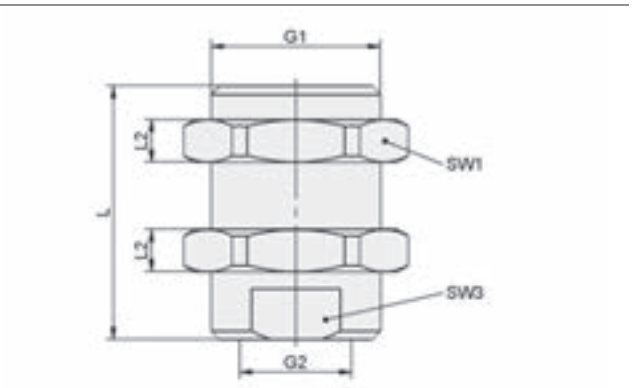

SVS-GE

Tipo	G1	G2	L [mm]	L2 [mm]	SW1 [mm]	SW3 [mm]
SVS-GE M16x1-AG G1/8-IG 30	M16x1-AG	G1/8“-IG	30	5	22	13
SVS-GE M20x1.5-AG G1/4-IG 30	M20x1.5-AG	G1/4“-IG	30	5	24	17

Supporti per profili in metallo leggero HTR-STA

Alloggiamento per asta da M5 a G1/4“

UNIVERSAL

Idonei per applicazioni specifiche del settore



Supporti per profili in metallo leggero HTR-STA

Applicazione

- Supporto per montaggio di ventose ed asta a molla sui profili in metallo leggero



Design Supporti per profili in metallo leggero HTR-STA

Struttura

- Misura 47: Supporto in lamiera di acciaio con fori di montaggio
- Misura 55 e 62: profilo angolare in alluminio con fori di montaggio
- Consegna incl. vite di fissaggio M8 e perno di fissaggio

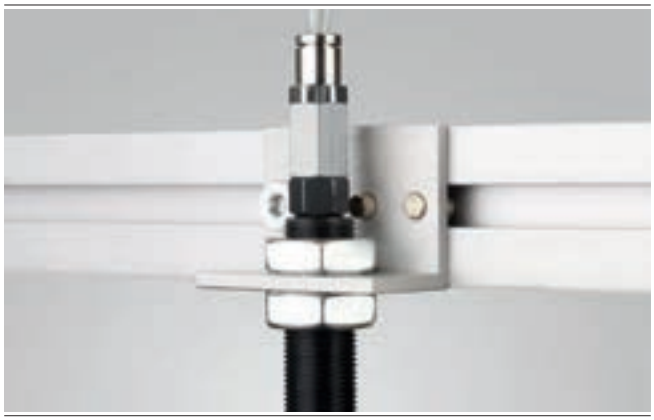

Esempio di montaggio supporti HTR-STA WI

I nostri punti di forza...

- Montaggio spostabile sui profilati di metallo leggero con scanalatura
- Montaggio diretto delle ventose o dei giunti
- Adatto per giunti da M5 a G 1/4“

I vostri vantaggi...

- Impiego flessibile, sostituzione veloce, brevi tempi di preparazione
- Impiego universale
- Utilizzo versatile

Supporti per profili in metallo leggero HTR-STA

Alloggiamento per asta da M5 a G1/4“

Codice modello Supporti per profili in metallo leggero HTR-STA

HTR-STA	–	55	–	1N	–	D20	–	WI
1		2		3		4		5

1 – Denominazione in breve

Codice	Esecuzione
HTR-STA	HTR-STA

2 – Lunghezza

Codice	Lunghezza in mm
47…62	47 fino a 62

3 – Attacco Traverse

Codice	Attacco
1N	1 linguetta

4 – Diametro collegamento asta a molla

Codice	Diametro in mm
D10/D16..D30	ø 11/17 fino a 31

5 – Forma

Codice	Tipo
FL	Piatto
WI	Angolare

Il supporto per profili in metallo leggero HTR-STA viene fornito come prodotto finito per connessione, vite di fissaggio e perno di fissaggio inclusivo.

Dati di ordinazione Supporti per profili in metallo leggero HTR-STA

Tipo	N. articolo
HTR-STA 47 1N D10/16 FL	10.08.03.00085
HTR-STA 55 1N D20 WI	10.08.03.00086
HTR-STA 62 1N D30 WI	10.08.03.00148

Dati di costruzione Supporti per profili in metallo leggero HTR-STA

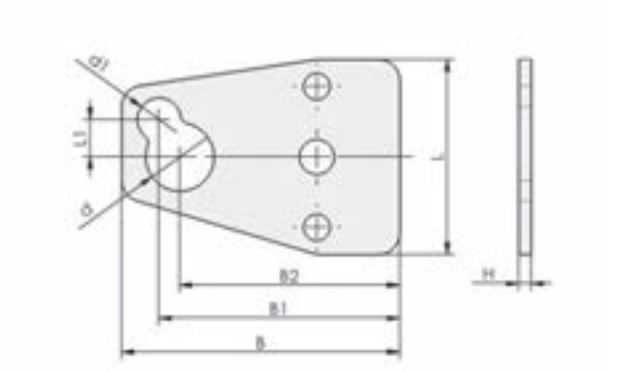

HTR-STA FL

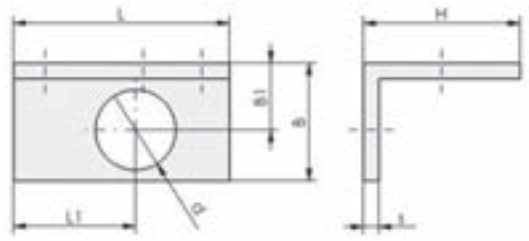

HTR-STA WI

Tipo	B [mm]	B1 [mm]	B2 [mm]	d [mm]	d1 [mm]	H [mm]	L [mm]	L1 [mm]	s [mm]
HTR-STA 47 1N D10/16 FL	67	58	53	17	11	3	47	9	-
HTR-STA 55 1N D20 WI	30	17	-	21	-	40	55	31	4
HTR-STA 62 1N D30 WI	50	27	-	31	-	40	62	40	5

Supporti per tubi quadri HTR-STS

Alloggiamento per asta da M5 a G1/2“

UNIVERSAL

Idonei per applicazioni specifiche del settore



Supporti per tubi quadri HTR-STS

Applicazione

- Supporto per montaggio di ventose ed asta a molla sui tubi quadri

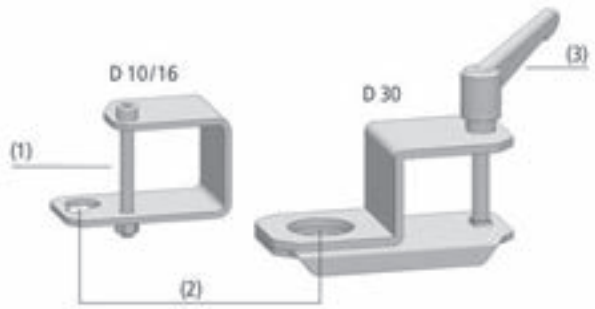

Design Supporti per tubi quadri HTR-STS

Struttura

- Supporto in lamiera di acciaio con spigoli e fori di montaggio (2)
- Misura D10/16: fissaggio sul tubo quadro mediante vite cilindrica (1)
- Misura D30: fissaggio sul tubo quadro mediante leva di bloccaggio e vite cilindrica (3)



Esempio di montaggio supporti HTR-STS

I nostri punti di forza...

- Montaggio spostabile tubi quadri
- Montaggio diretto delle ventose o dei giunti
- Fissaggio mediante leva (tipo STS-...-D30)
- Adatto per giunti da M5 a G1/2“

I vostri vantaggi...

- Impiego flessibile, sostituzione veloce, brevi tempi di preparazione
- Impiego universale
- Fissaggio e adattamento senza attrezzi
- Utilizzo versatile

Supporti per tubi quadri HTR-STS

Alloggiamento per asta da M5 a G1/2“

Codice modello Supporti per tubi quadri HTR-STS

HTR-STS	–	30x30	–	D10/16	–	WI
1		2		3		4

1 – Denominazione in breve

Codice	Esecuzione
HTR-STS	HTR-STS

2 – Per tubo quadro dimensioni

Codice	Per tubo quadro dimensioni in mm
30x30… 60x60	30x30 fino a 60x60

3 – Diametro collegamento asta a molla

Codice	Diametro in mm
D10/D16…D30	ø 10,5/16,5 e 31

4 – Forma

Codice	Tipo
WI	Angolare

Il supporto per tubi quadri HTR-STS viene fornito come prodotto finito per connessione.

Accessori disponibli: rondella e rosetta

Dati di ordinazione Supporti per tubi quadri HTR-STS

Tipo	N. articolo
HTR-STS 30x30 D10/16 WI	10.08.03.00088
HTR-STS 40x40 D10/16 WI	10.08.03.00089
HTR-STS 40x40 D30 WI	10.08.03.00090
HTR-STS 50x50 D30 WI	10.08.03.00091
HTR-STS 60x60 D30 WI	10.08.03.00092

Dati di ordinazione Accessori Supporti per tubi quadri HTR-STS

Tipo	Rondella M16	Rondella M18	Rondella M20	Rosetta M30
HTR-STS 30x30 D10/16 WI	10.01.01.10025	10.01.03.06140	10.01.01.10015	20.06.01.00044
HTR-STS 40x40 D10/16 WI	10.01.01.10025	10.01.03.06140	10.01.01.10015	20.06.01.00044
HTR-STS 40x40 D30 WI	10.01.01.10025	10.01.03.06140	10.01.01.10015	20.06.01.00044
HTR-STS 50x50 D30 WI	10.01.01.10025	10.01.03.06140	10.01.01.10015	20.06.01.00044
HTR-STS 60x60 D30 WI	10.01.01.10025	10.01.03.06140	10.01.01.10015	20.06.01.00044

Supporti per tubi quadri HTR-STS

Alloggiamento per asta da M5 a G1/2“

Dati di costruzione Supporti per tubi quadri HTR-STS

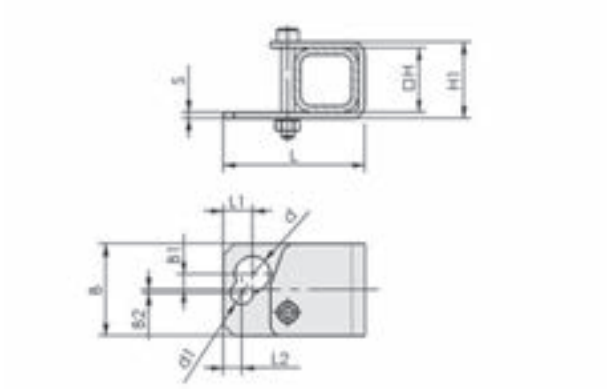

HTR-STS D10/16

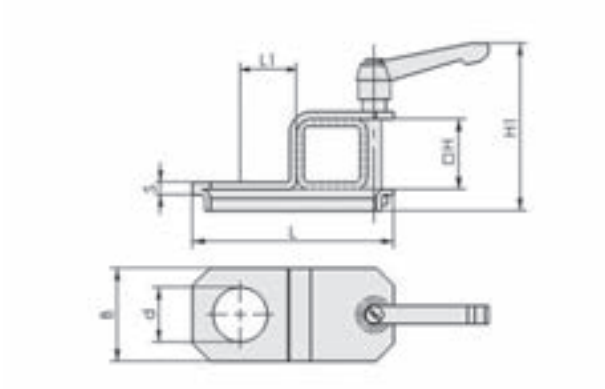

HTR-STS D30

Tipo	B [mm]	B1 [mm]	B2 [mm]	d [mm]	d1 [mm]	H [mm]	H1 [mm]	L [mm]	L1 [mm]	L2 [mm]	s [mm]
HTR-STS 30x30 D10/16 WI	43	7,5	1,5	16,5	10,5	30	36	66	11	8,5	3
HTR-STS 40x40 D10/16 WI	43	7,5	1,5	16,5	10,5	40	46	76	11	8,5	3
HTR-STS 40x40 D30 WI	53	-	-	31,0	-	40	95	114	32	-	7
HTR-STS 50x50 D30 WI	53	-	-	31,0	-	50	105	124	32	-	7
HTR-STS 60x60 D30 WI	53	-	-	31,0	-	60	115	134	32	-	7

Supporti universali HTR-UNI

Filettatura G1/4“

UNIVERSAL

Idonei per applicazioni specifiche del settore



Supporti universali HTR-UNI

Applicazione

- Supporto universale per montaggio sui tubi a sezione tonda o quadra e profilo in alluminio mediante diversi adattatori
- Regolazione dell'altezza e dell'inclinazione per adattamento alle geometrie di pezzi differenti

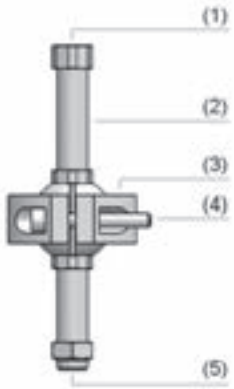

Design Supporti universali HTR-UNI

Struttura

- Supporto in alluminio anodizzato, stratificato, composto da tubo di supporto (2), fascetta a sfera (3) e diversi adattatori per il montaggio su tubi a sezione tonda e quadra
- Tubo filettato sul lato inferiore (5) con filettatura G1/4“ per il montaggio di ventose, sul lato superiore (1) con filettatura G1/4“ per l'integrazione all'alimentazione del vuoto o per il montaggio di eiettori in linea
- Con viti di fissaggio (4)

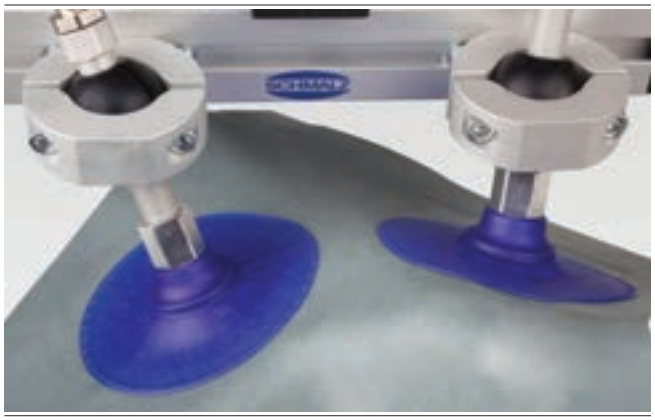

Ventose con supporti universali HTR-UNI per la movimentazione di lamiere

I nostri punti di forza...

- Regolazione e fissaggio mediante morsetti con fascetta a sfera
- Regolazione dell´altezza e dell´inclinazione
- Possibilità di montaggio su tubi a sezione tonda e quadra
- Fissaggio diretto delle ventose con filettatura G1/4“

I vostri vantaggi...

- Impiego flessibile, sostituzione veloce, brevi tempi di preparazione
- Adattamento flessibile ai pezzi, ad es. lamiere arcuate
- Utilizzo versatile
- Costruzione veloce ed economica di una traversa di carico

Supporti universali HTR-UNI

Filettatura G1/4“

Codice modello Supporti universali HTR-UNI

HTR-UNI	–	1N	–	G2	–	80
1		2		3		4

1 – Denominazione in breve

Codice	Esecuzione
HTR-UNI	HTR-UNI

2 – Attacco traversa

Codice	Attacco
1N	1 linguetta
2N	2 linguette

3 – Attacco

Codice	Attacco
G2	Raccordo filettato G1/4-AG

4 – Lunghezza

Codice	Lunghezza in mm
80…200	80 fino a 200

Il supporto universale HTR-UNI viene fornita non montata. La fornitura è costituita da:
- Tubo di supporto – disponibile in diversi lunghezze
- Fascetta a sfera – disponibile in diversi versione

Accessori disponibli: adattatore per profili, adattatore per tubo, inserto riduttore, collegamento de ventosa

Dati di ordinazione Supporti universali HTR-UNI

Tipo	N. articolo
HTR-UNI 1N G2 80	10.01.03.00107
HTR-UNI 2N G2 80	10.01.03.00223
HTR-UNI 2N G2 80	10.01.03.00298
HTR-UNI 2N G2 110	10.01.03.00328
HTR-UNI 2N G2 140	10.01.03.00299
HTR-UNI 2N G2 200	10.01.03.00309

Dati di ordinazione Accessori Supporti universali HTR-UNI

Tipo		N. articolo
Adattatore per profili	HTR-STB 30x30 UNI	10.01.03.00135
Adattatore per tubo	HTR-STC D32 UNI	10.01.03.00108
Inserto riduttore	BUCHSE 32-25x21 PA	10.01.03.00097
Collegamento de ventosa	SAUG-ANB G1/4-AG 80	10.01.03.00292
Collegamento de ventosa	SAUG-ANB G1/4-AG 110	10.01.03.00327
Collegamento de ventosa	SAUG-ANB G1/4-AG 140	10.01.03.00291
Collegamento de ventosa	SAUG-ANB G1/4-AG 200	10.01.03.00308

Supporti universali HTR-UNI

Filettatura G1/4“

Dati di costruzione Supporti universali HTR-UNI

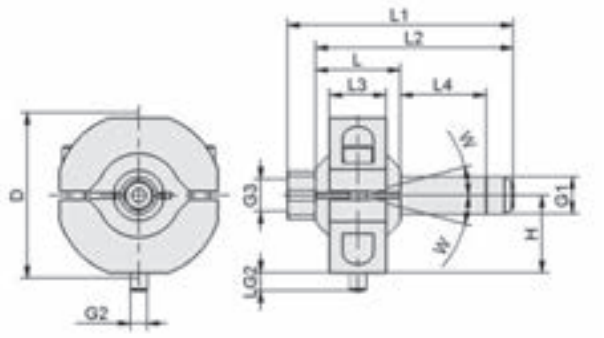

HTR-UNI 1N G2

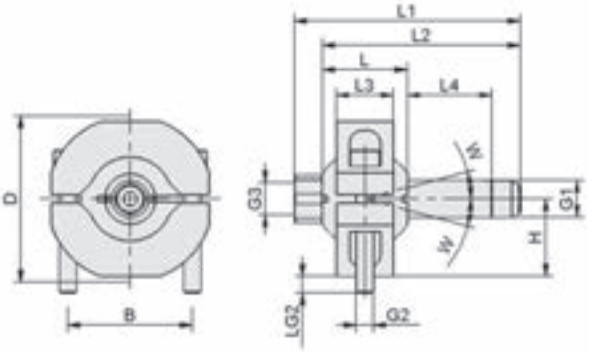

HTR-UNI 2N G2

Tipo	B [mm]	D [mm]	G1	G2	G3	H [mm]	L [mm]	L1 [mm]	L2 [mm]	L3 [mm]	L4 [mm]	LG2 [mm]	W [°]
HTR-UNI 1N G2 80	-	59	G1/4“-AG	M6-AG	G1/4“-IG	27,5	30	80	70	20	25	7	15
HTR-UNI 2N G2 80	44	59	G1/4“-AG	M6-AG	G1/4“-IG	27,5	30	80	70	20	25	6	15
HTR-UNI 2N G2 80	44	59	G1/4“-AG	M6-AG	G1/4“-IG	27,5	30	80	70	20	6	6	15
HTR-UNI 2N G2 110	44	59	G1/4“-AG	M6-AG	G1/4“-IG	27,5	30	110	100	20	36	6	15
HTR-UNI 2N G2 140	44	59	G1/4“-AG	M6-AG	G1/4“-IG	27,5	30	140	130	20	66	6	15
HTR-UNI 2N G2 200	44	59	G1/4“-AG	M6-AG	G1/4“-IG	27,5	30	200	190	20	126	6	15

Profili di montaggio MO-PROF

Sezione 40 x 40 mm e 80 x 40 mm

UNIVERSAL

Idonei per applicazioni specifiche del settore



Profili di montaggio MO-PROF

Applicazione

- Profilo di montaggio nella costruzione flessibile di traverse
- Impiego come traversa di carico e distributore del vuoto
- Nel profilo a tre camere possono essere distribuiti vuoto ed aria compressa oppure vuoto di livello diverse

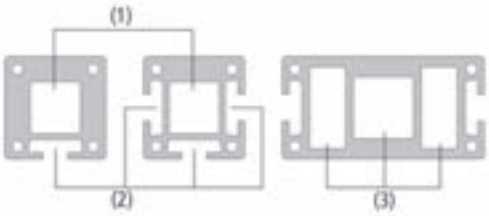

Design Profili di montaggio MO-PROF

Struttura

- Profili in alluminio creati con il sistema di compattamento
- Profilo 40 x 40 mm con una camera (1) ed a scelta con una o due scanalature laterali (2)
- Profilo 80 x 40 mm con tre camere (3) e due scanalature laterali
- I fori sul lato frontale e le scanalature consentono raccordi con giunti angolari, piastre di chiusura ed altri accessori

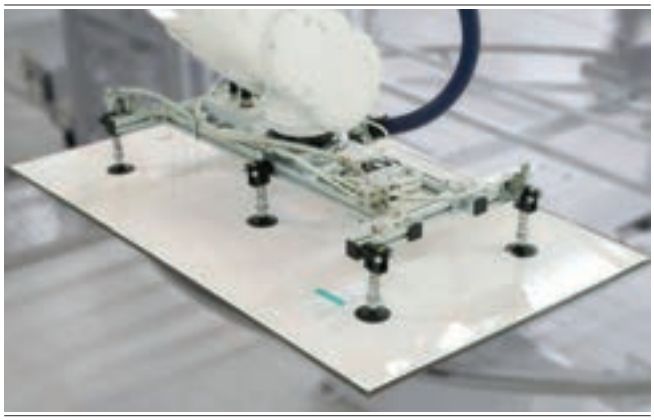

Esempio di montaggio profili di montaggio MO-PROF

I nostri punti di forza...

- Profilo cavo a tenuta di vuoto con camere interne
- Avvitamento diretto delle ventose nei profili
- Profili con scanalature laterali
- Resistentissimi profili in alluminio, realizzati con processo di pressatura

I vostri vantaggi...

- Alimentazione di vuoto e aria compressa direttamente attraverso il profilo
- Distribuzione a vuoto integrata, senza tubi dall´attacco centrale alla ventosa
- Semplice montaggio di pezzi come supporto e giunto
- Peso ridotto con elevata portata e massima precisione

Profili di montaggio MO-PROF

Sezione 40 x 40 mm e 80 x 40 mm

Codice modello Profili di montaggio MO-PROF

MO-PROF	–	40	–	3 TN	–	AL-1
1		2		3		4

1 – Denominazione in breve

Codice	Esecuzione
MO-PROF	MO-PROF

2 – Dimensioni

Codice	Dimensioni in mm
40…80x40	40 e 80x40

3 – Forma

Codice	Tipo
1TN	1 scanalatura
2TN	2 scanalature
3TN	3 scanalature

4 – Materiale

Codice	Materiale
AL-1	Alluminio

Il profilo di montaggio MO-PROF viene fornito con la lunghezza desiderata.

Accessori disponibli: piastra di chiusura, bordi di tenuta, giunto profilo, angolo di fissaggio, linguetta, dima di foratura, vite a testa lenticolare

Dati di ordinazione Profili di montaggio MO-PROF

Tipo	N. articolo
MO-PROF 40 1TN AL-1	26.07.01.00023
MO-PROF 40 3TN AL-1	26.07.01.00022
MO-PROF 80x40 2TN AL-1	26.07.01.00021

Dati di ordinazione Accessori Profili di montaggio MO-PROF

Tipo		N. articolo
Piastra di chiusura	VRS-PL-40 MO-PROF	25.09.06.00008
Piastra di chiusura	VRS-PL-40 MO-PROF	25.09.06.00026
Piastra di chiusura	VRS-PL-40 G1/2-IG MO-PROF	25.09.06.00009
Piastra di chiusura	VRS-PL-80x40 MO-PROF	25.09.06.00001
Piastra di chiusura	VRS-PL-80x40 G1/2-IG MO-PROF	25.09.06.00010
Bordi di tenuta	DI-RA 40 PPTA	10.07.08.00131
Bordi di tenuta	DI-RA 80x40 PPTA	10.07.08.00132
Giunto profilo	VBR-PR 40x55x55 E-V	10.08.03.00099
Giunto profilo	VBR-PR 185x185x3 K-FL	25.09.06.00005
Giunto profilo	VBR-PR 150x3 E-FL	25.09.06.00006
Staffa di fissaggio	BEF-WIN 40x40x40 5 MO-PROF	25.09.06.00007
Sagoma preforata	BOHR-SCHAB MO-PROF 50x50-1N	10.08.03.00100
Linguetta	NUT-STEI 10x20 M6-IG	25.09.06.00002
Linguetta	NUT-STEI 10x20 M8-IG	25.09.06.00003
Linguetta	NUT-STEI 20 M8-IG 10	25.09.06.00012
Vite a testa lenticolare	SCHR WN1552 5x20 ST VZ T25	20.10.03.00008

Profili di montaggio MO-PROF

Sezione 40 x 40 mm e 80 x 40 mm

Dati tecnici Profili di montaggio MO-PROF

Tipo	Superficie [cm²]	Momento resistenza Wx [cm³]	Momento resistenza Wy [cm³]	Momento di superficie Ix [cm]	Momento di superficie Iy [cm]	Massa [kg/m]	Torsione max. [mm/m]	Lunghezza max. [mm]
MO-PROF 40 1TN AL-1	9,1	6,9	9,6	13,7	17,0	2,5	0,8	6.000
MO-PROF 40 3TN AL-1	6,5	5,5	5,2	12,7	10,4	1,8	0,8	6.000
MO-PROF 80x40 2TN AL-1	12,1	14,0	19,3	28,1	77,2	3,3	0,8	6.000

Dati di costruzione Profili di montaggio MO-PROF

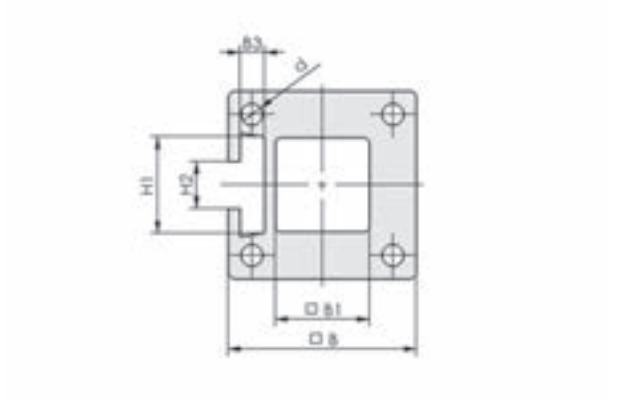

MO-PROF 40 1TN

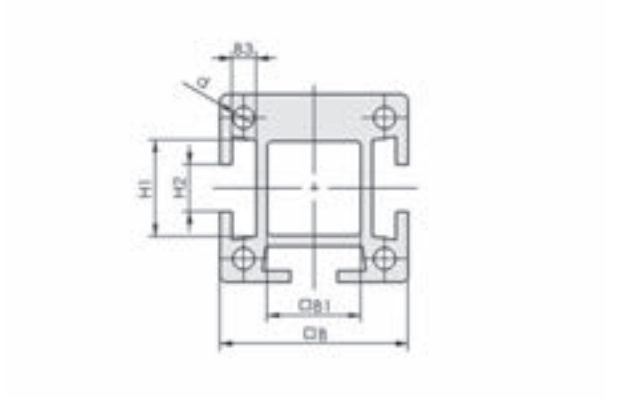

MO-PROF 40 3TN

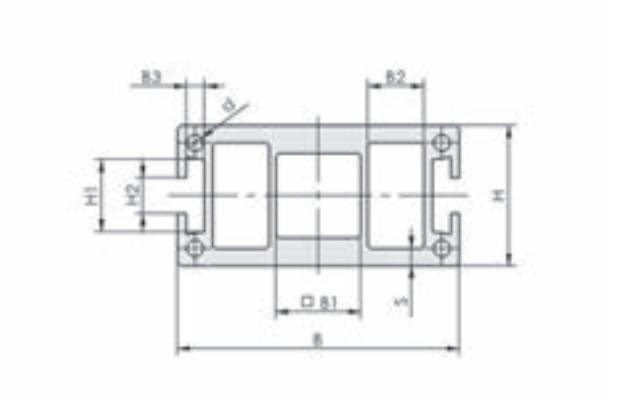

MO-PROF 80x40 2TN

Tipo	B [mm]	B1 [mm]	B2 [mm]	B3 [mm]	d [mm]	H [mm]	H1 [mm]	H2 [mm]	s [mm]
MO-PROF 40 1TN AL-1	40	20	-	5,2	4,6	-	20,5	10	-
MO-PROF 40 3TN AL-1	40	20	-	5,2	4,6	-	20,5	10	-
MO-PROF 80x40 2TN AL-1	80	24	14,3	5,2	4,6	40	20,5	10	4

Generatori di vuoto





Panoramica Capitolo

In un batter d´occhio

Aiuto alla selezione

Pagina

Selezione di càpacita di aspirazione 418

Moduli di eiettore

Moduli di eiettore ecoPump SEP 421



- Capacità di aspirazione fino a 309 l/min
- Per pezzi ermetici o porosi

PACKAGING

Eiettore efficiente con ecotecnologia degli ugelli per un montaggio salvaspazio direttamente nella ventosa o come secondo ugello.

Eiettori base

Eiettori base SBPL 427



- Capacità di aspirazione da 290 a 1.140 l/min
- Vuoto max. dal 61 al 90 %
- Corpo base in plastica

WOOD PACKAGING GLASS COMPOSITE

Eiettore base con capacità di aspirazione estremamente elevata per la movimentazione di pezzi ermetici o porosi, in particolare in sistemi con generazione di vuoto centralizzata.

Eiettori base SEG 435



- Capacità di aspirazione fino a 370 l/min
- Vuoto max. 85 %
- Corpo di base in alluminio anodizzato

UNIVERSAL

Eiettore base robusto con corpo base in alluminio per impiego universale, in particolare nei sistemi con generatore di vuoto decentralizzato.

Eiettori base SBP 441



- Capacità di aspirazione fino a 215 l/min
- Vuoto max. 85 %
- Alloggiamento in plastica

UNIVERSAL

Eiettore base compatto con corpo base in plastica per la movimentazione di pezzi impermeabili all'aspirazione con massima dinamica.

Panoramica Capitolo

In un batter d´occhio

		Pagina
	**Eiettori base SBP-C con funzioni supplementari** • Aspirazione fino a 215 l/min • Vuoto max. 85 % • Corpo di base in plastica • Tecnica valvole integrata	UNIVERSAL Eiettore base con corpo base in plastica, tecnologia delle valvole integrata e vacuostato per tempi di ciclo ottimali.	446
	**Eiettori base SBP-HV/HF** • Capacità di aspirazione fino a 309 l/min • Per pezzi con superfici ermetico o porose	UNIVERSAL Eiettore di base efficiente con ecotecnologia degli ugelli per un montaggio salvaspazio direttamente nella ventosa.	454
Eiettori in linea			
	**Eiettori in linea SLP** • Aspirazione fino a 16 l/min • Vuoto max. 85 % • Corpo di base in plastica	METAL PACKAGING PLASTICS Eiettore leggero e compatto con corpo base in plastica per generazione di vuoto salvaspazio e decentralizzato, direttamente nella conduttura flessibile.	460
	**Eiettori in linea VR** • Aspirazione fino a 24 l/min • Vuoto max. 85 % • Corpo di base in alluminio	METAL PACKAGING PLASTICS Eiettore in linea robusto, con corpo base in alluminio per generazione di vuoto salvaspazio e decentralizzato, direttamente nella ventosa.	464
Eiettori decentralizzati			
	**Eiettori con soffiaggio attivo SEAC** • Aspirazione fino a 35 l/min • Vuoto max. 85 % • Corpo di base in plastica	METAL Eiettore con corpo base in plastica di dimensioni il più possibile ridotte, peso ridotto e soffiaggio attivo mediante l'aria compressa.	468
	**Eiettori con dispositivo di sgancio SEAC RP** • Aspirazione fino a 35 l/min • Vuoto max. 85 %	METAL Eiettore di dimensioni il più possibile ridotte, con dispositivo pneumatico di risparmio dell'aria e soffiaggio attivo mediante l'aria compressa.	472
	**Eiettori con ventilazione atmosferica SEAC ECO** • Aspirazione fino a 35 l/min • Vuoto max. 85 % • Con ventilazione atmosferica	METAL PACKAGING Eiettore con corpo base in alluminio anodizzato, di dimensioni il più possibile ridotte, ventilazione atmosferica per spese di esercizio minime.	476

Panoramica Capitolo

In un batter d´occhio

Eiettori compatti

Pagina



Eiettori compatti SCPSb

- Capacità di aspirazione fino a 67 l/min
- Vuoto max. 85 %
- Corpo base in plastica

UNIVERSAL

Eiettore compatto di piccole dimensioni con efficiente ecotecnologia degli ugelli per processi con ridotta disponibilità di spazio.

480



Eiettori compatti SCPS/ SCPSi

- Capacità di aspirazione fino a 67 l/min
- Vuoto max. 85 %
- Corpo base in plastica

UNIVERSAL

Eiettore con efficiente ecotecnologia degli ugelli, tecnologia IO-Link opzionale. Applicazione in processi dinamici con di spazio ridotto.

486



Eiettori compatti X-Pump SXPi / SXMPi con IO-Link

- Capacità di aspirazione fino a 220 l/min
- Vuoto max. 85 %
- Corpo base in plastica

METAL

Eiettore compatto innovativo con interfaccia IO-Link, controllo della pressione, funzione di risparmio aria per il controllo dell'energia e dei processi.

492



Eiettori compatti SCPi/ SMPi

- Capacità di aspirazione fino a 195 l/min
- Vuoto max. 85 %

UNIVERSAL

Eiettore compatto con monitoraggio del sistema, IO-Link, funzione di risparmio aria e soffiaggio power opzionale per processi ad alta dinamica ed efficienti.

497



Eiettori compatti SCPM

- Capacità di aspirazione fino 6 a 23 l/min
- Vuoto max. 85 %
- Corpo di base in alluminio

UNIVERSAL

Eiettore compatto con monitoraggio del sistema opzionale e funzione di risparmio aria opzionale per processi dinamici e in spazi ristretti.

502



Eiettori compatti SEM-C

- Capacità di aspirazione fino a 673 l/min
- Vuoto max. 85 %
- Corpo di base in alluminio
- Sistema a ugelli multistadio

WOOD PACKAGING COMPOSITE

Eiettore compatto con alta capacità di aspirazione e monitoraggio del sistema integrato per la movimentazione di pezzi porosi.

506

Terminali compatti



Terminale compatto SCTMi

- Aspirazione fino a 67 l/min per disco
- Max. vuoto 85 %
- Corpo base in plastica

UNIVERSAL

Terminale compatto composto da 2 a 16 eiettori compatti con tecnologia di ugelli Eco, funzione di risparmio dell'aria, controllo dell'energia e dei processi e interfaccia IO-Link.

512

Panoramica Capitolo

In un batter d´occhio

Pompe a vuoto

Pagina



Pompe a vuoto a secco EVE-TR 518
- Capacità di aspirazione fino a 244 m³/h
- Vuoto max. 92 %

UNIVERSAL
Pompe a vuoto senza olio con ventilatore integrato, supporto a lubrificazione continua e alto rendimento per la movimentazione di parti dense.



Pompe a vuoto a secco EVE-TR X 526
- Capacità di aspirazione da 10 a 129 m³/h
- Vuoto max. 92 %

UNIVERSAL
Pompa a vuoto senza olio con intervalli di manutenzione decisamente prolungati e all'alta efficienza per la movimentazione di pezzi massici.



Pompe a vuoto lubrificate EVE-OG 527
- Capacità di aspirazione fino a 255 m³/h
- Vuoto max. 98 %

UNIVERSAL
Pompe a vuoto lubrificata, a scarsa esigenza di manutenzione, con separatore olio, azionamento a corrente trifase per la movimentazione di parti dense.



Serbatoie a vuoto VOL 533
- Capienza: 5 a 200 l

UNIVERSAL
Serbatoio a vuoto con valvola antiritorno, manometro e filtro polvere, per la conservazione del vuoto in caso di calo di energia.



Centrali a vuoto VZ 534
- Capacità di aspirazione fino a 165 m³/h
- Vuoto max. 98 %
- Capienza fino a 200 l

UNIVERSAL
Centrale a vuoto con pompa, serbatoio a vuoto e valvola antiritorno come soluzione completa.

Soffianti per vuoto



Soffianti per vuoto SGBL-DG 535
- Capacità di aspirazione fino a 540 m³/h
- Vuoto max. 46 %

PACKAGING WOOD COMPOSITE
Soffiante per vuoto per la movimentazione di pezzi estremamente porosi grazie alla massima portata.



Soffianti per vuoto SB 541
- Capacità di aspirazione da 75 m³/h a 1.250 m³/h
- Vuoto max. 40 %

UNIVERSAL
Soffiante per vuoto per la movimentazione di pezzi estremamente porosi grazie alla massima portata.

Panoramica Capitolo

In un batter d´occhio

Generatori di vuoto elettrici

Pagina



Generatori di vuoto ECBPi

- Capacità di aspirazione fino a 12 l/min
- Vuoto max. 75 %

LOGISTICS

Generazione di vuoto intelligente, autonoma e flessibile. Impiego nella robotica mobile.

549

Generazione di vuoto per centri di lavorazione CNC



Unità a vuoto VAGG

- Generazione e controllo vuoto mobili
- Capacità di aspirazione 6, 18, 40 e 63 m³/h

GLASS METAL

Generazione del vuoto mobile per il bloccaggio di pezzi bagnati nei centri di lavorazione CNC.

552



Vacuum Operation Center VOC

- Generazione di vuoto e monitoraggio centralizzati
- Capacità di aspirazione 40, 63, 100 e 250 m³/h

GLASS METAL

Generazione del vuoto fisso per il bloccaggio di pezzi bagnati nei centri di lavorazione CNC con separazione liquidi automatica.

555

Aiuto alla selezione

		Capacità di aspirazione [l/min]						Misura ugello [mm]					Dati tecnici			
		1 – 10	11 – 100	101 – 500	501 – 1.000	1.001 – 5.000	5.001 – 10.0000	0 – 0,5	0,5 – 1	1 – 2	2 – 3	3 – 4	Vuoto max. [%]	Pressione di esercizio [bar]	Temperatura di funzionamento [°C]	Peso [g]
Moduli di eiettore																
SEP			13 – 309						0,3 – 1,6				60/91	3 – 5	0 – 60	0,8 – 22,8
Eiettori base																
SEG			7 – 370						0,5 – 3				55/85	3 – 6	-10 – 80	10 – 404
SBP			8 – 215						0,5 – 2,5				85	3 – 6	0 – 60	7,5 – 50
SBP-C			8 – 215						0,5 – 2,5				85	3 – 6	0 – 60	87 – 143
SBP-HV/HF			13 – 309						0,3 – 1,6				60/91	3 – 5	0 – 60	29 – 295
SBPL				290 – 1.140						1,3 – 1,5[1]			60/91	3 – 5	0 – 60	750 – 1.500
Eiettori in linea																
SLP			8 – 16						0,5 – 0,7				85	3 – 6	0 – 60	5
VR			7 – 21						0,5 – 0,9				87/90	3 – 6	0 – 60	15
Eiettori decentralizzati																
SEAC			35							1,0			85	3 – 6	0 – 50	62 –157
SEAC RP			35							1,0			85	3 – 6	0 – 50	180
SEAC ECO			35							1,0			85	4 – 6	0 – 60	95
Eiettori compatti																
SCPM			6 – 23						0,5 – 1,0				85	3 – 6	0 – 45	80
SCPS			16 – 67						0,7 – 1,5				85	2 – 6	0 – 50	195
SCPSi			16 – 67						0,7 – 1,5				85	2 – 6	0 – 50	165
SCPSb			16 – 67						0,7 – 1,5				85	2 – 6	0 – 50	195
SCPi / SMPi				75 – 195							1,5 – 2,5		85	4 – 7	0 – 50	560
SXPi / SXMPi				185 – 220						2,5 – 3,0			85	4 – 7	0 – 50	770 – 910
SEM-C					338 – 673					1,3[2]			81 – 87	4 – 6	0 – 50	1.600 – 2.200
Generatori di vuoto elettrici																
ECBPi			12										75	–	5 – 45	775
EVE-TR				215 – 8.640									92	–	0 – 45	2,4 – 250 (kg)
EVE-OG					166 – 4.250								98	–	-20 – 210	19 – 195 (kg)
SGBL-DG				1.300 – 9.000									11 – 46	–	0 – 40	11 – 1.125 (kg)
SB				1.250 – 20.000									11 – 41	–	0 – 40	13 – 125 (kg)

[1] L'eiettore SBPL può essere potenziato in modo modulare fino a 6 ugelli
[2] L'eiettore SEM-C può essere potenziato in modo modulare fino a 4 ugelli

Funzioni base									Funzioni supplementari						Funzioni di comunicazione e analisi					
Tecnologia di ugelli Eco	**Silenziatore**	**Filtro**	**LED**	**Posizione di riposo valvola aspirante (NO)**	**Posizione di riposo valvola aspirante (NC)**	**Posizione di riposo valvola aspirante (IMP)**	**Funzione di controllo del sistema**	**Valvola antiritorno**	**Funzione risparmio aria** (elettrica)	**Funzione risparmio aria** (pneumatica)	**Modulo di soffiaggio** (elettrico)	**Modulo di soffiaggio** (pneumatico)	**Soffiaggio automatico**	**Modulo di soffiaggio Power**	**Display digitale**	**È possibile il funzionamento manuale**	**Attacco IO-Link**	**Condition Monitoring**	**Predictive Maintenance**	**Energy Monitoring**
●	◐	○	○	○	○	○	○	◐	○	○	○	○	○	○	○	○	○	○	○	○
○	◐	○	○	○	○	○	○	○	○	○	○	○	○	○	○	○	○	○	○	○
○	●	○	○	○	○	○	○	○	○	○	○	○	○	○	○	○	○	○	○	○
○	●	○	●	●	●	○	●	○	○	○	●	○	●	○	○	○	○	○	○	○
●	◐	○	○	○	○	○	○	◐	○	○	○	○	○	○	○	○	○	○	○	○
●	●	○	○	○	○	○	○	○	○	○	○	○	○	○	○	○	○	○	○	○
○	○	○	○	○	○	○	○	○	○	○	○	○	○	○	○	○	○	○	○	○
○	○	○	○	○	○	○	○	○	○	○	○	○	○	○	○	○	○	○	○	○
○	○	◐[3]	○	○	○	○	◐	○	○	○	○	●	○	○	○	○	○	○	○	○
○	○	◐[3]	●	○	○	○	●	●	○	●	○	●	○	○	○	○	○	○	○	○
○	○	◐[3]	○	○	○	○	○	○	○	○	○	○	◐[4]	○	○	○	○	○	○	○
○	●	●[3]	●	●	●	○	◐	○	○	○	●	○	○	○	○	○	○	○	○	○
◐	●	◐[3]	●	●	●	○	●	●	●	○	●	○	●	○	○	●	○	○	○	○
◐	●	◐[3]	●	●	●	○	●	●	●	○	●	○	●	○	●	●	●	●	●	○
◐	●	◐[3]	○	●	●	○	○	●	○	○	●	○	○	○	○	○	○	○	○	○
○	●	◐[3]	●	●	●	●	●	●	◐	○	●	○	●	◐	●	●	●	●	●	○
○	●	○	●	●	●	●	●	●	●	○	●	○	●	◐	●	●	●	●	●	◐
○	●	○	●	●	●	○	◐	◐	◐	○	●	○	○	○	◐	○	○	○	○	○
○	○	◐[3]	●	○	●	○	●	●	●	○	●[4]	○	●[4]	○	●	●	●	●	●	
○																				
○																				
○																				
○																				

[3] Nessun filtro, ma setaccio [4] Ventilazione atmosfericamente

● Standard ◐ Per articoli selezionati ○ Funzione non disponibile

Aiuto alla selezione

Spiegazione sulla matrice di selezione per i generatori di vuoto

Interfaccia IO-Link

- L'IO-Link provvede alla comunicazione bidirezionale tra tutti i sistemi presenti sul bus di campo
- I dati registrati, inerenti le condizioni del sistema, possono essere visualizzati ed utilizzati fino al livello di controllo
- IO-Link supporta la parametrizzazione e la diagnostica a distanza

NFC interfaccia

- Analisi e accessibilità – tramite app possono essere i dispositivi direttamente da uno smartphone leggere e parametrizzare

Funzione risparmio aria automatica

- Riduzione dell'80 % del consumo di aria compressa
- Al raggiungimento di un valore di vuoto sicuro si disinserisce la funzione di aspirazione fino al successivo ciclo o finché il livello di vuoto non scende al di sotto del livello di soglia
- Non sono necessari segnali elettrici con la funzione air saving operata in maniera pneumatica

Soffiaggio Power

- Modulo di scarico Power blow off integrato per massimo flusso di blow off

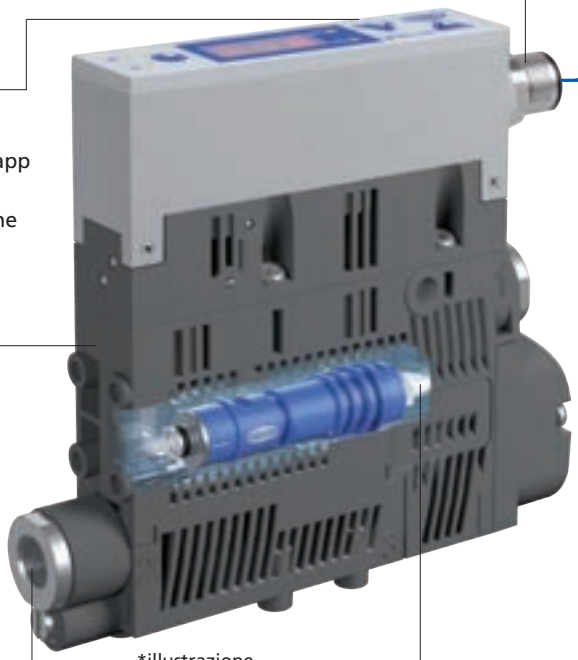

*illustrazione

Condition Monitoring

- Monitoraggio delle condizioni per incrementare la disponibilità di sistema attraverso l'analisi dettagliata delle condizioni e la diagnosi predittiva

Predictive Maintenance

- Manutenzione predittiva per l'incremento delle prestazioni dei sistemi di presa
- Ottimizzazione dell'impianto semplice e rapida mediante la valutazione delle performance del sistema di presa

Energy Monitoring

- Controllo dell'energia per ottimizzare il consumo del sistema di vuoto
- Identificazione del consumo eccessivo di energia

Tecnologia eco negli ugelli

- I ugelli con tecnologia eco mettono a disposizione una capacità di aspirazione maggiore con consumo minimo di aria compressa, consentendo una generazione efficiente del vuoto dal punto di vista energetico

*L'eiettore SCPSi in figura è utilizzato per illustrare le principali funzioni dei generatori di vuoto in un diagramma schematico. Notare che non tutte le funzioni sono fornite nell' SCPSi mostrato.

Moduli di eiettore ecoPump SEP

Capacità di aspirazione a 309 l/min

PACKAGING

Idonei per applicazioni specifiche del settore



Moduli di eiettore ecoPump SEP

Applicazione

- Moduli di eiettore ad efficienza energetica grazie alla ecotecnologia degli ugelli
- Montaggio diretto sui gripper di presa senza alloggiamento separato
- Integrazione del generatore di vuoto vicinissimo alla ventosa
- Impiego nel settore dell'imballaggio ad es. per formazione di scatole o nei sistemi a circuiti multipli

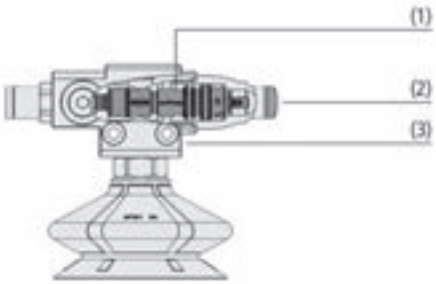

Design Moduli di eiettore ecoPump SEP

Struttura

- Ugello eiettore in plastica (1) leggero e compatto
- Disponibile in tre classi di potenza e due esecuzioni con un consumo d'aria ottimizzato per i pezzi ermetici (HV) e porosi (HF)
- Opzionale con cappuccio di tenuta SHC (2) per fissare l'ugellodell'eiettore, in alternativa con silenziatore (SD) o con alloggiamento ecoPump SFE (3)



Generazione di vuoto mediante gli Moduli di eiettore ecoPump SEP per la movimentazione di ampule

I nostri punti di forza...

- Potenza di aspirazione elevata con consumo d'aria ridotto
- Campi di impiego sia per pezzi ermetici (HV), sia per pezzi porosi (HF)
- Velocità e massima forza di aspirazione
- Resistente alla sporcizia

I vostri vantaggi...

- Generazione di vuoto a efficienza energetica
- Scelta del prodotto veloce e sicura a seconda del caso di applicazione
- Veloce raggiungimento del vuoto di lavoro; le perdite vengono compensate in modo sicuro
- Intervalli di manutenzione lunghi e pulizia semplice e senza utensili

Moduli di eiettore ecoPump SEP

Capacità di aspirazione a 309 l/min

Aiuto alla selezione

1° passo Definire il campo di applicazione	2° passo Definire la distanza dal punto di aspirazione	3° passo Selezionare la classe di prestazioni Capacità di aspirazione max. [l/min]	Vuoto max. [mbar]	4° passo Funzione risparmio aria realizzabile*	Prodotti consigliati Tipo N. articolo / Illustrazione
Pezzi porosi ad es. cartoni, sacchetti flessibili, pannelli truciolari → Versione High Flow (HF) con elevata portata di aspirazione	**Vicino alla ventosa** Tubi flessibili corti con volume d'aria minimo → Ugello a due stadi	15	550	no	SEP-HF-2-03-07 10.02.01.01341 ①
		42	700	no	SEP-HF-2-06-13 10.02.01.01343 ②
		175	610	no	SEP-HF-2-13-22 10.02.01.01347 ③
	Molto distante dalla ventosa Tubi flessibili lunghi con volume d'aria elevato → Ugello a tre stadi	67	700	no	SEP-HF-3-06-13 10.02.01.01344 ④
		298	610	no	SEP-HF-3-13-22 10.02.01.01348 ⑤
Pezzi non-porosi ad es. ampolle, siringhe e fiale, pezzi in plastica pressofusa, pezzi in lamiera → Versione High Vacuum (HV) con elevato livello di vuoto	**Vicino alla ventosa** Tubi flessibili corti con volume d'aria minimo → Ugello a due stadi	13	790	no	SEP-HV-2-04-07 10.02.01.01393 ⑥
		42	850	no	SEP-HV-2-07-13 10.02.01.01394 ⑦
				si	SEP-HV-2-07-13-S 10.02.01.01406 ⑧
		153	900	no	SEP-HV-2-16-22 10.02.01.01396 ⑨
				si	SEP-HV-2-16-22-S 10.02.01.01410 ⑩
	Molto distante dalla ventosa Tubi flessibili lunghi con volume d'aria elevato → Ugello a tre stadi	77	850	no	SEP-HV-3-07-13 10.02.01.01395 ⑪
				si	SEP-HV-3-07-13-S 10.02.01.01407 ⑫
		309	900	no	SEP-HV-3-16-22 10.02.01.01397 ⑬
				si	SEP-HV-3-16-22-S 10.02.01.01411 ⑭

*Mantenimento del vuoto in pezzi ermetici mediante una valvola di ritegno di sicurezza aggiuntiva. Per rilasciare il pezzo, è necessario un impulso di blow-off attivo.



① **SEP-HF-2-03-07**
⑥ **SEP-HV-2-04-07**



② **SEP-HF-2-06-13**
⑦ **SEP-HV-2-07-13**
⑧ **SEP-HV-2-07-13-S**



④ **SEP-HF-3-06-13**
⑪ **SEP-HV-3-07-13**
⑫ **SEP-HV-3-07-13-S**



③ **SEP-HF-2-13-22**
⑨ **SEP-HV-2-16-22**
⑩ **SEP-HV-2-16-22-S**



⑤ **SEP-HF-3-13-22**
⑬ **SEP-HV-3-16-22**
⑭ **SEP-HV-3-16-22-S**

Illustrazioni in dimensioni originali

Moduli di eiettore ecoPump SEP

Capacità di aspirazione a 309 l/min

Codice modello Moduli di eiettore ecoPump SEP

SEP	–	HF	–	2	–	06	–	13	–	
1		2		3		4		5		6

1 – Denominazione in breve

Codice	Esecuzione
SEP	SEP

2 – Variante

Codice	Tipo
HF	High Flow
HV	High Vacuum

3 – Tecnologia ugelli

Codice	Tipo
2	2 stadi
3	3 stadi

4 – Dimensioni ugelli

Codice	Diametro in mm
03…16	ø 3 fino a 16

5 – Foro

Codice	Diametro in mm
7…22	ø 7 fino a 22

6 – Funzioni supplementari

Codice	Tipo
S	Funzione risparmio aria realizzabile

Il modulo eiettore ecoPump SEP viene fornito come prodotto finito per connessione.

Parti di ricambio disponibili: kit pezzi di ricambio ERS-SET
Accessori disponibili: cappuccio di tenuta SHC, silenziatore SD, alloggiamento SFE, angolare di fissaggio BEF-WIN, kit pezzi di fissaggio SET, valvola di scarico rapido SEV

Dati di ordinazione Moduli di eiettore ecoPump SEP

Tipo	N. articolo
SEP HF 2 03 7	10.02.01.01341
SEP HF 2 06 13	10.02.01.01343
SEP HF 3 06 13	10.02.01.01344
SEP HF 2 13 22	10.02.01.01347
SEP HF 3 13 22	10.02.01.01348

Tipo	N. articolo
SEP HV 2 04 7	10.02.01.01393
SEP HV 2 07 13	10.02.01.01394
SEP HV 3 07 13	10.02.01.01395
SEP HV 2 16 22	10.02.01.01396
SEP HV 3 16 22	10.02.01.01397
SEP HV 2 07 13 S	10.02.01.01406
SEP HV 3 07 13 S	10.02.01.01407
SEP HV 2 16 22 S	10.02.01.01410
SEP HV 3 16 22 S	10.02.01.01411

Dati di ordinazione Parti di ricambio Moduli di eiettore ecoPump SEP

Tipo			Parti di ricambio		N. articolo
SEP	2	7	Kit pezzi di ricambio	ERS-SET SEP-07 6xRUE-KLAP	10.02.01.01448
SEP	2	13	Kit pezzi di ricambio	ERS-SET SEP-13 6xRUE-KLAP	10.02.01.01449
SEP	3	13	Kit pezzi di ricambio	ERS-SET SEP-13 6xRUE-KLAP	10.02.01.01449
SEP	2	22	Kit pezzi di ricambio	ERS-SET SEP-22 6xRUE-KLAP	10.02.01.01450
SEP	3	22	Kit pezzi di ricambio	ERS-SET SEP-22 6xRUE-KLAP	10.02.01.01450

Moduli di eiettore ecoPump SEP

Capacità di aspirazione a 309 l/min

Dati di ordinazione Accessori Moduli di eiettore ecoPump SEP

Tipo			Cappuccio di tenuta SHC	Dispositivo silenziatore
SEP	2	7	10.02.01.01510	-
SEP	2	13	10.02.01.01496	10.02.01.01498
SEP	3	13	10.02.01.01497	10.02.01.01498
SEP	2	22	10.02.01.01512	10.02.01.01517
SEP	3	22	10.02.01.01514	10.02.01.01517

Tipo			Alloggiamento SFE	Kit pezzi di fissaggio	Angolare di fissaggio	Valvola di scarico rapido
SEP	2	7	10.02.01.01464	-	10.08.03.00313	-
SEP	2	13	10.02.01.01419	10.02.01.01579	10.08.03.00314	10.02.01.01519
SEP	3	13	10.02.01.01419	10.02.01.01579	10.08.03.00314	10.02.01.01519
SEP	2	22	10.02.01.01421	10.02.01.01577	10.08.03.00315	10.02.01.01471
SEP	3	22	10.02.01.01421	10.02.01.01577	10.08.03.00315	10.02.01.01471

Dati tecnici Moduli di eiettore ecoPump SEP

Tipo			Peso [g]	Temperatura d'intervento [°C]	Diametro int. tubo per aria compressa [mm]	Diametro int. tubo flessibile consigliato lato vuoto [mm]	Zona pressione (press. di esercizio) [bar]	Livello sonoro libero [dB(A)]*	Livello sonoro aspirazione [dB(A)]
SEP	2	7	0,8	0 ... 60	2	4	2,0 ... 6,0	65	57
SEP	2	13	3,6	0 ... 60	4	6	2,0 ... 6,0	72	62
SEP	3	13	4,6	0 ... 60	4	6	2,0 ... 6,0	70	61
SEP	2	22	15,8	0 ... 60	6	12	2,0 ... 6,0	87	76
SEP	3	22	22,8	0 ... 60	6	12	2,0 ... 6,0	80	72

*Riduzione del livello sonoro per 2-4 dB(A) attraverso cappuccio di tentua SHC con silenziatore

Dati delle prestazioni Moduli di eiettore ecoPump SEP

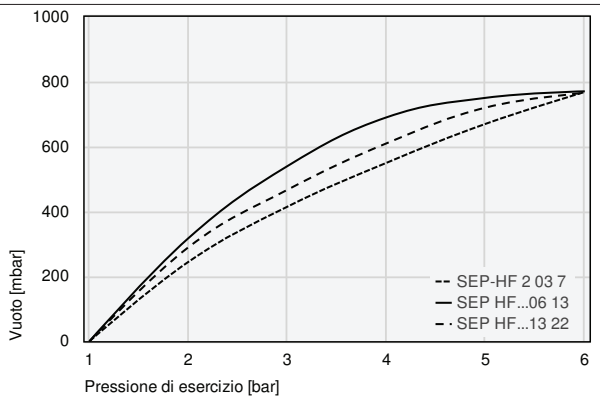

Vuoto raggiungibile con pressione di esercizio diversa

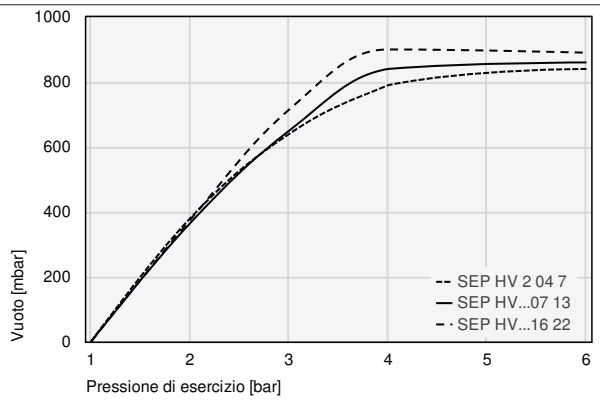

Vuoto raggiungibile con pressione di esercizio diversa

Moduli di eiettore ecoPump SEP

Capacità di aspirazione a 309 l/min

Dati delle prestazioni Moduli di eiettore ecoPump SEP

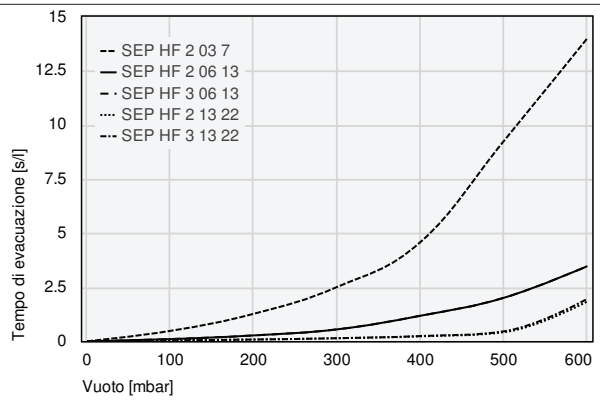

Tempo di evacuazione per diverse zone di vuoto [s/l]

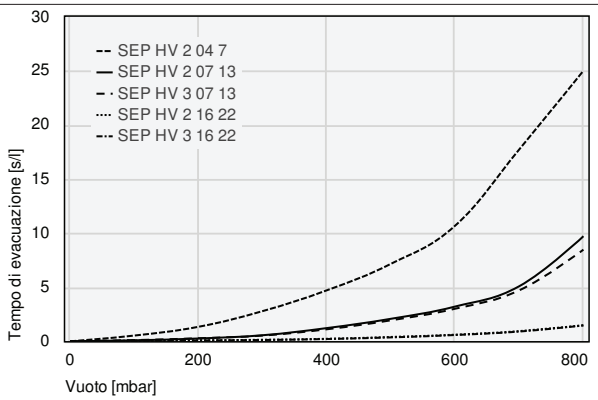

Tempo di evacuazione per diverse zone di vuoto [s/l]

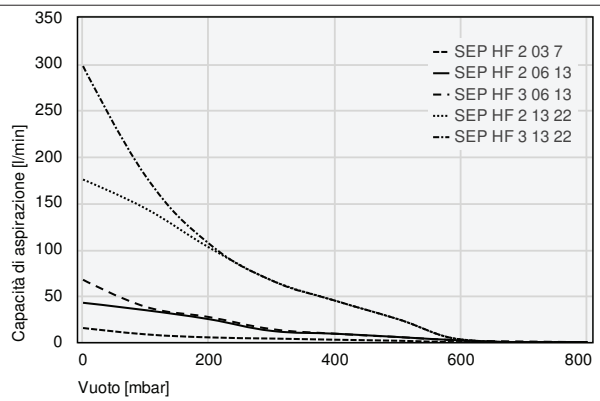

Capacità di aspirazione a diversi gradi di evacuazione [l/min]

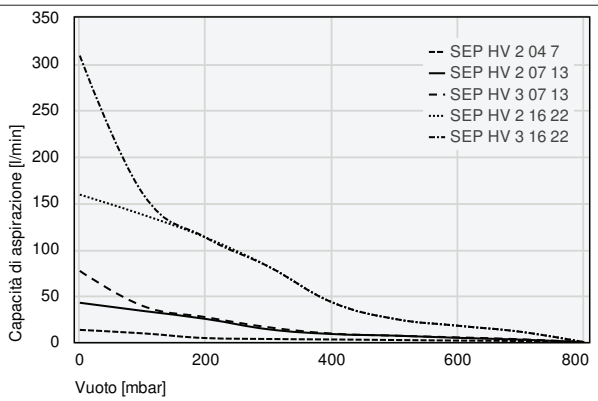

Capacità di aspirazione a diversi gradi di evacuazione [l/min]

Tempo di evacuazione per diverse zone di vuoto [s/l]

	100	200	300	400	500	600
SEP HF 2 03 7	0,48	1,27	2,51	4,59	9,26	14,00
SEP HF 2 06 13	0,10	0,27	0,55	1,18	2,01	3,47
SEP HF 3 06 13	0,10	0,27	0,55	1,18	2,01	3,47
SEP HF 2 13 22	0,04	0,08	0,14	0,23	0,42	1,84
SEP HF 3 13 22	0,04	0,08	0,14	0,24	0,46	1,96

	100	200	300	400	500	600	700	800
SEP HV 2 04 7	0,53	1,34	2,79	4,71	7,16	10,68	17,73	25,00
SEP HV 2 07 13	0,09	0,26	0,56	1,22	2,08	3,21	5,09	9,71
SEP HV 3 07 13	0,11	0,28	0,53	1,11	1,94	3,01	4,71	8,47
SEP HV 2 16 22	0,06	0,09	0,14	0,23	0,40	0,61	0,94	1,49
SEP HV 3 16 22	0,04	0,08	0,12	0,21	0,36	0,58	0,90	1,46

Moduli di eiettore ecoPump SEP

Capacità di aspirazione a 309 l/min

Capacità di aspirazione a diversi gradi di evacuazione [l/min]

	0	100	200	300	400	500	600	700
SEP HF 2 03 7	15,3	8,4	5,1	3,9	2,6	1,5	-	-
SEP HF 2 06 13	42,4	34,4	24,7	12,1	9,1	5,5	1,8	-
SEP HF 3 06 13	67,3	38,0	27,0	14,0	9,1	5,5	1,8	0,7
SEP HF 2 13 22	175,3	143,8	102,0	66,3	44,7	24,7	2,9	-
SEP HF 3 13 22	297,6	178,3	106,1	66,3	44,7	24,7	2,9	-

	0	100	200	300	400	500	600	700
SEP HV 2 04 7	13,2	9,5	4,4	3,4	2,9	2,3	1,7	1,2
SEP HV 2 07 13	42,5	33,7	25,0	13,8	8,8	7,0	4,6	2,7
SEP HV 3 07 13	76,8	39,0	26,9	16,0	9,3	7,0	5,1	3,1
SEP HV 2 16 22	159,0	137,4	112,7	81,3	43,0	25,0	17,7	11,1
SEP HV 3 16 22	308,9	160,0	112,7	81,3	43,0	25,0	17,7	11,1

Dati di costruzione Moduli di eiettore ecoPump SEP

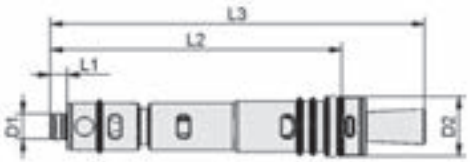

SEP

Tipo			D1 [mm]	D2 [mm]	L1 [mm]	L2 [mm]	L3 [mm]
SEP	2	7	4,4	6,8	3,5	20,1	33,0
SEP	2	13	5,4	12,8	5,0	41,5	55,5
SEP	3	13	5,4	12,8	5,0	63,5	81,5
SEP	2	22	10,8	21,8	8,0	67,5	92,0
SEP	3	22	10,8	21,8	8,0	103,0	146,0

Eiettori base SBPL

Capacità di aspirazione da 290 l/min a 1.140 l/min



Idonei per applicazioni specifiche del settore



Eiettori base SBPL

Applicazione

- Eiettore base con capacità di aspirazione massima per la movimentazione di cartoni, materiali di imballaggio, materiali isolanti e altri materiali porosi
- Processi che richiedono portate elevate a consumo di energia, al contempo, ottimizzato

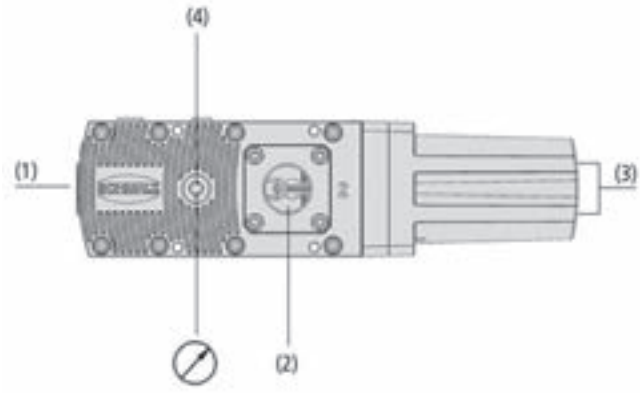

Design Eiettori base SBPL

Struttura

- Corpo base e sistema a ugelli in plastica estremamente robusta
- Attacchi pneumatici per aria compressa (1), vuoto (2) e aria di scarico (silenziatore) (3)
- Attacchi per valvole, vacuostato o vacuometro (4)
- Accessori opzionali: vacuostato, vacuometro, valvole di sfiato rapido, valvole elettromagnetiche



Generazione di vuoto centrale mediante l'eiettori base SBPL

I nostri punti di forza...

- Famiglia di eiettori con capacità di aspirazione molto elevata
- Campi di applicazione, a scelta, per pezzi ermetici (HV) o porosi (HF)
- Ecotecnologia degli ugelli integrata
- Rapidi e fortemente aspiranti
- Struttura modulare del prodotto

I vostri vantaggi...

- Movimentazione rapida e sicura di materiali porosi
- Consumo d'aria ridotto grazie ad area operativa ottimizzata dell'eiettore
- Massima efficienza energetica nella generazione di vuoto
- Rapido raggiungimento del vuoto di lavoro
- Manutenzione semplice e veloce

Eiettori base SBPL

Capacità di aspirazione da 290 l/min a 1.140 l/min

Codice modello Eiettori base SBPL

SBPL	–	100	–	HF	–	NPT
1		2		3		4

1 – Denominazione in breve

Codice	Esecuzione
SBPL	SBPL

2 – Dimensioni

Codice	Tipo
25…150	25 fino a 150

3 – Variante

Codice	Tipo
HF	High Flow
HV	High Vacuum

4 – Filettatura speciale

Codice	Tipo
NPT	NPT (filettatura)

L'eiettore base SBPL viene fornito come prodotto finito per connessione.

Accessori disponibli: set di potenziamento, tappo di chiusura, vacuometro (manometro per vuoto), valvole di sfiato rapido, valvole elettromagnetiche, angolare di fissaggio

Dati di ordinazione Eiettori base SBPL

Tipo			Misura ugello: 25	50	75	100	125	150
SBPL	HF	-	10.02.01.01596	10.02.01.01597	10.02.01.01650	10.02.01.01598	10.02.01.01652	10.02.01.01599
SBPL	HV	-	10.02.01.01586	10.02.01.01590	10.02.01.01649	10.02.01.01591	10.02.01.01651	10.02.01.01592
SBPL	HF	NPT	10.02.01.01604	10.02.01.01605	10.02.01.01654	10.02.01.01606	10.02.01.01656	10.02.01.01607
SBPL	HV	NPT	10.02.01.01600	10.02.01.01601	10.02.01.01653	10.02.01.01602	10.02.01.01655	10.02.01.01603

Dati di ordinazione Accessori Eiettori base SBPL

Tipo		N. articolo
Set di potenziamento	SET SBPL 75/100	10.02.01.01685
Set di potenziamento	SET SBPL 125/150	10.02.01.01686
Tappo di chiusura (mont)	VRS-ST 15x101.7 SBPL	10.02.01.01687
Angolare di fissaggio (mont)	BEF-WIN 72x25x77 SBPL	10.02.01.01705
Valvola elettromagnetiche pressione	EMV 3 24V-DC 2/2 NC K-2P	10.05.01.00366
Valvola di sfiato rapido	SEV G1/8-IG G1/4-AG	10.02.01.01471
Manometro per vuoto (elettronico)	VAM-D 30x30 VP10 G1/8-AG	10.07.02.00055
Manometro per vuoto	VAM 40 V H	10.07.02.00007

Dati tecnici Eiettori base SBPL

Tipo	Grado evacuazione [%]	Capacità di aspirazione [l/min]	Capacità di aspirazione [m³/h]*	Consumo d'aria aspirazione [l/min]**	Consumo d'aria aspirazione [m³/h]	Livello sonoro libero [dB(A)]
SBPL 25 HF	60	290 (325)	17,4 (19,5)	80	5	61
SBPL 25 HV	90	300 (330)	18,0 (19,8)	105	7	65
SBPL 50 HF	60	500 (650)	30,0 (39,0)	160	10	65
SBPL 50 HV	90	510 (660)	30,6 (39,6)	210	13	66

*I dati per la capacità di aspirazione sono valori misurati in condizioni reali di impiego. Il valore tra parentesi equivale alla potenza di aspirazione ottenuta con calcoli dei moduli di
**Con pressione di esercizio ottimale

Eiettori base SBPL

Capacità di aspirazione da 290 l/min a 1.140 l/min

Dati tecnici Eiettori base SBPL

Tipo	Grado evacuazione [%]	Capacità di aspirazione [l/min]	Capacità di aspirazione [m³/h]*	Consumo d'aria aspirazione [l/min]**	Consumo d'aria aspirazione [m³/h]	Livello sonoro libero [dB(A)]
SBPL 75 HF	60	710 (975)	42,6 (58,5)	230	14	67
SBPL 75 HV	90	720 (990)	43,2 (59,4)	305	19	68
SBPL 100 HF	60	860 (1.300)	51,6 (78,0)	300	19	69
SBPL 100 HV	90	870 (1.320)	52,2 (79,2)	395	25	70
SBPL 125 HF	60	1.010 (1.625)	60,6 (97,5)	370	23	70
SBPL 125 HV	90	1.010 (1.650)	60,6 (99,0)	470	29	72
SBPL 150 HF	60	1.120 (1.950)	67,2 (117,0)	435	27	71
SBPL 150 HV	90	1.140 (1.980)	68,4 (118,8)	545	34	73

*I dati per la capacità di aspirazione sono valori misurati in condizioni reali di impiego. Il valore tra parentesi equivale alla potenza di aspirazione ottenuta con calcoli dei moduli di eiettore complessivamente montati. Per progettazioni occorre presuppore sempre il valore misurato.
**Con pressione di esercizio ottimale

Tipo	Livello sonoro aspirazione [dB(A)]	Zona pressione (press. di esercizio) [bar]	Diametro int. tubo per aria compressa [mm]*	Diametro int. tubo flessibile consigliato lato vuoto [mm]**	Peso [kg]	Temperatura d'intervento [°C]
SBPL 25 HF	54	2,0 ... 6,0	6	20	0,8	0 ... 60
SBPL 25 HV	55	2,0 ... 6,0	6	20	0,8	0 ... 60
SBPL 25 HF NPT	54	2,0 ... 6,0	6	20	0,8	0 ... 60
SBPL 25 HV NPT	55	2,0 ... 6,0	6	20	0,8	0 ... 60
SBPL 50 HF	55	2,0 ... 6,0	6	25	0,8	0 ... 60
SBPL 50 HV	59	2,0 ... 6,0	6	25	0,8	0 ... 60
SBPL 50 HF NPT	55	2,0 ... 6,0	6	25	0,8	0 ... 60
SBPL 50 HV NPT	59	2,0 ... 6,0	6	25	0,8	0 ... 60
SBPL 75 HF	57	2,0 ... 6,0	9	32	1,1	0 ... 60
SBPL 75 HV	62	2,0 ... 6,0	9	32	1,1	0 ... 60
SBPL 75 HF NPT	57	2,0 ... 6,0	9	32	1,1	0 ... 60
SBPL 75 HV NPT	62	2,0 ... 6,0	9	32	1,1	0 ... 60
SBPL 100 HF	58	2,0 ... 6,0	9	32	1,1	0 ... 60
SBPL 100 HV	64	2,0 ... 6,0	9	32	1,1	0 ... 60
SBPL 100 HF NPT	58	2,0 ... 6,0	9	32	1,1	0 ... 60
SBPL 100 HV NPT	64	2,0 ... 6,0	9	32	1,1	0 ... 60
SBPL 125 HF	60	2,0 ... 6,0	11	32	1,5	0 ... 60
SBPL 125 HV	65	2,0 ... 6,0	11	32	1,5	0 ... 60
SBPL 125 HF NPT	60	2,0 ... 6,0	11	32	1,5	0 ... 60
SBPL 125 HV NPT	65	2,0 ... 6,0	11	32	1,5	0 ... 60
SBPL 150 HF	61	2,0 ... 6,0	11	32	1,5	0 ... 60
SBPL 150 HV	66	2,0 ... 6,0	11	32	1,5	0 ... 60
SBPL 150 HF NPT	61	2,0 ... 6,0	11	32	1,5	0 ... 60
SBPL 150 HV NPT	66	2,0 ... 6,0	11	32	1,5	0 ... 60

*Max. 2 m lunghezza
**Max. 2 m lunghezza

Eiettori base SBPL

Capacità di aspirazione da 290 l/min a 1.140 l/min

Dati delle prestazioni Eiettori base SBPL

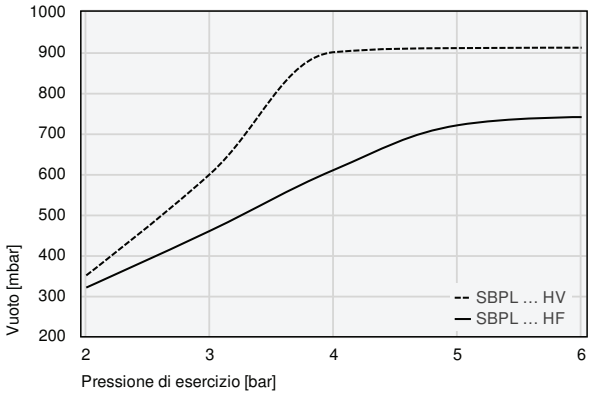

Vuoto raggiungibile con pressione di esercizio diversa

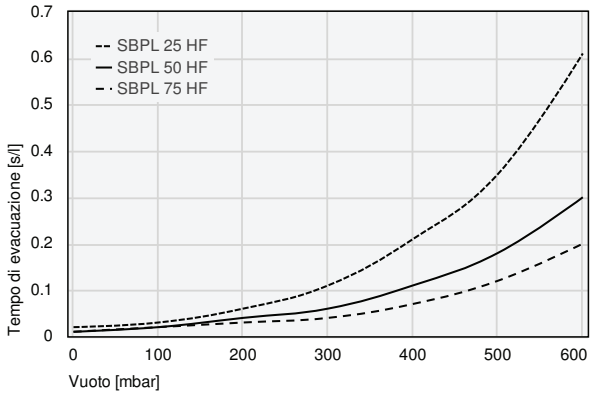

Tempo di evacuazione per diverse zone di vuoto [s/l]

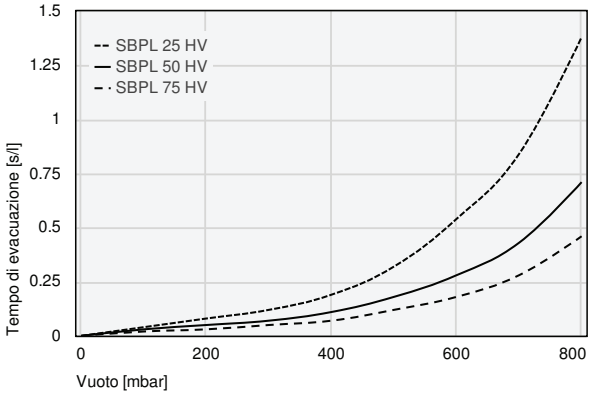

Tempo di evacuazione per diverse zone di vuoto [s/l]

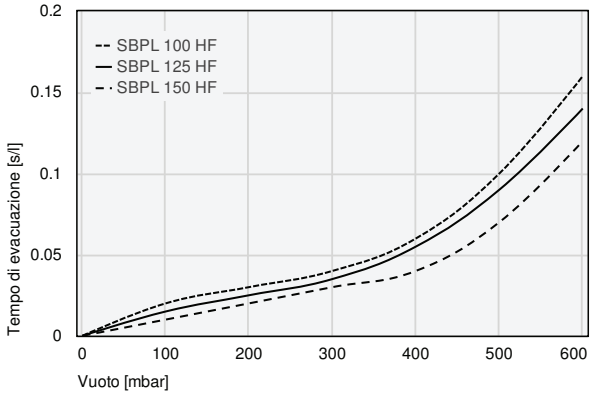

Tempo di evacuazione per diverse zone di vuoto [s/l]

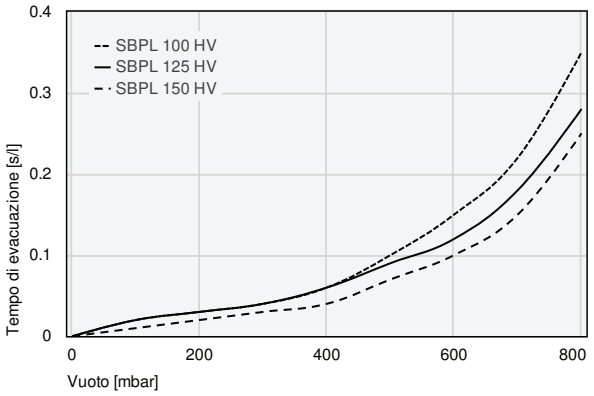

Tempo di evacuazione per diverse zone di vuoto [s/l]

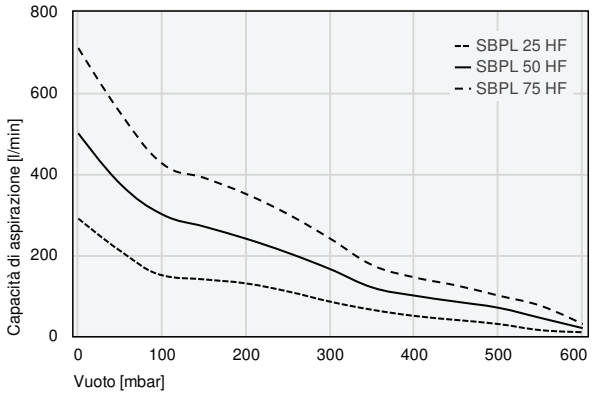

Capacità di aspirazione a diversi gradi di evacuazione [l/min]

Eiettori base SBPL

Capacità di aspirazione da 290 l/min a 1.140 l/min

Dati delle prestazioni Eiettori base SBPL

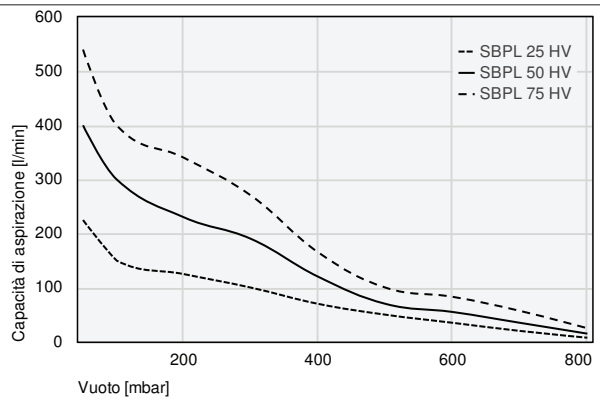

Capacità di aspirazione a diversi gradi di evacuazione [l/min]

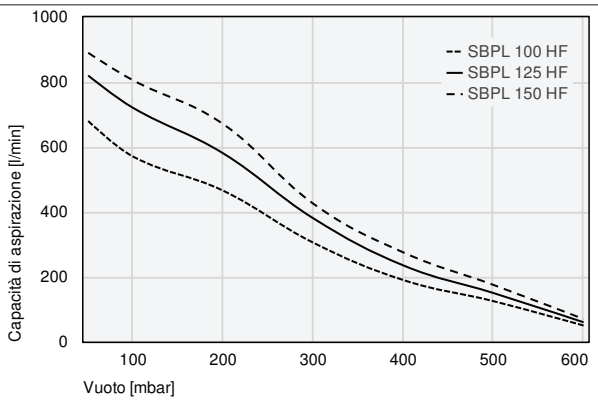

Capacità di aspirazione a diversi gradi di evacuazione [l/min]

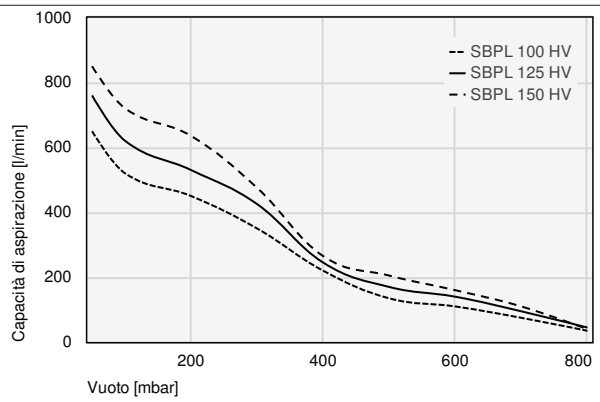

Capacità di aspirazione a diversi gradi di evacuazione [l/min]

Tempo di evacuazione per diverse zone di vuoto [s/l]

	0	100	200	300	400	500	600
SBPL 25 HF	0,02	0,03	0,06	0,11	0,21	0,35	0,61
SBPL 50 HF	0,01	0,02	0,04	0,06	0,11	0,18	0,30
SBPL 75 HF	0,01	0,02	0,03	0,04	0,07	0,12	0,20

	100	200	300	400	500	600	700	800
SBPL 25 HV	0,04	0,08	0,12	0,19	0,32	0,54	0,84	1,38
SBPL 50 HV	0,03	0,05	0,07	0,11	0,18	0,28	0,43	0,71
SBPL 75 HV	0,02	0,03	0,05	0,07	0,12	0,18	0,28	0,46

Eiettori base SBPL

Capacità di aspirazione da 290 l/min a 1.140 l/min

Tempo di evacuazione per diverse zone di vuoto [s/l]

	100	200	300	400	500	600
SBPL 100 HF	0,02	0,03	0,04	0,06	0,10	0,16
SBPL 125 HF	0,02	0,03	0,04	0,06	0,09	0,14
SBPL 150 HF	0,01	0,02	0,03	0,04	0,07	0,12

	100	200	300	400	500	600	700	800
SBPL 100 HV	0,02	0,03	0,04	0,06	0,1	0,15	0,22	0,35
SBPL 125 HV	0,02	0,03	0,04	0,06	0,09	0,12	0,18	0,28
SBPL 150 HV	0,01	0,02	0,03	0,04	0,07	0,1	0,15	0,25

Capacità di aspirazione a diversi gradi di evacuazione [l/min]

	0	50	100	200	300	400	500	600
SBPL 25 HF	290	210	150	130	85	50	30	10
SBPL 50 HF	500	375	300	240	165	100	70	20
SBPL 75 HF	710	550	425	350	240	145	100	30

	50	100	200	300	400	500	600	700	800
SBPL 25 HV	225	150	125	100	70	50	35	20	8
SBPL 50 HV	400	300	230	190	120	70	55	35	15
SBPL 75 HV	540	400	340	270	165	100	83	57	25

	50	100	200	300	400	500	600
SBPL 100 HF	680	570	465	305	190	125	50
SBPL 125 HF	820	720	580	380	235	150	60
SBPL 150 HF	890	805	670	425	275	175	70

	50	100	200	300	400	500	600	700	800
SBPL 100 HV	650	520	450	350	220	135	110	75	35
SBPL 125 HV	760	620	530	425	245	170	140	95	45
SBPL 150 HV	850	720	635	475	265	205	160	110	40

Eiettori base SBPL

Capacità di aspirazione da 290 l/min a 1.140 l/min

Dati di costruzione Eiettori base SBPL

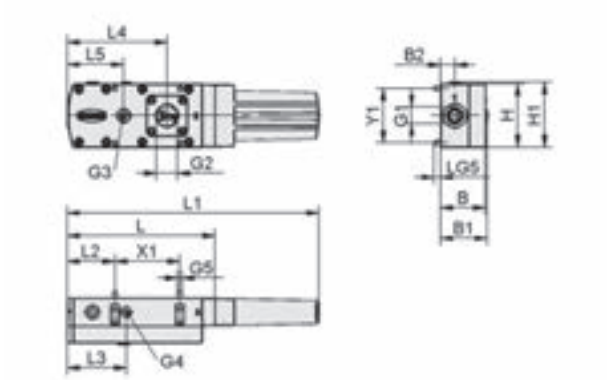

SBPL 25/50

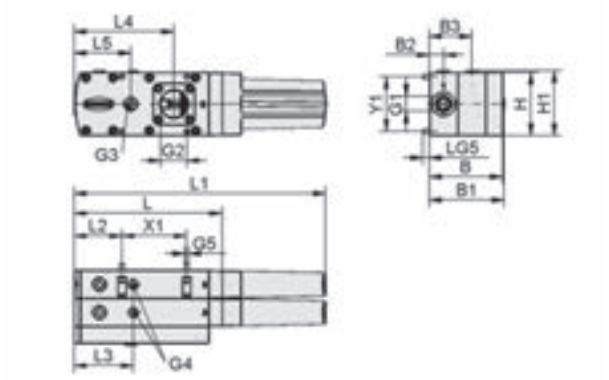

SBPL 75/100

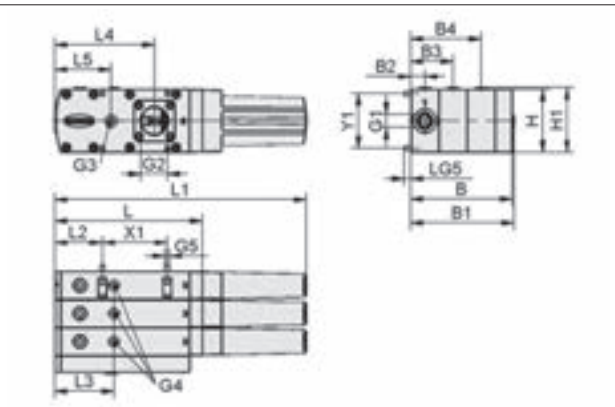

SBPL 125/150

Eiettori base SBPL

Capacità di aspirazione da 290 l/min a 1.140 l/min

Dati di costruzione Eiettori base SBPL

Tipo	B [mm]	B1 [mm]	B2 [mm]	B3 [mm]	B4 [mm]	G1	G2	G3	G4	G5	H [mm]
SBPL 25 HF	51	53	16	-	-	G3/8"-IG	G3/4"-IG	G1/4"-IG	G1/8"-IG	M5-AG	72
SBPL 25 HV	51	53	16	-	-	G3/8"-IG	G3/4"-IG	G1/4"-IG	G1/8"-IG	M5-AG	72
SBPL 25 HF NPT	51	53	16	-	-	NPT3/8-IG	NPT3/4-IG	NPT1/4-IG	G1/8"-IG	M5-AG	72
SBPL 25 HV NPT	51	53	16	-	-	NPT3/8-IG	NPT3/4-IG	NPT1/4-IG	G1/8"-IG	M5-AG	72
SBPL 50 HF	51	53	16	-	-	G3/8"-IG	G3/4"-IG	G1/4"-IG	G1/8"-IG	M5-AG	72
SBPL 50 HV	51	53	16	-	-	G3/8"-IG	G3/4"-IG	G1/4"-IG	G1/8"-IG	M5-AG	72
SBPL 50 HF NPT	51	53	16	-	-	NPT3/8-IG	NPT3/4-IG	NPT1/4-IG	G1/8"-IG	M5-AG	72
SBPL 50 HV NPT	51	53	16	-	-	NPT3/8-IG	NPT3/4-IG	NPT1/4-IG	G1/8"-IG	M5-AG	72
SBPL 75 HF	83	85	16	48	-	G3/8"-IG	G1"-IG	G1/4"-IG	G1/8"-IG	M5-AG	72
SBPL 75 HV	83	85	16	48	-	G3/8"-IG	G1"-IG	G1/4"-IG	G1/8"-IG	M5-AG	72
SBPL 75 HF NPT	83	85	16	48	-	NPT3/8-IG	NPT1-IG	NPT1/4-IG	G1/8"-IG	M5-AG	72
SBPL 75 HV NPT	83	85	16	48	-	NPT3/8-IG	NPT1-IG	NPT1/4-IG	G1/8"-IG	M5-AG	72
SBPL 100 HF	83	85	16	48	-	G3/8"-IG	G1"-IG	G1/4"-IG	G1/8"-IG	M5-AG	72
SBPL 100 HV	83	85	16	48	-	G3/8"-IG	G1"-IG	G1/4"-IG	G1/8"-IG	M5-AG	72
SBPL 100 HF NPT	83	85	16	48	-	NPT3/8-IG	NPT1-IG	NPT1/4-IG	G1/8"-IG	M5-AG	72
SBPL 100 HV NPT	83	85	16	48	-	NPT3/8-IG	NPT1-IG	NPT1/4-IG	G1/8"-IG	M5-AG	72
SBPL 125 HF	115	117	16	48	80	G3/8"-IG	G1"-IG	G1/4"-IG	G1/8"-IG	M5-AG	72
SBPL 125 HV	115	117	16	48	80	G3/8"-IG	G1"-IG	G1/4"-IG	G1/8"-IG	M5-AG	72
SBPL 125 HF NPT	115	117	16	48	80	NPT3/8-IG	NPT1-IG	NPT1/4-IG	G1/8"-IG	M5-AG	72
SBPL 125 HV NPT	115	117	16	48	80	NPT3/8-IG	NPT1-IG	NPT1/4-IG	G1/8"-IG	M5-AG	72
SBPL 150 HF	115	117	16	48	80	G3/8"-IG	G1"-IG	G1/4"-IG	G1/8"-IG	M5-AG	72
SBPL 150 HV	115	117	16	48	80	G3/8"-IG	G1"-IG	G1/4"-IG	G1/8"-IG	M5-AG	72
SBPL 150 HF NPT	115	117	16	48	80	NPT3/8-IG	NPT1-IG	NPT1/4-IG	G1/8"-IG	M5-AG	72
SBPL 150 HV NPT	115	117	16	48	80	NPT3/8-IG	NPT1-IG	NPT1/4-IG	G1/8"-IG	M5-AG	72

Tipo	H1 [mm]	L [mm]	L1 [mm]	L2 [mm]	L3 [mm]	L4 [mm]	L5 [mm]	LG5 [mm]	X1 [mm]	Y1 [mm]
SBPL 25 HF	74	168	285	54	67	113	64	8,5	74	62
SBPL 25 HV	74	168	285	54	67	113	64	8,5	74	62
SBPL 25 HF NPT	74	168	285	54	67	113	64	8,5	74	62
SBPL 25 HV NPT	74	168	285	54	67	113	64	8,5	74	62
SBPL 50 HF	74	168	285	54	67	113	64	8,5	74	62
SBPL 50 HV	74	168	285	54	67	113	64	8,5	74	62
SBPL 50 HF NPT	74	168	285	54	67	113	64	8,5	74	62
SBPL 50 HV NPT	74	168	285	54	67	113	64	8,5	74	62
SBPL 75 HF	74	168	285	54	67	113	64	8,5	74	62
SBPL 75 HV	74	168	285	54	67	113	64	8,5	74	62
SBPL 75 HF NPT	74	168	285	54	67	113	64	8,5	74	62
SBPL 75 HV NPT	74	168	285	54	67	113	64	8,5	74	62
SBPL 100 HF	74	168	285	54	67	113	64	8,5	74	62
SBPL 100 HV	74	168	285	54	67	113	64	8,5	74	62
SBPL 100 HF NPT	74	168	285	54	67	113	64	8,5	74	62
SBPL 100 HV NPT	74	168	285	54	67	113	64	8,5	74	62
SBPL 125 HF	74	168	285	54	67	113	64	8,5	74	62
SBPL 125 HV	74	168	285	54	67	113	64	8,5	74	62
SBPL 125 HF NPT	74	168	285	54	67	113	64	8,5	74	62
SBPL 125 HV NPT	74	168	285	54	67	113	64	8,5	74	62
SBPL 150 HF	74	168	285	54	67	113	64	8,5	74	62
SBPL 150 HV	74	168	285	54	67	113	64	8,5	74	62
SBPL 150 HF NPT	74	168	285	54	67	113	64	8,5	74	62
SBPL 150 HV NPT	74	168	285	54	67	113	64	8,5	74	62

Eiettori base SEG

Capacità di aspirazione da 7 l/min a 370 l/min

UNIVERSAL



Eiettori base SEG

Idonei per applicazioni specifiche del settore

Applicazione

- Eiettore base per l'impiego universale nei sistemi a vuoto
- Svariate manipolazioni nei settori automobilistici, lamiera, legno, tecnica di montaggio, alimentazione e imballaggio

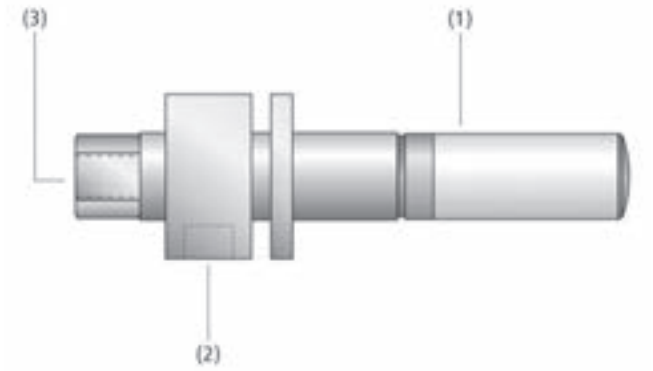

Design Eiettori base SEG

Struttura

- Corpo di base in alluminio anodizzato
- Sistema di ugelli in ottone
- Silenziatore in plastica (1)
- Attacco per il vuoto (2)
- Attacco aria compressa (3)

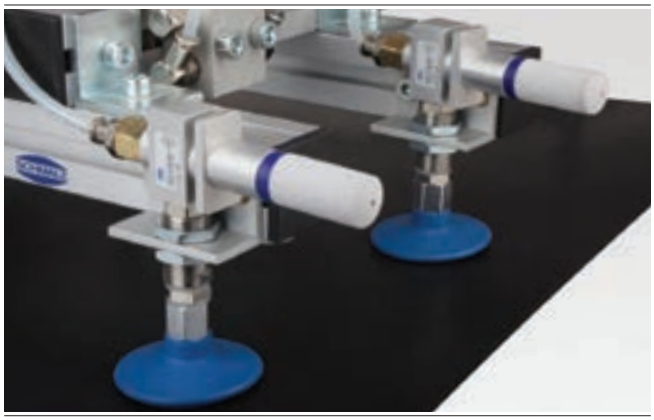

Generazione decentralizzata di vuoto attraverso eiettori base SEG per la movimentazione di componenti in plastica

I nostri punti di forza...

- Corpo base con ugello Venturi e con silenziatore opzionale
- Dimensioni minime, peso ridotto mediante il corpo base in alluminio
- Eiettore con ampia gamma di prestazioni, ottimizzato per il rendimento

I vostri vantaggi...

- Antiusura, non richiede manutenzione poiché non ci sono pezzi in movimento
- Adatto per gli spazi più ristretti e per un'elevata dinamica, ad es. con manipolatori, robot, sistemi di alimentazione ecc.
- Rendimento elevato: massima capacità di aspirazione con minimo consumo di aria compressa

Eiettori base SEG

Capacità di aspirazione da 7 l/min a 370 l/min

Codice modello Eiettori base SEG

SEG	–	10	–	HS	–	SDA
1		2		3		4

1 – Denominazione in breve

Codice	Esecuzione
SEG	SEG

2 – Dimensioni ugelli

Codice	Diametro in mm
05…30	ø 0,5 fino a 3

3 – Forma

Codice	Tipo
HS	High Speed (depressione elevata)
HS-S	High Speed e ingombri ridotti
LS	Low Speed (capacità di aspirazione elevata)

4 – Variante

Codice	Tipo
SDA	Silenziatore assiale

L'eiettore base SEG viene fornito come prodotto finito per connessione.

Parti di ricambio disponibili: silenziatore

Dati di ordinazione Eiettori base SEG

Tipo	N. articolo
SEG 05 HS-S	10.02.01.00272
SEG 05 HS-S SDA	10.02.01.00271
SEG 07 HS-S	10.02.01.00276
SEG 07 HS-S SDA	10.02.01.00275
SEG 07 HS	10.02.01.00255
SEG 07 HS SDA	10.02.01.00110
SEG 10 HS	10.02.01.00247
SEG 10 HS SDA	10.02.01.00111
SEG 15 HS	10.02.01.00248
SEG 15 HS SDA	10.02.01.00112
SEG 20 HS	10.02.01.00256
SEG 20 HS SDA	10.02.01.00113
SEG 20 LS	10.02.01.00252
SEG 20 LS SDA	10.02.01.00114
SEG 25 HS	10.02.01.00257
SEG 25 HS SDA	10.02.01.00115
SEG 25 LS	10.02.01.00259
SEG 25 LS SDA	10.02.01.00116
SEG 30 HS	10.02.01.00258
SEG 30 HS SDA	10.02.01.00117
SEG 30 LS	10.02.01.00260
SEG 30 LS SDA	10.02.01.00118

Eiettori base SEG

Capacità di aspirazione da 7 l/min a 370 l/min

Dati di ordinazione Parti di ricambio Eiettori base SEG

Tipo	Parti di ricambio		N. articolo
SEG 05 HS-S SDA	Dispositivo silenziatore (tondo)	SD M5-AG 9x24	10.02.01.00539
SEG 07 HS-S SDA	Dispositivo silenziatore (tondo)	SD M5-AG 9x24	10.02.01.00539
SEG 07 HS SDA	Dispositivo silenziatore (tondo)	SD G1/8-AG 14x40	10.02.01.00540
SEG 10 HS SDA	Dispositivo silenziatore (tondo)	SD G1/8-AG 14x40	10.02.01.00540
SEG 15 HS SDA	Dispositivo silenziatore (tondo)	SD G1/4-AG 20x46 SEG	10.02.01.00903
SEG 20 HS SDA	Dispositivo silenziatore (tondo)	SD G3/8-AG 20x56 SEG	10.02.01.00905
SEG 20 LS SDA	Dispositivo silenziatore (tondo)	SD G3/8-AG 20x56 SEG	10.02.01.00905
SEG 25 HS SDA	Dispositivo silenziatore (tondo)	SD G1/2-AG 27x63 SEG	10.02.01.00907
SEG 25 LS SDA	Dispositivo silenziatore (tondo)	SD G1/2-AG 27x63 SEG	10.02.01.00907
SEG 30 HS SDA	Dispositivo silenziatore (tondo)	SD G3/4-AG 31x90 SEG	10.02.01.00909
SEG 30 LS SDA	Dispositivo silenziatore (tondo)	SD G3/4-AG 31x90 SEG	10.02.01.00909

Dati tecnici Eiettori base SEG

Tipo	Diametro ugello [mm]	Grado evacuazione [%]	Capacità di aspirazione (max.) [l/min]	Capacità di aspirazione (max.) [m³/h]	Consumo d'aria aspirazione [l/min]*	Consumo d'aria aspirazione [m³/h]	Zona pressione (press. di esercizio) [bar]	Diametro int. tubo per aria compressa [mm]**	Diametro int. tubo flessibile consigliato lato vuoto [mm]***	Peso [g]	Temperatura d'intervento [°C]
SEG 05 HS-S	0,5	82	7	0,4	13	0,8	3,0 ... 6,0	2	2	10	-10 ... 80
SEG 05 HS-S SDA	0,5	82	7	0,4	13	0,8	3,0 ... 6,0	2	2	11	-10 ... 80
SEG 07 HS-S	0,7	82	16	1,0	21	1,3	3,0 ... 6,0	2	2	10	-10 ... 80
SEG 07 HS-S SDA	0,7	82	16	1,0	21	1,3	3,0 ... 6,0	2	2	11	-10 ... 80
SEG 07 HS	0,7	85	14	0,8	21	1,3	3,0 ... 6,0	2	4	41	-10 ... 80
SEG 07 HS SDA	0,7	85	14	0,8	21	1,3	3,0 ... 6,0	2	4	45	-10 ... 80
SEG 10 HS	1,0	85	34	2,0	49	2,9	3,0 ... 6,0	2	4	46	-10 ... 80
SEG 10 HS SDA	1,0	85	34	2,0	49	2,9	3,0 ... 6,0	2	4	50	-10 ... 80
SEG 15 HS	1,5	85	69	4,1	102	6,1	3,0 ... 6,0	4	6	102	-10 ... 80
SEG 15 HS SDA	1,5	85	69	4,1	102	6,1	3,0 ... 6,0	4	6	110	-10 ... 80
SEG 20 HS	2,0	85	124	7,4	186	11,2	3,0 ... 6,0	4	9	118	-10 ... 80
SEG 20 HS SDA	2,0	85	124	7,4	186	11,2	3,0 ... 6,0	4	9	130	-10 ... 80
SEG 20 LS	2,0	55	170	10,2	186	11,2	3,0 ... 6,0	4	9	118	-10 ... 80
SEG 20 LS SDA	2,0	55	170	10,2	186	11,2	3,0 ... 6,0	4	9	130	-10 ... 80
SEG 25 HS	2,5	85	184	11,0	275	16,5	3,0 ... 6,0	6	12	273	-10 ... 80
SEG 25 HS SDA	2,5	85	184	11,0	275	16,5	3,0 ... 6,0	6	12	295	-10 ... 80
SEG 25 LS	2,5	55	260	15,6	275	16,5	3,0 ... 6,0	6	12	273	-10 ... 80
SEG 25 LS SDA	2,5	55	260	15,6	275	16,5	3,0 ... 6,0	6	12	295	-10 ... 80
SEG 30 HS	3,0	85	240	14,4	392	23,5	3,0 ... 6,0	6	12	352	-10 ... 80
SEG 30 HS SDA	3,0	85	240	14,4	392	23,5	3,0 ... 6,0	6	12	404	-10 ... 80
SEG 30 LS	3,0	55	370	22,2	392	23,5	3,0 ... 6,0	6	12	352	-10 ... 80
SEG 30 LS SDA	3,0	55	370	22,2	392	23,5	3,0 ... 6,0	6	12	404	-10 ... 80

*Con pressione di esercizio ottimale
**Max. 2 m lunghezza
***Max. 2 m lunghezza

Eiettori base SEG

Capacità di aspirazione da 7 l/min a 370 l/min

Dati delle prestazioni Eiettori base SEG

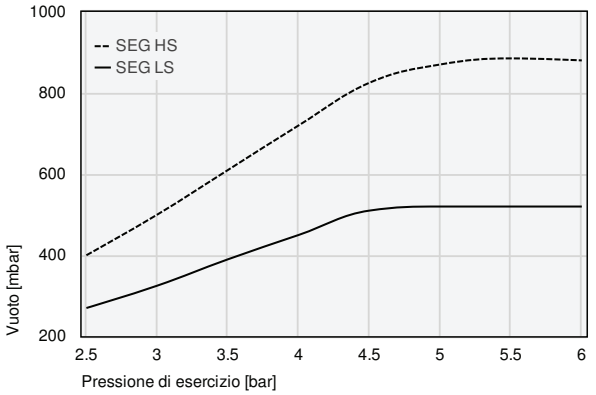

Vuoto raggiungibile con pressione di esercizio diversa

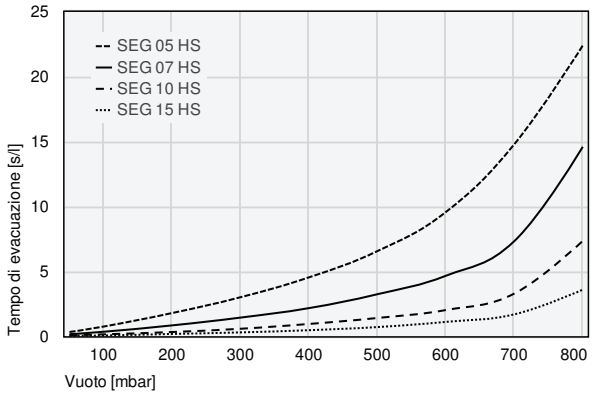

Tempo di evacuazione per diverse zone di vuoto [s/l]

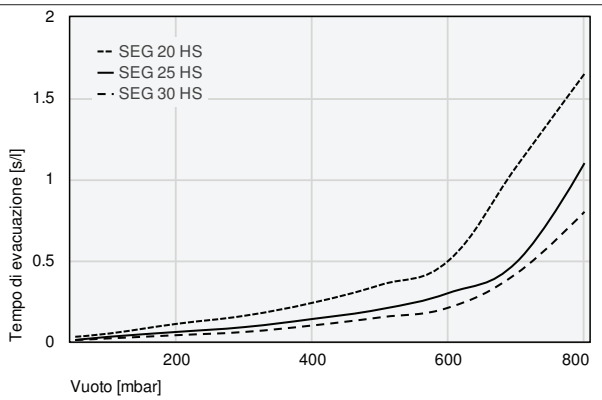

Tempo di evacuazione per diverse zone di vuoto [s/l]

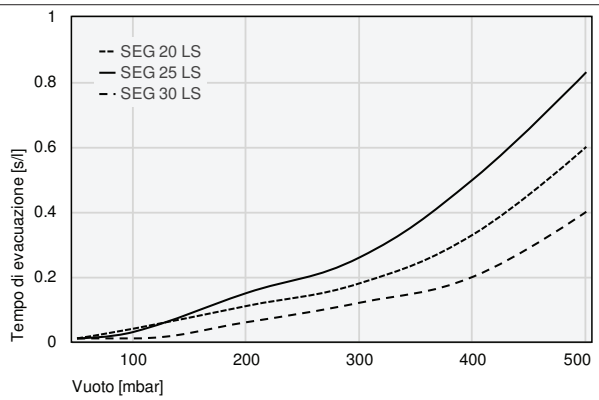

Tempo di evacuazione per diverse zone di vuoto [s/l]

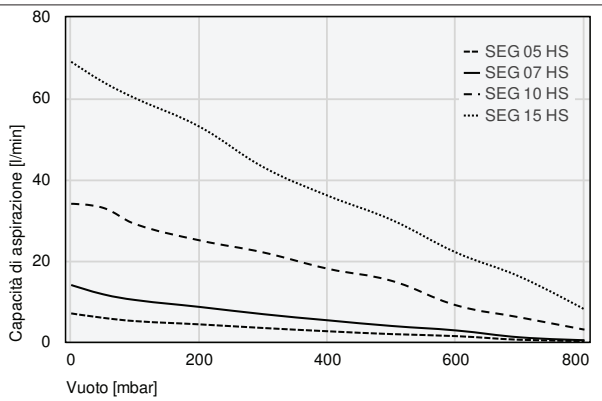

Capacità di aspirazione a diversi gradi di evacuazione [l/min]

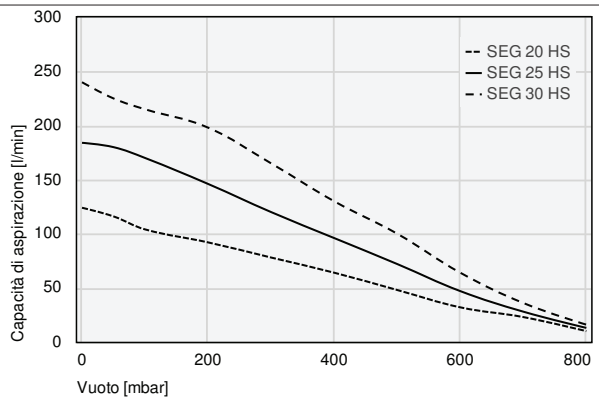

Capacità di aspirazione a diversi gradi di evacuazione [l/min]

Eiettori base SEG

Capacità di aspirazione da 7 l/min a 370 l/min

Dati delle prestazioni Eiettori base SEG

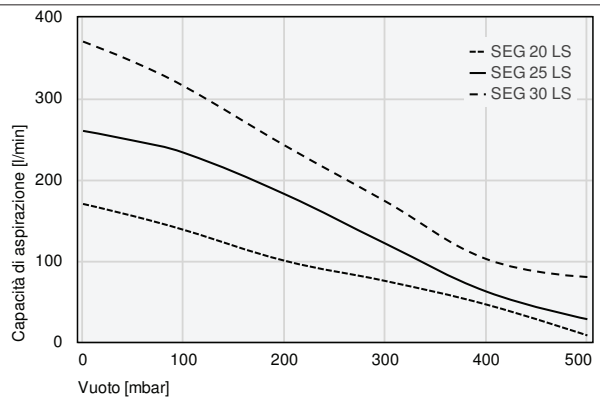

Capacità di aspirazione a diversi gradi di evacuazione [l/min]

Tempo di evacuazione per diverse zone di vuoto [s/l]

	50	100	200	300	400	500	600	700	800
SEG 05 HS	0,34	0,76	1,80	3,02	4,55	6,57	9,58	14,80	22,40
SEG 07 HS	0,17	0,36	0,85	1,45	2,18	3,25	4,67	7,34	14,60
SEG 10 HS	0,09	0,16	0,34	0,59	0,96	1,42	2,03	3,30	7,36
SEG 15 HS	0,05	0,07	0,19	0,31	0,48	0,72	1,12	1,70	3,60

	50	100	200	300	400	500	600	700	800
SEG 20 HS	0,03	0,05	0,11	0,16	0,24	0,35	0,50	1,08	1,65
SEG 25 HS	0,01	0,03	0,06	0,09	0,14	0,20	0,3	0,49	1,10
SEG 30 HS	0,01	0,02	0,04	0,06	0,10	0,15	0,21	0,42	0,80

	50	100	200	300	400	500
SEG 20 LS	0,01	0,04	0,11	0,18	0,33	0,60
SEG 25 LS	0,01	0,03	0,15	0,26	0,50	0,83
SEG 30 LS	0,01	0,01	0,06	0,12	0,20	0,40

Capacità di aspirazione a diversi gradi di evacuazione [l/min]

	0	50	100	200	300	400	500	600	700	800
SEG 05 HS	7,0	5,9	5,1	4,3	3,4	2,6	1,9	1,4	0,5	0,2
SEG 07 HS	14,0	11,7	10,3	8,6	6,8	5,3	3,9	2,8	1,1	0,4
SEG 10 HS	34,0	33,0	29,0	25,0	22,0	18,0	15,0	9,0	6,0	3,0
SEG 15 HS	69,0	64,0	60,0	53,0	43,0	36,0	30,0	22,0	16,0	8,0

	0	50	100	200	300	400	500	600	700	800
SEG 20 HS	124	116	104	92	78	64	48	32	23	10
SEG 25 HS	184	180	170	146	120	96	72	47	28	13
SEG 30 HS	240	225	215	198	165	130	100	64	36	16

Eiettori base SEG

Capacità di aspirazione da 7 l/min a 370 l/min

Capacità di aspirazione a diversi gradi di evacuazione [l/min]

	0	50	100	200	300	400	500
SEG 20 LS	170	155	138	100	75	46	8
SEG 25 LS	260	248	233	182	121	62	28
SEG 30 LS	370	345	315	242	173	102	80

Dati di costruzione Eiettori base SEG

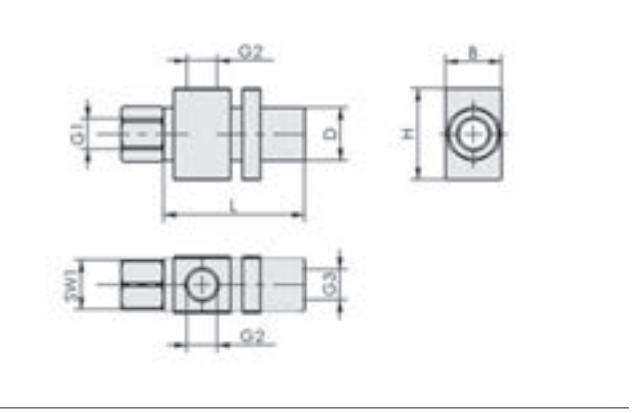

SEG

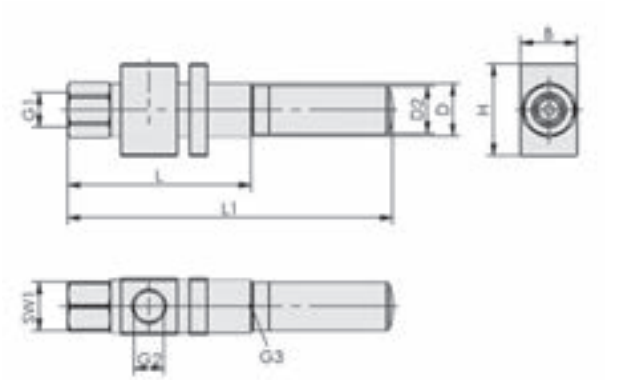

SEG SDA

Tipo	B [mm]	D [mm]	D2 [mm]	G1	G2	G3	H [mm]	L [mm]	L1 [mm]	SW1 [mm]
SEG 05 HS-S	10	8,0	-	M5-IG	M5-IG	M5-IG	20	41	-	8
SEG 05 HS-S SDA	10	8,0	9	M5-IG	M5-IG	M5-IG	20	41	65	8
SEG 07 HS-S	10	8,0	-	M5-IG	M5-IG	M5-IG	20	40	-	8
SEG 07 HS-S SDA	10	8,0	9	M5-IG	M5-IG	M5-IG	20	40	65	8
SEG 07 HS	16	15,0	-	G1/8"-IG	G1/8"-IG	G1/8"-IG	26	52	-	14
SEG 07 HS SDA	16	15,0	15	G1/8"-IG	G1/8"-IG	G1/8"-IG	26	52	92	14
SEG 10 HS	16	15,0	-	G1/8"-IG	G1/8"-IG	G1/8"-IG	26	57	-	14
SEG 10 HS SDA	16	15,0	15	G1/8"-IG	G1/8"-IG	G1/8"-IG	26	57	97	14
SEG 15 HS	22	20,0	-	G1/4"-IG	G1/4"-IG	G1/4"-IG	38	75	-	17
SEG 15 HS SDA	22	20,0	20	G1/4"-IG	G1/4"-IG	G1/4"-IG	38	75	121	17
SEG 20 HS	26	20,0	-	G1/4"-IG	G1/4"-IG	G3/8"-IG	38	90	-	17
SEG 20 HS SDA	26	20,0	20	G1/4"-IG	G1/4"-IG	G3/8"-IG	38	90	146	17
SEG 20 LS	26	20,0	-	G1/4"-IG	G1/4"-IG	G3/8"-IG	38	90	-	17
SEG 20 LS SDA	26	20,0	20	G1/4"-IG	G1/4"-IG	G3/8"-IG	38	90	146	17
SEG 25 HS	32	28,0	-	G3/8"-IG	G1/2"-IG	G1/2"-IG	50	117	-	22
SEG 25 HS SDA	32	28,0	28	G3/8"-IG	G1/2"-IG	G1/2"-IG	50	117	180	22
SEG 25 LS	32	28,0	-	G3/8"-IG	G1/2"-IG	G1/2"-IG	50	117	-	22
SEG 25 LS SDA	32	28,0	28	G3/8"-IG	G1/2"-IG	G1/2"-IG	50	117	180	22
SEG 30 HS	42	32,0	-	G3/8"-IG	G1/2"-IG	G3/4"-IG	50	127	-	22
SEG 30 HS SDA	42	32,0	32	G3/8"-IG	G1/2"-IG	G3/4"-IG	50	127	217	22
SEG 30 LS	42	32,0	-	G3/8"-IG	G1/2"-IG	G3/4"-IG	50	127	-	22
SEG 30 LS SDA	42	32,0	32	G3/8"-IG	G1/2"-IG	G1/2"-IG	50	127	217	22

Eiettori base SBP

Capacità di aspirazione da 8 l/min a 215 l/min

UNIVERSAL

Idonei per applicazioni specifiche del settore



Eiettori base SBP

Applicazione

- Eiettore base con corpo base in plastica per l'impiego in sistemi di alimentazione
- Movimentazione di componenti elettronici
- Impiego in sistemi di singolarizzazione per la lavorazione della plastica e delle lamiere
- Struttura di blocchi eiettori per il comando singolo decentralizzato di ventose

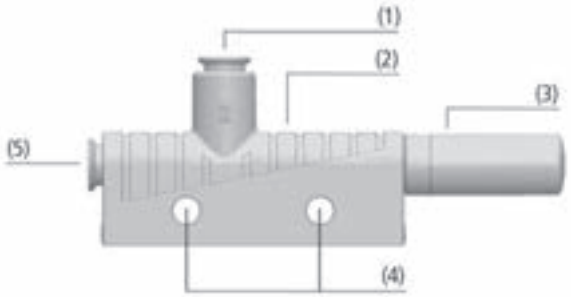

Design Eiettori base SBP

Struttura

- Alloggiamento in un unico pezzo (2) in plastica leggera e resistente agli urti
- Attacco dell'aria compressa (5) e del vuoto (1) mediante accoppiamento rapido push-in (S01 a S03) oppure attacco filettato (G01 a G03)
- Silenziatore aperto (3)
- Generatore di vuoto con ugello monostadio a sei livelli di rendimento 0,5 – 2,5 mm
- Fissaggio orizzontale mediante i fori del raccordo a vite (4) o verticale mediante piede dello zoccolo e piastra di fissaggio
- Fissaggio opzionale mediante piastra di fissaggio e kit di fissaggio su listello guida DIN



Generazione di vuoto centrale mediante gli eiettori compatti SBP per la movimentazione di pezzi in plastica stampati a iniezione

I nostri punti di forza...

- Corpo in plastica con peso e misure ottimizzate
- Ugelli eiettore in sei livelli di rendimento
- Attacchi a scelta con filettatura o collegamento a innesto
- Silenziatore aperto

I vostri vantaggi...

- Ideale per l'alimentazione del vuoto decentralizzata per processi estremamente dinamici
- Adattamento ottimale della potenza per un consumo d'aria minimo
- Salvaspazio e semplice da montare
- Emissioni sonore ridotte e scarsa manutenzione

Eiettori base SBP

Capacità di aspirazione da 8 l/min a 215 l/min

Codice modello Eiettori base SBP

SBP	–	05	–	G01	–	SDA
1		2		3		4

1 – Denominazione in breve

Codice	Esecuzione
SBP	SBP

2 – Dimensioni ugelli

Codice	Diametro in mm
05…25	ø 0,5 fino a 2,5

3 – Attacco

Codice	Attacco
G01	Raccordo filettato 1
G02	Raccordo filettato 2
G03	Raccordo filettato 3
S01	Accoppiamento rapido push-in 1
S02	Accoppiamento rapido push-in 2
S03	Accoppiamento rapido push-in 3

4 – Variante

Codice	Tipo
SDA	Silenziatore assiale

L'eiettore base SBP viene fornito come prodotto finito per connessione.

Parti di ricambio disponibili: silenziatore
Accessori disponibli: piastra de fissaggio, set di fissaggio

Dati di ordinazione Eiettori base SBP

Tipo*		G01	G02	G03	S01	S02	S03
SBP	05	10.02.01.00599	-	-	10.02.01.00563	-	-
SBP	07	10.02.01.00600	-	-	10.02.01.00564	-	-
SBP	10	-	10.02.01.00601	-	-	10.02.01.00565	-
SBP	15	-	10.02.01.00602	-	-	10.02.01.00566	-
SBP	20	-	-	10.02.01.00603	-	-	10.02.01.00567
SBP	25	-	-	10.02.01.00604	-	-	10.02.01.00568

*Per la forma dell'attacco, vedi dati di costruzione eiettori base SBP

Dati di ordinazione Parti di ricambio Eiettori base SBP

Tipo		Parti di ricambio		N. articolo
SBP	05	Dispositivo silenziatore (tondo)	SD M5-AG 9x24	10.02.01.00539
SBP	07	Dispositivo silenziatore (tondo)	SD M5-AG 9x24	10.02.01.00539
SBP	10	Dispositivo silenziatore (tondo)	SD G1/8-AG 14x40	10.02.01.00540
SBP	15	Dispositivo silenziatore (tondo)	SD G1/8-AG 14x40	10.02.01.00540
SBP	20	Dispositivo silenziatore (tondo)	SD G3/8-AG 20x76 SBP	10.02.01.00719

Dati di ordinazione Accessori Eiettori base SBP

Tipo	Piastra di fissaggio	Kit pezzi di fissaggio
SBP	10.02.01.00511	10.02.01.00769

Eiettori base SBP

Capacità di aspirazione da 8 l/min a 215 l/min

Dati tecnici Eiettori base SBP

Tipo		Diametro ugello [mm]	Grado evacuazione [%]	Capacità di aspirazione (max.) [l/min]	Capacità di aspirazione (max.) [m³/h]	Consumo d'aria aspirazione [l/min]*	Consumo d'aria aspirazione [m³/h]**	Livello sonoro aspirazione [dB(A)]
SBP	05	0,5	85	8,0	0,5	14	0,8	53
SBP	07	0,7	85	16,0	1,0	22	1,3	59
SBP	10	1,0	85	37,7	2,3	48	2,9	59
SBP	15	1,5	85	71,0	4,3	105	6,3	65
SBP	20	2,0	85	127,0	7,6	197	11,8	68
SBP	25	2,5	85	215,0	12,9	311	18,7	70

*Con pressione di esercizio ottimale
**Con pressione di esercizio ottimale

Tipo		Livello sonoro libero [dB(A)]	Zona pressione (press. di esercizio) [bar]	Diametro int. tubo per aria compressa [mm]*	Diametro int. tubo flessibile consigliato lato vuoto [mm]**	Peso [g]	Temperatura d'intervento [°C]
SBP	05	58	3,0 ... 6,0	2	2	7,5	0 ... 60
SBP	07	65	3,0 ... 6,0	2	2	7,5	0 ... 60
SBP	10	65	3,0 ... 6,0	4	6	22,0	0 ... 60
SBP	15	72	3,0 ... 6,0	4	6	22,0	0 ... 60
SBP	20	77	3,0 ... 6,0	6	7	50,0	0 ... 60
SBP	25	78	3,0 ... 6,0	6	7	50,0	0 ... 60

*Max. 2 m lunghezza
**Max. 2 m lunghezza

Dati delle prestazioni Eiettori base SBP

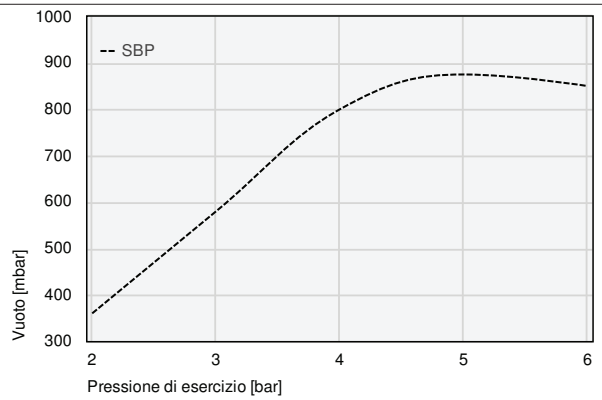

Vuoto raggiungibile con pressione di esercizio diversa

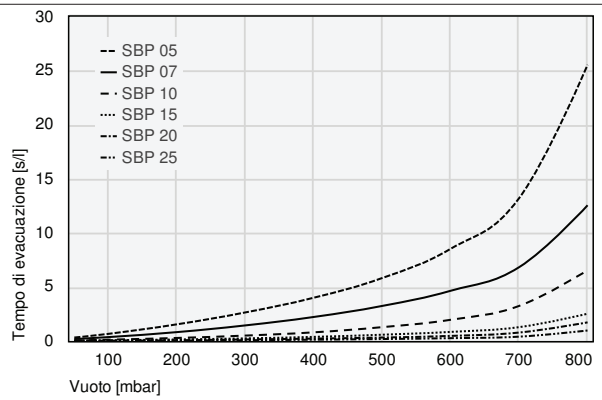

Tempo di evacuazione per diverse zone di vuoto [s/l]

Eiettori base SBP

Capacità di aspirazione da 8 l/min a 215 l/min

Dati delle prestazioni Eiettori base SBP

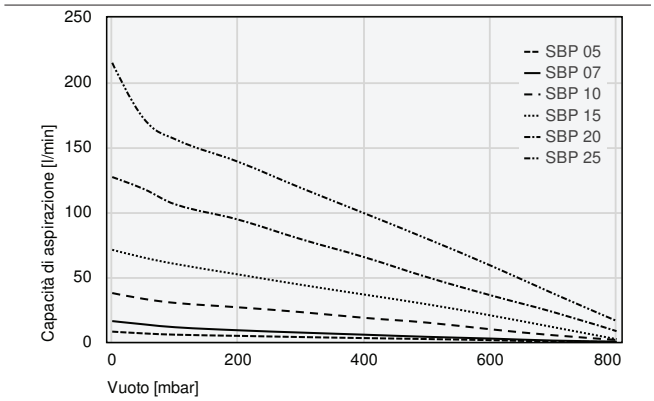

Capacità di aspirazione a diversi gradi di evacuazione [l/min]

Tempo di evacuazione per diverse zone di vuoto [s/l]

	50	100	200	300	400	500	600	700	800
SBP 05	0,34	0,68	1,56	2,66	4,02	5,84	8,54	13,22	25,54
SBP 07	0,20	0,38	0,84	1,46	2,24	3,26	4,66	6,84	12,56
SBP 10	0,06	0,14	0,30	0,52	0,82	1,30	1,98	3,26	6,56
SBP 15	0,05	0,08	0,16	0,26	0,40	0,60	0,86	1,30	2,54
SBP 20	0,03	0,05	0,09	0,16	0,24	0,34	0,49	0,80	1,74
SBP 25	0,03	0,04	0,07	0,09	0,14	0,20	0,28	0,42	0,99

Capacità di aspirazione a diversi gradi di evacuazione [l/min]

	0	50	100	200	300	400	500	600	700	800
SBP 05	8,00	6,62	5,64	4,74	3,81	3,01	2,28	1,42	0,40	0,10
SBP 07	16,10	13,60	11,37	9,03	7,25	5,63	3,97	2,65	1,10	0,30
SBP 10	37,70	33,20	30,10	26,70	23,00	18,60	14,90	9,80	5,20	1,61
SBP 15	71,00	65,00	60,10	52,00	44,00	36,50	29,00	20,50	11,40	2,18
SBP 20	127,00	117,80	106,00	94,20	79,10	65,30	49,87	35,99	23,00	8,36
SBP 25	215,00	172,00	156,10	138,70	118,50	99,10	79,36	58,90	37,24	16,24

Eiettori base SBP

Capacità di aspirazione da 8 l/min a 215 l/min

Dati di costruzione Eiettori base SBP

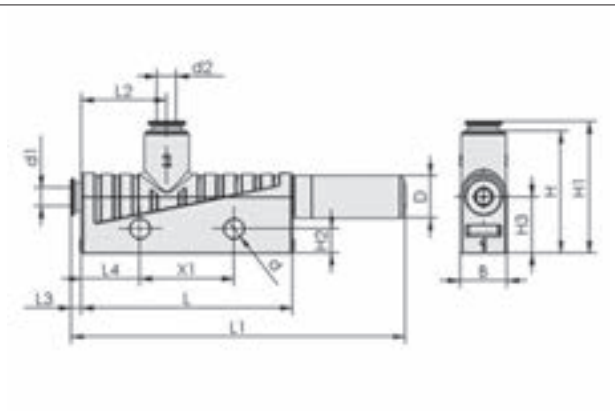

SBP S01 - S03

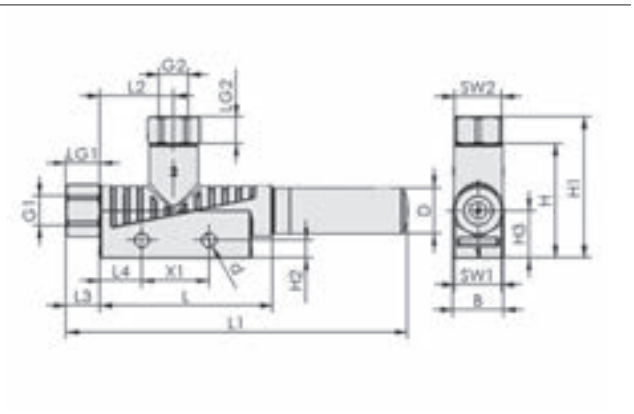

SBP G01 - G03

Tipo			B [mm]	d [mm]	d1 [mm]	d2 [mm]	D [mm]	G1	G2	H [mm]	H1 [mm]	H2 [mm]	H3 [mm]
SBP	05	G01	10	4,2	-	-	9	M5-IG	M5-IG	26	31,0	5,2	12
SBP	07	G01	10	4,2	-	-	9	M5-IG	M5-IG	26	31,0	5,2	12
SBP	10	G02	15	4,2	-	-	14	G1/8"-IG	G1/8"-IG	34	42,0	5,2	14
SBP	15	G02	15	4,2	-	-	14	G1/8"-IG	G1/8"-IG	34	42,0	5,2	14
SBP	20	G03	20	4,2	-	-	20	G1/4"-IG	G3/8"-IG	39	53,5	5,2	17
SBP	25	G03	20	4,2	-	-	20	G1/4"-IG	G3/8"-IG	39	53,5	5,2	17
SBP	05	S01	10	4,2	4	4	9	-	-	26	28,0	5,2	12
SBP	07	S01	10	4,2	4	4	9	-	-	26	28,0	5,2	12
SBP	10	S02	15	4,2	6	8	14	-	-	34	40,0	5,2	14
SBP	15	S02	15	4,2	6	8	14	-	-	34	40,0	5,2	14
SBP	20	S03	20	4,2	8	10	20	-	-	39	45,5	5,2	17
SBP	25	S03	20	4,2	8	10	20	-	-	39	45,5	5,2	17

Tipo			L [mm]	L1 [mm]	L2 [mm]	L3 [mm]	L4 [mm]	LG1 [mm]	LG2 [mm]	SW1 [mm]	SW2 [mm]	X1 [mm]
SBP	05	G01	45,0	74	18,0	5,0	12,5	5	5	8	8	20
SBP	07	G01	45,0	74	18,0	5,0	12,5	5	5	8	8	20
SBP	10	G02	51,5	102	22,0	10,0	12,5	8	8	14	14	20
SBP	15	G02	51,5	102	22,0	10,0	12,5	8	8	14	14	20
SBP	20	G03	86,5	176	24,5	13,0	12,5	9	10	17	19	20
SBP	25	G03	86,5	176	24,5	13,0	12,5	9	10	17	19	20
SBP	05	S01	45,0	71	18,0	2,0	12,5	-	-	-	-	20
SBP	07	S01	45,0	71	18,0	2,0	12,5	-	-	-	-	20
SBP	10	S02	51,5	97	22,0	5,5	12,5	-	-	-	-	20
SBP	15	S02	51,5	97	22,0	5,5	12,5	-	-	-	-	20
SBP	20	S03	86,5	168	24,5	5,5	12,5	-	-	-	-	20
SBP	25	S03	86,5	168	24,5	5,5	12,5	-	-	-	-	20

Eiettori base SBP-C con funzioni supplementari

Capacità di aspirazione da 7 l/min a 215 l/min

UNIVERSAL

Idonei per applicazioni specifiche del settore



Eiettori base SBP-C con funzioni supplementari

Applicazione

- Eiettore base con corpo base in plastica, tecnica valvole e controllo di sistema integrati per l'impiego in sistemi di alimentazione con la massima dinamica
- Movimentazione di componenti differenti e pezzi permeabili all'aria
- Applicazione in sistemi di singolarizzazione anche con disponibilità di spazio ridotta
- Struttura di blocchi eiettori per il comando centrale o decentralizzato di ventose

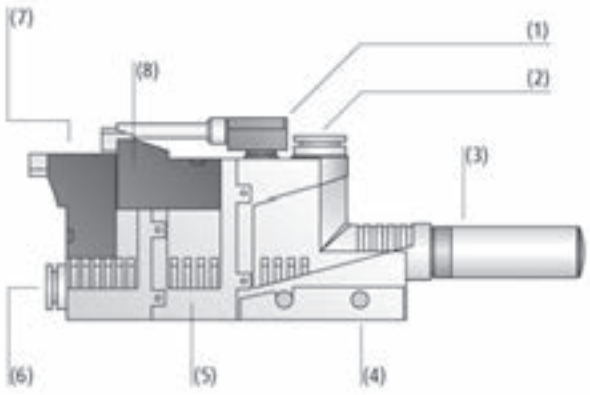

Design Eiettori base SBP-C con funzioni supplementari

Struttura

- Produttore di vuoto con ugello monostadio a sei livelli di rendimento, diametro ugelli da 0,5 a 2,5 mm e silenziatore (3)
- Alloggiamento in plastica leggera e resistente agli urti
- Attacco dell'aria compressa (6) e del vuoto (2) mediante accoppiamento rapido push-in oppure attacco filettato
- Corpo base con possibilità di allacciamento per interruttore per vuoto
- A scelta, versione con valvola di aspirazione (7) e soffiaggio (8), impulso di scarico (5) (con SBP-C 05 e 07) e interruttore per vuoto (1)
- Fissaggio orizzontale mediante i fori del raccordo a vite (4) o verticale mediante piede dello zoccolo e piastra di fissaggio

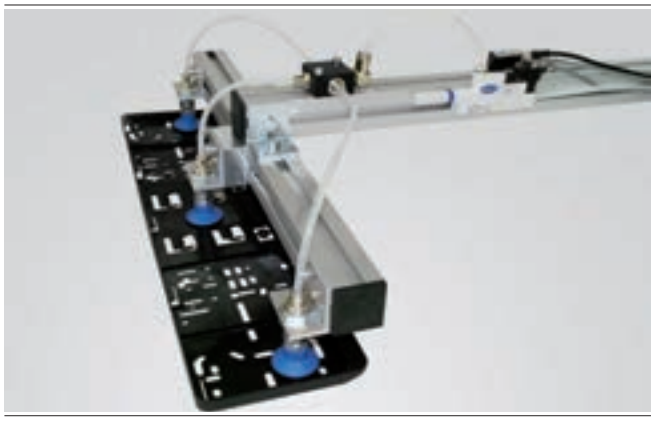

Generazione di vuoto centrale mediante gli eiettori base SBP-C per la movimentazione di pezzi in plastica stampati a iniezione

I nostri punti di forza...

- Corpo in plastica di peso ottimizzato
- Ugelli eiettore in sei livelli di rendimento
- Attacchi a scelta con filettatura o collegamento a innesto
- Tecnica valvole e controllo vuoto integrati

I vostri vantaggi...

- Ideale per l'alimentazione del vuoto decentralizzata per processi estremamente dinamici
- Adattamento ottimale della potenza per un consumo d'aria ottimizzata
- Salvaspazio e semplice da montare
- Soluzione completa per tempi di ciclo ottimizzati

Eiettori base SBP-C con funzioni supplementari

Capacità di aspirazione da 7 l/min a 215 l/min

Codice modello Eiettori base SBP-C con funzioni supplementari

SBP-C	–	10	–	S02	–	NO	–	A	–	VS-T
1		2		3		4		5		6

1 – Denominazione in breve

Codice	Esecuzione
SBP-C	SBP-C

2 – Dimensioni ugelli

Codice	Diametro in mm
05…25	ø 0,5 fino a 2,5

3 – Attacco

Codice	Attacco
G01	Raccordo filettato 1
G02	Raccordo filettato 2
G03	Raccordo filettato 3
S01	Accoppiamento rapido push-in 1
S02	Accoppiamento rapido push-in 2
S03	Accoppiamento rapido push-in 3

4 – Posizionamento a riposo valvola aspirante

Codice	Tipo
NC	Chiuso senza corrente
NO	Aperto senza corrente

5 – Valvola di spurgo

Codice	Tipo
A	Valvola di spurgo
AI	Impulso di soffiaggio

6 – Controllo del sistema

Codice	Tipo
VS-T	Vacuostato con pulsante teach (PNP)

L'eiettore base SBP-C viene fornito come prodotto finito per connessione (senza cavo di connessione).

Parti di ricambio disponibili: silenziatore
Accessori disponibli: piastra de fissaggio, set di fissagio, cavo di connessione

Dati di ordinazione Eiettori base SBP-C con funzioni supplementari

Tipo					Misura ugello: 05	07	10	15	20	25
SBP-C	G01	NC	-	-	10.02.01.00611	10.02.01.00612	-	-	-	-
SBP-C	G01	NC	AI	-	10.02.01.00623	10.02.01.00624	-	-	-	-
SBP-C	G01	NC	AI	VS-T	10.02.01.01005	10.02.01.01006	-	-	-	-
SBP-C	G01	NC	-	VS-T	10.02.01.01003	10.02.01.01004	-	-	-	-
SBP-C	G01	-	-	VS-T	10.02.01.00997	10.02.01.00998	-	-	-	-
SBP-C	S01	NC	-	-	10.02.01.00575	10.02.01.00576	-	-	-	-
SBP-C	S01	NC	AI	-	10.02.01.00587	10.02.01.00588	-	-	-	-
SBP-C	S01	NC	AI	VS-T	10.02.01.00989	10.02.01.00990	-	-	-	-
SBP-C	S01	NC	-	VS-T	10.02.01.00987	10.02.01.00988	-	-	-	-
SBP-C	S01	-	-	VS-T	10.02.01.00981	10.02.01.00982	-	-	-	-
SBP-C	G02	NO	A	-	-	-	10.02.01.00625	10.02.01.00626	-	-
SBP-C	G02	NO	A	VS-T	-	-	10.02.01.01008	10.02.01.01009	-	-
SBP-C	G02	-	-	VS-T	-	-	10.02.01.00999	10.02.01.01000	-	-
SBP-C	S02	NO	A	-	-	-	10.02.01.00589	10.02.01.00590	-	-
SBP-C	S02	NO	A	VS-T	-	-	10.02.01.00993	10.02.01.00994	-	-
SBP-C	S02	-	-	VS-T	-	-	10.02.01.00983	10.02.01.00984	-	-
SBP-C	G03	NO	A	-	-	-	-	-	10.02.01.00627	10.02.01.00628
SBP-C	G03	NO	A	VS-T	-	-	-	-	10.02.01.01010	10.02.01.01011
SBP-C	G03	-	-	VS-T	-	-	-	-	10.02.01.01001	10.02.01.01002
SBP-C	S03	NO	A	-	-	-	-	-	10.02.01.00591	10.02.01.00592
SBP-C	S03	NO	A	VS-T	-	-	-	-	10.02.01.00995	10.02.01.00996
SBP-C	S03	-	-	VS-T	-	-	-	-	10.02.01.00985	10.02.01.00986

Eiettori base SBP-C con funzioni supplementari

Capacità di aspirazione da 7 l/min a 215 l/min

Dati di ordinazione Parti di ricambio Eiettori base SBP-C con funzioni supplementari

Tipo		Parti di ricambio		N. articolo
SBP-C	05	Dispositivo silenziatore (tondo)	SD M5-AG 9x24	10.02.01.00539
SBP-C	07	Dispositivo silenziatore (tondo)	SD M5-AG 9x24	10.02.01.00539
SBP-C	10	Dispositivo silenziatore (tondo)	SD G1/8-AG 14x40	10.02.01.00540
SBP-C	15	Dispositivo silenziatore (tondo)	SD G1/8-AG 14x40	10.02.01.00540
SBP-C	20	Dispositivo silenziatore (tondo)	SD G3/8-AG 20x76 SBP	10.02.01.00719
SBP-C	25	Dispositivo silenziatore (tondo)	SD G3/8-AG 20x76 SBP	10.02.01.00719

Dati di ordinazione Accessori Eiettori base SBP-C con funzioni supplementari

Tipo		N. articolo
Piastra di fissaggio	BEF-PL 110x44.5x3 SBP	10.02.01.00511
Kit pezzi di fissaggio	SET SBP M4-IG	10.02.01.00769
Cavo di connessione per valvola el. magn., 3 m, PUR	ASK B-MIC10 3000 K-2P	21.04.06.00086
Cavo di connessione M8-4, 5 m, PUR, diritto	ASK B-M8-4 5000 K-4P	10.06.02.00031

Dati tecnici Eiettori base SBP-C con funzioni supplementari

Tipo*		Diametro ugello [mm]	Grado evacuazione [%]	Capacità di aspirazione (max.) [l/min]	Capacità di aspirazione (max.) [m³/h]	Consumo d'aria aspirazione [l/min]**	Consumo d'aria aspirazione [m³/h]
SBP-C	05	0,5	85	7	0,4	14	0,8
SBP-C	07	0,7	85	16	1,0	24	1,5
SBP-C	10	1,0	85	38	2,3	48	2,9
SBP-C	15	1,5	85	70	4,2	118	7,1
SBP-C	20	2,0	85	123	7,4	208	12,5
SBP-C	25	2,5	85	215	12,9	311	18,7

*La tensione di alimentazione per gli interruttori a vuoto e per le valvole elettromagnetiche è pari a 24V DC
**Per la versione con valvole elettromagnetiche SBP-C 07 (24) / SBP-C 25 (320) e pressione di esercizio ottimale

Tipo*		Livello sonoro aspirazione [dB(A)]	Livello sonoro libero [dB(A)]	Zona pressione (press. di esercizio) [bar]	Diametro int. tubo per aria compressa [mm]**	Diametro int. tubo flessibile consigliato lato vuoto [mm]***	Temperatura d'intervento [°C]
SBP-C	05	53	58	3,0 ... 6,0	2	2	0 ... 50
SBP-C	07	59	65	3,0 ... 6,0	2	2	0 ... 50
SBP-C	10	59	65	3,0 ... 6,0	4	6	0 ... 50
SBP-C	15	65	72	3,0 ... 6,0	4	6	0 ... 50
SBP-C	20	68	77	3,0 ... 6,0	6	7	0 ... 50
SBP-C	25	70	78	3,0 ... 6,0	6	7	0 ... 50

*La tensione di alimentazione per gli interruttori a vuoto e per le valvole elettromagnetiche è pari a 24V DC
**Max. 2 m lunghezza
***Max. 2 m lunghezza

Eiettori base SBP-C con funzioni supplementari

Capacità di aspirazione da 7 l/min a 215 l/min

Dati delle prestazioni Eiettori base SBP-C con funzioni supplementari

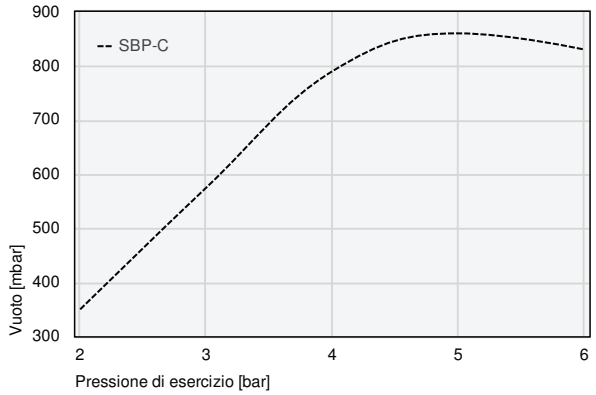

Vuoto raggiungibile con pressione di esercizio diversa

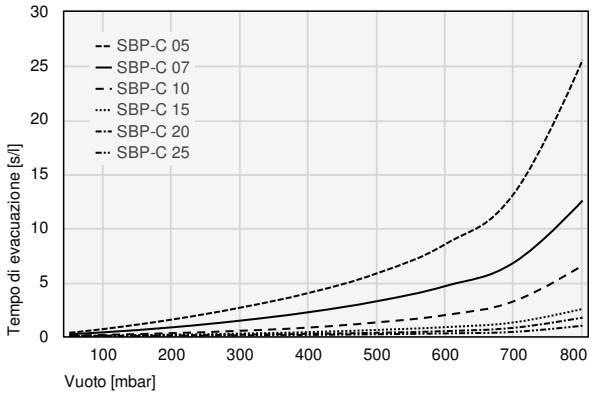

Tempo di evacuazione per diverse zone di vuoto [s/l]

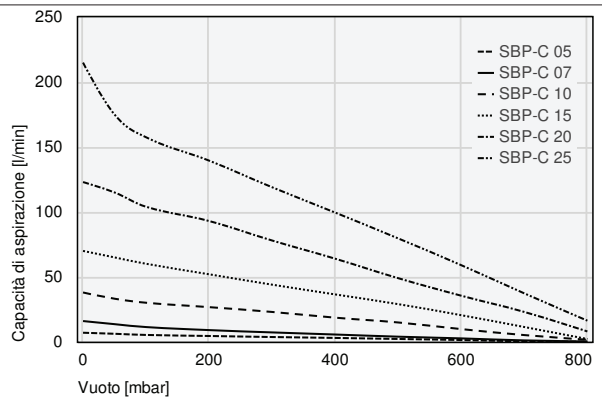

Capacità di aspirazione a diversi gradi di evacuazione [l/min]

Tempo di evacuazione per diverse zone di vuoto [s/l]

	50	100	200	300	400	500	600	700	800
SBP-C 05	0,34	0,68	1,56	2,66	4,02	5,84	8,54	13,22	25,54
SBP-C 07	0,20	0,38	0,84	1,46	2,24	3,26	4,66	6,84	12,56
SBP-C 10	0,06	0,14	0,30	0,52	0,82	1,30	1,98	3,26	6,56
SBP-C 15	0,05	0,08	0,16	0,26	0,40	0,60	0,86	1,30	2,54
SBP-C 20	0,03	0,05	0,09	0,16	0,24	0,34	0,49	0,80	1,74
SBP-C 25	0,02	0,03	0,06	0,09	0,14	0,20	0,28	0,42	0,99

Capacità di aspirazione a diversi gradi di evacuazione [l/min]

	0	50	100	200	300	400	500	600	700	800
SBP-C 05	7,00	6,20	5,30	4,50	3,70	3,00	2,20	1,40	0,40	0,10
SBP-C 07	16,00	13,60	11,37	9,03	7,25	5,63	3,97	2,65	1,10	0,30
SBP-C 10	38,00	33,20	30,10	26,70	23,00	18,60	14,90	9,80	5,20	1,61
SBP-C 15	70,00	65,00	60,10	52,00	44,00	36,50	29,00	20,50	11,40	2,18
SBP-C 20	123,00	115,00	104,00	93,00	78,00	64,00	49,00	35,50	23,00	8,00
SBP-C 25	215,00	175,00	157,50	139,50	119,00	99,50	79,60	59,00	37,30	16,30

Eiettori base SBP-C con funzioni supplementari

Capacità di aspirazione da 7 l/min a 215 l/min

Dati di costruzione Eiettori base SBP-C con funzioni supplementari

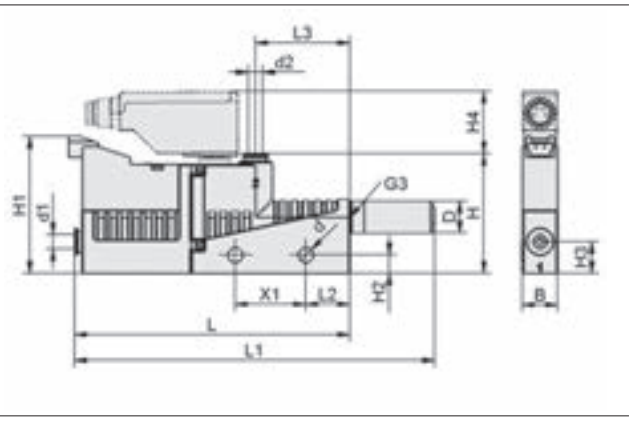

SBP-C 05/07 S01 NC (VS-T)

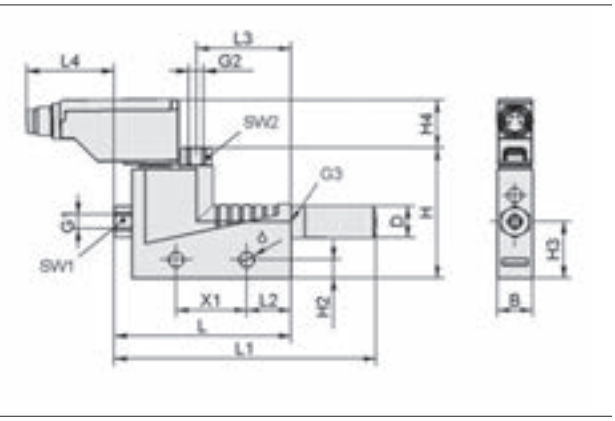

SBP-C 05/07 G01 VS-T, 10/15 G02 VS-T, 20/25 G03 VS-T

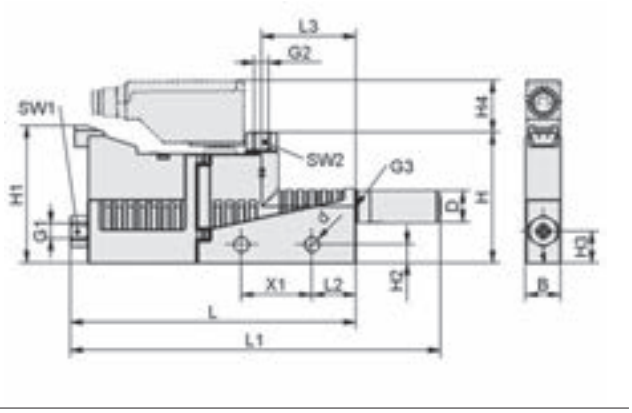

SBP-C 05/07 G01 NC (VS-T)

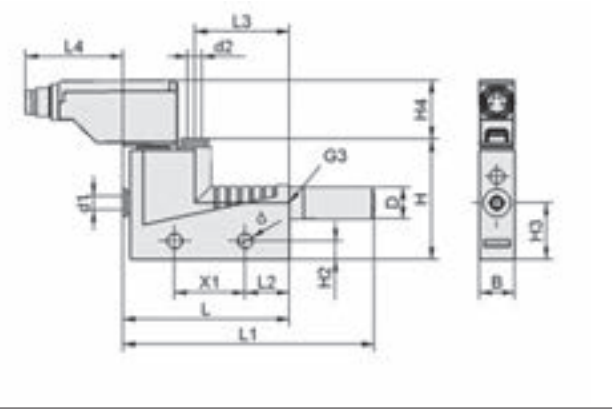

SBP-C 05/07 S01 VS-T, 10/15 S02 VS-T, 20/25 S03 VS-T

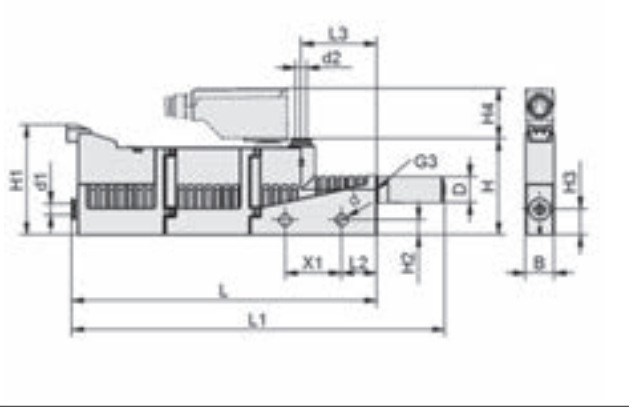

SBP-C 05/07 S01 NC AI (VS-T)

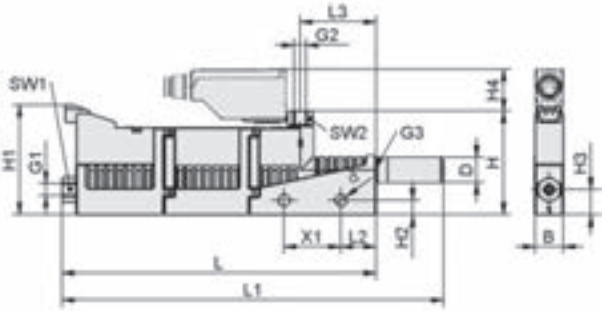

SBP-C 05/07 G01 NC AI (VS-T)

Eiettori base SBP-C con funzioni supplementari

Capacità di aspirazione da 7 l/min a 215 l/min

Dati di costruzione Eiettori base SBP-C con funzioni supplementari

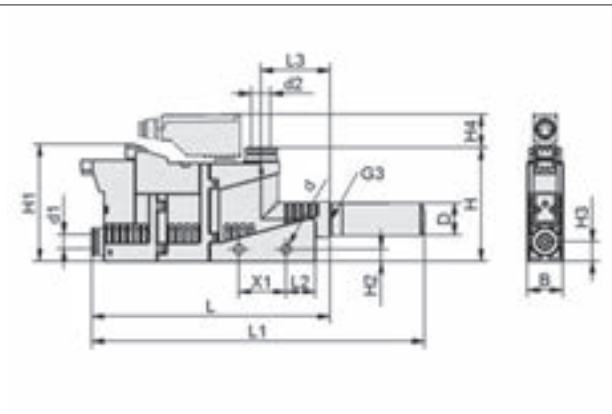

SBP-C 10/15 S02 NO A (VS-T)

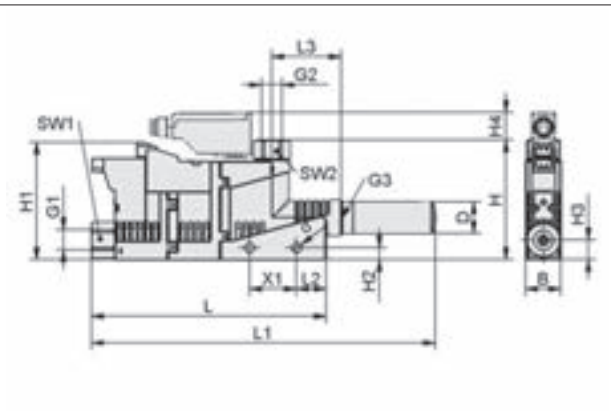

SBP-C 10/15 G02 NO A (VS-T)

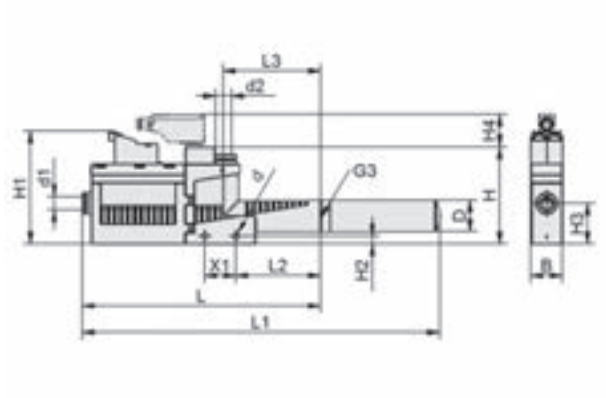

SBP-C 20/25 S03 NO A (VS-T)

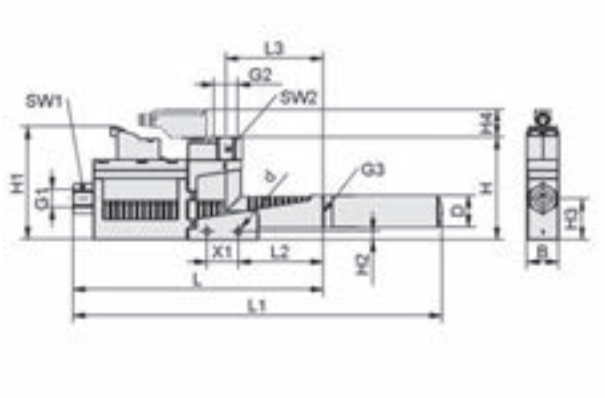

SBP-C 20/25 G03 NO A (VS-T)

Tipo	B [mm]	d [mm]	d1 [mm]	d2 [mm]	D [mm]	G1	G2	G3	H [mm]	H1 [mm]	H2 [mm]
SBP-C 05 G01 NC	10	4,2	-	-	9	M5-IG	M5-IG	M5-IG	37	39	5,2
SBP-C 05 G01 NC AI	10	4,2	-	-	9	M5-IG	M5-IG	M5-IG	37	39	5,2
SBP-C 05 G01 NC AI VS-T	10	4,2	-	-	9	M5-IG	M5-IG	M5-IG	37	39	5,2
SBP-C 05 G01 NC VS-T	10	4,2	-	-	9	M5-IG	M5-IG	M5-IG	37	39	5,2
SBP-C 05 G01 VS-T	10	4,2	-	-	9	M5-IG	M5-IG	M5-IG	37	-	5,2
SBP-C 05 S01 NC	10	4,2	4	4	9	-	-	M5-IG	34	39	5,2
SBP-C 05 S01 NC AI	10	4,2	4	4	9	-	-	M5-IG	34	39	5,2
SBP-C 05 S01 NC AI VS-T	10	4,2	4	4	9	-	-	M5-IG	34	39	5,2
SBP-C 05 S01 NC VS-T	10	4,2	4	4	9	-	-	M5-IG	34	39	5,2
SBP-C 05 S01 VS-T	10	4,2	4	4	9	-	-	M5-IG	34	-	5,2
SBP-C 07 G01 NC	10	4,2	-	-	9	M5-IG	M5-IG	M5-IG	37	39	5,2
SBP-C 07 G01 NC AI	10	4,2	-	-	9	M5-IG	M5-IG	M5-IG	37	39	5,2
SBP-C 07 G01 NC AI VS-T	10	4,2	-	-	9	M5-IG	M5-IG	M5-IG	37	39	5,2
SBP-C 07 G01 NC VS-T	10	4,2	-	-	9	M5-IG	M5-IG	M5-IG	37	39	5,2

Eiettori base SBP-C con funzioni supplementari

Capacità di aspirazione da 7 l/min a 215 l/min

Dati di costruzione Eiettori base SBP-C con funzioni supplementari

Tipo	B [mm]	d [mm]	d1 [mm]	d2 [mm]	D [mm]	G1	G2	G3	H [mm]	H1 [mm]	H2 [mm]
SBP-C 07 G01 VS-T	10	4,2	-	-	9	M5-IG	M5-IG	M5-IG	37	-	5,2
SBP-C 07 S01 NC	10	4,2	4	4	9	-	-	M5-IG	34	39	5,2
SBP-C 07 S01 NC AI	10	4,2	4	4	9	-	-	M5-IG	34	39	5,2
SBP-C 07 S01 NC AI VS-T	10	4,2	4	4	9	-	-	M5-IG	34	39	5,2
SBP-C 07 S01 NC VS-T	10	4,2	4	4	9	-	-	M5-IG	34	39	5,2
SBP-C 07 S01 VS-T	10	4,2	4	4	9	-	-	M5-IG	34	-	5,2
SBP-C 10 G02 NO A	15	4,2	-	-	14	G1/8"-IG	G1/8"-IG	G1/8"-IG	51	50	5,2
SBP-C 10 G02 NO A VS-T	15	4,2	-	-	14	G1/8"-IG	G1/8"-IG	G1/8"-IG	51	50	5,2
SBP-C 10 G02 VS-T	15	4,2	-	-	14	G1/8"-IG	G1/8"-IG	G1/8"-IG	51	-	5,2
SBP-C 10 S02 NO A	15	4,2	6	8	14	-	-	G1/8"-IG	49	50	5,2
SBP-C 10 S02 NO A VS-T	15	4,2	6	8	14	-	-	G1/8"-IG	49	50	5,2
SBP-C 10 S02 VS-T	15	4,2	6	8	14	-	-	G1/8"-IG	49	-	5,2
SBP-C 15 G02 NO A	15	4,2	-	-	14	G1/8"-IG	G1/8"-IG	G1/8"-IG	51	50	5,2
SBP-C 15 G02 NO A VS-T	15	4,2	-	-	14	G1/8"-IG	G1/8"-IG	G1/8"-IG	51	50	5,2
SBP-C 15 G02 VS-T	15	4,2	-	-	14	G1/8"-IG	G1/8"-IG	G1/8"-IG	51	-	5,2
SBP-C 15 S02 NO A	15	4,2	6	8	14	-	-	G1/8"-IG	49	50	5,2
SBP-C 15 S02 NO A VS-T	15	4,2	6	8	14	-	-	G1/8"-IG	49	50	5,2
SBP-C 15 S02 VS-T	15	4,2	6	8	14	-	-	G1/8"-IG	49	-	5,2
SBP-C 20 G03 NO A	20	4,2	-	-	20	G1/4"-IG	G3/8"-IG	G3/8"-IG	66	72	5,2
SBP-C 20 G03 NO A VS-T	20	4,2	-	-	20	G1/4"-IG	G3/8"-IG	G3/8"-IG	66	72	5,2
SBP-C 20 G03 VS-T	20	4,2	-	-	20	G1/4"-IG	G3/8"-IG	G3/8"-IG	66	-	5,2
SBP-C 20 S03 NO A	20	4,2	8	10	20	-	-	G3/8"-IG	58	72	5,2
SBP-C 20 S03 NO A VS-T	20	4,2	8	10	20	-	-	G3/8"-IG	62	72	5,2
SBP-C 20 S03 VS-T	20	4,2	8	10	20	-	-	G3/8"-IG	62	-	5,2
SBP-C 25 G03 NO A	20	4,2	-	-	20	G1/4"-IG	G3/8"-IG	G3/8"-IG	66	72	5,2
SBP-C 25 G03 NO A VS-T	20	4,2	-	-	20	G1/4"-IG	G3/8"-IG	G3/8"-IG	66	72	5,2
SBP-C 25 G03 VS-T	20	4,2	-	-	20	G1/4"-IG	G3/8"-IG	G3/8"-IG	66	-	5,2
SBP-C 25 S03 NO A	20	4,2	8	10	20	-	-	G3/8"-IG	58	72	5,2
SBP-C 25 S03 NO A VS-T	20	4,2	8	10	20	-	-	G3/8"-IG	62	72	5,2
SBP-C 25 S03 VS-T	20	4,2	8	10	20	-	-	G3/8"-IG	62	-	5,2

Tipo	H3 [mm]	H4 [mm]	L [mm]	L1 [mm]	L2 [mm]	L3 [mm]	L4 [mm]	SW1 [mm]	SW2 [mm]	X1 [mm]
SBP-C 05 G01 NC	9	-	81	105	13	27	-	8	8	20
SBP-C 05 G01 NC AI	9	-	111	135	13	27	-	8	8	20
SBP-C 05 G01 NC AI VS-T	9	15	111	135	13	27	-	8	8	20
SBP-C 05 G01 NC VS-T	9	15	81	105	13	27	-	8	8	20
SBP-C 05 G01 VS-T	16	15	50	74	13	27	25	8	8	20
SBP-C 05 S01 NC	9	-	78	102	13	27	-	-	-	20
SBP-C 05 S01 NC AI	9	-	108	132	13	27	-	-	-	20
SBP-C 05 S01 NC AI VS-T	9	18	108	132	13	27	-	-	-	20
SBP-C 05 S01 NC VS-T	9	18	78	102	13	27	-	-	-	20
SBP-C 05 S01 VS-T	16	18	47	71	13	27	28	-	-	20
SBP-C 07 G01 NC	9	-	81	105	13	27	-	8	8	20
SBP-C 07 G01 NC AI	9	-	111	135	13	27	-	8	8	20
SBP-C 07 G01 NC AI VS-T	9	15	111	135	13	27	-	8	8	20
SBP-C 07 G01 NC VS-T	9	15	81	105	13	27	-	8	8	20

Eiettori base SBP-C con funzioni supplementari

Capacità di aspirazione da 7 l/min a 215 l/min

Dati di costruzione Eiettori base SBP-C con funzioni supplementari

Tipo	H3 [mm]	H4 [mm]	L [mm]	L1 [mm]	L2 [mm]	L3 [mm]	L4 [mm]	SW1 [mm]	SW2 [mm]	X1 [mm]
SBP-C 07 G01 VS-T	16	15	50	74	13	27	25	8	8	20
SBP-C 07 S01 NC	9	-	78	102	13	27	-	-	-	20
SBP-C 07 S01 NC AI	9	-	108	132	13	27	-	-	-	20
SBP-C 07 S01 NC AI VS-T	9	18	108	132	13	27	-	-	-	20
SBP-C 07 S01 NC VS-T	9	18	78	102	13	27	-	-	-	20
SBP-C 07 S01 VS-T	16	18	47	71	13	27	28	-	-	20
SBP-C 10 G02 NO A	9	-	106	146	19	30	-	14	14	20
SBP-C 10 G02 NO A VS-T	9	12	106	146	19	30	-	14	14	20
SBP-C 10 G02 VS-T	18	12	62	102	19	30	20	14	14	20
SBP-C 10 S02 NO A	9	-	102	142	19	30	-	-	-	20
SBP-C 10 S02 NO A VS-T	9	15	102	142	13	30	-	-	-	20
SBP-C 10 S02 VS-T	18	15	57	97	19	30	25	-	-	20
SBP-C 15 G02 NO A	9	-	106	146	19	30	-	14	14	20
SBP-C 15 G02 NO A VS-T	9	12	106	146	19	30	-	14	14	20
SBP-C 15 G02 VS-T	18	12	62	102	19	30	20	14	14	20
SBP-C 15 S02 NO A	9	-	102	142	19	30	-	-	-	20
SBP-C 15 S02 NO A VS-T	9	15	102	142	19	30	-	-	-	20
SBP-C 15 S02 VS-T	18	15	57	97	19	30	25	-	-	20
SBP-C 20 G03 NO A	9	-	160	236	54	62	-	17	19	20
SBP-C 20 G03 NO A VS-T	26	18	160	236	54	62	-	17	19	20
SBP-C 20 G03 VS-T	18	18	100	176	54	62	18	17	19	20
SBP-C 20 S03 NO A	26	-	152	228	54	62	-	-	-	20
SBP-C 20 S03 NO A VS-T	26	21	152	228	54	62	-	-	-	20
SBP-C 20 S03 VS-T	18	21	92	168	54	62	26	-	-	20
SBP-C 25 G03 NO A	9	-	160	236	54	62	-	17	19	20
SBP-C 25 G03 NO A VS-T	26	18	160	236	54	62	-	17	19	20
SBP-C 25 G03 VS-T	18	18	100	176	54	62	18	17	19	20
SBP-C 25 S03 NO A	26	-	152	228	54	62	-	-	-	20
SBP-C 25 S03 NO A VS-T	26	21	152	228	54	62	-	-	-	20
SBP-C 25 S03 VS-T	18	21	92	168	54	62	26	-	-	20

Eiettori base SBP-HV/HF

Capacità di aspirazione a 309 l/min

UNIVERSAL

Idonei per applicazioni specifiche del settore

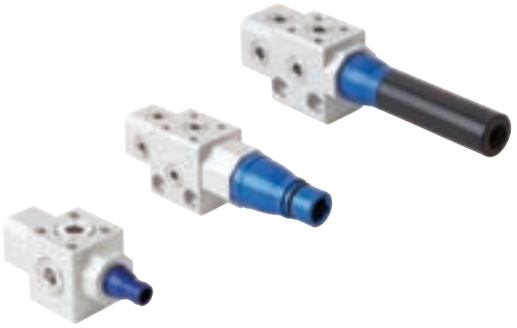

Eiettori base SBP-HV/HF

Applicazione

- Eiettore di base SBP HV/HF per uso universale nei sistemi a vuoto
- Modulo eiettore integrato per la generazione efficiente del vuoto grazie alla ecotecnologia degli ugelli

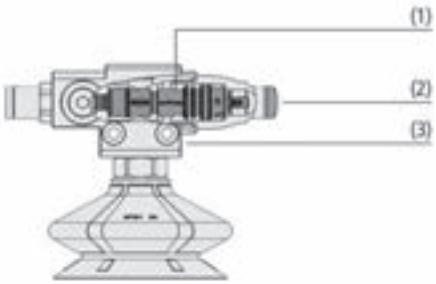

Design Eiettori base SBP-HV/HF

Struttura

- Modulo eiettore leggero e compatto integrato in plastica (1)
- Disponibile in tre classi di potenza e due caratteristiche: ottimizzato per il consumo d'aria per pezzi con superfici ermetico (3) (HV) o porose (HF)
- Gruppo disponibile con o senza ammortizzatori (2)

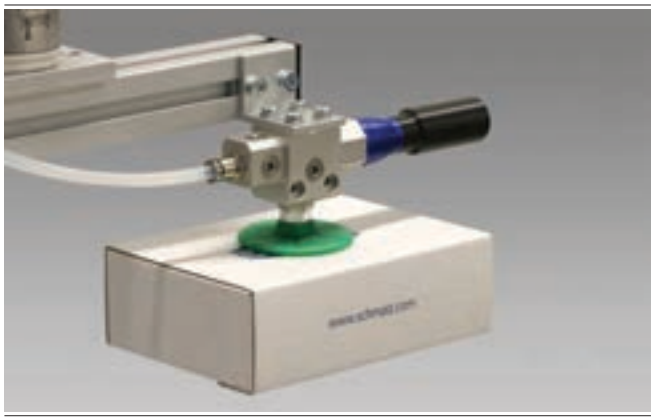

Eiettori base SBP-HV/HF per la movimentazione delle scatole di cartone

I nostri punti di forza...

- Capacità di aspirazione elevata e basso consumo d'aria
- Utilizzabile a scelta con pezzi con superfici ermetico (HV) e porose (HF)
- Aspirazione veloce e potente
- Non teme lo sporco

I vostri vantaggi...

- Generazione efficiente del vuoto
- Selezione del prodotto veloce e sicura in base al campo di applicazione
- Il vuoto di esercizio viene raggiunto velocemente e le perdite compensate
- Intervalli di manutenzione lunghi e pulizia senza l'uso di utensili

Eiettori base SBP-HV/HF

Capacità di aspirazione a 309 l/min

Codice modello Eiettori base SBP-HV/HF

SBP	–	HF	–	2	–	06	–	13	–	SD
1		2		3		4		5		6

1 – Denominazione in breve

Codice	Esecuzione
SBP	SBP

2 – Variante

Codice	Tipo
HF	High Flow
HV	High Vacuum

3 – Tecnologia ugelli

Codice	Tipo
2	2 stadi
3	3 stadi

4 – Dimensioni ugelli

Codice	Diametro in mm
03	Ø 0,3
04	Ø 0,4
06	Ø 0,6
07	Ø 0,7
13	Ø 1,3
16	Ø 1,6

5 – Foro

Codice	Diametro in mm
7	Ø 7
13	Ø 13
22	Ø 22

6 – Integrazione del prodotto

Codice	Tipo
SD	Silenziatore

L'eiettore base SBP-HV/HF vengono forniti come prodotto finito per connessione.

Dati di ordinazione Eiettori base SBP-HV/HF

Tipo	N. articolo
SBP HF 2 03 7	10.02.01.01715
SBP HF 2 06 13	10.02.01.01717
SBP HF 2 06 13 SD	10.02.01.01729
SBP HF 3 06 13	10.02.01.01720
SBP HF 3 06 13 SD	10.02.01.01732
SBP HF 2 13 22	10.02.01.01723
SBP HF 2 13 22 SD	10.02.01.01735
SBP HF 3 13 22	10.02.01.01726
SBP HF 3 13 22 SD	10.02.01.01738

Tipo	N. articolo
SBP HV 2 04 7	10.02.01.01716
SBP HV 2 07 13	10.02.01.01718
SBP HV 2 07 13 SD	10.02.01.01730
SBP HV 3 07 13	10.02.01.01721
SBP HV 3 07 13 SD	10.02.01.01733
SBP HV 2 16 22	10.02.01.01724
SBP HV 2 16 22 SD	10.02.01.01736
SBP HV 3 16 22	10.02.01.01727
SBP HV 3 16 22 SD	10.02.01.01739

Eiettori base SBP-HV/HF

Capacità di aspirazione a 309 l/min

Dati di ordinazione Eiettori base SBP-HV/HF

Tipo	N. articolo*
SBP HV 2 07 13 S	10.02.01.01719
SBP HV 2 07 13 S SD	10.02.01.01731
SBP HV 3 07 13 S	10.02.01.01722
SBP HV 3 07 13 S SD	10.02.01.01734
SBP HV 2 16 22 S	10.02.01.01725
SBP HV 2 16 22 S SD	10.02.01.01737
SBP HV 3 16 22 S	10.02.01.01728
SBP HV 3 16 22 S SD	10.02.01.01740

*Mantenere il vuoto nella valvola di controllo pezzi compatti ulteriore sicurezza. Per rilasciare è necessario un blow-off

Dati tecnici Eiettori base SBP-HV/HF

Tipo	Temperatura d'intervento [°C]	Grado evacuazione [%]	Diametro int. tubo per aria compressa [mm]	Diametro int. tubo flessibile consiglia-to lato vuoto [mm]	Zona pressione (press. di esercizio) [bar]	Livello sonoro libero [dB(A)]	Livello sonoro aspirazione [dB(A)]	Peso [g]
SBP HF 2 03 7	0 ... 60	55	2	4	2,0 - 6,0	63	54	29
SBP HF 2 06 13	0 ... 60	70	4	6	2,0 ... 6,0	70	58	85
SBP HF 2 06 13 SD	0 ... 60	70	4	6	2,0 ... 6,0	67	56	91
SBP HF 3 06 13	0 ... 60	70	4	6	2,0 ... 6,0	68	57	90
SBP HF 3 06 13 SD	0 ... 60	70	4	6	2,0 ... 6,0	63	55	96
SBP HF 2 13 22	0 ... 60	61	6	12	2,0 ... 6,0	84	75	262
SBP HF 2 13 22 SD	0 ... 60	61	6	12	2,0 ... 6,0	76	63	277
SBP HF 3 13 22	0 ... 60	61	6	12	2,0 ... 6,0	81	73	280
SBP HF 3 13 22 SD	0 ... 60	61	6	12	2,0 ... 6,0	69	61	295
SBP HV 2 04 7	0 ... 60	79	2	4	2,0 ... 6,0	65	57	29
SBP HV 2 07 13	0 ... 60	85	4	6	2,0 ... 6,0	72	62	85
SBP HV 2 07 13 SD	0 ... 60	85	4	6	2,0 ... 6,0	68	57	91
SBP HV 3 07 13	0 ... 60	85	4	6	2,0 ... 6,0	70	61	90
SBP HV 3 07 13 SD	0 ... 60	85	4	6	2,0 ... 6,0	64	58	96
SBP HV 2 16 22	0 ... 60	90	6	12	2,0 ... 6,0	87	76	262
SBP HV 2 16 22 SD	0 ... 60	90	6	12	2,0 ... 6,0	77	63	277
SBP HV 3 16 22	0 ... 60	90	6	12	2,0 ... 6,0	80	72	280
SBP HV 3 16 22 SD	0 ... 60	90	6	12	2,0 ... 6,0	70	63	295
SBP HV 2 07 13 S	0 ... 60	85	4	6	2,0 ... 6,0	72	62	85
SBP HV 2 07 13 S SD	0 ... 60	85	4	6	2,0 ... 6,0	68	57	91
SBP HV 3 07 13 S	0 ... 60	85	4	6	2,0 ... 6,0	70	61	90
SBP HV 3 07 13 S SD	0 ... 60	85	4	6	2,0 ... 6,0	64	58	96
SBP HV 3 16 22 S	0 ... 60	90	6	12	2,0 ... 6,0	80	72	280
SBP HV 2 16 22 S SD	0 ... 60	90	6	12	2,0 ... 6,0	77	63	277
SBP HV 2 16 22 S	0 ... 60	90	6	12	2,0 ... 6,0	87	76	262
SBP HV 3 16 22 S SD	0 ... 60	90	6	12	2,0 ... 6,0	70	63	295

Eiettori base SBP-HV/HF

Capacità di aspirazione a 309 l/min

Dati delle prestazioni Eiettori base SBP-HV/HF

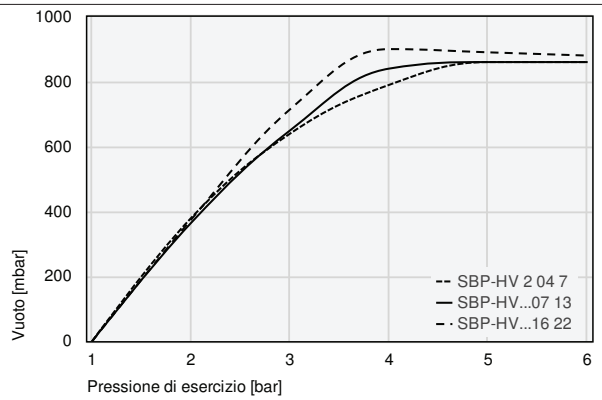

Vuoto raggiungibile con pressione di esercizio diversa

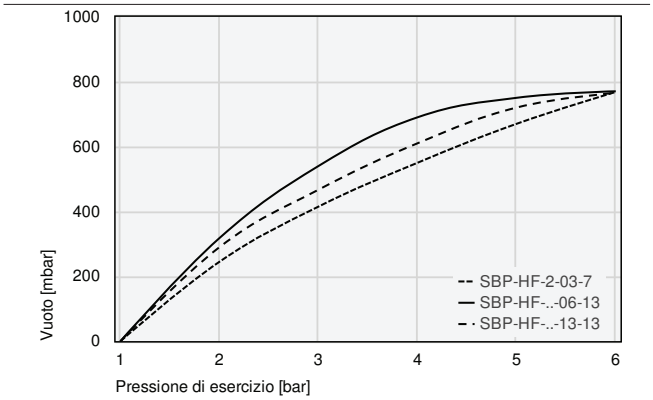

Vuoto raggiungibile con pressione di esercizio diversa

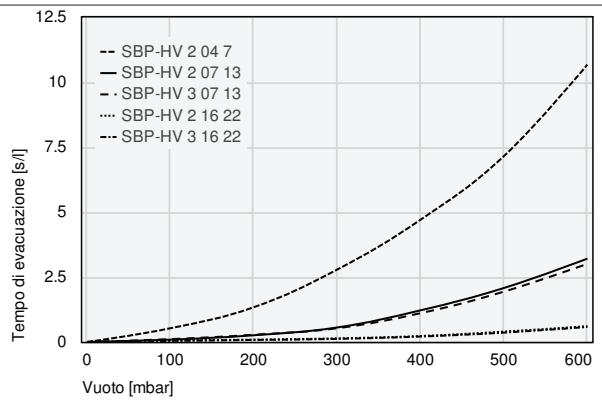

Tempo di evacuazione per diverse zone di vuoto [s/l]

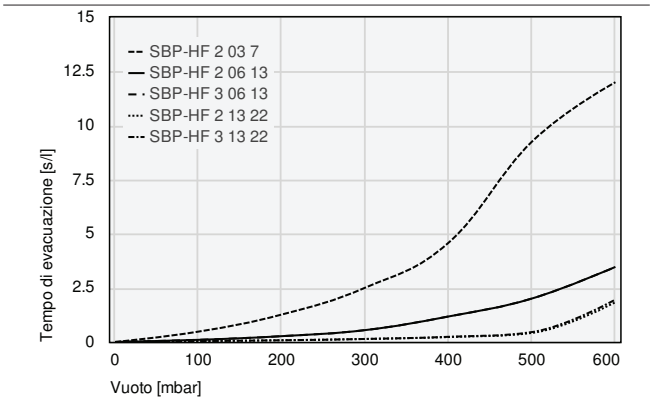

Tempo di evacuazione per diverse zone di vuoto [s/l]

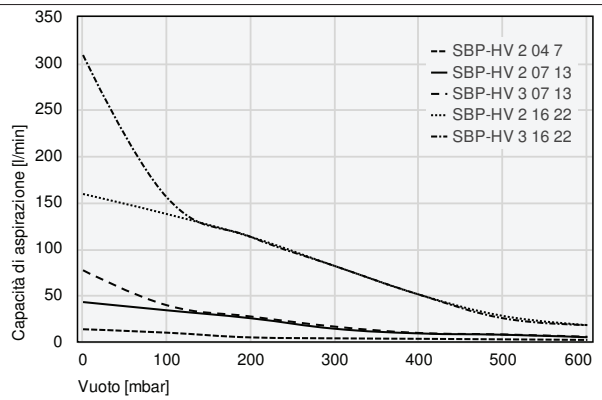

Capacità di aspirazione a diversi gradi di evacuazione [l/min]

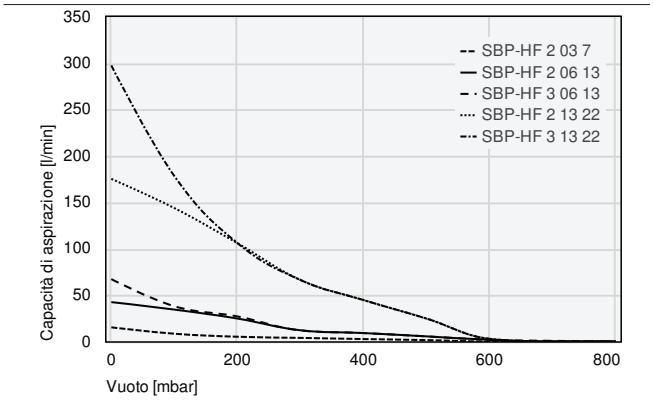

Capacità di aspirazione a diversi gradi di evacuazione [l/min]

Eiettori base SBP-HV/HF

Capacità di aspirazione a 309 l/min

Tempo di evacuazione per diverse zone di vuoto [s/l]

	100	200	300	400	500	600
SBP-HV 2 04 7	0,53	1,34	2,79	4,71	7,16	10,68
SBP-HV 2 07 13	0,09	0,26	0,56	1,22	2,08	3,21
SBP-HV 3 07 13	0,11	0,28	0,53	1,11	1,94	3,01
SBP-HV 2 16 22	0,06	0,09	0,14	0,23	0,40	0,61
SBP-HV 3 16 22	0,04	0,08	0,12	0,21	0,36	0,58

	100	200	300	400	500	600
SBP-HF 2 03 7	0,48	1,27	2,51	4,59	9,26	12,00
SBP-HF 2 06 13	0,10	0,27	0,55	1,18	2,01	3,47
SBP-HF 3 06 13	0,10	0,27	0,55	1,18	2,01	3,47
SBP-HF 2 13 22	0,04	0,08	0,14	0,23	0,42	1,84
SBP-HF 3 13 22	0,04	0,08	0,14	0,24	0,46	1,96

Capacità di aspirazione a diversi gradi di evacuazione [l/min]

	0	100	200	300	400	500	600
SBP-HV 2 04 7	13,2	9,5	4,4	3,4	2,9	2,3	1,7
SBP-HV 2 07 13	42,5	33,6	25,0	13,7	8,7	7,3	4,6
SBP-HV 3 07 13	76,8	39,0	26,9	16,0	9,2	7,6	5,1
SBP-HV 2 16 22	159,0	137,3	112,6	81,2	50,5	27,5	17,7
SBP-HV 3 16 22	308,8	155,0	112,6	81,2	50,5	25,0	17,7

	0	100	200	300	400	500	600	700
SBP-HF 2 03 7	15,3	8,4	5,1	3,9	2,6	1,5	-	-
SBP-HF 2 06 13	42,4	34,4	24,7	12,1	9,1	5,5	1,8	-
SBP-HF 3 06 13	67,3	38,0	27,0	12,0	9,1	5,5	1,8	0,7
SBP-HF 2 13 22	175,3	143,8	106,0	66,3	44,7	24,7	2,9	-
SBP-HF 3 13 22	297,6	178,3	106,1	66,3	44,7	24,7	2,9	-

Eiettori base SBP-HV/HF

Capacità di aspirazione a 309 l/min

Dati di costruzione Eiettori base SBP-HV/HF

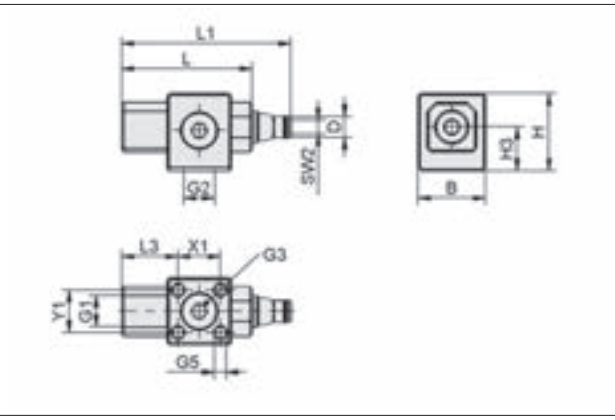

SBP 2 7

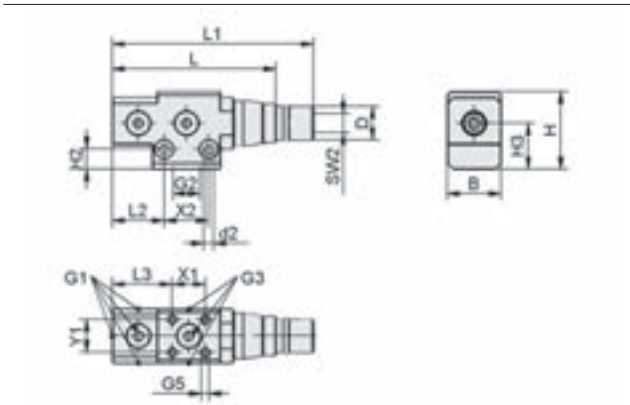

SBP 2 13, 3 13, 2 22, 3 22

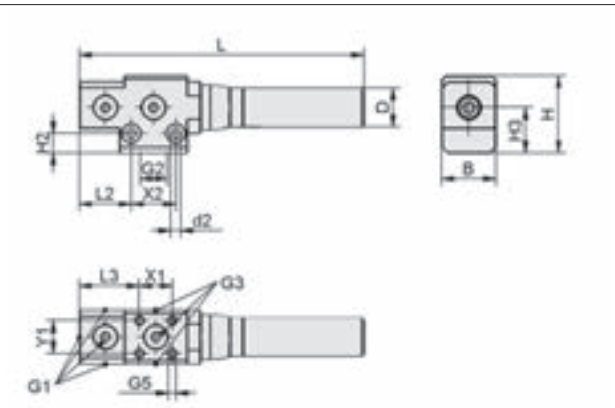

SBP SD

Tipo	B [mm]	D [mm]	d2 [mm]	G1	G2	G3	G5	H [mm]	H2 [mm]	H3 [mm]	L [mm]	L1 [mm]	L2 [mm]	L3 [mm]	SW2 [mm]	X1 [mm]	X2 [mm]	Y1 [mm]
SBP HF 2 03 7	19	6,0	-	G1/8"-IG	G1/8"-IG	G1/8"-IG	M4-IG	22	-	12,5	37,0	48	-	16,0	4	12	-	12
SBP HF 2 06 13	23	14,2	4,2	G1/8"-IG	G1/4"-IG	G1/8"-IG	M4-IG	33	8,5	19,5	69,5	86	22,0	25,5	8	14	19	14
SBP HF 2 06 13 SD	23	16,5	4,2	G1/8"-IG	G1/4"-IG	G1/8"-IG	M4-IG	33	8,5	19,5	121,0	-	22,0	25,5	-	14	19	14
SBP HF 3 06 13	23	14,2	4,2	G1/8"-IG	G1/4"-IG	G1/8"-IG	M4-IG	33	8,5	19,5	88,0	104	22,0	25,5	8	14	19	14
SBP HF 3 06 13 SD	23	16,5	4,2	G1/8"-IG	G1/4"-IG	G1/8"-IG	M4-IG	33	8,5	19,5	139,5	-	22,0	25,5	-	14	19	14
SBP HF 2 13 22	35	20,0	6,4	G1/4"-IG	G3/8"-IG	G1/4"-IG	M6-IG	44	9,5	25,5	120,5	139	32,5	34,5	12	22	26	22
SBP HF 2 13 22 SD	35	29,0	6,4	G1/4"-IG	G3/8"-IG	G1/4"-IG	M6-IG	44	9,5	25,5	190,5	-	32,5	34,5	-	22	26	22
SBP HF 3 13 22	35	20,0	6,4	G1/4"-IG	G3/8"-IG	G1/4"-IG	M6-IG	44	9,5	25,5	160,5	179	32,5	34,5	14	22	26	22
SBP HF 3 13 22 SD	35	29,0	6,4	G1/4"-IG	G3/8"-IG	G1/4"-IG	M6-IG	44	9,5	25,5	230,5	-	32,5	34,5	-	22	26	22

Eiettori in linea SLP

Capacità di aspirazione da 8 l/min a 16 l/min



Idonei per applicazioni specifiche del settore



Eiettori in linea SLP

Applicazione

- Eiettore in linea per montaggio diretto nella tubazione flessibile
- Movimentazione di componenti elettronici
- Impiego in sistemi di alimentazione con spazio ridotte
- Impiego in sistemi di singolarizzazione per la lavorazione della plastica e delle lamiere



Design Eiettori in linea SLP

Struttura

- Alloggiamento in due pezzi in plastica leggera e resistente agli urti (1)
- Attacco assiale dell'aria compressa (3) e del vuoto (2) mediante accoppiamento rapido push-in per diametro tubo flessibile 4 mm
- Generatore di vuoto con ugello bistadio a sei livelli di rendimento diametro 0,5 e 0,7 mm
- Uscita aria a flusso ottimizzato
- Attraente design industriale in struttura esile da 10 mm

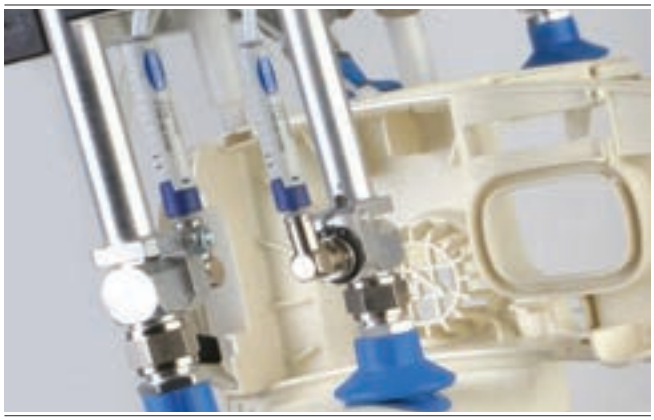

Generazione di vuoto decentrale mediante gli eiettori in linea SLP per la movimentazione di pezzi in plastica stampati a iniezione

I nostri punti di forza...

- Generatore di vuoto en linea con attacchi assiali
- Peso specifico ridotto (5 g)
- Ugelli aspiranti con elevato potere di aspirazione e grande valore di vuoto
- Alloggiamento in plastica esile
- Attacco mediante collegamenti a innesto

I vostri vantaggi...

- Montaggio diretto nei tubi flessibili
- Ideale per i processi estremamente dinamici
- Consumo d'aria minimo
- Montaggio anche in condizioni di spazio ridotte
- Non richiede elementi di raccordo supplementari

Eiettori in linea SLP

Capacità di aspirazione da 8 l/min a 16 l/min

Codice modello Eiettori in linea SLP

SLP	–	05	–	S01
1		2		3

1 – Denominazione in breve

Codice	Esecuzione
SLP	SLP

2 – Dimensioni ugelli

Codice	Diametro in mm
05…07	ø 0,5 e 0,7

3 – Attacco

Codice	Attacco
S01	Accoppiamento rapido push-in 1

L'eiettore in linea SLP viene fornito come prodotto finito per connessione.

Dati di ordinazione Eiettori in linea SLP

Tipo	N. articolo
SLP 05 S01	10.02.01.00561
SLP 07 S01	10.02.01.00562

Dati tecnici Eiettori in linea SLP

Tipo	Diametro ugello [mm]	Grado evacuazione [%]	Capacità di aspirazione (max.) [l/min]	Capacità di aspirazione (max.) [m³/h]	Consumo d'aria aspirazione [l/min]*	Consumo d'aria aspirazione [m³/h]**
SLP 05 S01	0,5	85	8	0,5	13	0,8
SLP 07 S01	0,7	85	16	1,0	25	1,5

*Con pressione di esercizio ottimale
**Con pressione di esercizio ottimale

Tipo	Livello sonoro aspirazione [dB(A)]	Livello sonoro libero [dB(A)]	Pressione ottimale [bar]	Diametro int. tubo per aria compressa [mm]*	Peso [g]	Temperatura d'intervento [°C]
SLP 05 S01	52	60	4,5	2	5	0 ... 60
SLP 07 S01	63	63	4,5	2	5	0 ... 60

*Max. 2 m lunghezza

Eiettori in linea SLP

Capacità di aspirazione da 8 l/min a 16 l/min

Dati delle prestazioni Eiettori in linea SLP

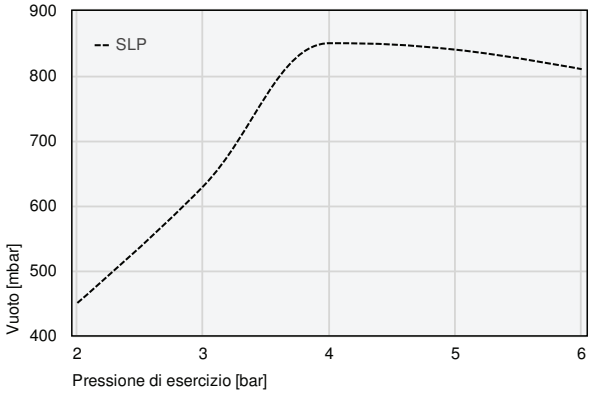

Vuoto raggiungibile con pressione di esercizio diversa

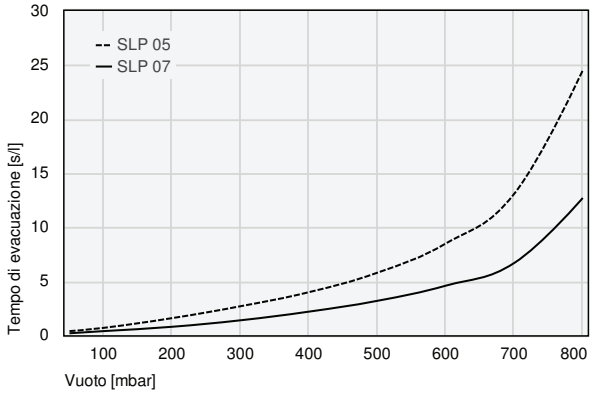

Tempo di evacuazione per diverse zone di vuoto [s/l]

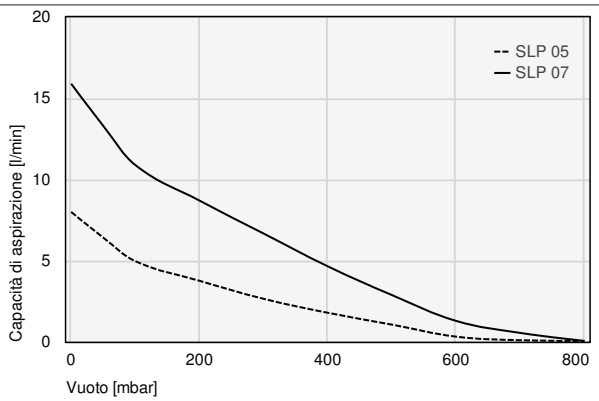

Capacità di aspirazione a diversi gradi di evacuazione [l/min]

Tempo di evacuazione per diverse zone di vuoto [s/l]

	50	100	200	300	400	500	600	700	800
SLP 05	0,40	0,70	1,60	2,70	4,00	5,80	8,50	13,10	24,50
SLP 07	0,20	0,40	0,80	1,40	2,20	3,20	4,60	6,70	12,70

Capacità di aspirazione a diversi gradi di evacuazione [l/min]

	0	50	100	200	300	400	500	600	700	800
SLP 05	8,00	6,42	4,97	3,76	2,65	1,79	1,06	0,32	0,10	0,05
SLP 07	15,90	13,30	10,89	8,70	6,67	4,65	2,88	1,29	0,55	0,06

Eiettori in linea SLP

Capacità di aspirazione da 8 l/min a 16 l/min

Dati di costruzione Eiettori in linea SLP

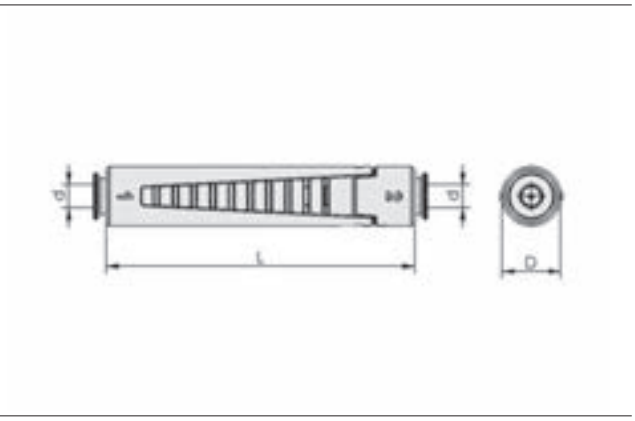

SLP

Tipo	d [mm]	D [mm]	L [mm]
SLP 05 S01	4	10	57
SLP 07 S01	4	10	57

Eiettori in linea VR

Capacità di aspirazione da 7 l/min a 24 l/min



Idonei per applicazioni specifiche del settore



Eiettori in linea VR

Applicazione

- Eiettore in linea per montaggio diretto tra la ventosa e l'alimentazione aria compressa
- Manipolazione di diversi materiali mediante manipolatori, robot, sistemi di alimentazione



Design Eiettori in linea VR

Struttura

- Corpo di base in alluminio anodizzato
- Sistema di ugelli in ottone
- Generatore di vuoto con ugello monostadio
- Collegamento aria compressa (1)
- Aria di scarico (2)
- Collegamento vuoto (3)



Generazione di vuoto decentrale mediante gli eiettori in linea VR per la movimentazione di pezzi in plastica

I nostri punti di forza...

- Eiettore in linea per il montaggio tra la ventosa e l'alimentazione aria compressa
- Dimensioni minime, peso ridotto mediante il corpo base in alluminio

I vostri vantaggi...

- Non sono necessarie tubazioni complicate; produzione del vuoto direttamente sul luogo di impiego
- Possibilità di montaggio salvaspazio anche negli spazi più ristretti e con elevata dinamica

Eiettori in linea VR

Capacità di aspirazione da 7 l/min a 24 l/min

Codice modello Eiettori in linea VR

VR	–	05
1		2

1 – Denominazione in breve

Codice	Esecuzione
VR	VR

2 – Dimensioni ugelli

Codice	Diametro in mm
05…09	ø 0,5 fino a 0,9

L'eiettore in linea VR viene fornito come prodotto finito per connessione.

Dati di ordinazione Eiettori in linea VR

Tipo	N. articolo
VR 05	10.02.01.00075
VR 07	10.02.01.00001
VR 09	10.02.01.00077

Dati tecnici Eiettori in linea VR

Tipo	Diametro ugello [mm]	Grado evacuazione [%]	Capacità di aspirazione (max.) [l/min]	Capacità di aspirazione (max.) [m³/h]	Consumo d'aria aspirazione [l/min]*	Consumo d'aria aspirazione [m³/h]**	Peso [g]	Temperatura d'intervento [°C]	Pressione ottimale [bar]
VR 05	0,5	87	7	0,4	12	0,7	15	0 … 60	5
VR 07	0,7	90	14	0,8	21	1,3	15	0 … 60	5
VR 09	0,9	89	21	1,3	36	2,2	15	0 … 60	5

*Con pressione di esercizio ottimale
**Con pressione di esercizio ottimale

Dati delle prestazioni Eiettori in linea VR

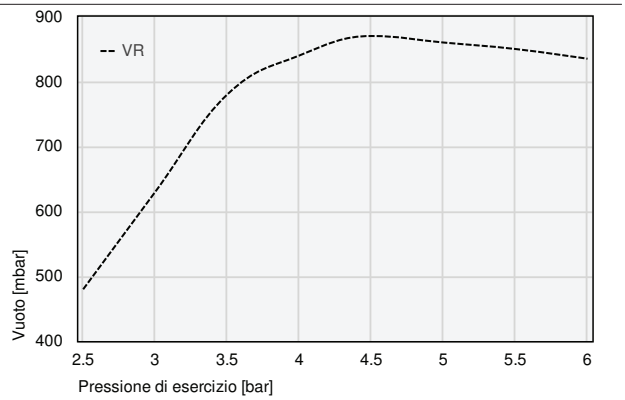

Vuoto raggiungibile con pressione di esercizio diversa

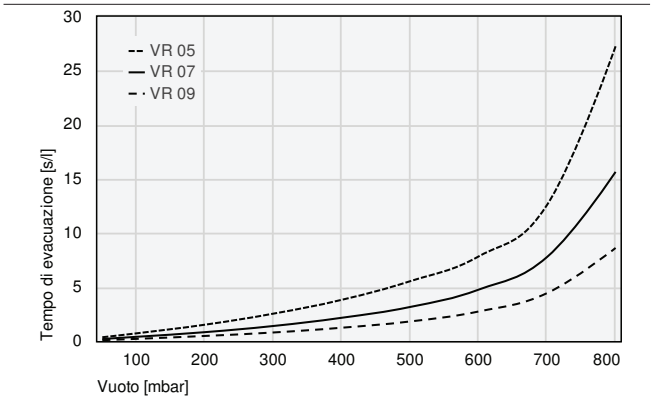

Tempo di evacuazione per diverse zone di vuoto [s/l]

Eiettori in linea VR

Capacità di aspirazione da 7 l/min a 24 l/min

Dati delle prestazioni Eiettori in linea VR

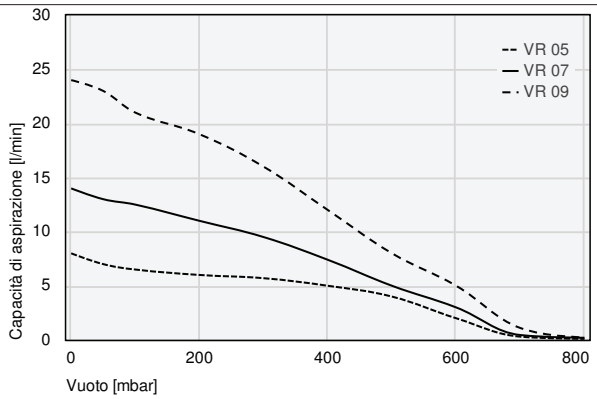

Capacità di aspirazione a diversi gradi di evacuazione [l/min]

Tempo di evacuazione per diverse zone di vuoto [s/l]

	50	100	200	300	400	500	600	700	800
VR 05	0,37	0,73	1,53	2,55	3,83	5,55	7,84	12,61	27,25
VR 07	0,21	0,41	0,84	1,41	2,17	3,17	4,77	7,79	15,65
VR 09	0,10	0,22	0,49	0,81	1,25	1,83	2,75	4,45	8,62

Capacità di aspirazione a diversi gradi di evacuazione [l/min]

	0	50	100	200	300	400	500	600	700	800
VR 05	8,00	7,00	6,50	6,00	5,70	5,00	4,00	2,00	0,30	0,10
VR 07	14,00	13,00	12,50	11,00	9,50	7,40	5,00	3,00	0,45	0,20
VR 09	24,00	23,00	21,00	19,00	16,00	12,00	8,00	5,00	1,10	0,24

Eiettori in linea VR

Capacità di aspirazione da 7 l/min a 24 l/min

Dati di costruzione Eiettori in linea VR

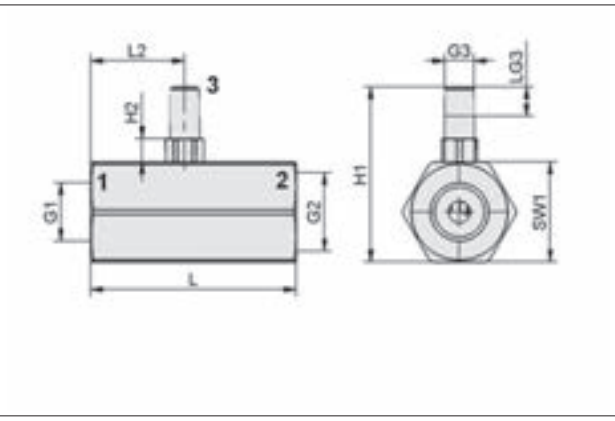

VR

Tipo	G1	G2	G3	H1 [mm]	H2 [mm]	L [mm]	L2 [mm]	LG3 [mm]	SW1 [mm]
VR 05	G1/4"-IG	G1/8"-IG	M5-AG	29,8	4	35	16	5	17
VR 07	G1/4"-IG	G1/8"-IG	M5-AG	29,8	4	35	16	5	17
VR 09	G1/4"-IG	G1/8"-IG	M5-AG	29,8	4	35	16	5	17

Eiettori con soffiaggio attivo SEAC

Capacità di aspirazione 35 l/min



Idonei per applicazioni specifiche del settore



Eiettori con soffiaggio attivo SEAC

Applicazione

- Eiettore per svariate applicazioni con soffiaggio attivo con brevissimi tempi di ciclo, in particolare nella lavorazione di lamiere, nell'industria automobilistica, nelle macchine per imballaggi e nella robotica

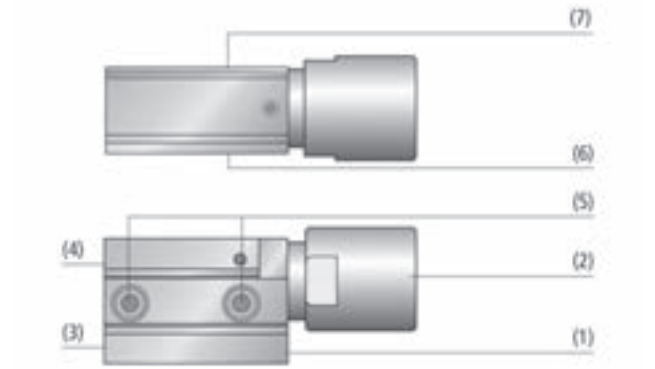

Design Eiettori con soffiaggio attivo SEAC

Struttura

- Corpo base (1) con dimensioni minime e peso ridotto
- Silenziatore (2) in alluminio anodizzato
- Collegamento aria compressa per soffiaggio (3) e per aspirazione (4)
- Due fori (5) per l'integrazione ai tooling; attacco per il vuoto (6)
- Comprese nella spedizione due viti per il fissaggio M4
- Vacuostato opzionale (7) con punto di commutazione fisso 600 mbar, cavo di connessione da 3 m e calotta di protezione (SEAC VE-SH)



Generazione decetralizzata di vuoto attraverso eiettori SEAC direttamente alla ventosa

I nostri punti di forza...

- Brevi cicli di aspirazione e di scarico
- Corpo base in plastica
- Adatto per il sistema di supporto modulare HTS
- Fonoassorbente
- Vacuostato opzionale

I vostri vantaggi...

- Cicli brevissimi in funzionamento automatico
- Dimensioni minime e peso ridotto, speciale per impianti con dinamica estremamente elevata
- Montaggio diretto di ventose
- Livello sonoro ridotto
- Controllo di sistema per l'ottimizzazione dei tempi di ciclo

Eiettori con soffiaggio attivo SEAC

Capacità di aspirazione 35 l/min

Codice modello Eiettori con soffiaggio attivo SEAC

SEAC	–	10	–	VE-SH
1		2		3

1 – Denominazione in breve

Codice	Esecuzione
SEAC	SEAC

2 – Dimensioni ugelli

Codice	Diametro in mm
10	ø 1

3 – Controllo del sistema

Codice	Tipo
VE-SH	Vacuostato elettronico con calotta di protezione

L'eiettore SEAC viene fornito come prodotto finito per connessione.

Accessori disponibli: sopporto adattore (adattatore eiettore)

Dati di ordinazione Eiettori con soffiaggio attivo SEAC

Tipo	N. articolo
SEAC 10	10.02.02.03875
SEAC 10 VE-SH	10.02.02.03876

Dati di ordinazione Accessori Eiettori con soffiaggio attivo SEAC

Tipo		N. articolo
Adattatore eiettore	ADP-EJ 45.5x21x44-G1/4-IG SEAC L	10.02.02.03483
Adattatore eiettore	ADP-EJ 45.5x21x44-G1/4-IG SEAC S	10.02.02.03484
Adattatore eiettore	ADP-EJ 38x20x11-G1/4-IG SEAC	10.02.02.04067
Adattatore eiettore	ADP-EJ 38x20x11-G1/8-IG SEAC	10.02.02.04068

Dati tecnici Eiettori con soffiaggio attivo SEAC

Tipo	Diametro ugello [mm]	Grado evacuazione [%]	Capacità di aspirazione (max.) [l/min]	Capacità di aspirazione (max.) [m³/h]	Consumo d'aria aspirazione [l/min]*	Consumo d'aria scar. max. [l/min]**	Zona pressione (press. di esercizio) [bar]	Peso [g]
SEAC 10	1,0	85	35	2,1	52	60	4,0 ... 6,0	62
SEAC 10 VE-SH	1,0	85	35	2,1	52	60	4,0 ... 6,0	157

*Con pressione di esercizio ottimale (4,5 bar)
**Consumo d'aria supplementare durante il soffiaggio

Eiettori con soffiaggio attivo SEAC

Capacità di aspirazione 35 l/min

Dati delle prestazioni Eiettori con soffiaggio attivo SEAC

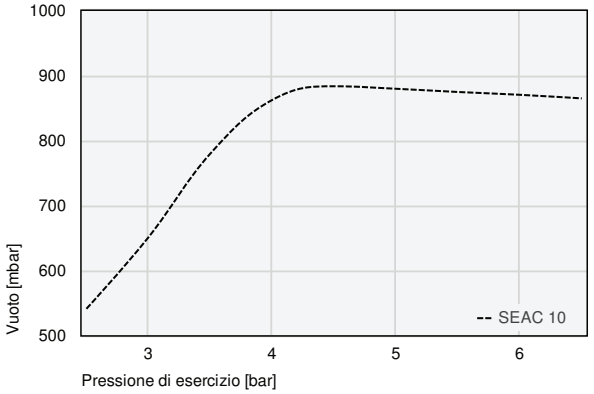

Vuoto raggiungibile con pressione di esercizio diversa

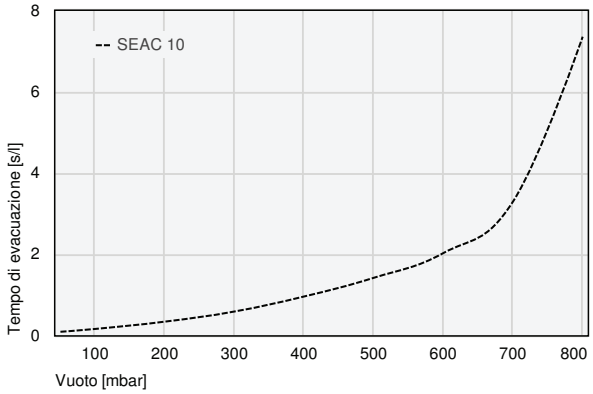

Tempo di evacuazione per diverse zone di vuoto [s/l]

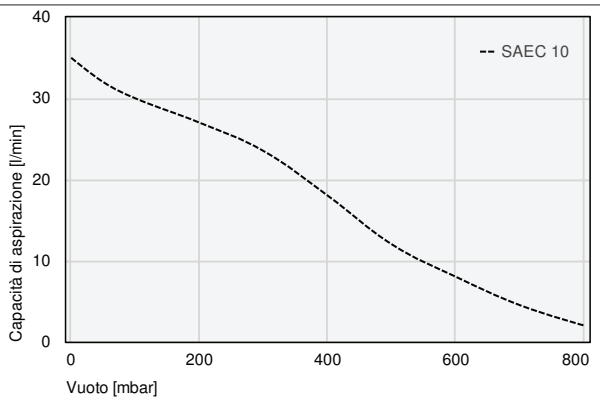

Capacità di aspirazione a diversi gradi di evacuazione [l/min]

Tempo di evacuazione per diverse zone di vuoto [s/l]

	50	100	200	300	400	500	600	700	800
SEAC 10	0,09	0,16	0,34	0,59	0,96	1,42	2,03	3,30	7,36

Capacità di aspirazione a diversi gradi di evacuazione [l/min]

	0	50	100	200	300	400	500	600	700	800
SAEC 10	35,0	32,0	30,0	27,0	23,5	18,0	12,0	8,0	4,5	2,0

Eiettori con soffiaggio attivo SEAC

Capacità di aspirazione 35 l/min

Dati di costruzione Eiettori con soffiaggio attivo SEAC

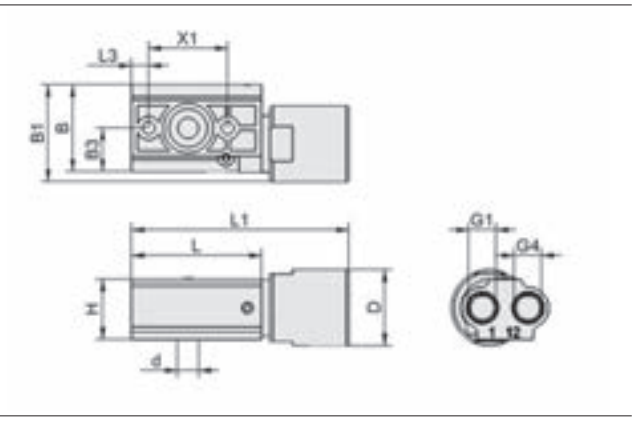

SEAC

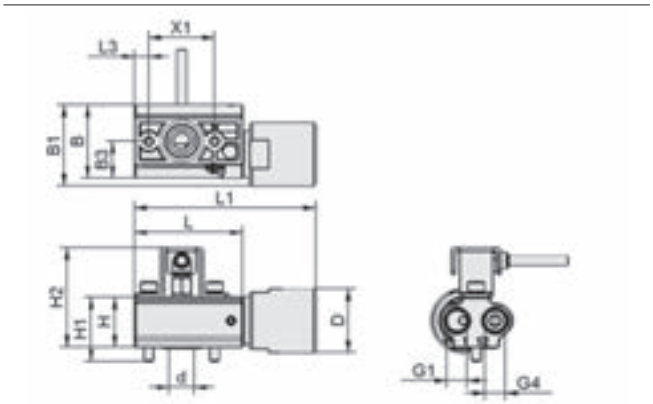

SEAC VE-SH

Tipo	B [mm]	B1 [mm]	B3 [mm]	d [mm]	D [mm]	G1	G4	H [mm]	H1 [mm]	H2 [mm]	L [mm]	L1 [mm]	L3 [mm]	X1 [mm]
SEAC 10	31	34,6	15,5	7,5	27	G1/8"-IG	G1/8"-IG	21,5	-	-	46	77	6	28
SEAC 10 VE-SH	31	34,6	15,5	7,5	27	G1/8"-IG	G1/8"-IG	21,5	27,5	42,5	46	77	6	28

Eiettori con dispositivo di sgancio SEAC RP

Capacità di aspirazione 35 l/min

METAL

Idonei per applicazioni specifiche del settore



Eiettori con dispositivo di sgancio SEAC RP

Applicazione

- Eiettore per svariate applicazioni con brevi tempi di ciclo su sistemi di tooling, in particolare nella lavorazione di lamiere, nell'industria automobilistica, nelle macchine per imballaggi e nella robotica
- Per il montaggio di sistemi per vuoto distribuiti con regolazione pneumatica per il risparmio aria integrata nei sistemi tooling

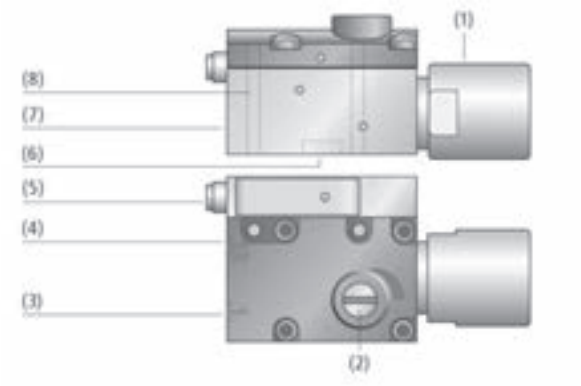

Design Eiettori con dispositivo di sgancio SEAC RP

Struttura

- Corpo base in alluminio anodizzato (7); funzione di espulsione integrata
- Silenziatore integrato (1)
- VS-V-AH-T-PNP-S (5) con scatto regolabile
- Attraverso il foro per il fissaggio (8)
- Attacco per il vuoto (6); collegamento aria compressa aspirazione (3) e collegamento aria compressa soffiaggio (4)
- Vite di regolazione per la funzione di risparmio aria (2)



Generazione di vuoto decentrale mediante eiettore con dispositivo di sgancio SEAC RP direttamente sulla ventosa

I nostri punti di forza...

- Regolazione pneumatica integrata per il risparmio d'aria consumo
- Brevi cicli di aspirazione e di scarico
- Dimensioni minime e peso ridotto
- Adatto per il sistema di supporto eiettore modulare
- Fonoassorbente

I vostri vantaggi...

- D'aria minimo, facile installazione Interruttore opzionale di vuoto
- Cicli brevissimi in funzionamento automatico
- Speciale per impianti con dinamica estremamente elevata
- Montaggio diretto di ventose e integrazione
- Livello sonoro ridotto

Eiettori con dispositivo di sgancio SEAC RP

Capacità di aspirazione 35 l/min

Codice modello Eiettori con dispositivo di sgancio SEAC RP

SEAC	–	10	–	RP	–	VS-T	–	R
1		2		3		4		5

1 – Denominazione in breve

Codice	Esecuzione
SEAC	SEAC

2 – Dimensioni ugelli

Codice	Diametro in mm
10	ø 1

3 – Funzioni supplementari

Codice	Tipo
RP	Regolazione pneumatica

4 – Integrazione del prodotto

Codice	Tipo
VS-T	Vacuostato

5 – Montaggio orientamento

Codice	Orientamento
L	A sinistra
R	A destra

L'eiettore SEAC RP viene fornito come prodotto finito per connessione (senza cavo di connessione).

Accessori disponibli: cavo di connessione, supporti (adattatore eiettore)

Dati di ordinazione Eiettori con dispositivo di sgancio SEAC RP

Tipo	N. articolo
SEAC 10 RP R	10.02.02.03289
SEAC 10 RP VS-T R	10.02.02.03290
SEAC 10 RP L	10.02.02.03296
SEAC 10 RP VS-T L	10.02.02.03297

Dati di ordinazione Accessori Eiettori con dispositivo di sgancio SEAC RP

Tipo		N. articolo
Cavo di connessione	ASK B-M8-4 5000 K-4P	10.06.02.00031
Adattatore eiettore	ADP-EJ 45.5x21x44-G1/4-IG SEAC L	10.02.02.03483
Adattatore eiettore	ADP-EJ 45.5x21x44-G1/4-IG SEAC S	10.02.02.03484
Adattatore eiettore	ADP-EJ 38x20x11-G1/4-IG SEAC	10.02.02.04067
Adattatore eiettore	ADP-EJ 38x20x11-G1/8-IG SEAC	10.02.02.04068

Dati tecnici Eiettori con dispositivo di sgancio SEAC RP

Tipo	Misura ugello [mm]	Grado evacuazione [%]	Capacità di aspirazione (max.) [l/min]	Capacità di aspirazione (max.) [m³/h]	Consumo d'aria aspirazione [l/min]*	Consumo d'aria aspirazione [m³/h]**	Consumo d'aria scar. max. [l/min]	Zona pressione (press. di esercizio) [bar]	Peso [g]
SEAC RP	1,0	85	36	2,1	65	3,9	92	4,0 ... 6,0	180

*Con pressione di esercizio ottimale
**Con pressione di esercizio ottimale

Eiettori con dispositivo di sgancio SEAC RP

Capacità di aspirazione 35 l/min

Dati delle prestazioni Eiettori con dispositivo di sgancio SEAC RP

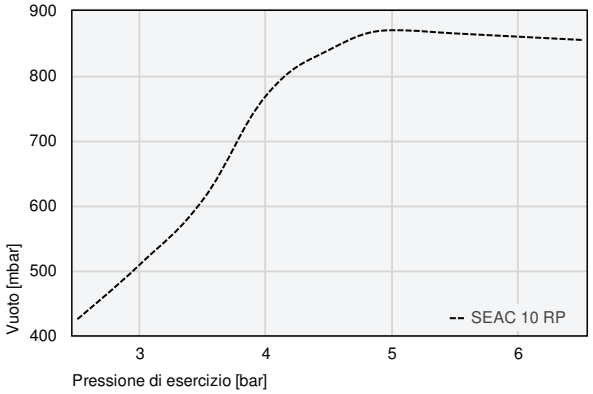

Vuoto raggiungibile con pressione di esercizio diversa

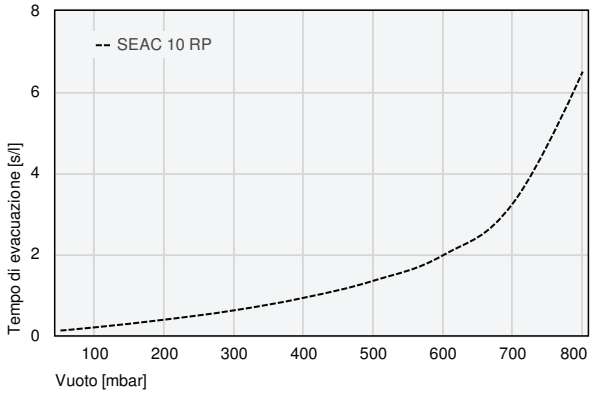

Tempo di evacuazione per diverse zone di vuoto [s/l]

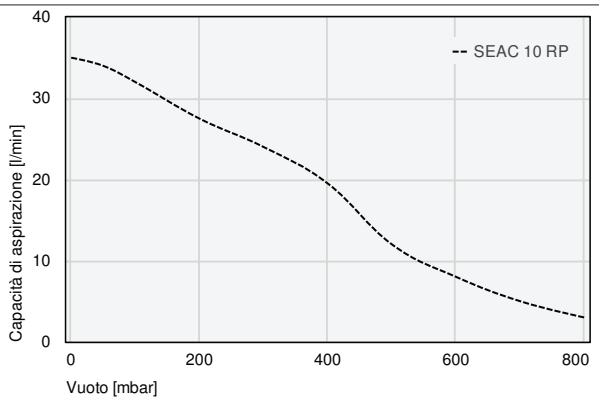

Capacità di aspirazione a diversi gradi di evacuazione [l/min]

Tempo di evacuazione per diverse zone di vuoto [s/l]

	50	100	200	300	400	500	600	700	800
SEAC 10 RP	0,12	0,20	0,39	0,62	0,93	1,35	1,98	3,26	6,50

Capacità di aspirazione a diversi gradi di evacuazione [l/min]

	0	50	100	200	300	400	500	600	700	800
SEAC 10 RP	35,0	34,0	32,0	27,5	24,0	19,5	12,0	8,0	5,0	3,0

Eiettori con dispositivo di sgancio SEAC RP

Capacità di aspirazione 35 l/min

Dati di costruzione Eiettori con dispositivo di sgancio SEAC RP

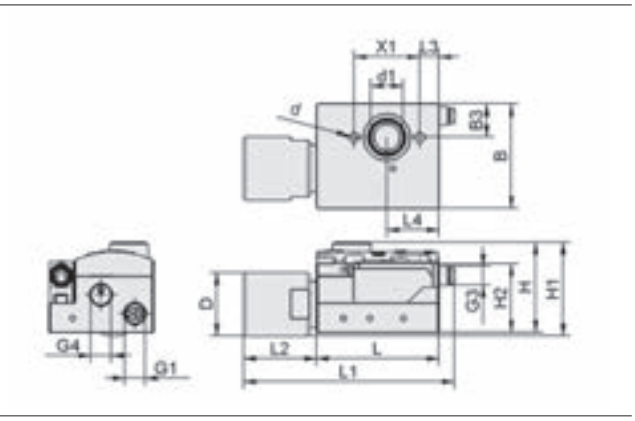

SEAC RP (VS-T) R

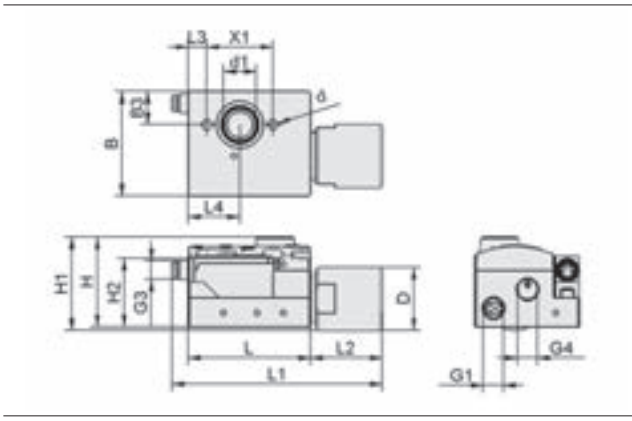

SEAC RP (VS-T) L

Tipo	B [mm]	B3 [mm]	d [mm]	d1 [mm]	D [mm]	G1	G3	G4	H [mm]	H1 [mm]	H2 [mm]	L [mm]	L1 [mm]	L2 [mm]	L3 [mm]	L4 [mm]	X1 [mm]
SEAC 10 RP R	44,5	14,2	4,3	13,8	27	G1/8"-IG	-	G1/8"-IG	38,3	39,8	29,3	52	-	29,5	8	22	28
SEAC 10 RP VS-T R	44,5	14,2	4,3	13,8	27	G1/8"-IG	M8-AG	G1/8"-IG	38,3	39,8	29,3	52	88,1	29,5	8	22	28
SEAC 10 RP L	44,5	14,2	4,3	13,8	27	G1/8"-IG	-	G1/8"-IG	38,3	39,8	29,3	52	-	29,5	8	22	28
SEAC 10 RP VS-T L	44,5	14,2	4,3	13,8	27	G1/8"-IG	M8-AG	G1/8"-IG	38,3	39,8	29,3	52	88,1	29,5	8	22	28

Eiettori con ventilazione atmosferica SEAC ECO

Capacità di aspirazione 35 l/min

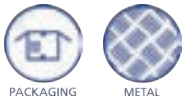

Idonei per applicazioni specifiche del settore



Eiettori con ventilazione atmosferica SEAC ECO

Applicazione

- Eiettore per sistemi di vuoto decentrati, per l'impiego nelle applicazioni più diverse con tempi di ciclo brevi
- Per sistemi a vuoto, come generazione di vuoto economico grazie alla funzione di scarico mediante ventilazione atmosferica

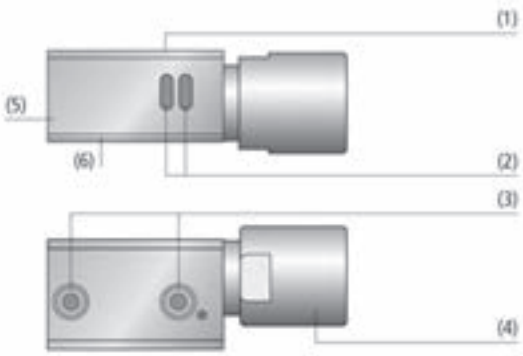

Design Eiettori con ventilazione atmosferica SEAC ECO

Struttura

- Corpo base (1) in alluminio anodizzato con dimensioni minime e peso ridotto
- Fori di uscita (2) per la ventilazione atmosferica
- Due fori (3) per l'integrazione ai tooling
- Silenziatore (4) in alluminio anodizzato
- Attacco aria compressa (5)
- Attacco per il vuoto (6)



Generazione decetralizzata di vuoto attraverso eiettori SEAC ECO direttamente sulla ventosa

I nostri punti di forza...

- Funzionamento con una sola connessione per l'aria compressa
- Ventilazione atmosferica
- Nessun filtro, nessun pezzo di ricambio

I vostri vantaggi...

- Spese di installazione dimezzate e costi ridotti per l'assenza di materiale pneumatico come valvole, tubi
- Riduzione dei costi di energia di oltre il 50 %; posa dei pezzi veloce e accurata
- Esercizio senza manutenzione, costi di manutenzione ridotti

Eiettori con ventilazione atmosferica SEAC ECO

Capacità di aspirazione 35 l/min

Codice modello Eiettori con ventilazione atmosferica SEAC ECO

SEAC ECO	–	10
1		2

1 – Denominazione in breve

Codice	Esecuzione
SEAC ECO	SEAC ECO

2 – Dimensioni ugelli

Codice	Diametro in mm
10	ø 1

L'eiettore SEAC ECO viene fornito come prodotto finito per connessione.

Accessori disponibli: supporti (adattatore eiettore)

Dati di ordinazione Eiettori con ventilazione atmosferica SEAC ECO

Tipo	N. articolo
SEAC 10 ECO	10.02.02.03702

Dati di ordinazione Accessori Eiettori con ventilazione atmosferica SEAC ECO

Tipo		N. articolo
Adattatore eiettore	ADP-EJ 45.5x21x44-G1/4-IG SEAC L	10.02.02.03483
Adattatore eiettore	ADP-EJ 45.5x21x44-G1/4-IG SEAC S	10.02.02.03484
Adattatore eiettore	ADP-EJ 38x20x11-G1/4-IG SEAC	10.02.02.04067
Adattatore eiettore	ADP-EJ 38x20x11-G1/8-IG SEAC	10.02.02.04068

Dati tecnici Eiettori con ventilazione atmosferica SEAC ECO

Tipo	Diametro ugello [mm]	Grado evacuazione [%]	Capacità di aspirazione (max.) [l/min]	Capacità di aspirazione (max.) [m³/h]	Consumo d'aria aspirazione [l/min]*	Zona pressione (press. di esercizio) [bar]	Peso [g]
SEAC 10 ECO	1	85	35	2,1	52	4,0 ... 6,0	95

*Con pressione di esercizio ottimale (4,5 bar)

Eiettori con ventilazione atmosferica SEAC ECO

Capacità di aspirazione 35 l/min

Dati delle prestazioni Eiettori con ventilazione atmosferica SEAC ECO

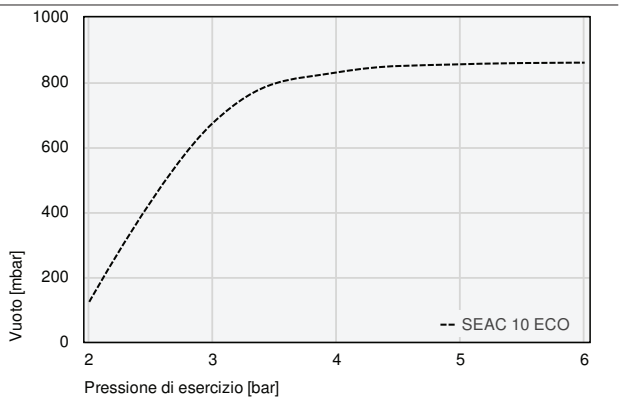

Vuoto raggiungibile con pressione di esercizio diversa

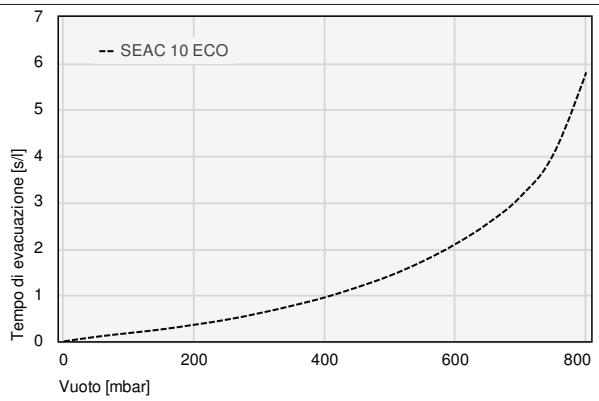

Tempo di evacuazione per diverse zone di vuoto [s/l]

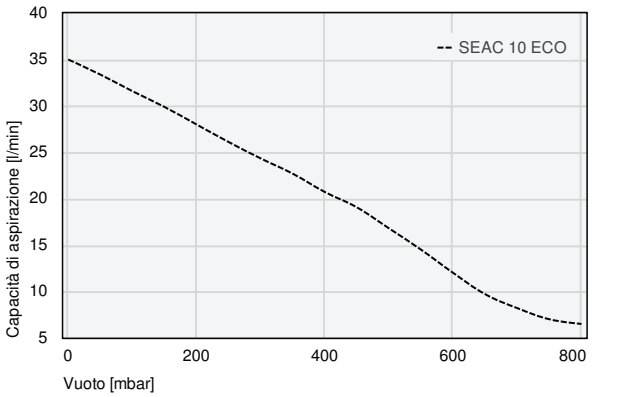

Capacità di aspirazione a diversi gradi di evacuazione [l/min]

Tempo di evacuazione per diverse zone di vuoto [s/l]

	0	50	100	200	300	400	500	600	700	800
SEAC 10 ECO	0,00	0,10	0,18	0,36	0,61	0,95	1,42	2,10	3,13	5,80

Capacità di aspirazione a diversi gradi di evacuazione [l/min]

	0	50	100	200	300	400	500	600	700	800
SEAC 10 ECO	35,00	33,38	31,59	28,00	24,34	20,72	16,80	12,00	8,20	6,50

Eiettori con ventilazione atmosferica SEAC ECO

Capacità di aspirazione 35 l/min

Dati di costruzione Eiettori con ventilazione atmosferica SEAC ECO

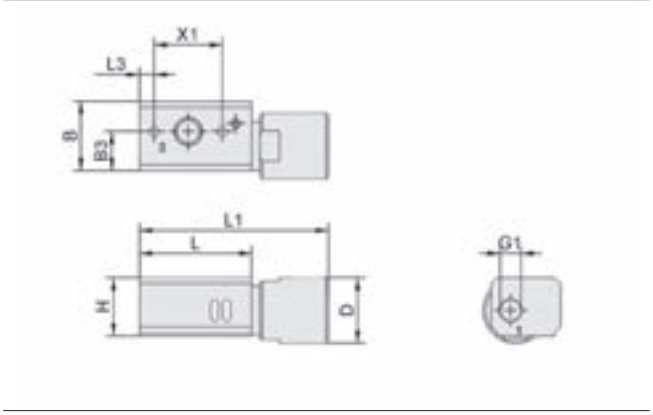

SEAC ECO

Tipo	B [mm]	B3 [mm]	D [mm]	G1	H [mm]	L [mm]	L1 [mm]	L3 [mm]	X1 [mm]
SEAC 10 ECO	28,5	16,1	27	G1/8“-IG	24	46	77,5	6	28

Eiettori compatti SCPSb

Capacità di aspirazione da 16 l/min a 67 l/min

UNIVERSAL

Idonei per applicazioni specifiche del settore



Eiettori compatti SCPSb

Applicazione

- Eiettore compatto per movimentazione di pezzi ermetici e leggermente porosi
- Generazione del vuoto in impianti automatizzati
- Impiego durante la movimentazione robotizzata e sugli assi lineari
- Per impianti con condizioni di spazio ridotti ed elevata dinamica durante la presa dei pezzi

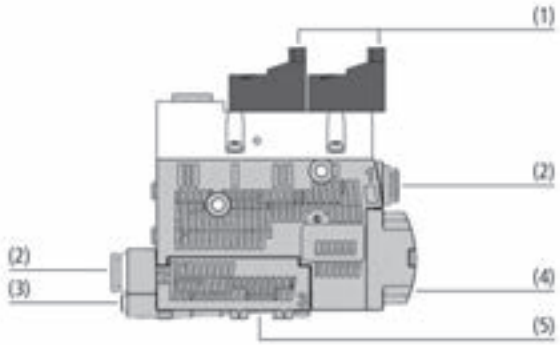

Design Eiettori compatti SCPSb

Struttura

- Modulo base in plastica resistentissima
- Valvole pneumatiche integrate (1) per funzioni aspirazione NO/NC e soffiaggio
- Attacchi pneumatici (2) mediante agganci rapidi push-in
- Vite di regolazione (3) per regolare lo scarico con pezzi leggeri
- Silenziatore aperto (4)
- Possibilità di fissaggio opzionale per barra DIN (5)

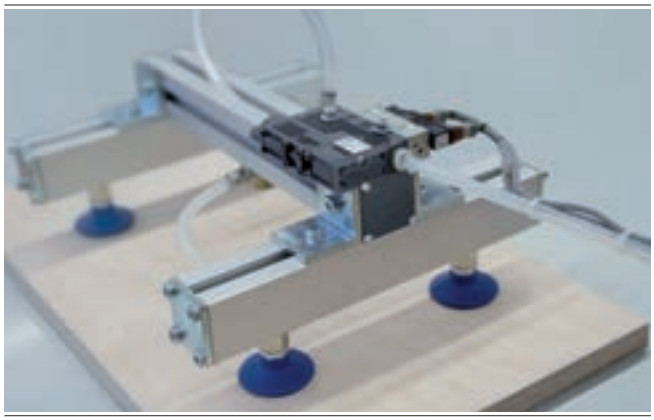

Produzione di vuoto centrale mediante l'eiettore compatto SCPSb

I nostri punti di forza...

- Ecotechnologia degli ugelli efficiente
- Struttura compatta in plastica estremamente resistente
- Attacchi push-in
- Possibilità di fissaggio per barra DIN

I vostri vantaggi...

- Elevata capacità di aspirazione e minimo consumo di aria
- Unità robusta e salvaspazio per il montaggio diretto al sistema di movimentazione
- Risparmio die raccordi filettati supplementari
- Montaggio semplice; adatto anche da integrare nell'armadio di comando

Eiettori compatti SCPSb

Capacità di aspirazione da 16 l/min a 67 l/min

Codice modello Eiettori compatti SCPSb

SCPSb	–	2-07	–	S04	–	NO
1		2		3		4

1 – Denominazione in breve

Codice	Esecuzione
SCPSb	SCPSb

2 – Dimensioni ugelli

Codice	Diametro in mm
07…15	ø 0,7 fino a 1,5 (singolo stadio)
2-07...2-14	ø 0,7 fino a 1,4 (due stadio)

3 – Attacco

Codice	Attacco
S02	Accoppiamento rapido push-in 2
S04	Accoppiamento rapido push-in 4

4 – Posizionamento a riposo valvola aspirante

Codice	Tipo
NC	Chiuso senza corrente
NO	Aperto senza corrente

L'eiettore compatto SCPSb viene fornito come prodotto finito per connessione (senza cavo di connessione).

Accessori disponibili: cavo di connessione, fissaggio per barra DIN, filtro per vuoto, piastra di raccordo aria compressa, kit pezzi di fissaggio, unità aria di scarico

Dati di ordinazione Eiettori compatti SCPSb

Tipo	N. articolo
SCPSb 07 S04 NC	10.02.02.04130
SCPSb 07 S04 NO	10.02.02.04129
SCPSb 10 S04 NC	10.02.02.04132
SCPSb 10 S04 NO	10.02.02.04131
SCPSb 15 S02 NC	10.02.02.04134
SCPSb 15 S02 NO	10.02.02.04133
SCPSb 2-07 S04 NC	10.02.02.04372
SCPSb 2-07 S04 NO	10.02.02.04371
SCPSb 2-09 S04 NC	10.02.02.04374
SCPSb 2-09 S04 NO	10.02.02.04373
SCPSb 2-14 S02 NC	10.02.02.04376
SCPSb 2-14 S02 NO	10.02.02.04375

Dati di ordinazione Accessori Eiettori compatti SCPSb

Tipo		N. articolo
Cavo di connessione per valvola el. magn., 3 m, PUR	ASK B-MIC10 3000 K-2P	21.04.06.00086
Fissaggio per barra DIN	HUT-SN-KL 70x18x8	10.02.02.04149
Filtro per vuoto	VFI CN6/4 50	10.07.01.00241
Filtro per vuoto	VFI CN8/6 50	10.07.01.00245
Piastra di raccordo aria compressa	GP 4 SCPS 07..15 G2	10.02.02.04338
Kit pezzi di fissaggio	SET SCPS	10.02.02.04343

Tipo		Accessori		N. articolo
SCPSb	07	Unità aria di scarico	ABL-SET SCPS singolo stadio	10.02.02.04216
SCPSb	10	Unità aria di scarico	ABL-SET SCPS singolo stadio	10.02.02.04216
SCPSb	15	Unità aria di scarico	ABL-SET SCPS singolo stadio	10.02.02.04216
SCPSb	2-07	Unità aria di scarico	ABL-SET SCPS due stadio	10.02.02.04667
SCPSb	2-09	Unità aria di scarico	ABL-SET SCPS due stadio	10.02.02.04667
SCPSb	2-14	Unità aria di scarico	ABL-SET SCPS due stadio	10.02.02.04667

Eiettori compatti SCPSb

Capacità di aspirazione da 16 l/min a 67 l/min

Dati tecnici Eiettori compatti SCPSb

Tipo		Grado evacuazione [%]	Capacità di aspirazione (max.) [m³/h]	Capacità di aspirazione (max.) [l/min]	Consumo d'aria aspirazione [m³/h]*	Consumo d'aria aspirazione [l/min]**	Consumo d'aria scar. max. [m³/h]	Consumo d'aria scar. max. [l/min]
SCPSb	07	85	0,98	16,0	1,35	22,0	7,25	118
SCPSb	10	85	2,21	36,0	2,85	46,0	7,25	118
SCPSb	15	85	4,03	65,5	6,03	98,5	7,25	118
SCPSb	2-07	85	2,28	37,0	1,35	22,0	7,25	118
SCPSb	2-09	85	3,05	49,5	2,50	40,5	7,25	118
SCPSb	2-14	85	4,41	71,5	5,04	82,0	7,25	118

*Con pressione di esercizio ottimale
**Con pressione di esercizio ottimale

Tipo		Livello sonoro in aspirazione [dB(A)]	Livello sonoro libero [dB(A)]	Zona pressione (press. di esercizio) [bar]	Diametro int. tubo per aria compressa [mm]*	Diametro int. tubo flessibile consigliato lato vuoto [mm]**	Temperatura d'intervento [°C]
SCPSb	07	58	63	2,0 ... 6,0	4	4	0 ... 50
SCPSb	10	60	73	2,0 ... 6,0	4	4	0 ... 50
SCPSb	15	65	75	2,0 ... 6,0	4	6	0 ... 50
SCPSb	2-07	58	63	2,0 ... 6,0	4	4	0 ... 50
SCPSb	2-09	60	73	2,0 ... 6,0	4	4	0 ... 50
SCPSb	2-14	65	75	2,0 ... 6,0	4	6	0 ... 50

*Max. 2 m lunghezza
**Max. 2 m lunghezza

Dati delle prestazioni Eiettori compatti SCPSb

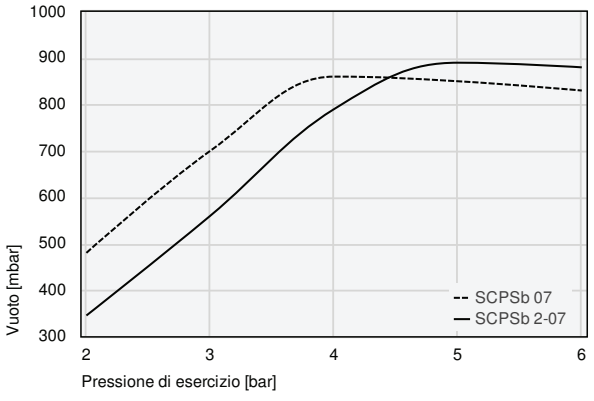

Vuoto raggiungibile con pressione di esercizio diversa

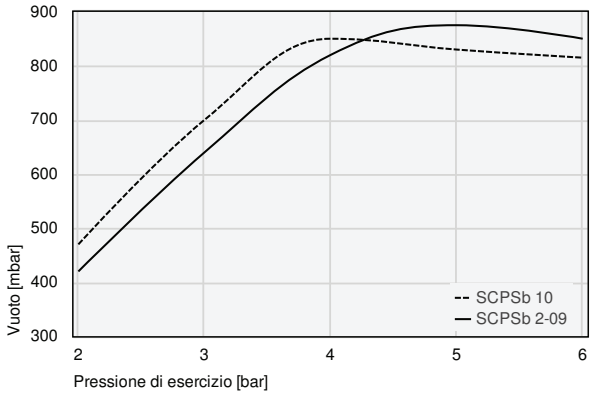

Vuoto raggiungibile con pressione di esercizio diversa

Eiettori compatti SCPSb

Capacità di aspirazione da 16 l/min a 67 l/min

Dati delle prestazioni Eiettori compatti SCPSb

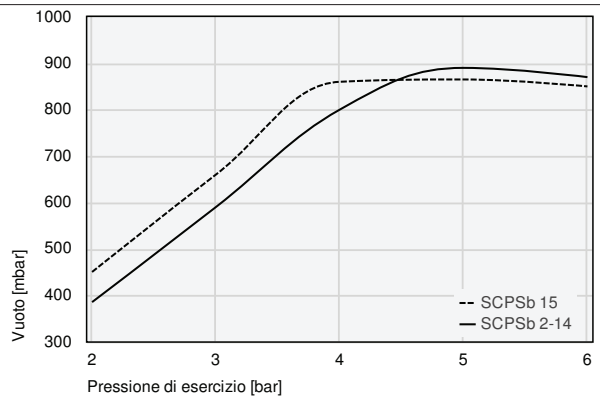

Vuoto raggiungibile con pressione di esercizio diversa

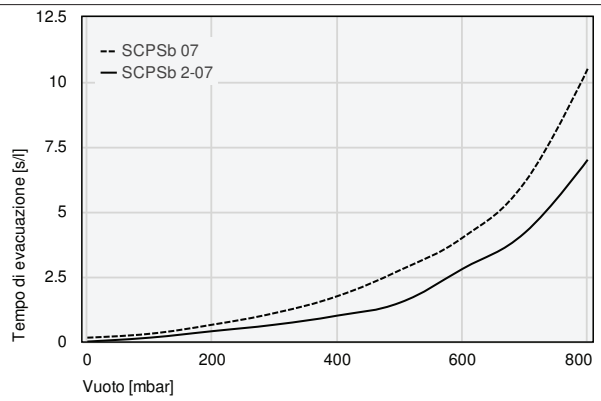

Tempo di evacuazione per diverse zone di vuoto [s/l]

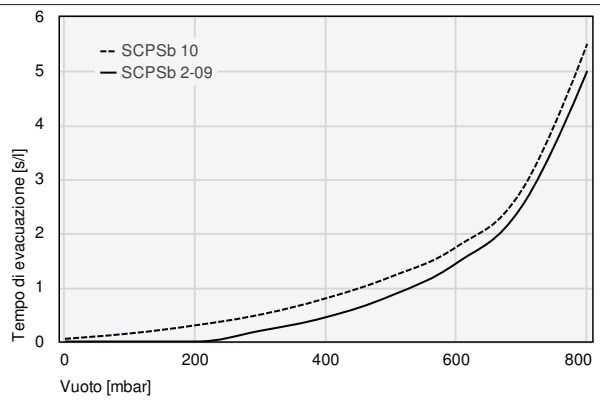

Tempo di evacuazione per diverse zone di vuoto [s/l]

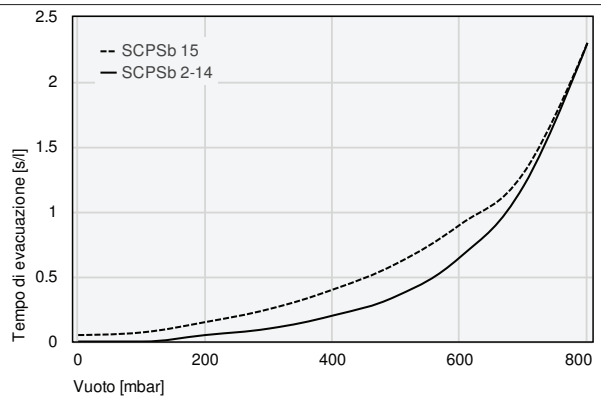

Tempo di evacuazione per diverse zone di vuoto [s/l]

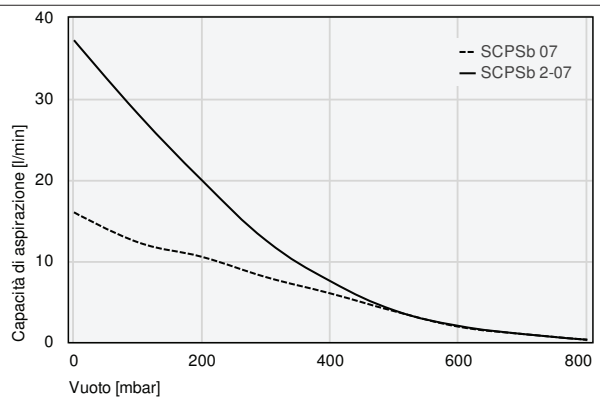

Capacità di aspirazione a diversi gradi di evacuazione [l/min]

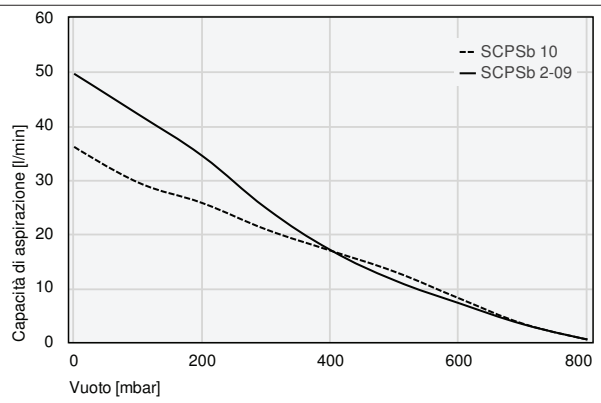

Capacità di aspirazione a diversi gradi di evacuazione [l/min]

Eiettori compatti SCPSb

Capacità di aspirazione da 16 l/min a 67 l/min

Dati delle prestazioni Eiettori compatti SCPSb

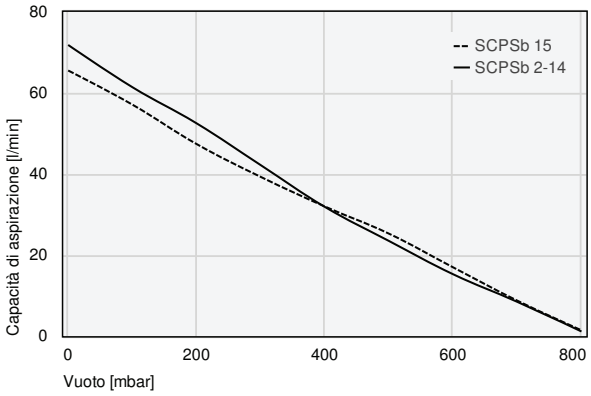

Capacità di aspirazione a diversi gradi di evacuazione [l/min]

Tempo di evacuazione per diverse zone di vuoto [s/l]

	0	100	200	300	400	500	600	700	800
SCPSb 07	0,15	0,30	0,65	1,10	1,75	2,75	4,00	6,15	10,50
SCPSb 2-07	0,00	0,15	0,40	0,65	1,00	1,50	2,80	4,20	7,00

	0	100	200	300	400	500	600	700	800
SCPSb 10	0,05	0,15	0,30	0,50	0,80	1,20	1,75	2,80	5,50
SCPSb 2-09	0,00	0,00	0,00	0,20	0,45	0,85	1,45	2,50	5,00

	0	100	200	300	400	500	600	700	800
SCPSb 15	0,05	0,07	0,15	0,25	0,40	0,60	0,90	1,30	2,30
SCPSb 2-14	0,00	0,00	0,05	0,10	0,20	0,35	0,65	1,20	2,30

Capacità di aspirazione a diversi gradi di evacuazione [l/min]

	0	100	200	300	400	500	600	700	800
SCPSb 07	16,00	12,30	10,50	8,00	6,00	3,80	1,90	1,00	0,30
SCPSb 2-07	37,20	28,10	19,90	12,50	7,50	3,90	2,00	1,00	0,30

	0	100	200	300	400	500	600	700	800
SCPSb 10	36,1	29,5	25,7	20,8	16,9	13,0	8,1	3,4	0,5
SCPSb 2-09	49,6	42,1	34,4	24,7	17,0	11,4	7,2	3,3	0,5

	0	100	200	300	400	500	600	700	800
SCPSb 15	65,5	57,1	47,4	39,3	32,0	25,3	17,0	8,8	1,5
SCPSb 2-14	71,8	61,4	52,5	42,2	31,9	23,5	15,3	8,5	1,2

Eiettori compatti SCPSb

Capacità di aspirazione da 16 l/min a 67 l/min

Dati di costruzione Eiettori compatti SCPSb

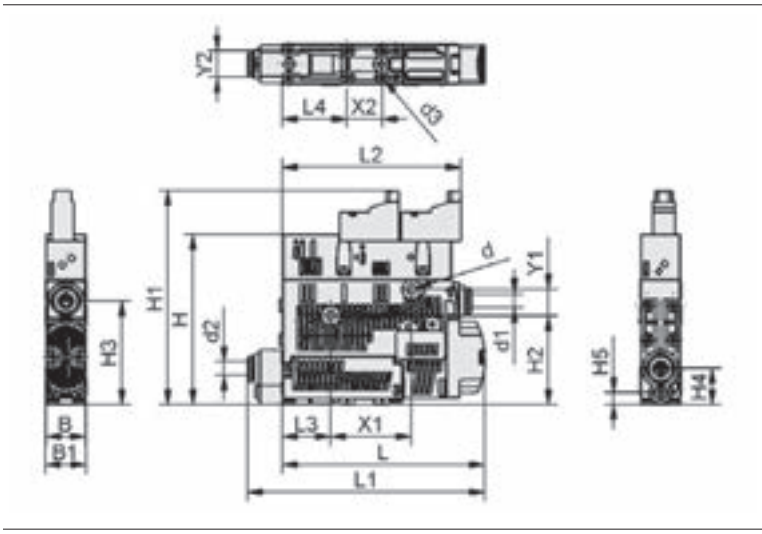

SCPSb

Tipo	B [mm]	B1 [mm]	d [mm]	d1 [mm]	d2 [mm]	d3 [mm]	H [mm]	H1 [mm]	H2 [mm]	H3 [mm]	H4 [mm]	H5 [mm]	L [mm]	L1 [mm]	L2 [mm]	L3 [mm]	L4 [mm]	X1 [mm]	X2 [mm]	Y1 [mm]	Y2 [mm]
SCPSb 07 S04 NC	18	18,6	4,4	6	6	2,6	77,5	97	40,8	47,5	16,5	5,5	87	102,5	81,4	22	29,5	36,9	16	12	12
SCPSb 07 S04 NO	18	18,6	4,4	6	6	2,6	77,5	97	40,8	47,5	16,5	5,5	87	102,5	81,4	22	29,5	36,9	16	12	12
SCPSb 10 S04 NC	18	18,6	4,4	6	6	2,6	77,5	97	40,8	47,5	16,5	5,5	87	102,5	81,4	22	29,5	36,9	16	12	12
SCPSb 10 S04 NO	18	18,6	4,4	6	6	2,6	77,5	97	40,8	47,5	16,5	5,5	87	102,5	81,4	22	29,5	36,9	16	12	12
SCPSb 15 S02 NC	18	18,6	4,4	6	8	2,6	77,5	97	40,8	47,5	16,5	5,5	87	102,5	81,4	22	29,5	36,9	16	12	12
SCPSb 15 S02 NO	18	18,6	4,4	6	8	2,6	77,5	97	40,8	47,5	16,5	5,5	87	102,5	81,4	22	29,5	36,9	16	12	12
SCPSb 2-07 S04 NC	18	18,6	4,4	6	6	2,6	77,5	97	40,8	47,5	16,5	5,5	94	109,5	81,4	22	29,5	36,9	16	12	12
SCPSb 2-07 S04 NO	18	18,6	4,4	6	6	2,6	77,5	97	40,8	47,5	16,5	5,5	94	109,5	81,4	22	29,5	36,9	16	12	12
SCPSb 2-09 S04 NC	18	18,6	4,4	6	6	2,6	77,5	97	40,8	47,5	16,5	5,5	94	109,5	81,4	22	29,5	36,9	16	12	12
SCPSb 2-09 S04 NO	18	18,6	4,4	6	6	2,6	77,5	97	40,8	47,5	16,5	5,5	94	109,5	81,4	22	29,5	36,9	16	12	12
SCPSb 2-14 S02 NC	18	18,6	4,4	6	8	2,6	77,5	97	40,8	47,5	16,5	5,5	94	109,5	81,4	22	29,5	36,9	16	12	12
SCPSb 2-14 S02 NO	18	18,6	4,4	6	8	2,6	77,5	97	40,8	47,5	16,5	5,5	94	109,5	81,4	22	29,5	36,9	16	12	12

Eiettori compatti SCPS / SCPSi

Capacità di aspirazione da 16 l/min a 67 l/min

UNIVERSAL

Idonei per applicazioni specifiche del settore



Eiettori compatti SCPS / SCPSi

Applicazione

- Eiettore compatto per movimentazione di pezzi ermetici e leggermente porosi
- Generazione e controllo del vuoto in impianti automatizzati
- Impiego durante la movimentazione robotizzata e sugli assi lineari
- Applicazioni pick and place con tempi di ciclo brevissimi
- Per impianti con condizioni di spazio ridotti ed elevata dinamica durante la presa dei pezzi
- Impiego tipico durante la movimentazione automatizzata di pezzi piccoli

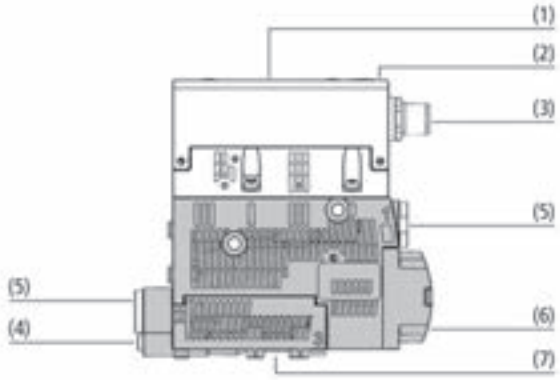

Design Eiettori compatti SCPS / SCPSi

Struttura

- Modulo base in plastica resistentissima e aprire il silenziatore (6)
- Display o display a barre LED (1)
- Tastiera di comando (2) per l'impostazione semplice dei parametri di sistema
- Attacco elettrico (3) mediante connettore M12 standard
- Valvole pneumatiche integrate per funzioni di inserimento NO o NC
- Vite di regolazione (4) per regolare lo scarico con pezzi leggeri, collegamento pneumatico (5), possibilità di fissaggio opzionale per barra DIN (7)

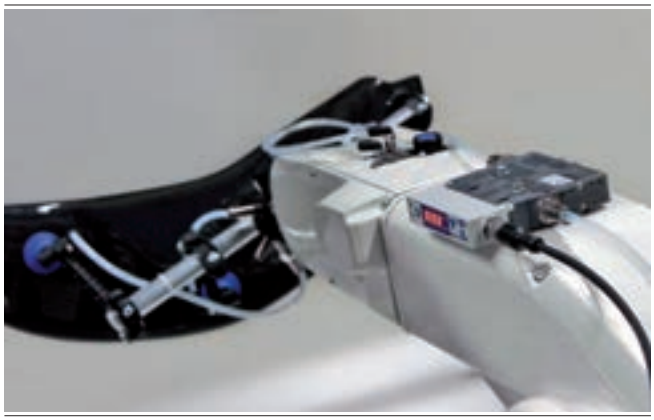

Produzione di vuoto centrale mediante l'eiettore compatto SCPSi

I nostri punti di forza...

- Ecotechnologia degli ugelli efficiente
- Funzione risparmio aria integrata
- Dispositivo IO-Link per la comunicazione con il bus di campo presente mediante master IO-Link
- Display o display a barre LED luminoso

I vostri vantaggi...

- Elevata capacità di aspirazione e minimo consumo di aria
- Risparmio del consumo aria compressa fino all'80 %
- Spesa d'installazione minima; acquisizione di parametri di dispositivi e processi
- Indicazione ben visibile dei parametri essenziali del vuoto

Eiettori compatti SCPS / SCPSi

Capacità di aspirazione da 16 l/min a 67 l/min

Codice modello Eiettori compatti SCPS / SCPSi

SCPSi	–	2-07	–	G02	–	NO	–	M12-5	–	PNP
1		2		3		4		5		6

1 – Denominazione in breve

Codice	Esecuzione
SCPS	SCPS
SCPSi	SCPSi (IO-Link)

2 – Dimensioni ugelli

Codice	Diametro in mm
07…15	ø 0,7 fino a 1,5 (singolo stadio)
2-07...2-14	ø 0,7 fino a 1,4 (due stadio)

3 – Attacco

Codice	Attacco
G02	Raccordo filettato 2

4 – Posizionamento a riposo valvola aspirante

Codice	Tipo
NC	Chiuso senza corrente
NO	Aperto senza corrente

5 – Collegamento elettrico

Codice	Attacco
M12-5	M12, 5-poli

6 – Funzione di inserimento

Codice	Tipo
PNP	Commutabile verso più

L'eiettore compatto SCPS / SCPSi viene fornito come prodotto finito per connessione (senza cavo di connessione).

Accessori disponibili: cavo di connessione, distributore di collegamento, fissaggio per barra DIN, filtro, piastra di raccordo aria compressa, kit pezzi di fissaggio, unità aria di scarico

Dati di ordinazione Eiettori compatti SCPS / SCPSi

Tipo	N. articolo
SCPS 07 G02 NC M12-5 PNP	10.02.02.04112
SCPSi 07 G02 NC M12-5	10.02.02.04121
SCPS 07 G02 NO M12-5 PNP	10.02.02.04111
SCPSi 07 G02 NO M12-5	10.02.02.04120
SCPS 10 G02 NC M12-5 PNP	10.02.02.04114
SCPSi 10 G02 NC M12-5	10.02.02.04123
SCPS 10 G02 NO M12-5 PNP	10.02.02.04113
SCPSi 10 G02 NO M12-5	10.02.02.04122
SCPS 15 G02 NC M12-5 PNP	10.02.02.04116
SCPSi 15 G02 NC M12-5	10.02.02.04125
SCPS 15 G02 NO M12-5 PNP	10.02.02.04115
SCPSi 15 G02 NO M12-5	10.02.02.04124
SCPS 2-07 G02 NC M12-5 PNP	10.02.02.04360
SCPSi 2-07 G02 NC M12-5	10.02.02.04366
SCPS 2-07 G02 NO M12-5 PNP	10.02.02.04359
SCPSi 2-07 G02 NO M12-5	10.02.02.04365
SCPS 2-09 G02 NC M12-5 PNP	10.02.02.04362
SCPSi 2-09 G02 NC M12-5	10.02.02.04368
SCPS 2-09 G02 NO M12-5 PNP	10.02.02.04361
SCPSi 2-09 G02 NO M12-5	10.02.02.04367
SCPS 2-14 G02 NC M12-5 PNP	10.02.02.04364
SCPSi 2-14 G02 NC M12-5	10.02.02.04370
SCPS 2-14 G02 NO M12-5 PNP	10.02.02.04363
SCPSi 2-14 G02 NO M12-5	10.02.02.04369

Eiettori compatti SCPS / SCPSi

Capacità di aspirazione da 16 l/min a 67 l/min

Dati di ordinazione Accessori Eiettori compatti SCPS / SCPSi

Tipo		N. articolo
Cavo di connessione M12-5, 5 m, PUR, diritto	ASK B-M12-5 5000	21.04.05.00080
Distributore di collegamento 1x M12-5, 2x M12-4	ASV SMPI/SCPI 2xS-M12-4	10.02.02.03490
Fissaggio per barra DIN	HUT-SN-KL 70x18x8	10.02.02.04149
Filtro per vuoto	VFI CN6/4 50	10.07.01.00241
Filtro per vuoto	VFI CN8/6 50	10.07.01.00245
Piastra di raccordo aria compressa	GP 4 SCPS 07..15 G2	10.02.02.04338
Kit pezzi di fissaggio	SET SCPS	10.02.02.04343

Tipo	Accessori		N. articolo
SCPS/SCPSi	Unità aria di scarico	ABL-SET SCPS singolo stadio	10.02.02.04216
SCPS/SCPSi 2	Unità aria di scarico	ABL-SET SCPS due stadio	10.02.02.04667

Dati tecnici Eiettori compatti SCPS / SCPSi

Tipo		Grado evacuazione [%]	Capacità di aspirazione (max.) [l/min]	Capacità di aspirazione (max.) [m³/h]	Consumo d'aria aspirazione [l/min]*	Consumo d'aria aspirazione [m³/h]**	Consumo d'aria scar. max. [m³/h]
SCPS	07	85	16,0	0,98	22,0	1,35	7,25
SCPS	10	85	36,0	2,21	46,0	2,85	7,25
SCPS	15	85	65,5	4,03	98,0	6,03	7,25
SCPS	2-07	85	37,0	2,28	22,0	1,35	7,25
SCPS	2-09	85	49,5	3,05	40,5	2,49	7,25
SCPS	2-14	85	71,5	4,40	82,0	5,04	7,25

*Con pressione di esercizio ottimale (4 bar)
**Con pressione di esercizio ottimale (4 bar)

Tipo		Livello sonoro libero [dB(A)]*	Livello sonoro in aspirazione [dB(A)]	Zona pressione (press. di esercizio) [bar]	Diametro int. tubo per aria compressa [mm]**	Diametro int. tubo flessibile consigliato lato vuoto [mm]***	Peso [kg]	Temperatura d'intervento [°C]
SCPS	07	63	58	2,0 ... 6,0	4	4	0,195	0 ... 50
SCPS	10	73	60	2,0 ... 6,0	4	4	0,195	0 ... 50
SCPS	15	73	65	2,0 ... 6,0	4	6	0,195	0 ... 50
SCPS	2-07	63	58	2,0 ... 6,0	4	4	0,195	0 ... 50
SCPS	2-09	73	60	2,0 ... 6,0	4	4	0,195	0 ... 50
SCPS	2-14	75	65	2,0 ... 6,0	4	6	0,195	0 ... 50

*Con pressione di esercizio ottimale (4 bar)
**Max. 2 m lunghezza
***Max. 2 m lunghezza

Eiettori compatti SCPS / SCPSi

Capacità di aspirazione da 16 l/min a 67 l/min

Dati delle prestazioni Eiettori compatti SCPS / SCPSi

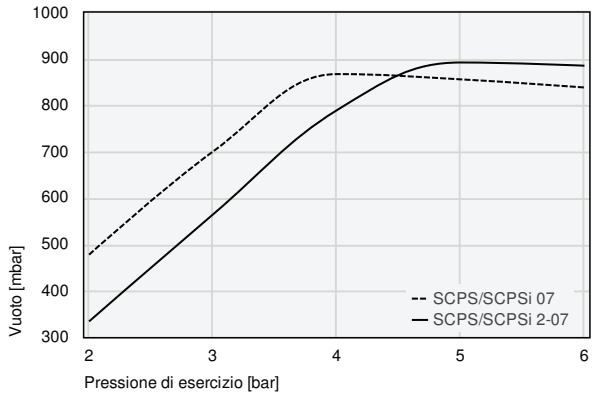

Vuoto raggiungibile con pressione di esercizio diversa

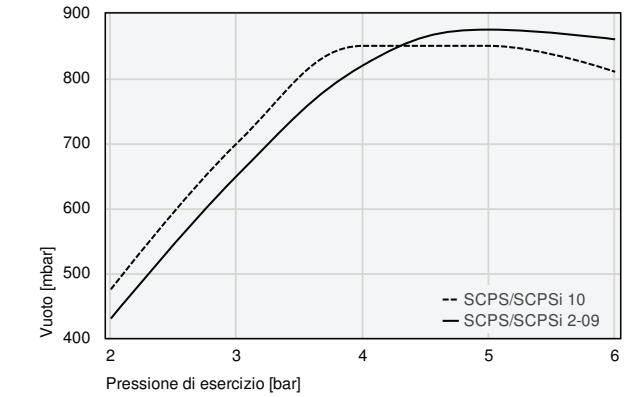

Vuoto raggiungibile con pressione di esercizio diversa

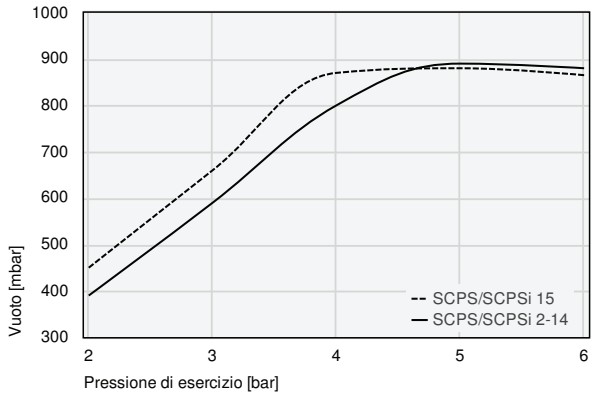

Vuoto raggiungibile con pressione di esercizio diversa

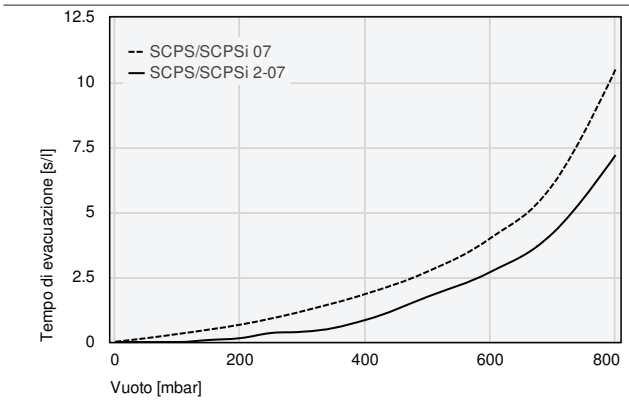

Tempo di evacuazione per diverse zone di vuoto [s/l]

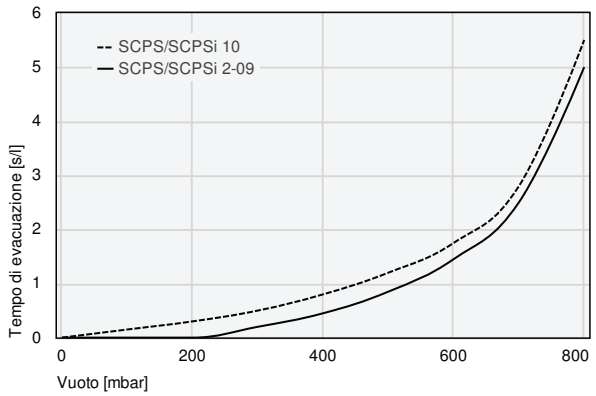

Tempo di evacuazione per diverse zone di vuoto [s/l]

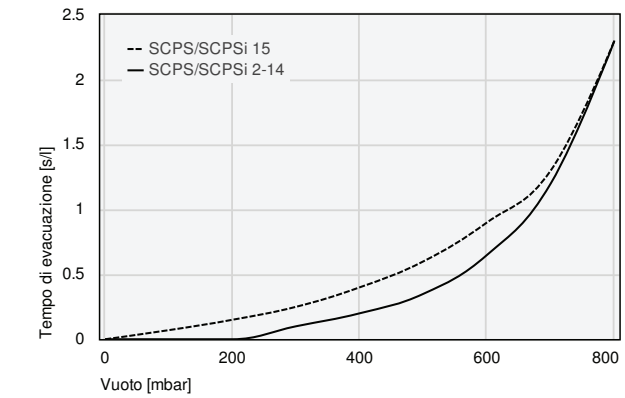

Tempo di evacuazione per diverse zone di vuoto [s/l]

Eiettori compatti SCPS / SCPSi

Capacità di aspirazione da 16 l/min a 67 l/min

Dati delle prestazioni Eiettori compatti SCPS / SCPSi

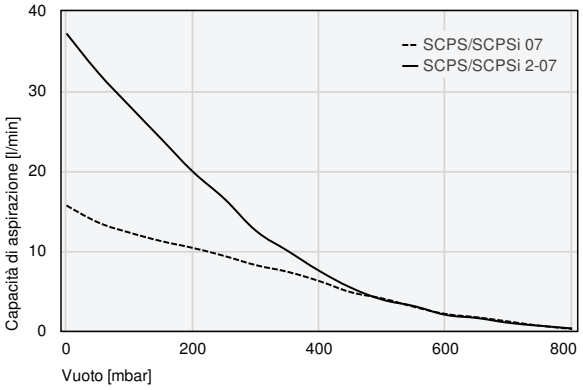

Capacità di aspirazione a diversi gradi di evacuazione [l/min]

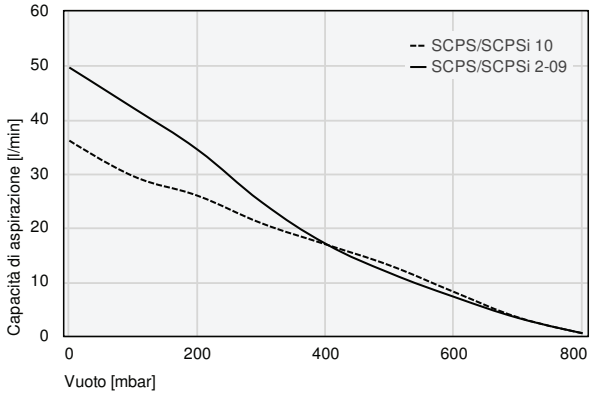

Capacità di aspirazione a diversi gradi di evacuazione [l/min]

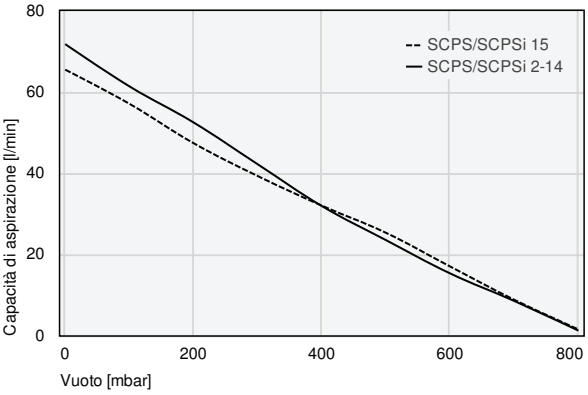

Capacità di aspirazione a diversi gradi di evacuazione [l/min]

Tempo di evacuazione per diverse zone di vuoto [s/l]

	0	50	100	200	300	400	500	600	700	800
SCPS/SCPSi 07	0,01	0,15	0,31	0,67	1,19	1,85	2,72	4,00	6,07	10,50
SCPS/SCPSi 2-07	0,00	0,00	0,00	0,15	0,40	0,85	1,75	2,70	4,20	7,20

	100	200	300	400	500	600	700	800
SCPS/SCPSi 10	0,15	0,30	0,50	0,80	1,20	1,75	2,80	5,50
SCPS/SCPSi 2-09	-	-	0,20	0,45	0,85	1,45	2,50	5,00

	100	200	300	400	500	600	700	800
SCPS/SCPSi 15	0,07	0,15	0,25	0,40	0,60	0,90	1,30	2,30
SCPS/SCPSi 2-14	-	-	0,10	0,20	0,35	0,65	1,20	2,30

Eiettori compatti SCPS / SCPSi

Capacità di aspirazione da 16 l/min a 67 l/min

Capacità di aspirazione a diversi gradi di evacuazione [l/min]

	0	50	100	200	300	400	500	600	700	800
SCPS/SCPSi 07	15,69	13,56	12,28	10,37	8,21	6,22	4,05	2,11	1,16	0,25
SCPS/SCPSi 2-07	37,20	32,30	28,10	19,90	12,50	7,50	3,90	2,00	1,00	0,30

	0	100	200	300	400	500	600	700	800
SCPS/SCPSi 10	36,1	29,5	25,9	20,8	16,9	13	8,1	3,4	0,5
SCPS/SCPSi 2-09	49,6	42,1	34,4	24,7	17,0	11,6	7,2	3,3	0,5

	0	100	200	300	400	500	600	700	800
SCPS/SCPSi 15	65,5	57,1	47,4	39,3	32,0	25,3	17,0	8,8	1,5
SCPS/SCPSi 2-14	71,8	61,4	52,5	42,2	31,9	23,5	15,3	8,5	1,2

Dati di costruzione Eiettori compatti SCPS / SCPSi

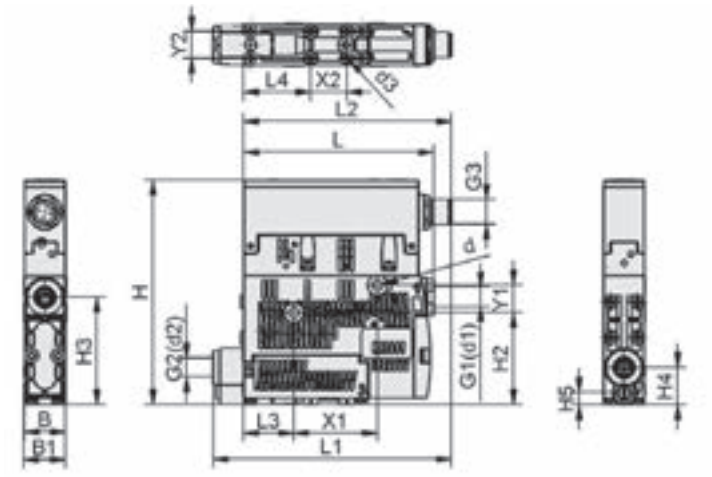

SCPS / SCPSi

Tipo	B [mm]	B1 [mm]	d [mm]	d3 [mm]	G1	G2	G3	H [mm]	H2 [mm]	H3 [mm]	H4 [mm]
SCPS/SCPSi	18	18,6	4,4	2,6	G1/8"-IG	G1/8"-IG	M12x1-AG	99	40,8	47,5	16,5
SCPS/SCPSi 2	18	18,6	4,4	2,6	G1/8"-IG	G1/8"-IG	M12x1-AG	99	40,8	47,5	16,5

Tipo	H5 [mm]	L [mm]	L1 [mm]	L2 [mm]	L3 [mm]	L4 [mm]	X1 [mm]	X2 [mm]	Y1 [mm]	Y2 [mm]
SCPS/SCPSi	5,5	84	105,0	91,5	22	29,5	36,9	16	12	12
SCPS/SCPSi 2	5,5	93	106,0	91,5	22	29,5	36,9	16	12	12

Eiettori compatti X-Pump SXPi / SXMPi con IO-Link

Capacità di aspirazione da 185 l/min a 220 l/min

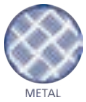

Idonei per applicazioni specifiche del settore



Eiettori compatti X-Pump SXPi / SXMPi con IO-Link

Applicazione

- Generatore di vuoto ad alte prestazioni per la movimentazione di pezzi non porosi in condizioni estreme, ad es. in sistemi a vuoto per la movimentazione di lamiere in nastri di pressatura
- Applicazioni pick and place con brevi tempi di ciclo
- In impianti automatizzati per la generazione ed il controllo preciso del vuoto

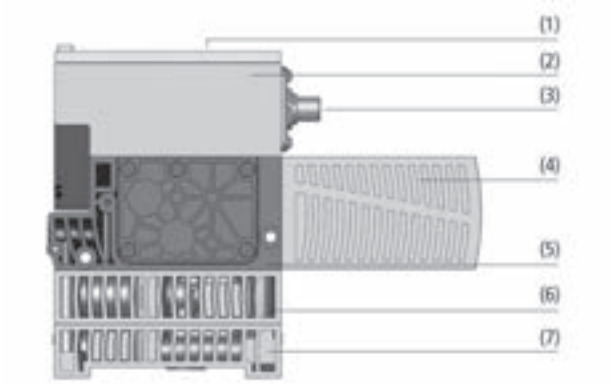

Design Eiettori compatti X-Pump SXPi / SXMPi con IO-Link

Struttura

- Display utente (1) con grandi elementi di comando e visualizzazione
- Comando elettronico (2) con numerose funzioni di controllo
- Attacco elettrico (3) mediante spina M12
- Silenziatore rimovibile (4)
- Corpo base (5) in plastica estremamente resistente, l'eiettore compatto SXMPi è dotato del modulo di scarico (6)
- Piastra di connessione orizzontale per distributore di vuoto e distributore di aria compressa (7); con quick-change-adapter opzionale

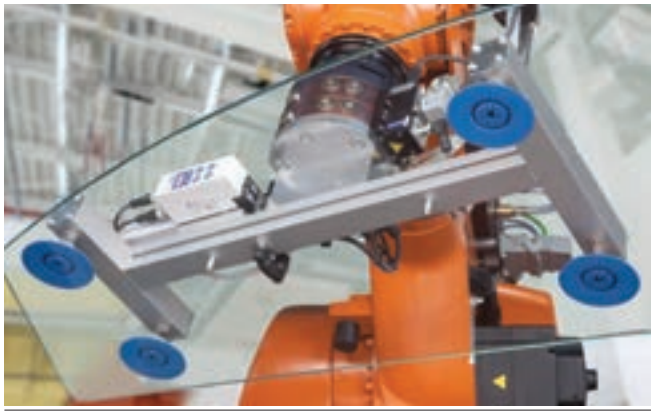

Generazione di vuoto centrale mediante gli eiettori compatti X-Pump SXPi / SXMPi

I nostri punti di forza...

- Comunicazione mediante tecnologia IO-Link
- Funzione di risparmio aria integrata
- Funzioni di Condition Monitoring con possibilità di valutazione interna ed esterna
- Regolatore di tensione integrato
- Controllo pressione integrato (opzionale)

I vostri vantaggi...

- Input e output dati di processo
- Riduzione del consumo d'energia
- Controllo del processo e dell'impianto per evitare i tempi di inattività
- Stabilizzazione degli sbalzi di tensione
- Disponibilità di informazioni supplementari sullo stato di funzionamento

Eiettori compatti X-Pump SXPi / SXMPi con IO-Link

Capacità di aspirazione da 185 l/min a 220 l/min

Codice modello Eiettori compatti X-Pump SXPi / SXMPi con IO-Link

SXMPi	–	25	–	NC	–	H	–	PC	–	2xM12-5
1		2		3		4		5		6

1 – Denominazione in breve

Codice	Esecuzione
SXPi	Senza modulo di scarico power
SXMPi	Con modulo di scarico power

2 – Dimensioni ugelli

Codice	Diametro in mm
25…30	ø 2,5 e 3

3 – Posizionamento a riposo valvola aspirante

Codice	Tipo
IMP	Bistabile mediante impulso
NC	Chiuso senza corrente
NO	Aperto senza corrente

4 – Collegamento pneumatico

Codice	Attacco
H	Orizzontale
Q	Quick-Change

5 – Funzioni supplementari

Codice	Tipo
PC	Controllo pressione

6 – Collegamento elettrico

Codice	Attacco
M12-8	M12, 8-poli
2xM12-5	2xM12, 5-poli

L'eiettore compatto SXPi / SXMPi viene fornito come prodotto finito per connessione (senza cavo di connessione).

Accessori disponibli: cavo di connessione, piastra di base, tester eiettore

Dati di ordinazione Eiettori compatti X-Pump SXPi / SXMPi con IO-Link

Tipo				Misura ugello:	
				25	30
SXPi	IMP	H	M12-8	10.02.02.03792	10.02.02.03796
SXPi	IMP	Q	M12-8	10.02.02.03793	10.02.02.03797
SXPi	IMP	H	2xM12-5	10.02.02.03794	10.02.02.03798
SXPi	IMP	Q	2xM12-5	10.02.02.03795	10.02.02.03799
SXPi	NC	H	M12-8	10.02.02.03784	10.02.02.03788
SXPi	NC	Q	M12-8	10.02.02.03785	10.02.02.03789
SXPi	NC	H	2xM12-5	10.02.02.03786	10.02.02.03790
SXPi	NC	Q	2xM12-5	10.02.02.03787	10.02.02.03791
SXPi	NO	H	M12-8	10.02.02.03776	10.02.02.03780
SXPi	NO	Q	M12-8	10.02.02.03777	10.02.02.03781
SXPi	NO	H	2xM12-5	10.02.02.03778	10.02.02.03782
SXPi	NO	Q	2xM12-5	10.02.02.03779	10.02.02.03783

Tipo					Misura ugello:	
					25	30
SXMPi	IMP	H	-	M12-8	10.02.02.03816	10.02.02.03820
SXMPi	IMP	H	PC	M12-8	-	10.02.02.04561
SXMPi	IMP	Q	-	M12-8	10.02.02.03817	10.02.02.03821
SXMPi	IMP	H	-	2xM12-5	10.02.02.03818	10.02.02.03822
SXMPi	IMP	H	PC	2xM12-5	10.02.02.04022	10.02.02.04097
SXMPi	IMP	Q	-	2xM12-5	10.02.02.03819	10.02.02.03823
SXMPi	IMP	Q	PC	2xM12-5	10.02.02.04563	-
SXMPi	NC	H	-	M12-8	10.02.02.03808	10.02.02.03812
SXMPi	NC	H	PC	M12-8	10.02.02.04189	-
SXMPi	NC	Q	-	M12-8	10.02.02.03809	10.02.02.03813

Eiettori compatti X-Pump SXPi / SXMPi con IO-Link

Capacità di aspirazione da 185 l/min a 220 l/min

Dati di ordinazione Eiettori compatti X-Pump SXPi / SXMPi con IO-Link

Tipo					Misura ugello: 25	Misura ugello: 30
SXMPi	NC	Q	PC	M12-8	10.02.02.04025	-
SXMPi	NC	H	-	2xM12-5	10.02.02.03810	10.02.02.03814
SXMPi	NC	H	PC	2xM12-5	10.02.02.04021	-
SXMPi	NC	Q	-	2xM12-5	10.02.02.03811	10.02.02.03815
SXMPi	NC	Q	PC	2xM12-5	10.02.02.04024	-
SXMPi	NO	H	-	M12-8	10.02.02.03800	10.02.02.03804
SXMPi	NO	Q	-	M12-8	10.02.02.03801	10.02.02.03805
SXMPi	NO	H	-	2xM12-5	10.02.02.03802	10.02.02.03806
SXMPi	NO	H	PC	2xM12-5	10.02.02.04023	-
SXMPi	NO	Q	-	2xM12-5	10.02.02.03803	10.02.02.03807

Dati di ordinazione Accessori Eiettori compatti X-Pump SXPi / SXMPi con IO-Link

Tipo		N. articolo
Cavo di connessione M12-8, 5 m, PUR, diritto	ASK B-M12-8 5000	21.04.05.00079
Cavo di connessione M12-5, 5 m, PUR, diritto	ASK B-M12-5 5000	21.04.05.00080
Cavo di connessione M12-8, M12-4, 1 m, PUR, diritto	ASK B-M12-8 1000 S-M12-4	21.04.05.00167
Piastra di base	GPQ1 122x46x43 SXPi/SXMPi	10.02.02.02473
Piastra di base	GPQ2 122x87x48 SXPi/SXMPi	10.02.02.02154
Tester eiettore	EJEK-TEST SMPi/SCPi	10.02.02.03588

Dati tecnici Eiettori compatti X-Pump SXPi / SXMPi con IO-Link

Tipo*	Misura ugello [mm]	Grado evacuazione [%]	Capacità di aspirazione (max.) [l/min]	Capacità di aspirazione (max.) [m³/h]	Consumo d'aria aspirazione [l/min]**	Consumo d'aria aspirazione [m³/h]***	Consumo d'aria scar. max. [l/min]
SXPi	2,5	85	185	11,1	290	17,4	200
SXPi	3,0	85	220	13,2	380	22,8	200
SXMPi	2,5	85	185	11,1	290	17,4	320
SXMPi	3,0	85	220	13,2	380	22,8	320

*La tensione di alimentazione per gli interruttori a vuoto e per le valvole elettromagnetiche è pari a 24V DC
**Con pressione di esercizio ottimale (4,5 bar)
***Con pressione di esercizio ottimale (4,5 bar)

Tipo*	Livello sonoro libero [dB(A)]	Zona pressione (press. di esercizio) [bar]	Diametro int. tubo per aria compressa [mm]**	Diametro int. tubo flessibile consigliato lato vuoto [mm]***	Peso [kg]	Temperatura d'intervento [°C]
SXPi	67	3,0 ... 6,0	8	9	0,77	0 ... 50
SXPi	72	3,0 ... 6,0	8	9	0,77	0 ... 50
SXMPi	67	3,0 ... 6,0	8	9	0,91	0 ... 50
SXMPi	72	3,0 ... 6,0	8	9	0,91	0 ... 50

*La tensione di alimentazione per gli interruttori a vuoto e per le valvole elettromagnetiche è pari a 24V DC
**Max. 2 m lunghezza
***Max. 2 m lunghezza

Eiettori compatti X-Pump SXPi / SXMPi con IO-Link

Capacità di aspirazione da 185 l/min a 220 l/min

Dati delle prestazioni Eiettori compatti X-Pump SXPi / SXMPi con IO-Link

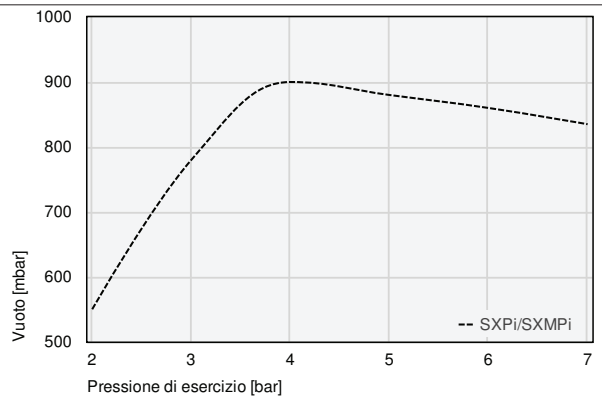

Vuoto raggiungibile con pressione di esercizio diversa

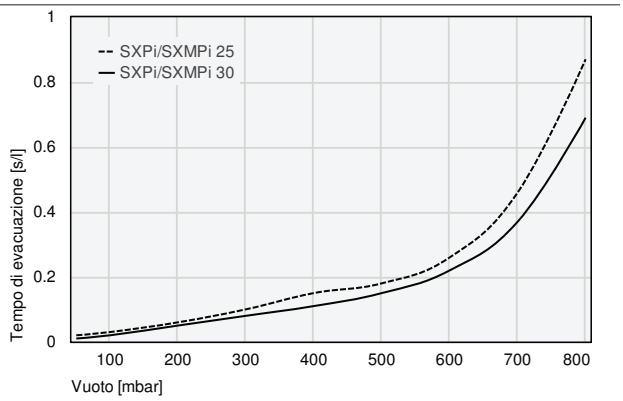

Tempo di evacuazione per diverse zone di vuoto [s/l]

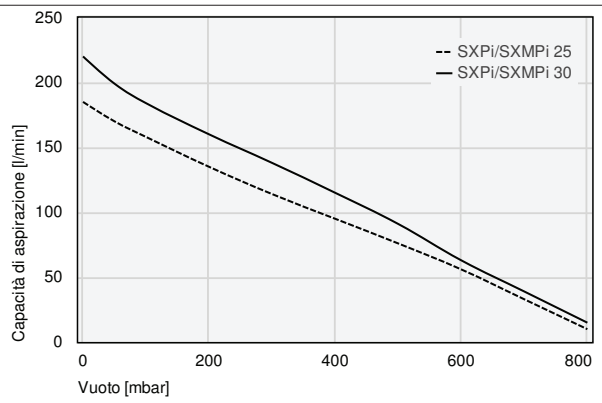

Capacità di aspirazione a diversi gradi di evacuazione [l/min]

Tempo di evacuazione per diverse zone di vuoto [s/l]

	50	100	200	300	400	500	600	700	800
SXPi/SXMPi 25	0,02	0,03	0,06	0,10	0,15	0,18	0,26	0,46	0,87
SXPi/SXMPi 30	0,01	0,02	0,05	0,08	0,11	0,15	0,22	0,37	0,69

Capacità di aspirazione a diversi gradi di evacuazione [l/min]

	0	50	100	200	300	400	500	600	700	800
SXPi/SXMPi 25	185	170	158	135	114	95	76	56	33	10
SXPi/SXMPi 30	220	199	184	160	138	115	91	63	39	15

Eiettori compatti X-Pump SXPi / SXMPi con IO-Link

Capacità di aspirazione da 185 l/min a 220 l/min

Dati di costruzione Eiettori compatti X-Pump SXPi / SXMPi con IO-Link

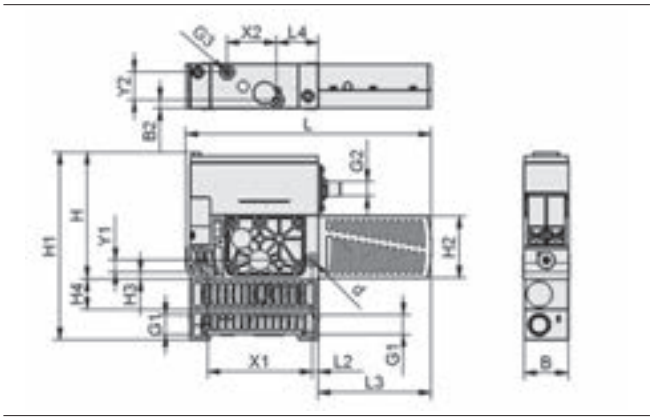

SX(M)Pi H

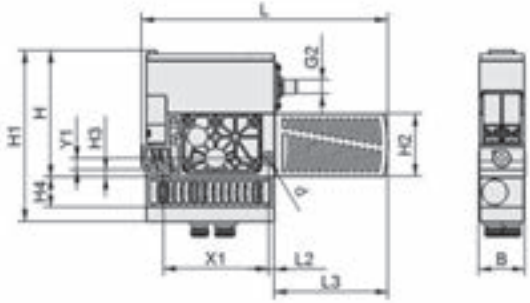

SX(M)Pi Q

Tipo		B [mm]	B2 [mm]	d [mm]	G1	G2	G3	H [mm]	H1 [mm]	H2 [mm]	H3 [mm]	H4 [mm]	L [mm]	L2 [mm]	L3 [mm]	L4 [mm]	X1 [mm]	X2 [mm]	Y1 [mm]	Y2 [mm]
SXPi	H	39	6,8	5,5	G3/8"-IG	M12x1-AG	M5-IG	108	134	54	6	-	210	5	97	35,5	89	42	10	24
SXPi	Q	39	-	5,5	-	M12x1-AG	-	108	120	54	6	-	210	5	97	-	89	-	10	-
SXMPi	H	39	6,8	5,5	G3/8"-IG	M12x1-AG	M5-IG	160	160	54	6	26	210	5	97	35,5	89	42	10	24
SXMPi	Q	39	-	5,5	-	M12x1-AG	-	146	160	54	6	26	210	5	97	-	89	-	10	-

Eiettori compatti SCPi / SMPi

Capacità di aspirazione da 75 l/min a 195 l/min

UNIVERSAL

Idonei per applicazioni specifiche del settore



Eiettori compatti SCPi / SMPi

Applicazione

- Eiettore per la movimentazione di pezzi ermetici e leggermente porosi
- Generazione e controllo del vuoto in impianti automatizzati
- Impiego nella lavorazione di lamiere, nell'industria automobilistica, nelle macchine per imballaggi e nella robotica
- Applicazione pick and place con tempi di ciclo ridotti (aspirazione e deposito veloci grazie alla funzione power)

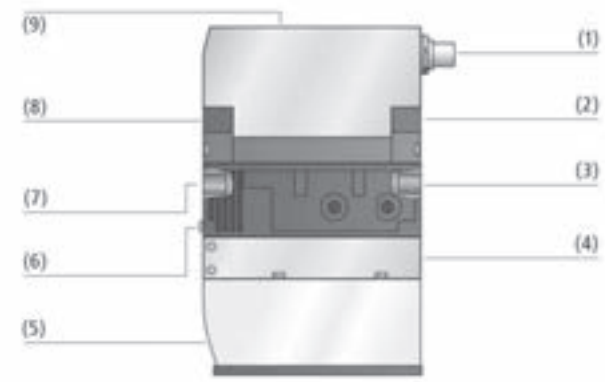

Design Eiettori compatti SCPi / SMPi

Struttura

- Elemento base in plastica resistentissima
- Display utente (9) con sette segmenti, tastiere e indicazione luminosa per lo stato del sistema
- Attacco elettrico (1) mediante connettore standard M12 o a scelta con separazione di potenziale
- Valvole pneumatiche integrate per funzioni di inserimento NO, NC o impulsi (2) e (8)
- Modulo di scarico power del tipo SMPi (4) per la massima potenza di aspirazione e la riduzione dei tempi di distacco
- Vite di regolazione per la riduzione del volume di scarico (6); attacchi pneumatici (G3/8" e G1/4") con filtri protettivi (3) e (7); silenziatore integrato (5)



Generazione di vuoto centrale mediante gli eiettori compatti SMPi

I nostri punti di forza...

- Funzionalità IO-Link con parametrizzazione a distanza
- Display utente chiaro con tasti di regolazione
- Funzione di regolazione aria integrata
- Struttura dei dischi compatta
- Involucro con peso ottimizzato

I vostri vantaggi...

- Semplice collegamento ai sistemi Bus e veloce raffronto dati
- Semplice impostazione e lettura dei parametri del vuoto
- Riduzione dei costi dell'energia a un minimo assoluto
- Ingombro minimo
- Carico ridotto con accelerazioni elevate

Eiettori compatti SCPi / SMPi

Capacità di aspirazione da 75 l/min a 195 l/min

Codice modello Eiettori compatti SCPi / SMPi

SMPi	–	15	–	NO	–	VD	–	M12-5
1		2		3		4		5

1 – Denominazione in breve

Codice	Esecuzione
SCPi	Senza modulo di scarico power
SMPi	Con modulo di scarico power

2 – Dimensioni ugelli

Codice	Diametro in mm
15…25	ø 1,5 fino a 2,5

3 – Posizionamento a riposo valvola aspirante

Codice	Tipo
IMP	Bistabile mediante impulso
NC	Chiuso senza corrente
NO	Aperto senza corrente

4 – Controllo del sistema

Codice	Tipo
RD	Funzione di regolazione aria con vacuostato digitale
VD	Vacuostato digitale

5 – Collegamento elettrico

Codice	Attacco
M12-5	M12, 5-poli

L'eiettore compatto SCPi / SMPi viene fornito come prodotto finito per connessione (senza cavo di connessione).

Accessori disponibli: cavo di connessione, distributore di collegamento, piastra di raccordo aria compressa, piastra ciece eiettore, attacco Quick Change (Adapter Quick Change), tester eiettore

Dati di ordinazione Eiettori compatti SCPi / SMPi

Tipo				Misura ugello: 15	20	25
SCPi	IMP	RD	M12-5	10.02.02.03347	10.02.02.03359	10.02.02.03371
SCPi	IMP	VD	M12-5	10.02.02.03344	10.02.02.03356	10.02.02.03368
SCPi	NO	VD	M12-5	10.02.02.03342	10.02.02.03354	10.02.02.03366
SCPi	NO	RD	M12-5	10.02.02.03345	10.02.02.03357	10.02.02.03369
SCPi	NC	RD	M12-5	10.02.02.03346	10.02.02.03358	10.02.02.03370
SCPi	NC	VD	M12-5	10.02.02.03343	10.02.02.03355	10.02.02.03367

Tipo				Misura ugello: 15	20	25
SMPi	IMP	RD	M12-5	10.02.02.03341	10.02.02.03353	10.02.02.03365
SMPi	IMP	VD	M12-5	10.02.02.03338	10.02.02.03350	10.02.02.03362
SMPi	NO	RD	M12-5	10.02.02.03339	10.02.02.03351	10.02.02.03363
SMPi	NO	VD	M12-5	10.02.02.03336	10.02.02.03348	10.02.02.03360
SMPi	NC	RD	M12-5	10.02.02.03340	10.02.02.03352	10.02.02.03364
SMPi	NC	VD	M12-5	10.02.02.03337	10.02.02.03349	10.02.02.03361

Eiettori compatti SCPi / SMPi

Capacità di aspirazione da 75 l/min a 195 l/min

Dati di ordinazione Accessori Eiettori compatti SCPi / SMPi

Tipo		N. articolo
Cavo di connessione M12-5, 5 m, PUR, diritto	ASK B-M12-5 5000	21.04.05.00080
Distributore di collegamento 1x M12-5, 3x M12-4	ASV SMPI/SCPI 3xS-M12-4	10.02.02.03372
Distributore di collegamento 1x M12-5, 2x M12-4	ASV SMPI/SCPI 2xS-M12-4	10.02.02.03490
Piastra di raccordo aria compressa	GP 2 SMP 15..30/SCP 20..30	10.02.02.00917
Piastra di raccordo aria compressa	GP 3 SMP 15..25/SCP 20..25	10.02.02.00918
Piastra di raccordo aria compressa	GP 4 SMP 15..20/SCP 20	10.02.02.00919
Piastra di raccordo aria compressa	GP 5 SMP 15	10.02.02.00920
Piastra di raccordo aria compressa	GP 6 SMP 15	10.02.02.00921
Piastra cieca eiettore	EJEK-PL SMP(i)15..30/SCP(i)20..30	10.02.02.00728
Quick Change Adapter	ADP-Q 90.5x22x29.7 SMPi/SCPi	10.02.02.03463
Tester eiettore	EJEK-TEST SMPi/SCPi	10.02.02.03588

Dati tecnici Eiettori compatti SCPi / SMPi

Tipo*		Diametro ugello [mm]	Grado evacuazione [%]	Capacità di aspirazione (max.) [l/min]	Capacità di aspirazione (max.) [m³/h]	Consumo d'aria aspirazione [l/min]**	Consumo d'aria aspirazione [m³/h]***	Consumo d'aria scar. max. [l/min]
SCPi	15	1,5	85	75	4,5	115	7,2	200
SCPi	20	2,0	85	140	8,4	180	11,7	200
SCPi	25	2,5	85	195	11,7	290	17,4	200
SMPi	15	1,5	85	75	4,5	115	7,2	200
SMPi	20	2,0	85	135	8,1	180	10,8	200
SMPi	25	2,5	85	185	11,1	290	17,4	200

*La tensione di alimentazione è pari a 24V DC
**Con pressione di esercizio ottimale (4,5 bar)
***Con pressione di esercizio ottimale (4,5 bar)

Tipo*		Livello sonoro libero [dB(A)]	Livello sonoro in aspirazione [dB(A)]	Zona pressione (press. di esercizio) [bar]	Diametro int. tubo per aria compressa [mm]**	Diametro int. tubo flessibile consigliato lato vuoto [mm]***	Peso [kg]	Temperatura d'intervento [°C]
SCPi	15	75	70	4,0 ... 7,0	6	6	0,6	0 ... 50
SCPi	20	75	65	4,0 ... 7,0	6	8	0,6	0 ... 50
SCPi	25	78	75	4,0 ... 7,0	8	9	0,6	0 ... 50
SMPi	15	75	74	4,0 ... 7,0	6	6	0,6	0 ... 50
SMPi	20	75	70	4,0 ... 7,0	6	8	0,6	0 ... 50
SMPi	25	78	77	4,0 ... 7,0	8	9	0,6	0 ... 50

*La tensione di alimentazione è pari a 24V DC
**Max. 2 m lunghezza
***Max. 2 m lunghezza

Eiettori compatti SCPi / SMPi

Capacità di aspirazione da 75 l/min a 195 l/min

Dati delle prestazioni Eiettori compatti SCPi / SMPi

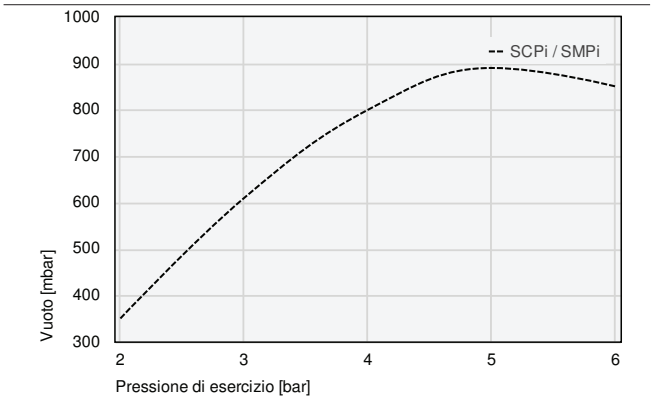

Vuoto raggiungibile con pressione di esercizio diversa

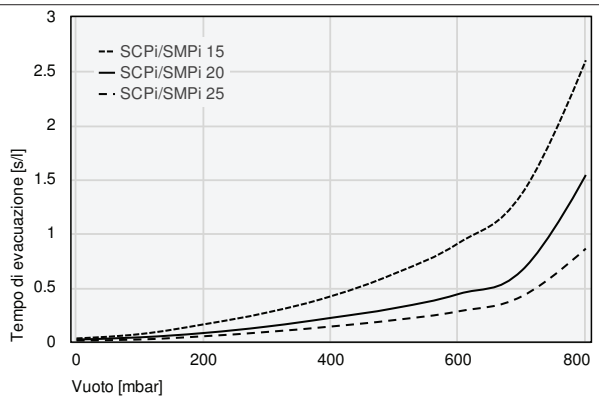

Tempo di evacuazione per diverse zone di vuoto [s/l]

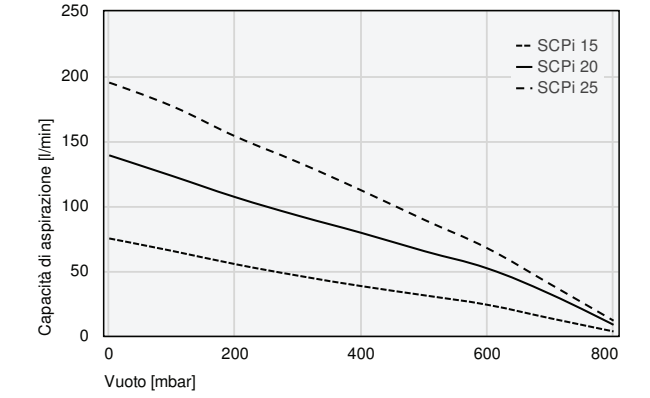

Capacità di aspirazione a diversi gradi di evacuazione [l/min]

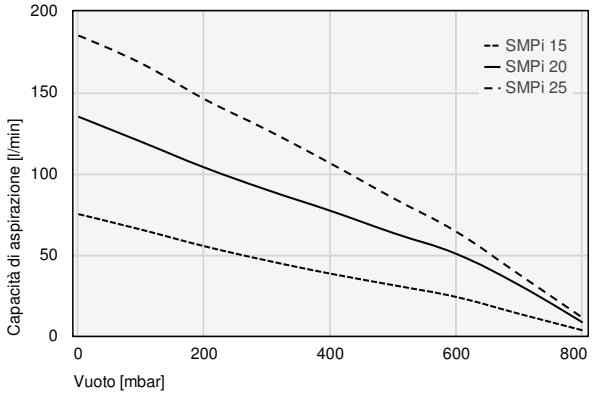

Capacità di aspirazione a diversi gradi di evacuazione [l/min]

Tempo di evacuazione per diverse zone di vuoto [s/l]

	0	100	200	300	400	500	600	700	800
SCPi/SMPi 15	0,03	0,07	0,16	0,27	0,42	0,63	0,91	1,37	2,60
SCPi/SMPi 20	0,02	0,04	0,08	0,14	0,22	0,31	0,44	0,66	1,54
SCPi/SMPi 25	0,01	0,02	0,05	0,09	0,14	0,20	0,28	0,42	0,86

Eiettori compatti SCPi / SMPi

Capacità di aspirazione da 75 l/min a 195 l/min

Capacità di aspirazione a diversi gradi di evacuazione [l/min]

	0	100	200	300	400	500	600	700	800
SCPi 15	75,0	65,4	55,2	46,3	38,3	31,2	23,9	13,5	3,4
SCPi 20	139,0	123,1	106,8	92,5	79,3	65,2	51,9	32,1	8,5
SCPi 25	195,0	176,8	153,6	133,6	112	89,3	67,4	39,7	11,7

	0	100	200	300	400	500	600	700	800
SMPi 15	75,0	65,4	55,2	46,3	38,3	31,2	23,9	13,5	3,4
SMPi 20	135,0	119,5	103,7	89,8	77,0	63,3	50,4	31,1	8,2
SMPi 25	185,0	167,8	145,8	126,7	106,2	84,7	64,0	37,6	11,1

Dati di costruzione Eiettori compatti SCPi / SMPi

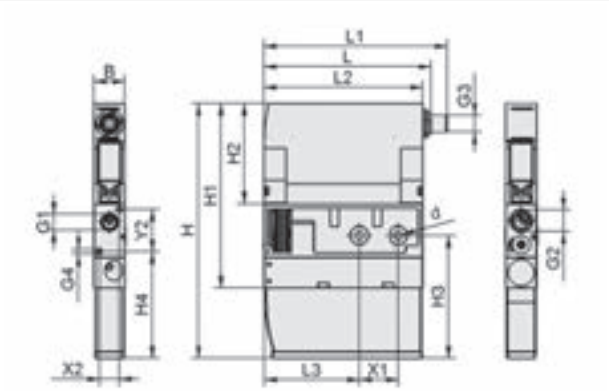

SCPi / SMPi

Tipo		B [mm]	d [mm]	G1	G2	G3	G4	H [mm]	H1 [mm]	H2 [mm]	H3 [mm]	H4 [mm]	L [mm]	L1 [mm]	L2 [mm]	L3 [mm]	X1 [mm]	X2 [mm]	Y2 [mm]
SCPi	20	22	6,6	G1/4"-IG	G3/8"-IG	M12x1-AG	M4-IG	181,5	131,5	71,5	87,5	76	118,5	129,7	112,5	67,5	27,5	14	30
SCPi	25	22	6,6	G1/4"-IG	G3/8"-IG	M12x1-AG	M4-IG	181,5	131,5	71,5	87,5	76	118,5	129,7	112,5	67,5	27,5	14	30
SCPi	15	22	6,6	G1/4"-IG	G3/8"-IG	M12x1-AG	M4-IG	181,5	131,5	71,5	87,5	76	118,5	129,7	112,5	67,5	27,5	14	30
SMPi	15	22	6,6	G1/4"-IG	G3/8"-IG	M12x1-AG	M4-IG	181,5	131,5	71,5	87,5	76	118,5	129,7	112,5	67,5	27,5	14	30
SMPi	20	22	6,6	G1/4"-IG	G3/8"-IG	M12x1-AG	M4-IG	181,5	131,5	71,5	87,5	76	118,5	129,7	112,5	67,5	27,5	14	30
SMPi	25	22	6,6	G1/4"-IG	G3/8"-IG	M12x1-AG	M4-IG	181,5	131,5	71,5	87,5	76	118,5	129,7	112,5	67,5	27,5	14	30

Eiettori compatti SCPM

Capacità di aspirazione da 6 l/min a 23 l/min

UNIVERSAL

Idonei per applicazioni specifiche del settore



Eiettori compatti SCPM

Applicazione

- Eiettore compatto per l'impiego in settori con dinamica estremamente elevata e spazio ridotte
- Impiego in movimentazione robotizzata, assi lineari e impianti Pick & Place

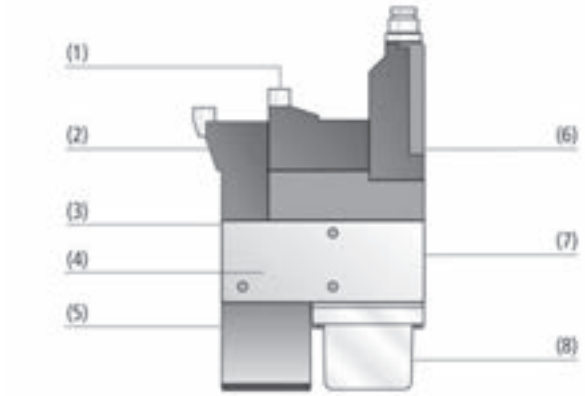

Design Eiettori compatti SCPM

Struttura

- Valvola di soffiaggio (1) in posizione di riposo chiusa senza corrente (NC)
- Valvola di aspirazione (2) in posizione di riposo a scelta aperta senza corrente (NO) o chiusa (NC)
- Attacco aria compressa (3)
- Corpo di base in alluminio anodizzato (4); silenziatore integrato (5) e filtro (8)
- Attacco per il vuoto (7), possibilità di attacco su una piastra di raccordo collegamenti (montaggio batteria)
- Vacuostato integrato opzionale (6)



Generazione di vuoto centrale mediante gli eiettori compatti SCPM

I nostri punti di forza...

- Dimensioni minime, peso ridotto
- Sistema modulare versatile
- Dispositivo a valvole incorporato e controllo del vuoto
- Ampia gamma di prestazioni

I vostri vantaggi...

- Generazione del vuoto ottimale per la massima dinamica
- Adattamento flessibile alle esigenze del cliente
- Soluzione completa per un'installazione semplicissima
- Consumo aria ottimizzato grazie alla capacità di aspirazione a regolazione fine

Eiettori compatti SCPM

Capacità di aspirazione da 6 l/min a 23 l/min

Codice modello Eiettori compatti SCPM

SCPM	–	07	–	NO	–	A	–	VS-T
1		2		3		4		5

1 – Denominazione in breve

Codice	Esecuzione
SCPM	SCPM

2 – Dimensioni ugelli

Codice	Diametro in mm
05…10	ø 0,5 fino a 1

3 – Posizionamento a riposo valvola aspirante

Codice	Tipo
NC	Chiuso senza corrente
NO	Aperto senza corrente

4 – Valvola di soffiagio

Codice	Tipo
A	Valvola di soffiagio

5 – Controllo del sistema

Codice	Tipo
VS-T	Vacuostato elettronico

L'eiettore compatti SCPM viene fornito come prodotto finito per connessione (senza cavo di connessione).

Parti di ricambio disponibili: silenziatore, cartuccia filtro
Accessori disponibli: cavo di connessione

Dati di ordinazione Eiettori compatti SCPM

Tipo	N. articolo
SCPM 05 NC A	10.02.02.01071
SCPM 05 NO A	10.02.02.01072
SCPM 05 NC A VS-T	10.02.02.02498
SCPM 05 NO A VS-T	10.02.02.02499
SCPM 07 NC A	10.02.02.01067
SCPM 07 NO A	10.02.02.01068
SCPM 07 NC A VS-T	10.02.02.02500
SCPM 07 NO A VS-T	10.02.02.02501
SCPM 10 NC A	10.02.02.01063
SCPM 10 NO A	10.02.02.01064
SCPM 10 NC A VS-T	10.02.02.02502
SCPM 10 NO A VS-T	10.02.02.02503

Dati di ordinazione Parti di ricambio Eiettori compatti SCPM

Tipo		N. articolo
Dispositivo silenziatore	SD 24x9.7x20 SCPM	10.02.02.01029
Cartuccia filtro	FILT-EINS 21.7 14.5 1.6 1 SCPM	10.02.02.01037

Dati di ordinazione Accessori Eiettori compatti SCPM

Tipo		N. articolo
Cavo di connessione M8-4, 5 m, PUR, diritto	ASK B-M8-4 5000 K-4P	10.06.02.00031
Cavo di connessione M8-4, 5 m, PUR, 90°	ASK WB-M8-4 5000 K-4P	10.06.02.00032
Cavo di connessione per valvola el. magn., 3 m, PUR	ASK B-MIC10 3000 K-2P	21.04.06.00086

Eiettori compatti SCPM

Capacità di aspirazione da 6 l/min a 23 l/min

Dati tecnici Eiettori compatti SCPM

Tipo*		Diametro ugello [mm]	Grado evacuazione [%]	Capacità di aspirazione (max.) [l/min]	Capacità di aspirazione (max.) [m³/h]	Consumo d'aria aspirazione [l/min]**	Consumo d'aria aspirazione [m³/h]***	Consumo d'aria scar. max. [l/min]
SCPM	05	0,5	85	6	0,4	13	0,8	26
SCPM	07	0,7	85	12	0,7	21	1,3	26
SCPM	10	1,0	85	23	1,4	46	2,8	26

*La tensione di alimentazione per gli interruttori a vuoto e per le valvole elettromagnetiche è pari a 24V DC
**Con pressione di esercizio ottimale (4,5 bar)
***Con pressione di esercizio ottimale (4,5 bar)

Tipo*		Livello sonoro aspirazione [dB(A)]	Livello sonoro libero [dB(A)]	Pressione ottimale [bar]	Diametro int. tubo per aria compressa [mm]**	Diametro int. tubo flessibile consigliato lato vuoto [mm]***	Peso [g]	Temperatura d'intervento [°C]
SCPM	05	62	62	4,5	2	2	90	0 ... 45
SCPM	07	67	70	4,5	2	2	90	0 ... 45
SCPM	10	73	76	4,5	2	4	90	0 ... 45

*La tensione di alimentazione per gli interruttori a vuoto e per le valvole elettromagnetiche è pari a 24V DC
**Max. 2 m lunghezza
***Max. 2 m lunghezza

Dati delle prestazioni Eiettori compatti SCPM

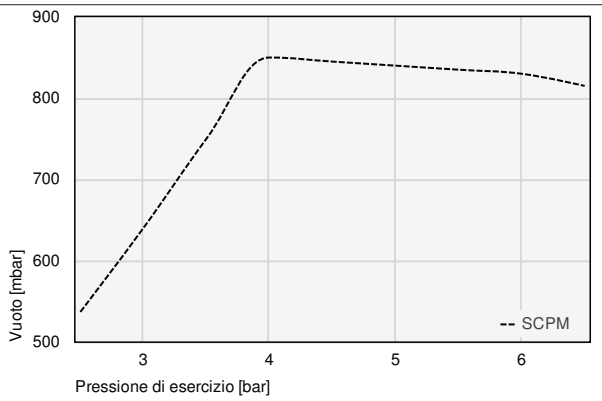

Vuoto raggiungibile con pressione di esercizio diversa

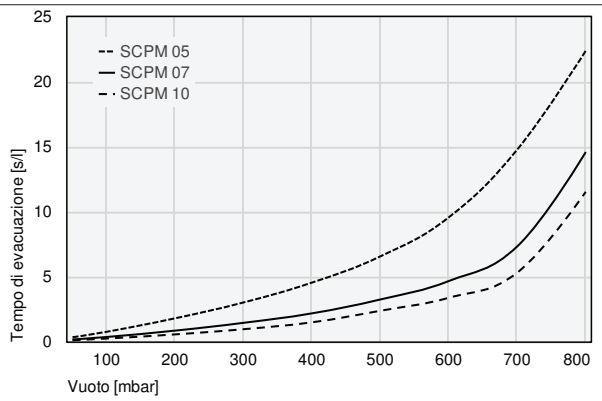

Tempo di evacuazione per diverse zone di vuoto [s/l]

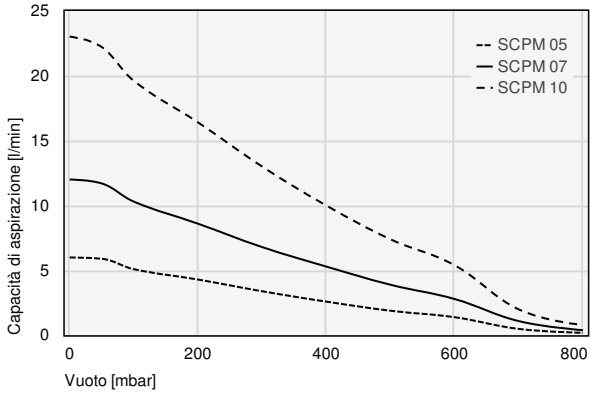

Capacità di aspirazione a diversi gradi di evacuazione [l/min]

Eiettori compatti SCPM

Capacità di aspirazione da 6 l/min a 23 l/min

Tempo di evacuazione per diverse zone di vuoto [s/l]

	50	100	200	300	400	500	600	700	800
SCPM 05	0,34	0,76	1,80	3,02	4,55	6,57	9,58	14,80	22,40
SCPM 07	0,17	0,36	0,85	1,45	2,18	3,25	4,67	7,34	14,60
SCPM 10	0,11	0,24	0,56	0,96	1,49	2,38	3,38	5,32	11,54

Capacità di aspirazione a diversi gradi di evacuazione [l/min]

	0	50	100	200	300	400	500	600	700	800
SCPM 05	6,00	5,90	5,10	4,30	3,40	2,60	1,90	1,40	0,50	0,20
SCPM 07	12,00	11,70	10,30	8,60	6,80	5,30	3,90	2,80	1,10	0,40
SCPM 10	23,00	22,20	19,60	16,40	13,00	10,00	7,40	5,40	2,00	0,80

Dati di costruzione Eiettori compatti SCPM

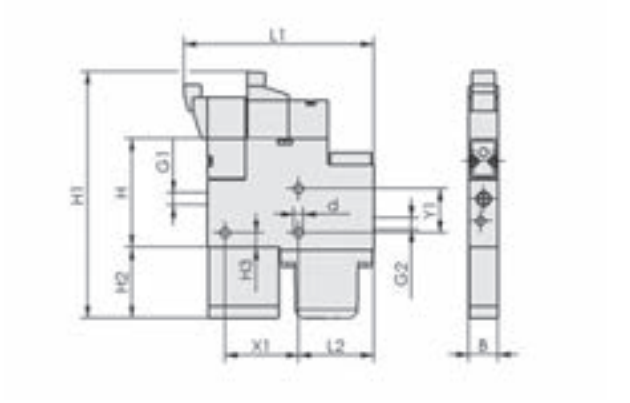

SCPM NC/NO A

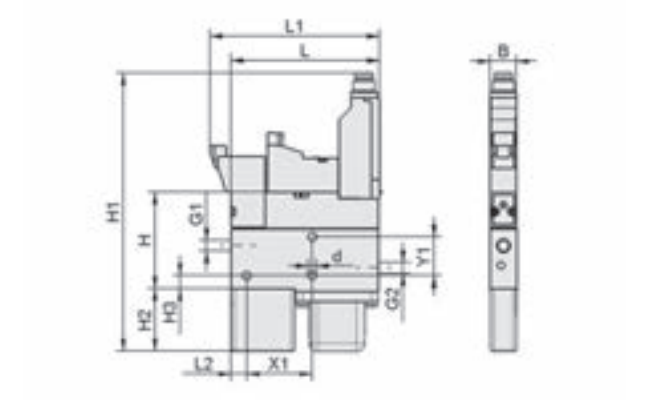

SCPM NC/NO A VS-T

Tipo			B [mm]	d [mm]	G1	G2	H [mm]	H1 [mm]	H2 [mm]	H3 [mm]	L [mm]	L1 [mm]	L2 [mm]	X1 [mm]	Y1 [mm]
SCPM	05	-	10,2	3,2	M5-IG	M5-IG	37,5	84,0	24	5	-	64,5	25,5	25	15
SCPM	07	-	10,2	3,2	M5-IG	M5-IG	37,5	84,0	24	5	-	64,5	25,5	25	15
SCPM	10	-	10,2	3,2	M5-IG	M5-IG	37,5	84,0	24	5	-	64,5	25,5	25	15
SCPM	05	VS-T	10,2	3,2	M5-IG	M5-IG	37,2	106,8	24	5	56,5	64,5	6,0	25	15
SCPM	07	VS-T	10,2	3,2	M5-IG	M5-IG	37,2	106,8	24	5	56,5	64,5	6,0	25	15
SCPM	10	VS-T	10,2	3,2	M5-IG	M5-IG	37,2	106,8	24	5	56,5	64,5	6,0	25	15

Eiettori compatti SEM-C

Capacità di aspirazione da 388 l/min a 673 l/min



Idonei per applicazioni specifiche del settore

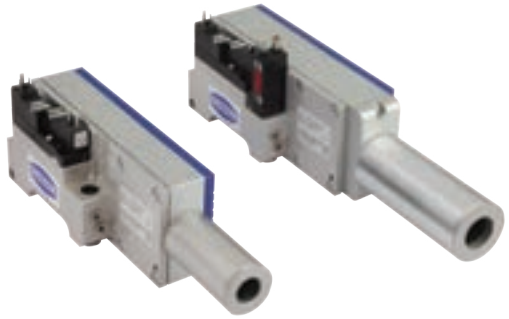

Eiettori compatti SEM-C

Applicazione

- Eiettore compatto con tecnica valvole integrati e controllo di sistema per la movimentazione di imballaggi in cartone, materiali da imballaggio, materiali di isolamento e altri materiali porosi

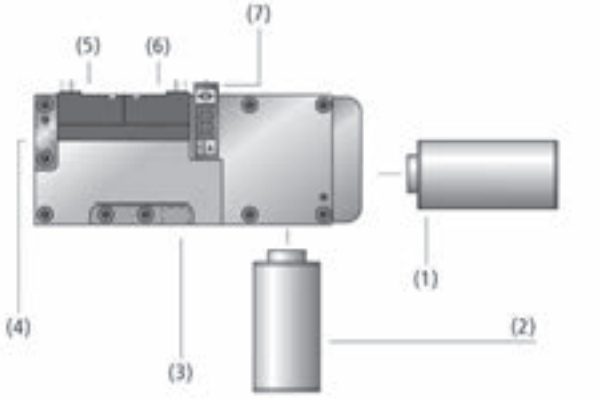

Design Eiettori compatti SEM-C

Struttura

- Sistema ugelli in alluminio
- Guarnizioni e valvole a farfalla in NBR
- Il silenziatore può essere montato in posizione assiale (1) o laterale (2)
- Piastra di funzionamento con valvola aspirazione (5) (NO o NC), valvola di soffiaggio NC (6)
- Vacuostato opzionale (7)
- Attacco per il vuoto (3), attacco aria compressa (4)



Generazione di vuoto centrale mediante gli eiettori compatti SEM-C per la movimentazionedi pannelli truciolati

I nostri punti di forza...

- Serie di eiettori ad elevato potere di aspirazione
- Ugelli dell'eiettore in linea, ad alta efficacia
- Valvole di controllo e vacuostato integrati
- Funzione di regolazione aria opzionale

I vostri vantaggi...

- Movimentazione rapida e sicura di tutti i materiali porosi
- Rapida evacuazione nel settore inferiore di vuoto, riduzione dei costi e tempi di ciclo ridotti
- Unità compatta per installazione salvaspazio
- Impiego di energia ridotto con pezzi compatti

Eiettori compatti SEM-C

Capacità di aspirazione da 388 l/min a 673 l/min

Codice modello Eiettori compatti SEM-C

SEM-C	–	25	–	SDA	–	NO	–	AS	–	VD
1		2		3		4		5		6

1 – Denominazione in breve

Codice	Esecuzione
SEM-C	SEM-C

2 – Dimensioni

Codice	Tipo
25…100	25 fino a 100

3 – Variante

Codice	Tipo
SDA	Silenziatore

4 – Posizionamento a riposo valvola aspirante

Codice	Tipo
NC	Chiuso senza corrente
NO	Aperto senza corrente

5 – Valvola antiritorno di sicurezza e soffiaggio

Codice	Valvola antiritorno di sicurezza e scarico
AS	Valvola antiritorno di sicurezza e soffiagio

6 – Controllo del sistema

Codice	Tipo
VD	Vacuostato digitale

L'eiettore compatto SEM-C viene fornito come prodotto finito per connessione (senza cavo di connessione).

Parti di ricambio disponibili: silenziatore
Accessori disponibli: cavo di connessione, distributore per aria

Dati di ordinazione Eiettori compatti SEM-C

Tipo	N. articolo
SEM-C 25 SDA NC AS	10.02.02.03203
SEM-C 25 SDA NO AS	10.02.02.03204
SEM-C 25 SDA NC AS VD	10.02.02.03205
SEM-C 25 SDA NO AS VD	10.02.02.03206
SEM-C 50 SDA NC AS	10.02.02.03207
SEM-C 50 SDA NO AS	10.02.02.02966
SEM-C 50 SDA NC AS VD	10.02.02.03208
SEM-C 50 SDA NO AS VD	10.02.02.03057
SEM-C 100 SDA NC AS	10.02.02.03215
SEM-C 100 SDA NO AS	10.02.02.03209
SEM-C 100 SDA NC AS VD	10.02.02.03210
SEM-C 100 SDA NO AS VD	10.02.02.03211

Eiettori compatti SEM-C

Capacità di aspirazione da 388 l/min a 673 l/min

Dati di ordinazione Parti di ricambio Eiettori compatti SEM-C

Tipo*	Parti di ricambio		N. articolo
SEM-C 25 SDA NC AS	Dispositivo silenziatore (tondo)	SD G1/2-AG 40x80 SEM	10.02.01.00309
SEM-C 25 SDA NO AS	Dispositivo silenziatore (tondo)	SD G1/2-AG 40x80 SEM	10.02.01.00309
SEM-C 25 SDA NC AS VD	Dispositivo silenziatore (tondo)	SD G1/2-AG 40x80 SEM	10.02.01.00309
SEM-C 25 SDA NO AS VD	Dispositivo silenziatore (tondo)	SD G1/2-AG 40x80 SEM	10.02.01.00309
SEM-C 50 SDA NC AS	Dispositivo silenziatore (tondo)	SD G3/4-AG 50x120 SEM	10.02.01.00312
SEM-C 50 SDA NO AS	Dispositivo silenziatore (tondo)	SD G3/4-AG 50x120 SEM	10.02.01.00312
SEM-C 50 SDA NC AS VD	Dispositivo silenziatore (tondo)	SD G3/4-AG 50x120 SEM	10.02.01.00312
SEM-C 50 SDA NO AS VD	Dispositivo silenziatore (tondo)	SD G3/4-AG 50x120 SEM	10.02.01.00312
SEM-C 100 SDA NC AS	Dispositivo silenziatore (tondo)	SD G3/4-AG 50x120 SEM	10.02.01.00312
SEM-C 100 SDA NO AS	Dispositivo silenziatore (tondo)	SD G3/4-AG 50x120 SEM	10.02.01.00312
SEM-C 100 SDA NC AS VD	Dispositivo silenziatore (tondo)	SD G3/4-AG 50x120 SEM	10.02.01.00312
SEM-C 100 SDA NO AS VD	Dispositivo silenziatore (tondo)	SD G3/4-AG 50x120 SEM	10.02.01.00312

*I silenziatori possono essere montati in direzione assiale e laterale

Dati di ordinazione Accessori Eiettori compatti SEM-C

Tipo	Cavo di connessione per valv. e. magn. (5 m, PVC)	Cavo di connessione M8-4, 5 m, PUR, diritto	Cavo di connessione M8-4, 5 m, PUR, 90°	Distributore per funzione di regolazione aria
SEM-C 25 SDA NC AS	21.04.06.00084	-	-	-
SEM-C 25 SDA NO AS	21.04.06.00084	-	-	-
SEM-C 25 SDA NC AS VD	21.04.06.00084	10.06.02.00031	10.06.02.00032	10.02.02.01287
SEM-C 25 SDA NO AS VD	21.04.06.00084	10.06.02.00031	10.06.02.00032	10.02.02.01291
SEM-C 50 SDA NC AS	21.04.06.00084	-	-	-
SEM-C 50 SDA NO AS	21.04.06.00084	-	-	-
SEM-C 50 SDA NC AS VD	21.04.06.00084	10.06.02.00031	10.06.02.00032	10.02.02.01287
SEM-C 50 SDA NO AS VD	21.04.06.00084	10.06.02.00031	10.06.02.00032	10.02.02.01291
SEM-C 100 SDA NC AS	21.04.06.00084	-	-	-
SEM-C 100 SDA NO AS	21.04.06.00084	-	-	-
SEM-C 100 SDA NC AS VD	21.04.06.00084	10.06.02.00031	10.06.02.00032	10.02.02.01287
SEM-C 100 SDA NO AS VD	21.04.06.00084	10.06.02.00031	10.06.02.00032	10.02.02.01291

Eiettori compatti SEM-C

Capacità di aspirazione da 388 l/min a 673 l/min

Dati tecnici Eiettori compatti SEM-C

Tipo	Grado evacuazione [%]	Capacità di aspirazione (max.) [l/min]	Capacità di aspirazione (max.) [m³/h]	Consumo d'aria aspirazione [l/min]*	Consumo d'aria aspirazione [m³/h]**	Livello sonoro libero [dB(A)]
SEM-C 25 SDA NC AS	87	338	20,2	100	6,0	80
SEM-C 25 SDA NO AS	87	338	20,2	100	6,0	80
SEM-C 25 SDA NC AS VD	87	338	20,2	100	6,0	80
SEM-C 25 SDA NO AS VD	87	338	20,2	100	6,0	80
SEM-C 50 SDA NC AS	86	554	33,2	190	11,4	84
SEM-C 50 SDA NO AS	86	554	33,2	190	11,4	84
SEM-C 50 SDA NC AS VD	86	554	33,2	190	11,4	84
SEM-C 50 SDA NO AS VD	86	554	33,2	190	11,4	84
SEM-C 100 SDA NC AS	81	673	40,3	246	14,8	83
SEM-C 100 SDA NO AS	81	673	40,3	246	14,8	83
SEM-C 100 SDA NC AS VD	81	673	40,3	246	14,8	83
SEM-C 100 SDA NO AS VD	81	673	40,3	246	14,8	83

*Con pressione di esercizio ottimale
**Con pressione di esercizio ottimale

Tipo	Pressione ottimale [bar]	Livello sonoro aspirazione [dB(A)]	Diametro int. tubo per aria compressa [mm]*	Diametro int. tubo flessibile consigliato lato vuoto [mm]**	Peso [kg]	Temperatura d'intervento [°C]
SEM-C 25 SDA NC AS	5	70	4	20	1,6	0 ... 50
SEM-C 25 SDA NO AS	5	70	4	20	1,6	0 ... 50
SEM-C 25 SDA NC AS VD	5	70	4	20	1,7	0 ... 50
SEM-C 25 SDA NO AS VD	5	70	4	20	1,7	0 ... 50
SEM-C 50 SDA NC AS	5	60	6	25	1,9	0 ... 50
SEM-C 50 SDA NO AS	5	60	6	25	1,9	0 ... 50
SEM-C 50 SDA NC AS VD	5	60	6	25	2,0	0 ... 50
SEM-C 50 SDA NO AS VD	5	60	6	25	2,0	0 ... 50
SEM-C 100 SDA NC AS	5	63	6	32	2,2	0 ... 50
SEM-C 100 SDA NO AS	5	63	6	32	2,2	0 ... 50
SEM-C 100 SDA NC AS VD	5	63	6	32	2,2	0 ... 50
SEM-C 100 SDA NO AS VD	5	63	6	32	2,2	0 ... 50

*Max. 2 m lunghezza
**Max. 2 m lunghezza

Eiettori compatti SEM-C

Capacità di aspirazione da 388 l/min a 673 l/min

Dati delle prestazioni Eiettori compatti SEM-C

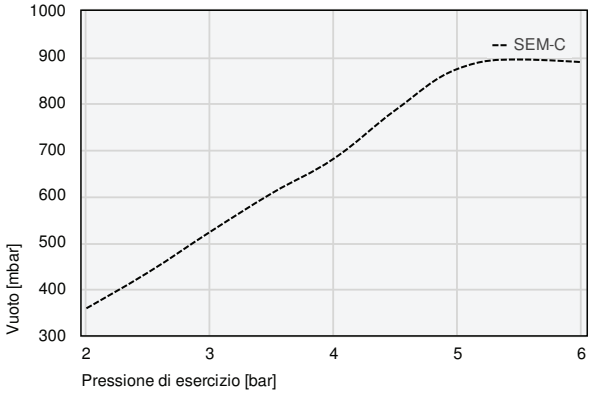

Vuoto raggiungibile con pressione di esercizio diversa

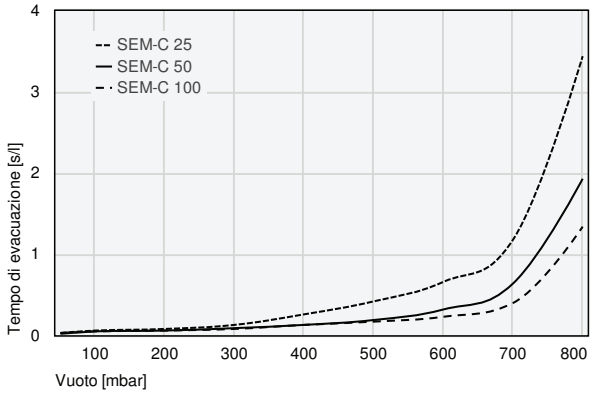

Tempo di evacuazione per diverse zone di vuoto [s/l]

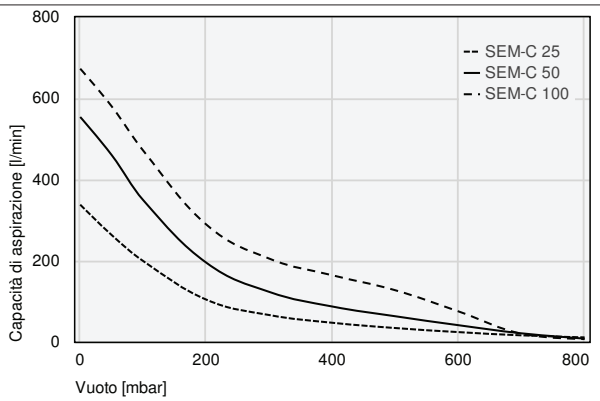

Capacità di aspirazione a diversi gradi di evacuazione [l/min]

Tempo di evacuazione per diverse zone di vuoto [s/l]

	50	100	200	300	400	500	600	700	800
SEM-C 25	0,03	0,06	0,08	0,13	0,26	0,42	0,66	1,18	3,44
SEM-C 50	0,02	0,05	0,06	0,09	0,13	0,19	0,32	0,64	1,93
SEM-C 100	0,03	0,05	0,06	0,08	0,13	0,17	0,23	0,40	1,34

Capacità di aspirazione a diversi gradi di evacuazione [l/min]

	0	50	100	200	300	400	500	600	700	800
SEM-C 25	338	263	199	104	66	47	34	24	16	11
SEM-C 50	554	460	349	195	123	87	63	41	21	8
SEM-C 100	673	580	471	289	205	164	127	75	20	7

Eiettori compatti SEM-C

Capacità di aspirazione da 388 l/min a 673 l/min

Dati di costruzione Eiettori compatti SEM-C

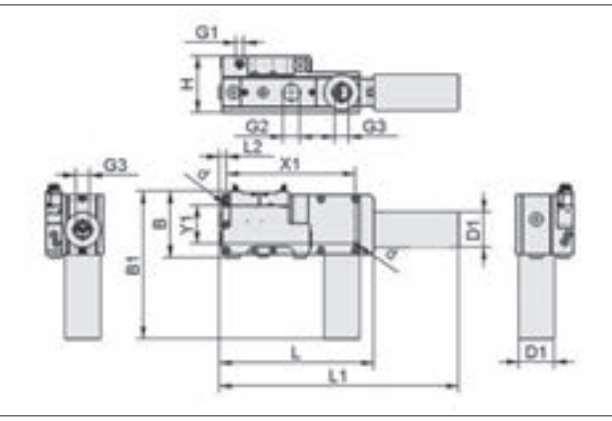

SEM-C SD NO/NC AS

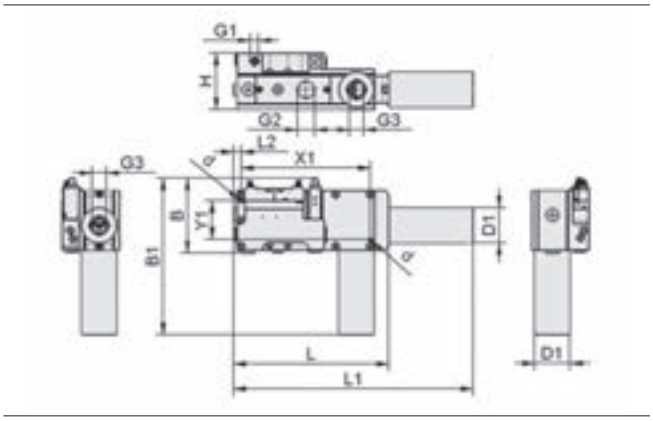

SEM-C SD NO/NC AS VD

Tipo	B [mm]	B1 [mm]	d [mm]	D1 [mm]	G1	G2	G3	H [mm]	L [mm]	L1 [mm]	L2 [mm]	X1 [mm]	Y1 [mm]
SEM-C 25 SDA NC AS	95	170	5,5	40	G1/4"-IG	G1/2"-IG	G1/2"-IG	70	200	280	11	183	55
SEM-C 25 SDA NO AS	95	170	5,5	40	G1/4"-IG	G1/2"-IG	G1/2"-IG	70	200	280	11	183	55
SEM-C 25 SDA NC AS VD	117	192	5,5	40	G1/4"-IG	G1/2"-IG	G1/2"-IG	70	200	280	11	183	55
SEM-C 25 SDA NO AS VD	117	192	5,5	40	G1/4"-IG	G1/2"-IG	G1/2"-IG	70	200	280	11	183	55
SEM-C 50 SDA NC AS	95	210	5,5	50	G1/4"-IG	G3/4"-IG	G3/4"-IG	80	220	340	11	183	55
SEM-C 50 SDA NO AS	95	210	5,5	50	G1/4"-IG	G3/4"-IG	G3/4"-IG	80	220	340	11	183	55
SEM-C 50 SDA NC AS VD	117	232	5,5	50	G1/4"-IG	G3/4"-IG	G3/4"-IG	80	220	340	11	183	55
SEM-C 50 SDA NO AS VD	117	232	5,5	50	G1/4"-IG	G3/4"-IG	G3/4"-IG	80	220	340	11	183	55
SEM-C 100 SDA NC AS	95	210	5,5	50	G1/4"-IG	G1"-IG	G3/4"-IG	90	220	340	11	183	55
SEM-C 100 SDA NO AS	95	210	5,5	50	G1/4"-IG	G1"-IG	G3/4"-IG	90	220	340	11	183	55
SEM-C 100 SDA NC AS VD	117	232	5,5	50	G1/4"-IG	G1"-IG	G3/4"-IG	90	220	340	11	183	55
SEM-C 100 SDA NO AS VD	117	232	5,5	50	G1/4"-IG	G1"-IG	G3/4"-IG	90	220	340	11	183	55

Terminale compatto SCTMi

Generazione del vuoto collegata interamente in rete e flessibile



La crescente varietà di versioni, l'ottimizzazione dei processi produttivi, nonché il controllo costante dell'energia e dei processi rappresentano le sfide del futuro. Per poter far fronte a tali esigenze sono necessari sistemi di movimentazione estremamente produttivi, flessibili ed efficienti in termini di efficienza energetica. La risposta è il Terminale compatto SCTMi è la nostra risposta a ciò – un'unita compatta di più generatori di vuoto per la movimentazione simultanea e indipendente di componenti differenti con un solo sistema di vuoto.

SNELLO

- Alimentazione centrale di aria compressa e di energia fino a 16 eiettori tramite rispettivamente una sola connessione
- Tipo di costruzione compatta e peso ridotto permettono un'ampia gamma di applicazioni

MODULARE

- Realizzabile in modo modulare con diversi circuiti del vuoto per la movimentazione semplice di pezzi diversi
- Eiettori disponibili separatamente a seconda della dimensione ugelli, NO, NC, e del tipo di ugello

COLLEGATO IN RETE

- Integrabile con diversi sistemi bus di campo
- Parametri di processo e dei dispositivi rapidamente configurabili via IO-Link NFC

INTELLIGENTE

- Tutti i circuiti di aspirazione possono essere comandati singolarmente
- Trasparenza di processo, controllo del consumo di energia un'ampia gamma di funzioni di diagnosi per un impiego semplice e versatile

Terminale compatto SCTMi

Generazione del vuoto collegata interamente in rete e flessibile

Integrazione semplificata a livello di comando

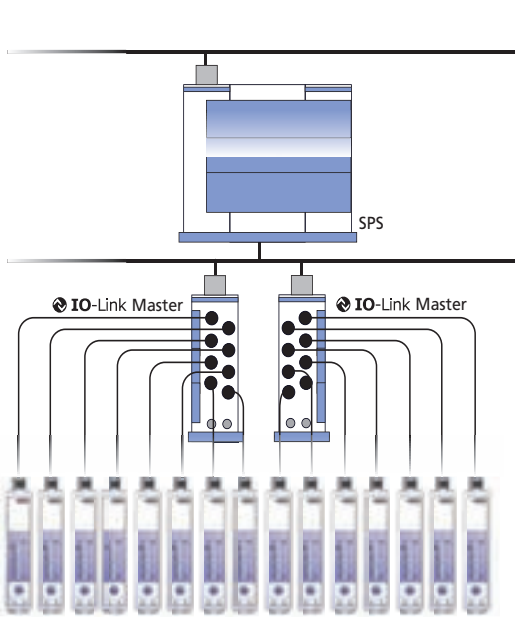

Collegamento singoli eiettori

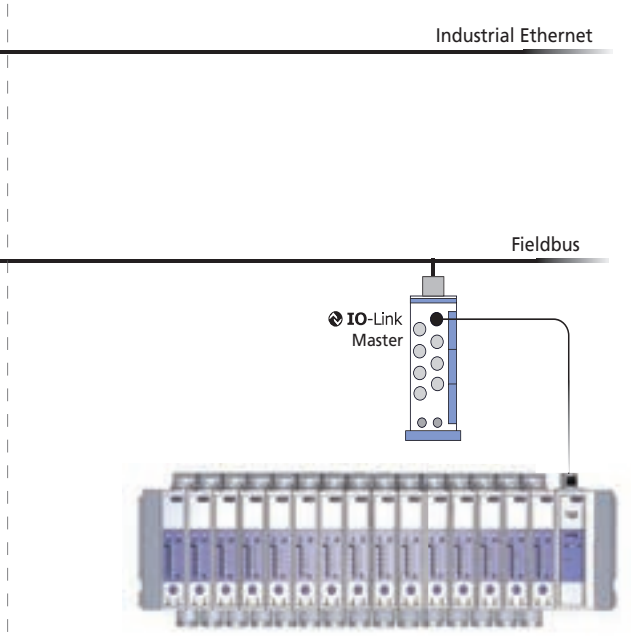

Collegamento SCTMi

Struttura

- Alimentazione aria compressa snella e centrale (1)
- Chip NFC (2) per la lettura e scrittura delle informazioni di processo
- Alimentazione centrale di energia e collegamento via IO-Link M12 a 5 poli mediane modulo di controllo (3)
- Attacchi per il vuoto (5) mediante raccordi filettati
- Terminale compatto per il vuoto costituito da fino a 16 eiettori compatti bloccati (4)

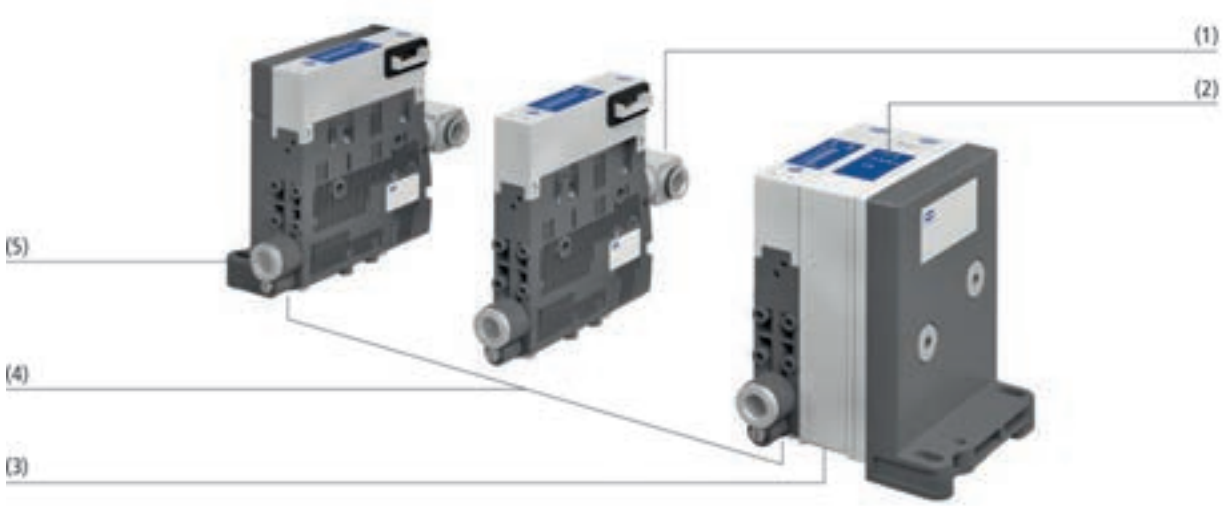

Design Terminale compatto SCTMi

Terminale compatto SCTMi

Codice di configurazione - Selezione ed aiuto per l'ordine

SCTMi-IOL – 11112





Corpo base SCTMi

Codice	Tipo
SCTMi-IOL	Corpo base SCTMi IO-Link

Esempio: SCTMi-IOL01
Corpo base e IO-Link-Master-Element con collegamento elettrico tramite spina IO-Link M12 a 5-poli

Eiettori

Codice*	Tipo	N. articolo
1	SCPSt 07 G02 NO	10.02.02.04676
2	SCPSt 10 G02 NO	10.02.02.04681
3	SCPSt 15 G02 NO	10.02.02.04675
4	SCPSt 07 G02 NC	10.02.02.04673
5	SCPSt 10 G02 NC	10.02.02.04429
6	SCPSt 15 G02 NC	10.02.02.04678

Esempio: 11112200-00000000
4x eiettori SCPSt 07 G02 NO (10.02.02.04676) e
2x eiettori SCPSt 10 G02 NO (10.02.02.04681)

Codice modello Eiettori compatti SCPSt

SCPSt	–	2	–	07	–	G02	–	NC
1		2		3		4		5

1 – Denominazione in breve

Codice	Esecuzione
SCPSt	SCPSt

2 – Tecnologia ugelli

Codice	Tipo
2	Due stadio

3 – Dimensioni ugelli

Codice	Diametro in mm
07	0,7
10	1,0
15	1,5
2-07	0,7
2-09	0,9
2-15	1,4

4 – Attacco

Codice	Attacco
G02	Raccordo filettato 2

5 – Posizionamento a riposo valvola aspirante

Codice	Tipo
NC	Chiuso senza corrente
NO	Aperto senza corrente

200-00000000 – P





Codice*	Tipo	N. articolo
7	SCPSt 2-07 G02 NO	10.02.02.04677
8	SCPSt 2-09 G02 NO	10.02.02.04682
9	SCPSt 2-14 G02 NO	10.02.02.04680
A	SCPSt 2-07 G02 NC	10.02.02.04674
B	SCPSt 2-09 G02 NC	10.02.02.04683
C	SCPSt 2-14 G02 NC	10.02.02.04679

Nota: Possibilità di configurazione da 2 a 16 eiettori. Da 9 eiettori il necessario un grande diametro tubo flessibile l'alimentazione aria compressa

*Ogni cifra nella colonna rappresenta un posto per l'eiettore. I posti non occupati vengono contrassegnati con 0.

Raccordo pneumatico

Codice	Tipo
P	Con raccordo pneumatico
X	Senza raccordo pneumatico

Esempio: P
Raccordo pneumatico per alimentare gli eiettori in modo differente con 1, 2 o 3 condotte di aria compressa

Esempio di configurazione SCTMi

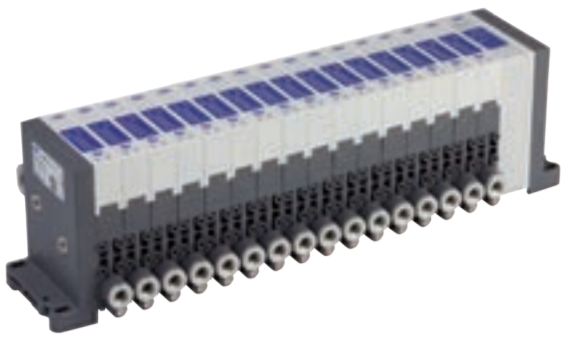

SCTMi-IOL – **88BB88BB-88BB88BB** – **P**

Corpo base e IO-Link-Master-Element con collegamento tramite IO-Link	8 eiettori **SCPSt 2-09 G02 NO** (10.02.02.04682) e 8 eiettori **SCPSt 2-09 G02 NC** (10.02.02.04683)	Raccordo pneumatico

Nota: I nostri specialisti con esperienza può aiutare con la progettazione e la configurazione del terminale. I dettagli di contatto sono disponibili nel capitolo "Contatti".

Terminale compatto SCTMi

Dati tecnici

Dati tecnici Terminale compatto SCTMi (elettronica)

Tipo	Temperatura [°C]	Zona pressione (pressione di esercizio) [bar]	Collegamento elettrico	Comunicazione
SCTMi-IOL	0…50	2…6	Connettore M12, 5 poli	IO-Link Classe B

Dati tecnici eiettori compatti SCPSt

Tipo	Diametro ugello [mm]	Grado evacuazione [%]*	Capacità max. di aspirazione [m³/h]*	Capacità di aspirazione max. [l/min]*	Consumo d'aria aspirazione [m³/h]*	Consumo d'aria scar. max. [m³/h]*	Livello sonoro libero* [dB(A)]**	Livello sonoro aspirato* [dB(A)]**
SCPSt 07...	07	85	0,98	16,0	1,35	7,25	63	58
SCPSt 10...	10	85	2,21	36,0	2,85	7,25	73	60
SCPSt 15...	15	85	4,03	65,5	6,03	7,25	73	65
SCPSt 2-07...	2-07	85	2,28	37,0	1,35	7,25	63	58
SCPSt 2-09...	2-09	85	3,05	49,5	2,49	7,25	73	60
SCPSt 2-14...	2-14	85	4,40	71,5	5,04	7,25	75	65

*Con pressione di esercizio ottimale (4 bar)
**Il livello sonoro non cresce linearmente rispetto al numero di dischi eiettore

Dati di costruzione Compact Terminal SCTMi

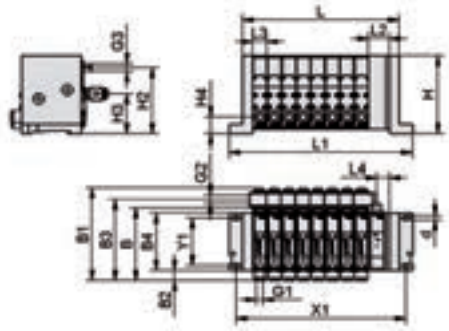

SCTMi-IOL...

Tipo*	L [mm]	L1 [mm]	L2 [mm]	L3 [mm]	L4 [mm]	B [mm]	B1** [mm]	B2 [mm]	B3** [mm]	B4 [mm]	H [mm]	H2 [mm]	H3 [mm]	H4 [mm]	d [mm]	X1 [mm]	Y1 [mm]	G1	G2	G3	m (g)**
SCTMi-IOL(2)	89,2	123,2	27	18,5	16	97,5	125	13,5	109	77	105	89	54	22,5	5,5	108	64	G1/8"-IG	G1/4"-IG	M12x1-AG	700
SCTMi-IOL(3)	107,7	141,7	27	18,5	16	97,5	125	13,5	109	77	105	89	54	22,5	5,5	125	64	G1/8"-IG	G1/4"-IG	M12x1-AG	910
SCTMi-IOL(4)	126,2	160,2	27	18,5	16	97,5	125	13,5	109	77	105	89	54	22,5	5,5	143	64	G1/8"-IG	G1/4"-IG	M12x1-AG	1.120
SCTMi-IOL(5)	144,7	178,7	27	18,5	16	97,5	125	13,5	109	77	105	89	54	22,5	5,5	162	64	G1/8"-IG	G1/4"-IG	M12x1-AG	1.330
SCTMi-IOL(6)	163,2	197,2	27	18,5	16	97,5	125	13,5	109	77	105	89	54	22,5	5,5	180	64	G1/8"-IG	G1/4"-IG	M12x1-AG	1.540
SCTMi-IOL(7)	181,7	215,7	27	18,5	16	97,5	125	13,5	109	77	105	89	54	22,5	5,5	199	64	G1/8"-IG	G1/4"-IG	M12x1-AG	1.750
SCTMi-IOL(8)	200,2	234,2	27	18,5	16	97,5	125	13,5	109	77	105	89	54	22,5	5,5	217	64	G1/8"-IG	G1/4"-IG	M12x1-AG	1.960
SCTMi-IOL(9)	218,7	252,7	27	18,5	16	97,5	125	13,5	109	77	105	89	54	22,5	5,5	236	64	G1/8"-IG	G1/4"-IG	M12x1-AG	2.170
SCTMi-IOL(10)	237,2	271,2	27	18,5	16	97,5	125	13,5	109	77	105	89	54	22,5	5,5	254	64	G1/8"-IG	G1/4"-IG	M12x1-AG	2.380
SCTMi-IOL(11)	255,7	289,7	27	18,5	16	97,5	125	13,5	109	77	105	89	54	22,5	5,5	273	64	G1/8"-IG	G1/4"-IG	M12x1-AG	2.590
SCTMi-IOL(12)	274,2	308,2	27	18,5	16	97,5	125	13,5	109	77	105	89	54	22,5	5,5	291	64	G1/8"-IG	G1/4"-IG	M12x1-AG	2.800
SCTMi-IOL(13)	292,7	326,7	27	18,5	16	97,5	125	13,5	109	77	105	89	54	22,5	5,5	310	64	G1/8"-IG	G1/4"-IG	M12x1-AG	3.010
SCTMi-IOL(14)	311,2	345,2	27	18,5	16	97,5	125	13,5	109	77	105	89	54	22,5	5,5	328	64	G1/8"-IG	G1/4"-IG	M12x1-AG	3.220
SCTMi-IOL(15)	329,7	363,7	27	18,5	16	97,5	125	13,5	109	77	105	89	54	22,5	5,5	347	64	G1/8"-IG	G1/4"-IG	M12x1-AG	3.430
SCTMi-IOL(16)	348,2	382,2	27	18,5	16	97,5	125	13,5	109	77	105	89	54	22,5	5,5	365	64	G1/8"-IG	G1/4"-IG	M12x1-AG	3.640

*(2...16) Le cifre esprimono il numero di eiettori montati
**Con piastra di raccordo per l'aria compressa

Terminale compatto SCTMi

Ideale per le produzioni intelligenti di domani

Punti salienti del Terminale compatto SCTMi

Il Terminale compatto SCTMi offre un'ampia gamma di tecnologie innovative per il risparmio energetico e per il collegamento in rete. Questa soluzione è particolarmente indicata per l'impiego nella fabbrica intelligente. Gli highlight principali vengono presentati su questa pagina.

Near-Field Communication (NFC)

- Comunicazione sicura tramite una connessione punto a punto a consumo energetico neutro
- Dati visualizzabili – accanto ai dati statistici come il numero di serie è possibile visualizzare anche i dati di processo dinamici per es. punti di commutazione
- Possibilità di paramatrizzazione per mezzo di un'app l'unità SCTMi può essere parametrizzato direttamente tramite smartphone





Collegamento compatibile Industria 4.0

- Tramite **IO-Link** i dati rilevati possono essere visualizzati ed utilizzati fino al livello comando. Lo stesso vale per la parametrizzazione e la diagnosi bidirezionale con tutti i sistemi bus di campo comuni
- **Condition Monitoring** migliora la disponibilità dell'impianto tramite un'analisi di stato dettagliata e l'individuazione delle anomalie
- **Predictive Maintenance** permette la manutenzione preventiva per il miglioramento delle prestazioni del sistema di presa
- **Energy Monitoring** permette il monitoraggio del consumo di energia per ottimizzare il consumo energetico del sistema a vuoto



Funzione risparmio aria automatica

- Disattivazione della funzione di aspirazione al raggiungimento di un valore del vuoto sicuro fino al prossimo ciclo o finché non scende al di sotto del valore sicuro
- Valori di impostazione e settaggio del risparmio aria degli eiettori programmabili
- Risparmio del consumo aria compressa fino all'80 %



Sottosistema bus elettronico integrato

- Comando elettronico realizzabile tramite un unico cavo
- Comunicazione dati continua tramite IO-Link e Near-Field Communication (NFC)
- Tutti gli eiettori possono essere programmati e comandati separatamente

Tecnologia di ugelli eco

- La tecnologia di ugelli Eco mette a disposizione una capacità di aspirazione aumentata e consente una generazione di vuoto a efficienza energetica minimizzando il consumo aria compressa

Pompe a vuoto a secco EVE-TR

Capacità di aspirazione da 2,3 m³/h a 244 m³/h



Pompe a vuoto a secco EVE-TR

Idonei per applicazioni specifiche del settore

UNIVERSAL

Applicazione

- Pompa per generazione di vuoto per diverse applicazioni nella manipolazione automatica e manuale
- Movimentazione di pezzi compatti
- Evacuazione veloce dei sistemi a vuoto
- Per l'impiego mobile per l'aspirazione e il bloccaggio di pezzi (EVE-TR-T)

Struttura

- Pompe a vuoto in versione a secco con o senza filtro supplementare
- In versione a corrente alternata, continua e trifase
- Pompa disponibile come compressore a più celle, con pochissime vibrazioni e trasporto costante oppure come compatta pompa a membrana
- Struttura compatta con ventola integrata e supporto a lubrificazione continua
- Foro di fissaggio con silenziatore integrato
- Posizione montaggio preferita con albero motore orizzontale

I nostri punti di forza...

- Pompe a vuoto in versione a secco (senza olio)
- Principio di tenuta a più celle della pompa a valvola rotativa
- Supporto a lubrificazione continua e ventola potente
- Ampia gamma di prestazioni
- Pompe a vuoto rotativa funzionante a secco con straordinario grado di rendimento

I vostri vantaggi...

- Robusto e senza manutenzione
- Pochissime vibrazioni senza pulsazioni con trasporto costante
- Perfetto rilascio di calore
- Potenza di aspirazione adattabile alle esigenze del cliente
- Fabbisogno energetico ridotto, esercizio continuo economico

Pompe a vuoto a secco EVE-TR

Capacità di aspirazione da 2,3 m³/h a 244 m³/h

Codice modello Pompe a vuoto a secco EVE-TR

EVE	–	TR	–	100	–	AC3	–	IE3-TYP2	F
1		2		3		4		5	6

1 – Denominazione in breve

Codice	Esecuzione
EVE	EVE

2 – Tipo di pompa

Codice	Tipo
TR	Funzionante a secco
TR-M	Pompa a membrana
TR-T	Trasportabile

3 – Classe di potenza

Codice	Capacità di aspirazione in m³/h
2.3…250	2,3 fino a 250

4 – Tipo di corrente

Codice	Tipo
AC	Corrente alternata
AC3	Corrente trifase
DC 12V-DC 24V-DC	Corrente continua

5 – Tipo di motore

Codice	Regione
IE3-TYP1	EU/CN/IND
IE3-TYP2	US/CAN

6 – Integrazione del prodotto

Codice	Tipo
F	Filtro supplementare

La pompa a vuoto a secco EVE-TR viene fornita come prodotto finito per connessione.

Parti di ricambio disponibili: set di parti soggette ad usura, cartuccia filtro
Accessori disponibli: valvola regolazione vuoto (valvola limitatrice a vuoto)

Dati di ordinazione Pompe a vuoto a secco EVE-TR

Tipo	N. articolo
EVE-TR-M 2.3 24V-DC	10.03.01.00192
EVE-TR-M 2.3 12V-DC	10.03.01.00195
EVE-TR 4 AC	10.03.01.00120
EVE-TR 4 AC F	10.03.01.00114
EVE-TR 4 AC3	10.03.01.00111
EVE-TR 4 AC3 F	10.03.01.00113
EVE-TR-T 4 AC F	10.03.01.00197
EVE-TR 8 AC	10.03.01.00121
EVE-TR 8 AC F	10.03.01.00117
EVE-TR 8 AC3	10.03.01.00112
EVE-TR 8 AC3 F	10.03.01.00116
EVE-TR 8 DC	10.03.01.00288
EVE-TR 8 24V-DC F	10.03.01.00401
EVE-TR 10 AC	10.03.01.00138
EVE-TR 10 AC F	10.03.01.00144
EVE-TR 10 AC3	10.03.01.00137
EVE-TR 10 AC3 F	10.03.01.00143
EVE-TR 16 AC	10.03.01.00140
EVE-TR 16 AC F	10.03.01.00146
EVE-TR 16 AC3	10.03.01.00139
EVE-TR 16 AC3 F	10.03.01.00145

Tipo	N. articolo
EVE-TR 25 AC3	10.03.01.00141
EVE-TR 25 AC3 F	10.03.01.00147
EVE-TR 25 AC3 IE3-TYP2	10.03.01.00349
EVE-TR 25 AC3 IE3-TYP2 F	10.03.01.00353

Pompe a vuoto a secco EVE-TR

Capacità di aspirazione da 2,3 m³/h a 244 m³/h

Dati di ordinazione Pompe a vuoto a secco EVE-TR

Tipo	N. articolo
EVE-TR 40 AC3	10.03.01.00142
EVE-TR 40 AC3 F	10.03.01.00148
EVE-TR 40 AC3 IE3-TYP2	10.03.01.00350
EVE-TR 40 AC3 IE3-TYP2 F	10.03.01.00354
EVE-TR 60 AC3 IE3-TYP1	10.03.01.00319
EVE-TR 60 AC3 IE3-TYP1 F	10.03.01.00335
EVE-TR 60 AC3 IE3-TYP2	10.03.01.00320
EVE-TR 60 AC3 IE3-TYP2 F	10.03.01.00336
EVE-TR 80 AC3 IE3-TYP1	10.03.01.00321
EVE-TR 80 AC3 IE3-TYP1 F	10.03.01.00337
EVE-TR 80 AC3 IE3-TYP2	10.03.01.00322
EVE-TR 80 AC3 IE3-TYP2 F	10.03.01.00338
EVE-TR 100 AC3 IE3-TYP1	10.03.01.00323
EVE-TR 100 AC3 IE3-TYP1 F	10.03.01.00339
EVE-TR 100 AC3 IE3-TYP2	10.03.01.00324
EVE-TR 100 AC3 IE3-TYP2 F	10.03.01.00340
EVE-TR 140 AC3 IE3-TYP1 F	10.03.01.00341
EVE-TR 140 AC3 IE3-TYP2	10.03.01.00326
EVE-TR 140 AC3 IE3-TYP2 F	10.03.01.00342
EVE-TR 250 AC3 IE3-TYP2 F	10.03.01.00328
EVE-TR 140 AC3 IE3-TYP1	10.03.01.00325
EVE-TR 250 AC3 IE3-TYP1 F	10.03.01.00327

Dati di ordinazione Parti di ricambio Pompe a vuoto a secco EVE-TR

Tipo		Parti di ricambio		N. articolo
EVE-TR	4	Set parti soggette ad usura pompa	VST EVE-TR-4	10.03.01.00108
EVE-TR	8	Set parti soggette ad usura pompa	VST EVE-TR-8	10.03.01.00109
EVE-TR	10	Set parti soggette ad usura pompa	VST EVE-TR-10	10.03.01.00132
EVE-TR	16	Set parti soggette ad usura pompa	VST EVE-TR-16	10.03.01.00133
EVE-TR	25	Set parti soggette ad usura pompa	VST EVE-TR-25	10.03.01.00134
EVE-TR	40	Set parti soggette ad usura pompa	VST EVE-TR-40	10.03.01.00135
EVE-TR	60	Set parti soggette ad usura pompa	VST EVE-TR60/TR80	22.09.01.00031
EVE-TR	80	Set parti soggette ad usura pompa	VST EVE-TR60/TR80	22.09.01.00031
EVE-TR	100	Set parti soggette ad usura pompa	VST EVE-TR-100	22.09.01.00033
EVE-TR	140	Set parti soggette ad usura pompa	VST EVE-TR-140	22.09.01.00035
EVE-TR	250	Set parti soggette ad usura pompa	VST EVE-TR-360	10.03.01.00187

Tipo		Parti di ricambio		N. articolo
EVE-TR	4	Cartuccia filtro (tondo)	FILT-EINS 15 27x23 A2 VF-1/4-Draht	10.07.01.00013
EVE-TR	8	Cartuccia filtro (tondo)	FILT-EINS 10 28x51 PAP VF-3/8	10.07.01.00014
EVE-TR	10	Cartuccia filtro (tondo)	FILT-EINS 3 65x70 PAP STF-3/4-IG	10.07.01.00017
EVE-TR	16	Cartuccia filtro (tondo)	FILT-EINS 3 65x70 PAP STF-3/4-IG	10.07.01.00017
EVE-TR	25	Cartuccia filtro (tondo)	FILT-EINS 3 65x70 PAP STF-3/4-IG	10.07.01.00017
EVE-TR	40	Cartuccia filtro (tondo)	FILT-EINS 3 98x70 PAP STF-1-1/4-IGN	10.07.01.00018
EVE-TR	80	Cartuccia filtro (tondo)	FILT-EINS 3 98x70 PAP STF-1-1/4-IGN	10.07.01.00018
EVE-TR	100	Cartuccia filtro (tondo)	FILT-EINS 3 98x70 PAP STF-1-1/4-IGN	10.07.01.00018
EVE-TR	140	Cartuccia filtro (tondo)	FILT-EINS 3 98x70 PAP STF-1-1/4-IGN	10.07.01.00018

Pompe a vuoto a secco EVE-TR

Capacità di aspirazione da 2,3 m³/h a 244 m³/h

Dati di ordinazione Accessori Pompe a vuoto a secco EVE-TR

Tipo		Accessori		N. articolo
EVE-TR	4	Valvola limitatrice a vuoto	VBV -850...0 G3/8-AG EVE 4-8	10.03.01.00107
EVE-TR	8	Valvola limitatrice a vuoto	VBV -850...0 G3/8-AG EVE 4-8	10.03.01.00107
EVE-TR	10	Valvola limitatrice a vuoto	VBV -950...0 G1-AG EVE 10-40	10.03.01.00136
EVE-TR	16	Valvola limitatrice a vuoto	VBV -950...0 G1-AG EVE 10-40	10.03.01.00136
EVE-TR	25	Valvola limitatrice a vuoto	VBV -950...0 G1-AG EVE 10-40	10.03.01.00136
EVE-TR	40	Valvola limitatrice a vuoto	VBV -950...0 G1-AG EVE 10-40	10.03.01.00136
EVE-TR	80	Valvola limitatrice a vuoto	VBV -950...0 G1-1/4-AG EVE 80-140	10.03.01.00153
EVE-TR	100	Valvola limitatrice a vuoto	VBV -950...0 G1-1/4-AG EVE 80-140	10.03.01.00153
EVE-TR	140	Valvola limitatrice a vuoto	VBV -950...0 G1-1/4-AG EVE 80-140	10.03.01.00153

Dati tecnici Pompe a vuoto a secco EVE-TR

Tipo	Tipo di motore 1 (+/- 10 %) EVE-TR 25 – 140	Tipo di motore 1 (+/- 10 %) EVE-TR 250	Tipo di motore 2 (+/- 10 %) EVE-TR 25 – 250	Tipo di motore 3 (+/- 10 %) EVE-TR 25 – 250
50Hz con IE3	230V / Y400V	400V	–	200V / Y350V
60Hz con IE3	265V / Y460V	460V	YY230V / Y460V	220V / Y380-400V
60Hz senza IE3	230V / Y400V	400V	YY208V	200V / Y350V

Tipo*	Vuoto (50 Hz) [mbar]	Capacità di aspirazione da DC [m³/h]	Capacità di aspirazione (50 Hz) [m³/h]	Capacità di aspirazione (60 Hz) [m³/h]	Tensione	Tipo di protezione IP	Peso [kg]	Livello sonoro a 50 Hz [dB(A)]
EVE-TR-M 2.3 12V-DC	-	2,0	-	-	12V - DC V	-	2,4	-
EVE-TR-M 2.3 24V-DC	-	2,0	-	-	24V - DC V	-	2,4	-
EVE-TR 4 AC	-850	-	4,1	4,7	-	54	7,0	59
EVE-TR 4 AC3	-850	-	4,1	4,7	-	54	7,0	59
EVE-TR-T 4 AC F	-	-	4,0	4,7	-	54	8,5	59
EVE-TR 8 AC	-850	-	7,6	8,7	-	54	11,5	58
EVE-TR 8 AC3	-850	-	7,6	8,7	-	54	11,5	58
EVE-TR 8 DC	-	9,7	-	-	24V - DC V	-	12,0	61
EVE-TR 10 AC	-850	-	10,0	12,0	-	54	16,0	60
EVE-TR 10 AC3	-850	-	10,0	12,0	-	54	16,0	60
EVE-TR 16 AC	-850	-	16,0	19,0	-	54	22,4	61
EVE-TR 16 AC3	-850	-	16,0	19,0	-	54	22,4	61
EVE-TR 25 AC3	-850	-	25,0	30,0	-	54	26,0	62
EVE-TR 40 AC3	-850	-	40,0	48,0	-	55	38,5	67
EVE-TR 80 AC3/S072 IE2	-900	-	67,0	78,5	-	55	78,0	72
EVE-TR 100 AC3/S070 IE2	-900	-	98,0	112,0	-	55	100,0	75
EVE-TR 140 AC3/S072 IE2	-900	-	129,0	154,0	-	55	111,0	76
EVE-TR 250 AC3 F	-800	-	244,0	286,0	-	55	222,0	77

*Dati per 230 V ovvero 230 V o 400 V

Pompe a vuoto a secco EVE-TR

Capacità di aspirazione da 2,3 m³/h a 244 m³/h

Dati delle prestazioni Pompe a vuoto a secco EVE-TR

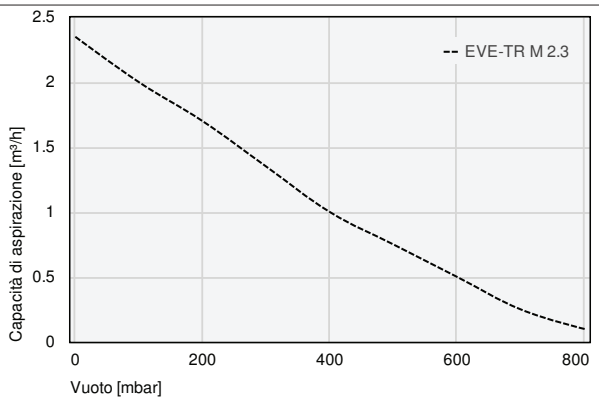

Capacità di aspirazione a diversi gradi di evacuazione

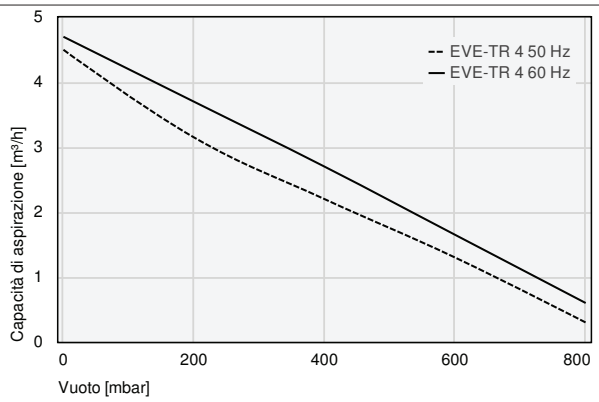

Capacità di aspirazione a diversi gradi di evacuazione

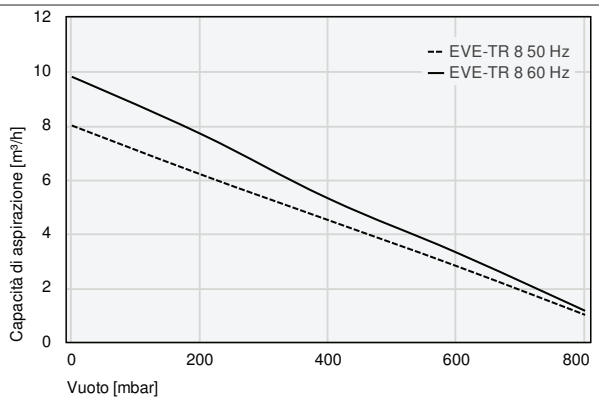

Capacità di aspirazione a diversi gradi di evacuazione

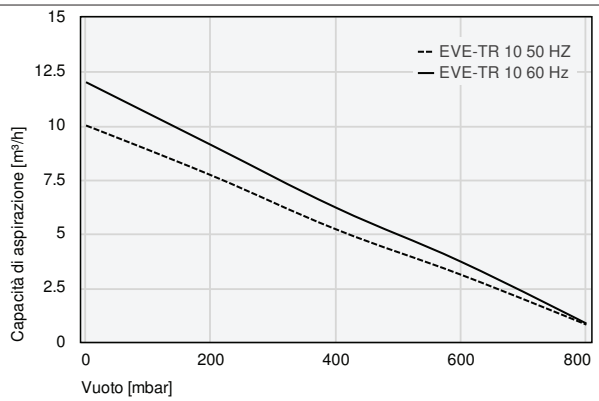

Capacità di aspirazione a diversi gradi di evacuazione

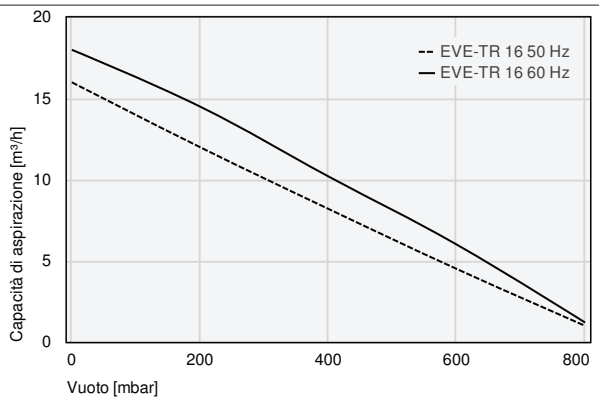

Capacità di aspirazione a diversi gradi di evacuazione

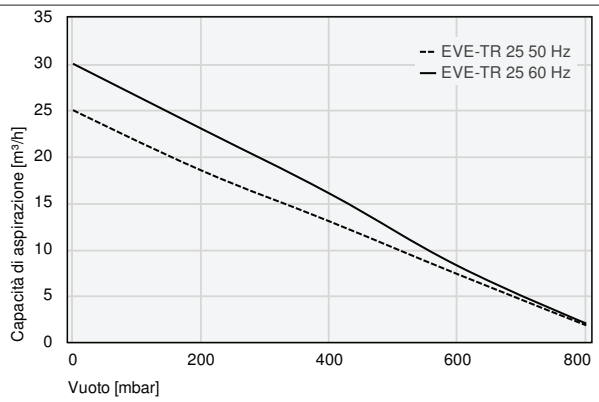

Capacità di aspirazione a diversi gradi di evacuazione

Pompe a vuoto a secco EVE-TR

Capacità di aspirazione da 2,3 m³/h a 244 m³/h

Dati delle prestazioni Pompe a vuoto a secco EVE-TR

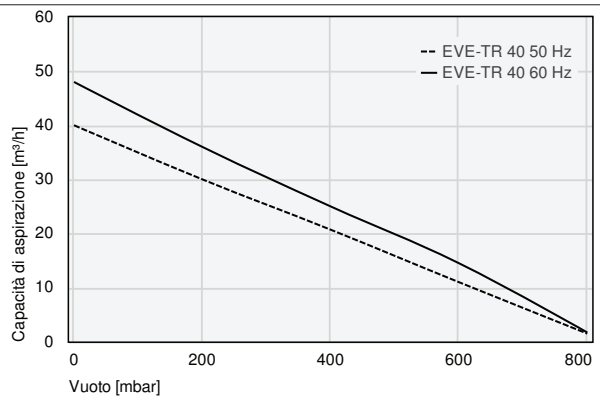

Capacità di aspirazione a diversi gradi di evacuazione

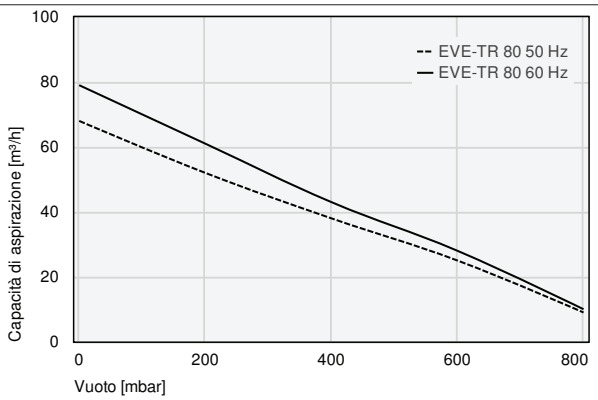

Capacità di aspirazione a diversi gradi di evacuazione

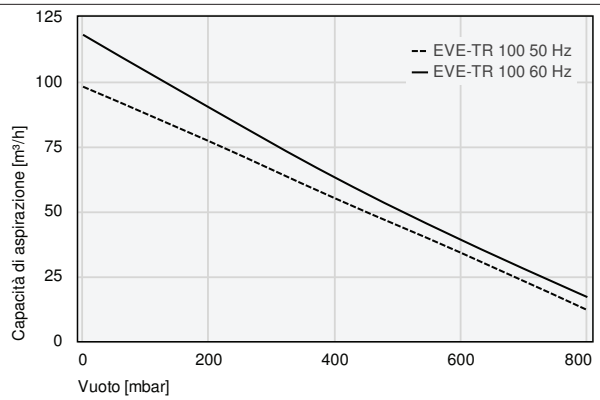

Capacità di aspirazione a diversi gradi di evacuazione

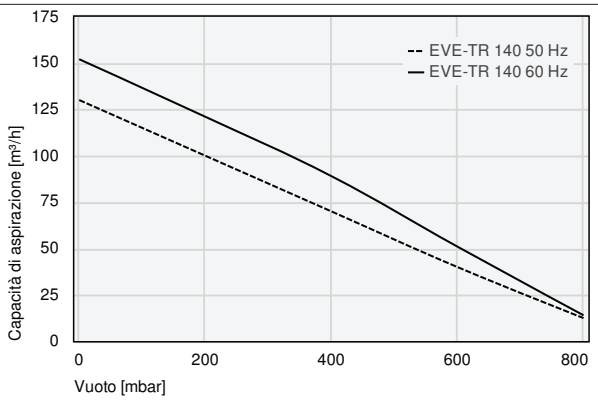

Capacità di aspirazione a diversi gradi di evacuazione

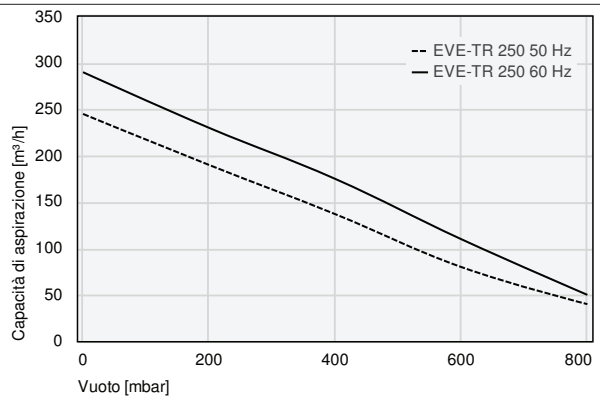

Capacità di aspirazione a diversi gradi di evacuazione

Pompe a vuoto a secco EVE-TR

Capacità di aspirazione da 2,3 m³/h a 244 m³/h

Dati di costruzione Pompe a vuoto a secco EVE-TR

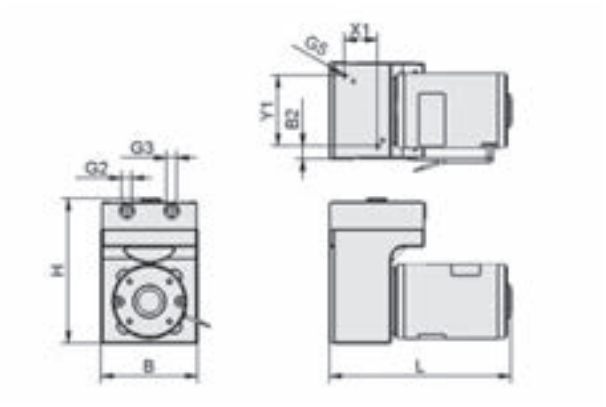

EVE-TR-M 2.3

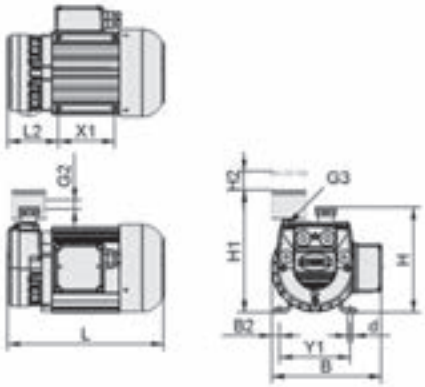

EVE-TR 4 - 8 (F)

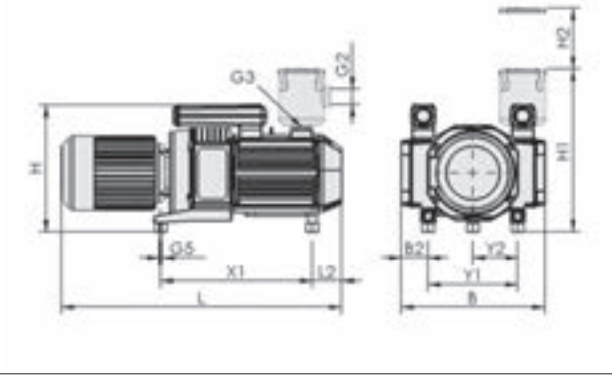

EVE-TR 250

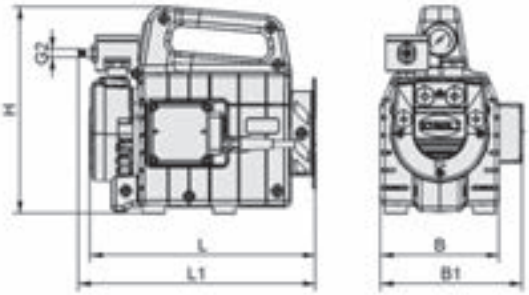

EVE-TR-T

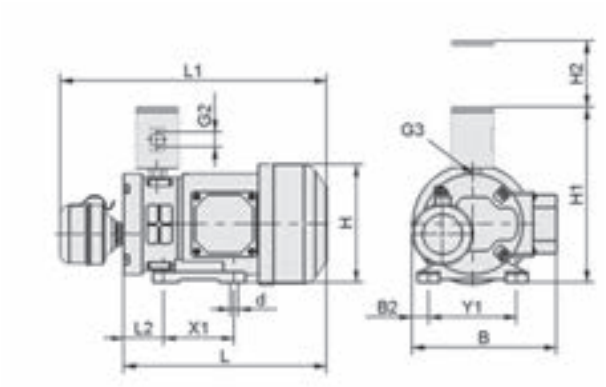

EVE-TR 8 DC (F)

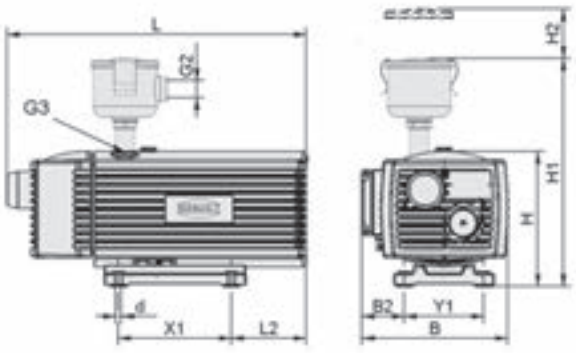

EVE-TR 10 - 40 (F)

Pompe a vuoto a secco EVE-TR

Capacità di aspirazione da 2,3 m³/h a 244 m³/h

Dati di costruzione Pompe a vuoto a secco EVE-TR

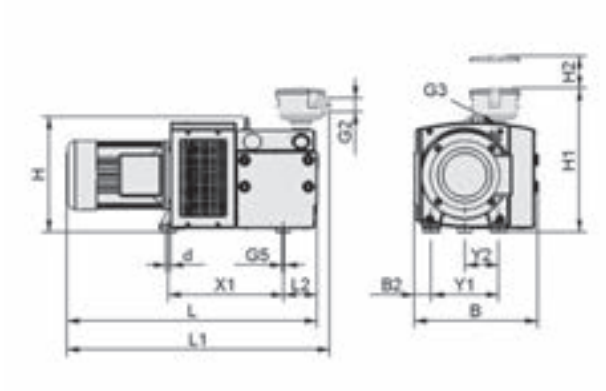

EVE-TR 80 - 140 (F)

Tipo				B [mm]	B1 [mm]	B2 [mm]	d [mm]	G2	G3	G5	H [mm]	H1 [mm]	H2 [mm]	L [mm]	L1 [mm]	L2 [mm]	X1 [mm]	Y1 [mm]	Y2 [mm]
EVE-TR	2.3	-	-	82	-	11	-	G1/8"-IG	G1/8"-IG	M4-IG	123	-	-	154	-	-	28	60	-
EVE-TR	4	AC3	-	155	-	12	7	-	G1/4"-IG	-	148	-	-	222	-	72	80	100	-
EVE-TR	4	AC	F	155	-	12	7	G1/4"-IG	G1/4"-IG	-	148	172	41	222	-	72	80	100	-
EVE-TR	4	AC	F	134	161	-	-	G1/4"-AG	-	-	235	-	-	255	269	-	-	-	-
EVE-TR	8	AC	-	155	-	12	7	-	G3/8"-IG	-	172	-	-	251	-	80	80	100	-
EVE-TR	8	AC	F	155	-	12	7	G3/8"-IG	G3/8"-IG	-	154	201	62	251	-	80	80	100	-
EVE-TR	8	AC3	F	155	-	12	7	G3/8"-IG	G3/8"-IG	-	154	201	62	231	-	80	80	100	-
EVE-TR	8	DC	-	136	-	8	9	-	G3/8"-IG	-	196	-	-	231	-	72	80	100	-
EVE-TR	10	AC3	-	206	-	60	7	-	G1/2"-IG	-	195	-	-	429	-	106	160	112	-
EVE-TR	10	AC3	F	206	-	60	7	G3/4"-IG	G1/2"-IG	-	198	325	70	429	-	106	160	112	-
EVE-TR	16	AC	-	231	-	66	7	-	G1/2"-IG	-	211	-	-	452	-	73	202	125	-
EVE-TR	16	AC	F	231	-	66	7	G3/4"-IG	G1/2"-IG	-	214	345	70	452	-	73	202	125	-
EVE-TR	25	AC3	-	260	-	40	7	-	G3/4"-IG	-	290	-	-	505	-	96	220	190	-
EVE-TR	25	AC3	F	260	-	40	7	G3/4"-IG	G3/4"-IG	-	293	380	70	505	-	96	220	208	-
EVE-TR	40	AC3	-	280	-	51	7	-	G3/4"-IG	-	290	-	-	572	-	131	220	190	-
EVE-TR	40	AC3	F	280	-	51	7	G1-1/4"-IG	G3/4"-IG	-	293	425	70	572	-	131	220	190	-
EVE-TR	80	AC3	-	353	-	48	12	-	G1"-IG	M8-IG	328	-	-	709	-	96	326	190	95
EVE-TR	80	AC3	F	353	-	48	12	G1-1/4"-IG	G1"-IG	M8-IG	328	420	75	709	745	96	326	190	95
EVE-TR	100	AC3	-	470	-	110	12	-	G1-1/2"-IG	M8-IG	336	-	-	835	-	140	398	245	123
EVE-TR	100	AC3	F	470	-	110	12	G1-1/4"-IG	G1-1/2"-IG	M8-IG	336	466	75	835	890	140	398	245	123
EVE-TR	140	AC3	-	470	-	110	12	-	G1-1/2"-IG	M8-IG	336	-	-	873	-	140	398	245	123
EVE-TR	140	AC3	F	470	-	110	12	G1-1/4"-IG	G1-1/2"-IG	M8-IG	336	437	75	873	851	140	398	245	123
EVE-TR	250	AC3	F	644	-	116	-	-	G2-1/2"-IG	M10-IG	530	-	-	1.059	-	124	645	380	190

Pompe a vuoto a secco EVE-TR X

Capacità di aspirazione da 10 m³/h a 129 m³/h

UNIVERSAL

Idonei per applicazioni specifiche del settore



Pompe a vuoto a secco EVE-TR X

Applicazione

- Pompa a vuoto per fornire il vuoto nelle applicazioni più svariate nella movimentazione automatica e manuale
- Movimentazione di pezzi ermetici
- Evacuazione rapida dei sistemi di vuoto

Struttura

- Pompa a vuoto a secco con o senza filtro supplementare
- In versione per corrente trifase
- Pompa con compressore a palette, senza vibrazioni e volume fornito costante
- Struttura compatta con ventola integrata e supporto a lubrificazione continua
- Foro di fissaggio con elemento ammortizzatore integrato
- Posizione di montaggio preferibile con albero motore orizzontale

I nostri punti di forza...

- Alloggiamento levigato e valvole in carbonio legato con resina sintetica
- Principio di scorrimento delle palette montate nel rotore della pompa
- Supporto a lubrificazione continua e ventola per il raffreddamento ad alta efficienza
- Ampia gamma di applicazioni

I vostri vantaggi...

- Durata maggiore del rotore a palette
- Funzionamento senza vibrazioni e trasporto continuo a basse pulsazioni
- Eccellente rimozione di calore
- Potenza di aspirazione che può essere adattata alle esigenze del cliente

Pompe a vuoto lubrificate EVE-OG

Capacità di aspirazione da 10 m³/h a 255 m³/h

UNIVERSAL

Idonei per applicazioni specifiche del settore



Pompe a vuoto lubrificate EVE-OG

Applicazione

- Pompe a vuoto per diverse applicazioni nella manipolazione automatica e manuale
- Movimentazione di pezzi a tenuta e porosi
- Impiego come produzione centrale di vuoto con vuoto massimo

Struttura

- Pompe a vuoto lubrificata a olio con separatore olio integrato, azionamento a corrente continua, opzionale con filtro supplementare e salvamotore
- Pompa come compressore a più celle, con pochissime vibrazioni e trasporto costante, privo di pulsazioni
- Struttura compatta con ventola integrata e supporto a lubrificazione continua

I nostri punti di forza...

- Pompe a vuoto lubrificata
- Principio di tenuta a più celle
- Supporto a lubrificazione continua e ventola potente
- Ampia gamma di prestazioni

I vostri vantaggi...

- Robusto e senza manutenzione; per la generazione di vuoto costante con il vuoto massimo
- Pochissime vibrazioni senza pulsazioni con trasporto costante
- Rilascio di calore perfetto
- Flusso di aspirazione adattabile alle esigenze del cliente

Codice modello Pompe a vuoto lubrificate EVE-OG

EVE	–	OG	–	40	–	AC3	–	F
1		2		3		4		5

1 – Denominazione in breve

Codice	Esecuzione
EVE	EVE

2 – Tipo di pompa

Codice	Tipo
OG	Lubrificata

3 – Classe di potenza

Codice	Capacità di aspirazione in m³/h
10…255	10 fino a 255

4 – Tipo di corrente

Codice	Tipo
AC3	Corrente trifase

5 – Integrazione del prodotto

Codice	Tipo
F	Filtro supplementare

La pompa a vuoto lubrificata EVE-OG viene fornita come prodotto finito per connessione.

Parti di ricambio disponibili: cartuccia filtro tondo, lubrificante (olio), kit di manutenzione (set parti soggette ad usura pompa)
Accessori disponibli: salvamotore, manometro per resistenza da filtro (manometro di pressione)

Pompe a vuoto lubrificate EVE-OG

Capacità di aspirazione da 10 m³/h a 255 m³/h

Dati di ordinazione Pompe a vuoto lubrificate EVE-OG

Tipo*	N. articolo
EVE-OG 10 AC3	10.03.02.00067
EVE-OG 10 AC3 F	10.03.02.00082
EVE-OG 16 AC3	10.03.02.00047
EVE-OG 16 AC3 F	10.03.02.00083
EVE-OG 25 AC3	10.03.02.00084
EVE-OG 25 AC3 F	10.03.02.00020
EVE-OG 40 AC3	10.03.02.00026
EVE-OG 40 AC3 F	10.03.02.00031
EVE-OG 63 AC3	10.03.02.00027
EVE-OG 63 AC3 F	10.03.02.00032
EVE-OG 100 AC3	10.03.02.00028
EVE-OG 100 AC3 F	10.03.02.00033
EVE-OG 165 AC3	10.03.02.00048
EVE-OG 165 AC3 F	10.03.02.00049
EVE-OG 255 AC3	10.03.02.00051
EVE-OG 255 AC3 F	10.03.02.00052

*Protezione motore con elemento termico standard

Dati di ordinazione Parti di ricambio Pompe a vuoto lubrificate EVE-OG

Tipo*		N. articolo
Olio	OEL EVE-OG 1L ANDEROL 555	27.02.01.00055
Olio	OEL EVE-OG 5L ANDEROL 555	27.02.01.00056

*EVE-OG 10-40: 1 ltr., EVE-OG 63-100: 2 ltr., EVE-OG 165-255: 7 ltr. / 27.02.01.00055: 1 ltr., 27.02.01.00056: 5 ltr.

Tipo		Parti di ricambio		N. articolo
EVE-OG	10	Set parti soggette ad usura pompa	VST EVE-OG-10-16C	10.03.02.00075
EVE-OG	16	Set parti soggette ad usura pompa	VST EVE-OG-10-16C	10.03.02.00075
EVE-OG	25	Set parti soggette ad usura pompa	VST EVE-OG-25-40	10.03.02.00060
EVE-OG	40	Set parti soggette ad usura pompa	VST EVE-OG-25-40	10.03.02.00060
EVE-OG	63	Set parti soggette ad usura pompa	VST EVE-OG-63-100	10.03.02.00055
EVE-OG	100	Set parti soggette ad usura pompa	VST EVE-OG-63-100	10.03.02.00055
EVE-OG	165	Set parti soggette ad usura pompa	VST EVE-OG-165-255	10.03.02.00057
EVE-OG	255	Set parti soggette ad usura pompa	VST EVE-OG-165-255	10.03.02.00057

Tipo		Parti di ricambio		N. articolo
EVE-OG	10	Cartuccia filtro (tondo)	FILT-EINS 3 65x70 PAP STF-3/4-IG	10.07.01.00017
EVE-OG	16	Cartuccia filtro (tondo)	FILT-EINS 3 65x70 PAP STF-3/4-IG	10.07.01.00017
EVE-OG	25	Cartuccia filtro (tondo)	FILT-EINS 3 65x70 PAP STF-3/4-IG	10.07.01.00017
EVE-OG	40	Cartuccia filtro (tondo)	FILT-EINS 3 98x70 PAP STF-1-1/4-IGN	10.07.01.00018
EVE-OG	63	Cartuccia filtro (tondo)	FILT-EINS 3 98x70 PAP STF-1-1/4-IGN	10.07.01.00018
EVE-OG	100	Cartuccia filtro (tondo)	FILT-EINS 3 98x70 PAP STF-1-1/4-IGN	10.07.01.00018
EVE-OG	165	Cartuccia filtro (tondo)	FILT-EINS 3 150x222 PAP STF-2-1/2-IG	10.07.01.00020
EVE-OG	255	Cartuccia filtro (tondo)	FILT-EINS 3 150x222 PAP STF-2-1/2-IG	10.07.01.00020

Pompe a vuoto lubrificate EVE-OG

Capacità di aspirazione da 10 m³/h a 255 m³/h

Dati di ordinazione Accessori Pompe a vuoto lubrificate EVE-OG

Tipo		Accessori		N. articolo
EVE-OG	10	Salvamotore	MSS-K 1-1.6A	10.04.04.00118
EVE-OG	16	Salvamotore	MSS-K 1.6-2.5A	10.04.04.00119
EVE-OG	25	Salvamotore	MSS-K 2.5-4A	10.04.04.00120
EVE-OG	40	Salvamotore	MSS-K 2.5-4A	10.04.04.00120
EVE-OG	63	Salvamotore	MSS-K 4-6.3A	10.04.04.00121
EVE-OG	100	Salvamotore	MSS-K 6.3-10A	10.04.04.00122
EVE-OG	165	Salvamotore	MSS-K 8-12A	10.04.04.00123
EVE-OG	255	Salvamotore	MSS-K 10-16A	10.04.04.00124

Tipo		Accessori		N. articolo
EVE-OG	10	Manometro di pressione	DRM 40 P1 H	10.07.02.00050
EVE-OG	16	Manometro di pressione	DRM 40 P1 H	10.07.02.00050
EVE-OG	25	Manometro di pressione	DRM 40 P1 H	10.07.02.00050
EVE-OG	40	Manometro di pressione	DRM 40 P1 H	10.07.02.00050
EVE-OG	63	Manometro di pressione	DRM 40 P1 H	10.07.02.00050
EVE-OG	165	Manometro di pressione	DRM 40 P1 H	10.07.02.00051
EVE-OG	255	Manometro di pressione	DRM 40 P1 H	10.07.02.00051

Dati tecnici Pompe a vuoto lubrificate EVE-OG

Tipo	Vuoto max. [mbar]	Capacità di aspirazione (50 Hz) [m³/h]	Tensione 50 Hz	Gamma corrente (50 Hz)	Potenza nomin. 50 Hz [kW]	Tipo di protezione IP	Peso [kg]	Livello sonoro 50 Hz [dB(A)]
EVE-OG 10 AC3	-980	10	230/400V AC V	1,9A o. 1,1A	0,37	54	19	49
EVE-OG 16 AC3	-980	16	230/400V AC V	2,8A o. 1,6A	0,56	54	19	53
EVE-OG 25 AC3	-980	25	230/400V AC V	3,2A o. 1,86A	0,75	54	34	60
EVE-OG 40 AC3	-980	40	230/400±10 % V	4,8A o. 2,8A	1,11	54	38	64
EVE-OG 63 AC3	-980	63	230/400±10 % V	6,2A o. 3,6A	1,50	54	52	65
EVE-OG 100 AC3	-980	100	230/400±10 % V	8,8A o. 5,0A	2,21	54	70	67
EVE-OG 165 AC3	-980	165	200-240V o 345-420V V	16,6A o. 9,6A	4,00	54	160	70
EVE-OG 255 AC3	-980	255	200-240V o 345-420V V	23,8A o. 13,8A	5,50	54	195	72

Pompe a vuoto lubrificate EVE-OG

Capacità di aspirazione da 10 m³/h a 255 m³/h

Dati delle prestazioni Pompe a vuoto lubrificate EVE-OG

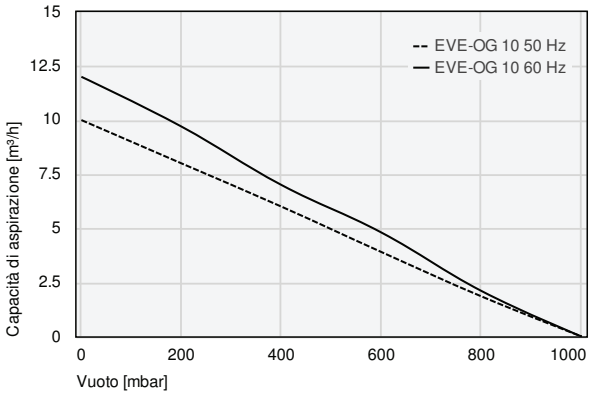

Capacità di aspirazione a diversi gradi di evacuazione

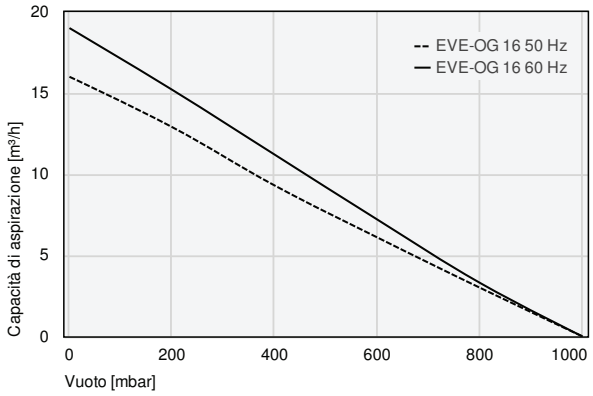

Capacità di aspirazione a diversi gradi di evacuazione

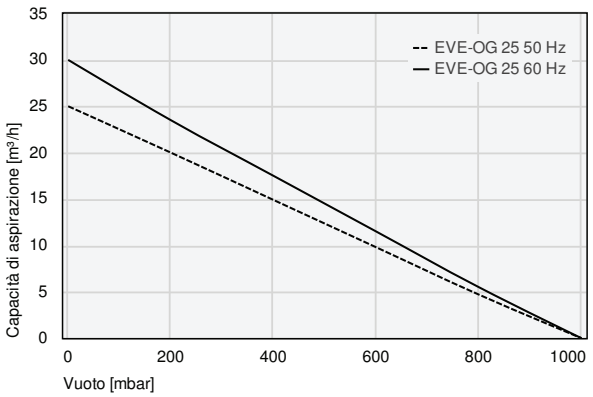

Capacità di aspirazione a diversi gradi di evacuazione

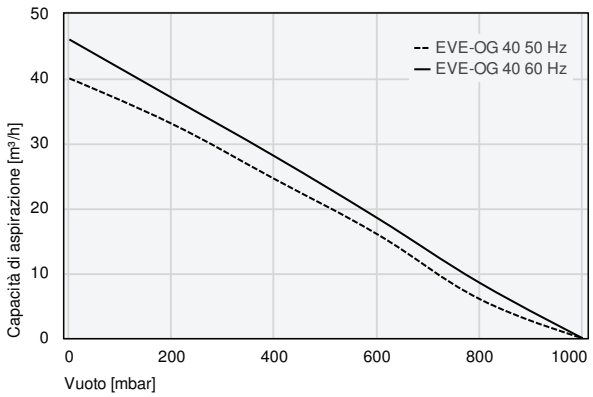

Capacità di aspirazione a diversi gradi di evacuazione

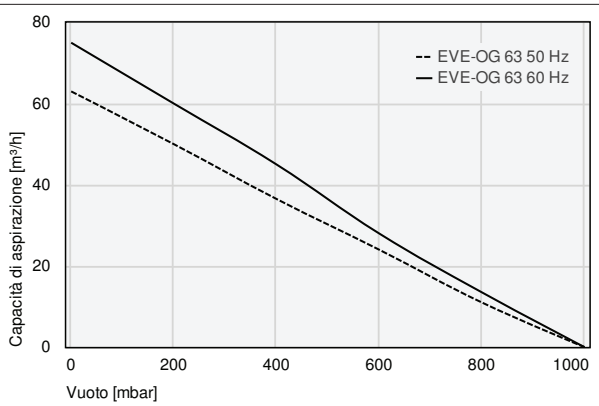

Capacità di aspirazione a diversi gradi di evacuazione

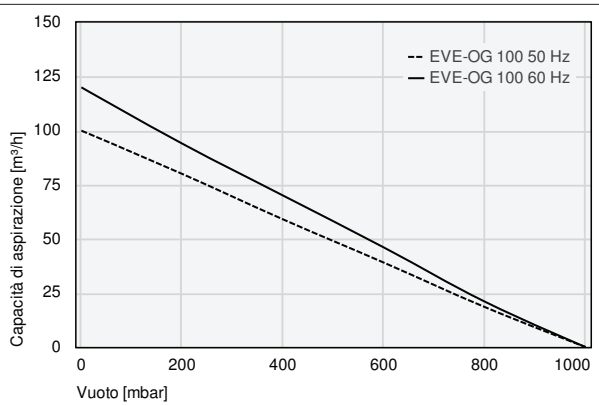

Capacità di aspirazione a diversi gradi di evacuazione

Pompe a vuoto lubrificate EVE-OG

Capacità di aspirazione da 10 m³/h a 255 m³/h

Dati delle prestazioni Pompe a vuoto lubrificate EVE-OG

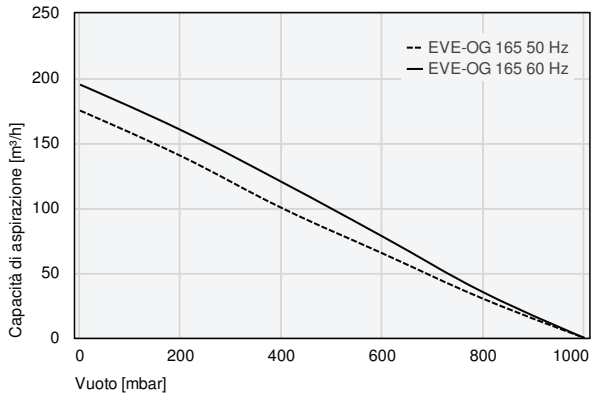

Capacità di aspirazione a diversi gradi di evacuazione

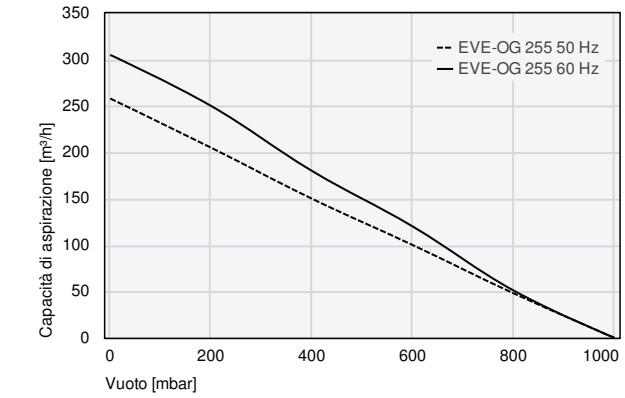

Capacità di aspirazione a diversi gradi di evacuazione

Dati di costruzione Pompe a vuoto lubrificate EVE-OG

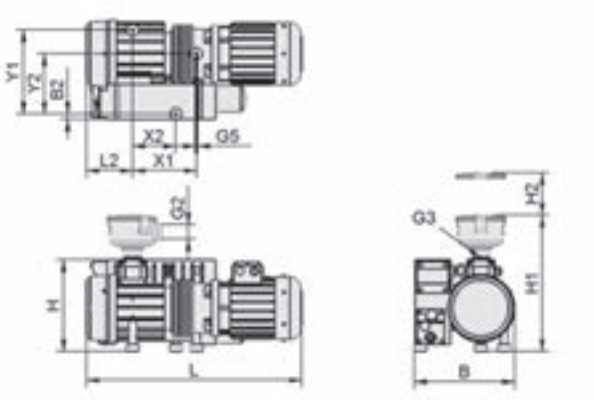

EVE-OG 10 - 40 AC3 (F)

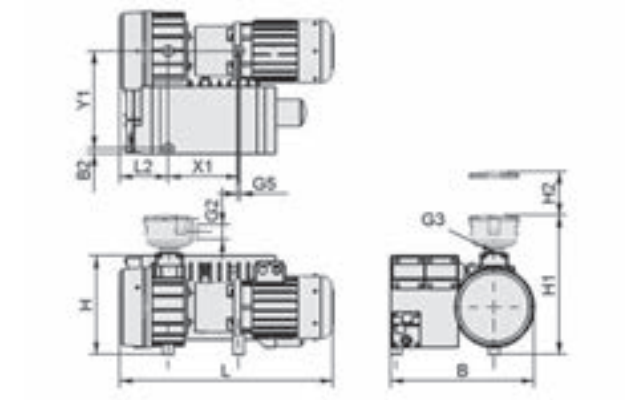

EVE-OG 63 - 100 AC3 (F)

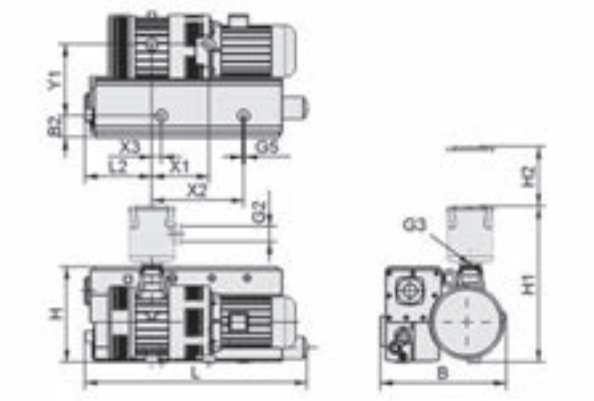

EVE-OG 165 - 255 AC3 (F)

Pompe a vuoto lubrificate EVE-OG

Capacità di aspirazione da 10 m³/h a 255 m³/h

Dati di costruzione Pompe a vuoto lubrificate EVE-OG

Tipo	B [mm]	B2 [mm]	G2	G3	G5	H [mm]	H1 [mm]	H2 [mm]	L [mm]	L2 [mm]	X1 [mm]	X2 [mm]	X3 [mm]	Y1 [mm]	Y2 [mm]
EVE-OG 10 AC3	212	26	-	G3/4"-IG	M8-IG	173	-	-	422	63	176	-	-	111	-
EVE-OG 10 AC3 F	212	26	G3/4"-IG	G3/4"-IG	M8-IG	173	320	70	422	63	176	-	-	111	-
EVE-OG 16 AC3	212	26	-	G3/4"-IG	M8-IG	234	-	-	422	63	176	-	-	111	-
EVE-OG 16 AC3 F	212	26	G3/4"-IG	G3/4"-IG	M8-IG	234	320	70	422	63	176	-	-	111	-
EVE-OG 25 AC3	284	17	-	G1-1/4"-IG	M8-IG	260	-	-	568	131	159	120	-	238	171
EVE-OG 25 AC3 F	284	17	G3/4"-IG	G1-1/4"-IG	M8-IG	260	380	75	568	131	159	120	-	238	171
EVE-OG 40 AC3	284	15	-	G1-1/4"-IG	M8-IG	260	-	-	625	130	179	123	-	238	171
EVE-OG 40 AC3 F	284	15	G1-1/4"-IG	G1-1/4"-IG	M8-IG	260	390	75	625	130	179	123	-	238	171
EVE-OG 63 AC3	406	15	-	G1-1/4"-IG	M8-IG	280	-	-	614	137	199	-	-	277	-
EVE-OG 63 AC3 F	406	15	G1-1/4"-IG	G1-1/4"-IG	M8-IG	280	417	75	614	137	199	-	-	277	-
EVE-OG 100 AC3	406	15	-	G1-1/4"-IG	M8-IG	280	-	-	696	170	226	-	-	277	-
EVE-OG 100 AC3 F	406	15	G1-1/4"-IG	G1-1/4"-IG	M8-IG	280	417	75	696	170	226	-	-	277	-
EVE-OG 165 AC3	554	92	-	G2"-IG	M10-IG	418	-	-	921	285	243	390	40	305	-
EVE-OG 165 AC3 F	554	92	G2-1/2"-IG	G2"-IG	M10-IG	418	680	240	921	285	243	390	40	305	-
EVE-OG 255 AC3	583	47	-	G2"-IG	M10-IG	418	-	-	1.056	300	303	390	-	350	-
EVE-OG 255 AC3 F	583	47	G2-1/2"-IG	G2"-IG	M10-IG	418	680	240	1.056	300	303	390	-	350	-

Serbatoie a vuoto VOL

Volume serbatoio da 5 l a 200 l

UNIVERSAL

Idonei per applicazioni specifiche del settore



Serbatoie a vuoto VOL

Applicazione

- Serbatoio a vuoto come dispositivo di sicurezza per improvvisi cali di energia
- Impiego in settori con elevati requisiti di sicurezza e affidabilità
- Adatto come buffer per coprire i carichi di punta

Struttura

- Serbatoio a vuoto costituito da corpo in acciaio con valvola di sicurezza antiritorno, manometro e filtro per la polvere
- Vernice RAL 7035

I nostri punti di forza...

- Serbatoio a vuoto come dispositivo di sicurezza
- Valvola antiritorno incorporata
- Grande volume come serbatoso

I vostri vantaggi...

- Impedisce il distacco del pezzo in caso di cali di tensione improvvisi
- Impedisce il riflusso del vuoto attraverso il generatore di vuoto
- I generatori di vuoto non devono essere dimensionati per carichi di punta di breve durata

Centrali a vuoto VZ

Capacità di aspirazione da 4 m³/h a 165 m³/h



Idonei per applicazioni specifiche del settore

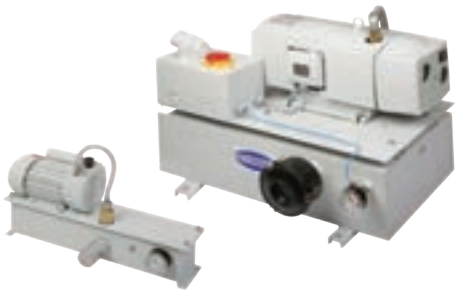

Centrali a vuoto VZ

Applicazione

- Centrale a vuoto per l'impiego in settori con elevati requisiti di potenza, sicurezza e affidabilità

Struttura

- Centrali a vuoto costituite da pompa per vuoto, serbatoio per vuoto, valvola di sicurezza antiritorno, filtro e manometro
- Salvamotore e commutazione motore regolata a depressione (impostabile) opzionali
- Vernice RAL 7035

I nostri punti di forza...

- Soluzione completa di pompa, serbatoio, manometro, filtro e regolazione (opzionale)
- Pompe a vuoto incorporata, in versione a secco o lubrificata a olio
- Serbatoio a vuoto integrato
- Regolazione elettrica interna (sistema automatico di regolazione energia, opzionale)

I vostri vantaggi...

- Impiego universale in tutti i compiti di bloccaggio e manipolazione
- Pochissime vibrazioni senza pulsazioni con trasporto costante
- Bloccaggio ottimale contro le perdite di breve durata o i cali di tensione
- Impiego economico nel funzionamento continuo mediante disinserimento pompa e regolazione successiva autonoma

Soffianti per vuoto SGBL-DG

Capacità di aspirazione da 78 m³/h a 540 m³/h

COMPOSITE WOOD PACKAGING

Idonei per applicazioni specifiche del settore



Soffianti per vuoto SGBL-DG

Applicazione

- Soffiante per vuoto per la movimentazione di imballaggi in cartone, espansi, materiali di isolamento, materiali riciclati e altri materiali molto porosi
- Compensazione delle perdite grazie a una grande potenza di aspirazione

Struttura

- Soffiante per vuoto come compressore per canale laterale comandato direttamente, alloggiamento e ruota in alluminio pressocolato precisissimo
- Valvola limitatrice di pressione preimpostata inclusivo
- Salvamotore e valvola reversibile con posizione neutra opzionale

I nostri punti di forza...

- Soffiante con elevato potere di aspirazione
- Alloggiamento e ruota in alluminio pressocolato precisissimo
- Ampia gamma di prestazioni

I vostri vantaggi...

- Impiego affidabile nella manipolazione di materiali porosi o di pezzi pesanti
- Corsa senza vibrazione e elevata capacità di aspirazione
- Ottimizzazione alle esigenze del cliente

Codice modello Soffianti per vuoto SGBL-DG

SGBL	–	DG	–	310	–	270	–	3	–	DBV
1		2		3		4		5		6

1 – Denominazione in breve

Codice	Esecuzione
SGBL	SGBL

2 – Tipo di soffiante

Codice	Tipo
DG	Ad azionamento diretto

3 – Classe di potenza

Codice	Capacità di aspirazione in m³/h
80…540	80 fino a 540

4 – Vuoto massimo

Codice	Vuoto in mbar
110…465	110 fino a 465

5 – Potenza nominale

Codice	Potenza in kW
0.25…7.5	0,25 fino a 7,5

6 – Integrazione del prodotto

Codice	Tipo
DBV	Valvola limitatrice di pressione

Il soffiante per vuoto SGBL-DG viene fornito come prodotto finito per connessione.

Accessori disponibli: box silenziatore, filtro della polvere

Soffianti per vuoto SGBL-DG

Capacità di aspirazione da 78 m³/h a 540 m³/h

Dati di ordinazione Soffianti per vuoto SGBL-DG

Tipo	N. articolo
SGBL-DG-80-110-0.25	10.04.01.00008
SGBL-DG-145-120-0.7-DBV	10.04.01.00009
SGBL-DG-155-400-3	10.04.02.00067
SGBL-DG-165-180-0.95	10.04.01.00001
SGBL-DG-220-465-4	10.04.02.00068
SGBL-DG-310-270-3-DBV	10.04.01.00011
SGBL-DG-310-360-4	10.04.02.00002
SGBL-DG-310-420-5.5	10.04.02.00086
SGBL-DG-410-225-4	10.04.02.00077
SGBL-DG-490-370-7.5	10.04.02.00003
SGBL-DG-540-200-4	10.04.01.00012

Dati di ordinazione Accessori Soffianti per vuoto SGBL-DG

Tipo	Accessori		N. articolo
SGBL-DG-155-400-3	Box silenziatore	SBB-661x586x565-ST/ABS-VZ	10.04.04.00108
SGBL-DG-220-465-4	Box silenziatore	SBB-661x586x600-ST/ABS-VZ	10.04.04.00109
SGBL-DG-310-270-3-DBV	Box silenziatore	SBB-SBL-806x690x610-ST	10.04.04.00031
SGBL-DG-310-360-4	Box silenziatore	SBB-SBL-806x690x610-ST	10.04.04.00031
SGBL-DG-310-420-5.5	Box silenziatore	SBB-SBL-806x690x610-ST	10.04.04.00031
SGBL-DG-410-225-4	Box silenziatore	SBB-SGBL-661x586x600-ST/ABS-VZ	10.04.04.00127
SGBL-DG-490-370-7.5	Box silenziatore	SBB-SBL-840x740x743-ST-VZ-LUE	10.04.04.00056
SGBL-DG-540-200-4	Box silenziatore	SBB-ST	10.04.04.00077

Tipo	Accessori		N. articolo
SGBL-DG-80-110-0.25	Filtro della polvere	STF G1-1/4-IG N	10.07.01.00008
SGBL-DG-145-120-0.7-DBV	Filtro della polvere	STF 60 P 4.5 SSD	10.07.01.00259
SGBL-DG-155-400-3	Filtro della polvere	STF 60 P 4.5 SSD	10.07.01.00259
SGBL-DG-165-180-0.95	Filtro della polvere	STF 60 P 4.5 SSD	10.07.01.00259
SGBL-DG-220-465-4	Filtro della polvere	STF 60 P 4.5 SSD	10.07.01.00259
SGBL-DG-310-270-3-DBV	Filtro della polvere	STF 60 P 6.0 SSD	10.07.01.00260
SGBL-DG-310-360-4	Filtro della polvere	STF 60 P 6.0 SSD	10.07.01.00260
SGBL-DG-310-420-5.5	Filtro della polvere	STF 60 P 6.0 SSD	10.07.01.00260
SGBL-DG-410-225-4	Filtro della polvere	STF 60 P 6.0 SSD	10.07.01.00260
SGBL-DG-490-370-7.5	Filtro della polvere	STF 75 P 8.0 SSD	10.07.01.00263
SGBL-DG-540-200-4	Filtro della polvere	STF 75 P 8.0 SSD	10.07.01.00263

Soffianti per vuoto SGBL-DG

Capacità di aspirazione da 78 m³/h a 540 m³/h

Dati tecnici Soffianti per vuoto SGBL-DG

Tipo	Capacità di aspirazione (50 Hz) [m³/h]	Capacità di aspirazione (60 Hz) [m³/h]	Vuoto max. [mbar]	Tensione 50 Hz	Tensione 60 Hz
SGBL-DG-80-110-0.25	78	98	-110	200-240V o 345-415V V	220-275V o 380-480V V
SGBL-DG-145-120-0.7-DBV	145	177	-120	200-240V o 345-415V V	220-275V o 380-480V V
SGBL-DG-155-400-3	155	187	-400	190-255V o 330-440V V	190-290V o 330-500V V
SGBL-DG-165-180-0.95	165	195	-180	230V o 400V V	277V o 480V V
SGBL-DG-220-465-4	220	262	-465	190-255V o 330-440V V	190-290V o 330-500V V
SGBL-DG-310-270-3-DBV	310	380	-270	200-240V o 345-415V V	220-275V o 380-480V V
SGBL-DG-310-360-4	310	380	-360	380-420V o 660-725V V	440-480V V
SGBL-DG-310-420-5.5	310	420	-420	345-415V o 600-720V V	380-480V o 660-720V V
SGBL-DG-410-225-4	410	502	-225	190-255V o 330-440V V	190-290V o 330-500V V
SGBL-DG-490-370-7.5	490	610	-370	345-415V o 600-720V V	380-480V o 660-720V V
SGBL-DG-540-200-4	540	630	-200	345-415V o 690V V	380-480V V

Tipo	Potenza nomin. 50 Hz [kW]	Potenza nomin. 60 Hz [kW]	Tipo di protezione IP	Peso [kg]	Livello sonoro a 50 Hz [dB(A)]*
SGBL-DG-80-110-0.25	0,25	0,29	55	11	53
SGBL-DG-145-120-0.7-DBV	0,70	0,83	55	15	63
SGBL-DG-155-400-3	3,00	3,60	55	47	76
SGBL-DG-165-180-0.95	0,95	1,60	54	30	72
SGBL-DG-220-465-4	4,00	4,80	55	68	74
SGBL-DG-310-270-3-DBV	3,00	3,45	55	38	70
SGBL-DG-310-360-4	4,00	4,80	55	55	75
SGBL-DG-310-420-5.5	5,50	6,30	55	70	75
SGBL-DG-410-225-4	4,00	4,60	55	71	74
SGBL-DG-490-370-7.5	7,50	8,60	55	188	75
SGBL-DG-540-200-4	4,00	4,60	55	112	71

*Con cassa insonorizzante riduzione a ca. 65 %

Soffianti per vuoto SGBL-DG

Capacità di aspirazione da 78 m³/h a 540 m³/h

Dati delle prestazioni Soffianti per vuoto SGBL-DG

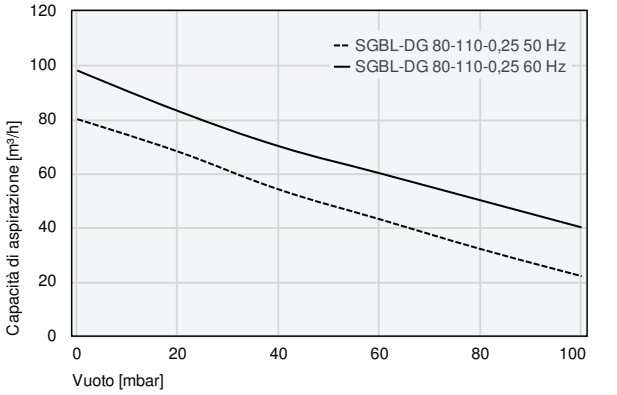

Capacità di aspirazione a diversi gradi di evacuazione

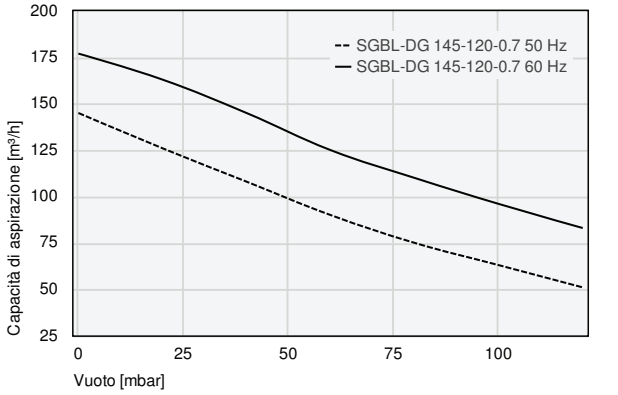

Capacità di aspirazione a diversi gradi di evacuazione

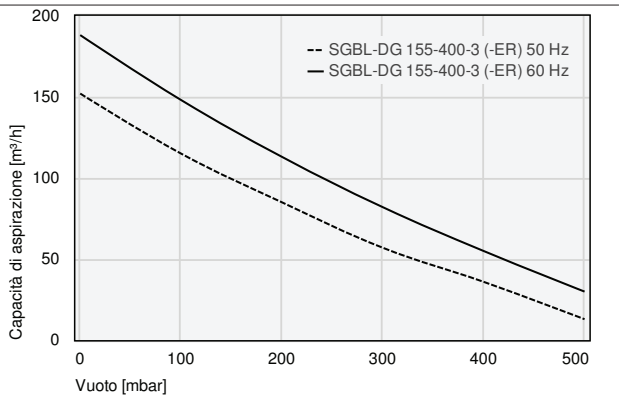

Capacità di aspirazione a diversi gradi di evacuazione

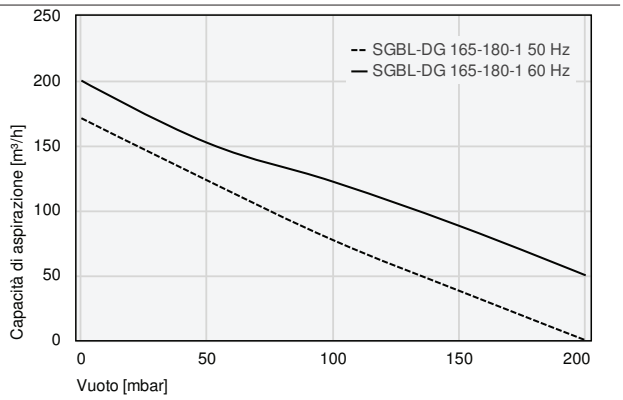

Capacità di aspirazione a diversi gradi di evacuazione

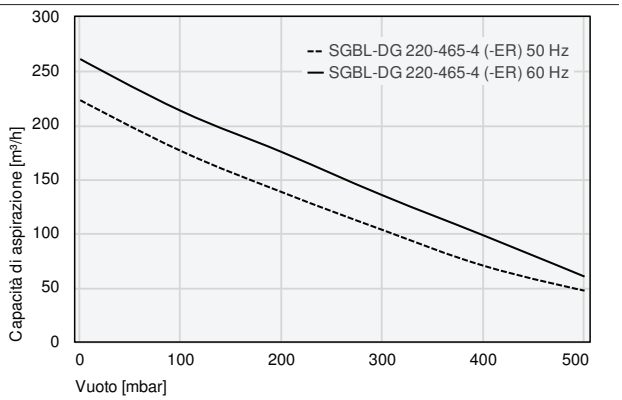

Capacità di aspirazione a diversi gradi di evacuazione

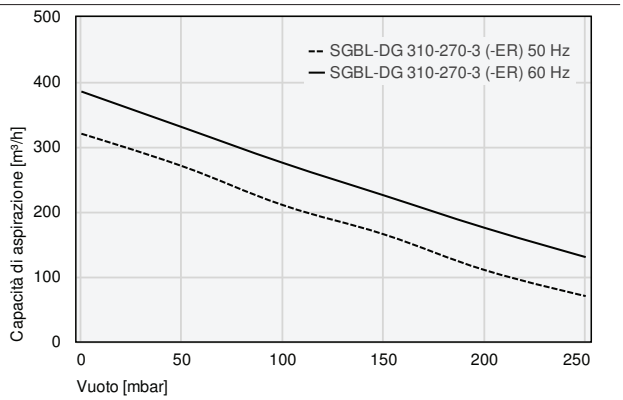

Capacità di aspirazione a diversi gradi di evacuazione

Soffianti per vuoto SGBL-DG

Capacità di aspirazione da 78 m³/h a 540 m³/h

Dati delle prestazioni Soffianti per vuoto SGBL-DG

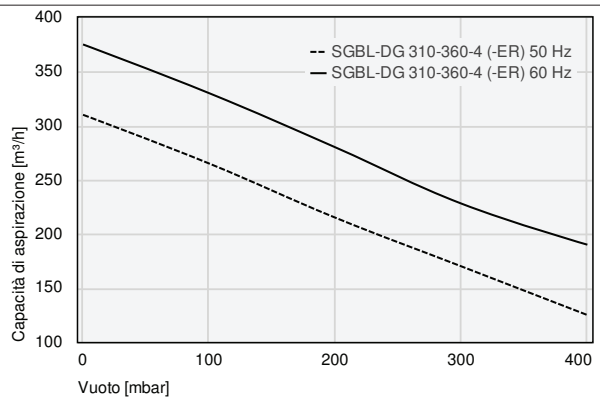

Capacità di aspirazione a diversi gradi di evacuazione

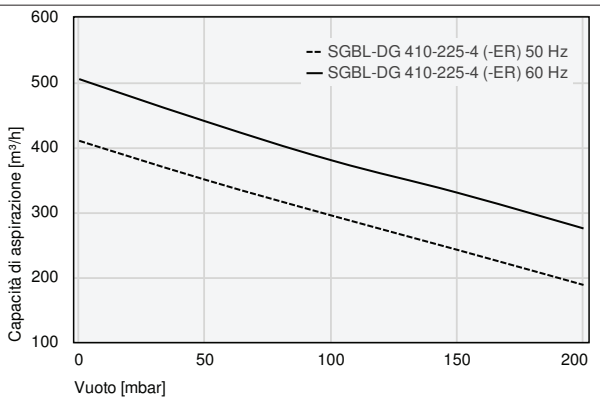

Capacità di aspirazione a diversi gradi di evacuazione

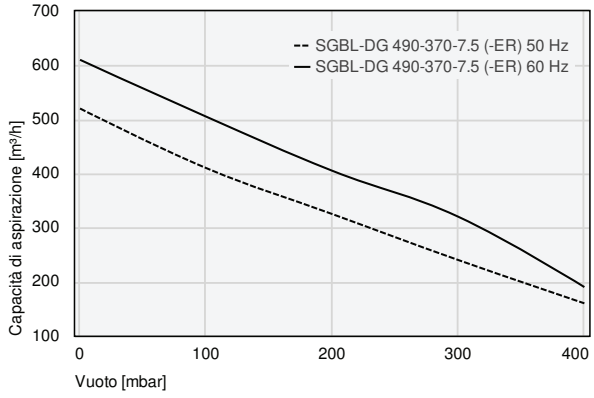

Capacità di aspirazione a diversi gradi di evacuazione

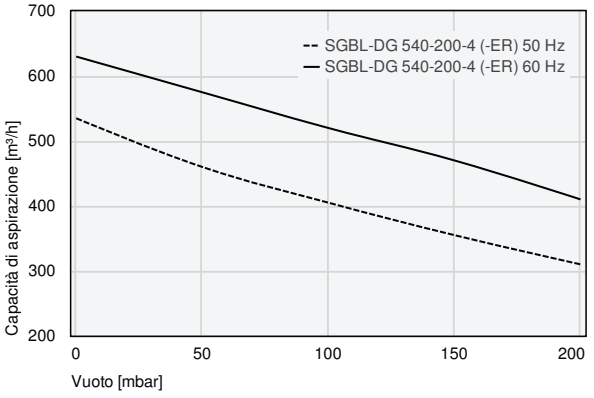

Capacità di aspirazione a diversi gradi di evacuazione

Soffianti per vuoto SGBL-DG

Capacità di aspirazione da 78 m³/h a 540 m³/h

Dati di costruzione Soffianti per vuoto SGBL-DG

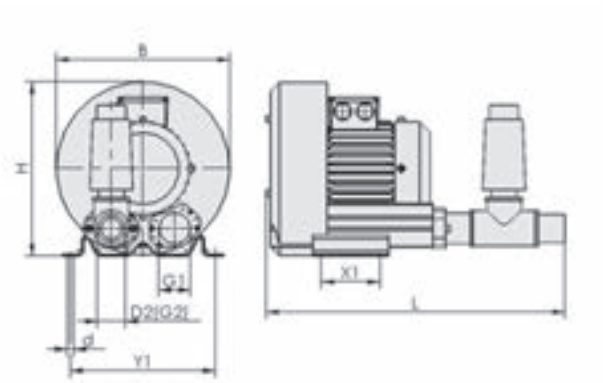

SGBL-DG 80-110-0.25, SGBL-DG 145-120-0.7, SGBL-DG 310-270-3, SGBL-DG 540-200-4

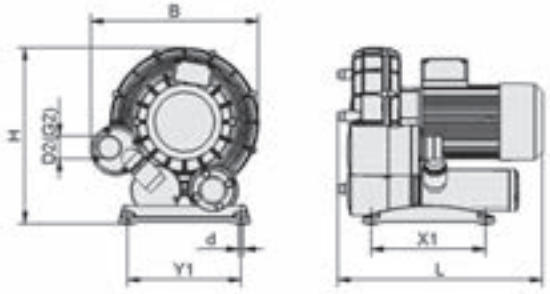

SGBL-DG 155-400-3, SGBL-DG 165-180-1, SGBL-DG 220-465-4, SGBL-DG 410-255-4

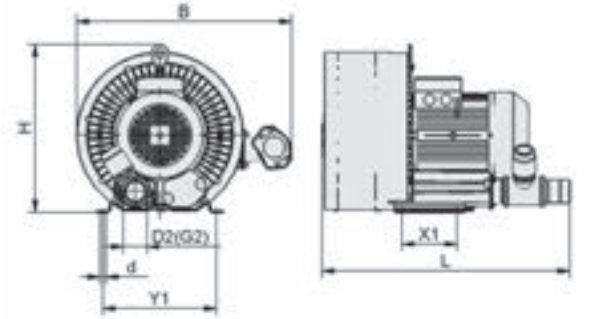

SGBL-DG 310-360-4, SGBL-DG 310-420-5.5

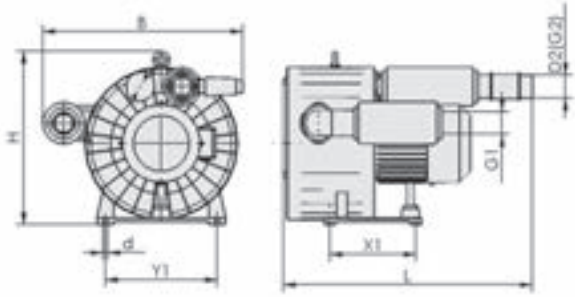

SGBL-DG 490-370-7.5

Tipo	B [mm]	d [mm]	d1 [mm]	D2 [mm]	G1	G2	H [mm]	L [mm]	X1 [mm]	Y1 [mm]
SGBL-DG-80-110-0.25	246	10	-	40	G1-1/2"-IG	G1-1/4"-IG	247	425	83	205
SGBL-DG-145-120-0.7-DBV	285	12	-	60	G1-1/2"-IG	G2"-AG	302	460	95	225
SGBL-DG-155-400-3	427	12	-	60	-	G2"-AG	450	522	290	290
SGBL-DG-165-180-0.95	358	11	40	50	G2"-IG	G1-1/2"-IG	375	357	120	220
SGBL-DG-220-465-4	496	12	35	60	G2"-IG	G2"-AG	522	520	310	310
SGBL-DG-310-270-3-DBV	381	15	-	60	G2"-IG	G2"-IG	384	542	140	290
SGBL-DG-310-360-4	550	15	-	60	-	G2"-AG	420	633	140	290
SGBL-DG-310-420-5.5	541	15	-	60	G2"-IG	G2"-IG	429	780	140	290
SGBL-DG-410-225-4	496	12	35	60	G2"-IG	G2"-AG	522	520	310	310
SGBL-DG-490-370-7.5	655	15	-	75	G2-1/2"-AG	G2-1/2"-AG	566	810	280	365
SGBL-DG-540-200-4	498	15	-	75	G2-1/2"-IG	G2-1/2"-IG	566	792	280	365

Soffianti per vuoto SB

Capacità di aspirazione da 75 m³/min a 1.250 m³/min

UNIVERSAL

Idonei per applicazioni specifiche del settore



Soffianti per vuoto SB

Applicazione

- La soffiante a vuoto serve per la movimentazione di imballaggi in cartone, schiume, materiali di isolamento, materiali riciclati e altri materiali porosi
- Compensazione delle perdite grazie all'enorme capacità di aspirazione

Struttura

- Soffiante per vuoto con alloggiamento e girante in allumino pressofuso di precisione
- Include la valvola di limitazione della pressione preimpostata
- Motore con classe di efficienza energetica massima (IE3)

I nostri punti di forza...

- Soffiante con elevata capacità aspirante
- Alloggiamento e girante in alluminio pressofuso di precisione
- Ampia gamma di potenza

I vostri vantaggi...

- Movimentazione sicura di pezzi con superfici porose
- Funzionamento senza vibrazioni ed elevata capacità di aspirazione
- Ottimizzazione in base alle esigenze dei clienti

Codice modello Soffianti per vuoto SB

SB	–	210	–	370	–	3	–	IE3-Tipo1
1		2		3		4		5

1 – Denominazione in breve

Codice	Esecuzione
SB	SB

2 – Classe di potenza

Codice	Capacità di aspirazione in m³/h
75...1250	Da 75 a 1.250

3 – Vuoto massimo

Codice	Vuoto in mbar
105...410	-105 a -410

4 – Potenza nominale

Codice	Potenza in kW
0,37...13,2	Da 0,37 a 13,20

5 – Tipo motore

Codice	Tipo
IE1	IE1
IE3-Tipo1	IE3-Tipo 1
IE3-Tipo2	IE3-Tipo 2
IE3-Tipo3	IE3-Tipo 3

Il soffiatore per vuoto SB viene fornito come prodotto pronto per l'allacciamento.

Accessori disponibili: box silenziatore, filtro della polvere

Soffianti per vuoto SB

Capacità di aspirazione da 75 m³/min a 1.250 m³/min

Dati di ordinazione Soffianti per vuoto SB

Tipo	N. articolo
SB 75 105 0.37 IE1	10.04.01.00065
SB 130 125 0.75 IE3-TYP1	10.04.01.00066
SB 130 125 0.75 IE3-TYP3	10.04.01.00067
SB 160 115 0.9 IE3-TYP2	10.04.01.00068
SB 90 330 1.5 IE3-TYP1	10.04.01.00087
SB 90 330 1.5 IE3-TYP3	10.04.01.00088
SB 110 350 1.8 IE3-TYP2	10.04.01.00089
SB 180 215 1.5 IE3-TYP1	10.04.01.00069
SB 180 215 1.5 IE3-TYP3	10.04.01.00070
SB 230 230 1.8 IE3-TYP2	10.04.01.00071
SB 325 265 3 IE3-TYP1	10.04.01.00072
SB 325 265 3 IE3-TYP3	10.04.01.00073
SB 390 245 3.6 IE3-TYP2	10.04.01.00074
SB 195 440 3 IE3-TYP1	10.04.01.00090
SB 195 440 3 IE3-TYP3	10.04.01.00091
SB 235 400 3.6 IE3-TYP2	10.04.01.00092
SB 260 410 4 IE3-TYP1	10.04.01.00093
SB 260 410 4 IE3-TYP3	10.04.01.00094
SB 305 400 4.8 IE3-TYP2	10.04.01.00095
SB 390 315 4 IE3-TYP1	10.04.01.00075
SB 390 315 4 IE3-TYP3	10.04.01.00076
SB 470 290 4.8 IE3-TYP2	10.04.01.00077
SB 510 200 4 IE3-TYP1	10.04.01.00078
SB 510 200 4 IE3-TYP3	10.04.01.00079
SB 610 175 4.8 IE3-TYP2	10.04.01.00080
SB 370 390 5.5 IE3-TYP1	10.04.01.00096
SB 370 390 5.5 IE3-TYP3	10.04.01.00097
SB 440 360 6.6 IE3-TYP2	10.04.01.00098
SB 750 300 7.5 IE3-TYP1	10.04.01.00081
SB 750 300 7.5 IE3-TYP3	10.04.01.00082
SB 900 280 9 IE3-TYP2	10.04.01.00083
SB 520 390 11 IE3-TYP1	10.04.01.00099
SB 520 390 11 IE3-TYP3	10.04.01.00100
SB 610 390 13.2 IE3-TYP2	10.04.01.00101
SB 1050 290 11 IE3-TYP1	10.04.01.00084
SB 1050 290 11 IE3-TYP3	10.04.01.00085
SB 1250 270 13.2 IE3-TYP2	10.04.01.00086

Dati di ordinazione Accessori Soffianti per vuoto SB

Tipo	Filtro della polvere	Box silenziatore
SB 75 105 0.37 IE1	10.07.01.00008	-
SB 130 125 0.75 IE3-TYP1	10.07.01.00398	-
SB 130 125 0.75 IE3-TYP3	10.07.01.00398	-
SB 160 115 0.9 IE3-TYP2	10.07.01.00398	-
SB 90 330 1.5 IE3-TYP1	10.07.01.00259	10.04.04.00234
SB 90 330 1.5 IE3-TYP3	10.07.01.00259	10.04.04.00234
SB 110 350 1.8 IE3-TYP2	10.07.01.00259	10.04.04.00234
SB 180 215 1.5 IE3-TYP1	10.07.01.00259	10.04.04.00234
SB 180 215 1.5 IE3-TYP3	10.07.01.00259	10.04.04.00234
SB 230 230 1.8 IE3-TYP2	10.07.01.00259	10.04.04.00234

Soffianti per vuoto SB

Capacità di aspirazione da 75 m³/min a 1.250 m³/min

Dati di ordinazione Accessori Soffianti per vuoto SB

Tipo	Filtro della polvere	Box silenziatore
SB 325 265 3 IE3-TYP1	10.07.01.00384	10.04.04.00235
SB 325 265 3 IE3-TYP3	10.07.01.00384	10.04.04.00235
SB 390 245 3.6 IE3-TYP2	10.07.01.00384	10.04.04.00235
SB 195 440 3 IE3-TYP1	10.07.01.00259	10.04.04.00236
SB 195 440 3 IE3-TYP3	10.07.01.00259	10.04.04.00236
SB 235 400 3.6 IE3-TYP2	10.07.01.00259	10.04.04.00236
SB 260 410 4 IE3-TYP1	10.07.01.00260	10.04.04.00237
SB 260 410 4 IE3-TYP3	10.07.01.00260	10.04.04.00237
SB 305 400 4.8 IE3-TYP2	10.07.01.00260	10.04.04.00237
SB 390 315 4 IE3-TYP1	10.07.01.00263	10.04.04.00236
SB 390 315 4 IE3-TYP3	10.07.01.00263	10.04.04.00236
SB 470 290 4.8 IE3-TYP2	10.07.01.00399	10.04.04.00236
SB 510 200 4 IE3-TYP1	10.07.01.00399	10.04.04.00237
SB 510 200 4 IE3-TYP3	10.07.01.00399	10.04.04.00237
SB 610 175 4.8 IE3-TYP2	10.07.01.00399	10.04.04.00237
SB 370 390 5.5 IE3-TYP1	10.07.01.00263	10.04.04.00238
SB 370 390 5.5 IE3-TYP3	10.07.01.00263	10.04.04.00238
SB 440 360 6.6 IE3-TYP2	10.07.01.00263	10.04.04.00238
SB 750 300 7.5 IE3-TYP1	10.07.01.00400	10.04.04.00239
SB 750 300 7.5 IE3-TYP3	10.07.01.00400	10.04.04.00239
SB 900 280 9 IE3-TYP2	10.07.01.00400	10.04.04.00239
SB 520 390 11 IE3-TYP1	10.07.01.00406	10.04.04.00239
SB 520 390 11 IE3-TYP3	10.07.01.00406	10.04.04.00239
SB 610 390 13.2 IE3-TYP2	10.07.01.00406	10.04.04.00239
SB 1050 290 11 IE3-TYP1	10.07.01.00401	10.04.04.00239
SB 1050 290 11 IE3-TYP3	10.07.01.00401	10.04.04.00239
SB 1250 270 13.2 IE3-TYP2	10.07.01.00401	10.04.04.00239

Dati tecnici Soffianti per vuoto SB

Tipo	Tipo di motore 1 ≤ 4,8kW	Tipo di motore 1 > 4,8kW	Tipo di motore 2	Tipo di motore 3
50Hz con IE3	230V / Y400V	400V	–	200V / Y350V
60Hz con IE3	265V / Y460V	460V	YY230V / Y460V	220V / Y380-400V
60Hz senza IE3	230V / Y400V	400V	YY208V	200V / Y350V

Dati tecnici Soffianti per vuoto SB

Tipo	Capacità di aspirazione (50 Hz) [m³/h]	Capacità di aspirazione (60 Hz) [m³/h]	Vuoto (50 Hz) [mbar]	Vuoto (60 Hz) [mbar]	Tipo di protezione IP
SB 75 105 0.37 IE1	75	91	105	80	55
SB 130 125 0.75 IE3-TYP3	130	160	125	115	55
SB 160 115 0.9 IE3-TYP2	-	160	-	115	55
SB 90 330 1.5 IE3-TYP1	90	110	330	350	55
SB 110 350 1.8 IE3-TYP2	-	110	-	350	55
SB 180 215 1.5 IE3-TYP1	180	230	215	230	55

Soffianti per vuoto SB

Capacità di aspirazione da 75 m³/min a 1.250 m³/min

Dati tecnici Soffianti per vuoto SB

Tipo	Capacità di aspirazione (50 Hz) [m³/h]	Capacità di aspirazione (60 Hz) [m³/h]	Vuoto (50 Hz) [mbar]	Vuoto (60 Hz) [mbar]	Tipo di protezione IP
SB 230 230 1.8 IE3-TYP2	-	230	-	230	55
SB 325 265 3 IE3-TYP1	325	390	265	245	55
SB 390 245 3.6 IE3-TYP2	-	390	-	245	55
SB 195 440 3 IE3-TYP3	195	235	440	400	55
SB 235 400 3.6 IE3-TYP2	-	235	-	400	55
SB 260 410 4 IE3-TYP3	260	305	410	400	55
SB 305 400 4.8 IE3-TYP2	-	305	-	400	55
SB 390 315 4 IE3-TYP3	390	470	315	290	55
SB 470 290 4.8 IE3-TYP2	-	470	-	290	55
SB 510 200 4 IE3-TYP1	510	610	200	175	55
SB 610 175 4.8 IE3-TYP2	-	610	-	175	55
SB 370 390 5.5 IE3-TYP3	370	440	390	360	55
SB 440 360 6.6 IE3-TYP2	-	440	-	360	55
SB 750 300 7.5 IE3-TYP1	750	900	300	280	55
SB 900 280 9 IE3-TYP2	-	900	-	280	55
SB 520 390 11 IE3-TYP1	520	610	390	390	55
SB 610 390 13.2 IE3-TYP2	-	610	-	390	55
SB 1050 290 11 IE3-TYP1	1.050	1.250	290	270	55
SB 1250 270 13.2 IE3-TYP2	-	1.250	-	270	55

Tipo	Potenza nomin. 50 Hz [kW]	Potenza nomin. 60 Hz [kW]	Livello sonoro a 50 Hz [dB(A)]	Livello sonoro a 60 Hz [dB(A)]	Peso [kg]
SB 75 105 0.37 IE1	0,4	0,44	62,0	63	13,0
SB 130 125 0.75 IE3-TYP1	0,8	0,90	56,8	62	21,7
SB 160 115 0.9 IE3-TYP2	-	0,90	-	62	21,7
SB 90 330 1.5 IE3-TYP3	1,5	1,80	63,7	69	28,5
SB 110 350 1.8 IE3-TYP2	-	1,80	-	69	28,5
SB 180 215 1.5 IE3-TYP1	1,5	1,80	63,9	70	28,5
SB 230 230 1.8 IE3-TYP2	-	1,80	-	70	28,5
SB 325 265 3 IE3-TYP1	3,0	3,60	70,1	71	42,5
SB 390 315 4 IE3-TYP1	4,0	4,80	72,5	75	53,0
SB 195 440 3 IE3-TYP1	3,0	3,60	71,1	73	49,0
SB 235 400 3.6 IE3-TYP2	-	3,60	-	73	49,0
SB 260 410 4 IE3-TYP1	4,0	4,80	68,9	72	62,5
SB 305 400 4.8 IE3-TYP2	-	4,80	-	72	62,5
SB 390 315 4 IE3-TYP3	4,0	4,80	72,5	75	53,0
SB 470 290 4.8 IE3-TYP2	-	4,80	-	75	53,0
SB 510 200 4 IE3-TYP1	4,0	4,80	75,5	77	61,5
SB 610 175 4.8 IE3-TYP2	-	4,80	-	77	61,5
SB 370 390 5.5 IE3-TYP3	5,5	6,60	70,0	74	89,0
SB 440 360 6.6 IE3-TYP2	-	6,60	-	74	89,0
SB 750 300 7.5 IE3-TYP1	7,5	9,00	72,0	73	112,0
SB 900 280 9 IE3-TYP2	-	9,00	-	73	112,0
SB 520 390 11 IE3-TYP1	11,0	13,20	74,0	78	125,0
SB 610 390 13.2 IE3-TYP2	-	13,20	-	78	125,0
SB 1050 290 11 IE3-TYP1	11,0	13,20	75,0	79	125,0
SB 1250 270 13.2 IE3-TYP2	-	13,20	-	79	125,0

Soffianti per vuoto SB

Capacità di aspirazione da 75 m³/min a 1.250 m³/min

Dati delle prestazioni Soffianti per vuoto SB

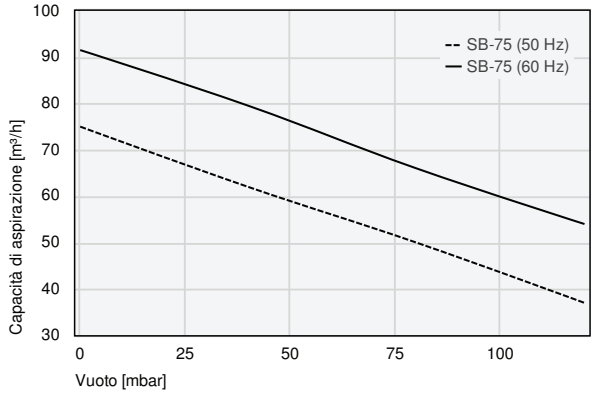

Capacità di aspirazione a diversi gradi di evacuazione

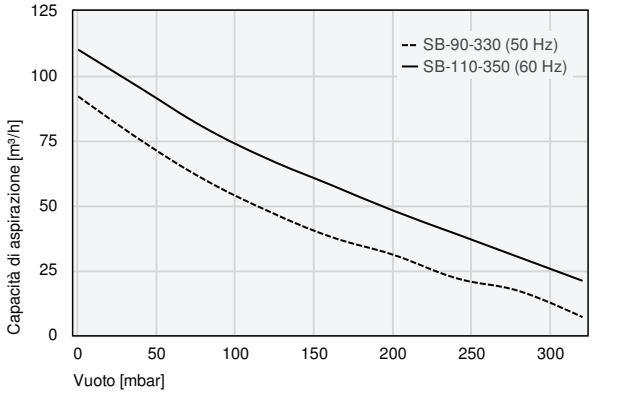

Capacità di aspirazione a diversi gradi di evacuazione

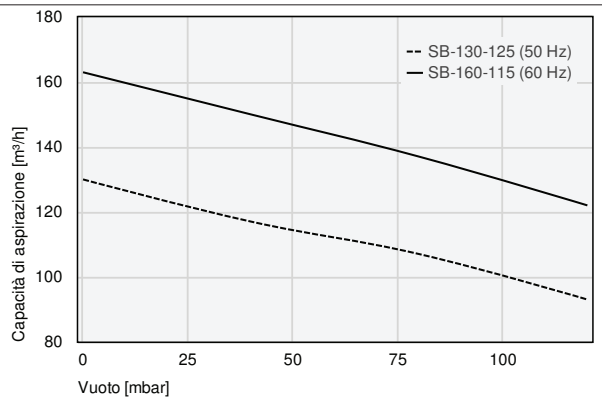

Capacità di aspirazione a diversi gradi di evacuazione

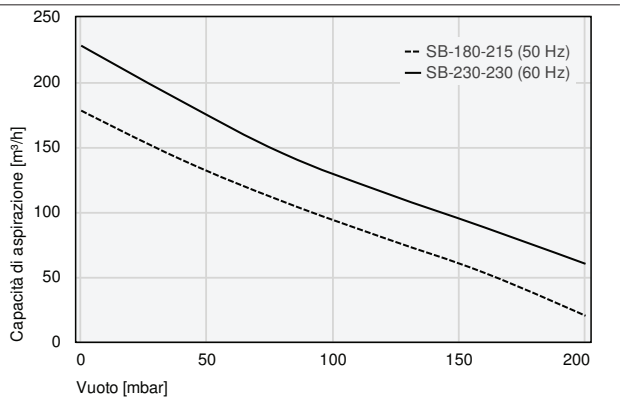

Capacità di aspirazione a diversi gradi di evacuazione

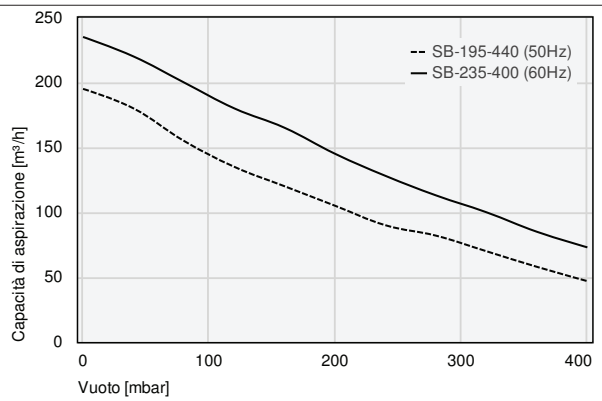

Capacità di aspirazione a diversi gradi di evacuazione

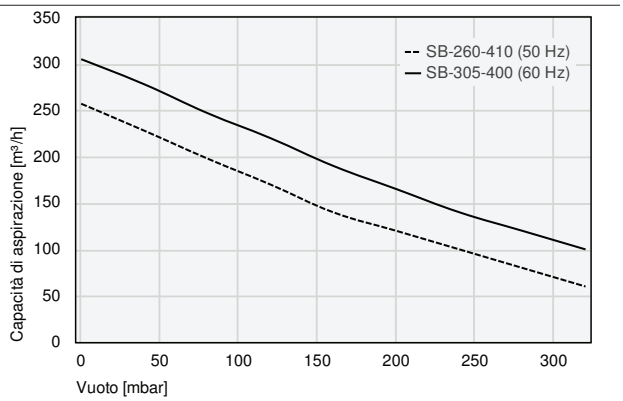

Capacità di aspirazione a diversi gradi di evacuazione

Soffianti per vuoto SB

Capacità di aspirazione da 75 m³/min a 1.250 m³/min

Dati delle prestazioni Soffianti per vuoto SB

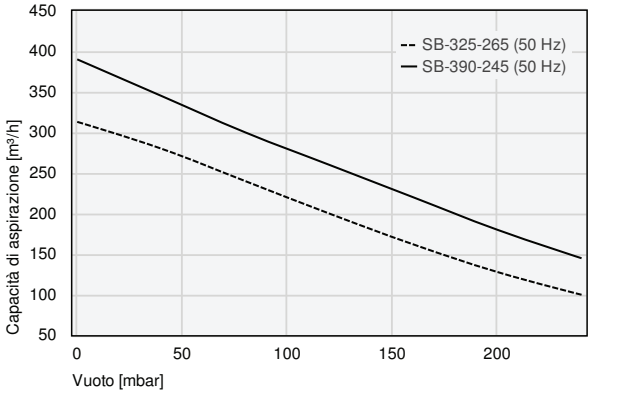

Capacità di aspirazione a diversi gradi di evacuazione

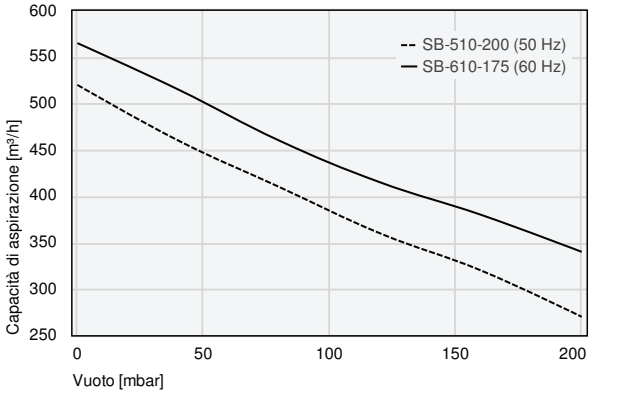

Capacità di aspirazione a diversi gradi di evacuazione

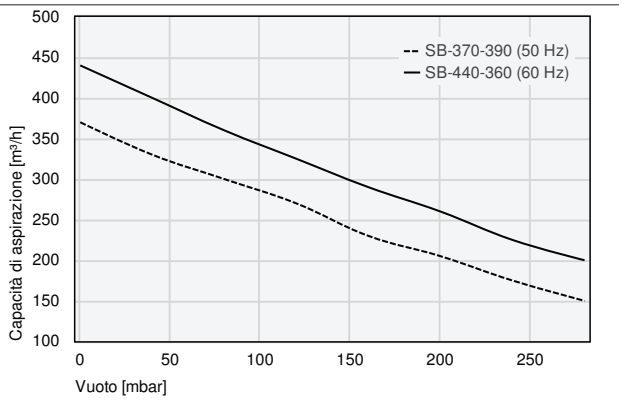

Capacità di aspirazione a diversi gradi di evacuazione

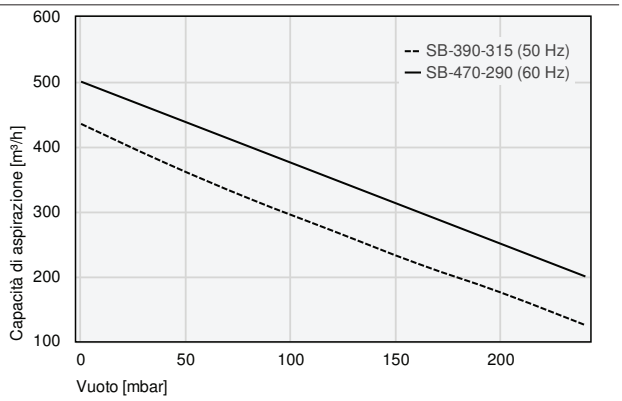

Capacità di aspirazione a diversi gradi di evacuazione

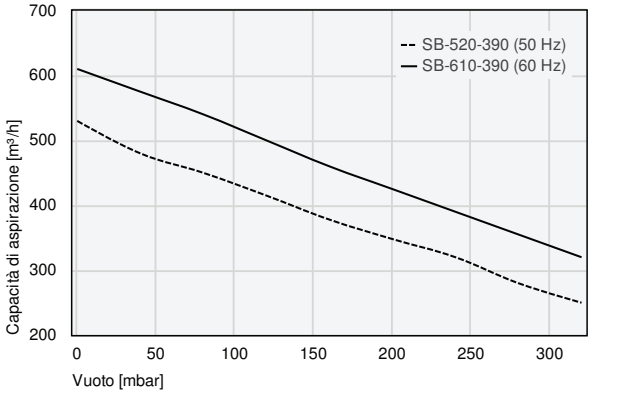

Capacità di aspirazione a diversi gradi di evacuazione

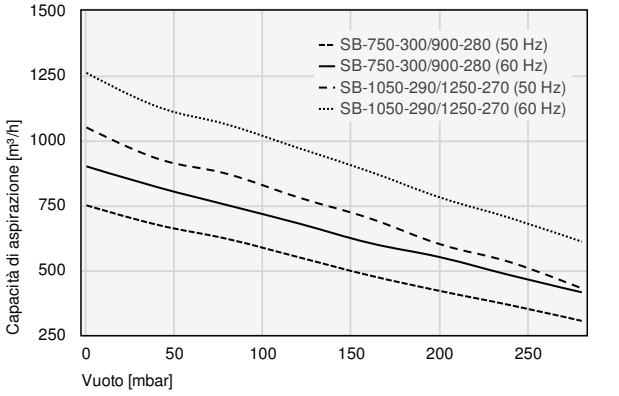

Capacità di aspirazione a diversi gradi di evacuazione

Soffianti per vuoto SB

Capacità di aspirazione da 75 m³/min a 1.250 m³/min

Dati di costruzione Soffianti per vuoto SB

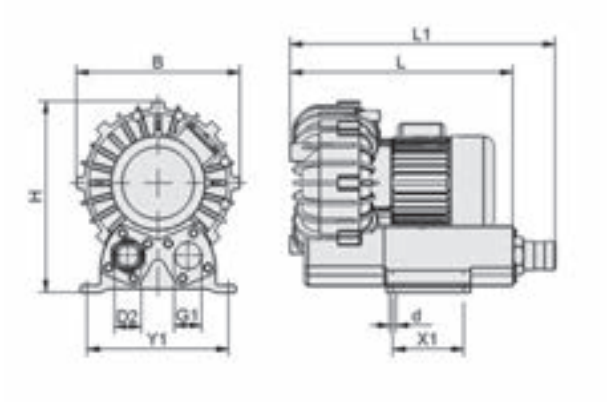

SB 0.37

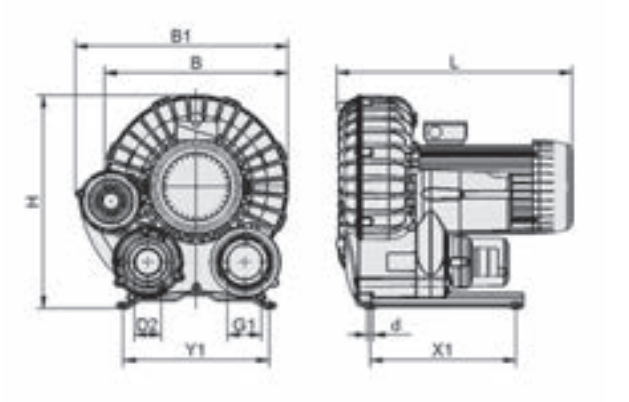

SB 0.75 - 4.8

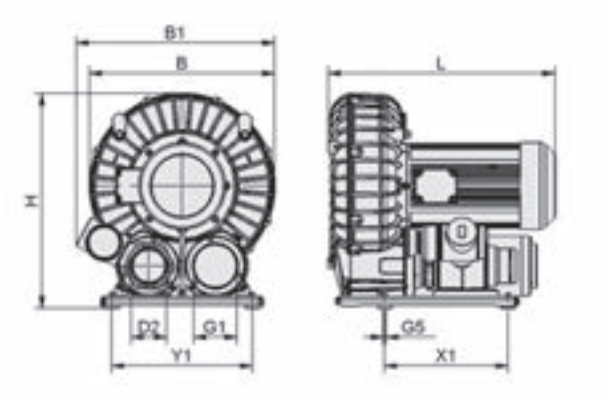

SB 5.5 - 13.2

Tipo	B [mm]	B1 [mm]	d [mm]	D2 [mm]	G1	G5	H [mm]	L [mm]	L1 [mm]	X1 [mm]	Y1 [mm]
SB 75 105 0.37 IE1	232	-	9,0	40	G1-1/4"-IG	-	271	316,4	376,4	100	200
SB 130 125 0.75 IE3-TYP1	264	295,3	10,2	40	G1-1/2"-IG	-	309	387,0	-	240	240
SB 160 115 0.9 IE3-TYP2	264	295,3	10,2	40	G1-1/2"-IG	-	309	387,0	-	240	240
SB 90 330 1.5 IE3-TYP1	306	316,7	10,2	60	G1-1/2"-IG	-	357	431,0	-	240	240
SB 110 350 1.8 IE3-TYP2	306	316,7	10,2	60	G1-1/2"-IG	-	357	431,0	-	240	240
SB 180 215 1.5 IE3-TYP1	306	317,0	10,2	60	G1-1/2"-IG	-	357	431,0	-	240	240
SB 230 230 1.8 IE3-TYP2	306	317,0	10,2	60	G1-1/2"-IG	-	357	431,0	-	240	240
SB 325 265 3 IE3-TYP1	370	439,0	10,2	60	G2"-IG	-	426	494,0	-	290	290
SB 390 245 3.6 IE3-TYP2	370	439,0	10,2	60	G2"-IG	-	426	494,0	-	290	290
SB 195 440 3 IE3-TYP1	390	452,0	12,0	60	G2"-IG	-	454	489,0	-	310	310

Soffianti per vuoto SB

Capacità di aspirazione da 75 m³/min a 1.250 m³/min

Dati di costruzione Soffianti per vuoto SB

Tipo	B [mm]	B1 [mm]	d [mm]	D2 [mm]	G1	G5	H [mm]	L [mm]	L1 [mm]	X1 [mm]	Y1 [mm]
SB 235 400 3.6 IE3-TYP2	390	452,0	12,0	60	G2"-IG	-	454	489,0	-	310	310
SB 260 410 4 IE3-TYP1	474	496,0	12,0	60	G2"-IG	-	523	496,0	-	310	310
SB 305 400 4.8 IE3-TYP2	474	496,0	12,0	60	G2"-IG	-	523	496,0	-	310	310
SB 390 315 4 IE3-TYP1	390	452,0	12,0	76	G2"-IG	-	454	502,0	-	310	310
SB 470 290 4.8 IE3-TYP2	390	452,0	12,0	76	G2"-IG	-	454	502,0	-	310	310
SB 510 200 4 IE3-TYP1	474	496,0	12,0	76	G2"-IG	-	523	496,0	-	310	310
SB 610 175 4.8 IE3-TYP2	474	496,0	12,0	76	G2"-IG	-	523	496,0	-	310	310
SB 370 390 5.5 IE3-TYP1	496	535,0	-	76	G4"-IG	M8-IG	596	563,0	-	350	400
SB 440 360 6.6 IE3-TYP2	496	535,0	-	76	G4"-IG	M8-IG	596	563,0	-	350	400
SB 750 300 7.5 IE3-TYP3	496	548,0	-	100	G4"-IG	M8-IG	596	614,0	-	350	400
SB 900 280 9 IE3-TYP2	496	548,0	-	100	G4"-IG	M8-IG	596	614,0	-	350	400
SB 520 390 11 IE3-TYP1	525	563,0	-	100	G4"-IG	M8-IG	611	643,0	-	350	400
SB 610 390 13.2 IE3-TYP2	525	563,0	-	100	G4"-IG	M8-IG	611	643,0	-	350	400
SB 1050 290 11 IE3-TYP1	525	563,0	-	100	G4"-IG	M8-IG	611	643,0	-	350	400
SB 1250 270 13.2 IE3-TYP2	525	563,0	-	100	G4"-IG	M8-IG	611	643,0	-	350	400

Generatori di vuoto ECBPi

Capacità di aspirazione a 12 l/min

LOGISTICS

Idonei per applicazioni specifiche del settore



Generatori di vuoto ECBPi

Applicazione

- Generatore di vuoto elettrico, intelligente per la movimentazione di pezzi ermetici e leggermente porosi
- Interfaccia integrato per il controllo, la regolazione e il monitoraggio dei processi di movimentazione
- Utilizzabili con i robot mobili, per la movimentazione completamente automatizzata dei piccoli pezzi e per le operazioni di movimentazione stazionarie

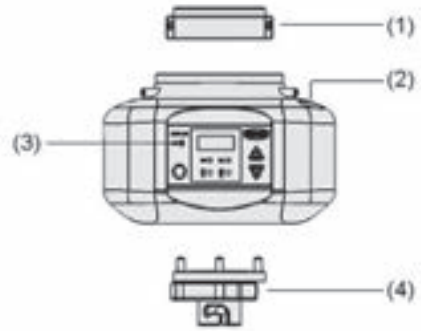

Design Generatori di vuoto ECBPi

Struttura

- Piastra di adattamento flangiata (1) per il collegamento meccanico a tutti i modelli Cobot più comuni
- Collegamento a spina M12-8 poli o morsettiera come interfaccia digitale (2) di ECBPi con il robot
- Interfaccia NFC (3) per un confortevole trasferimento dati sullo smartphone
- Flangia per il collegamento alla pinza di presa (4)



Generatore di vuoto elettrico ECBPi per la movimentazione di scatole di cartone

I nostri punti di forza...

- Dati di processo trasparenti grazie al collegamento via IO-link
- Condition Monitoring per la riduzione dei guasti e dei tempi di inattività
- Interfaccia NFC per il trasferimento dati
- Adeguamento automatico e integrato delle prestazioni in base al processo di movimentazione
- Monitoraggio mirato dei processi, Predictive Maintenance
- La disponibilità dell'impianto viene migliorata e garantita
- Accesso diretto e semplice ai dati di processo e al dispositivo tramite smartphone
- Efficienza energetica migliorata nel processo grazie alla parametrizzazione semplificata sul dispositivo

Generatori di vuoto ECBPi

Capacità di aspirazione a 12 l/min

Codice modello Generatori di vuoto ECBPi

ECBPi	–	24V-DC	–	M12-8
1		2		3

1 – Denominazione in breve

Codice	Esecuzione
ECBPi	CobotPump elettrico

2 – Tensione

Codice	Tensione di esercizio
24V-DC	24V-DC

3 – Collegamento elettrico

Codice	Tipo
M12-8	Spina M12, 8 poli
TB-8	Morsettiera

Il generatore di vuoto elettrico ECBPi viene fornito come prodotto pronto per l'allacciamento.

Accessori disponibili: piastra flangia, cavo di connessione, distributore di collegamento

Dati di ordinazione Generatori di vuoto ECBPi

Tipo	N. articolo
ECBPi 12 24V-DC M12-8	10.03.01.00314
ECBPi 12 24V-DC TB-8	10.03.01.00364

Dati di ordinazione Accessori Generatori di vuoto ECBPi

Tipo		N. articolo
Piastra flangiata applicaz. robot. UR, KUKA iiwa	FLAN-PL UR-KUK-1	10.03.01.00313
Piastra flangiata applicaz. robot. YASKAWA Motoman HC10	FLAN-PL YAS-1	10.03.01.00357
Piastra flangiata applicaz. robot. RETHINK	FLAN-PL RET-1	10.03.01.00358
Piastra flangiata applicaz. robot. RETHINK ClickSmartAdapter	FLAN-PL RET-2	10.03.01.00373
Piastra flangiata applicaz. robot. universale	FLAN-PL ECBPi	10.03.01.00379
Piastra flangiata applicaz. robot. FANUC	FLAN-PL FAN-1	10.03.01.00390
Cavo di connessione, M12-8, M8-8, 0.28 m, PUR, diritto	ASK B-M12-8 280 WB-M8-8	21.04.05.00350
Distributore di collegamento 1x M12-8, 1x M8-8, 1x M8-3	ASV ECBPi WS-M8-3 WS-M8-8	21.04.05.00361
Distributore di collegamento 1x M12-8, 1x M8-8, 1x M8-4	ASV ECBPi WS-M8-4 WS-M8-8	21.04.05.00362

Dati tecnici Generatori di vuoto ECBPi

Tipo	Capacità di aspirazione (max.) [l/min]	Potenza nominale [W]	Tensione	Corrente nominale [A]	Temperatura d'intervento [°C]	Peso [g]
ECBPi 12 24V-DC M12-8	12	13	24V - DC V	0,6	5 ... 45	775
ECBPi 12 24V-DC TB-8	12	13	24V - DC V	0,6	5 ... 45	775

Generatori di vuoto ECBPi

Capacità di aspirazione a 12 l/min

Dati di costruzione Generatori di vuoto ECBPi

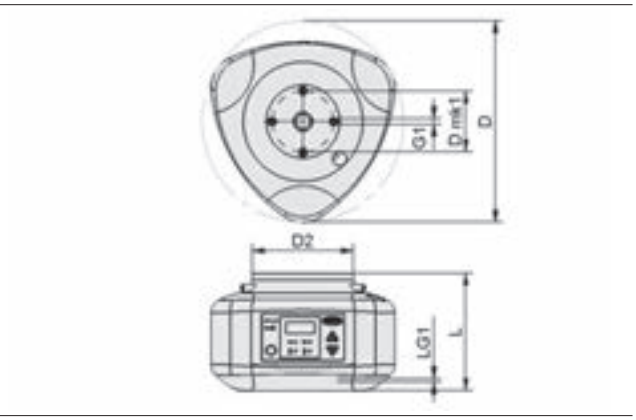

ECBPi

Tipo	D [mm]	D mk1 [mm]	D2 [mm]	G1	L [mm]	LG1 [mm]
ECBPi 12 24V-DC M12-8	151,5	46	76	M4-IG	88,6	6
ECBPi 12 24V-DC TB-8	151,5	46	76	M4-IG	88,6	6

Unità a vuoto VAGG

Potenze di aspirazione 6, 18, 40 e 63 m³/h



Idonei per applicazioni specifiche del settore



Unità a vuoto VAGG

Applicazione

- Unità a vuoto con pompa per vuoto lubrificata e serbatoio per vuoto e per liquidi
- Facile e rapida da installare – ideale per utenti finali, che utilizzano il vuoto come una delle tante tecnologie di bloccaggio
- Possibile alimentazione del vuoto per più di una macchina alternativamente
- Controllo acustico e ottico del sistema
- Approntata per l'integrazione nel sistema di comando della macchina del centro di lavorazione CNC

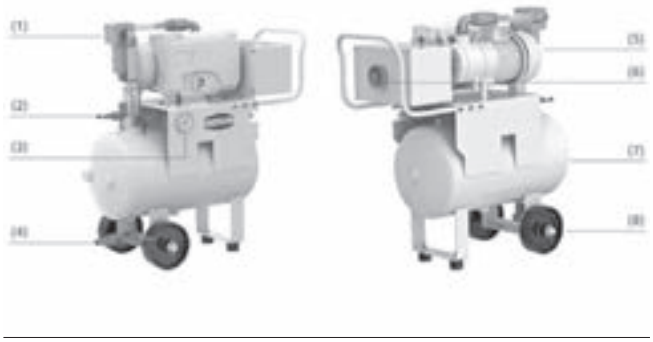

Design Unità a vuoto VAGG

Struttura

- Separatore di gocce (1) per la separazione dei condensati
- Rubinetto a sfera (2) per vuoto On / Off
- Vacuometro per il controllo visivo (3)
- Valvola di spurgo per lo svuotamento manuale del liquido (4)
- Pompa per vuoto (5) e interruttore di rete (6)
- Vuoto e stoccaggio liquido (7) e rulli (8) per uso mobile del VAGG



Unità a vuoto VAGG per la generazione di vuoto nella lavorazione con lubrorefrigeranti

I nostri punti di forza...

- Funzione automatica di arresto d'emergenza
- Vacuometro integrato, vacuostato e finestra d'ispezione con interruttore galleggiante elettronico e dispositivo di allarme
- Un'uscita digitale supplementare avverte della perdita di vuoto di esercizio o del livello di riempimento critico durante la lavorazione

I vostri vantaggi...

- Protegge la pompa dai liquidi aspirati
- Controllo visivo e acustico del vuoto di esercizio e del livello di riempimento
- Grazie alla sincronizzazione con il comando della macchina, la lavorazione si arresta in caso di perdita della forza di serraggio

Unità a vuoto VAGG

Potenze di aspirazione 6, 18, 40 e 63 m³/h

Codice modello Unità a vuoto VAGG

VAGG	–	6	–	AC3	–	10		UC
1		2		3		4		5

1 – Denominazione in breve

Codice	Esecuzione
VAGG	VAGG

2 – Classe di potenza

Codice	Capacità di aspirazione in m³/h
6...63	6 fino a 63

3 – Tipo di corrente

Codice	Tipo
AC3	Trifase

4 – Vuoto e stoccaggio di liquidi

Codice	Volume in l
10	10 fino a 80

5 – Integrazione del prodotto

Codice	Ammissione
UC	Approvazione UL / CSA

Unità a vuoto VAGG viene fornita come prodotto finito per connessione.

Dati di ordinazione Unità a vuoto VAGG

Tipo	N. articolo
VAGG 6 AC3 10	10.01.27.00120
VAGG 6 AC3 10 UC	10.01.27.00798
VAGG 18 AC3 30	10.01.27.00121
VAGG 18 AC3 30 UC	10.01.27.00799
VAGG 40 AC3 80	10.01.27.00122
VAGG 63 AC3 80	10.01.27.00123

Dati tecnici Unità a vuoto VAGG

Tipo	Peso [kg]	Accumulatore volume [l]	Capacità di aspirazione (max.) [m³/h]	Tensione 50 Hz	Tensione 60 Hz	Potenza nomin. 50 Hz [kW]	Potenza nomin. 60 Hz [kW]	Tipo di protezione IP
VAGG 6 AC3 10	30	10	6	400V - AC3 V	460V - trifase V	0,25	0,30	54
VAGG 6 AC3 10 UC	30	10	6	400V - AC3 V	460V - trifase V	0,25	0,30	54
VAGG 18 AC3 30	48	30	18	400V - AC3 V	460V - trifase V	0,56	0,66	54
VAGG 18 AC3 30 UC	49	30	18	400V - AC3 V	460V - trifase V	0,56	0,66	54
VAGG 40 AC3 80	85	80	40	400V - AC3 V	460V - trifase V	1,40	1,70	54
VAGG 63 AC3 80	100	80	63	400V - AC3 V	460V - trifase V	2,00	2,40	54

Unità a vuoto VAGG

Potenze di aspirazione 6, 18, 40 e 63 m³/h

Dati di costruzione Unità a vuoto VAGG

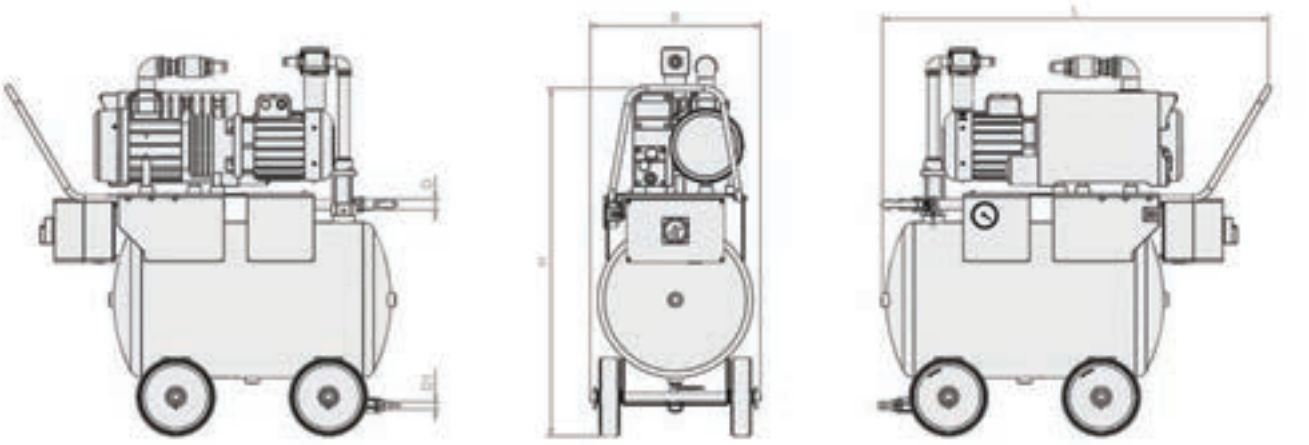

VAGG

Tipo	B [mm]	D [mm]	D1 [mm]	H [mm]	L [mm]
VAGG 6 AC3 10	250	12	12	600	55
VAGG 6 AC3 10 UC	250	12	12	600	55
VAGG 18 AC3 30	350	12	12	650	700
VAGG 18 AC3 30 UC	350	12	12	650	700
VAGG 40 AC3 80	500	25	25	850	800
VAGG 63 AC3 80	500	25	25	850	800

Vacuum Operation Center VOC

Potenze di aspirazione 40, 63, 100 e 250 m³/h

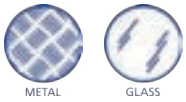

Idonei per applicazioni specifiche del settore



Vacuum Operation Center VOC

Applicazione

- Generazione di vuoto e monitoraggio centralizzati come un sistema completo, finito per la connessione
- Speciale per l'evacuazione di fluidi gassosi contenenti liquidi
- I liquidi aspirati, quali ad es. lubrorefrigeranti, vengono eliminati e riconvogliati automaticamente nel circuito della macchina
- Controllo acustico, ottico ed elettronico del sistema per sicurezza e controllo massimi nell'esercizio standard della macchina

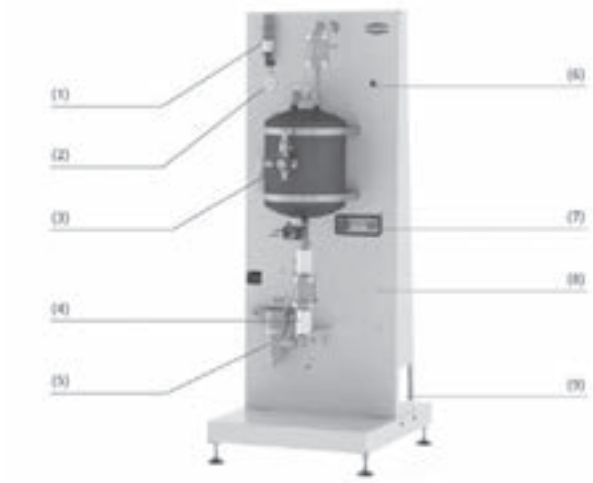

Design Vacuum Operation Center VOC

Struttura

- Spie di segnalazione e segnali acustici di avvertimento (1) e vacuometro (2) per il livello del vuoto nel serbatoio
- Serbatoio per vuoto e per liquidi (3)
- Interfaccia per il ritorno automatico dei liquidi (4)
- Separatore dell'acqua (5) per la separazione del liquido residuo
- Vacuostato (6) con uscita digitale o analogica al pannello di controllo e controllo (7) di esecuzione autosufficiente
- Base telaio (8) e pompa per vuoto (9) montata sul retro



Vacuum Operation Center per il generazione di vuoto per lavorazione umido

I nostri punti di forza...

- Ritorno automatico nel circuito della macchina dei liquidi aspirati
- Monitoraggio del vuoto e del livello di riempimento
- Possibile integrazione con il controllo sensore, segnali di comando e macchina da parte del produttore

I vostri vantaggi...

- Lavorazione senza interruzioni anche di pezzi di grandi dimensioni
- Monitoraggio e comando automatico dell'unità a vuoto tramite il pannello della macchina
- Comando confortevole e controllo di processo massimo

Vacuum Operation Center VOC

Potenze di aspirazione 40, 63, 100 e 250 m³/h

Codice modello Vacuum Operation Center VOC

VOC	–	AD	–	S	–	63		A
1		2		3		4		5

1 – Denominazione in breve

Codice	Esecuzione
VOC	VOC

2 – Funzione

Codice	Esecuzione
AD	Svuotamento automatico

3 – Tipo di controllo

Codice	Esecuzione
S	SPS controllato

4 – Classe di potenza

Codice	Capacità di aspirazione in m³/h
40...100	40 fino a 100

5 – Integrazione del prodotto

Codice	Operazione
A	Autosufficiente

Vacuum Operation Center VOC viene fornita come prodotto finito per connessione

Dati di ordinazione Vacuum Operation Center VOC

Tipo	N. articolo
VOC-AD-S-40-A	10.01.27.00659
VOC-AD-S-63-A	10.01.27.00676
VOC-AD-S-100-A	10.01.27.00678

Dati tecnici Vacuum Operation Center VOC

Tipo	Accumulatore volume [l]	Tensione a 50 Hz	Potenza nominale 50 Hz [kW]	Tipo di protezione IP	Capacità di aspirazione (max.) [m³/h]	Peso [kg]
VOC-AD-S-40-A	60	400V - AC3	1,4	54	40	230
VOC-AD-S-63-A	60	400V - AC3	2,0	54	63	250
VOC-AD-S-100-A	60	400V - AC3	2,7	54	100	260

Vacuum Operation Center VOC

Potenze di aspirazione 40, 63, 100 e 250 m³/h

Dati di costruzione Vacuum Operation Center VOC

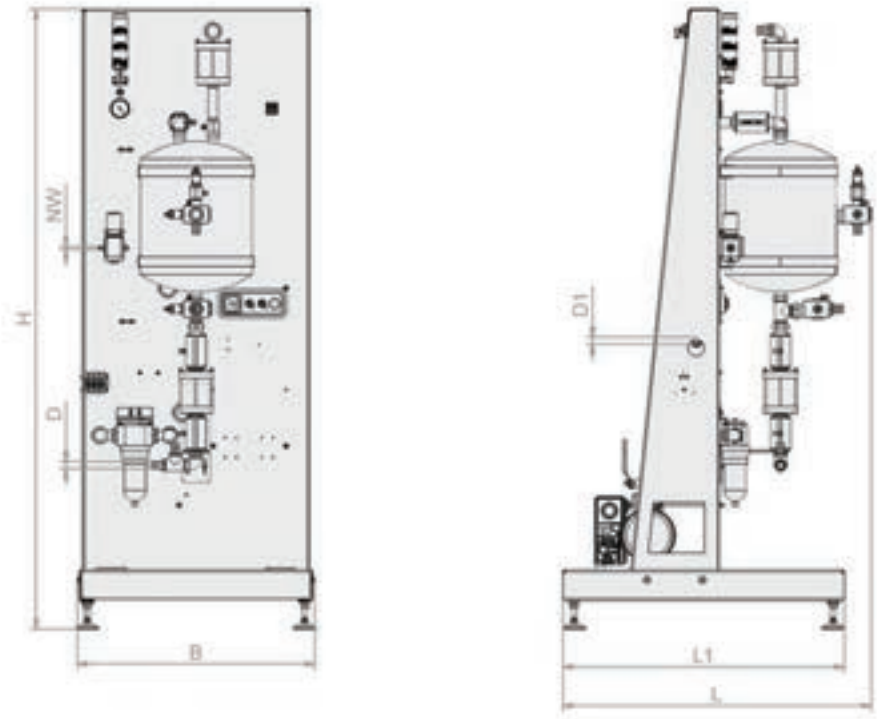

VOC

Tipo	B [mm]	D [mm]	D1 [mm]	L [mm]	L1 [mm]	H [mm]	NW [mm]
VOC-AD-S-40-A	840	25	25	1.095	1.000	2.200	7,2
VOC-AD-S-63-A	840	25	25	1.095	1.000	2.200	7,2
VOC-AD-S-100-A	840	25	25	1.095	1.000	2.200	7,2

Sistemi di valvole



Panoramica Capitolo

In un batter d´occhio

Aiuto alla selezione

Pagina



Panoramica valvole 562

Valvole elettromagnetiche



Valvole in linea IV

- Diametro nominale: 3 mm
- Portata nominale: 2 m³/h
- Tensione: 24 V



Valvola in linea in struttura compatta per il comando del vuoto direttamente nella ventosa. 563



Valvole elettromagnetiche EMV

- Diametro nominale: da 2 a 25 mm
- Portata nominale: da 1 a 88 m³/h
- Tensione =/~ 24/230 V



Valvola elettromagnetica a comando diretto con brevi tempi di apertura e chiusura, per il comando di aspirazione, ventilazione e scarico della ventosa. 566



Valvole elettromagnetiche EMVO

- Diametro nominale: da 12 a 25 mm
- Portata nominale: da 21 a 101 m³/h
- Tensione =/~ 24/230 V



Valvola elettromagnetica a comando diretto con ampia larghezza nominale per grandi flussi, per il comando di aspirazione e ventilazione della ventosa. 570



Valvole elettromagnetiche EMVP

- Diametro nominale: da 5 a 50 mm
- Portata nominale: da 3 a 310 m³/h
- Tensione =/~ 24/230 V



Valvola elettromagnetica a comando pneumatico con tempi estremamente brevi, possibilità di comando di aspirazione e ventilazione della ventosa. 573

Panoramica Capitolo

In un batter d´occhio

Valvole di esclusione e resistenze di flusso

Pagina



Valvole di esclusione SVK, SVKG, SVV 578

- Portata max. durante stacco: da 4,8 a 47,4 m³/h
- Filettatura: da M5 a G1/2"

UNIVERSAL

Valvola di esclusione per la chiusura della conduttura del vuoto con ventose non occupate, riduzione della portata.



Valvole di esclusione SVN 581

- Portata max. durante stacco: 27 m³/h
- Filettatura: G1/4"

PACKAGING WOOD

Valvola di esclusione con apposito nipplo per il collegamento diretto alla ventosa, la riduzione della portata.



Resistenze di flusso SW 584

- Diametro nominale: da 0,25 a 2,0 mm

METAL PACKAGING WOOD

Resistenza di flusso di dimensioni minime, per la riduzione della portata e la conservazione del vuoto con ventose non occupate.

Valvole ad impulsi



Valvole ad impulsi TV / TVN 587

- Portata nominale: da 0,7 a 9,6 m³/h
- Filettatura: da G1/8" a G1/2"

UNIVERSAL

Valvola ad impulsi come perno ammortizzato caricato a molla per il controllo meccanico dell'occupazione valvole.

Valvole antiritorno



Valvole antiritorno RSV 590

- Diametro nominale: da 6 a 54 mm
- Portata nominale: da 5 a 350 m³/h
- Filettatura: da G1/4" a G2"

UNIVERSAL

Valvola antiritorno con ritorno della molla, assicura il sistema in caso di caduta di tensione o di guastò del generatore di vuoto.

Valvole manuali

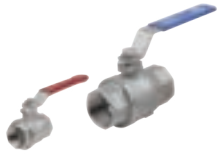

Valvole a sfera a due vie KVZ 592

- Diametro nominale: da 8 a 50 mm
- Portata nominale: da 10 a 310 m³/h

UNIVERSAL

Valvola a sfera manuale a due vie per l'inserimento e il disinserimento dei circuiti completi del vuoto o della pressione, oppure delle singole ventose.



Valvole a sfera a tre vie KVD 594

- Diametro nominale: da 6 a 25 mm
- Portata nominale: da 5 a 55 m³/h

UNIVERSAL

Valvola a sfera manuale a tre vie per l'inserimento e il disinserimento dei circuiti completi del vuoto o della pressione, oppure delle singole ventose.

Panoramica Capitolo

In un batter d´occhio

Pagina



Valvole a cassetto manuale HSV

- Diametro nominale: da 7 a 24 mm
- Portata nominale: da 6 a 50 m³/h

UNIVERSAL

Valvola a cassetto manuale per l'inserimento e il disinserimento manuale dei circuiti completi del vuoto o della pressione, oppure delle singole ventose.

596

Aiuto alla selezione

Panoramica valvole

Applicazione	Valvole di esclusione	Resistenza di flusso	Valvola ad impulsi
Movimentazione di pezzi porosi (p. es. pannelli truciolati e piastre MDF)	✓ (Con impiego del tipo SVN)	✓	✓
Movimentazione di pezzi compatti (p. es. piastre in lamiera di diverse dimensioni)	✓		✓
Movimentazione di imballaggi in cartone di diverse dimensioni		✓	
Processi di movimentazione con tempi di ciclo molto brevi	✓		✓
Alcune ventose sono occupate solo parzialmente	✓	✓	

Valvole in linea IV

Diametro nominale 3 mm



Idonei per applicazioni specifiche del settore



Valvole in linea IV

Applicazione

- Valvola in linea per il disinserimento di ventose non occupate
- Comando individuale dei punti di aspirazione di un tappeto di ventose ad es. per il confezionamento
- Controllo di sistema nella rete di aspirazione grazie all'inserimento e al disinserimento attivo delle ventose

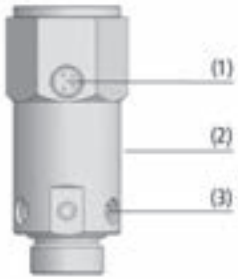

Design Valvole in linea IV

Struttura

- Possibilità di montaggio per il sensore a vuoto
- Corpo esterno in alluminio (2)
- Filtro integrato (3) per ventilazione
- Attacco di comando corrente M8-4 Pin (1)
- Diametro nominale 3 mm e portata nominale 2 m³/h



Ventose con valvole in linea per la movimentazione di parti della carrozzeria

I nostri punti di forza...

- Montaggio diretto sulla ventosa
- Struttura compatta, montaggio semplice
- Filtro integrato anti-inquinamento
- Comando decentrato del vuoto e controllo del sistema mediante valvola e mini sensore opzionale

I vostri vantaggi...

- Comando mirato dei singoli campi di aspirazione
- Ingombro minimo, montaggio veloce
- Elevata sicurezza di funzionamento
- Aumento della sicurezza di processo e periodi di inattività ridotti dei sistemi per il vuoto

Valvole in linea IV

Diametro nominale 3 mm

Codice modello Valvole in linea IV

IV	–	3	–	3/2	–	G3/8-IG	–	G3/8-AG	–	24V-DC
1		2		3		4		5		6

1 – Denominazione in breve

Codice	Esecuzione
IV	IV

2 – Diametro nominale

Codice	Diametro nominale in mm
3	3

3 – Variante

Codice	Tipo
3/2	3/2-valvole a più vie

4 – Attacco del vuoto

Codice	Attacco
G1/4-IG	G1/4-IG (IG = femmina)
G3/8-IG	G3/8-IG

5 – Attacco ventosa

Codice	Attacco
G3/8-AG	G3/8-AG (AG = maschio)

6 – Tensione

Codice	Tensione in V
24V-DC	Tensione continua

La valvola in linea IV viene fornita come prodotto finito per connessione (senza cavo di connessione).

Accessori disponibli: cavo di connessione, sensore

Dati di ordinazione Valvole in linea IV

Tipo	N. articolo
IV 3 3/2 G1/4-IG G3/8-AG 24V-DC	10.05.01.00173
IV 3 3/2 G3/8-IG G3/8-AG 24V-DC	10.05.01.00172

Dati di ordinazione Accessori Valvole in linea IV

Tipo*		N. articolo
Cavo di connessione M8-4, 5 m, PUR, diritto	ASK B-M8-4 5000 K-4P	10.06.02.00031
Cavo di connessione M8-4, 5 m, PUR, 90°	ASK WB-M8-4 5000 K-4P	10.06.02.00032
Sensore vuoto analogico	VS-V-SA M5-AG	10.06.02.00224
Sensore vuoto digitale	VS-V-SD 60 M5-AG	10.06.02.00257

*Ulteriori dettagli al Capitolo "Interruttore e controllo"

Dati tecnici Valvole in linea IV

Tipo	Diametro nominale [mm]	Valvola di controllo	Tensione	Portata nominale [l/min]	Portata nominale [m³/h]	Potenza assorbita DC [W]	Peso [kg]
IV 3 3/2 G1/4-IG G3/8-AG 24V-DC	3	Aperto senza corrente	24V - DC V	34	2	4,5	0,074
IV 3 3/2 G3/8-IG G3/8-AG 24V-DC	3	Aperto senza corrente	24V - DC V	34	2	4,5	0,074

Valvole in linea IV

Diametro nominale 3 mm

Dati di costruzione Valvole in linea IV

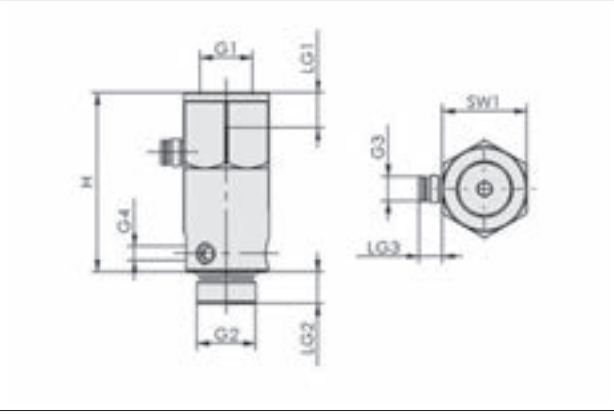

IV

Tipo	G1	G2	G3	G4	H [mm]	LG1 [mm]	LG2 [mm]	LG3 [mm]	SW1 [mm]
IV 3 3/2 G1/4-IG G3/8-AG 24V-DC	G1/4"-IG	G3/8"-AG	M8-AG	M5-IG	51	9	9	6,5	24
IV 3 3/2 G3/8-IG G3/8-AG 24V-DC	G3/8"-IG	G3/8"-AG	M8-AG	M5-IG	51	9	9	6,5	24

Valvole elettromagnetiche EMV

Diametro nominale da 2 mm a 25 mm

UNIVERSAL

Idonei per applicazioni specifiche del settore



Valvole elettromagnetiche EMV

Applicazione

- Controllo dell'aspirazione, del soffiaggio e della ventilazione di ventosa
- Controllo di aria compressa / vuoto tubazioni con sezioni più piccole
- Tenuta pezzi in caso di calo di corrente grazie alla funzione NO
- Compiti di movimentazione con tempi di manovra veloci
- EMV adatto a aria neutra o filtrata

Struttura

- Valvola elettromagnetica a comando diretto
- Valvola EMV 2 e EMV 3 in genere con funzione NC
- Tipo di protezione IP 65
- Presa apparecchio conforme a DIN 43 650, forma A
- Fornitura completa di spina, con diodi di cancellazione (con tensione continua)

I nostri punti di forza...

- Valvola in stabile scatola di metallo
- Comando diretto
- Valvola a 3/2 vie (eccezione EMV 3 è una valvola a 2/2 vie)
- Funzione di inserimento NO (eccezione EMV 2 e EMV 3 NC)

I vostri vantaggi...

- Idoneità al vuoto e all'aria compressa
- Tempi di apertura e di chiusura veloci
- Controllo di passaggio e ventilazione
- Sicurezza in caso di calo di corrente

Codice modello Valvole elettromagnetiche EMV

EMV	–	5	–	24V-DC	–	3/2	–	NO
1		2		3		4		5

1 – Denominazione in breve

Codice	Esecuzione
EMV	EMV

2 – Diametro nominale

Codice	Diametro nominale in mm
2…25	2 fino a 25

3 – Tensione

Codice	Tensione in V
24V-DC	Tensione continua
230V-AC	Tensione alternata

4 – Variante

Codice	Tipo
2/2	2/2-valvole a più vie
3/2	3/2-valvole a più vie

5 – Posizionamento a riposo valvola aspirante

Codice	Tipo
NC	Chiuso senza corrente
NO	Aperto senza corrente

La valvola elettromagnetica EMV viene fornita come prodotto finito per connessione.

Accessori disponibli: filtro di ventilazione

Valvole elettromagnetiche EMV

Diametro nominale da 2 mm a 25 mm

Dati di ordinazione Valvole elettromagnetiche EMV

Tipo	N. articolo
EMV 2 24V-DC 3/2 NC	10.05.01.00290
EMV 3 230V-AC 2/2 NC	10.05.01.00067
EMV 3 24V-DC 2/2 NC	10.05.01.00066
EMV 5 230V-AC 3/2 NO	10.05.01.00069
EMV 5 24V-DC 3/2 NO	10.05.01.00068
EMV 10 230V-AC 3/2 NO	10.05.01.00071
EMV 10 24V-DC 3/2 NO	10.05.01.00070
EMV 15 230V-AC 3/2 NO	10.05.01.00073
EMV 15 24V-DC 3/2 NO	10.05.01.00072
EMV 20 230V-AC 3/2 NO	10.05.01.00075
EMV 20 24V-DC 3/2 NO	10.05.01.00074
EMV 25 24V-DC 3/2 NO	10.05.01.00076
EMV 25 230V-AC 3/2 NO	10.05.01.00077

Dati di ordinazione Accessori Valvole elettromagnetiche EMV

Tipo		Accessori		N. articolo
EMV	5	Filtro di ventilazione	FAS 63x19 G1/4-AG	10.05.01.00060
EMV	10	Filtro di ventilazione	FAS 80x33.8 G1/2-AG	10.05.01.00061
EMV	15	Filtro di ventilazione	FAS 80x39 G3/4-AG	10.05.01.00062
EMV	20	Filtro di ventilazione	FAS 80x38 G1-AG EMVP	10.05.01.00063
EMV	25	Filtro di ventilazione	FAS 80x32 G1-1/4-AG EMVP-25+50	10.05.01.00064

Dati tecnici Valvole elettromagnetiche EMV

Tipo	Diametro nominale [mm]	Valvola di controllo	Portata nominale [l/min]	Portata nominale [m³/h]	Potenza assorbita DC [W]	Tempo chiusura [ms]	Peso [kg]
EMV	2	Chiuso senza corrente	17	1	2,2	10	0,150
EMV	3	Chiuso senza corrente	34	2	5,0	20	0,200
EMV	5	Aperto senza corrente	67	4	8,0	20	0,518
EMV	10	Aperto senza corrente	334	20	32,0	25	2,510
EMV	15	Aperto senza corrente	567	34	38,4	80	4,665
EMV	20	Aperto senza corrente	884	53	40,8	100	6,375
EMV	25	Aperto senza corrente	1.467	88	63,8	135	9,600

Valvole elettromagnetiche EMV

Diametro nominale da 2 mm a 25 mm

Dati di costruzione Valvole elettromagnetiche EMV

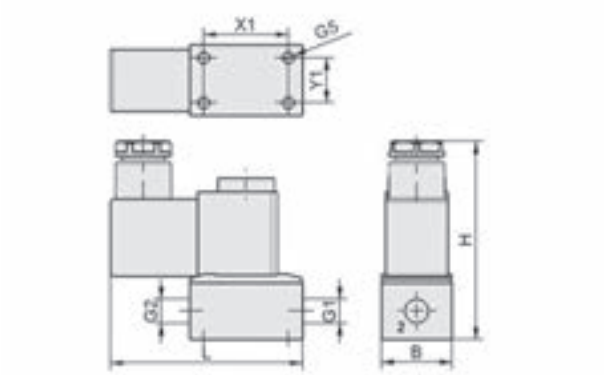

EMV 2

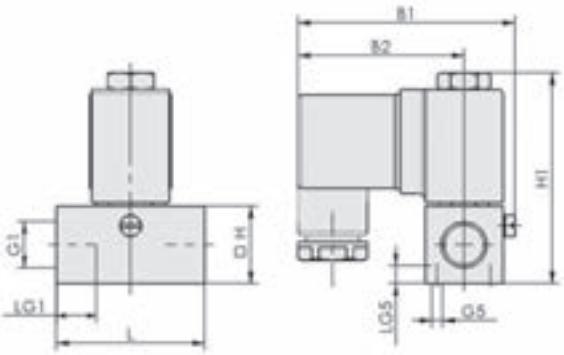

EMV 3

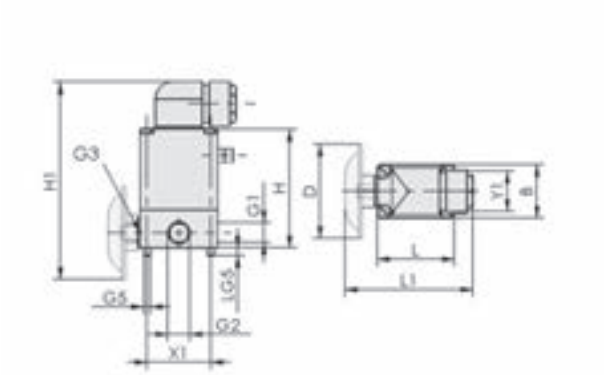

EMV 5

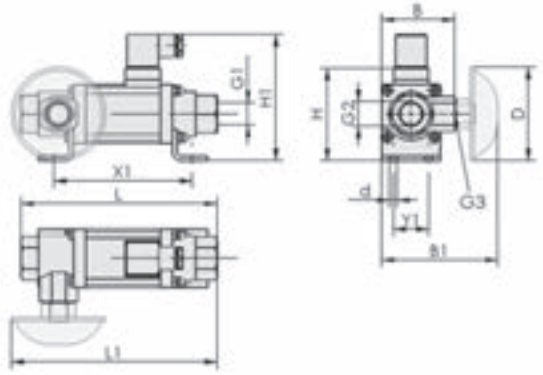

EMV 10

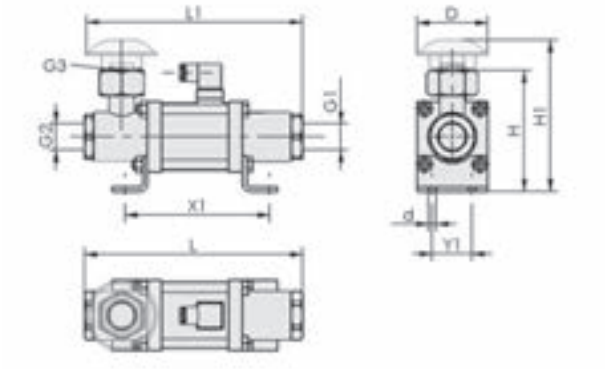

EMV 15 - 25

Valvole elettromagnetiche EMV

Diametro nominale da 2 mm a 25 mm

Dati di costruzione Valvole elettromagnetiche EMV

Tipo		B [mm]	B1 [mm]	B2 [mm]	d [mm]	D [mm]	G1	G2	G3	G5	H [mm]	H1 [mm]	L [mm]	L1 [mm]	LG1 [mm]	LG5 [mm]	X1 [mm]	Y1 [mm]
EMV	2	25	-	-	-	-	G1/8”-IG	G1/8”-IG	-	M5-IG	70	-	68,0	-	-	-	30,0	16
EMV	3	-	61,5	47	-	-	G1/4”-IG	-	-	M3-IG	22	60,0	42,0	-	12	5	-	-
EMV	5	32	-	-	-	56	G1/4”-IG	G1/4”-IG	G1/4”-IG	M4-IG	71	118,0	46,0	76,0	-	5	38,0	24
EMV	10	62	98,5	-	7,0	80	G1/2”-IG	G1/2”-IG	G1/2”-IG	-	79	108,0	166,5	174,5	-	-	117,5	30
EMV	15	-	-	-	6,5	80	G3/4”-IG	G3/4”-IG	G3/4”-IG	-	114	140,0	209,0	211,0	-	-	133,0	40
EMV	20	-	-	-	8,5	80	G1”-IG	G1”-IG	G1”-IG	-	137	172,0	247,0	245,0	-	-	148,0	45
EMV	25	-	-	-	8,5	80	G1-1/4”-IG	G1-1/4”-IG	G1-1/4”-IG	-	167	200,0	281,0	271,5	-	-	178,0	50

Valvole elettromagnetiche EMVO

Diametro nominale da 12 mm a 25 mm

UNIVERSAL

Idonei per applicazioni specifiche del settore



Valvole elettromagnetiche EMVO

Applicazione

- Valvola elettromagnetiche per l'impiego per grandi portate in tubazioni con sezioni grandi
- Controllo dell'aspirazione, del soffiaggio e della ventilazione di ventosa
- Adatto a aria neutra o filtrata

Struttura

- Valvola elettromagnetica a comando diretto
- Funzione di commutazione NC
- Valvola con corpo di ottone e alluminio
- Tipo di protezione IP 65
- Presa apparecchio conforme a DIN 43 650, forma A
- Fornitura completa di spina

I nostri punti di forza...

- Valvola 3/2 vie
- Valvola con grande diametro nominale
- Comando diretto

I vostri vantaggi...

- Controllo del vuoto ON/OFF o ventilazione
- Adatto a portate nominali grandi
- Tempi di apertura e di chiusura veloci

Codice modello Valvole elettromagnetiche EMVO

EMVO	–	12	–	230V-AC	–	3/2	–	NC
1		2		3		4		5

1 – Denominazione in breve

Codice	Esecuzione
EMVO	EMVO

2 – Diametro nominale

Codice	Diametro nominale in mm
12…25	12 fino a 25

3 – Tensione

Codice	Tensione in V
24V-DC	Tensione continua
230V-AC	Tensione alternata

4 – Variante

Codice	Tipo
3/2	3/2-valvole a più vie

5 – Posizionamento a riposo valvola aspirante

Codice	Tipo
NC	Chiuso senza corrente
NO	Aperto senza corrente

La valvola elettromagnetica EMVO viene fornita come prodotto finito per connessione.

Accessori disponibli: filtro di ventilazione

Valvole elettromagnetiche EMVO

Diametro nominale da 12 mm a 25 mm

Dati di ordinazione Valvole elettromagnetiche EMVO

Tipo	N. articolo
EMVO 12 230V-AC 3/2 NC	10.05.01.00052
EMVO 12 24V-DC 3/2 NC	10.05.01.00049
EMVO 20 230V-AC 3/2 NC	10.05.01.00053
EMVO 20 24V-DC 3/2 NC	10.05.01.00050
EMVO 25 24V-DC 3/2 NC	10.05.01.00051

Dati di ordinazione Accessori Valvole elettromagnetiche EMVO

Tipo	Accessori		N. articolo
EMVO 12 230V-AC 3/2 NC	Filtro di ventilazione	FAS 80x33.8 G1/2-AG	10.05.01.00061
EMVO 12 24V-DC 3/2 NC	Filtro di ventilazione	FAS 80x33.8 G1/2-AG	10.05.01.00061
EMVO 20 230V-AC 3/2 NC	Filtro di ventilazione	FAS 80x39 G3/4-AG	10.05.01.00062
EMVO 20 24V-DC 3/2 NC	Filtro di ventilazione	FAS 80x39 G3/4-AG	10.05.01.00062
EMVO 25 24V-DC 3/2 NC	Filtro di ventilazione	FAS 80x38 G1-AG EMVP	10.05.01.00063

Dati tecnici Valvole elettromagnetiche EMVO

Tipo	Valvola di controllo	Portata nominale [m³/h]	Portata nominale [l/min]	Potenza assorbita DC [W]	Potenza assorbita [W]	Peso [kg]
EMVO 12 230V-AC 3/2 NC	Chiuso senza corrente	21	350	-	39,1	1,2
EMVO 12 24V-DC 3/2 NC	Chiuso senza corrente	21	350	31,9	-	1,2
EMVO 20 230V-AC 3/2 NC	Chiuso senza corrente	72	1.200	-	36,8	5,8
EMVO 20 24V-DC 3/2 NC	Chiuso senza corrente	72	1.200	40,8	-	5,8
EMVO 25 24V-DC 3/2 NC	Chiuso senza corrente	101	1.684	40,8	-	5,7

Valvole elettromagnetiche EMVO

Diametro nominale da 12 mm a 25 mm

Dati di costruzione Valvole elettromagnetiche EMVO

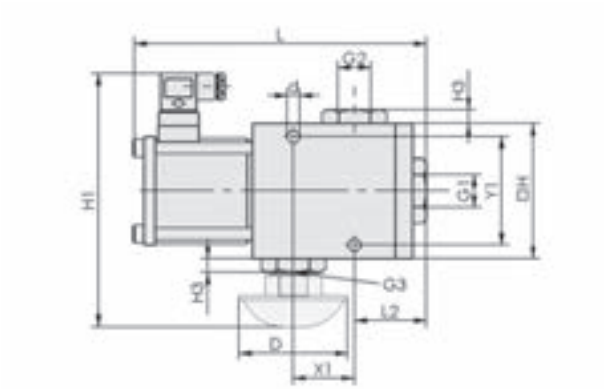

EMVO

Tipo	d [mm]	D [mm]	G1	G2	G3	H [mm]	H1 [mm]	H3 [mm]	L [mm]	L2 [mm]	X1 [mm]	Y1 [mm]
EMVO 12 230V-AC 3/2 NC	6,5	80	G1/2"-IG	G1/2"-IG	G1/2"-IG	60	135,5	-	122	32	24	40
EMVO 12 24V-DC 3/2 NC	6,5	80	G1/2"-IG	G1/2"-IG	G1/2"-IG	60	135,5	-	122	32	24	40
EMVO 20 230V-AC 3/2 NC	9,0	80	G3/4"-IG	G3/4"-IG	G3/4"-IG	100	187,5	10	206	43	45	80
EMVO 20 24V-DC 3/2 NC	9,0	80	G3/4"-IG	G3/4"-IG	G3/4"-IG	100	187,5	10	206	43	45	80
EMVO 25 24V-DC 3/2 NC	9,0	80	G1"-IG	G1"-IG	G1"-IG	100	172,0	-	206	43	45	80

Valvole elettromagnetiche EMVP

Diametro nominale da 5 mm a 50 mm

UNIVERSAL

Idonei per applicazioni specifiche del settore



Valvole elettromagnetiche EMVP

Applicazione

- Valvola elettromagnetica per il controllo di elevate portate nominali
- Controllo dell'aspirazione, del soffiaggio e della ventilazione di ventosa
- Tenuta pezzi in caso di calo di corrente grazie alla funzione NO
- Compiti di movimentazione con tempi di manovra velocissimi
- EMVP adatto a gas neutri o filtrati

Struttura

- Valvola elettromagnetica a comando pneumatico diretto
- Valvola in scatola di alluminio (EMVP 5 a EMVP 15), da EMVP 20 a EMVP 50 in scatola in plastica
- Tipo di protezione IP 65 conforme a EN 60529
- Presa apparecchio EMVP 5/8 e tutti gli IMP conformi a DIN EN 175301 Forma "C"
- Presa apparecchio EMVP 10-25 NO/NC conformi a DIN 43650 Forma "B"
- Presa apparecchio EMVP 32-50 NO conformi a DIN 43650 Forma "B"

I nostri punti di forza...

- Preimpostazione con aria compressa (p = 5 bar)
- Ampia gamma di diametri
- Valvola 3/2 e 5/2 vie
- Valvola bistabila (solo che variante IMP)

I vostri vantaggi...

- Tempi di apertura e di chiusura velocissimi
- Anche per portate nominali elevate
- Controllo di passaggio vuoto o ventilazione
- Assenza di consumo d'aria in caso di calo di corrente

Codice modello Valvole elettromagnetiche EMVP

EMVP	–	15	–	24V-DC	–	3/2	–	NC
1		2		3		4		5

1 – Denominazione in breve

Codice	Esecuzione
EMVP	EMVP

2 – Diametro nominale

Codice	Diametro nominale in mm
5…50	5 fino a 50

3 – Tensione

Codice	Tensione in V
24V-DC	Tensione continua
230V-AC	Tensione alternata

4 – Variante

Codice	Tipo
3/2	3/2-valvole a più vie
5/2	5/2-valvole a più vie

5 – Posizionamento a riposo valvola aspirante

Codice	Tipo
IMP	Bistabile mediante impulso
NC	Chiuso senza corrente
NO	Aperto senza corrente

La valvola elettromagnetica EMVP viene fornita come prodotto finito per connessione.

Accessori disponibli: filtro di ventilazione, cavo di collegamento per valvola elettromagnetica, presa M12

Valvole elettromagnetiche EMVP

Diametro nominale da 5 mm a 50 mm

Dati di ordinazione Valvole elettromagnetiche EMVP

Tipo	N. articolo
EMVP 5 24V-DC 3/2 NC	10.05.02.00162
EMVP 5 24V-DC 5/2 IMP	10.05.02.00163
EMVP 8 24V-DC 3/2 NC	10.05.02.00164
EMVP 8 24V-DC 5/2 IMP	10.05.02.00165
EMVP 10 230V-AC 3/2 NO/NC	10.05.02.00143
EMVP 10 24V-DC 3/2 NO/NC	10.05.02.00144
EMVP 15 230V-AC 3/2 NO/NC	10.05.02.00145
EMVP 15 24V-DC 3/2 NO/NC	10.05.02.00146
EMVP 15 24V-DC 3/2 IMP	10.05.02.00147
EMVP 20 230V-AC 3/2 NO/NC	10.05.02.00148
EMVP 20 24V-DC 3/2 NO/NC	10.05.02.00149
EMVP 20 24V-DC 3/2 IMP	10.05.02.00167
EMVP 25 230V-AC 3/2 NO/NC	10.05.02.00150
EMVP 25 24V-DC 3/2 NO/NC	10.05.02.00151
EMVP 25 24V-DC 3/2 IMP	10.05.02.00152
EMVP 32 230V-AC 3/2 NO	10.05.02.00074
EMVP 32 24V-DC 3/2 NO	10.05.02.00068
EMVP 50 230V-AC 3/2 NO	10.05.02.00075
EMVP 50 24V-DC 3/2 NO	10.05.02.00069

Dati di ordinazione Accessori Valvole elettromagnetiche EMVP

Tipo	Filtro di ventilazione	Presa M12	Cavo di connessione per valvola elettromagnetica (5 m, PVC)
EMVP 5 24V-DC 3/2 NC	-	-	21.04.06.00084
EMVP 5 24V-DC 5/2 IMP	-	-	21.04.06.00084
EMVP 8 24V-DC 3/2 NC	-	-	21.04.06.00084
EMVP 8 24V-DC 5/2 IMP	-	-	21.04.06.00084
EMVP 10 24V-DC 3/2 NO/NC	10.05.01.00065	10.05.02.00157	-
EMVP 10 230V-AC 3/2 NO/NC	10.05.01.00065	-	-
EMVP 15 24V-DC 3/2 NO/NC	10.05.01.00061	10.05.02.00157	-
EMVP 15 24V-DC 3/2 IMP	10.05.01.00061	-	21.04.06.00084
EMVP 15 230V-AC 3/2 NO/NC	10.05.01.00061	-	-
EMVP 20 24V-DC 3/2 NO/NC	10.05.01.00062	10.05.02.00157	-
EMVP 20 24V-DC 3/2 IMP	10.05.01.00062	-	21.04.06.00084
EMVP 20 230V-AC 3/2 NO/NC	10.05.01.00062	-	-
EMVP 25 24V-DC 3/2 NO/NC	10.05.01.00063	10.05.02.00157	-
EMVP 25 24V-DC 3/2 IMP	10.05.01.00063	-	21.04.06.00084
EMVP 25 230V-AC 3/2 NO/NC	10.05.01.00063	-	-
EMVP 32 24V-DC 3/2 NO	10.05.01.00062	10.05.02.00157	-
EMVP 32 230V-AC 3/2 NO	10.05.01.00062	-	-
EMVP 50 24V-DC 3/2 NO	10.05.01.00064	-	-
EMVP 50 230V-AC 3/2 NO	10.05.01.00064	-	-

Valvole elettromagnetiche EMVP

Diametro nominale da 5 mm a 50 mm

Dati tecnici Valvole elettromagnetiche EMVP

Tipo	Diametro nominale [mm]	Valvola di controllo	Portata nominale [m³/h]	Portata nominale [l/min]	Potenza assorbita DC [W]	Tempo chiusura [ms]	Peso [kg]
EMVP 5 24V-DC 3/2 NC	5	Chiuso senza corrente	3	50	1	19	0,11
EMVP 5 24V-DC 5/2 IMP	5	Valvola ad impulsi	3	50	1	13	0,16
EMVP 8 24V-DC 3/2 NC	8	Chiuso senza corrente	6	100	1	19	0,15
EMVP 8 24V-DC 5/2 IMP	8	Valvola ad impulsi	6	100	1	11	0,27
EMVP 10 230V-AC 3/2 NO/NC	10	A scelta NO/NC	10	167	5	22	0,42
EMVP 10 24V-DC 3/2 NO/NC	10	A scelta NO/NC	10	167	5	22	0,42
EMVP 15 230V-AC 3/2 NO/NC	15	A scelta NO/NC	20	333	5	90	0,39
EMVP 15 24V-DC 3/2 NO/NC	15	A scelta NO/NC	20	333	5	90	0,39
EMVP 15 24V-DC 3/2 IMP	15	Valvola ad impulsi	20	333	5	110	0,56
EMVP 20 24V-DC 3/2 NO/NC	20	A scelta NO/NC	40	667	5	90	0,37
EMVP 20 230V-AC 3/2 NO/NC	20	A scelta NO/NC	40	667	5	90	0,37
EMVP 20 24V-DC 3/2 IMP	20	Valvola ad impulsi	40	667	5	110	0,53
EMVP 25 230V-AC 3/2 NO/NC	25	A scelta NO/NC	90	1.500	5	80	0,52
EMVP 25 24V-DC 3/2 NO/NC	25	A scelta NO/NC	90	1.500	5	80	0,52
EMVP 25 24V-DC 3/2 IMP	25	Valvola ad impulsi	90	1.500	5	100	0,68
EMVP 32 230V-AC 3/2 NO	32	Aperto senza corrente	130	2.167	5	300	0,50
EMVP 32 24V-DC 3/2 NO	32	Aperto senza corrente	130	2.167	5	300	0,50
EMVP 50 230V-AC 3/2 NO	50	Aperto senza corrente	310	5.167	5	500	1,36
EMVP 50 24V-DC 3/2 NO	50	Aperto senza corrente	310	5.167	5	500	1,36

Dati di costruzione Valvole elettromagnetiche EMVP

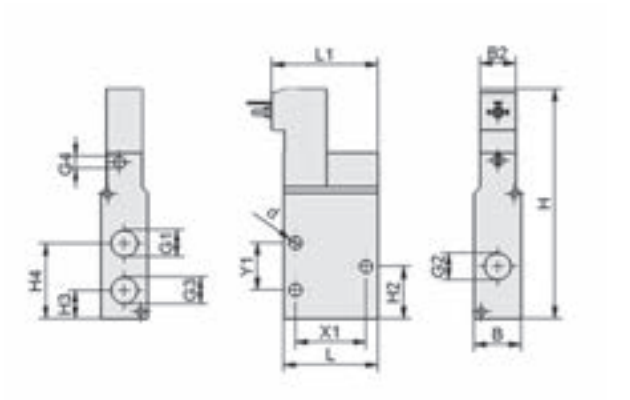

EMVP 5 - 8 NC

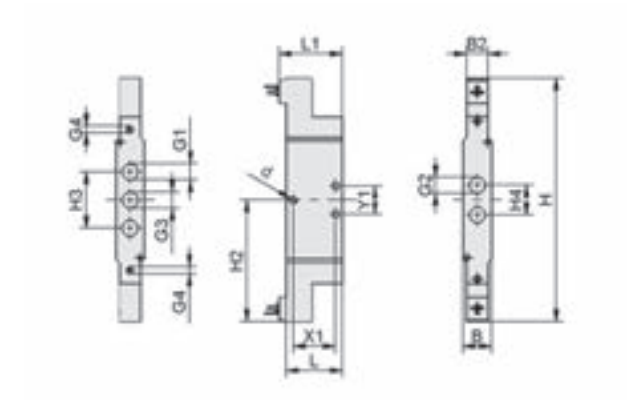

EMVP 5 - 8 IMP

Valvole elettromagnetiche EMVP

Diametro nominale da 5 mm a 50 mm

Dati di costruzione Valvole elettromagnetiche EMVP

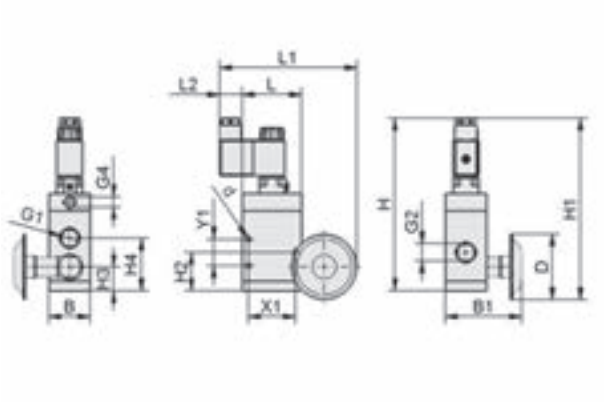

EMVP 10

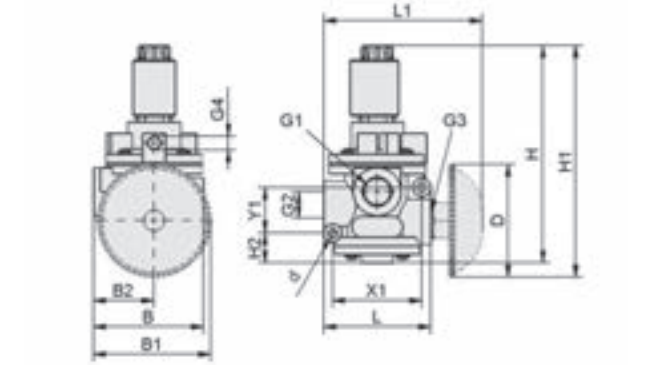

EMVP 15, 20, 25 NO/NC

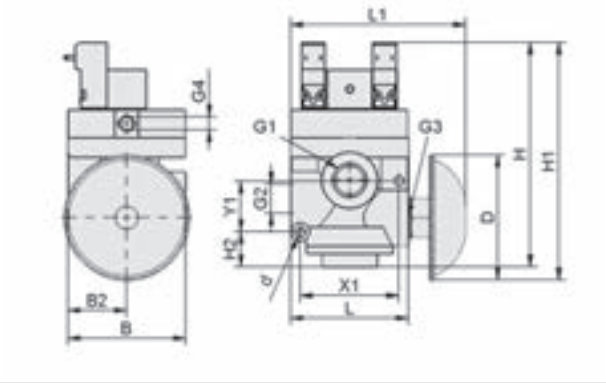

EMVP 15, 20, 25 IMP

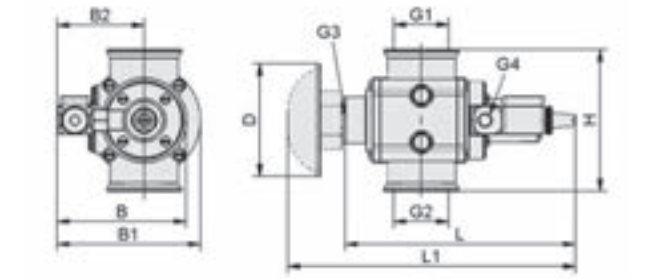

EMVP 32, EMVP 50

Valvole elettromagnetiche EMVP

Diametro nominale da 5 mm a 50 mm

Dati di costruzione Valvole elettromagnetiche EMVP

Tipo	B [mm]	B1 [mm]	B2 [mm]	d [mm]	D [mm]	G1	G2	G3	G4
EMVP 5 24V-DC 3/2 NC	15,0	-	15,0	4,3	-	G1/8"-IG	G1/8"-IG	G1/8"-IG	M5-IG
EMVP 5 24V-DC 5/2 IMP	15,2	-	15,2	4,3	-	G1/8"-IG	G1/8"-IG	G1/8"-IG	M5-IG
EMVP 8 24V-DC 3/2 NC	20,0	-	15,2	5,5	-	G1/4"-IG	G1/4"-IG	G1/4"-IG	M5-IG
EMVP 8 24V-DC 5/2 IMP	20,0	-	15,2	5,5	-	G1/4"-IG	G1/4"-IG	G1/4"-IG	M5-IG
EMVP 10 230V-AC 3/2 NO/NC	35,0	67	-	4,3	56	G3/8"-IG	G3/8"-IG	-	G1/8"-IG
EMVP 10 24V-DC 3/2 NO/NC	35,0	67	-	4,3	56	G3/8"-IG	G3/8"-IG	-	G1/8"-IG
EMVP 15 230V-AC 3/2 NO/NC	75,0	78	37,5	6,5	80	G1/2"-IG	G1/2"-IG	G1/2"-IG	G1/8"-IG
EMVP 15 24V-DC 3/2 NO/NC	75,0	78	37,5	6,5	80	G1/2"-IG	G1/2"-IG	G1/2"-IG	G1/8"-IG
EMVP 15 24V-DC 3/2 IMP	75,0	-	37,5	6,5	80	G1/2"-IG	G1/2"-IG	G1/2"-IG	G1/8"-IG
EMVP 20 24V-DC 3/2 NO/NC	75,0	78	37,5	6,5	80	G3/4"-IG	G3/4"-IG	G3/4"-IG	G1/8"-IG
EMVP 20 230V-AC 3/2 NO/NC	75,0	78	37,5	6,5	80	G3/4"-IG	G3/4"-IG	G3/4"-IG	G1/8"-IG
EMVP 20 24V-DC 3/2 IMP	75,0	-	37,5	6,5	80	G3/4"-IG	G3/4"-IG	G3/4"-IG	G1/8"-IG
EMVP 25 230V-AC 3/2 NO/NC	94,0	87	47,0	8,0	80	G1"-IG	G1"-IG	G1"-IG	G1/8"-IG
EMVP 25 24V-DC 3/2 NO/NC	94,0	87	47,0	8,0	80	G1"-IG	G1"-IG	G1"-IG	G1/8"-IG
EMVP 25 24V-DC 3/2 IMP	94,0	-	47,0	8,0	80	G1"-IG	G1"-IG	G1"-IG	G1/8"-IG
EMVP 32 230V-AC 3/2 NO	90,5	101	61,5	-	80	G1-1/4"-IG	G1-1/4"-IG	G3/4"-IG	G1/8"-IG
EMVP 32 24V-DC 3/2 NO	124,7	135	94,7	-	80	G1-1/4"-IG	G1-1/4"-IG	G3/4"-IG	G1/8"-IG
EMVP 50 230V-AC 3/2 NO	114,0	151	105,5	-	80	G2"-IG	G2"-IG	G1-1/4"-IG	G1/8"-IG
EMVP 50 24V-DC 3/2 NO	114,0	151	105,5	-	80	G2"-IG	G2"-IG	G1-1/4"-IG	G1/8"-IG

Tipo	H [mm]	H1 [mm]	H2 [mm]	H3 [mm]	H4 [mm]	L [mm]	L1 [mm]	X1 [mm]	Y1 [mm]
EMVP 5 24V-DC 3/2 NC	89	-	20	12,0	27	32	37	23	15
EMVP 5 24V-DC 5/2 IMP	153	-	77	30,0	15	32	37	23	15
EMVP 8 24V-DC 3/2 NC	98	-	23	12,0	32	40	45	30	20
EMVP 8 24V-DC 5/2 IMP	173	-	87	40,0	21	40	45	30	20
EMVP 10 230V-AC 3/2 NO/NC	147	154,5	33	20,5	45	50	117	40	23
EMVP 10 24V-DC 3/2 NO/NC	147	154,5	33	20,5	45	50	117	40	23
EMVP 15 230V-AC 3/2 NO/NC	167	173,8	23	-	-	75	112	63	33
EMVP 15 24V-DC 3/2 NO/NC	167	173,8	23	-	-	75	112	63	33
EMVP 15 24V-DC 3/2 IMP	144	152,1	23	-	-	75	112	63	33
EMVP 20 24V-DC 3/2 NO/NC	167	178,3	23	-	-	75	116	63	33
EMVP 20 230V-AC 3/2 NO/NC	167	178,3	23	-	-	75	116	63	33
EMVP 20 24V-DC 3/2 IMP	144	152,1	23	-	-	75	116	63	33
EMVP 25 230V-AC 3/2 NO/NC	190	195,5	22	-	-	94	132	76	37
EMVP 25 24V-DC 3/2 NO/NC	190	195,5	22	-	-	94	132	76	37
EMVP 25 24V-DC 3/2 IMP	167	173,8	22	-	-	94	132	76	37
EMVP 32 230V-AC 3/2 NO	101	-	-	-	-	163	204	-	-
EMVP 32 24V-DC 3/2 NO	101	-	-	-	-	160	201	-	-
EMVP 50 230V-AC 3/2 NO	142	-	-	-	-	225	260	-	-
EMVP 50 24V-DC 3/2 NO	142	-	-	-	-	225	260	-	-

Valvole di esclusione SVK, SVKG, SVV

Raccordo filettato da M5 a G1/2"

UNIVERSAL

Idonei per applicazioni specifiche del settore



Valvole di esclusione SVK, SVKG, SVV

Applicazione

- Valvole di esclusione per l'applicazioni in cui non sono sempre occupate tutte le ventose
- Disinserimento delle singole ventose se non sono occupate, il vuoto di sistema rimane
- Manipolazione di pezzi di forma e dimensioni diverse con lo stesso sistema di presa

Struttura

- Valvola a sfera
- Valvola in sede di ottone, inserita in scatola di alluminio salvaspazio
- Per il tipo SVV i valori di flusso possono essere regolati in modo continuo mediante una vite di regolazione
- Posizione di montaggio a piacere

I nostri punti di forza...

- Valvola della portata come valvola a sfera
- Reazione in funzione del flusso volumetrico
- Ampia gamma di diametri
- Versione con filettatura esterna in alto (tipo SVK) o in basso (tipo SVKG)

I vostri vantaggi...

- Chiusura della tubazione del vuoto, in caso di ventose non occupate, mantenimento del vuoto del sistema
- Perdite ridotte compensabili mediante bypass
- Impiego anche per portate nominali elevate
- Possibilità di allacciamento a tutte le più comuni ventose e piastre di aspirazione

Codice modello Valvole di esclusione SVK, SVKG, SVV

SVK	–	M5-IG
1		2

1 – Denominazione in breve

Codice	Esecuzione
SVK	Filettatura esterna superiore
SVKG	Filettatura esterna inferiore
SVV	Vite di regolazione

2 – Attacco

Codice	Attacco
M5-AG	M5-AG (AG = maschio)
M5-IG	M5-IG (IG = femmina)
G1/8-AG	G1/8-AG
G1/8-IG	G1/8-IG
G1/4-AG	G1/4-AG
G1/4-IG	G1/4-IG
G3/8-AG	G3/8-AG
G3/8-IG	G3/8-IG
G1/2-AG	G1/2-AG
G1/2-IG	G1/2-IG

La valvola di esclusione SVK, SVKG, SVV viene fornita come prodotto finito per connessione.

Valvole di esclusione SVK, SVKG, SVV

Raccordo filettato da M5 a G1/2"

Dati di ordinazione Valvole di esclusione SVK, SVKG, SVV

Tipo	N. articolo
SVK M5-IG	10.05.03.00033
SVK G1/8-IG	10.05.03.00034
SVK G1/4-IG	10.05.03.00035
SVK G3/8-IG	10.05.03.00036
SVK G1/2-IG	10.05.03.00037
SVKG M5-AG	10.05.03.00166
SVKG G1/8-AG	10.05.03.00128
SVKG G1/4-AG	10.05.03.00131
SVKG G3/8-AG	10.05.03.00135
SVKG G1/2-AG	10.05.03.00133
SVV G1/4-IG	10.05.03.00003

Dati tecnici Valvole di esclusione SVK, SVKG, SVV

Tipo	Pot. aspirante per pu = -0,3 bar [l/min]	Pot. aspirante per pu = -0,3 bar [m³/h]	Pot. aspirante per pu = -0,6 bar [l/min]	Pot. aspirante per pu = -0,6 bar [m³/h]	Portata max. [m³/h]*	Portata max. [l/min]**	Peso [g]
SVK M5-IG	1,2	0,08	1,3	0,08	4,8	80	2,2
SVK G1/8-IG	2,3	0,15	2,5	0,15	18,6	310	11,2
SVK G1/4-IG	2,9	0,17	3,4	0,20	20,4	340	17,5
SVK G3/8-IG	7,3	0,44	8,0	0,48	35,4	590	30,3
SVK G1/2-IG	8,1	0,49	9,0	0,54	47,4	790	47,4
SVKG M5-AG	1,2	0,08	1,3	0,08	4,8	80	2,2
SVKG G1/8-AG	2,3	0,15	2,5	0,15	18,6	310	11,2
SVKG G1/4-AG	2,9	0,17	3,4	0,21	20,4	340	17,5
SVKG G3/8-AG	7,3	0,44	8,0	0,48	35,4	590	30,3
SVKG G1/2-AG	8,1	0,49	9,0	0,54	47,4	790	47,4
SVV G1/4-IG	22,6	1,36	28,6	1,72	24,0	400	24,7

*Pressione di scarico 5 bar
**Pressione di scarico 5 bar

Dati di costruzione Valvole di esclusione SVK, SVKG, SVV

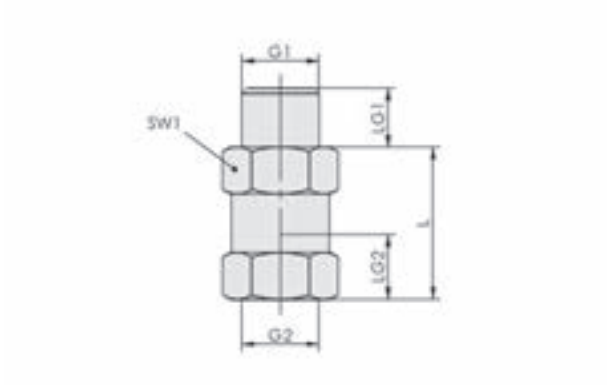

SVK

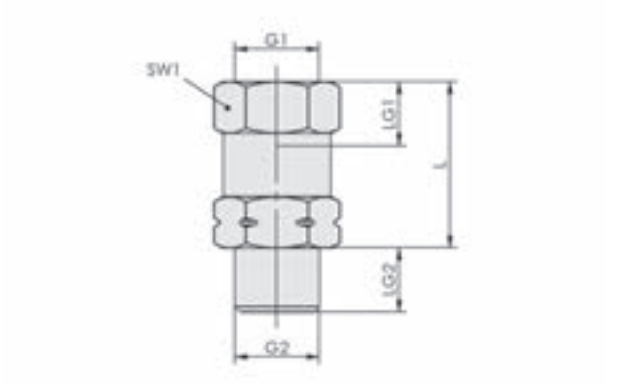

SVKG

Valvole di esclusione SVK, SVKG, SVV

Raccordo filettato da M5 a G1/2"

Dati di costruzione Valvole di esclusione SVK, SVKG, SVV

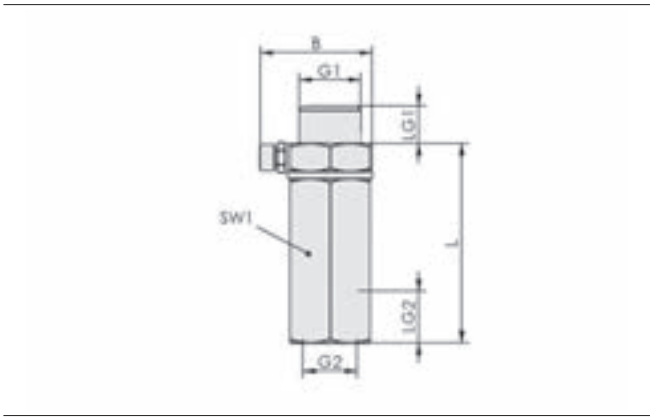

SVV

Tipo	B [mm]	G1	G2	L [mm]	LG1 [mm]	LG2 [mm]	SW1 [mm]
SVK M5-IG	-	M5-AG	M5-IG	15,5	4,5	4,5	8
SVK G1/8-IG	-	G1/8"-AG	G1/8"-IG	26,0	8,0	8,5	14
SVK G1/4-IG	-	G1/4"-AG	G1/4"-IG	26,0	10,0	11,0	17
SVK G3/8-IG	-	G3/8"-AG	G3/8"-IG	29,0	10,0	12,0	22
SVK G1/2-IG	-	G1/2"-AG	G1/2"-IG	29,0	12,0	14,0	27
SVKG M5-AG	-	M5-IG	M5-AG	20,0	4,5	4,5	8
SVKG G1/8-AG	-	G1/8"-IG	G1/8"-AG	26,0	8,5	8,0	14
SVKG G1/4-AG	-	G1/4"-IG	G1/4"-AG	26,0	11,0	10,0	17
SVKG G3/8-AG	-	G3/8"-IG	G3/8"-AG	29,0	12,0	10,0	22
SVKG G1/2-AG	-	G1/2"-IG	G1/2"-AG	29,0	14,0	12,0	27
SVV G1/4-IG	23,9	G1/4"-AG	G1/4"-IG	42,5	8,0	11,0	17

Valvole di esclusione SVN

Raccordo filettato G1/4"

WOOD PACKAGING

Idonei per applicazioni specifiche del settore



Valvole di esclusione SVN

Applicazione

- Valvole di esclusione per la movimentazione di pezzi porosi
- Disinserimento delle singole ventose se non sono occupate, il vuoto di sistema rimane

Struttura

- Valvola per corpi volanti salvaspazio montata in scatola di alluminio
- Mediante lo scarico, effetto autopulente per ambiente polveroso
- Nipplo per diversi tipi di ventosa con forma corrispondente (dimensioni identiche al nipplo standard)

I nostri punti di forza...

- Speciale valvola di portata con corpo volante
- Formatura integrata del nipplo di connessione
- Valvola di portata con effetto autopulente

I vostri vantaggi...

- Restringimento della tubazione del vuoto, in caso di ventose non occupate, versione speciale per pezzi porosi
- Nessun nipplo supplementare necessario per molte ventose diverse
- Versione speciale per l'impiego in ambienti polverosi

Codice modello Valvole di esclusione SVN

SVN	–	G1/4-AG	–	N011
1		2		3

1 – Denominazione in breve

Codice	Esecuzione
SVN	SVN

2 – Attacco

Codice	Attacco
G1/4-AG M10x1.25	G1/4-AG M10x1,25
G1/4-AG	G1/4-AG (AG = maschio)

3 – Famiglia raccordo

Codice	Tipo
N009…N019	N009…N019

La valvola di esclusione SVN viene fornita come prodotto finito per connessione.

Valvole di esclusione SVN

Raccordo filettato G1/4"

Dati di ordinazione Valvole di esclusione SVN

Tipo	N. articolo
SVN G1/4-AG N011	10.05.03.00068
SVN G1/4-AG N012	10.05.03.00074
SVN G1/4-AG N013	10.05.03.00066
SVN G1/4-AG N014	10.05.03.00070
SVN G1/4-AG N015	10.05.03.00072
SVN G1/4-AG N018	10.05.03.00054
SVN G1/4-AG N019	10.05.03.00056
SVN G1/4-AG M10x1.25-AG N009	10.05.03.00060

Dati tecnici Valvole di esclusione SVN

Tipo	Pot. aspirante per pu = -0,3 bar [m³/h]	Pot. aspirante per pu = -0,3 bar [l/min]	Pot. aspirante per pu = -0,6 bar [m³/h]	Pot. aspirante per pu = -0,6 bar [l/min]	Portata max. [m³/h]*	Portata max. [l/min]**	Peso [g]
SVN G1/4-AG N011	2,3	38,3	3,3	55	27	450	8
SVN G1/4-AG N012	2,3	38,3	3,3	55	27	450	15
SVN G1/4-AG N013	2,3	38,3	3,3	55	27	450	9
SVN G1/4-AG N014	2,3	38,3	3,3	55	27	450	12
SVN G1/4-AG N015	2,3	38,3	3,3	55	27	450	18
SVN G1/4-AG N018	2,3	38,3	3,3	55	27	450	8
SVN G1/4-AG N019	2,3	38,3	3,3	55	27	450	18
SVN G1/4-AG M10x1.25-AG N009	2,3	38,3	3,3	55	27	450	10

*Pressione di scarico 5 bar
**Pressione di scarico 5 bar

Dati di costruzione Valvole di esclusione SVN

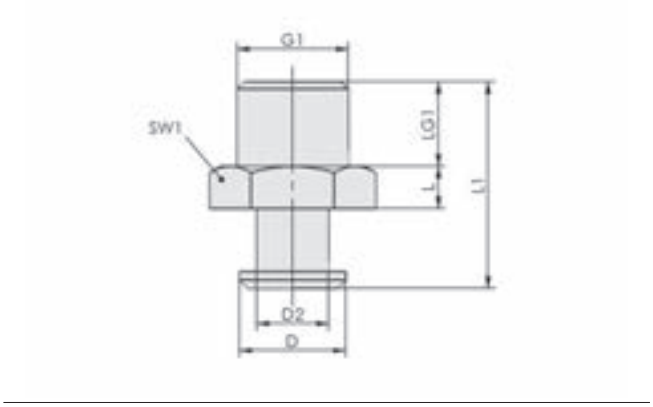

SVN N011 - N019

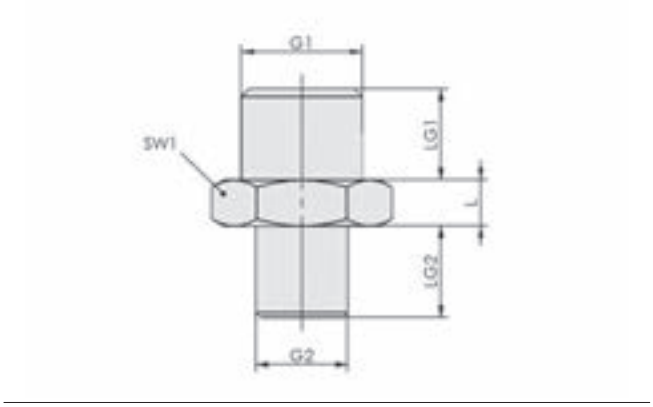

SVN N009

Valvole di esclusione SVN

Raccordo filettato G1/4"

Dati di costruzione Valvole di esclusione SVN

Tipo	D [mm]	D2 [mm]	G1	G2	L [mm]	LG1 [mm]	LG2 [mm]	L1 [mm]	SW1 [mm]
SVN G1/4-AG N011	12,5	8,5	G1/4"-AG	-	5	10	-	25,0	17
SVN G1/4-AG N012	18,0	13,0	G1/4"-AG	-	5	10	-	29,5	22
SVN G1/4-AG N013	12,5	8,5	G1/4"-AG	-	5	10	-	28,5	17
SVN G1/4-AG N014	16,5	12,5	G1/4"-AG	-	5	10	-	29,5	17
SVN G1/4-AG N015	16,5	13,0	G1/4"-AG	-	5	10	-	37,5	22
SVN G1/4-AG N018	14,0	9,0	G1/4"-AG	-	5	11	-	29,0	17
SVN G1/4-AG N019	20,0	13,5	G1/4"-AG	-	6	11	-	40,0	21
SVN G1/4-AG M10x1.25-AG N009	-	-	G1/4"-AG	M10x1.25-AG	5	10	10	-	17

Resistenze di flusso SW

Diametro nominale da 0,25 mm a 2 mm



Idonei per applicazioni specifiche del settore



Resistenze di flusso SW

Applicazione

- Resistenza di flusso per la manipolazione di pezzi porosi
- Mantenimento de vuoto mediante riduzione di flusso volumetrico di ventose particolare
- Posizione di montaggio a piacere

Struttura

- Doppio nipplo filettato con sezione di flusso ridotta
- Ampia gamma di sezioni di flusso

I nostri punti di forza...

- Versione senza parti in movimento
- Resistenza di flusso con sezione ridotta
- Dimensioni minime

I vostri vantaggi...

- Versione robusta, di lunga durata
- Restringimento della tubazione del vuoto, versione speciale per pezzi porosi
- Anche per condizioni di spazio ridotte

Codice modello Resistenze di flusso SW

SW	–	25	–	G1/8-AG
1		2		3

1 – Denominazione in breve

Codice	Esecuzione
SW	SW

2 – Diametro nominale

Codice	Diametro nominale in mm
25…200	0,25 fino a 2

3 – Attacco

Codice	Attacco
G1/8-AG	G1/8-AG (AG = maschio)
G1/4-AG	G1/4-AG

La resistenza di flusso SW viene fornito come prodotto finito per connessione.

Resistenze di flusso SW

Diametro nominale da 0,25 mm a 2 mm

Dati di ordinazione Resistenze di flusso SW

Tipo		G1/8-AG	G1/4-AG
SW	25	10.05.04.00034	-
SW	40	10.05.04.00001	10.05.04.00010
SW	50	10.05.04.00002	10.05.04.00011
SW	60	10.05.04.00003	10.05.04.00012
SW	70	10.05.04.00004	10.05.04.00013
SW	80	10.05.04.00005	10.05.04.00014
SW	90	10.05.04.00006	10.05.04.00015
SW	100	10.05.04.00007	10.05.04.00016
SW	110	10.05.04.00008	10.05.04.00017
SW	120	10.05.04.00009	10.05.04.00018
SW	150	-	10.05.04.00029
SW	200	-	10.05.04.00019

Dati tecnici Resistenze di flusso SW

Tipo		Pot. aspirante per pu = -0,3 bar [m³/h]	Pot. aspirante per pu = -0,3 bar [l/min]	Pot. aspirante per pu = -0,6 bar [m³/h]	Pot. aspirante per pu = -0,6 bar [l/min]
SW	25	0,01	0,2	0,02	0,3
SW	40	0,06	1,0	0,08	1,3
SW	50	0,13	2,2	0,15	2,5
SW	60	0,18	3,0	0,19	3,1
SW	70	0,24	4,0	0,26	4,3
SW	80	0,30	4,9	0,32	5,3
SW	90	0,39	6,5	0,42	7,0
SW	100	0,47	7,8	0,50	8,4
SW	110	0,62	10,3	0,63	10,5
SW	120	0,74	12,3	0,76	12,7
SW	150	1,32	22,0	1,40	23,4
SW	200	2,05	34,1	2,19	36,4

Dati di costruzione Resistenze di flusso SW

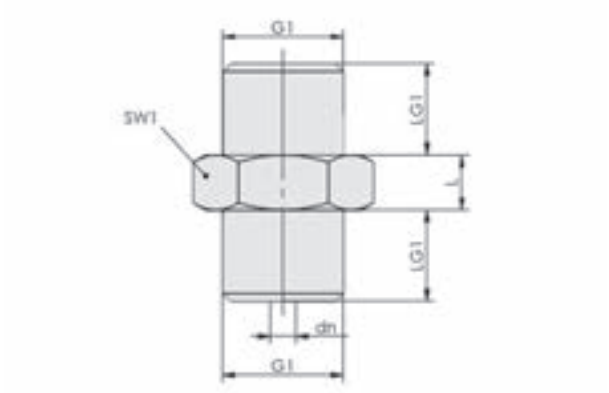

SW

Resistenze di flusso SW

Diametro nominale da 0,25 mm a 2 mm

Dati di costruzione Resistenze di flusso SW

Tipo	dn [mm]	G1	L [mm]	LG1 [mm]	SW1 [mm]
SW 25 G1/8-AG	0,25	G1/8"-AG	6	9,5	14
SW 40 G1/8-AG	0,40	G1/8"-AG	6	9,5	14
SW 50 G1/8-AG	0,50	G1/8"-AG	6	9,5	14
SW 60 G1/8-AG	0,60	G1/8"-AG	6	9,5	14
SW 70 G1/8-AG	0,70	G1/8"-AG	6	9,5	14
SW 80 G1/8-AG	0,80	G1/8"-AG	6	9,5	14
SW 90 G1/8-AG	0,90	G1/8"-AG	6	9,5	14
SW 100 G1/8-AG	1,00	G1/8"-AG	6	9,5	14
SW 110 G1/8-AG	1,11	G1/8"-AG	6	9,5	14
SW 120 G1/8-AG	1,20	G1/8"-AG	6	9,5	14
SW 40 G1/4-AG	0,40	G1/4"-AG	6	10,0	17
SW 50 G1/4-AG	0,50	G1/4"-AG	6	10,0	17
SW 60 G1/4-AG	0,60	G1/4"-AG	6	10,0	17
SW 70 G1/4-AG	0,70	G1/4"-AG	6	10,0	17
SW 80 G1/4-AG	0,80	G1/4"-AG	6	10,0	17
SW 90 G1/4-AG	0,90	G1/4"-AG	6	10,0	17
SW 100 G1/4-AG	1,00	G1/4"-AG	6	10,0	17
SW 110 G1/4-AG	1,11	G1/4"-AG	6	10,0	17
SW 120 G1/4-AG	1,20	G1/4"-AG	6	10,0	17
SW 150 G1/4-AG	1,50	G1/4"-AG	5	9,0	17
SW 200 G1/4-AG	2,00	G1/4"-AG	5	9,0	17

Valvole ad impulsi TV / TVN

Portata nominale da 12 l/min a 160 l/min

UNIVERSAL

Idonei per applicazioni specifiche del settore



Valvole ad impulsi TV / TVN

Applicazione

- Valvole ad impulsi per l'applicazioni in cui non sono sempre occupate tutte le ventose
- Apertura della conduttura del vuoto di una ventosa in base alla scansione meccanica
- Posizione di montaggio a piacere

Struttura

- Valvola ad impulsi come perno ammortizzato con tappo di protezione
- Tipo TVN con nipplo ventosa per il montaggio diretto
- Nessuna protezione per le ventose occupate solo in parte

I nostri punti di forza...

- Valvola a contatto con perno ammortizzato
- Reazione in funzione del materiale del pezzo
- Dimensioni minime

I vostri vantaggi...

- Apertura della tubazione a vuoto solo con ventose occupate, scansione meccanica
- Impiego anche con pezzi porosi
- Anche per condizioni di spazio ridotte

Codice modello Valvole ad impulsi TV / TVN

TV	–	G1/4-AG	–	9	–	N009
1		2		3		4

1 – Denominazione in breve

Codice	Esecuzione
TV	Senza apposito nipplo
TVN	Con apposito nipplo

2 – Attacco

Codice	Attacco
G1/8-AG	G1/8-AG (AG = maschio)
G1/4-AG	G1/4-AG
G1/2-AG	G1/2-AG

3 – Corsa asta

Codice	Corsa in mm
5…13	5 fino a 13

4 – Famiglia raccordo

Codice	Tipo
N007… N009, N041	N007 fino a N009 e N041

La valvola ad impulsi TV / TVN viene fornita come prodotto finito per connessione.

Valvole ad impulsi TV / TVN

Portata nominale da 12 l/min a 160 l/min

Dati di ordinazione Valvole ad impulsi TV / TVN

Tipo	N. articolo
TV G1/4-AG 5	10.05.10.00064
TV G1/4-AG 13	10.05.10.00061
TV G1/2-AG 13	10.05.10.00038
TVN G1/8-AG 6 N007	10.05.10.00021
TVN G1/8-AG 6.5 N008	10.05.10.00023
TVN G1/4-AG 8.4 N041	10.05.10.00058
TVN G1/4-AG 9 N009	10.05.10.00065

Dati tecnici Valvole ad impulsi TV / TVN

Tipo	Portata nominale [l/min]	Portata nominale [m³/h]
TV G1/4-AG 5	55	3,3
TV G1/4-AG 13	55	3,3
TV G1/2-AG 13	160	9,6
TVN G1/8-AG 6 N007	12	0,7
TVN G1/8-AG 6.5 N008	12	0,7
TVN G1/4-AG 8.4 N041	78	4,6
TVN G1/4-AG 9 N009	78	4,6

Dati di costruzione Valvole ad impulsi TV / TVN

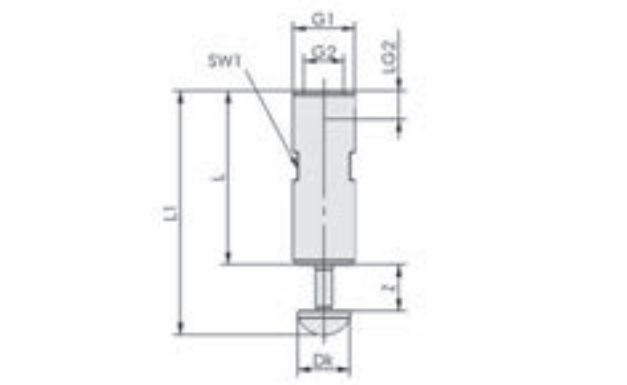

TV

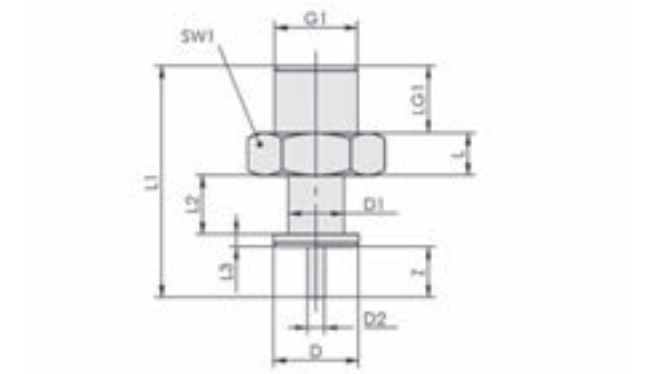

TVN 6 - 8.4

Valvole ad impulsi TV / TVN

Portata nominale da 12 l/min a 160 l/min

Dati di costruzione Valvole ad impulsi TV / TVN

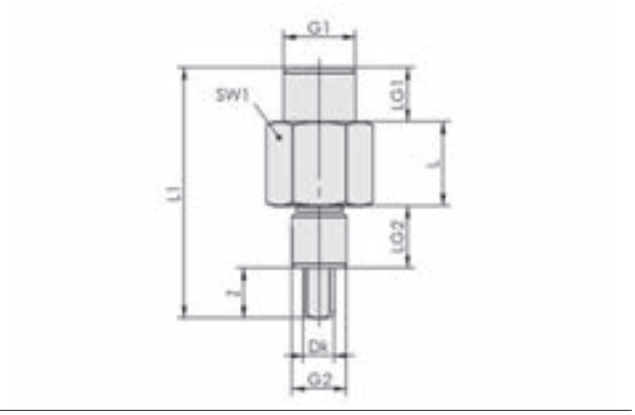

TVN 9

Tipo	D [mm]	D1 [mm]	D2 [mm]	Dk [mm]	G1	G2	L [mm]	L1 [mm]	L2 [mm]	L3 [mm]	LG1 [mm]	LG2 [mm]	SW1 [mm]	Z (Corsa) [mm]
TV G1/4-AG 5	-	-	-	11	G1/4"-AG	G1/8"-IG	45,5	55,7	-	-	-	6	11	5,0
TV G1/4-AG 13	-	-	-	11	G1/4"-AG	G1/8"-IG	45,5	63,1	-	-	-	6	11	13,0
TV G1/2-AG 13	-	-	-	11	G1/2"-AG	G3/8"-IG	54,5	67,5	-	-	-	12	19	13,0
TVN G1/8-AG 6 N007	10	6,5	2,0	-	G1/8"-AG	-	5,0	27,5	7,0	1,5	8	-	14	6,0
TVN G1/8-AG 6.5 N008	14	8,5	2,0	-	G1/8"-AG	-	5,0	28,5	7,0	1,5	8	-	14	6,5
TVN G1/4-AG 8.4 N041	17	8,7	6,0	-	G1/4"-AG	-	10,0	45,7	12,3	3,0	11	-	17	8,4
TVN G1/4-AG 9 N009	-	-	-	6	G1/4"-AG	M10x1.25-AG	15,5	47,0	-	-	10	12	17	9,0

Valvole antiritorno RSV

Diametro nominale da 6 mm a 54 mm

UNIVERSAL

Idonei per applicazioni specifiche del settore



Valvole antiritorno RSV

Applicazione

- Valvola antiritorno per la protezione del sistema in caso di calo di corrente o avaria della generazione di vuoto
- In caso di materiali impermeabili all'aspirazione anche per i sistemi a risparmio energetico
- Posizione di montaggio a piacere

Struttura

- Valvola a molla
- Scatola in ottone (RSV 6 in alluminio)
- Sede in gomma sintetica, guarnizione in nylon
- Molla in acciaio

I nostri punti di forza...

- Valvola antiritorno come valvola fissa
- Ampia gamma di diametri
- Dimensioni minime

I vostri vantaggi...

- Chiusura della tubazione del vuoto, ad es. in caso di calo di corrente, mantenimento del vuoto del sistema
- Portate nominali da ridotte e molto grandi possibile
- Anche per condizioni di spazio ridotte

Codice modello Valvole antiritorno RSV

RSV	–	6	–	G1/4-IG
1		2		3

1 – Denominazione in breve

Codice	Esecuzione
RSV	RSV

2 – Diametro nominale

Codice	Diametro nominale in mm
6…54	6 fino a 54

3 – Attacco

Codice	Attacco
G1/4-IG	G1/4-IG (IG = femmina)
G3/8-IG	G3/8-IG
G1/2-IG	G1/2-IG
G3/4-IG	G3/4-IG
G1-IG	G1-IG
G1-1/4-IG	G1-1/4-IG
G1-1/2-IG	G1-1/2-IG
G2-IG	G2-IG

La valvola antiritorno RSV viene fornita come prodotto finito per connessione.

Valvole antiritorno RSV

Diametro nominale da 6 mm a 54 mm

Dati di ordinazione Valvole antiritorno RSV

Tipo	N. articolo
RSV 6 G1/4-IG	10.05.05.00116
RSV 14 G3/8-IG	10.05.05.00002
RSV 18 G1/2-IG	10.05.05.00003
RSV 20 G3/4-IG	10.05.05.00004
RSV 28 G1-IG	10.05.05.00005
RSV 36 G1-1/4-IG	10.05.05.00006
RSV 42 G1-1/2-IG	10.05.05.00007
RSV 54 G2-IG	10.05.05.00008

Dati tecnici Valvole antiritorno RSV

Tipo	Diametro nominale [mm]	Portata nominale [m³/h]	Portata nominale [l/min]	Differenza pressione apertura [mbar]	Temperatura d'intervento [°C]	Peso [kg]
RSV 6 G1/4-IG	6	5	84	200	-10 ... 70	0,04
RSV 14 G3/8-IG	14	20	334	20	-20 ... 100	0,18
RSV 18 G1/2-IG	18	26	434	20	-20 ... 100	0,19
RSV 20 G3/4-IG	20	45	750	20	-20 ... 100	0,27
RSV 28 G1-IG	28	75	1.250	20	-20 ... 100	0,49
RSV 36 G1-1/4-IG	36	125	2.084	20	-20 ... 100	0,74
RSV 42 G1-1/2-IG	42	200	3.334	20	-20 ... 100	0,98
RSV 54 G2-IG	54	350	5.834	20	-20 ... 100	1,11

Dati di costruzione Valvole antiritorno RSV

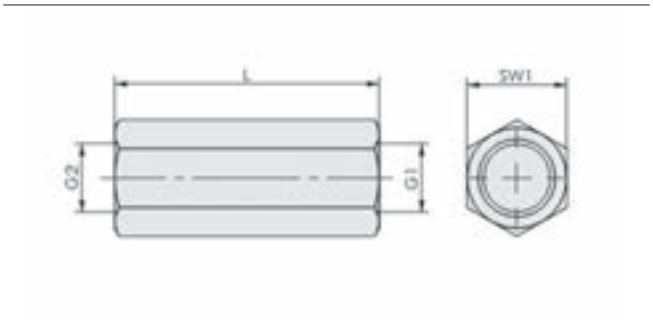

RSV 6

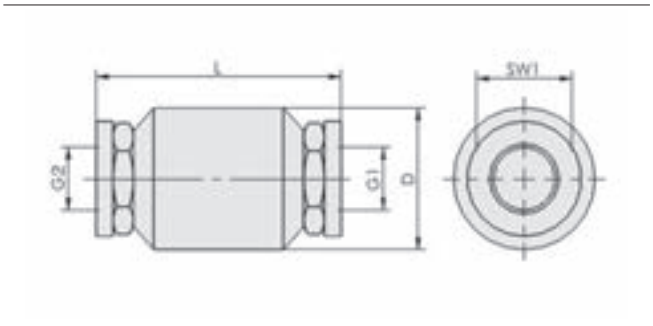

RSV 14 - 54

Tipo	D [mm]	G1	G2	L [mm]	SW1 [mm]
RSV 6 G1/4-IG	-	G1/4"-IG	G1/4"-IG	43	16
RSV 14 G3/8-IG	34	G3/8"-IG	G3/8"-IG	59	23
RSV 18 G1/2-IG	34	G1/2"-IG	G1/2"-IG	62	27
RSV 20 G3/4-IG	41	G3/4"-IG	G3/4"-IG	69	33
RSV 28 G1-IG	52	G1"-IG	G1"-IG	84	40
RSV 36 G1-1/4-IG	63	G1-1/4"-IG	G1-1/4"-IG	88	50
RSV 42 G1-1/2-IG	71	G1-1/2"-IG	G1-1/2"-IG	96	50
RSV 54 G2-IG	87	G2"-IG	G2"-IG	100	70

Valvole a sfera a due vie KVZ

Diametro nominale da 8 mm a 50 mm

UNIVERSAL

Idonei per applicazioni specifiche del settore



Valvole a sfera a due vie KVZ

Applicazione

- Valvole a sfera per inserimento e disinserimento manuale dei circuiti vuoto o aria compressa
- Impiego in reti di aspirazione e apparecchi di movimentazione
- Posizione di montaggio a piacere

Struttura

- Rubinetto a sfera in ottone (scatola e sfera)
- Guarnizioni in teflon
- Valvola a 2/2 vie

I nostri punti di forza...

- Impiego nel settore del vuoto e dell'aria compressa
- Ampia gamma di diametri
- Robusta versione in ottone

I vostri vantaggi...

- Assolutamente a tenuta, nessuna perdita
- Adattamento ottimale alle portate nominali
- Stabile e antiusura

Codice modello Valvole a sfera a due vie KVZ

KVZ	–	8	–	2/2
1		2		3

1 – Denominazione in breve

Codice	Esecuzione
KVZ	KVZ

2 – Diametro nominale

Codice	Diametro nominale in mm
8…50	8 fino a 50

3 – Variante

Codice	Tipo
2/2	2/2-valvole a più vie

La valvola a sfera a due vie KVZ viene fornita come prodotto finito per connessione.

Valvole a sfera a due vie KVZ

Diametro nominale da 8 mm a 50 mm

Dati di ordinazione Valvole a sfera a due vie KVZ

Tipo	N. articolo
KVZ 8 2/2	10.05.08.00018
KVZ 20 2/2	10.05.08.00007
KVZ 32 2/2	10.05.08.00008
KVZ 50 2/2	10.05.08.00009

Dati tecnici Valvole a sfera a due vie KVZ

Tipo	Diametro nominale [mm]	Portata nominale [m³/h]	Portata nominale [l/min]	Zona pressione (press. di esercizio) [bar]	Peso [kg]
KVZ 8 2/2	8	10	168	-0,95 ... 15,00	0,077
KVZ 20 2/2	20	45	750	-0,95 ... 15,00	0,280
KVZ 32 2/2	32	100	1.667	-0,95 ... 15,00	0,700
KVZ 50 2/2	50	310	5.167	-0,95 ... 15,00	1,470

Dati di costruzione Valvole a sfera a due vie KVZ

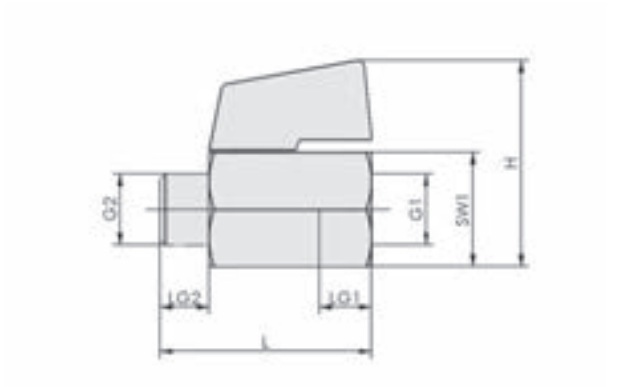

KVZ 8

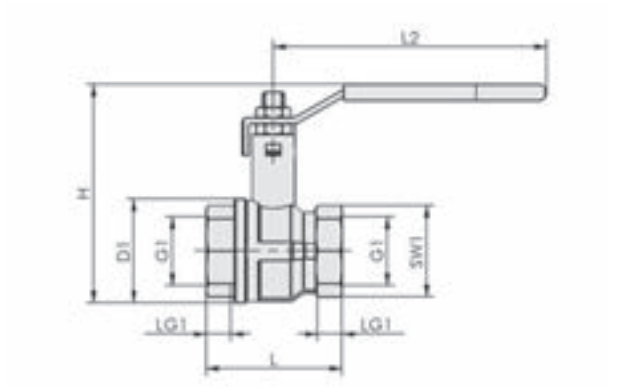

KVZ 20 - 50

Tipo	D1 [mm]	G1	G2	H [mm]	L [mm]	L2 [mm]	LG1 [mm]	LG2 [mm]	SW1 [mm]
KVZ 8 2/2	-	G1/4"-IG	G1/4"-AG	38	39	-	11	9	21
KVZ 20 2/2	39	G3/4"-IG	-	70	54	120	12	-	31
KVZ 32 2/2	59	G1-1/4"-IG	-	125	77	155	16	-	48
KVZ 50 2/2	86	G2"-IG	-	151	106	155	20	-	66

Valvole a sfera a tre vie KVD

Diametro nominale da 6 mm a 25 mm

UNIVERSAL

Idonei per applicazioni specifiche del settore



Valvole a sfera a tre vie KVD

Applicazione

- Valvole a sfera per inserimento e disinserimento manuale dei circuiti vuoto o aria compressa
- Inserimento e ventilazione delle ventose semplici
- Impiego in reti di aspirazione e apparecchi di movimentazione
- Posizione di montaggio a piacere

Struttura

- Rubinetto a sfera in ottone (scatola e sfera)
- Guarnizioni in teflon
- Impugnatura in alluminio
- Valvola a 3/2 vie

I nostri punti di forza...

- Impiego nel settore del vuoto e dell'aria compressa
- Ampia gamma di diametri
- Robusta versione in ottone
- Possibilità di ventilazione

I vostri vantaggi...

- Assolutamente a tenuta, nessuna perdita
- Adattamento ottimale alla portata nominale
- Stabile e antiusura
- Ventilazione per la rimozione veloce dei pezzi

Codice modello Valvole a sfera a tre vie KVD

KVD	–	6	–	3/2
1		2		3

1 – Denominazione in breve

Codice	Esecuzione
KVD	KVD

2 – Diametro nominale

Codice	Diametro nominale in mm
6…25	6 fino a 25

3 – Variante

Codice	Tipo
3/2	3/2-valvole a più vie

La valvola a sfera a tre vie KVD viene fornita come prodotto finito per connessione.

Dati di ordinazione Valvole a sfera a tre vie KVD

Tipo	N. articolo
KVD 6 3/2	10.05.08.00001
KVD 10 3/2	10.05.08.00002
KVD 15 3/2	10.05.08.00003
KVD 20 3/2	10.05.08.00004
KVD 25 3/2	10.05.08.00005

Valvole a sfera a tre vie KVD

Diametro nominale da 6 mm a 25 mm

Dati tecnici Valvole a sfera a tre vie KVD

Tipo	Diametro nominale [mm]	Portata nominale [m³/h]*	Portata nominale [l/min]	Zona pressione (press. di esercizio) [bar]	Peso [kg]
KVD 6 3/2	6	5	84	-0,95 ... 16,00	0,081
KVD 10 3/2	10	15	250	-0,95 ... 16,00	0,810
KVD 15 3/2	15	22	367	-0,95 ... 16,00	0,810
KVD 20 3/2	20	45	750	-0,95 ... 16,00	1,260
KVD 25 3/2	25	55	917	-0,95 ... 16,00	1,930

*Per una caduta di pressione di 50 mbar

Dati di costruzione Valvole a sfera a tre vie KVD

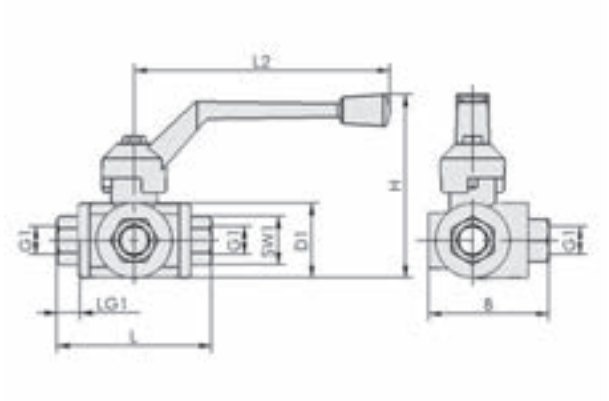

KVD

Tipo	B [mm]	D1 [mm]	G1	H [mm]	L [mm]	L2 [mm]	LG1 [mm]	SW1 [mm]
KVD 6 3/2	58	39	G1/4"-IG	85	77	125	19	22
KVD 15 3/2	58	39	G1/2"-IG	85	77	125	19	29
KVD 10 3/2	58	39	G3/8"-IG	85	77	125	19	22
KVD 25 3/2	80	55	G1"-IG	124	104	170	25	41
KVD 20 3/2	70	47	G3/4"-IG	107	92	145	23	34

Valvole a cassetto manuale HSV

Diametro nominale da 7 mm a 24 mm

UNIVERSAL

Idonei per applicazioni specifiche del settore



Valvole a cassetto manuale HSV

Applicazione

- Valvola a cassetto manuale per inserimento e disinserimento manuale dei circuiti vuoto o aria compressa
- Grazie alla struttura robusta, impiegabile con frequenza di inserimento elevata
- Impiego in sistemi di aspirazione e apparecchi di movimentazione
- Posizione di montaggio a piacere

Struttura

- Valvola a cassetto manuale in ottone e alluminio
- Blocco supplementare possibile (HSV 12 e 24 3/2 S)
- Boccola scorrevole con impugnatura semplice
- Valvola a 3/2 vie

I nostri punti di forza...

- Impiego nel settore del vuoto e dell'aria compressa
- Ampia gamma di diametri
- Robusta versione in metallo
- Dimensioni di installazione ridotte
- Possibilità di ventilazione

I vostri vantaggi...

- Assolutamente a tenuta, nessuna perdita
- Adattamento ottimale alle portate nominali
- Stabile e antiusura
- Salvaspazio e ergonomico
- Ventilazione per la rimozione veloce dei pezzi

Codice modello Valvole a cassetto manuale HSV

HSV	–	12	–	3/2	–	S
1		2		3		4

1 – Denominazione in breve

Codice	Esecuzione
HSV	HSV

2 – Diametro nominale

Codice	Diametro nominale in mm
7…24	7 fino a 24

3 – Variante

Codice	Tipo
3/2	3/2-valvole a più vie

4 – Integrazione del prodotto

Codice	Tipo
S	Blocco

La valvola a cassetto manuale HSV viene fornita come prodotto finito per connessione.

Valvole a cassetto manuale HSV

Diametro nominale da 7 mm a 24 mm

Dati di ordinazione Valvole a cassetto manuale HSV

Tipo	N. articolo
HSV 7 3/2	10.05.07.00034
HSV 8 3/2	10.05.07.00035
HSV 12 3/2	10.05.07.00036
HSV 12 3/2 S	10.05.07.00037
HSV 24 3/2 S	10.05.07.00038

Dati tecnici Valvole a cassetto manuale HSV

Tipo	Diametro nominale [mm]	Portata nominale [m³/h]	Portata nominale [l/min]	Zona pressione (press. di esercizio) [bar]	Peso [kg]
HSV 7 3/2	7	6	100	-0,95 ... 10,00	0,097
HSV 8 3/2	8	10	167	-0,95 ... 10,00	0,156
HSV 12 3/2	12	16	267	-0,95 ... 10,00	0,230
HSV 12 3/2 S	12	16	267	-0,95 ... 10,00	0,356
HSV 24 3/2 S	24	50	834	-0,95 ... 10,00	0,513

Dati di costruzione Valvole a cassetto manuale HSV

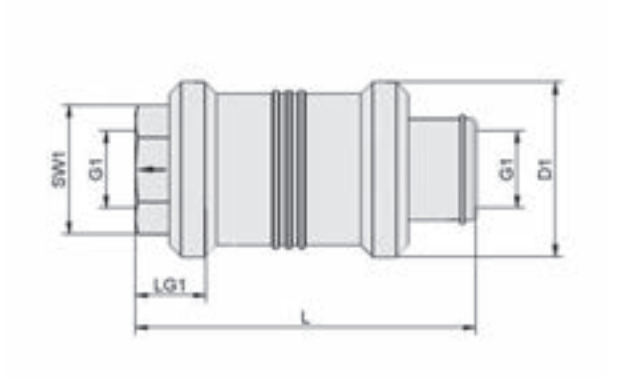

HSV

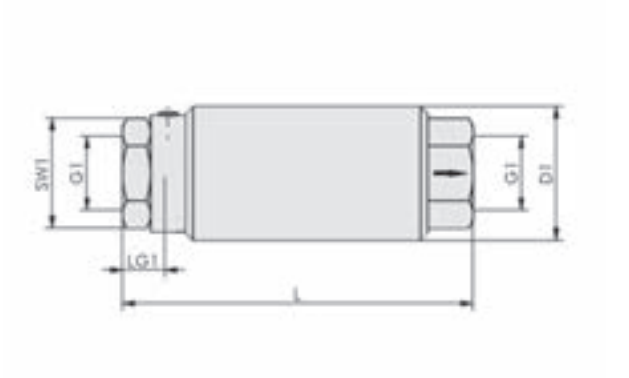

HSV S

Tipo	D1 [mm]	G1	L [mm]	LG1 [mm]	SW1 [mm]
HSV 7 3/2	30	G1/4"-IG	58,0	12	19
HSV 8 3/2	35	G3/8"-IG	70,7	15	22
HSV 12 3/2	40	G1/2"-IG	80,0	16	27
HSV 12 3/2 S	38	G1/2"-IG	99,5	15	27
HSV 24 3/2 S	45	G3/4"-IG	110,0	16	32

Interruttore e controllo del sistema



Panoramica Capitolo

In un batter d´occhio

Aiuto alla selezione

Pagina



Check list per la selezione di dispositivi di misurazione e regolazione 601

Vacuostati meccanico



Vacuostati VS-V-PM/EM-ST 602

- Vacuostato in versione elettromeccanica e pneumatica
- Campo di misura: da -1 a 0 bar

UNIVERSAL

Vacuostato meccanico in versione elettrica e pneumatica, con punto di commutazione regolabile.

Sensori di vuoto e pressione



Sensori di vuoto VS-V-SA 605

- Sensore di vuoto elettronico miniaturizzato
- Campo di misura: da -1 a 0 bar

UNIVERSAL

Sensore di vuoto in struttura minimale con uscita di commutazione analogica.



Sensori di vuoto e pressione VS 609

- Sensore di vuoto e pressione con segnale di uscita analogico
- Campo di misura: da -1 a 10 bar

UNIVERSAL

Sensore elettronico per la misurazione continua e precisa dei valori del vuoto e di pressione; lettura tramite smartphone grazie alla tecnologia NFC.

Vacuostati e pressostati ellettronici



Vacuostati e pressostati VSi 611

- Vacuostato e pressostato elettronico
- Campo di misura: da -1 a 10 bar
- Funzione di commutazione: PNP, NPN

UNIVERSAL

Vacuostato e pressostato elettronico con interfaccia IO-Link per la misurazione e il controllo di depressione e sovrapressione in sistemi di automazione.

Panoramica Capitolo

In un batter d´occhio

		Pagina
	**Vacuostati e pressostati VS-V/P-W-D-K(-2C)** • Vacuostato e pressostato elettronico • Campo di misura: da -1 a 10 bar • Funzione di commutazione: PNP, NPN	614 UNIVERSAL Vacuostato e pressostato con due uscite digitali programmabili separatamente, indicazione digitale, punto di commutazione regolabile e isteresi regolabile.
	**Vacuostati VS-V-SD** • Vacuostato elettronico miniaturizzato • Campo di misura: da -1 a 0 bar	618 UNIVERSAL Vacuostato in struttura minimale con uscita di commutazione digitale.
	**Vacuostati e pressostati VS-V/P-AH/AV-T** • Vacuostato e pressostato elettronico • Campo di misura: da -1 a 10 bar • Funzione di commutazione: PNP	620 UNIVERSAL Vacuostato e pressostato con due uscite di commutazione digitali, pulsante Teach per l'impostazione rapida del punto di commutazione e indicazione LED a due colori.
Dispositivi di misurazione e regolazione		
	**Regolatori del vuoto VR** • Campo di regolazione: da -990 a -14 mbar	624 UNIVERSAL Regolatore del vuoto regolabile meccanicamente ad altissima precisione per la compensazione di oscillazioni di pressione dovuti alla tipologia di costruzione.
	**Manometri VAM** • Campo di misura: da -1 a 0 bar	626 UNIVERSAL Manometro con diverse scale graduate per la misurazione analogica e il monitoraggio del valore del vuoto.
	**Manometri VAM-D** • Manometro elettronico • Campo di misura: da -1 a 10 bar	629 UNIVERSAL Manometro elettronico con display per l'impiego in sistemi a vuoto e ad aria compressa per il rilevamento e la visualizzazione del vuoto e della pressione.
	**Riduttori di pressione DM** • Pressione max.: 10 bar • Zona di lavoro: da 0,5 a 10 bar	631 UNIVERSAL Riduttore di pressione regolabile meccanicamente per la regolazione dell'aria compressa nei sistemi ad aria compressa.

Aiuto alla selezione

Check list per la selezione di dispositivi di misurazione e regolazione

Quale campo di misura viene rilevato?	• Solo vuoto? • Solo pressione? • Entrambi? • Sicurezza sovrappressione?
Quale funzionalità è richiesta?	• Interruttori con un'uscita di commutazione digitale? • Interruttori con due uscite di commutazione digitali? • Interruttore con uscita analogica e digitale? • Regolazione dell'isteresi?
Quale valutazione dei segnali è possibile? **Come si deve impostare l'interruttore?**	• Attraverso potenziometro mediante vite di regolazione? • Programmazione mediante tastiera a membrana? • Programmazione tramite IO-Link? • Impostazione rapida mediante pulsante teach? • Programmazione e lettura tramite NFC direttamente sul tuo smartphone o tablet?
Quanto è alta la tensione di alimentazione o il segnale di commutazione richiesto?	• Campo di tensione? Campo di commutazione per il comando? • Qual è la capacità d'intervento necessaria (corrente d'intervento in mA)?
Quali requisiti deve avere la precisione di misurazione?	• Isteresi? • Precisione di ripetizione? • Stabilità termica?
Quali possibilità di collegamento ci sono?	• Cavi di connessione (occupazione pin, materiale)? • Sostituibilità?
Quali dimensioni e norme di peso devono essere osservate?	• Soluzioni di fissaggio? • È possibile eseguire impostazioni a montaggio avvenuto?

Vacuostati VS-V-PM/EM-ST

Campo di misura da -1 bar a 0 bar

UNIVERSAL

Idonei per applicazioni specifiche del settore



Vacuostati VS-V-PM/EM-ST

Applicazione

- Vacuostato meccanico per il controllo dei processi
- Ottimizzazione dei tempi di ciclo o dei circuiti di regolazione
- Impiego in tutti i settori in cui si richiede un segnale elettrico o pneumatico, in funzione dei valori di vuoto dati
- Impiegabile come elemento di misurazione e commutazione

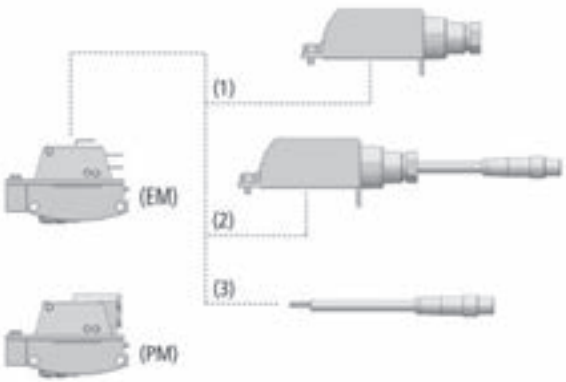

Design Vacuostati VS-V-PM/EM-ST

Struttura

- Vacuostato in versione elettromeccanica (EM) e pneumatica (PM)
- VS-V-EM-ST con un'uscita di commutazione digitale come versione NO/NC
- VS-V-EM-ST con un'uscita di commutazione pneumatica come versione NO o NC
- Corpo in plastica robusto e resistente
- Opzionale per la versione EM: coperchio (1) per protezione IP e scarico trazione percavo di collegamento o coperchio (2) per protezione IP con spina M8 premontata, 4 pin
- Cavo (3), 2 m con spina M8, 4 pin (opzionale per la versione EM)

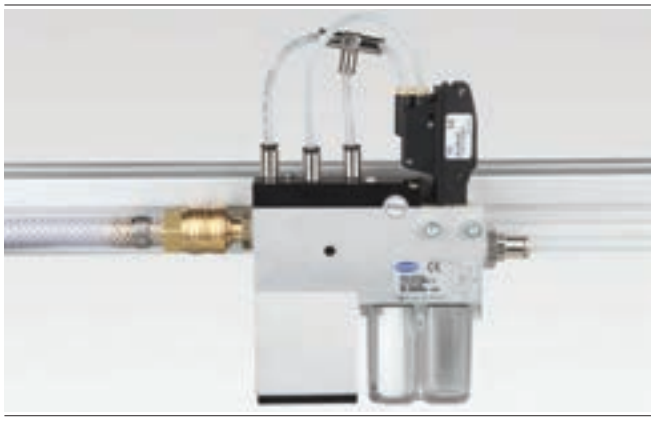

Esempio di montaggio vacuostati VS-V-PM

I nostri punti di forza...

- Robusto corpo in plastica
- Versione elettromeccanica
- Versione pneumatica
- Punto d'intervento regolabile

I vostri vantaggi...

- Struttura stabile, metodo di lavoro preciso
- Azionamento della corrente continua e alternata in una sola versione
- Nessun attacco elettrico necessario, metodo di lavoro pneumatico
- Adattamento individuale ai parametri di processo

Vacuostati VS-V-PM/EM-ST

Campo di misura da -1 bar a 0 bar

Codice modello Vacuostati VS-V-PM/EM-ST

VS	–	V	–	EM	–	ST
1		2		3		4

1 – Denominazione in breve

Codice	Esecuzione
VS	VS

2 – Campo di misura

Codice	Campo di misura in bar
V	-1 fino a 0

3 – Variante

Codice	Tipo
EM	Elettromeccanico
PM	Pneumatico

4 – Allacciamento elettronico

Codice	Attacco
NC	Chiuso senza corrente
NO	Aperto senza corrente
ST	Contatto di innesto piatto (per versione EM)

Il vacuostato VS-V-PM/EM-ST viene fornito come prodotto finito per connessione (senza cavo di connessione).

Accessori disponibli: cappuccio, cavo di connessione

Dati di ordinazione Vacuostati VS-V-PM/EM-ST

Tipo	N. articolo
VS-V-EM-ST	10.06.02.00457
VS-V-PM-NC	10.06.02.00455
VS-V-PM-NO	10.06.02.00456

Dati di ordinazione Accessori Vacuostati VS-V-PM/EM-ST

Tipo	Cappuccio di protezione ABDK-M8-4	Cappuccio di protezione ABDK-ST	Cavo di connessione M8-4
VS-V-EM-ST	10.06.02.00454	10.06.02.00453	10.06.02.00460

Dati tecnici Vacuostati VS-V-PM/EM-ST

Tipo	Mezzo misurazione	Campo di misurazione [bar]	Max. sicurezza da sovrapressione [bar]	Precisione di ripetizione	Isteresi	Capacità di commutazione max. [A]	Frequenza inserim. [Hz]
VS-V-EM-ST	Gas non aggressivi, aria secca, senza lubrificazione	-1.0...0.0	6	± 3% campo misurazione	Fisso: 60...80 mbar	10	1
VS-V-PM-NC	Gas non aggressivi, aria secca, senza lubrificazione	-1.0...0.0	6	± 3% campo misurazione	Fisso: ca. 40 mbar	-	-
VS-V-PM-NO	Gas non aggressivi, aria secca, senza lubrificazione	-1.0...0.0	6	± 3% campo misurazione	Fisso: ca. 10 mbar	-	-

Vacuostati VS-V-PM/EM-ST

Campo di misura da -1 bar a 0 bar

Dati tecnici Vacuostati VS-V-PM/EM-ST

Tipo	Allacciamento elettrico	Campo pressione di comando [bar]	Tensione	Portata max. [l/min]	Tipo di protezione IP	Temperatura d'intervento [°C]	Peso [g]
VS-V-EM-ST	Collegam alimentabile	-	max. 30V DC/ 250V AC V	-	65	0 ... 60	33
VS-V-PM-NC	-	1,5 ... 8,0	-	100	-	0 ... 50	33
VS-V-PM-NO	-	1,5 ... 8,0	-	100	-	0 ... 50	33

Dati di costruzione Vacuostati VS-V-PM/EM-ST

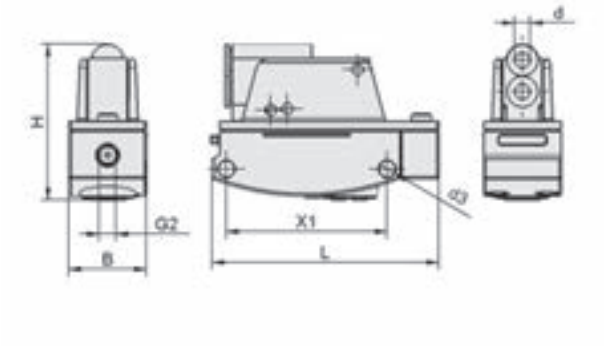

VS-V-PM

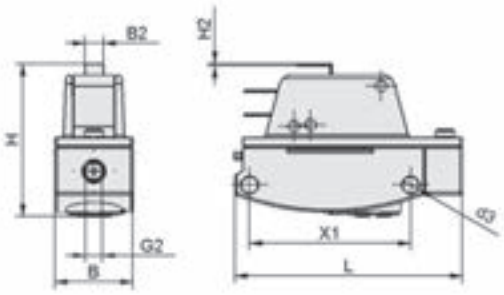

VS-V-EM-ST

Tipo	B [mm]	B2 [mm]	d [mm]	d3 [mm]	G2	H [mm]	H2 [mm]	L [mm]	X1 [mm]
VS-V-EM-ST	19,8	4,8	-	4,2	M5-IG	36,1	0,5	58	41
VS-V-PM-NC	19,8	-	4	4,2	M5-IG	40,0	-	58	41
VS-V-PM-NO	19,8	-	4	4,2	M5-IG	40,0	-	58	41

Sensori di vuoto VS-V-SA

Campo di misura da -1 bar a 0 bar



Sensori di vuoto VS-V-SA

Idonei per applicazioni specifiche del settore

UNIVERSAL

Applicazione

- Sensore di vuoto elettronico per misurazione di valori per il vuoto direttamente sulla ventosa
- Valutazione decentralizzata dei segnali
- Elaborazione di segnali di uscita ad es. mediante PLC
- Ideale per il monitoraggio della curva del vuoto all'interno di un processo di movimentazione
- Impiego in settori della movimentazione automatizzata

Struttura

- Mini-sensore con scatola e cavo di allacciamento
- Disponibile sia con attacco a vite, sia con attacco a innesto
- Segnale di uscita analogico (uscita tensione)

I nostri punti di forza...

- Dimensioni minime, peso ridotto
- Elevata precisione di misurazione
- Varianti di allacciamenti con filettatura M3, M5 e tubo ad innesto diametro 4 o 6 mm

I vostri vantaggi...

- Possibilità d'immissione ottimale nei sistemi di vuoto, anche per accelerazioni elevate
- Segnali di uscita precisi
- Svariate possibilità di montaggio

Codice modello Sensori di vuoto VS-V-SA

VS	–	V	–	SA	–	M5-AG
1		2		3		4

1 – Denominazione in breve

Codice	Esecuzione
VS	VS

2 – Campo di misura

Codice	Campo di misura in bar
V	-1 fino a 0

3 – Funzionamento

Codice	Tipo
SA	Sensore analogico

4 – Attacco del vuoto

Codice	Attacco
STR4	STR4 tubo ad innesto
STR6	STR6 tubo ad innesto
M3-AG	M3-AG (AG = maschio)
M5-AG	M5-AG

Il sensore di vuoto VS-V-SA viene fornito come prodotto finito per connessione.

Sensori di vuoto VS-V-SA

Campo di misura da -1 bar a 0 bar

Dati di ordinazione Sensori di vuoto VS-V-SA

Tipo	N. articolo
VS-V-SA STR4	10.06.02.00226
VS-V-SA STR6	10.06.02.00227
VS-V-SA M3-AG	10.06.02.00225
VS-V-SA M5-AG	10.06.02.00224

Dati tecnici Sensori di vuoto VS-V-SA

Tipo	Mezzo misurazione	Campo di misurazione [bar]	Max. sicurezza da sovrapressione [bar]	Ingressi e uscite	Precisione di ripetizione	Allacciamento elettrico
VS-V-SA	Gas non aggressivi, aria secca, senza lubrificazione	-1.00...0.00	5	Analogico: 1...5 V	± 1% campo misurazione	Cavo

Tipo	Tensione	Tipo di protezione IP	Effetto di temperatura	Temperatura d'intervento [°C]	Lunghezza cavo LK [m]	Peso [g]
VS-V-SA	10-24V-DC V	40	± 3% campo misurazione	0 ... 50	3	5

Dati di costruzione Sensori di vuoto VS-V-SA

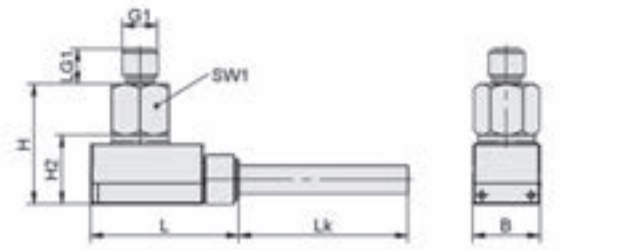

VS-V-SA-M3, VS-V-SA-M5

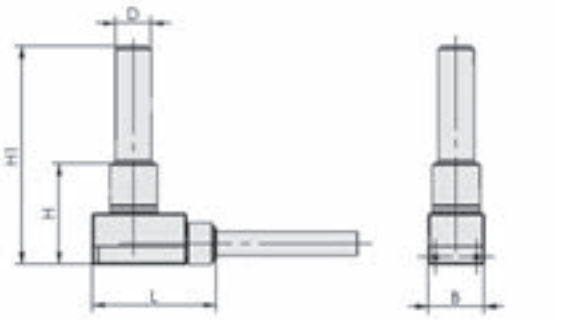

VS-V-SA-STR4, VS-V-SA-STR6

Tipo	B [mm]	D [mm]	G1	H [mm]	H1 [mm]	H2 [mm]	L [mm]	Lk [m]	LG1 [mm]	SW1 [mm]
VS-V-SA STR4	9,5	4	-	17,2	32,2	10	21	3	-	-
VS-V-SA STR6	9,5	6	-	17,2	37,2	10	21	3	-	-
VS-V-SA M3-AG	9,5	-	M3-AG	16,9	-	10	21	3	3	8
VS-V-SA M5-AG	9,5	-	M5-AG	16,9	-	10	21	3	5	8

Vacuostati e pressostati VS / VSi

Campo di misura: da -1 a 10 bar

Con i nuovi vacuostati e pressostati VS e VSi di Schmalz avete tutto sotto controllo: Gli interruttori elettronici sono modulari, si integrano facilmente nell'ambiente di automazione e sono visibili nell'intero processo grazie alla tecnica di comunicazione innovativa.



- Campo di misura da -1 a 10 bar
- Grado di protezione IP 65



Sensore senza display;
uscita di commutazione analogica + NFC (VS)



Interruttore (VSi) per le misurazioni nei processi, uscita di commutazione digitale con interfaccia IO-Link + NFC



Interruttore VSi con display integrato; uscita di commutazione digitale; interfaccia IO-Link + NFC



Le tecnologie IO-Link e NFC aprono le nuove frontiere della comunicazione

MODULARE

- Interruttori in due varianti: senza display e con display integrato
- Unità sensore integrate per il montaggio diretto sulle ventose. Hanno il compito di misurare le perdite nella tubazione

VISIBILE

- Le informazioni sui dispositivi e i processi sono disponibili in tempo reale, in quanto rilevate direttamente dall'interruttore nel processo e comunicate via IO-Link a ciascun controllo
- Le informazioni sui dispositivi e i processi possono essere parametrizzate ed estratte via NFC sullo Smartphone
- Livello di vuoto o pressione attuali visibili sul display

INTEGRABILE

- Interruttore integrabili rapidamente e facilmente in un sistema mediante IO-Link
- I parametri di processo e dispositivo sono configurabili rapidamente tramite IO-Link e NFC

Vacuostati e pressostati VS / VSi

Campo di misura da -1 a 10 bar

Aiuto alla selezione

1° passo Scegliere variante	2° passo Determinare il luogo di misurazione	3° passo Scegliere le possibilità di visualizzazione	4° passo Scegliere la connessione elettrico	N. articolo / figura V = Vuoto P = Pressione VP = Vuoto / Pressione	
Sensori di vuoto e di pressione analogici VS Uscita 1x analogica	**Misurazione direttamente nel processo** Unità sensori compatta per il montaggio diretto sulla ventosa	**Senza display** ✓ PLC (analogico) ✓ Smartphone (tramite NFC)	M8-4	**VS-V-SA-M8-4** 10.06.02.00560	①
				VS-P10-SA-M8-4 10.06.02.00561	②
				VS-VP8-SA-M8-4 10.06.02.00562	③
Vacuostati e pressostati digitali VSi con IO-Link Uscite 2x IO standard (SIO) 1x IO-Link (IO)	**Misurazione direttamente nel processo** Unità sensori compatta per il montaggio diretto sulla ventosa.	**Senza display** ✓ PLC (tramite SIO / IO) ✓ Smartphone (tramite NFC)	M8-4	**VSi-V-M8-4** 10.06.02.00567	④
				VSi-P10-M8-4 10.06.02.00568	⑤
				VSi-VP8-M8-4 10.06.02.00569	⑥
			M12-4	**VSi-V-M12-4** 10.06.02.00570	⑦
				VSi-P10-M12-4 10.06.02.00571	⑧
				VSi-VP8-M12-4 10.06.02.00572	⑨
	Misurazione sull'interfaccia utente Unità sensori con unità di comando e di visualizzazione integrata per il montaggio sull'interfaccia utente	**Con display integrato** ✓ PLC (tramite SIO / IO) ✓ Smartphone (tramite NFC) ✓ Display integrato	M8-4	**VSi-V-D-M8-4** 10.06.02.00577	⑩
				VSi-P10-D-M8-4 10.06.02.00578	⑪
				VSi-VP8-D-M8-4 10.06.02.00579	⑫
			M12-4	**VSi-V-D-M12-4** 10.06.02.00580	⑬
				VSi-P10-D-M12-4 10.06.02.00581	⑭
				VSi-VP8-D-M12-4 10.06.02.00582	⑮



VS… / VSi… senza display

① **VS-V-SA-M8-4**
② **VS-P10-SA-M8-4**
③ **VS-VP8-SA-M8-4**
④ **VSi-V-M8-4**
⑤ **VSi-P10-M8-4**
⑥ **VSi-VP8-M8-4**
⑦ **VSi-V-M12-4**
⑧ **VSi-P10-M12-4**
⑨ **VSi-VP8-M12-4**



VSi…D con display

⑩ **VSi-V-D-M8-4**
⑪ **VSi-P10-D-M8-4**
⑫ **VSi-VP8-D-M8-4**
⑬ **VSi-V-D-M12-4**
⑭ **VSi-P10-D-M12-4**
⑮ **VSi-VP8-D-M12-4**

Sensori di vuoto e pressione VS

Campo di misura da -1 bar a 10 bar

UNIVERSAL

Idonei per applicazioni specifiche del settore



Sensori di vuoto e pressione VS

Applicazione

- Sensore elettronico per la misurazione continua e precisa dei valori del vuoto e di pressione
- Trasformazione dei valori del vuoto e di pressione in un segnale di uscita analogico per il comando
- Unità sensori compatta per il montaggio direttamente sulla ventosa, in particolare nei sistemi per il vuoto decentralizzati
- Lettura di dati degli apparecchi come ad es. tipo o istruzioni per l'uso tramite lo smartphone

Struttura

- Unità sensori compatta con alloggiamento robusto in plastica rinforzata con fibra di vetro
- Indicatore di funzionamento grazie ai LED visibili da tutti i lati
- Connettore M8-4 pin
- Montaggio tramite l'attacco aria compressa/vuoto in acciaio inox

I nostri punti di forza...

- Sensore di vuoto e pressione elettronico con segnale analogico
- Lettura tramite smartphone grazie alla tecnologia NFC
- Dimensioni minime e peso ridotto

I vostri vantaggi...

- Controllo continuo e preciso di depressione e sovrapressione
- Accesso semplice alle informazioni di assistenza, manutenzione e messaggi di errore
- Impiego in sistemi decentralizzati direttamente nel processo; impiego nei sistemi di movimentazione con massima dinamica

Codice modello Sensori di vuoto e pressione VS

VS	–	V	–	SA	–	M8-4
1		2		3		4

1 – Denominazione in breve

Codice	Esecuzione
VS	VS

2 – Campo di misura

Codice	Campo di misura in bar
V	-1 fino a 0
VP8	-1 fino a 8
P10	0 fino a 10

3 – Funzionamento

Codice	Tipo
SA	Sensore analogico

4 – Allacciamento elettronico

Codice	Attacco
M8-4	Connettore M8, 4-poli

Il sensore di vuoto e pressione VS viene fornito come prodotto finito per connessione (senza cavo di connessione).
Il prodotto è costituito da:
- Sensore di vuoto e pressione del tipo VS - disponibile come versione a vuoto, a pressione o combinato

Accessori disponibli: cavo di connessione, angolare di fissaggio

Sensori di vuoto e pressione VS

Campo di misura da -1 bar a 10 bar

Dati di ordinazione Sensori di vuoto e pressione VS

Tipo	N. articolo
VS V SA M8-4	10.06.02.00560
VS VP8 SA M8-4	10.06.02.00562
VS P10 SA M8-4	10.06.02.00561

Dati di ordinazione Accessori Sensori di vuoto e pressione VS

Tipo		N. articolo
Cavo di connessione M8-4, 3 m, PUR, diritto	ASK B-M8-4 3000 K-4P	10.06.02.00472
Angolare di fissaggio	BEF-WIN 18x22x59 1 VS	10.06.02.00061

Dati tecnici Sensori di vuoto e pressione VS

Tipo	Campo di misurazione [bar]	Mezzo misurazione	Max. sicurezza da sovrapressione [bar]	Precisione di ripetizione	Ingressi e uscite	Allacciamento elettrico
VS V SA M8-4	-1.0...0.0	Gas non aggressivi, aria secca, senza lubrificazione	8	± 3% campo misurazione	Analogico: 0...10 V	Connettore M8, 4 poli
VS VP8 SA M8-4	-1.0...8.0	Gas non aggressivi, aria secca, senza lubrificazione	12	± 3% campo misurazione	Analogico: 0...10 V	Connettore M8, 4 poli
VS P10 SA M8-4	0.0...10.0	Gas non aggressivi, aria secca, senza lubrificazione	15	± 3% campo misurazione	Analogico: 0...10 V	Connettore M8, 4 poli

Tipo	Attacco	Tensione	Corrente assorbita [mA]	Tipo di protezione IP	Effetto di temperatura	Temperatura d'intervento [°C]	Peso [g]
VS V SA M8-4	G1/8"-AG + M5-IG	15-30V DC	10	65	± 3% campo misurazione	0 ... 50	12
VS VP8 SA M8-4	G1/8"-AG + M5-IG	15-30V DC	10	65	± 3% campo misurazione	0 ... 50	12
VS P10 SA M8-4	G1/8"-AG + M5-IG	15-30V DC	10	65	± 3% campo misurazione	0 ... 50	12

Dati di costruzione Sensori di vuoto e pressione VS

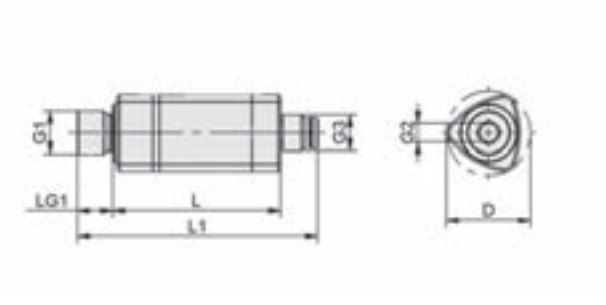

VS

Tipo	D [mm]	G1	G2	G3	L [mm]	L1 [mm]	LG1 [mm]
VS V SA M8-4	20	G1/8"-AG	M5-IG	M8x1-AG	38	55	8
VS VP8 SA M8-4	20	G1/8"-AG	M5-IG	M8x1-AG	38	55	8
VS P10 SA M8-4	20	G1/8"-AG	M5-IG	M8x1-AG	38	55	8

Vacuostati e pressostati VSi

Campo di misura da -1 bar a 10 bar

UNIVERSAL

Idonei per applicazioni specifiche del settore



Vacuostati e pressostati VSi

Applicazione

- Vacuostato e pressostato elettronico con interfaccia IO-Link per la misurazione e il controllo di depressione e sovrapressione in sistemi di automazione e di movimentazione
- Immissione ed emissione di parametri tramite il comando
- Posizionamento dell'unità sensori indipendentemente dal display di comando e di visualizzazione nell'impianto
- Unità sensori compatta per il montaggio direttamente sulla ventosa, in particolare nei sistemi per il vuoto decentralizzati
- Impostazione e programmazione del vacuostato e del pressostato anche in punti difficilmente accessibili nel processo
- Lettura di dati degli apparecchi come ad es. tipo o istruzioni per l'uso anche nella variante senza display tramite lo smartphone

Struttura

- Interruttore con unità sensori compatta in due versioni: senza display e con display integrato
- Alloggiamento robusto in plastica rinforzata con fibra di vetro
- Montaggio tramite attacco aria compressa/vuoto in acciaio inox e opzionalmente con angolare di fissaggio supplementare
- Connettore M8-4 pin o M12-4 pin
- Visualizzazione del punto di funzionamento e di commutazione grazie ai LED visibili da tutti i lati

I nostri punti di forza...

- Vacuostato e pressostato elettronico come variante con o senza display
- Lettura e parametrizzazione tramite smartphone grazie alla tecnologia NFC
- Comunicazione in tutti i sistemi di bus di campo tramite interfaccia IO-Link

I vostri vantaggi...

- Misurazione e output precisi di segnali digitali
- Accesso semplice alle informazioni di assistenza e manutenzione; visualizzazione mobile di messaggi di errore dettagliati
- Immissione ed emissione di tutti i dati di processo rilevanti tramite il comando

Codice modello Vacuostati e pressostati VSi

VSi	–	V	–	D	–	M8-4
1		2		3		4

1 – Denominazione in breve

Codice	Esecuzione
VSi	VSi (IO-Link)

4 – Allacciamento elettronico

Codice	Attacco
M8-4	Connettore M8, 4-poli
M12-4	Connettore M12, 4-poli

2 – Campo di misura

Codice	Campo di misura in bar
V	-1 fino a 0
VP8	-1 fino a 8
P10	0 fino a 10

3 – Display

Codice	Tipo
D	Con display integrati

Il vacuostato e pressostato VSi viene fornito come prodotto finito per connessione (senza cavo di connessione).
Il prodotto è costituito da:

- Vacuostato e pressostato del tipo VSi - disponibile come versione a vuoto, a pressione o combinato a scelta come versione senza display o con display integrato.

Accessori disponibli: cavo di connessione, angolare di fissaggio

Vacuostati e pressostati VSi

Campo di misura da -1 bar a 10 bar

Dati di ordinazione Vacuostati e pressostati VSi

Tipo	N. articolo
VSi V M8-4	10.06.02.00567
VSi V D M8-4	10.06.02.00577
VSi VP8 M8-4	10.06.02.00569
VSi VP8 D M8-4	10.06.02.00579
VSi P10 M8-4	10.06.02.00568
VSi P10 D M8-4	10.06.02.00578
VSi V M12-4	10.06.02.00570
VSi V D M12-4	10.06.02.00580
VSi VP8 M12-4	10.06.02.00572
VSi VP8 D M12-4	10.06.02.00582
VSi P10 M12-4	10.06.02.00571
VSi P10 D M12-4	10.06.02.00581

Dati di ordinazione Accessori Vacuostati e pressostati VSi

Tipo		N. articolo
Cavo di connessione M8-4, 5 m, PUR, diritto	ASK B-M8-4 5000 K-4P	10.06.02.00031
Cavo di connessione M12-4, 5 m, PUR, diritto	ASK B-M12-4 5000 K-4P	21.04.05.00263
Angolare di fissaggio	BEF-WIN 18x22x59 1 VS	10.06.02.00061

Dati tecnici Vacuostati e pressostati VSi

Tipo	Mezzo misurazione	Campo di misurazione [bar]	Max. sicurezza da sovrapressione [bar]	Precisione di ripetizione	Capacità di commutazione max. [mA]	Isteresi	Ingressi e uscite
VSi V M8-4	Gas non aggressivi, aria secca, senza lubrificazione	-1.0...0.0	8	± 3% campo misurazione	100	Impostabile	2 digitale
VSi VP8 M8-4	Gas non aggressivi, aria secca, senza lubrificazione	-1.0...8.0	12	± 3% campo misurazione	100	Impostabile	2 digitale
VSi P10 M8-4	Gas non aggressivi, aria secca, senza lubrificazione	0.0...10.0	15	± 3% campo misurazione	100	Impostabile	2 digitale
VSi V M12-4	Gas non aggressivi, aria secca, senza lubrificazione	-1.0...0.0	8	± 3% campo misurazione	100	Impostabile	2 digitale
VSi VP8 M12-4	Gas non aggressivi, aria secca, senza lubrificazione	-1.0...8.0	12	± 3% campo misurazione	100	Impostabile	2 digitale
VSi P10 M12-4	Gas non aggressivi, aria secca, senza lubrificazione	0.0...10.0	15	± 3% campo misurazione	100	Impostabile	2 digitale

Tipo	Indicazione	Allacciamento elettrico	Attacco	Tensione	Corrente assorbita [mA]	Tipo di protezione IP	Effetto di temperatura	Temperatura d'intervento [°C]	Peso [g]
VSi V M8-4	LED	Connectore M8, 4 poli	G1/8"-AG + M5-IG	10-30V DC	35	65	± 3% campo misurazione	0 ... 50	12
VSi VP8 M8-4	LED	Connectore M8, 4 poli	G1/8"-AG + M5-IG	10-30V DC	35	65	± 3% campo misurazione	0 ... 50	12
VSi P10 M8-4	LED	Connectore M8, 4 poli	G1/8"-AG + M5-IG	10-30V DC	35	65	± 3% campo misurazione	0 ... 50	12
VSi V M12-4	LED	Connectore M12, 4 pol	G1/8"-AG + M5-IG	10-30V DC	35	65	± 3% campo misurazione	0 ... 50	12
VSi VP8 M12-4	LED	Connectore M12, 4 pol	G1/8"-AG + M5-IG	10-30V DC	35	65	± 3% campo misurazione	0 ... 50	12
VSi P10 M12-4	LED	Connectore M12, 4 pol	G1/8"-AG + M5-IG	10-30V DC	35	65	± 3% campo misurazione	0 ... 50	12

Vacuostati e pressostati VSi

Campo di misura da -1 bar a 10 bar

Dati di costruzione Vacuostati e pressostati VSi

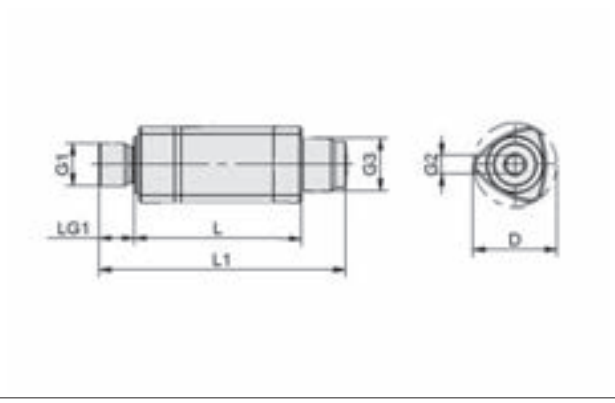

VSi

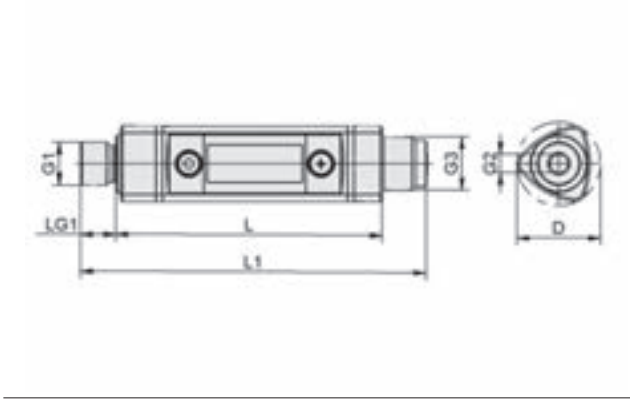

VSi-D

Tipo	D [mm]	G1	G2	G3	L [mm]	L1 [mm]	LG1 [mm]
VSi V M8-4	20	G1/8"-AG	M5-IG	M8x1-AG	38	55	8
VSi V D M8-4	20	G1/8"-AG	M5-IG	M8x1-AG	61	78	8
VSi VP8 M8-4	20	G1/8"-AG	M5-IG	M8x1-AG	38	55	8
VSi VP8 D M8-4	20	G1/8"-AG	M5-IG	M8x1-AG	61	78	8
VSi P10 M8-4	20	G1/8"-AG	M5-IG	M8x1-AG	38	55	8
VSi P10 D M8-4	20	G1/8"-AG	M5-IG	M8x1-AG	61	78	8
VSi V M12-4	20	G1/8"-AG	M5-IG	M12x1-AG	38	56	8
VSi V D M12-4	20	G1/8"-AG	M5-IG	M12x1-AG	61	79	8
VSi VP8 M12-4	20	G1/8"-AG	M5-IG	M12x1-AG	38	56	8
VSi VP8 D M12-4	20	G1/8"-AG	M5-IG	M12x1-AG	61	79	8
VSi P10 M12-4	20	G1/8"-AG	M5-IG	M12x1-AG	38	56	8
VSi P10 D M12-4	20	G1/8"-AG	M5-IG	M12x1-AG	61	79	8

Vacuostati e pressostati VS-V/P-W-D-K(-2C)

Campo di misura da -1 bar a 10 bar

UNIVERSAL

Idonei per applicazioni specifiche del settore



Vacuostati e pressostati VS-V/P-W-D-K(-2C)

Applicazione

- Vacuostato e pressostato per l'impiego in sistemi a vuoto e pressione per il controllo di processo e l'ottimizzazione dei tempi di ciclo
- Montaggio di circuiti di regolazione per il miglioramento della redditività dei sistemi
- Integrazione dell'interruttore nei pannelli, grazie alla struttura cubica e al telaio opzionale con tappo di protezione trasparente
- Montaggio direttamente nel punto d'impiego dei sistemi di movimentazione, grazie a struttura e peso ridotti

Struttura

- Interruttore elettronico in stabile scatola in plastica in policarbonato
- Interruttore a scelta con display a uno o due colori
- Attacco del mezzo di misura con filettatura interna G1/8"; (interruttore con display monocromatico) o filettatura esterna G1/8" (interruttore con display a due colori)
- Modo isteresi e comparatore
- Cavo di allacciamento 2 m
- Angolo di fissaggio e telaio per il montaggio del pannello di commutazione disponibili come accessori

I nostri punti di forza...

- Impostazione di tutte le funzioni mediante menu a struttura intelligente
- Impostazione automatica punto di commutazione integrata
- Funzione anti-chattering con tempi d'intervento impostabili

I vostri vantaggi...

- Riduzione delle spese di installazione durante la messa in esercizio e possibile adeguamento
- Determinazione automatica dei punti di commutazione ottimali, in base al processo
- Uscita di commutazione stabile, anche in caso di oscillazioni improvvise e repentine della pressione principale

Vacuostati e pressostati VS-V/P-W-D-K(-2C)

Campo di misura da -1 bar a 10 bar

Codice modello Vacuostati e pressostati VS-V/P-W-D-K(-2C)

VS	–	V	–	W	–	D	–	PNP
1		2		3		4		5

K	–	2C
6		7

1 – Denominazione in breve

Codice	Esecuzione
VS	VS

2 – Campo di misura

Codice	Campo di misura in bar
V	-1 fino a 0
P10	0 fino a 10

3 – Forma

Codice	Tipo
W	A forma di dado

4 – Indicación

Código	Modelo
D	Indicazione digitale

5 – Funzione di inserimento

Codice	Tipo
NPN	Commutabile verso meno
PNP	Commutabile verso più

6 – Cavo

Codice	Cavo
K	Cavo

7 – Display

Codice	Tipo
2C	Display a due colori

Il vacuostato et pressostato VS-V/P-W-D-K(-2C) viene fornito come prodotto finito per connessione.

Accessori disponibli: angolo di fissaggio, telaio di montaggio

Dati di ordinazione Vacuostati e pressostati VS-V/P-W-D-K(-2C)

Tipo	N. articolo
VS-V-W-D-NPN-K	10.06.02.00417
VS-V-W-D-PNP-K	10.06.02.00418
VS-V-W-D-NPN-K-2C	10.06.02.00421
VS-V-W-D-PNP-K-2C	10.06.02.00422
VS-P10-W-D-NPN-K	10.06.02.00419
VS-P10-W-D-PNP-K	10.06.02.00420
VS-P10-W-D-NPN-K-2C	10.06.02.00423
VS-P10-W-D-PNP-K-2C	10.06.02.00424

Dati di ordinazione Accessori Vacuostati e pressostati VS-V/P-W-D-K(-2C)

Tipo	Angolo di fissaggio	Telaio di montaggio
VS-V-W-D-NPN-K	10.06.02.00425	10.06.02.00426
VS-V-W-D-PNP-K	10.06.02.00425	10.06.02.00426
VS-V-W-D-NPN-K-2C	10.06.02.00425	10.06.02.00427
VS-V-W-D-PNP-K-2C	10.06.02.00425	10.06.02.00427
VS-P10-W-D-NPN-K	10.06.02.00425	10.06.02.00426
VS-P10-W-D-PNP-K	10.06.02.00425	10.06.02.00426
VS-P10-W-D-NPN-K-2C	10.06.02.00425	10.06.02.00427
VS-P10-W-D-PNP-K-2C	10.06.02.00425	10.06.02.00427

Vacuostati e pressostati VS-V/P-W-D-K(-2C)

Campo di misura da -1 bar a 10 bar

Dati tecnici Vacuostati e pressostati VS-V/P-W-D-K(-2C)

Tipo	Mezzo misurazione	Campo di misurazione [bar]	Max. sicurezza da sovrapressione [bar]	Precisione di ripetizione	Isteresi	ingressi e uscite	Capacità di commutazione max. [mA]
VS-V-W-D-NPN-K	Gas non aggressivi, aria secca, senza lubrificazione	-1.0...0.0	3	± 0.2% max. valore impostazione	Impostabile: da 0 a 100% valore impostazione o comparatore: modo	2 digitale	80
VS-V-W-D-PNP-K	Gas non aggressivi, aria secca, senza lubrificazione	-1.0...0.0	3	± 0.2% max. valore impostazione	Impostabile: da 0 a 100% valore impostazione o comparatore: modo	2 digitale	80
VS-V-W-D-NPN-K-2C	Gas non aggressivi, aria secca, senza lubrificazione	-1.0...0.0	3	± 0.2% max. valore impostazione	Impostabile: da 0 a 100% valore impostazione o comparatore: modo	1 digitale	125
VS-V-W-D-PNP-K-2C	Gas non aggressivi, aria secca, senza lubrificazione	-1.0...0.0	3	± 0.2% max. valore impostazione	Impostabile: da 0 a 100% valore impostazione o comparatore: modo	1 digitale	125
VS-P10-W-D-NPN-K	Gas non aggressivi, aria secca, senza lubrificazione	0.0...10.0	15	± 0.2% max. valore impostazione	Impostabile: da 0 a 100% valore impostazione o comparatore: modo	2 digitale	80
VS-P10-W-D-PNP-K	Gas non aggressivi, aria secca, senza lubrificazione	0.0...10.0	15	± 0.2% max. valore impostazione	Impostabile: da 0 a 100% valore impostazione o comparatore: modo	2 digitale	80
VS-P10-W-D-NPN-K-2C	Gas non aggressivi, aria secca, senza lubrificazione	0.0...10.0	15	± 0.2% max. valore impostazione	Impostabile: da 0 a 100% valore impostazione o comparatore: modo	1 digitale	125
VS-P10-W-D-PNP-K-2C	Gas non aggressivi, aria secca, senza lubrificazione	0.0...10.0	15	± 0.2% max. valore impostazione	Impostabile: da 0 a 100% valore impostazione o comparatore: modo	1 digitale	125

Tipo	Indicazione	Allacciamento elettrico	Attacco	Indicazione valore misurazione	Tensione	Corrente assorbita [mA]	Tipo di protezione IP	Temperatura d'intervento [°C]	Peso [g]
VS-V-W-D-NPN-K	2xLED	Cavo	G1/8"-IG	LED 3-digit 7-segmenti	12-24V DC	55	40	0 ... 50	105
VS-V-W-D-PNP-K	2xLED	Cavo	G1/8"-IG	LED 3-digit 7-segmenti	12-24V DC	55	40	0 ... 50	105
VS-V-W-D-NPN-K-2C	-	Cavo	G1/8"-AG	LED 3-digit 7-segmenti	12-24V DC	45	40	0 ... 50	75
VS-V-W-D-PNP-K-2C	-	Cavo	G1/8"-AG	LED 3-digit 7-segmenti	12-24V DC	45	40	0 ... 50	75
VS-P10-W-D-NPN-K	2xLED	Cavo	G1/8"-IG	LED 3-digit 7-segmenti	12-24V DC	55	40	0 ... 50	105
VS-P10-W-D-PNP-K	2xLED	Cavo	G1/8"-IG	LED 3-digit 7-segmenti	12-24V DC	55	40	0 ... 50	105
VS-P10-W-D-NPN-K-2C	-	Cavo	G1/8"-AG	LED 3-digit 7-segmenti	12-24V DC	45	40	0 ... 50	75
VS-P10-W-D-PNP-K-2C	-	Cavo	G1/8"-AG	LED 3-digit 7-segmenti	12-24V DC	45	40	0 ... 50	75

Vacuostati e pressostati VS-V/P-W-D-K(-2C)

Campo di misura da -1 bar a 10 bar

Dati di costruzione Vacuostati e pressostati VS-V/P-W-D-K(-2C)

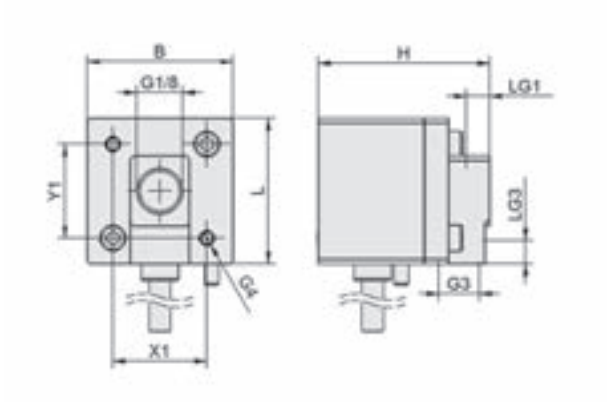

VS-V-W-D-K, VS-P10-W-D-K

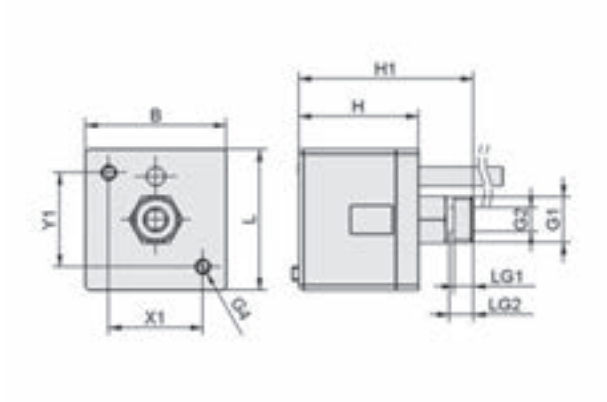

VS-V-W-D-K-2C, VS-P10-W-D-K-2C

Tipo	B [mm]	G1	G2	G3	G4	H [mm]	H1 [mm]
VS-V-W-D-NPN-K	31	G1/8"-IG	-	G1/8"-IG	M3-IG	36,5	-
VS-V-W-D-PNP-K	31	G1/8"-IG	-	G1/8"-IG	M3-IG	36,5	-
VS-V-W-D-NPN-K-2C	30	G1/8"-AG	M5-IG	-	M3-IG	25,4	37,1
VS-V-W-D-PNP-K-2C	30	G1/8"-AG	M5-IG	-	M3-IG	25,4	37,1
VS-P10-W-D-NPN-K	31	G1/8"-IG	-	G1/8"-IG	M3-IG	36,5	-
VS-P10-W-D-PNP-K	31	G1/8"-IG	-	G1/8"-IG	M3-IG	36,5	-
VS-P10-W-D-NPN-K-2C	30	G1/8"-AG	M5-IG	-	M3-IG	25,4	37,1
VS-P10-W-D-PNP-K-2C	30	G1/8"-AG	M5-IG	-	M3-IG	25,4	37,1

Tipo	L [mm]	LG1 [mm]	LG2 [mm]	LG3 [mm]	X1 [mm]	Y1 [mm]
VS-V-W-D-NPN-K	31	5	-	5	20	20
VS-V-W-D-PNP-K	31	5	-	5	20	20
VS-V-W-D-NPN-K-2C	30	4	5	-	20	20
VS-V-W-D-PNP-K-2C	30	4	5	-	20	20
VS-P10-W-D-NPN-K	31	5	-	5	20	20
VS-P10-W-D-PNP-K	31	5	-	5	20	20
VS-P10-W-D-NPN-K-2C	30	4	5	-	20	20
VS-P10-W-D-PNP-K-2C	30	4	5	-	20	20

Vacuostati VS-V-SD

Campo di misura da -1 bar a 0 bar

UNIVERSAL

Idonei per applicazioni specifiche del settore



Vacuostati VS-V-SD

Applicazione

- Vacuostato elettronico per misurazione di valori per il vuoto direttamente sulla ventosa
- Valutazione decentralizzata dei segnali
- Elaborazione die segnali di uscita ad es. mediante PLC
- Ideale per l'emissione di segnali di presenza pezzi
- Impiego in settori della movimentazione automatizzata

Struttura

- Mini-interruttore con alloggiamento e cavo di connessione fisso (3 m)
- Disponibile sia con attacco a vite, sia con attacco a innesto
- Segnale di uscita digitale (impostato fisso a -600 mbar)

I nostri punti di forza...

- Dimensioni minime, peso ridotto
- Elevata precisione di misurazione
- Varianti di allacciamenti con filettatura M3, M5 e tubo ad innesto diametro 4 o 6 mm

I vostri vantaggi...

- Possibilità d'immissione ottimale nei sistemi di vuoto, anche per accelerazioni elevate
- Sensori adatti per i diversi settori di impiego
- Segnali di uscita precisi

Codice modello Vacuostati VS-V-SD

VS	–	V	–	SD	–	60	–	STR6
1		2		3		4		5

1 – Denominazione in breve

Codice	Esecuzione
VS	VS

2 – Campo di misura

Codice	Campo di misura in bar
V	-1 fino a 0

3 – Funzionamento

Codice	Tipo
SD	Sensore digitale

4 – Punto di commutazione

Codice	Punto di commutazione in mbar
60	Punto di commutazione -600

5 – Attacco del vuoto

Codice	Attacco
STR4	STR4 tubo ad innesto
STR6	STR6 tubo ad innesto
M3-AG	M3-AG (AG = maschio)
M5-AG	M5-AG

Il vacuostato VS-V-SD viene fornito come prodotto finito per connessione.

Codice modello Vacuostati VS-V-SD

Tipo	N. articolo
VS-V-SD 60 STR4	10.06.02.00259
VS-V-SD 60 STR6	10.06.02.00260
VS-V-SD 60 M3-AG	10.06.02.00258
VS-V-SD 60 M5-AG	10.06.02.00257

Vacuostati VS-V-SD

Campo di misura da -1 bar a 0 bar

Dati tecnici Vacuostati VS-V-SD

Tipo	Mezzo misurazione	Campo di misurazione [bar]	Max. sicurezza da sovrapressione [bar]	Precisione di ripetizione	Isteresi	Ingressi e uscite	Capacità di commutazione max. [mA]	Punto di commutazione
VS-V-SD 60 STR4	Gas non aggressivi, aria secca, senza lubrificazione	-1.0...0.0	5	± 1% campo misurazione	Fisso: ca.20 mbar	1 digitale	60	- 600
VS-V-SD 60 STR6	Gas non aggressivi, aria secca, senza lubrificazione	-1.0...0.0	5	± 1% campo misurazione	Fisso: ca.20 mbar	1 digitale	60	- 600
VS-V-SD 60 M3-AG	Gas non aggressivi, aria secca, senza lubrificazione	-1.0...0.0	5	± 1% campo misurazione	Fisso: ca.20 mbar	1 digitale	60	- 600
VS-V-SD 60 M5-AG	Gas non aggressivi, aria secca, senza lubrificazione	-1.0...0.0	5	± 1% campo misurazione	Fisso: ca.20 mbar	1 digitale	60	- 600

Tipo	Indicazione	Allacciamento elettrico	Tensione	Tipo di protezione IP	Effetto di temperatura	Temperatura d'intervento [°C]	Lunghezza cavo LK [m]	Peso [g]
VS-V-SD 60 STR4	LED	Cavo	10-24V-DC V	40	± 3% campo misurazione	0 ... 50	3	5
VS-V-SD 60 STR6	LED	Cavo	10-24V-DC V	40	± 3% campo misurazione	0 ... 50	3	5
VS-V-SD 60 M3-AG	LED	Cavo	10-24V-DC V	40	± 3% campo misurazione	0 ... 50	3	5
VS-V-SD 60 M5-AG	LED	Cavo	10-24V-DC V	40	± 3% campo misurazione	0 ... 50	3	5

Dati di costruzione Vacuostati VS-V-SD

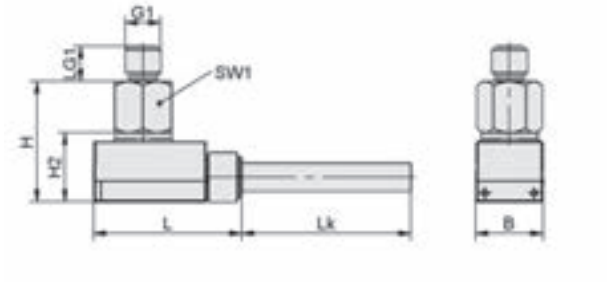

VS-V-SD-M3, VS-V-SD-M5

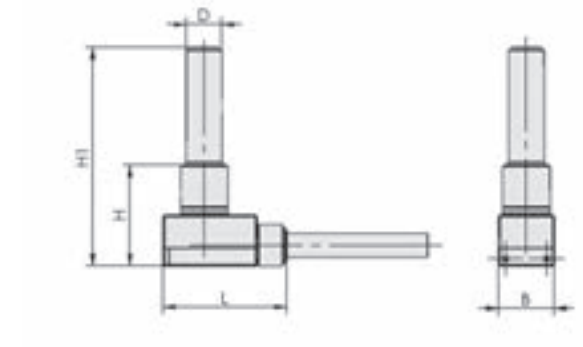

VS-V-SD-STR4, VS-V-SD-STR6

Tipo	B [mm]	D [mm]	G1	H [mm]	H1 [mm]	H2 [mm]	L [mm]	LG1 [mm]	Lk [m]	SW1 [mm]
VS-V-SD 60 STR4	9,5	4	-	17,2	32,2	10	21	-	3	-
VS-V-SD 60 STR6	9,5	6	-	17,2	37,2	10	21	-	3	-
VS-V-SD 60 M3-AG	9,5	-	M3-AG	16,9	-	10	21	3	3	8
VS-V-SD 60 M5-AG	9,5	-	M5-AG	16,9	-	10	21	5	3	8

Vacuostati e pressostati VS-V/P-AH/AV-T

Campo di misura da -1 bar a 10 bar

UNIVERSAL

Idonei per applicazioni specifiche del settore



Vacuostati e pressostati VS-V/P-AH/AV-T

Applicazione

- Controllo di processo elettronico, ottimizzazione dei tempi di ciclo e dispositivi di risparmio energetico
- Impiego come elemento di misurazione e commutazione
- Impiego nei sistemi di manipolazione con dinamica elevata

Struttura

- Alloggiamento in plastica in struttura da 10 mm
- Piastra adattatore per il montaggio veloce a scelta verticale o orizzontale
- Pulsante teach integrato nel coperchio alloggiamento
- Coperchio trasparente per indicazione LED
- Attacco di comando corrente M8-4 pin
- Opzionale con attacco di vuoto / pressione M5 o tubo a innesto 6 mm

I nostri punti di forza...

- Punti di innesto regolabili mediante pulsante teach
- Due uscite di commutazione digitale
- Indicazione LED a due colori
- Fissaggio verticale o orizzontale
- Sensore vuoto/pressione elettronico

I vostri vantaggi...

- Impostazione veloce nel processo
- Risparmio di altri elementi di commutazione
- Indicazione di stato visibile da lontano
- Montaggio salvaspazio
- Massima precisione di inserimento e ripetizione

Vacuostati e pressostati VS-V/P-AH/AV-T

Campo di misura da -1 bar a 10 bar

Codice modello Vacuostati e pressostati VS-V/P-AH/AV-T

VS	–	V	–	AV	–	T	–	PNP
1		2		3		4		5

M8-4	–	S
6		7

1 – Denominazione in breve

Codice	Esecuzione
VS	VS

2 – Campo di misura

Codice	Campo di misura in bar
V	-1 fino a 0
P10	0 fino a 10

3 – Attacco

Codice	Attacco
AH	Orizzontale
AV	Verticale

4 – Punto di commutazione

Codice	Impostazione punto di commutazione
T	Pulsante teach

5 – Funzione di inserimento

Codice	Tipo
PNP	Commutabile verso più

6 – Allacciamento elettronico

Codice	Attacco
M8-4	Connettore M8, 4-poli

7 – Integrazione del prodotto

Codice	Tipo
S	Isteresi fissa

Il vacuostato e pressostat VS-V/P-AH/AV-T viene fornito come prodotto finito per connessione (senza cavo di connessione).

Accessori disponibli: cavo di connessione, adattatore di collegamento

Dati di ordinazione Vacuostati e pressostati VS-V/P-AH/AV-T

Tipo	N. articolo
VS-V-AH-T-PNP M8-4	10.06.02.00295
VS-V-AH-T-PNP M8-4 S	10.06.02.00294
VS-V-AV-T-PNP M8-4	10.06.02.00293
VS-V-AV-T-PNP M8-4 S	10.06.02.00292
VS-P10-AH-T-PNP M8-4	10.06.02.00383
VS-P10-AH-T-PNP M8-4 S	10.06.02.00382
VS-P10-AV-T-PNP M8-4	10.06.02.00385
VS-P10-AV-T-PNP M8-4 S	10.06.02.00384

Dati di ordinazione Accessori Vacuostati e pressostati VS-V/P-AH/AV-T

Tipo		N. articolo
Cavo di connessione M8-4, 5 m, PUR, 90°	ASK WB-M8-4 5000 K-4P	10.06.02.00032
Cavo di connessione M8-4, 5 m, PUR, diritto	ASK B-M8-4 5000 K-4P	10.06.02.00031
Adattatore di collegamento attacco filettatura M5-AG	ADAP-VS M5-AG-1.3x16	10.06.02.00299
Adattatore di collegamento tubo ad innesto STR6	ADAP-VS 6-1.3x16	10.06.02.00300

Vacuostati e pressostati VS-V/P-AH/AV-T

Campo di misura da -1 bar a 10 bar

Dati tecnici Vacuostati e pressostati VS-V/P-AH/AV-T

Tipo	Mezzo misurazione	Campo di misurazione [bar]	Max. sicurezza da sovrapressione [bar]	Precisione di ripetizione	Isteresi	Ingressi e uscite
VS-V-AH-T-PNP M8-4	Gas non aggressivi, aria secca, senza lubrificazione	-1.0...0.0	5	± 1% campo di misura	Impostabile	2 digitale
VS-V-AH-T-PNP M8-4 S	Gas non aggressivi, aria secca, senza lubrificazione	-1.0...0.0	5	± 1% campo di misura	Fisso: ca.20 mbar	2 digitale
VS-V-AV-T-PNP M8-4	Gas non aggressivi, aria secca, senza lubrificazione	-1.0...0.0	5	± 1% campo di misura	Impostabile	2 digitale
VS-V-AV-T-PNP M8-4 S	Gas non aggressivi, aria secca, senza lubrificazione	-1.0...0.0	5	± 1% campo di misura	Fisso: ca.20 mbar	2 digitale
VS-P10-AH-T-PNP M8-4	Gas non aggressivi, aria secca, senza lubrificazione	0.0...10.0	15	± 1% campo misurazione	Impostabile	2 digitale
VS-P10-AH-T-PNP M8-4 S	Gas non aggressivi, aria secca, senza lubrificazione	0.0...10.0	15	± 1% campo misurazione	Fisso: 2% valore finale campo di misurazione	2 digitale
VS-P10-AV-T-PNP M8-4	Gas non aggressivi, aria secca, senza lubrificazione	0.0...10.0	15	± 1% campo misurazione	Impostabile	2 digitale
VS-P10-AV-T-PNP M8-4 S	Gas non aggressivi, aria secca, senza lubrificazione	0.0...10.0	15	± 1% campo misurazione	Fisso: 2% valore finale campo di misurazione	2 digitale

Tipo	Capacità di commutazione max. [mA]	Indicazione	Allacciamento elettrico	Tensione	Corrente assorbita [mA]	Tipo di protezione IP	Temperatura d'intervento [°C]	Effetto di temperatura	Peso [g]
VS-V-AH-T-PNP M8-4	200	LED	Connettore M8, 4 poli	10-30V DC	20	40	0 ... 60	± 3% campo di misura	6
VS-V-AH-T-PNP M8-4 S	200	LED	Connettore M8, 4 poli	10-30V DC	20	40	0 ... 60	± 3% campo di misura	6
VS-V-AV-T-PNP M8-4	200	LED	Connettore M8, 4 poli	10-30V DC	20	40	0 ... 60	± 3% campo di misura	6
VS-V-AV-T-PNP M8-4 S	200	LED	Connettore M8, 4 poli	10-30V DC	20	40	0 ... 60	± 3% campo di misura	6
VS-P10-AH-T-PNP M8-4	200	2xLED	Connettore M8, 4 poli	10-30V DC	-	40	0 ... 60	± 3% campo misurazione	6
VS-P10-AH-T-PNP M8-4 S	200	2xLED	Connettore M8, 4 poli	10-30V DC	-	40	0 ... 60	± 3% campo misurazione	6
VS-P10-AV-T-PNP M8-4	200	2xLED	Connettore M8, 4 poli	10-30V DC	-	40	0 ... 60	± 3% campo misurazione	6
VS-P10-AV-T-PNP M8-4 S	200	2xLED	Connettore M8, 4 poli	10-30V DC	-	40	0 ... 60	± 3% campo misurazione	6

Vacuostati e pressostati VS-V/P-AH/AV-T

Campo di misura da -1 bar a 10 bar

Dati di costruzione Vacuostati e pressostati VS-V/P-AH/AV-T

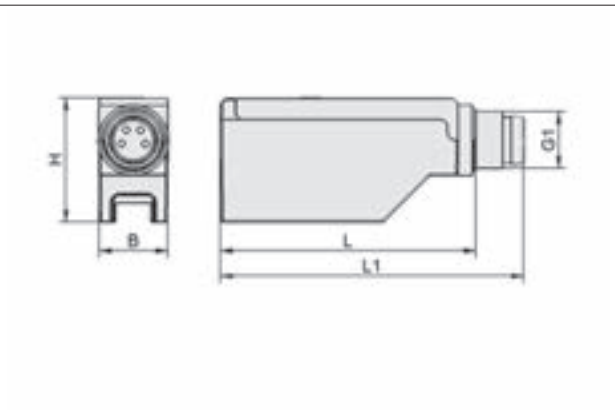

VS-V, VS-P10

Tipo	B [mm]	G1	H [mm]	L [mm]	L1 [mm]
VS-V-AH-T-PNP M8-4	10	M8-AG	17,5	36,2	43,0
VS-V-AH-T-PNP M8-4 S	10	M8-AG	17,5	36,2	43,0
VS-V-AV-T-PNP M8-4	10	M8-AG	16,4	41,2	48,0
VS-V-AV-T-PNP M8-4 S	10	M8-AG	16,4	41,2	48,0
VS-P10-AH-T-PNP M8-4	10	M8-AG	17,5	36,2	43,0
VS-P10-AH-T-PNP M8-4 S	10	M8-AG	17,5	36,2	43,0
VS-P10-AV-T-PNP M8-4	10	M8-AG	16,4	41,2	48,0
VS-P10-AV-T-PNP M8-4 S	10	M8-AG	16,4	41,2	48,0

Regolatori del vuoto VR

Campo di lavoro da -990 mbar a -14 mbar

UNIVERSAL

Idonei per applicazioni specifiche del settore



Regolatori del vuoto VR

Applicazione

- Compensazione di oscillazioni di pressione dei generatori di vuoto, dovute alla tipologia costruttiva
- Impiego per scopi di controllo e misurazione

Struttura

- Regolatore del vuoto in scatola di alluminio stabile, membrana in FPM
- Regolazione continua mediante mandrino

I nostri punti di forza...

- Regolatore del vuoto impostabile meccanicamente
- Regolazione costante del vuoto

I vostri vantaggi...

- Regolazione manuale precisa con grandissima precisione di ripetizione
- Mantenimento precisissimo dei valori preimpostati, indipendentemente dalle oscillazioni di pressione del produttore di vuoto

Codice modello Regolatori del vuoto VR

VR	–	G1/4-IG	–	HW
1		2		3

1 – Denominazione in breve

Codice	Esecuzione
VR	VR

2 – Attacco

Codice	Attacco
G1/4-IG	G1/4-IG (IG = femmina)
G3/8-IG	G3/8-IG

3 – Possibilità per montaggio

Codice	Possibilità per montaggio
HW	Staffa angolo

Il regolatore per vuoto VR viene fornito come prodotto finito per connessione, staffa angolo inclusivo.

Regolatori del vuoto VR

Campo di lavoro da -990 mbar a -14 mbar

Dati di ordinazione Regolatori del vuoto VR

Tipo*	N. articolo
VR G1/4-IG HW	10.05.05.00075
VR G3/8-IG HW	10.05.05.00026

*Il manometro adatto si trova alla voce „Manometro VAM“

Dati tecnici Regolatori del vuoto VR

Tipo	Gamma di vuoto	Precisione di ripetizione	Portata max. [l/min]	Portata max. [m³/h]	Temperatura d'intervento [°C]	Peso [kg]	Pressione max. [bar]
VR G1/4-IG HW	-950 ... -25	± 2% campo misurazione	200	12	5 ... 60	0,20	5
VR G3/8-IG HW	-990 ... -14	5 mbar	270	17	5 ... 60	0,65	5

Dati di costruzione Regolatori del vuoto VR

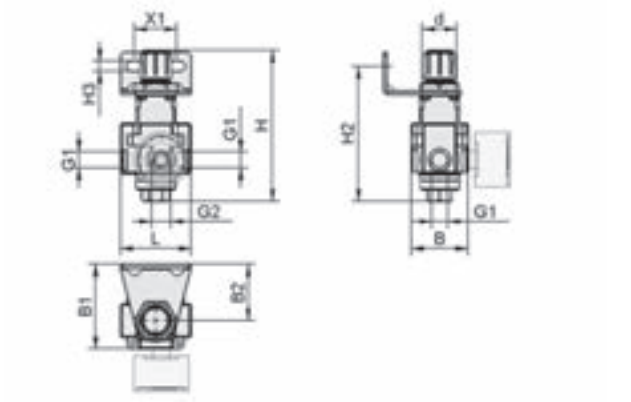

VR G1/4-IG

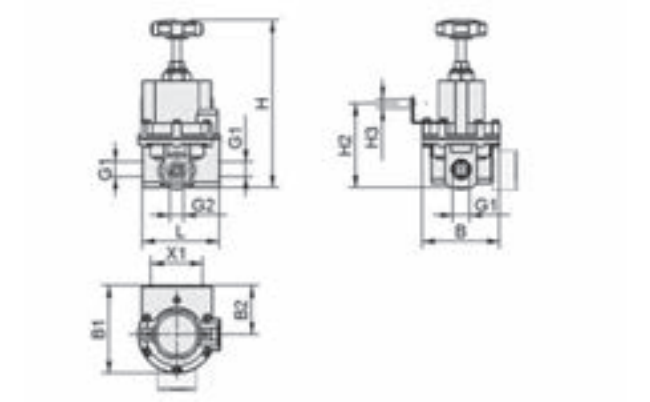

VR G3/8-IG

Tipo	B [mm]	B1 [mm]	B2 [mm]	d [mm]	G1	G2	H [mm]	H2 [mm]	H3 [mm]	L [mm]	X1 [mm]
VR G1/4-IG HW	40,0	60,0	40	24	G1/4“-IG	G1/4“-IG	109	95,7	7	50	30
VR G3/8-IG HW	76,4	87,2	49	-	G3/8“-IG	G1/4“-IG	177	82,3	9	76	45

Manometri VAM

Campo di misura da -1 bar a 0 bar

UNIVERSAL

Idonei per applicazioni specifiche del settore



Manometri VAM

Applicazione

- Vacuometro per misurazione e controllo analogici del vuoto
- Impiego universale nei sistemi a vuoto

Struttura

- Vacuometro VAM 67 V H-SE in struttura tubo a incastro
- VAM 100 V250 e VAM 63 V400 in struttura capsula a incastro con impostazione origine
- VAM 67 V H-SE con anello frontale fisso
- Attacco vuoto a scelta dietro (-H) o inferiore (-U)

I nostri punti di forza...

- Vacuometro convenzionale in struttura a tubo o a capsula a incastro
- Misure e attacchi a norma
- Diversi campi di misurazione

I vostri vantaggi...

- Semplice e sicuro; impiego comprovato
- Per tutti le applicazioni con il vuoto
- Funzioni adattate alle esigenze dei clienti

Codice modello Manometri VAM

VAM	–	100	–	V250	–	U	–		–	
1		2		3		4		5		6

1 – Denominazione in breve

Codice	Esecuzione
VAM	VAM

2 – Diametro

Codice	Diametro in mm
40…100	ø 40 fino a 100

3 – Campo di misura

Codice	Campo di misura in mbar
V250	-250 fino a 0
V400	-400 fino a 0
V	-1000 fino a 0

4 – Attacco del vuoto

Codice	Attacco
H	Dietro
U	Inferiore

5 – Punto scala

Codice	Unità
–	mbar
PSI	PSI

6 – Forma

Codice	Tipo
SE	Montaggio in pannello di comando

Il manometro VAM viene fornito come prodotto finito per connessione.

Accessori disponibli: valvola limitatrice di pressione

Manometri VAM

Campo di misura da -1 bar a 0 bar

Dati di ordinazione Manometri VAM

Tipo	N. articolo
VAM 40 V H	10.07.02.00007
VAM 40 V DR	10.07.02.00035
VAM 63 V250 H	10.07.02.00006
VAM 63 V400 H	10.07.02.00002
VAM 63 V H PSI	10.07.02.00003
VAM 63 V U PSI	10.07.02.00004
VAM 67 V H-SE	10.07.02.00016
VAM 100 V250 U	10.07.02.00001

Dati di ordinazione Accessori Manometri VAM

Tipo		N. articolo
Valvola limitatrice di pressione	DBV-M G1/4-AG MS	10.05.05.00057

Dati tecnici Manometri VAM

Tipo	Campo di misurazione [bar]
VAM 40 V H	-1.00...0.00
VAM 40 V DR	-1.00...0.00
VAM 63 V250 H	-0.25...0.00
VAM 63 V400 H	-0.40...0.00
VAM 63 V H PSI	-1.00...0.00
VAM 63 V U PSI	-1.00...0.00
VAM 67 V H-SE	-1.00...0.00
VAM 100 V250 U	-0.25...0.00

Manometri VAM

Campo di misura da -1 bar a 0 bar

Dati di costruzione Manometri VAM

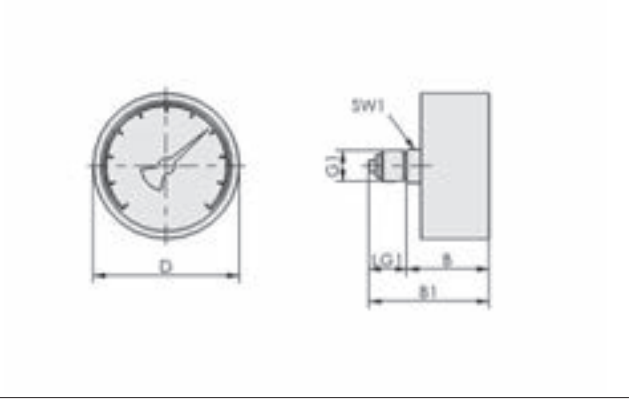

VAM 40, VAM 63H

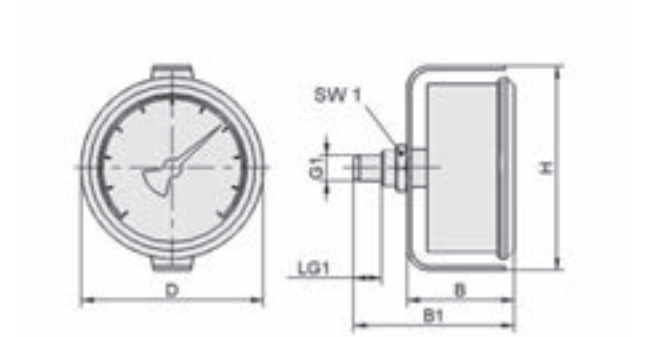

VAM 67 V H-SE

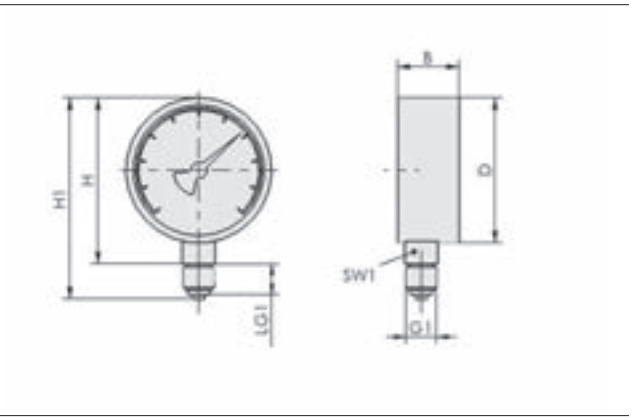

VAM 63U, VAM 100U

Tipo	B [mm]	B1 [mm]	D [mm]	G1	H [mm]	H1 [mm]	LG1 [mm]	SW1 [mm]
VAM 40 V H	30	40	40	G1/8"-AG	-	-	10	12
VAM 40 V DR	30	40	40	G1/8"-AG	-	-	9	12
VAM 63 V250 H	34	46	63	G1/4"-AG	-	-	12	14
VAM 63 V400 H	34	46	63	G1/4"-AG	-	-	12	14
VAM 63 V H PSI	35	48	63	G1/4"-AG	-	-	13	14
VAM 63 V U PSI	26	-	63	G1/4"-AG	68	82,5	13	14
VAM 67 V H-SE	40	59	67	G1/8"-AG	76	-	10	14
VAM 100 V250 U	87	-	100	G1/2"-AG	112	142,0	25	22

Manometri VAM-D

Campo di misura da -1 bar a 10 bar



Manometri VAM-D

Idonei per applicazioni specifiche del settore

UNIVERSAL

Applicazione

- Manometro elettronico con display digitale per l'impiego in sistemi a vuoto e ad aria compressa per il rilevamento e la visualizzazione del vuoto (da -1 a 0 bar) e della pressione (da 0 a 10 bar)
- Integrazione nei pannelli grazie alla forma cubica
- Montaggio direttamente nel punto d'impiego dei sistemi di movimentazione, grazie a dimensione e peso ridotti
- Ideale per l'impiego mobile (a batterie)
- Ricerca errori semplice e rapida nei sistemi a vuoto e a pressione (disponibile come optional nel set)

Struttura

- Manometro digitale a batterie in stabile scatola di plastica in policarbonato
- Attacco del mezzo di misura (vuoto e pressione) con filettatura esterna G1/8“; e/o filettatura interna M5
- Angolare di fissaggio e telaio di montaggio per il montaggio del pannello di commutazione disponibili come accessori
- Indicatore batterie integrato nel display (batteria sostituibile)
- Display LCD con indicazione di 3 ½ cifre e sette segmenti

I nostri punti di forza...

- Manometro elettronico con indicazione digitale
- Struttura compatta, peso minimo (solo ca. 40 g) e funzionamento a batterie
- Rilevamento e visualizzazione dei valori del vuoto e della pressione

I vostri vantaggi...

- Semplice controllo visivo dell'impianto e del processo
- Ideale per l'impiego mobile; non occorre alcuna fonte di tensione esterna
- Impiego universale nei sistemi a vuoto e a pressione

Codice modello Manometri VAM-D

VAM-D	–	30x30	–	VP10	–	G1/8-AG	–	SET
1		2		3		4		5

1 – Denominazione in breve

Codice	Esecuzione
VAM-D	VAM-D

2 – Dimensioni

Codice	Dimensioni in mm
30x30	30x30

3 – Campo di misura

Codice	Campo di misura in bar
VP10	-1 fino a 10

4 – Attacco

Codice	Attacco
G1/8-AG	G1/8-AG (AG = maschio)

5 – Integrazione del prodotto

Codice	Tipo
SET	Set per la ricerca errori

Manometro elettronico VAM-D con indicazione digitale viene fornito come prodotto finito per connessione.

Accessori disponibili: staffo di fissaggio, telaio di montaggio

Manometri VAM-D

Campo di misura da -1 bar a 10 bar

Dati di ordinazione Manometri VAM-D

Tipo*	N. articolo
VAM-D 30x30 VP10 G1/8-AG	10.07.02.00055
VAM-D 30x30 VP10 G1/8-AG SET	10.07.02.00057

*Set composto di manometro VAM-D, raccordi a innesto idonei, tappo e mezzo dell'ago di misurazione

Dati di ordinazione Accessori Manometri VAM-D

Tipo		N. articolo
Angolare di fissaggio	BEF-WIN 13x50x31 1.6 VS	10.06.02.00425
Telaio di montaggio	EINB-RAx33.8x35.4 VS	10.06.02.00426

Dati tecnici Manometri VAM-D

Tipo	Mezzo misurazione	Campo di misurazione [bar]	Temperatura d'intervento [°C]	Max. sicurezza da sovrapressione [bar]	Indicazione valore misurazione	Precisione di ripetizione	Peso [g]
VAM-D 30x30 VP10 G1/8-AG	Gas non aggressivi, aria secca, senza lubrificazione	-1.0...10.0	0 ... 50	3	LED 3-digit 7-segmenti	± 1% campo misurazione	40

Dati di costruzione Manometri VAM-D

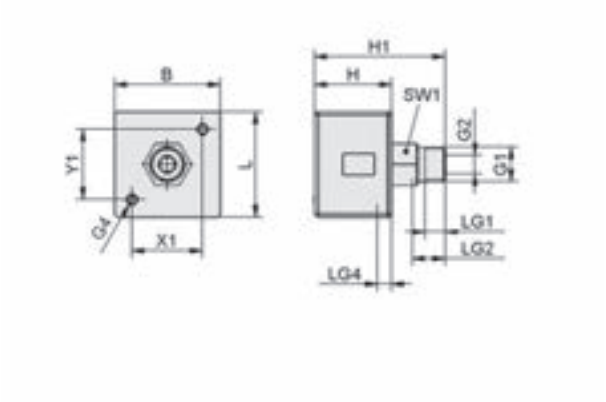

VAM-D

Tipo	B [mm]	G1	G2	G4	H [mm]	H1 [mm]	L [mm]	LG1 [mm]	LG2 [mm]	LG4 [mm]	SW1 [mm]	X1 [mm]	Y1 [mm]
VAM-D 30x30 VP10 G1/8-AG	30	G1/8"-AG	M5-IG	M3-IG	22	37	30	6	9,3	4	12	20	20

Riduttori di pressione DM

Campo di lavoro da 0,5 bar a 10 bar

UNIVERSAL

Idonei per applicazioni specifiche del settore



Riduttori di pressione DM

Applicazione

- Riduttore di pressione per regolazione manuale di aria compressa nei sistemi ad aria compressa
- Alimentazione dell'aria compressa mirata, grazie alla regolazione della pressione precisa, ad es. per generatori di vuoto pneumatici
- Impiego per scopi di controllo e misurazione, come ad es. controllo delle perdite

Struttura

- Riduttore di pressione in robusto alloggiamento di alluminio pressocolato
- Regolazione continua della pressione mediante maniglia di comando con arresto
- Manometro e supporto compresi nella fornitura

I nostri punti di forza...

- Riduttore di pressione impostabile meccanicamente
- Regolazione precisa della pressione
- Indipendente dalla pressione iniziale e con sfiato

I vostri vantaggi...

- Regolazione manuale con grandissima precisione di ripetizione
- Mantenimento precisissimo del valore preimpostato
- Installazione semplice in qualsiasi posizione di montaggio

Codice modello Riduttori di pressione DM

DM	–	0.5…10	–	G1/2-IG
1		2		3

1 – Denominazione in breve

Codice	Esecuzione
DM	DM

2 – Campo di lavoro

Codice	Campo di lavoro in bar
0.5…10	0,5 fino a 10

3 – Attacco

Codice	Attacco
G1/2-IG	G1/2-IG (IG = femmina)

Il riduttore di pressione DM viene fornito come prodotto finito per connessione, staffa angolo inclusivo.

Riduttori di pressione DM

Campo di lavoro da 0,5 bar a 10 bar

Dati di ordinazione Riduttori di pressione DM

Tipo	N. articolo
DM 0.5...10 G1/2-IG	10.07.11.00025

Dati tecnici Riduttori di pressione DM

Tipo	Zona di lavoro	Portata max. [l/min]*	Portata max. [m³/h]**	Temperatura d'intervento [°C]	Peso [kg]	Pressione max. [bar]
DM 0.5...10 G1/2-IG	0.5...10.0	1.300	78	-10 ... 60	0,74	10

*Pressione di ingresso 10 bar e pressione iniziale 6,3 bar
**Pressione di ingresso 10 bar e pressione iniziale 6,3 bar

Dati di costruzione Riduttori di pressione DM

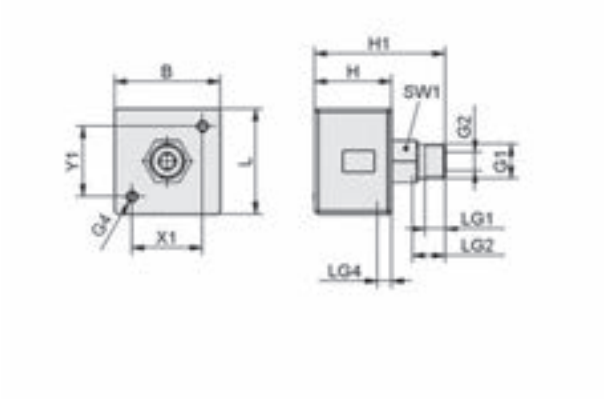

VAM-D

Tipo	B1 [mm]	B2 [mm]	G1	H [mm]	H2 [mm]
DM 0.5...10 G1/2-IG	96	32	G1/2"-IG	136	44

Filtri e collegamenti



Panoramica Capitolo

In un batter d´occhio

Aiuto alla selezione

Pagina



Check list per la selezione di tubazione flessibili 637

Filtri per vuoto



Filtri per vuoto VF / STF / STF-D 638

- Portata nominale: da 6 m³/h a 480 m³/h
- Finezza del filtro: da 3 a 10 µm



Filtro per vuoto per l'impiego in ambienti molto polverosi con grado di separazione di quasi il 100 %; protezione del generatore di vuoto.



Filtri a tazza per vuoto VFT 641

- Finezza del filtro: 80 e 100 µm
- Raccordo filettato: da G 1/8" a G 3/4"
- Materiale: PE e acciaio inox
- Portata nominale: da 45 a 770 l/min



Filtro a tazza per inserimento centralizzato nel sistema per il vuoto con grado di inquinamento da lieve a medio per la protezione del generatore di vuoto.



Filtri in linea VFI 644

- Portata nominale: da 2 a 4 m³/h
- Finezza del filtro: 50 µm
- Opzioni di attacco: tubo flessibile 4/2, 6/4 e 8/6



Filtro in linea, montaggio direttamente nella ventosa, nei sistemi per il vuoto, con grado di inquinamento da lieve a medio, per la protezione del generatore di vuoto.

Distributori per vuoto



Distributori aria compressa / vuoto VTR 647

- Distributore per 5 e 9 collegamenti
- Raccordi: G1/8" e G1/4"



Distributore per l'alimentazione del vuoto di diverse ventose con distributore di vuoto centralizzato.

Panoramica Capitolo

In un batter d´occhio

Tubi flessibili e connessioni

Pagina



Tubi flessibili aria compressa a vuoto VSL

- Diametro esterno/interno: da 4/2 a 87/75
- Materiale: PA, PE, PU, PVC

UNIVERSAL

Tubo flessibile aria compressa a vuoto in PA, PE, PU o PVC, opzionalmente rinforzato con spirale in PVC duro, cavo a spirale o inserzione in tessuto.

649



Fascette SSB / SSD

- Fissaggio per diametri: da 10 a 90 mm

UNIVERSAL

Fascette con mandrino filettato stabile per assicurare le condutture flessibili lisce o rinforzate con filo alle boccole dei tubi flessibili.

653



Raccordi a innesto

- Raccordo filettato: da M5 a G1/2“
- Materiale: in ottone nichelato

UNIVERSAL

Raccordi a innesto per l’attacco veloce e senza attrezzi di tubi flessibili.

656



Accessori per raccordi

- Raccordo filettato: da M5 a G1-1/2“
- Materiale: in ottone nichelato

UNIVERSAL

Accessori per raccordi per chiudere, restringere, allargare e allungare i fori filettati.

662



Anelli di tenuta DR

- Diametro interno: da 3,5 a 48 mm
- Materiale: PA

UNIVERSAL

Anelli di tenuta per l'ermetizzazione dei nippli di connessione e di altri elementi di collegamento.

667

Aiuto alla selezione

Panoramica resistenze idrodinamiche nel tubo flessibile

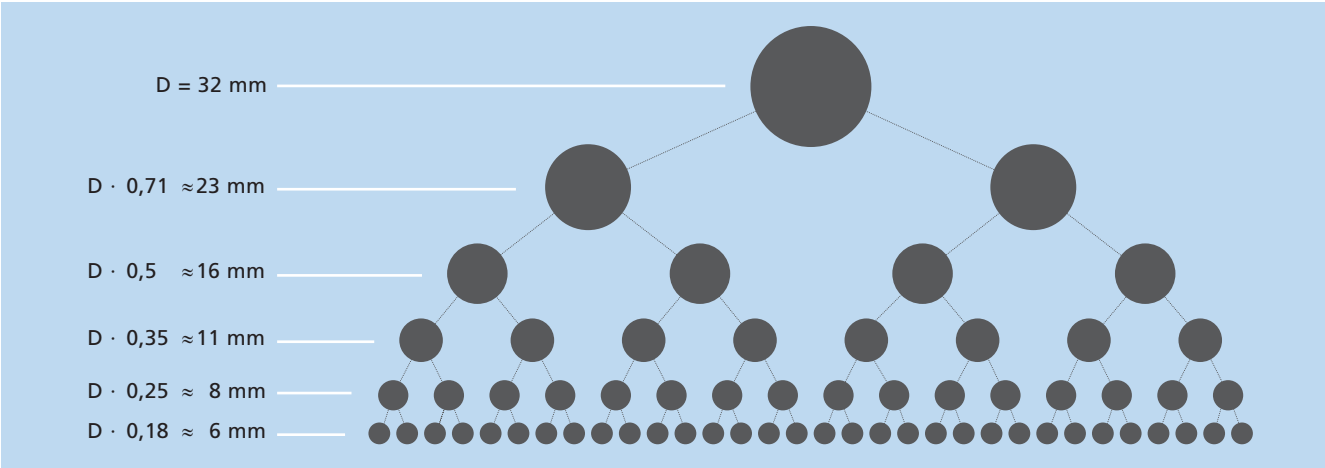

Ausilio per il dimensionamento della distribuzione dei tubi flessibili:
Esempio: un tubo flessibile con D = 32 mm di diametro interno corrisponde alla portata di 32 tubi flessibili con 6 mm di diametro interno o 4 tubi flessibili con 16 mm di diametro interno.

Check list per la selezione di tubazioni flessibili

Criterio/Materiale	PVC	PU	PE	PA
Resistenza all'olio	Buona	Ottima	Buona	Molto buona
Resistenza ai combustibili e ai gas naturali	Limitata	Molto buona	Limitata	Buona
Resistenza alle intemperie	Limitata	Ottima	Limitata	Limitata
Comportamento a basse temperature	Temperatura di congelamento da -20° C	Da -35 a -40° C caratteristiche di un materiale plastico duro, ma senza infragilimento	Temperatura di congelamento da -50° C	Temperatura di congelamento da -40° C
Comportamento ad alte temperature	In grado di sostenere un carico permanente fino a 70° C	In grado di sostenere un carico permanente fino a 80° C, a breve termine fino 100° C	In grado di sostenere un carico permanente fino a 70° C	In grado di sostenere un carico permanente fino a 85° C
Capacità di carico dinamico	Resistenza alla trazione: buona Allungamento di rottura: molto buona, idoneo per il montaggio statico	Resistenza alla trazione: ottima Allungamento di rottura: ottima, elasticità molto elevata, ottima resistenza all'allunga-mento, quindi estremamente idoneo alla mobilità	Resistenza alla trazione: molto buona Allungamento di rottura: molto buona, idoneo per il montaggio statico	Resistenza alla trazione: molto buona Allungamento di rottura: buona, idoneo per il montaggio statico
Resistenza all'abrasione	Buona	Ottima	Buona	Buona

Filtri per vuoto VF / STF / STF-D

Portata nominale da 100 l/min a 8.000 l/min



Idonei per applicazioni specifiche del settore



Filtri per vuoto VF / STF / STF-D

Applicazione

- Filtro per vuoto per la protezione di generatori di vuoto delicati grazie al prefiltraggio dell'aria
- Impiego in ambiente polveroso con grado di separazione di circa il 100 %

Struttura

- Filtro per vuoto tipo VF: scatola filtro in alluminio, coperchio avvitato, cartuccia filtro in cavo intrecciato o carta
- Filtro per vuoto tipo STF N: scatola filtro in lamiera d'acciaio, coperchio con clip, cartuccia filtro in carta speciale
- Filtro per vuoto tipo STF P: scatola filtro in plastica, coperchio con clip, con supporto di montaggio, cartuccia filtro in carta speciale, attacchi di grandi dimensioni
- Tipo STF-D P: con pressostato per il controllo del grado di sporcizia

I nostri punti di forza...

- Ampia gamma di grandezze, dati di potenza graduati
- Cartucce filtro sostituibili
- Elementi filtro con grado di separazione quasi del 100 %
- Opzionale con controllo del grado di sporcizia della cartuccia filtro

I vostri vantaggi...

- Il filtro adatto ad ogni generatore di vuoto
- Costi di gestione ridotti, concezione ecologica
- Protezione ottimale da impurità e danni per il produttore di vuoto
- Massima disponibilità del sistema

Dati di ordinazione Filtri per vuoto VF / STF / STF-D

Tipo*	N. articolo
VF-6 G1/4-IG 15	10.07.01.00003
VF-10 G3/8-IG 10	10.07.01.00004
STF G3/4-IG N	10.07.01.00007
STF G1-1/4-IG N	10.07.01.00008
STF G2-1/2-IG N	10.07.01.00010
STF 60 P 4.5 SSD	10.07.01.00259
STF 60 P 6.0 SSD	10.07.01.00260
STF 75 P 8.0 SSD	10.07.01.00263
STF-D 60 P 4.5 F SSD	10.07.01.00266
STF-D 60 P 6.0 F SSD	10.07.01.00262
STF-D 75 P 8.0 F SSD	10.07.01.00265

*STF-D: incl. pressostato differenziale per il controllo del filtro

Filtri per vuoto VF / STF / STF-D

Portata nominale da 100 l/min a 8.000 l/min

Dati di ordinazione Parti di ricambio Filtri per vuoto VF / STF / STF-D

Tipo	Parti di ricambio		N. articolo
VF-6 G1/4-IG 15	Cartuccia filtro (tondo)	FILT-EINS 15 27x23 A2 VF-1/4-Draht	10.07.01.00013
VF-10 G3/8-IG 10	Cartuccia filtro (tondo)	FILT-EINS 10 28x51 PAP VF-3/8	10.07.01.00014
STF G3/4-IG N	Cartuccia filtro (tondo)	FILT-EINS 3 65x70 PAP STF-3/4-IG	10.07.01.00017
STF G1-1/4-IG N	Cartuccia filtro (tondo)	FILT-EINS 3 98x70 PAP STF-1-1/4-IGN	10.07.01.00018
STF G2-1/2-IG N	Cartuccia filtro (tondo)	FILT-EINS 3 150x222 PAP STF-2-1/2-IG	10.07.01.00020
STF 60 P 4.5 SSD	Cartuccia filtro (tondo)	FILT-EINS 3 124x320 PAP STF-Picl-4.5	10.07.01.00060
STF 60 P 6.0 SSD	Cartuccia filtro (tondo)	FILT-EINS 3 149x361 PAP STF-Picl-6	10.07.01.00054
STF 75 P 8.0 SSD	Cartuccia filtro (tondo)	FILT-EINS 3 159x376 STF-Picl-8	10.07.01.00079
STF-D 60 P 4.5 F SSD	Cartuccia filtro (tondo)	FILT-EINS 3 124x320 PAP STF-Picl-4.5	10.07.01.00060
STF-D 60 P 6.0 F SSD	Cartuccia filtro (tondo)	FILT-EINS 3 149x361 PAP STF-Picl-6	10.07.01.00054
STF-D 75 P 8.0 F SSD	Cartuccia filtro (tondo)	FILT-EINS 3 159x376 STF-Picl-8	10.07.01.00079

Dati di ordinazione Accessori Filtri per vuoto VF / STF / STF-D

Tipo	Accessori		N. articolo
VF-6 G1/4-IG 15	Angolare di fissaggio	BEF-WIN 42x36x48 2 PVT-PVS	10.07.01.00011
VF-10 G3/8-IG 10	Angolare di fissaggio	BEF-WIN 42x36x48 2 PVT-PVS	10.07.01.00011

Dati tecnici Filtri per vuoto VF / STF / STF-D

Tipo	Finezza filtro [µm]	Portata nominale [l/min]	Portata nominale [m³/h]	Max. vuoto [mbar]	Sovrappressione (max.) da 25° C [bar]	Peso [kg]
VF-6 G1/4-IG 15	15	100	6	-950	6,0	0,13
VF-10 G3/8-IG 10	10	166	10	-950	6,0	0,22
STF G3/4-IG N	3	700	42	-950	1,0	0,50
STF G1-1/4-IG N	3	1.600	96	-950	1,0	1,00
STF G2-1/2-IG N	3	6.000	360	-950	1,0	4,30
STF 60 P 4.5 SSD	3	4.500	270	-500	0,3	2,00
STF 60 P 6.0 SSD	3	6.000	360	-500	0,3	2,40
STF 75 P 8.0 SSD	3	8.000	480	-500	0,3	2,60
STF-D 60 P 4.5 F SSD	3	4.500	270	-500	0,3	2,10
STF-D 60 P 6.0 F SSD	3	6.000	360	-500	0,3	2,40
STF-D 75 P 8.0 F SSD	3	8.000	480	-500	0,3	2,60

Filtri per vuoto VF / STF / STF-D

Portata nominale da 100 l/min a 8.000 l/min

Dati di costruzione Filtri per vuoto VF / STF / STF-D

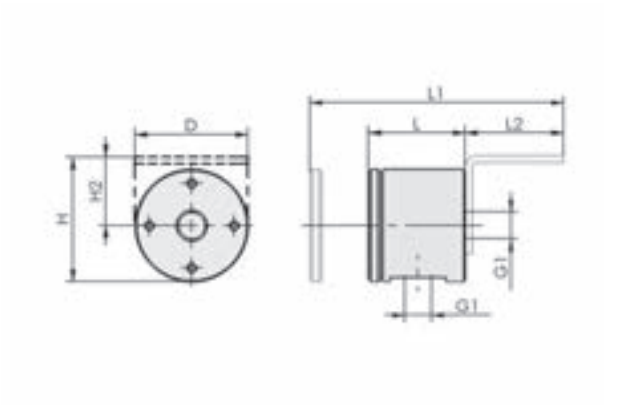

VF

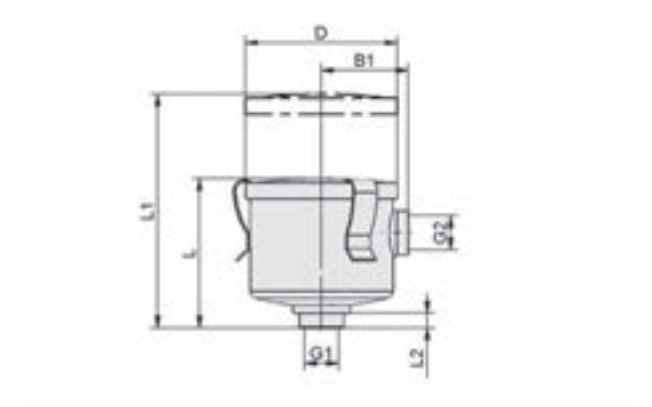

STF G3/4, STF G1-1/4, STF G2-1/2

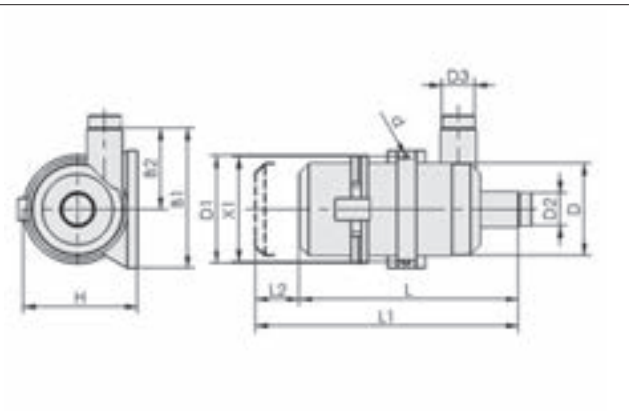

STF 60, STF 75

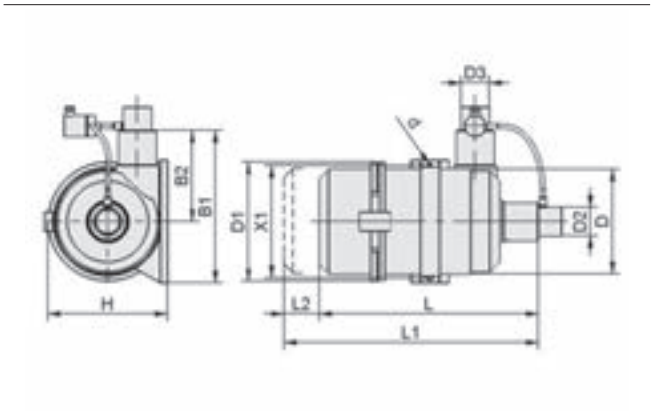

STF-D

Dati di costruzione Filtri per vuoto VF / STF / STF-D

Tipo	B1 [mm]	B2 [mm]	d [mm]	D [mm]	D1 [mm]	D2 [mm]	D3 [mm]	G1	G2	H [mm]	H2 [mm]	L [mm]	L1 [mm]	L2 [mm]	X1 [mm]
VF-6 G1/4-IG 15	-	-	-	48	-	-	-	G1/4"-IG	-	54	30	41	108	42	-
VF-10 G3/8-IG 10	-	-	-	48	-	-	-	G3/8"-IG	-	54	30	70	157	42	-
STF G3/4-IG N	59	-	-	97	-	-	-	G3/4"-IG	G3/4"-IG	-	-	89	159	6	-
STF G1-1/4-IG N	81	-	-	136	-	-	-	G1-1/4"-IG	G1-1/4"-IG	-	-	116	191	17	-
STF G2-1/2-IG N	123	-	-	200	-	-	-	G2-1/2"-IG	G2-1/2"-IG	-	-	250	490	12	-
STF 60 P 4.5 SSD	221	112	9	170	198	60	60	-	-	218	-	355	658	303	192
STF 60 P 6.0 SSD	265	142	9	200	229	60	60	-	-	253	-	390	741	351	220
STF 75 P 8.0 SSD	280	148	9	228	248	75	75	-	-	260	-	415	774	359	237
STF-D 60 P 4.5 F SSD	221	112	9	170	198	60	60	-	-	218	-	355	658	303	192
STF-D 60 P 6.0 F SSD	265	142	9	200	229	60	60	-	-	253	-	390	741	351	220
STF-D 75 P 8.0 F SSD	280	148	9	228	248	75	75	-	-	260	-	415	774	359	237

Filtri a tazza per vuoto VFT

Portata nominale da 45 l/min a 770 l/min



Idonei per applicazioni specifiche del settore



Filtri a tazza per vuoto VFT

Applicazione

- Filtro a tazza per vuoto per la protezione di generatori di vuoto delicati grazie al prefiltraggio dell'aria
- Filtraggio di vuoto e aria compressa fino a 7 bar
- Filtraggio in caso di sporco leggero o medio con finezza filtro 80 µm
- Filtraggio in caso di sporco più consistente con finezza filtro 100 µm

Struttura

- Filtro a tazza per vuoto in nylon chiaro
- Cartuccia filtro in polietilene con finezza filtro 80 µm e in acciaio con finezza filtro 100 µm
- Cartuccia filtro in acciaio riutilizzabile più volte dopo la pulizia

I nostri punti di forza...

- Ampia gamma di grandezze
- Elementi per filtro con elevato grado di separazione
- Finezza del filtro 80 e 100 µm
- Elementi del filtro in acciaio inox (100 µm) e polietilene (80 µm)

I vostri vantaggi...

- Il (pre) filtro adatto ad ogni produttore di vuoto
- Protezione ottimale da impurità e danni per il produttore di vuoto
- Ideale come prefiltro e filtro finitore per diversi gradi di impurità
- Elementi da filtro per una lunga durata, possono essere puliti e riutilizzati

Codice modello Filtri a tazza per vuoto VFT

VFT	–	G1/8-IG	–	80
1		2		3

1 – Denominazione in breve

Codice	Esecuzione
VFT	VFT

2 – Attacco

Codice	Attacco
G1/8-IG	G1/8-IG (IG = femmina)
G1/4-IG	G1/4-IG
G3/8-IG	G3/8-IG
G1/2-IG	G1/2-IG
G3/4-IG	G3/4-IG

3 – Finezze del filtro

Codice	Finezze del filtro in µm
80…100	80 e 100

Il filtro a tazza per vuoto VFT viene fornito come prodotto finito per connessione.

Parti di ricambio disponibili: cartuccia di ricambio (cartuccia filtro)
Accessori disponibili: supporto (portafiltro)

Filtri a tazza per vuoto VFT

Portata nominale da 45 l/min a 770 l/min

Dati di ordinazione Filtri a tazza per vuoto VFT

Tipo	N. articolo
VFT G1/8-IG 80	10.07.01.00116
VFT G1/8-IG 100	10.07.01.00117
VFT G1/4-IG 80	10.07.01.00119
VFT G1/4-IG 100	10.07.01.00120
VFT G3/8-IG 80	10.07.01.00122
VFT G3/8-IG 100	10.07.01.00123
VFT G1/2-IG 80	10.07.01.00125
VFT G1/2-IG 100	10.07.01.00126
VFT G3/4-IG 80	10.07.01.00128
VFT G3/4-IG 100	10.07.01.00129

Dati di ordinazione Parti di ricambio Filtri a tazza per vuoto VFT

Tipo	Parti di ricambio		N. articolo
VFT G1/8-IG 80	Cartuccia filtro (tondo)	FILT-EINS 80 25x37 PE VFT-1/8-1/4	10.07.01.00141
VFT G1/8-IG 100	Cartuccia filtro (tondo)	FILT-EINS 100 25x37 A2 VFT-1/8+1/4	10.07.01.00132
VFT G1/4-IG 80	Cartuccia filtro (tondo)	FILT-EINS 80 25x37 PE VFT-1/8-1/4	10.07.01.00141
VFT G1/4-IG 100	Cartuccia filtro (tondo)	FILT-EINS 100 25x37 A2 VFT-1/8+1/4	10.07.01.00132
VFT G3/8-IG 80	Cartuccia filtro (tondo)	FILT-EINS 80 25x71 PE VFT-3/8-1/2	10.07.01.00143
VFT G3/8-IG 100	Cartuccia filtro (tondo)	FILT-EINS 100 25x71 A2 VFT-3/8+1/2	10.07.01.00135
VFT G1/2-IG 80	Cartuccia filtro (tondo)	FILT-EINS 80 25x71 PE VFT-3/8-1/2	10.07.01.00143
VFT G1/2-IG 100	Cartuccia filtro (tondo)	FILT-EINS 100 25x71 A2 VFT-3/8+1/2	10.07.01.00135
VFT G3/4-IG 80	Cartuccia filtro (tondo)	FILT-EINS 80 39x89 PE VFT-3/4	10.07.01.00145
VFT G3/4-IG 100	Cartuccia filtro (tondo)	FILT-EINS 100 39x89 A2 VFT-3/4	10.07.01.00138

Dati di ordinazione Accessori Filtri a tazza per vuoto VFT

Tipo	Accessori		N. articolo
VFT G1/8-IG 80	Portafiltro	HTR-FIL 2S WI VFT1/8-1/2	10.07.01.00228
VFT G1/8-IG 100	Portafiltro	HTR-FIL 2S WI VFT1/8-1/2	10.07.01.00228
VFT G1/4-IG 80	Portafiltro	HTR-FIL 2S WI VFT1/8-1/2	10.07.01.00228
VFT G1/4-IG 100	Portafiltro	HTR-FIL 2S WI VFT1/8-1/2	10.07.01.00228
VFT G3/8-IG 80	Portafiltro	HTR-FIL 2S WI VFT1/8-1/2	10.07.01.00228
VFT G3/8-IG 100	Portafiltro	HTR-FIL 2S WI VFT1/8-1/2	10.07.01.00228
VFT G1/2-IG 80	Portafiltro	HTR-FIL 2S WI VFT1/8-1/2	10.07.01.00228
VFT G1/2-IG 100	Portafiltro	HTR-FIL 2S WI VFT1/8-1/2	10.07.01.00228
VFT G3/4-IG 80	Portafiltro	HTR-FIL 2S WI VFT3/4	10.07.01.00229
VFT G3/4-IG 100	Portafiltro	HTR-FIL 2S WI VFT3/4	10.07.01.00229

Filtri a tazza per vuoto VFT

Portata nominale da 45 l/min a 770 l/min

Dati tecnici Filtri a tazza per vuoto VFT

Tipo	Finezza filtro [µm]	Portata nominale [l/min]	Portata nominale [m³/h]	Vuoto max. [mbar]	Sovrappressione (max.) da 25° C [bar]	Sovrappressione (max.) da 50° C [bar]	Peso [g]
VFT G1/8-IG 80	80	45	2,7	-990	7	5	49
VFT G1/8-IG 100	100	50	3,0	-990	7	5	49
VFT G1/4-IG 80	80	110	6,6	-990	7	5	47
VFT G1/4-IG 100	100	140	8,4	-990	7	5	47
VFT G3/8-IG 80	80	245	14,7	-990	7	5	79
VFT G3/8-IG 100	100	290	17,4	-990	7	5	79
VFT G1/2-IG 80	80	300	18,0	-990	7	5	76
VFT G1/2-IG 100	100	320	19,2	-990	7	5	76
VFT G3/4-IG 80	80	600	36,0	-990	7	5	164
VFT G3/4-IG 100	100	770	46,2	-990	7	5	164

Dati di costruzione Filtri a tazza per vuoto VFT

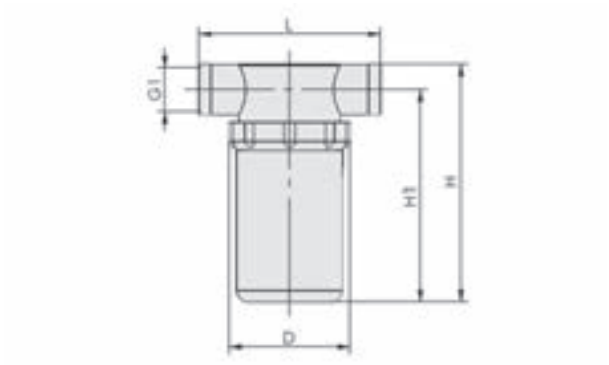

VFT

Tipo	D [mm]	G1	H [mm]	H1 [mm]	L [mm]
VFT G1/8-IG 80	48,0	G1/8"-IG	60	50	76
VFT G1/8-IG 100	48,0	G1/8"-IG	60	50	76
VFT G1/4-IG 80	48,0	G1/4"-IG	60	50	76
VFT G1/4-IG 100	48,0	G1/4"-IG	60	50	76
VFT G3/8-IG 80	48,5	G3/8"-IG	101	88	78
VFT G3/8-IG 100	48,5	G3/8"-IG	101	88	78
VFT G1/2-IG 80	48,0	G1/2"-IG	101	88	78
VFT G1/2-IG 100	48,5	G1/2"-IG	101	88	78
VFT G3/4-IG 80	75,0	G3/4"-IG	137	118	91
VFT G3/4-IG 100	75,0	G3/4"-IG	137	118	91

Filtri in linea VFI

Portata nominale da 32 l/min a 66 l/min



Idonei per applicazioni specifiche del settore



Filtri in linea VFI

Applicazione

- Filtro in linea per l'impiego in impianti a vuoto, con un grado di sporcizia basso a medio
- Su singole piastre di aspirazione per i compiti di movimentazione di pezzi sporchi
- Montaggio diretto nei tubi flessibili

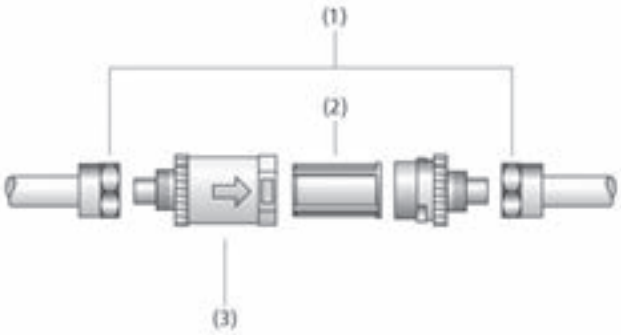

Design Filtri in linea VFI

Struttura

- Bocchettoni bilaterali con dadi (1) per l'attacco tubo flessibile (4 e 6 mm); in alternativa con attacco tubo flessibile push-in
- Scatola trasparente del filtro con freccia per direzione di aspirazione (3)
- Elemento filtro da inserire (2), materiale trasparente per il controllo del grado di sporco

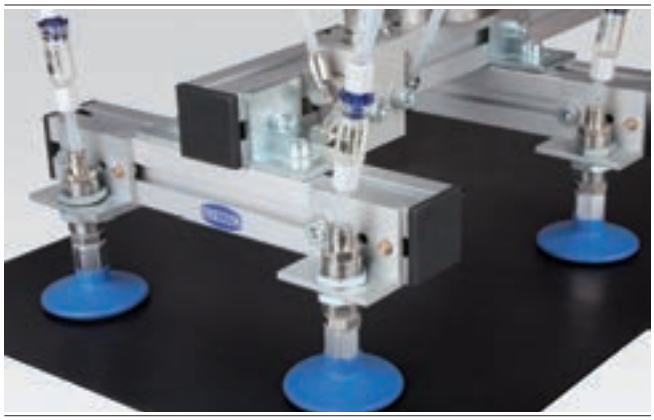

Esempio di montaggio filtri in linea VFI

I nostri punti di forza...

- Sostituzione semplice e veloce della cartuccia filtro
- Indicazione del grado di sporcizia attraverso la scatola trasparente
- Montaggio tubo semplice
- Filtro vuoto resistente alla sovrappressione fino a 7 bar per breve tempo

I vostri vantaggi...

- Costi di esercizio ridotti, prodotto ecologico
- L'identificazione rapida consente una manutenzione efficace
- Installazione veloce
- Impiego universale nei sistemi a vuoto e pressione

Filtri in linea VFI

Portata nominale da 32 l/min a 66 l/min

Codice modello Filtri in linea VFI

VFI	–	CN6/4	–	50
1		2		3

1 – Denominazione in breve

Codice	Esecuzione
VFI	VFI

2 – Diametro

Codice	Diametro in mm
CN6/4	ø CN6/4 (esterna/interna)
CN8/6	ø CN8/6 (esterna/interna)
4/2	Accoppiamento rapido push-in (Ø 4/2)
6/4	Accoppiamento rapido push-in (Ø 6/4)

3 – Finezze del filtro

Codice	Finezze del filtro in µm
50	50

Il filtro in linea VFI viene fornito come prodotto finito per connessione.

Parti di ricambio disponibili: cartuccia di ricambio (cartuccia filtro)

Dati di ordinazione Filtri in linea VFI

Tipo	N. articolo
VFI CN6/4 50	10.07.01.00241
VFI CN8/6 50	10.07.01.00245
VFI 4/2 50	10.07.01.00329
VFI 6/4 50	10.07.01.00328

Dati di ordinazione Parti di ricambio Filtri in linea VFI

Tipo*	Parti di ricambio		N. articolo
VFI CN6/4 50	Cartuccia filtro (tondo)	FILT-EINS 50 10x21 VFI	10.07.01.00244
VFI CN8/6 50	Cartuccia filtro (tondo)	FILT-EINS 50 16x23 VFI	10.07.01.00248
VFI 4/2 50	Cartuccia filtro (tondo)	FILT-EINS 50 10x21 VFI	10.07.01.00244
VFI 6/4 50	Cartuccia filtro (tondo)	FILT-EINS 50 16x23 VFI	10.07.01.00248

*Unità di confezione: 5

Dati tecnici Filtri in linea VFI

Tipo	Finezza filtro [µm]	Portata nominale [l/min]*	Portata nominale [m³/h]**	Vuoto max. [mbar]	Sovrappressione (max.) da 25° C [bar]	Sovrappressione (max.) da 50° C [bar]	Peso [g]
VFI CN6/4 50	50	32	1,92	-990	7	5	6
VFI CN8/6 50	50	66	3,96	-990	7	5	10
VFI 4/2 50	50	32	1,92	-990	7	5	6
VFI 6/4 50	50	66	3,96	-990	7	5	17

*Per una caduta di pressione max. di 40 mbar durante l'aspirazione
**Per una caduta di pressione max. di 40 mbar durante l'aspirazione

Filtri in linea VFI

Portata nominale da 32 l/min a 66 l/min

Dati di costruzione Filtri in linea VFI

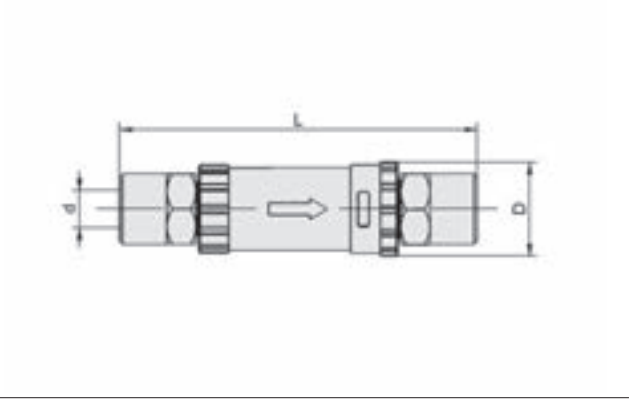

VFI CN

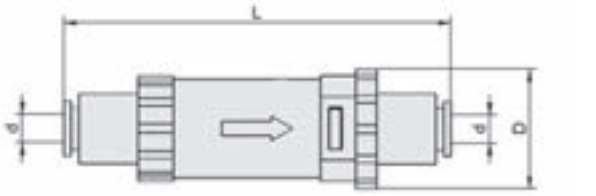

VFI

Tipo	d [mm]	D [mm]	L [mm]
VFI CN6/4 50	6	16	61
VFI CN8/6 50	8	23	68
VFI 4/2 50	4	17	55
VFI 6/4 50	6	25	69

Distributori aria compressa / vuoto VTR

Numero filettatura da 5 a 9

UNIVERSAL

Idonei per applicazioni specifiche del settore



Distributori aria compressa / vuoto VTR

Applicazione

- Distribuzione di vuoto in impianti con più ventose e generatori di vuoto centrale
- Distribuzione di aria compressa in impianti con più ventose e più generatori di vuoto decentrali

Struttura

- Distributore in robusto alluminio anodizzato con fori di fissaggio

I nostri punti di forza...

- Sezioni di grandi dimensioni, ingressi e uscite compatibili
- Due dimensioni diverse
- Dimensioni compatibili con altri accessori

I vostri vantaggi...

- Riduce e ottimizza la resistenza di flusso
- Consente l'ottimizzazione tra il tempo di evacuazione e la resistenza di flusso
- La soluzione più adatta per una installazione completa

Codice modello Distributori aria compressa / vuoto VTR

VTR	–	G1/4-IG	–	5x	–	G1/8-IG
1		2		3		4

1 – Denominazione in breve

Codice	Esecuzione
VTR	VTR

2 – Attacco 1

Codice	Attacco
G1/4-IG	G1/4-IG (IG = femmelle)
G3/8-IG	G3/8-IG

3 – Numero filettatura

Codice	Numero
5x…9x	5x e 9x

4 – Attacco 2

Codice	Attacco
G1/8-IG	G1/8-IG (IG = femmelle)
G1/4-IG	G1/4-IG

Il distributore aria compressa / vuoto VTR viene fornito come prodotto finito per connessione.

Distributori aria compressa / vuoto VTR

Numero filettatura da 5 a 9

Dati di ordinazione Distributori aria compressa / vuoto VTR

Tipo	N. articolo
VTR G1/4-IG 5xG1/8	10.09.03.00058
VTR G3/8-IG 5xG1/4	10.09.03.00060
VTR G1/4-IG 9xG1/8	10.09.03.00056
VTR G3/8-IG 9xG1/4	10.09.03.00054

Dati tecnici Distributori aria compressa / vuoto VTR

Tipo	Tipo di distributore	Peso [g]
VTR G1/4-IG 5xG1/8	5 x filettatura G1/8	90
VTR G3/8-IG 5xG1/4	5 x filettatura G1/4	110
VTR G1/4-IG 9xG1/8	9 x filettatura G1/8	120
VTR G3/8-IG 9xG1/4	9 x filettatura G1/4	240

Dati di costruzione Distributori aria compressa / vuoto VTR

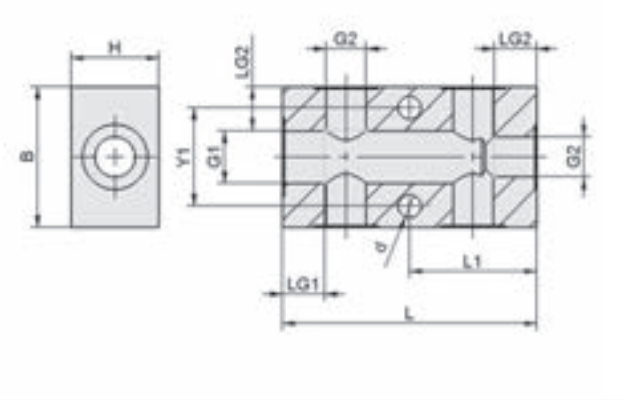

VTR 5

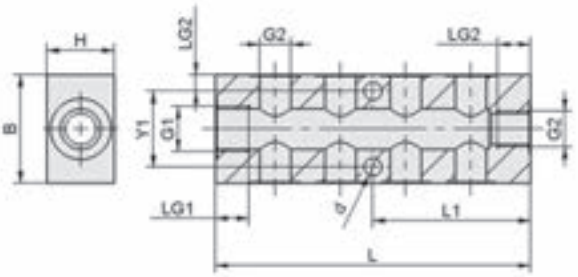

VTR 9

Tipo	B [mm]	d [mm]	G1	G2	H [mm]	L [mm]	L1 [mm]	LG1 [mm]	LG2 [mm]	Y1 [mm]
VTR G1/4-IG 5xG1/8	35	6,5	G1/4"-IG	G1/8"-IG	20	60	30	10	9	22
VTR G3/8-IG 5xG1/4	40	6,5	G3/8"-IG	G1/4"-IG	25	72	36	13	11	27
VTR G1/4-IG 9xG1/8	35	6,5	G1/4"-IG	G1/8"-IG	20	90	45	13	9	22
VTR G3/8-IG 9xG1/4	40	6,5	G3/8"-IG	G1/4"-IG	25	116	58	13	11	27

Tubi flessibili aria compressa a vuoto VSL

Materiale PA, PE, PU, PVC

UNIVERSAL

Idonei per applicazioni specifiche del settore



Tubi flessibili aria compressa a vuoto VSL

Applicazione

- Tubazione di sistemi a vuoto
- Tubi flessibili in poliuretano PU per l'impiego in catene di guida di energia

Struttura

- Tubi flessibili per il vuoto in PVC, PU, PA e PE, in parte eseguiti come spirale in PVC duro (PS), con cavo a spirale (DS) o interno in tessuto (G)

I nostri punti di forza...

- Tubi flessibili per il vuoto con diametro interno da 2 a 75 mm
- Ampia gamma di materiali

I vostri vantaggi...

- L'ampia gamma consente l'ottimizzazione tra il tempo di evacuazione e la resistenza di flusso
- Il tubo adatto per qualsiasi tipo di applicazione

Codice modello Tubi flessibili aria compressa a vuoto VSL

VSL	–	15-9	–	PVC	–	G
1		2		3		4

1 – Denominazione in breve

Codice	Esecuzione
VSL	VSL

2 – Diametro

Codice	Diametro in mm
4-2…87-75	ø 4-2 fino a 87-75 (esterna-interna)

3 – Materiale

Codice	Materiale
PA	Poliammide
PE	Polietilene
PU	Poliuretano
PVC	Polivinilcloride

4 – Integrazione del prodotto

Codice	Tipo
DS	Cavo a spirale
G	Tessuto
PS	Spirale in PVC

Il tubo flessible aria compressa a vuoto VSL viene fornito con la lunghezza desiderata.

Accessori disponibli: fascetta

Tubi flessibili aria compressa a vuoto VSL

Materiale PA, PE, PU, PVC

Dati di ordinazione Tubi flessibili aria compressa a vuoto VSL

Tipo	N. articolo	Accessori		N. articolo
VSL 4-2 PE	10.07.09.00013	-	-	-
VSL 4-2 PU	10.07.09.00001	-	-	-
VSL 4-2.7 PA	10.07.09.00063	-	-	-
VSL 6-4 PE	10.07.09.00014	-	-	-
VSL 6-4 PU	10.07.09.00002	-	-	-
VSL 8-6 PE	10.07.09.00015	-	-	-
VSL 8-6 PU	10.07.09.00003	-	-	-
VSL 10-7 PE	10.07.09.00083	Fascetta	SSB 10-16 ST-VZ	10.07.10.00001
VSL 10-7 PU	10.07.09.00084	Fascetta	SSB 10-16 ST-VZ	10.07.10.00001
VSL 12-9 PE	10.07.09.00050	Fascetta	SSB 10-16 ST-VZ	10.07.10.00001
VSL 12-9 PU	10.07.09.00037	Fascetta	SSB 10-16 ST-VZ	10.07.10.00001
VSL 14-11 PU	10.07.09.00038	Fascetta	SSB 10-16 ST-VZ	10.07.10.00001
VSL 15-9 PVC-G	10.07.09.00005	Fascetta	SSB 10-16 ST-VZ	10.07.10.00001
VSL 18-12 PVC-DS	10.07.09.00016	Fascetta	SSB 16-27 ST-VZ	10.07.10.00002
VSL 21-12 PVC-G	10.07.09.00006	Fascetta	SSB 20-32 ST-VZ	10.07.10.00003
VSL 26-19 PVC-DS	10.07.09.00007	Fascetta	SSB 20-32 ST-VZ	10.07.10.00003
VSL 27-20 PU-DS	10.07.09.00047	Fascetta	SSD 20-25	10.07.10.00071
VSL 33-25 PVC-DS	10.07.09.00041	Fascetta	SSB 32-50 ST-VZ	10.07.10.00004
VSL 33-25 PU-DS	10.07.09.00051	Fascetta	SSD 28-32 ST-VZ	10.07.10.00087
VSL 41-32 PVC-DS	10.07.09.00008	Fascetta	SSB 32-50 ST-VZ	10.07.10.00004
VSL 42-32 PU-DS	10.07.09.00036	Fascetta	SSD 38-43 ST-VZ	10.07.10.00019
VSL 41-35 PVC-PS	10.07.09.00010	Fascetta	SSD 38-43 ST-VZ	10.07.10.00019
VSL 44-38 PU-DS	10.07.09.00031	Fascetta	SSD 38-43 ST-VZ	10.07.10.00019
VSL 47-38 PU-DS	10.07.09.00052	Fascetta	SSD 43-49 ST-VZ	10.07.10.00020
VSL 48-38 PVC-DS	10.07.09.00009	Fascetta	SSB 32-50 ST-VZ	10.07.10.00004
VSL 48-40 PVC-PS	10.07.09.00011	Fascetta	SSD 43-49 ST-VZ	10.07.10.00020
VSL 60-50 PU-DS	10.07.09.00020	Fascetta	SSD 54-60 ST-VZ	10.07.10.00036
VSL 60-50 HV PU-DS	10.07.09.00076	Fascetta	SSD 54-60 ST-VZ	10.07.10.00036
VSL 61-50 PVC-DS	10.07.09.00033	Fascetta	SSD 54-60 ST-VZ	10.07.10.00036
VSL 71-60 PVC-DS	10.07.09.00012	Fascetta	SSD 64-70 A2	10.07.10.00098
VSL 71-60 PU-DS	10.07.09.00034	Fascetta	SSD 64-70 A2	10.07.10.00098
VSL 71-60 PU-DS	10.07.09.00065	Fascetta	SSD 64-70 A2	10.07.10.00098
VSL 85-75 PVC-PS	10.07.09.00048	Fascetta	SSD 85-90 ST-VZ	10.07.10.00102
VSL 85-75 PU-DS	10.07.09.00054	Fascetta	SSD 85-90 ST-VZ	10.07.10.00102
VSL 87-75 PU-DS	10.07.09.00061	Fascetta	SSD 85-90 ST-VZ	10.07.10.00102

Tubi flessibili aria compressa a vuoto VSL

Materiale PA, PE, PU, PVC

Dati tecnici Tubi flessibili aria compressa a vuoto VSL

Tipo	Materiale tubo	Campo di pressione (press. di esercizio) [bar]*	Temperatura d'intervento [°C]	Raggio di curvatura min. [mm]**	Lunghezza max. [m]***
VSL 4-2 PE	PE	-0,95 ... 10,00	-30 ... 70	20	100
VSL 4-2 PU	PU	-0,95 ... 10,00	-40 ... 60	20	50
VSL 4-2.7 PA	PA	-0,95 ... 20,00	-40 ... 90	30	50
VSL 6-4 PE	PE	-0,95 ... 10,00	-30 ... 70	35	100
VSL 6-4 PU	PU	-0,95 ... 10,00	-20 ... 90	35	500
VSL 8-6 PE	PE	-0,95 ... 10,00	-30 ... 70	45	100
VSL 8-6 PU	PU	-0,95 ... 10,00	-20 ... 90	45	500
VSL 10-7 PE	PE	-0,95 ... 10,00	-30 ... 70	60	50
VSL 10-7 PU	PU	-0,95 ... 10,00	-40 ... 85	60	50
VSL 12-9 PE	PE	-0,95 ... 10,00	-20 ... 70	70	100
VSL 12-9 PU	PU	-0,95 ... 10,00	-20 ... 90	70	50
VSL 14-11 PU	PU	-0,95 ... 10,00	-20 ... 90	100	100
VSL 15-9 PVC-G	PVC con il tessuto	-0,95 ... 10,00	-20 ... 70	50	50
VSL 18-12 PVC-DS	PVC con spirale di filo	-0,90 ... 5,00	-20 ... 70	85	30
VSL 21-12 PVC-G	PVC con il tessuto	-0,95 ... 10,00	-20 ... 70	80	50
VSL 26-19 PVC-DS	PVC con spirale di filo	-0,90 ... 5,00	-20 ... 70	85	50
VSL 27-20 PU-DS	PU con spirale di filo	-0,95 ... 4,00	-20 ... 90	70	10
VSL 33-25 PVC-DS	PVC con spirale di filo	-0,85 ... 4,00	-20 ... 70	95	50
VSL 33-25 PU-DS	PU con spirale di filo	-0,95 ... 4,00	-40 ... 90	75	10
VSL 41-32 PVC-DS	PVC con spirale di filo	-0,85 ... 4,00	-20 ... 70	110	30
VSL 42-32 PU-DS	PU con spirale di filo	-0,95 ... 3,20	-20 ... 90	95	10
VSL 41-35 PVC-PS	PVC con spirale di PVC	-0,50 ... 0,50	-20 ... 70	65	50
VSL 44-38 PU-DS	PU con spirale di filo	-0,82 ... 3,12	-20 ... 90	95	10
VSL 47-38 PU-DS	PU con spirale di filo	-0,94 ... 4,39	-20 ... 90	115	10
VSL 48-38 PVC-DS	PVC con spirale di filo	-0,88 ... 7,00	-20 ... 70	120	30
VSL 48-40 PVC-PS	PVC con spirale di PVC	-0,49 ... 1,00	-20 ... 70	70	50
VSL 60-50 PU-DS	PU con spirale di filo	-0,78 ... 2,90	-20 ... 90	95	20
VSL 60-50 HV PU-DS	PU con spirale di filo	-0,96 ... 3,20	-20 ... 90	145	10
VSL 61-50 PVC-DS	PVC con spirale di filo	-0,78 ... 1,50	-20 ... 70	90	10
VSL 71-60 PVC-DS	PVC con spirale di filo	-0,73 ... 1,27	-20 ... 70	110	25
VSL 71-60 PU-DS	PU con spirale di filo	-0,74 ... 2,55	-20 ... 90	105	10
VSL 71-60 PU-DS	PU con spirale di filo	-0,89 ... 3,60	-20 ... 90	170	10
VSL 85-75 PVC-PS	PVC con spirale di PVC	-0,59 ... 1,00	-20 ... 70	130	10
VSL 85-75 PU-DS	PU con spirale di filo	-0,59 ... 2,00	-20 ... 90	130	10
VSL 87-75 PU-DS	PU con spirale di filo	-0,96 ... 3,20	-20 ... 90	210	10

*Riferito alla temperatura ambiente e dei fluidi di +20° C
**Riferito al lato interno del gomito del tubo flessibile in stato statico
***Si prega di indicare la lunghezza del tubo al momento dell'ordine

Tubi flessibili aria compressa a vuoto VSL

Materiale PA, PE, PU, PVC

Dati di costruzione Tubi flessibili aria compressa a vuoto VSL

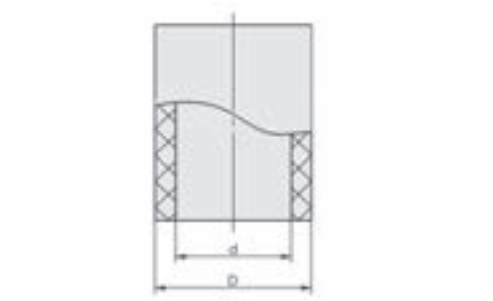

VSL 4/2 - VSL 21/12

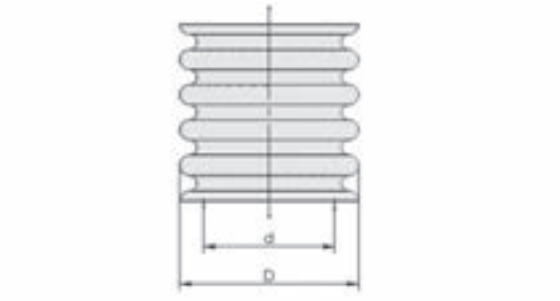

VSL 26/19 - VSL 87/75

Tipo	d [mm]	D [mm]
VSL 4-2 PE	2	4
VSL 4-2 PU	2	4
VSL 4-2.7 PA	3	4
VSL 6-4 PE	4	6
VSL 6-4 PU	4	6
VSL 8-6 PE	6	8
VSL 8-6 PU	6	8
VSL 10-7 PE	7	10
VSL 10-7 PU	7	10
VSL 12-9 PE	9	12
VSL 12-9 PU	9	12
VSL 14-11 PU	11	14
VSL 15-9 PVC-G	9	15
VSL 18-12 PVC-DS	12	18
VSL 21-12 PVC-G	12	21
VSL 26-19 PVC-DS	19	26
VSL 27-20 PU-DS	20	27
VSL 33-25 PVC-DS	25	33
VSL 33-25 PU-DS	25	33
VSL 41-32 PVC-DS	32	41
VSL 42-32 PU-DS	32	42
VSL 41-35 PVC-PS	35	41
VSL 44-38 PU-DS	38	44
VSL 47-38 PU-DS	38	47
VSL 48-38 PVC-DS	38	48
VSL 48-40 PVC-PS	40	48
VSL 60-50 PU-DS	50	60
VSL 60-50 HV PU-DS	50	60
VSL 61-50 PVC-DS	50	61
VSL 71-60 PVC-DS	60	71
VSL 71-60 PU-DS	60	71
VSL 85-75 PVC-PS	75	85
VSL 85-75 PU-DS	75	85
VSL 87-75 PU-DS	75	87

Fascette SSB / SSD

Campo di tenuta da 10 mm a 90 mm

UNIVERSAL

Idonei per applicazioni specifiche del settore



Fascette SSB / SSD

Applicazione

- Fascetta SSB per il fissaggio di tubi flessibili lisci
- Fascetta SSD per il fissaggio di tubi flessibili rinforzati con filo

Struttura

- Fascetta in acciaio zincato
- Anello filettato stabile per una tensione sicura

I nostri punti di forza...

- Fascette fino a diametri interni da 84 mm
- Grande forza bloccante grazie all'anello filettato stabile

I vostri vantaggi...

- Adatta per tutti i tubi flessibili per il vuoto in commercio
- Tenuta sicura per tutte le fascette per il vuoto, anche con cavo a spirale

Codice modello Fascette SSB / SSD

SSB	–	10-16	–	ST-VZ
1		2		3

1 – Denominazione in breve

Codice	Esecuzione
SSB	Tubi flessibili lisci
SSD	Tubi flessibili rinforzati con cavo

2 – Fissaggio

Codice	Fissaggio in mm
10-16…85-90	ø 10-16 fino a 85-90

3 – Materiale

Codice	Materiale
ST-VZ	Acciaio, zincato
A2	Acciaio inossidabile

La fascetta SSB / SSD viene fornita con el diametro desiderato.

Accessori disponibli: protezione

Fascette SSB / SSD

Campo di tenuta da 10 mm a 90 mm

Dati di ordinazione Fascette SSB / SSD

Tipo	N. articolo	Accessori	N. articolo
SSB 10-16 ST-VZ	10.07.10.00001	Protezione (rettang.)	20.12.01.00036
SSB 16-27 ST-VZ	10.07.10.00002	Protezione (rettang.)	20.12.01.00036
SSB 20-32 ST-VZ	10.07.10.00003	Protezione (rettang.)	20.12.01.00036
SSB 32-50 ST-VZ	10.07.10.00004	Protezione (rettang.)	20.12.01.00036
SSB 40-60 ST-VZ	10.07.10.00005	Protezione (rettang.)	20.12.01.00036
SSB 60-80 ST-VZ	10.07.10.00006	Protezione (rettang.)	20.12.01.00036
SSD 24-27 ST-VZ	10.07.10.00086	-	-
SSD 28-32 ST-VZ	10.07.10.00087	-	-
SSD 35-40 ST-VZ	10.07.10.00018	-	-
SSD 38-43 ST-VZ	10.07.10.00019	-	-
SSD 43-49 ST-VZ	10.07.10.00020	-	-
SSD 54-60 ST-VZ	10.07.10.00036	-	-
SSD 60-68 ST-VZ	10.07.10.00017	-	-
SSD 64-70 A2	10.07.10.00098	-	-
SSD 76.5-84 ST-VZ	10.07.10.00037	-	-
SSD 85-90 ST-VZ	10.07.10.00102	-	-

Dati tecnici Fascette SSB / SSD

Tipo	Campo di tenuta [mm]
SSB 10-16 ST-VZ	10,0 ... 16,0
SSB 16-27 ST-VZ	16,0 ... 27,0
SSB 20-32 ST-VZ	20,0 ... 32,0
SSB 32-50 ST-VZ	32,0 ... 50,0
SSB 40-60 ST-VZ	40,0 ... 60,0
SSB 60-80 ST-VZ	60,0 ... 80,0
SSD 24-27 ST-VZ	24,0 ... 27,0
SSD 28-32 ST-VZ	28,0 ... 32,0
SSD 35-40 ST-VZ	35,0 ... 40,0
SSD 38-43 ST-VZ	38,0 ... 43,0
SSD 43-49 ST-VZ	43,0 ... 49,0
SSD 54-60 ST-VZ	54,0 ... 60,0
SSD 60-68 ST-VZ	60,0 ... 68,0
SSD 64-70 A2	64,0 ... 70,0
SSD 76.5-84 ST-VZ	76,5 ... 84,0
SSD 85-90 ST-VZ	85,0 ... 90,0

Fascette SSB / SSD

Campo di tenuta da 10 mm a 90 mm

Dati di costruzione Fascette SSB / SSD

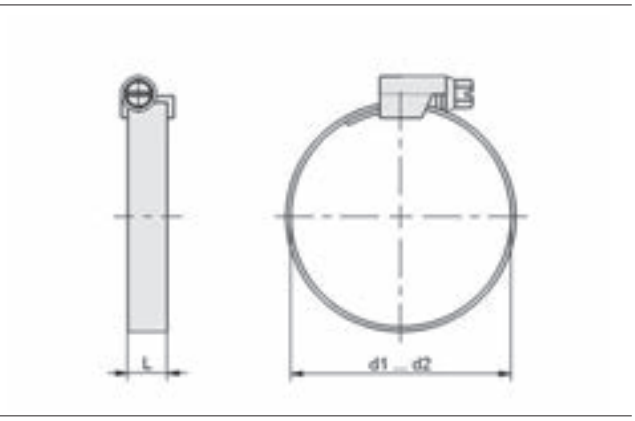

SSB

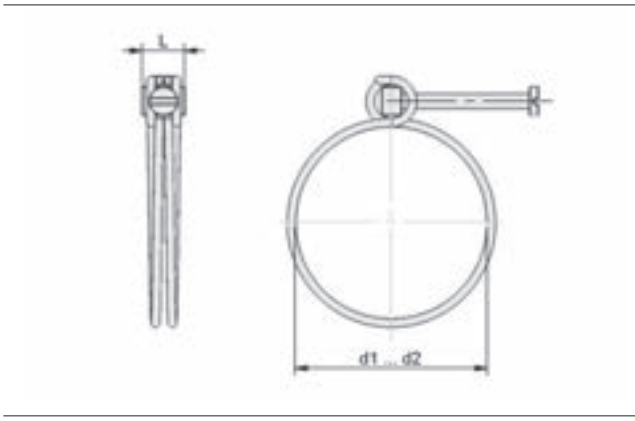

SSD

Tipo	d1 [mm]	d2 [mm]	L [mm]
SSB 10-16 ST-VZ	10	16	9
SSB 16-27 ST-VZ	16	27	9
SSB 20-32 ST-VZ	20	32	9
SSB 32-50 ST-VZ	32	50	9
SSB 40-60 ST-VZ	40	60	9
SSB 60-80 ST-VZ	60	80	9
SSD 24-27 ST-VZ	24	27	12
SSD 28-32 ST-VZ	28	32	12
SSD 35-40 ST-VZ	35	40	13
SSD 38-43 ST-VZ	38	43	13
SSD 43-49 ST-VZ	43	49	15
SSD 54-60 ST-VZ	54	60	15
SSD 60-68 ST-VZ	60	68	15
SSD 64-70 A2	64	70	13
SSD 76.5-84 ST-VZ	77	84	18
SSD 85-90 ST-VZ	85	90	19

Raccordi a innesto

Diametro esterno tubo flessibile da 4 mm a 14 mm

UNIVERSAL



Raccordi a innesto

Idonei per applicazioni specifiche del settore

Applicazione

- Raccordo a innesto per attacco veloce e senza attrezzi di tubi flessibili lisci
- Impiego come elemento di raccordo nei sistemi a vuoto
- Utilizzabile per tubi con tolleranze esterne secondo CETOP RP 54 P

Struttura

- Raccordo a innesto, barra d'ancoraggio e elemento di blocco in ottone nichelato
- Tenuta del raccordo tubo flessibile mediante guarnizione NBR
- Filettatura del tubo Whitworth

I nostri punti di forza...

- Raccordi a innesto con barra d'ancoraggio integrata
- Serraggio esterno dei tubi flessibili
- Assolutamente a tenuta, forma per flusso ottimizzato
- Scatola e barra d'ancoraggio nella versione in ottone nichelato

I vostri vantaggi...

- Montaggio sicuro, veloce e senza utensili di tutti i tubi flessibili lisci
- Nessun restringimento della sezione, è garantita la piena portata
- Programma di prodotti adatto specialmente alle applicazioni per il vuoto
- Per gli impieghi più duri, lunga durata, riutilizzabile più volte

Dati di ordinazione Raccordi a innesto

Tipo		N. articolo
Raccordo a innesto diritto	STV-GE M5-AG 4	10.08.02.00200
Raccordo a innesto diritto	STV-GE M5-AG 6	10.08.02.00201
Raccordo a innesto diritto	STV-GE G1/8-AG 4	10.08.02.00202
Raccordo a innesto diritto	STV-GE G1/8-AG 6	10.08.02.00204
Raccordo a innesto diritto	STV-GE G1/8-AG 8	10.08.02.00206
Raccordo a innesto diritto	STV-GE G1/4-AG 4	10.08.02.00203
Raccordo a innesto diritto	STV-GE G1/4-AG 6	10.08.02.00205
Raccordo a innesto diritto	STV-GE G1/4-AG 8	10.08.02.00207
Raccordo a innesto diritto	STV-GE G1/4-AG 10	10.08.02.00251
Raccordo a innesto diritto	STV-GE G1/4-AG 12	10.08.02.00208
Raccordo a innesto diritto	STV-GE G3/8-AG 8	10.08.02.00237
Raccordo a innesto diritto	STV-GE G3/8-AG 10	10.08.02.00252
Raccordo a innesto diritto	STV-GE G3/8-AG 12	10.08.02.00209
Raccordo a innesto diritto	STV-GE G3/8-AG 14	10.08.02.00211
Raccordo a innesto diritto	STV-GE G1/2-AG 10	10.08.02.00253
Raccordo a innesto diritto	STV-GE G1/2-AG 12	10.08.02.00210
Raccordo a innesto diritto	STV-GE G1/2-AG 14	10.08.02.00300
Raccordo a innesto diritto	STVI-GE G1/8-IG 4	10.08.02.00149

Raccordi a innesto

Diametro esterno tubo flessibile da 4 mm a 14 mm

Dati di ordinazione Raccordi a innesto

Tipo		N. articolo
Raccordo a innesto diritto	STVI-GE G1/8-IG 6	10.08.02.00150
Raccordo a innesto diritto	STVI-GE G1/8-IG 8	10.08.02.00151
Raccordo a innesto diritto	STVI-GE G1/4-IG 4	10.08.02.00152
Raccordo a innesto diritto	STVI-GE G1/4-IG 6	10.08.02.00153
Raccordo a innesto diritto	STVI-GE G1/4-IG 8	10.08.02.00154
Raccordo a innesto diritto	STVI-GE G1/4-IG 10	10.08.02.00260

Tipo		N. articolo
Raccordo a innesto angolare	STV-W M5-AG 4	10.08.02.00155
Raccordo a innesto angolare	STV-W M5-AG 6	10.08.02.00235
Raccordo a innesto angolare	STV-W M5-AG 6	10.08.02.00296
Raccordo a innesto angolare	STV-W G1/8-AG 4	10.08.02.00156
Raccordo a innesto angolare	STV-W G1/8-AG 6	10.08.02.00288
Raccordo a innesto angolare	STV-W G1/8-AG 6	10.08.02.00158
Raccordo a innesto angolare	STV-W G1/8-AG 8	10.08.02.00160
Raccordo a innesto angolare	STV-W G1/4-AG 4	10.08.02.00157
Raccordo a innesto angolare	STV-W G1/4-AG 6	10.08.02.00159
Raccordo a innesto angolare	STV-W G1/4-AG 8	10.08.02.00161
Raccordo a innesto angolare	STV-W G1/4-AG 10	10.08.02.00254
Raccordo a innesto angolare	STV-W G1/4-AG 12	10.08.02.00162
Raccordo a innesto angolare	STV-W G3/8-AG 8	10.08.02.00236
Raccordo a innesto angolare	STV-W G3/8-AG 10	10.08.02.00255
Raccordo a innesto angolare	STV-W G3/8-AG 12	10.08.02.00163
Raccordo a innesto angolare	STV-W G1/2-AG 10	10.08.02.00256
Raccordo a innesto angolare	STV-W G1/2-AG 12	10.08.02.00164
Raccordo a innesto angolare	STV-WF M5-AG 4	10.08.02.00165
Raccordo a innesto angolare	STV-WF G1/8-AG 4	10.08.02.00166
Raccordo a innesto angolare	STV-WF G1/8-AG 6	10.08.02.00168
Raccordo a innesto angolare	STV-WF G1/8-AG 8	10.08.02.00170
Raccordo a innesto angolare	STV-WF G1/8-AG 10	10.08.02.00257
Raccordo a innesto angolare	STV-WF G1/4-AG 4	10.08.02.00167
Raccordo a innesto angolare	STV-WF G1/4-AG 6	10.08.02.00169
Raccordo a innesto angolare	STV-WF G1/4-AG 8	10.08.02.00171
Raccordo a innesto angolare	STV-WF G1/4-AG 10	10.08.02.00258
Raccordo a innesto angolare	STV-WF G3/8-AG 8	10.08.02.00234
Raccordo a innesto angolare	STV-WF G3/8-AG 10	10.08.02.00259

Tipo		N. articolo
Raccordo a innesto a T	STV-T M5-AG 4	10.09.02.00038
Raccordo a innesto a T	STV-T G1/8-AG 4	10.09.02.00039
Raccordo a innesto a T	STV-T G1/8-AG 6	10.09.02.00040
Raccordo a innesto a T	STV-T G1/8-AG 8	10.09.02.00041
Raccordo a innesto a T	STV-T G1/4-AG 6	10.09.02.00042
Raccordo a innesto a T	STV-T G1/4-AG 8	10.09.02.00043
Raccordo a innesto a T	STV-T G1/4-AG 10	10.09.02.00044
Raccordo a innesto a T	STV-T G1/4-AG 12	10.09.02.00045
Collegamento a spina a T	SVB-T 4	10.09.02.00020
Collegamento a spina a T	SVB-T 6	10.09.02.00021
Collegamento a spina a T	SVB-T 8	10.09.02.00022
Collegamento a spina a T	SVB-T 10	10.09.02.00025
Collegamento a spina a T	SVB-T 12	10.09.02.00023
Collegamento a spina a T	SVB-T 14	10.09.02.00046

Raccordi a innesto

Diametro esterno tubo flessibile da 4 mm a 14 mm

Dati di ordinazione Raccordi a innesto

Tipo		N. articolo
Connettore di chiusura	VRS-STEC 4x14.9	10.08.06.00011
Connettore di chiusura	VRS-STEC 6x14.4	10.08.06.00012
Connettore di chiusura	VRS-STEC 8x16.4	10.08.06.00013
Connettore di chiusura	VRS-STEC 10x18	10.08.06.00060
Connettore di chiusura	VRS-STEC 12x16.5	10.08.06.00041

Dati tecnici Raccordi a innesto

Campo di pressione (press. di esercizio) [bar]	Temperatura d'intervento [°C]
-0,95 ... 24,00	-50 ... 200

Dati di costruzione Raccordi a innesto

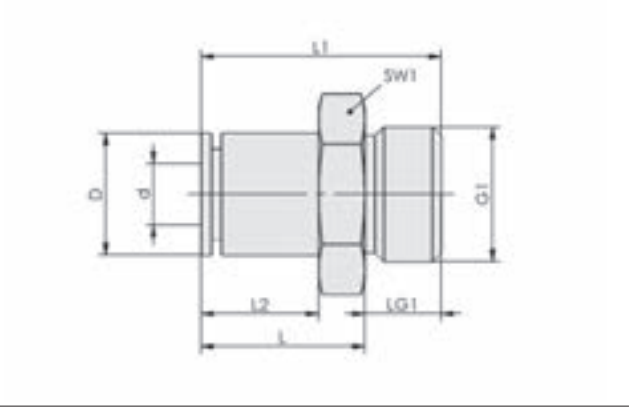

STV-GE

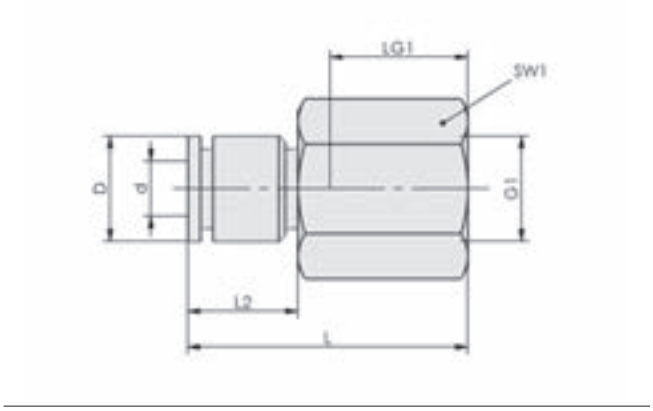

STVI-GE

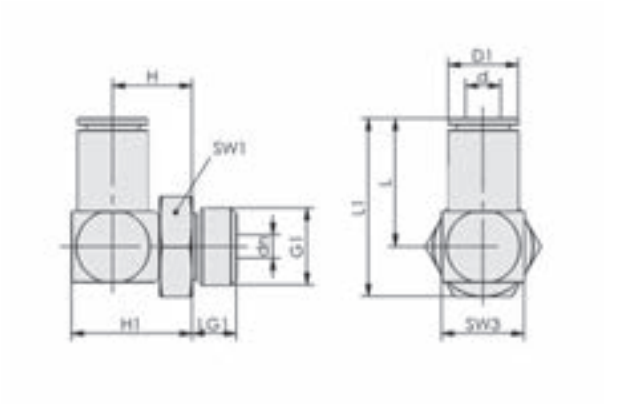

STV-W

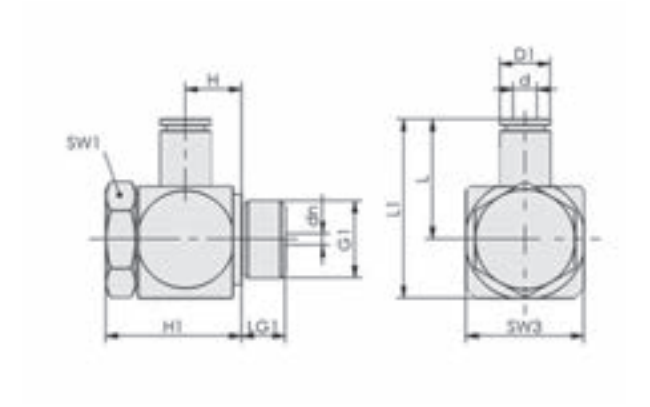

STV-WF

Raccordi a innesto

Diametro esterno tubo flessibile da 4 mm a 14 mm

Dati di costruzione Raccordi a innesto

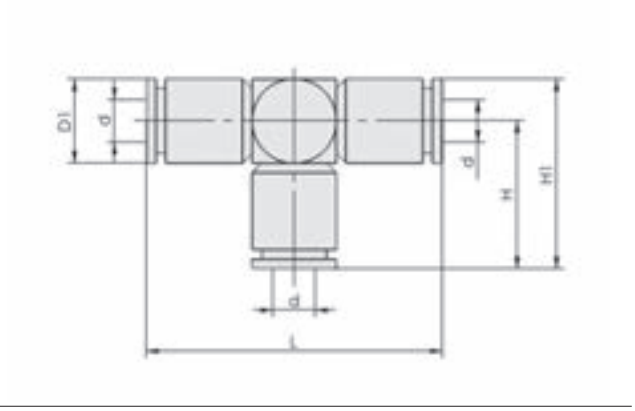

SVB-T

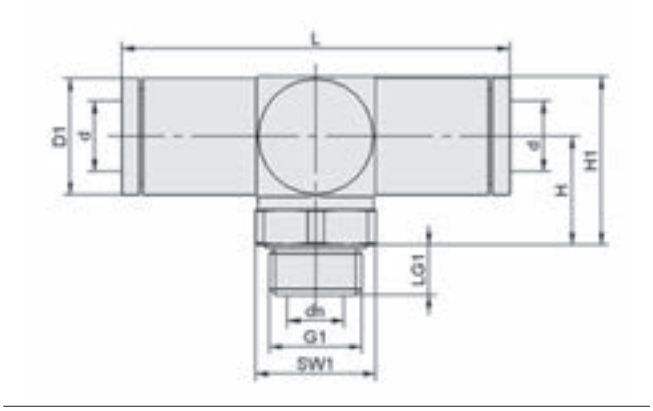

STV-T

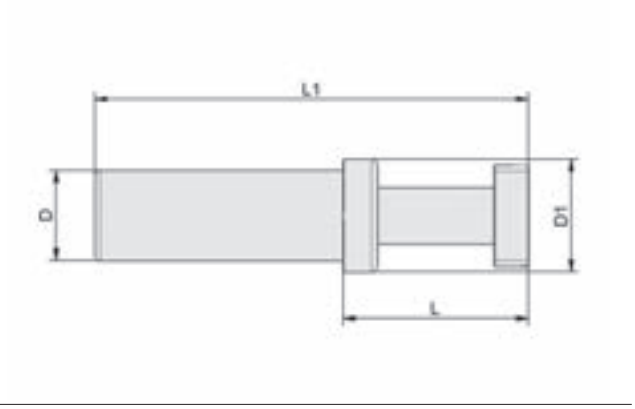

VRS-STEC

Tipo	d [mm]	D [mm]	G1	L [mm]	L1 [mm]	L2 [mm]	LG1 [mm]	SW1 [mm]
STV-GE M5-AG 4	4	7,9	M5-AG	15,0	19,5	11,4	5	8
STV-GE M5-AG 6	6	9,9	M5-AG	18,8	23,3	14,3	5	10
STV-GE G1/8-AG 4	4	7,9	G1/8"-AG	13,7	19,2	9,5	6	13
STV-GE G1/8-AG 6	6	11,4	G1/8"-AG	16,4	21,9	12,1	6	13
STV-GE G1/8-AG 8	8	14,0	G1/8"-AG	20,7	26,2	16,4	6	14
STV-GE G1/4-AG 4	4	8,6	G1/4"-AG	11,8	19,6	7,3	8	17
STV-GE G1/4-AG 6	6	11,2	G1/4"-AG	15,2	23,0	10,7	8	17
STV-GE G1/4-AG 8	8	13,9	G1/4"-AG	17,8	25,2	12,8	8	17
STV-GE G1/4-AG 10	10	16,5	G1/4"-AG	23,4	30,8	18,4	8	17
STV-GE G1/4-AG 12	12	19,5	G1/4"-AG	29,0	36,0	21,1	7	20
STV-GE G3/8-AG 8	8	14,6	G3/8"-AG	17,4	25,0	11,8	8	20
STV-GE G3/8-AG 10	10	16,5	G3/8"-AG	20,1	27,6	14,6	8	20
STV-GE G3/8-AG 12	12	19,5	G3/8"-AG	23,6	31,0	17,6	8	20
STV-GE G3/8-AG 14	14	21,5	G3/8"-AG	30,5	37,8	22,1	8	22

Raccordi a innesto

Diametro esterno tubo flessibile da 4 mm a 14 mm

Dati di costruzione Raccordi a innesto

Tipo	d [mm]	D [mm]	G1	L [mm]	L1 [mm]	L2 [mm]	LG1 [mm]	SW1 [mm]
STV-GE G1/2-AG 10	10	16,5	G1/2"-AG	18,5	28,0	12,5	10	24
STV-GE G1/2-AG 12	12	19,5	G1/2"-AG	24,0	33,5	18,0	10	24
STV-GE G1/2-AG 14	14	21,5	G1/2"-AG	25,0	34,5	19,0	10	24
STVI-GE G1/8-IG 4	4	8,5	G1/8"-IG	23,5	-	9,5	8	14
STVI-GE G1/8-IG 6	6	11,5	G1/8"-IG	26,5	-	12,0	8	14
STVI-GE G1/8-IG 8	8	14,5	G1/8"-IG	29,5	-	15,0	8	14
STVI-GE G1/4-IG 4	4	8,5	G1/4"-IG	30,5	-	9,5	12	17
STVI-GE G1/4-IG 6	6	11,5	G1/4"-IG	30,5	-	12,0	12	17
STVI-GE G1/4-IG 8	8	14,5	G1/4"-IG	33,5	-	15,0	12	17
STVI-GE G1/4-IG 10	10	16,5	G1/4"-IG	37,0	-	17,5	12	17

Tipo	d [mm]	dn [mm]	D1 [mm]	G1	H [mm]	H1 [mm]	L [mm]	L1 [mm]	LG1 [mm]	SW1 [mm]	SW3 [mm]
STV-W M5-AG 4	4	2,5	8,5	M5-AG	8,7	13,6	16,4	21,4	4,7	8	10
STV-W M5-AG 6	6	2,5	9,9	M5-AG	8,7	13,6	19,7	24,7	4,7	8	10
STV-W M5-AG 6	6	4,0	11,5	M5-AG	13,0	16,5	20,8	25,5	4,0	8	8
STV-W G1/8-AG 4	4	3,0	8,5	G1/8"-AG	10,7	15,7	16,4	27,1	5,7	13	10
STV-W G1/8-AG 6	6	4,0	11,5	G1/8"-AG	12,5	16,5	20,8	27,5	6,0	13	8
STV-W G1/8-AG 6	6	4,1	11,3	G1/8"-AG	12,8	19,9	20,1	27,1	5,7	13	14
STV-W G1/8-AG 8	8	5,5	14,6	G1/8"-AG	13,7	21,8	24,0	32,0	5,7	13	16
STV-W G1/4-AG 4	4	3,0	8,5	G1/4"-AG	11,5	16,8	16,4	25,5	7,5	17	10
STV-W G1/4-AG 6	6	4,1	11,3	G1/4"-AG	13,5	20,4	20,2	29,4	7,5	17	14
STV-W G1/4-AG 8	8	6,5	14,6	G1/4"-AG	14,8	22,7	24,0	33,2	7,5	17	16
STV-W G1/4-AG 10	10	8,0	16,6	G1/4"-AG	15,5	24,5	27,2	36,3	7,5	17	18
STV-W G1/4-AG 12	12	8,5	19,8	G1/4"-AG	17,0	27,0	34,5	44,5	7,5	17	20
STV-W G3/8-AG 8	8	6,5	14,3	G3/8"-AG	16,0	23,9	23,7	34,6	7,5	20	16
STV-W G3/8-AG 10	10	8,0	16,5	G3/8"-AG	17,0	26,0	35,1	46,0	7,5	20	18
STV-W G3/8-AG 12	12	9,0	19,8	G3/8"-AG	18,0	27,9	34,1	45,0	7,5	20	20
STV-W G1/2-AG 10	10	8,0	16,6	G1/2"-AG	17,6	26,5	27,0	40,0	9,5	24	18
STV-W G1/2-AG 12	12	9,0	19,8	G1/2"-AG	18,5	28,5	34,3	47,3	9,5	24	20
STV-WF M5-AG 4	4	2,5	8,6	M5-AG	8,4	16,6	16,5	20,1	3,5	8	9
STV-WF G1/8-AG 4	4	5,4	8,6	G1/8"-AG	9,8	23,6	17,4	25,3	5,0	14	16
STV-WF G1/8-AG 6	6	5,4	11,4	G1/8"-AG	9,8	23,6	21,4	25,3	5,0	14	16
STV-WF G1/8-AG 8	8	5,4	14,3	G1/8"-AG	9,8	23,6	23,4	31,3	5,0	14	16
STV-WF G1/8-AG 10	10	10,0	16,7	G1/8"-AG	9,8	23,6	25,2	33,6	5,0	14	17
STV-WF G1/4-AG 4	4	7,2	8,5	G1/4"-AG	9,8	23,9	19,5	29,4	6,7	17	20
STV-WF G1/4-AG 6	6	7,2	11,8	G1/4"-AG	9,8	23,9	22,9	32,9	6,7	17	20
STV-WF G1/4-AG 8	8	7,2	14,5	G1/4"-AG	9,8	23,9	25,6	35,5	6,7	17	20
STV-WF G1/4-AG 10	10	7,2	16,6	G1/4"-AG	10,0	23,9	27,8	37,7	6,7	17	20
STV-WF G3/8-AG 8	8	9,4	14,3	G3/8"-AG	10,0	24,9	26,7	37,6	6,7	22	22
STV-WF G3/8-AG 10	10	9,4	16,7	G3/8"-AG	10,0	24,9	29,2	40,1	6,7	22	22

Raccordi a innesto

Diametro esterno tubo flessibile da 4 mm a 14 mm

Dati di costruzione Raccordi a innesto

Tipo	d [mm]	dn [mm]	D1 [mm]	G1	H [mm]	H1 [mm]	L [mm]	LG1 [mm]	SW1 [mm]
STV-T M5-AG 4	4	2,0	8,7	M5-AG	10	14,0	34,0	4,5	8
STV-T G1/8-AG 4	4	3,0	8,7	G1/8"-AG	12	16,0	32,5	5,5	13
STV-T G1/8-AG 6	6	4,0	12,0	G1/8"-AG	14	20,0	41,5	5,5	13
STV-T G1/8-AG 8	8	5,5	14,1	G1/8"-AG	15	22,0	48,7	5,5	13
STV-T G1/4-AG 6	6	4,0	11,3	G1/4"-AG	13	18,4	41,0	7,6	17
STV-T G1/4-AG 8	8	6,5	14,1	G1/4"-AG	17	23,2	48,5	7,6	17
STV-T G1/4-AG 10	10	8,0	16,5	G1/4"-AG	15	23,2	54,9	7,6	17
STV-T G1/4-AG 12	12	8,4	19,6	G1/4"-AG	17	26,6	69,0	7,6	17
SVB-T 4	4	-	8,6	-	17	20,6	34,0	-	-
SVB-T 6	6	-	11,9	-	21	27,0	42,0	-	-
SVB-T 8	8	-	14,4	-	25	31,9	49,0	-	-
SVB-T 10	10	-	16,7	-	28	36,0	55,5	-	-
SVB-T 12	12	-	19,9	-	34	44,0	69,0	-	-
SVB-T 14	14	-	21,3	-	36	46,5	72,0	-	-

Tipo	D [mm]	D1 [mm]	L [mm]	L1 [mm]
VRS-STEC 4x14.9	4	6	15	35
VRS-STEC 6x14.4	6	8	15	35
VRS-STEC 8x16.4	8	10	17	39
VRS-STEC 10x18	10	10	18	42
VRS-STEC 12x16.5	12	14	17	44

Accessori per raccordi

Raccordo filettato da M5 a G1-1/2"



Accessori per raccordi

Idonei per applicazioni specifiche del settore

UNIVERSAL

Applicazione

- Gli accessori per raccordi vengono impiegati dove è necessario chiudere, restringere, allargare o allungare i fori filettati

Struttura

- Accessori in ottone robusto con superficie nichelata

I nostri punti di forza...

- Ampio programma di accessori
- Tutti gli accessori in ottone con superficie nichelata

I vostri vantaggi...

- Tutti gli accessori un unico fornitore
- Lunga durata, riutilizzabile più volte, estetica e meccanica pregiate

Dati di ordinazione Accessori per raccordi

Tipo		N. articolo
Vite di chiusura con collare	VRS-SB M5-AG ISKT O-Ring	10.08.06.00064
Vite di chiusura con collare	VRS-SB G1/8-AG ISKT O-Ring	10.08.06.00043
Vite di chiusura con collare	VRS-SB G1/4-AG ISKT O-Ring	10.08.06.00044
Vite di chiusura con collare	VRS-SB G3/8-AG ISKT O-Ring	10.08.06.00045
Vite di chiusura con collare	VRS-SB G1/2-AG ISKT O-Ring	10.08.06.00046
Vite di chiusura senza collare	VRS-S G1/8-AG	10.08.06.00047
Vite di chiusura senza collare	VRS-S G1/4-AG	10.08.06.00048
Vite di chiusura senza collare	VRS-S G3/8-AG	10.08.06.00049
Vite di chiusura senza collare	VRS-S G1/2-AG	10.08.06.00050
Vite di chiusura senza collare	VRS-S G3/4-AG	10.08.06.00051

Tipo		N. articolo
Manicotto con esagono	MUF-S M5-IG 9 SW8 MS-V	10.08.05.00124
Manicotto con esagono	MUF-S G1/8-IG 18 SW14 MS-V	10.08.05.00125
Manicotto con esagono	MUF-S G1/4-IG 26 SW17 MS-V	10.08.05.00126
Manicotto con esagono	MUF-S G3/8-IG 26 SW22 MS-V	10.08.05.00127
Manicotto con esagono	MUF-S G1/2-IG 30 SW27 MS-V	10.08.05.00128
Manicotto con esagono	MUF-S G3/4-IG 28 SW32 MS-V	10.08.05.00129
Manicotto con esagono	MUF-S G1-IG 33 SW41 MS-V	10.08.05.00130
Prolunga con esagono	VRL-S M5x8 MS-V	10.08.04.00088
Prolunga con esagono	VRL-S G1/8x15 MS-V	10.08.04.00090
Prolunga con esagono	VRL-S G1/4x18 MS-V	10.08.04.00092
Prolunga con esagono	VRL-S G1/2x22 MS-V	10.08.04.00097

Accessori per raccordi

Raccordo filettato da M5 a G1-1/2"

Dati di ordinazione Accessori per raccordi

Tipo		N. articolo
Elemento riduttore con esagono	RED-STK G1/8-AG M5-IG MS-V	10.08.04.00089
Elemento riduttore con esagono	RED-STK G1/4-AG G1/8-IG MS-V	10.08.04.00091
Elemento riduttore con esagono	RED-STK G3/8-AG G1/8-IG MS-V	10.08.04.00093
Elemento riduttore con esagono	RED-STK G3/8-AG G1/4-IG MS-V	10.08.04.00094
Elemento riduttore con esagono	RED-STK G1/2-AG G1/4-IG MS-V	10.08.04.00095
Elemento riduttore con esagono	RED-STK G1/2-AG G3/8-IG MS-V	10.08.04.00096
Elemento riduttore con esagono	RED-STK G3/4-AG G3/8-IG MS-V	10.08.04.00098
Elemento riduttore con esagono	RED-STK G3/4-AG G1/2-IG MS-V	10.08.04.00099
Elemento riduttore con esagono	RED-STK G1-AG G1/2-IG MS-V	10.08.04.00100
Elemento riduttore con esagono	RED-STK G1-AG G3/4-IG MS-V	10.08.04.00101
Nipplo doppio con esagono	DOP-NIP-S M5-AGx4	10.08.05.00131
Nipplo doppio con esagono	DOP-NIP-S G1/8-AGx5	10.08.05.00132
Nipplo doppio con esagono	DOP-NIP-S G1/4-AGx5	10.08.05.00133
Nipplo doppio con esagono	DOP-NIP-S G3/8-AGx5	10.08.05.00134
Nipplo doppio con esagono	DOP-NIP-S G1/2-AGx6	10.08.05.00135
Nipplo doppio con esagono	DOP-NIP-S G3/4-AGx8	10.08.05.00136
Nipplo doppio con esagono	DOP-NIP-S G1-AGx10	10.08.05.00137
Nipplo di riduzione con esagono	RED-NIP-S G1/8-AG M5-AG MS V	10.08.05.00138
Nipplo di riduzione con esagono	RED-NIP-S G1/4-AG G1/8-AG MS V	10.08.05.00139
Nipplo di riduzione con esagono	RED-NIP-S G3/8-AG G1/4-AG MS V	10.08.05.00141
Nipplo di riduzione con esagono	RED-NIP-S G1/2-AG G1/4-AG MS V	10.08.05.00140
Nipplo di riduzione con esagono	RED-NIP-S G1/2-AG G3/8-AG MS V	10.08.05.00142
Nipplo di riduzione con esagono	RED-NIP-S G3/4-AG G1/2-AG MS V	10.08.05.00143
Nipplo di riduzione con esagono	RED-NIP-S G1-AG G1/2-AG MS V	10.08.05.00144
Nipplo di riduzione con esagono	RED-NIP-S G1-AG G3/4-AG MS V	10.08.05.00145

Tipo		N. articolo
Bocchetta	ST M3-AG 2 MS-V	10.08.03.00151
Bocchetta	ST M5-AG 4 MS-V	10.08.03.00152
Bocchetta	ST G1/8-AG 4 MS-V	10.08.03.00153
Bocchetta	ST G1/8-AG 6 MS-V	10.08.03.00154
Bocchetta	ST G1/8-AG 9 MS-V	10.08.03.00155
Bocchetta	ST G1/4-AG 6 MS-V	10.08.03.00156
Bocchetta	ST G1/4-AG 9 MS-V	10.08.03.00157
Bocchetta	ST G1/4-AG 12 MS-V	10.08.03.00158
Bocchetta	ST G3/8-AG 9 MS-V	10.08.03.00159
Bocchetta	ST G3/8-AG 12 MS-V	10.08.03.00160
Bocchetta	ST G1/2-AG 9 MS-V	10.08.03.00161
Bocchetta	ST G1/2-AG 12 MS-V	10.08.03.00162
Bocchetta	ST G1/2-AG 19 MS-V	10.08.03.00163
Bocchetta	ST G3/4-AG 12 MS-V	10.08.03.00164
Bocchetta	ST G3/4-AG 19 MS-V	10.08.03.00165
Bocchetta	ST G3/4-AG 25 MS-V	10.08.03.00166
Bocchetta	ST G1-AG 25 MS-V	10.08.03.00167
Bocchetta	ST G1-AG 32 MS-V	10.08.03.00168
Bocchetta	ST G1-1/4-AG 32 MS-V	10.08.03.00169
Bocchetta	ST G1-1/4-AG 38 MS-V	10.08.03.00123
Bocchetta	ST G1-1/2-AG 38 MS-V	10.08.03.00170

Accessori per raccordi

Raccordo filettato da M5 a G1-1/2"

Dati tecnici Accessori per raccordi

Campo di pressione (press. di esercizio) [bar]	Temperatura d'intervento [°C]
-0,95 ... 16,00	-20 ... 60

Dati di costruzione Accessori per raccordi

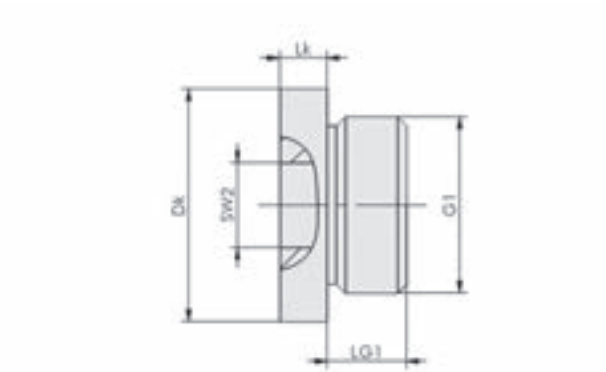

VRS-SB

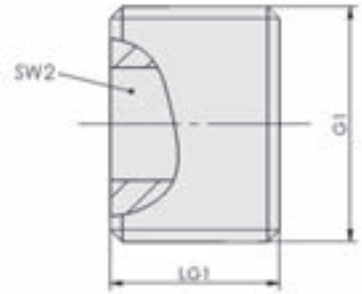

VRS-S

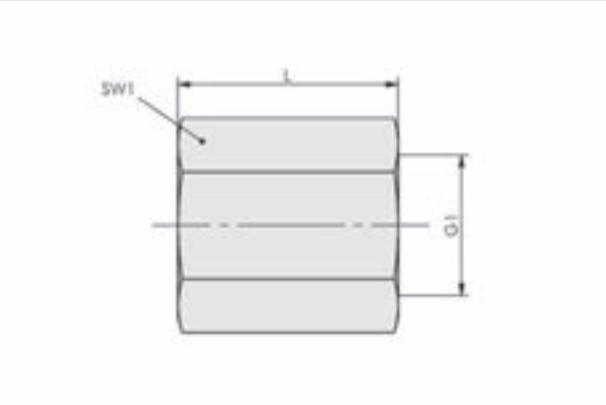

MUF-S

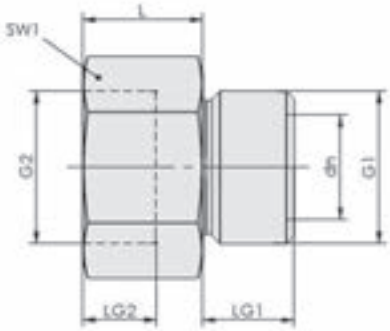

VRL-S

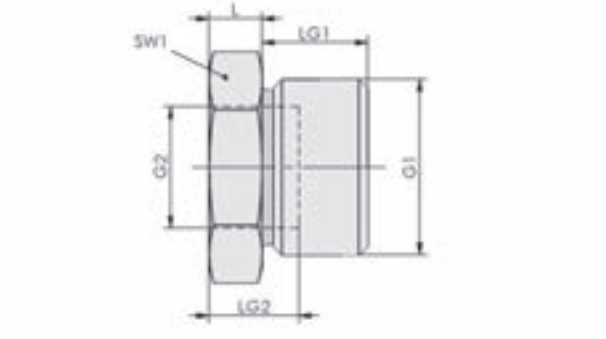

RED-STK

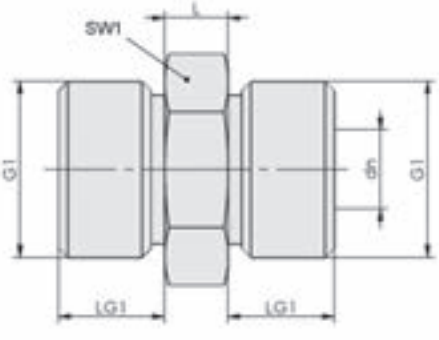

DOP-NIP

Accessori per raccordi

Raccordo filettato da M5 a G1-1/2"

Dati di costruzione Accessori per raccordi

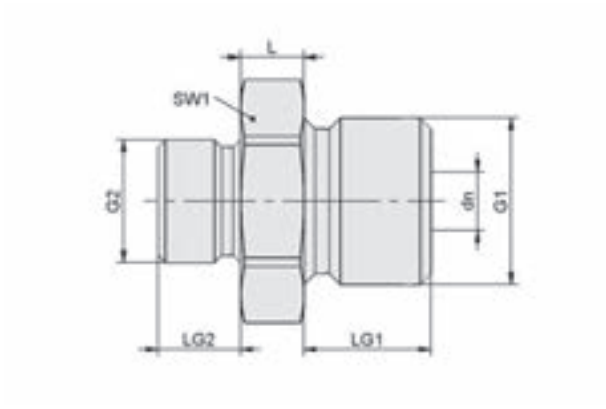

RED-NIP

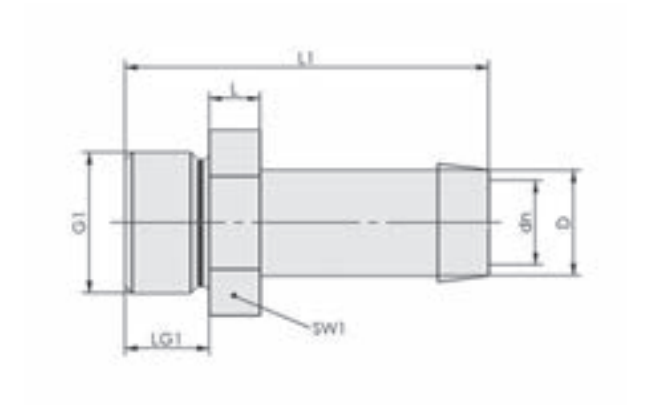

ST

Tipo	Dk [mm]	G1	LG1 [mm]	Lk [mm]	SW2 [mm]
VRS-SB M5-AG ISKT O-Ring	8	M5-AG	5,0	2,5	3
VRS-SB G1/8-AG ISKT O-Ring	14	G1/8"-AG	5,5	3,5	5
VRS-SB G1/4-AG ISKT O-Ring	18	G1/4"-AG	7,5	4,5	6
VRS-SB G3/8-AG ISKT O-Ring	22	G3/8"-AG	7,5	4,5	8
VRS-SB G1/2-AG ISKT O-Ring	27	G1/2"-AG	9,5	5,0	10
VRS-S G1/8-AG	-	G1/8"-AG	6,0	-	5
VRS-S G1/4-AG	-	G1/4"-AG	9,0	-	6
VRS-S G3/8-AG	-	G3/8"-AG	10,0	-	8
VRS-S G1/2-AG	-	G1/2"-AG	12,0	-	10
VRS-S G3/4-AG	-	G3/4"-AG	10,0	-	12

Tipo	dn [mm]	G1	G2	L [mm]	LG1 [mm]	LG2 [mm]	SW1 [mm]
MUF-S M5-IG 9 SW8 MS-V	-	M5-IG	-	9	-	-	8
MUF-S G1/8-IG 18 SW14 MS-V	-	G1/8"-IG	-	18	-	-	14
MUF-S G1/4-IG 26 SW17 MS-V	-	G1/4"-IG	-	26	-	-	17
MUF-S G3/8-IG 26 SW22 MS-V	-	G3/8"-IG	-	26	-	-	22
MUF-S G1/2-IG 30 SW27 MS-V	-	G1/2"-IG	-	30	-	-	27
MUF-S G3/4-IG 28 SW32 MS-V	-	G3/4"-IG	-	28	-	-	32
MUF-S G1-IG 33 SW41 MS-V	-	G1"-IG	-	33	-	-	41
VRL-S M5x8 MS-V	2,5	M5-AG	M5-IG	8	4,5	6,6	8
VRL-S G1/8x15 MS-V	5,0	G1/8"-AG	G1/8"-IG	15	8,0	13,0	14
VRL-S G1/4x18 MS-V	7,0	G1/4"-AG	G1/4"-IG	18	10,0	15,0	17
VRL-S G1/2x22 MS-V	12,0	G1/2"-AG	G1/2"-IG	22	12,0	16,3	24

Accessori per raccordi

Raccordo filettato da M5 a G1-1/2"

Dati di costruzione Accessori per raccordi

Tipo	dn [mm]	G1	G2	L [mm]	LG1 [mm]	LG2 [mm]	SW1 [mm]
RED-STK G1/8-AG M5-IG MS-V	-	G1/8"-AG	M5-IG	4	6,5	10,0	14
RED-STK G1/4-AG G1/8-IG MS-V	-	G1/4"-AG	G1/8"-IG	4	10,0	14,0	17
RED-STK G3/8-AG G1/8-IG MS-V	-	G3/8"-AG	G1/8"-IG	5	10,0	15,0	19
RED-STK G3/8-AG G1/4-IG MS-V	-	G3/8"-AG	G1/4"-IG	5	10,0	15,0	19
RED-STK G1/2-AG G1/4-IG MS-V	-	G1/2"-AG	G1/4"-IG	6	12,0	18,0	24
RED-STK G1/2-AG G3/8-IG MS-V	-	G1/2"-AG	G3/8"-IG	6	12,0	18,0	24
RED-STK G3/4-AG G3/8-IG MS-V	-	G3/4"-AG	G3/8"-IG	7	14,0	21,0	32
RED-STK G3/4-AG G1/2-IG MS-V	-	G3/4"-AG	G1/2"-IG	7	14,0	21,0	32
RED-STK G1-AG G1/2-IG MS-V	-	G1"-AG	G1/2"-IG	8	16,0	24,0	41
RED-STK G1-AG G3/4-IG MS-V	-	G1"-AG	G3/4"-IG	8	16,1	24,1	41
DOP-NIP-S M5-AGx4	2,5	M5-AG	-	4	4,5	-	8
DOP-NIP-S G1/8-AGx5	4,6	G1/8"-AG	-	5	6,5	-	14
DOP-NIP-S G1/4-AGx5	7,6	G1/4"-AG	-	5	10,0	-	17
DOP-NIP-S G3/8-AGx5	11,0	G3/8"-AG	-	5	9,0	-	19
DOP-NIP-S G1/2-AGx6	12,0	G1/2"-AG	-	6	12,0	-	24
DOP-NIP-S G3/4-AGx8	15,0	G3/4"-AG	-	8	14,0	-	32
DOP-NIP-S G1-AGx10	20,0	G1"-AG	-	10	16,0	-	41
RED-NIP-S G1/8-AG M5-AG MS V	2,5	G1/8"-AG	M5-AG	4	6,5	4,5	14
RED-NIP-S G1/4-AG G1/8-AG MS V	4,6	G1/4"-AG	G1/8"-AG	5	10,0	6,5	17
RED-NIP-S G1/2-AG G1/4-AG MS V	7,5	G1/2"-AG	G1/4"-AG	6	12,0	10,0	24
RED-NIP-S G1/2-AG G3/8-AG MS V	10,0	G1/2"-AG	G3/8"-AG	6	12,0	10,0	24
RED-NIP-S G3/4-AG G1/2-AG MS V	12,0	G3/4"-AG	G1/2"-AG	8	14,0	12,0	32
RED-NIP-S G1-AG G1/2-AG MS V	12,0	G1"-AG	G1/2"-AG	10	16,0	12,0	41
RED-NIP-S G1-AG G3/4-AG MS V	17,0	G1"-AG	G3/4"-AG	10	16,0	14,0	41

Tipo	dn [mm]	D [mm]	G1	L [mm]	L1 [mm]	LG1 [mm]	SW1 [mm]	Diametro interno del tubo d [mm]
ST M3-AG 2 MS-V	1,2	2,4	M3-AG	2,0	10,8	3,5	5	2
ST M5-AG 4 MS-V	2,2	4,4	M5-AG	3,3	18,4	4,4	8	4
ST G1/8-AG 4 MS-V	3,5	4,5	G1/8"-AG	5,0	34,0	8,0	14	4
ST G1/8-AG 6 MS-V	4,4	5,4	G1/8"-AG	5,0	34,0	8,0	14	6
ST G1/8-AG 9 MS-V	4,0	8,3	G1/8"-AG	5,0	34,0	8,0	14	9
ST G1/4-AG 6 MS-V	4,5	5,5	G1/4"-AG	5,0	42,0	10,0	17	6
ST G1/4-AG 9 MS-V	7,5	8,5	G1/4"-AG	5,0	42,0	10,0	17	9
ST G1/4-AG 12 MS-V	7,5	13,0	G1/4"-AG	5,5	42,0	10,0	17	12
ST G3/8-AG 9 MS-V	7,4	8,5	G3/8"-AG	6,0	43,0	10,0	19	9
ST G3/8-AG 12 MS-V	10,0	13,0	G3/8"-AG	5,9	43,0	10,0	19	12
ST G1/2-AG 9 MS-V	7,5	8,6	G1/2"-AG	6,1	45,0	11,9	24	9
ST G1/2-AG 12 MS-V	11,0	12,0	G1/2"-AG	6,0	45,0	12,0	24	12
ST G1/2-AG 19 MS-V	14,3	19,0	G1/2"-AG	10,0	58,0	12,0	24	19
ST G3/4-AG 12 MS-V	10,4	13,0	G3/4"-AG	8,0	60,0	16,0	32	12
ST G3/4-AG 19 MS-V	16,0	19,0	G3/4"-AG	7,8	60,0	15,8	32	19
ST G3/4-AG 25 MS-V	18,5	25,0	G3/4"-AG	8,5	60,0	16,0	32	25
ST G1-AG 25 MS-V	22,0	25,0	G1"-AG	10,1	62,0	15,8	36	25
ST G1-AG 32 MS-V	26,0	32,0	G1"-AG	10,5	62,0	16,0	36	32
ST G1-1/4-AG 32 MS-V	27,9	32,0	G1-1/4"-AG	10,3	62,0	15,9	46	32
ST G1-1/4-AG 38 MS-V	32,8	38,2	G1-1/4"-AG	8,0	60,0	12,0	48	38
ST G1-1/2-AG 38 MS-V	29,9	38,0	G1-1/2"-AG	12,2	64,0	15,5	50	38

Anelli di tenuta DR

Per filettatura da M3 a G1-1/2"

UNIVERSAL

Idonei per applicazioni specifiche del settore



Anelli di tenuta DR

Applicazione

- Tenuta di nippli di collegamento e altri elementi di raccordo

Struttura

- Anello di tenuta Easy-Fix in poliammide con blocco interno per il fissaggio dell'anello alla filettatura

I nostri punti di forza...

- Anelli di tenuta in poliammide PA
- Con fissaggio integrato opzionale (Easy-Fix)
- Ampia gamma di diametri

I vostri vantaggi...

- Tenuta straordinaria
- L'anello di tenuta non scivola dalla filettatura durante il montaggio e lo smontaggio
- La soluzione più adatta per una tubazione completa

Codice modello Anelli di tenuta DR

DR	–	M5	–	PA	–	Easy-Fix
1		2		3		4

1 – Denominazione in breve

Codice	Esecuzione
DR	DR

2 – Attacco

Codice	Attacco
M3…G1 1/2	M3…G1 1/2

3 – Materiale

Codice	Materiale
PA	Poliammide

4 – Integrazione del prodotto

Codice	Tipo
Easy-Fix	Blocco interno Easy-Fix

L'anello di tenuta viene fornita con el diametro desiderato.

Anelli di tenuta DR

Per filettatura da M3 a G1-1/2"

Dati di ordinazione Anelli di tenuta DR

Tipo*	N. articolo
DR M3 PA	10.07.08.00018
DR M5 PA	10.07.08.00019
DR G1/8 PA	10.07.08.00020
DR G1/4 PA	10.07.08.00021
DR G3/8 PA	10.07.08.00022
DR G1/2 PA	10.07.08.00023
DR G3/4 PA	10.07.08.00024
DR G1 PA	10.07.08.00025
DR G1-1/4 PA	10.07.08.00026
DR G1-1/2 PA	10.07.08.00027
DR M5 PA Easy-Fix	10.07.08.00245
DR G1/8 PA Easy-Fix	10.07.08.00247
DR G1/4 PA Easy-Fix	10.07.08.00248
DR G3/8 PA Easy-Fix	10.07.08.00249
DR G1/2 PA Easy-Fix	10.07.08.00250
DR G3/4 PA Easy-Fix	10.07.08.00251
DR G1 PA Easy-Fix	10.07.08.00252

*Anello di tenuta Easy-Fix con spine di centraggio interne. Garantisce un'ottima tenuta. Non scivola dalla filettatura quando si aprono i collegamenti a vite.

Dati di costruzione Anelli di tenuta DR

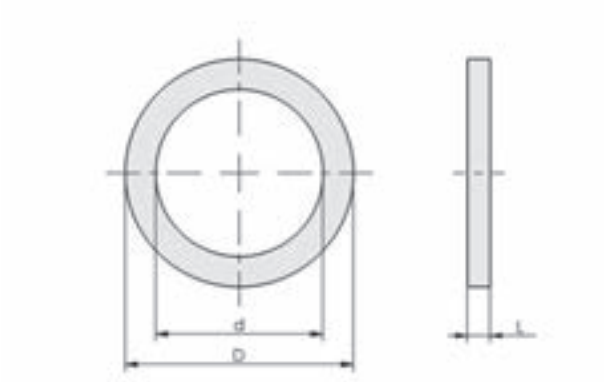

DR

Tipo	d [mm]	D [mm]	L [mm]
DR M3 PA	3,5	6,0	1,0
DR M5 PA	5,0	8,0	1,2
DR G1/8 PA	10,0	15,0	1,5
DR G1/4 PA	13,5	18,0	1,5
DR G3/8 PA	17,0	22,0	2,0
DR G1/2 PA	21,5	26,0	1,5
DR G3/4 PA	27,0	33,0	2,0
DR G1 PA	34,0	39,0	2,0
DR G1-1/4 PA	42,0	49,0	2,0
DR G1-1/2 PA	48,0	55,0	2,0

Panoramica capitolo

Servizi relativi al sistema a vuoto

Pagina

Servizio – per l'intero ciclo di vita del prodotto 670

Test di sistema completo e di durata 671

Servizi di formazione e test di Schmalz

Selezione dei componenti per il vuoto adatti per l'industria dell'imballaggio 672

Selezione dei componenti per il vuoto adatti per altri settori 672

Starter kit per sistemi di presa a vuoto 672

Schmalz Academy

Corsi e seminari tenuti da specialisti del vuoto 673

Schmalz Calculator 674



Servizi

Servizi relativi al sistema a vuoto

Approfittate del nostro know-how in qualità di fornitore di sistemi e della nostra esperienza pluriennale in quanto produttore di componenti.

Un acquisto presso Schmalz vi apporterà reali vantaggi competitivi. I nostri consulenti di sistema altamente qualificati vi assistono nella progettazione, dimensionamento, montaggio e messa in funzione dei vostri sistemi per il vuoto e naturalmente oltre. Un principio costruttivo a prova di futuro con un grado massimo di innovazione tecnica e funzionalità garantisce ai clienti di Schmalz un dimensionamento di sistema conveniente e processi efficienti, per l'intero ciclo di vita del prodotto.



Consulenze

- Cataloghi
- Richieste di prodotti
- Dati CAD
- Ausili di progettazione
- Ottimizzazione dei tempi di equipaggiamento



Acquisti

- Online-Shop
- Servizio di fornitura
- Finanziamento / leasing
- Dispositivi usati
- Kit di prova



Messa in funzione

- Pianificazione del progetto
- Prove di funzionamento e prove di resistenza
- Soluzioni di sistema
- Soluzioni progettuali
- Messa in funzione sul posto

Centro test – Test di funzionamento con componenti originali



Test di funzionamento nel laboratorio di controllo dell'azienda su un sistema di presa a vuoto per strati



Cicli standardizzati di funzionamento continuo sul pezzo originale per l'impiego regolare nella produzione

PROVE DI FUNZIONAMENTO DI SISTEMI COMPLETI

Rientrano nella progettazione le prove con pezzi originali. Garantiamo in questo modo il massimo grado di funzionalità e sicurezza. Per eseguire test fondati il più possibile sulla prassi, Schmalz gestisce un proprio centro di prova presso la rispettiva sede principale. Vengono qui accertati eventuali punti deboli e individuate le possibili soluzioni.

PROVE DI RESISTENZA

Durante lo sviluppo, i nostri prodotti sono soggetti a test di resistenza. Per le ventose vengono, ad esempio, eseguiti test di resistenza all'usura o a vari influssi ambientali, mentre per gli eiettori vengono verificate l'efficienza e la tenuta.



Funzionamento
- Manutenzione
- Manutenzione preventiva
- Collaudo certificato
- Efficienza energetica
- Pezzi di ricambio



Addestramento
- Corsi didattici
- Seminari
- Addestramenti personalizzati
- Materiale didattico
- Video "how-to" (come fare)



Riparazioni
- Assistenza nei casi di emergenza
- Servizio di riparazione
- Gestione resi senza inconvenienti
- Garanzia

Kit di prova Schmalz

Selezione dei componenti per il vuoto adatti per l'industria dell'imballaggio

I moderni processi produttivi pongono le ventose a vuoto di fronte a sfide sempre più impegnative. Soprattutto per quanto concerne le operazioni di movimentazione dell'industria dell'imballaggio dove per la gestione dei più disparati materiali da imballaggio, come cartonaggi di dimensioni e peso diversi, confezioni blister o pellicole, è necessario soddisfare esigenze specifiche e complesse.

Con il kit test "Ventose per l'imballaggio", Schmalz permette di individuare e selezionare le ventose più indicate per i singoli tipi di applicazioni del settore dell'imballaggio.

Il kit contiene tutti i componenti necessari per la prova di aspirazione:
- Più di 80 ventose a vuoto di geometrie e materiali diversi coprono praticamente qualsiasi tipo di applicazione
- Tre eiettori con diverse capacità di aspirazione generano il vuoto direttamente tramite un attacco per l'aria compressa
- Un vacuometro fino a -1 bar, un tubo flessibile a vuoto in poliuretano, nonché vari elementi di collegamento completano il kit di prova



Dati di ordinazione

Tipo	N. articolo
Confezione set test	30.02.03.00226

Selezione dei componenti per il vuoto adatti per altri settori

Naturalmente approntiamo anche kit di prova adatti per altri settori. Contattateci, sceglieremo dal nostro programma i componenti più indicati per i vostri test.

Centro clienti Schmalz
Telefono +49 7443 2403-102
Fax +49 7443 2403-9102
customercenter@schmalz.de

Starter kit per sistemi di presa a vuoto

Fino ad ora alla macchina per l'imballaggio veniva applicata una pinza di presa specifica su misura creata per ogni formato. Con il kit di sistema modulare di Schmalz è ora possibile configurare in modo flessibile i sistemi modulari di presa: l'utente può creare effettori finali combinando diverse flange, elementi di raccordo e ventose, con la facoltà di modificarli rapidamente a seconda delle necessità. La costruzione della pinza di presa viene ancor più semplificata dal fatto che tutti gli elementi modulari possono essere scaricati dal nostro sito web sotto forma di modelli CAD.
WWW.SCHMALZ.COM/VEE

Con lo starter kit VEE configurerete in un attimo i sistemi di presa per processi d'imballaggio rapidissimi.

Contenuto
- Starter kit in 120 pezzi con tutti i componenti per la costruzione di due-tre sistemi modulari di presa VEE
- 8 ventose a vuoto SPB4f-30 per buste e altri imballaggi cedevoli
- Adattatore per cambio rapido con chiusura a baionetta
- In valigetta di plastica stabile con istruzioni dettagliate per il montaggio



Dati di ordinazione

Tipo	N. articolo
Starter kit VEE	10.01.36.00030

Schmalz Academy

Schmalz trasmette conoscenza, adattata alle esigenze dei dipendenti della vostra azienda



Collaboratori qualificati e motivati le cui competenze e capacità sono le basei per ottenere innovazione e competitività. Sono il punto di partenza per raggiungere il successo aziendale. La Schmalz fornisce le conoscenze specifiche – esattamente in base alle esigenze dei collaboratori della vostra azienda.

Corsi e seminari tenuti da specialisti del vuoto

Schmalz fornisce competenze globali in tema di tecnica del vuoto. Gli argomenti principali sono le funzioni e i campi di applicazione dei componenti per il vuoto, l'impiego effettivo nell'ambito dell'automazione, il dimensionamento efficace e la concezione dei sistemi per il vuoto. I partecipanti al corso potranno essere seguiti singolarmente e contare sulla pluriennale competenza di Schmalz.

Ci contatti, saremo lieti di offrirel un seminario strutturato apposta per le sue esigenze.

Le nostre informazioni di contatto sono riportate nel capitolo "Contatti".



Schmalz Academy

Schmalz Calculator



Lo Schmalz Calculator è un programma gratuito di Schmalz. Esso permette di eseguire in modo semplice e rapido conversioni di grandezze del sistema e calcoli per progettare sistemi a vuoto. Le innumerevoli unità e grandezze sono raccolte in modo chiaro nel Schmalz Calculator in 14 gruppi principali. Potete trovare questi gruppi principali nel "Calcolatore delle misure". Con pochi clic potete convertire le unità di misura. Ad esempio è possibile convertire in un batter d'occhio diverse unità di misura nei seguenti settori: flusso volumetrico, pressione, potenza, superficie, tempo, distanza, energia, forza, massa, ecc…

Il calcolo di queste grandezze generali è tuttavia soltanto una delle funzioni del Schmalz Calculator. Nell'esecuzione di calcoli speciali per il vuoto, il calcolatore si rivela un vero esperto.

CON IL "CALCOLATORE PER IL VUOTO" OTTENETE DATI SU:

- Tempo di evacuazione per pompe
- Potenza e superficie aspirante
- Forza aspirante
- Potenza aspirante per pompe
- Diametro del tubo flessibile

Le conoscenze specialistiche nella tecnica del vuoto e l'esperienza pluriennale nel settore della progettazione dei sistemi di Schmalz sono alla base anche della programmazione del calcolatore. Nel settore del vuoto non è possibile determinare i valori in modo più rapido e sicuro.

ALTRI PUNTI FORTI:

- Le grandezze di partenza e finali spesso utilizzate o necessarie possono essere assegnate nel settore "personalizzato".
- Sono possibili proprie immissioni, cioè l'utente può definire una propria grandezza di partenza e finale, assegnare un fattore di conversione e calcolare con questo oppure cancellare di nuovo le immissioni.
- Le posizioni dopo la virgola possono essere impostate da 0 a 5.
- Il Schmalz Calculator contiene un aiuto integrato.

Scaricate gratuitamente il Schmalz Calculator e provatelo!

Panoramica capitolo

Contatti al specialista di vuoto	Pagina
Sito internet	676
Rete di distribuzione internazionale	677
Colofone	678

Negozio online



Cerca | Pianifica | Costruisci | Acquisti | Gestisci | Ottimizza

La nostra gamma completa di prodotti

Nella pagina www.schmalz.com troverai la nostra ampia gamma di prodotti e i relativi campi di applicazione con chiari e dettagliati video illustrativi.

Tecnica del vuoto per l'automazione
Con i componenti e i sistemi di presa per il vuoto di Schmalz è possibile ottenere un aumento tangibile della produttività dei processi di automazione.

Sollevatori a vuoto e sistemi gru
Per le operazioni di sollevamento dei vari settori offriamo una tecnologia di movimentazione che supporta perfettamente modalità di lavoro ergonomiche.

Tecnica di bloccaggio con vuoto
Schmalz offre un'ampia gamma di sistemi di bloccaggio per le tue applicazioni.

Panoramica dei settori
In questa sezione è possibile ottenere un'ampia panoramica delle principali soluzioni per il tuo settore specifico.

Ampia selezione di strumenti & servizi

Il nostro sito web offre numerosi strumenti e servizi che ti permettono di accedere rapidamente alle varie sezioni. In questo modo potrai trovare i prodotti giusti in modo più veloce e semplice.

Online-Services per i nostri clienti
Numerosi Online-Services come i video "How-to" e lo Schmalz Calculator forniscono un valido supporto per la selezione e l'utilizzo dei vari prodotti.
WWW.SCHMALZ.COM/SERVIZI-ONLINE

Aiuto alla scelta e configuratori
Il nostri aiuto alla scelta permette di trovare rapidamente i prodotti più indicati per la tua applicazione specifica.
WWW.SCHMALZ.COM/AIUTO-ALLA-SCELTA

Video applicativi
Osserva la tecnica del vuoto di Schmalz in azione.
WWW.SCHMALZ.COM/VIDEOS

Panoramica catalogo
Puoi sfogliare il nostro catalogo online oppure richiederci un esemplare gratuito stampato.
WWW.SCHMALZ.COM/CATALOGHI

Online-Shop
Il pratico Online-Shop permette di ordinare comodamente 6.000 e più componenti standard e soluzioni di bloccaggio.

Online-Shop di Schmalz

WWW.SCHMALZ.COM

Rete di distribuzione internazionale



GERMANIA
(Sede centrale)

J. Schmalz GmbH
Johannes-Schmalz-Str. 1
72293 Glatten
T: +49 7443 2403-0
F: +49 7443 2403-259
schmalz@schmalz.de

AUSTRALIA
Millsom Hoists Pty. Ltd.
A Schmalz Company
25 Turbo Drive
Bayswater North VIC 3153
T: +61 3 9215 8800
F: +61 3 9720 7879
schmalz@schmalz.com.au

CANADA
Schmalz Vacuum Technology Ltd.
14-2900 Argentia Rd.
L5N 7X9 Mississauga; Ontario
T: +1 905 569 9520
F: +1 905 569 8256
schmalz@schmalz.ca

CINA
Schmalz (Shanghai) Co. Ltd.
No. 1 Chunquan Road
201210 Pudong, Shanghai
T: +86 21 510999 33
F: +86 21 503988 82
schmalz@schmalz.net.cn

COREA DEL SUD
Schmalz Co. Ltd.
1412 O-Biz Tower
Beolmal St. 126, Dongan-gu
Anyang-si, Gyeonggi-do
T: +82 31 816 2403
F: +82 31 816 2404
schmalz@schmalz.co.kr

FINLANDIA
Oy Schmalz Ab
Hakkilankaari 2
01380 VANTAA
T: +358 10 2312011
F: +358 9 85746 94
schmalz@schmalz.fi

FRANCIA
Schmalz S.A.S.
Le Prométhée
65 Avenue du Général de Gaulle
77420 Champs-sur-Marne
T: +33 1 6473 1730
F: +33 1 6006 6371
schmalz@schmalz.fr

GIAPPONE
Schmalz K.K.
3001-7 Odana-cho
Tsuzuki-ku
JP-224-0027 Yokohama
T: +81 45 565 5150
F: +81 45 565 5151
schmalz@schmalz.co.jp

INDIA
Schmalz India Pvt. Ltd.
EL – 38 'J' Block MIDC
Bhosari
411026 Pune
T: +91 20 4072 5500
F: +91 20 4072 5588
schmalz@schmalz.co.in

ITALIA
Schmalz S.r.l. a Socio Unico
Via delle Americhe 1
28100 Novara
T: +39 0321 621 510
F: +39 0321 621 714
schmalz@schmalz.it

MESSICO
Schmalz S. de R.L. de C.V.
Pirineos 500, Bodega 18
Parque Industrial Benito Juarez
Micro Parque Santiago II
76120 Querétaro
T: +52 442 209 5218
schmalz@schmalz.com.mx

PAESI BASSI
Schmalz B.V.
Generatorstraat 34
7556 RC Hengelo
T: +31 74 25557 57
F: +31 74 25557 58
schmalz@schmalz.nl

POLONIA
Schmalz Sp.z.o.o.
Ul. Kobaltowa 4, Złotniki
62-002 Suchy Las (Poznan)
T: +48 22 460 49 72
F: +48 22 460 49 79
schmalz@schmalz.pl

RUSSIA
OOO Schmalz
Mozhayskoe highway 165, bdg 1
121596, Mosca
T: +7 495 96712 48
F: +7 495 96712 49
schmalz@schmalz.ru

SPAGNA
Schmalz S.A.
Avda. Ribera de Axpe. 49
P.A.E. UDONDO-Edificio B-Nave 2
48950 Erandio (Vizcaya)
T: +34 94 480 5585
F: +34 94 480 7264
schmalz@schmalz.es

STATI UNITI
Schmalz Inc.
5850 Oak Forest Drive
Raleigh, NC 27616
T: +1 919 71308 80
F: +1 919 71308 83
schmalz@schmalz.us

SVIZZERA
Schmalz GmbH
Eigentalstrasse 1
8309 Nürensdorf
T: +41 44 88875 25
F: +41 44 88875 29
schmalz@schmalz.ch

TURCHIA
Schmalz Vakum
San. ve Tic. Ltd. Şti.
Aydınlı Mah. Patlayıcı
Maddeler Yolu
Dumankaya Botanik A-89
34953 - TUZLA - ISTANBUL
T: +90 216 34001 21
F: +90 216 34001 24
schmalz@schmalz.com.tr

Potete trovare il vostro distributore locale all'indirizzo: WWW.SCHMALZ.COM/DISTRIBUZIONE

Colofone

AUTOMAZIONE PER IL VUOTO
CATALOGO COMPONENTI

Stampato il 07/2018

Tutti i contenuti e i dati tecnici si riferiscono al momento della stampa del catalogo. Il catalogo è stato realizzato con la massima cura, verificando tutti i dati tecnici e di altro genere. Pertanto non ci assumiamo alcuna responsabilità in caso di dati errati o incompleti, errori o refusi.

Schmalz si riserva di apportare modifiche in seguito a miglioramenti tecnici del prodotto.

Con riserva di differenze di misura dovute alla produzione e ai materiali.

Tutti i contenuti riportati in questo catalogo, foto, disegni e dati sono di proprietà della J. Schmalz GmbH e sono protetti da diritto d'autore. Non è ammessa alcuna riproduzione, modifica, traduzione, micromazione e elaborazione senza previo consenso da parte della J. Schmalz GmbH.

Tutte i rapporti contrattuali, gli ordini e i contratti di acquisto sono sottoposti alle nostri condizioni generali di vendita e di fornitura. Una versione aggiornata è disponibile al sito WWW.SCHMALZ.COM/CGV.

Editore:

J. Schmalz GmbH
Johannes-Schmalz-Str. 1
72293 Glatten, Germania
T: +49 7443 2403-0
F: +49 7443 2403-259
schmalz@schmalz.de
WWW.SCHMALZ.COM

Sommario del capitolo

Glossario	Pagina
Termini tecnici della tecnologia del vuoto	680

Termini tecnici della tecnologia del vuoto

CAMPO PRESSIONE DI COMANDO
Il campo pressione di comando indica il campo tra la più bassa e la più alta pressione di comando ammessa.

CAPACITÀ DI ASPIRAZIONE
La capacità di aspirazione indica la potenza di aspirazione di un produttore di vuoto. Ovvero il volume che può essere evacuato in un determinato tempo da un produttore di vuoto. La capacità di aspirazione viene espressa in l/min o m^3/h.

COEFFICIENTE DI ATTRITO
Il coefficiente di attrito μ definisce il rapporto tra la forza di attrito e la forza normale (pressione di contatto tra la ventosa e il pezzo). Il coefficiente di attrito è un valore adimensionale.

CORSA VENTOSA
La corsa ventosa indica l'effetto di sollevamento che si genera nella ventosa durante il processo di aspirazione. La corsa è il valore della contrazione massima di una ventosa.

DUREZZA SHORE
La durezza Shore indica la durezza degli elastomeri e dei materiali sintetici. Si tratta di un valore standardizzato per la durezza dei materiali.

EFFETTO VENTURI
L'effetto Venturi descrive la correlazione tra pressione dinamica e statica dell'aria che scorre in un tubo. Nel punto più stretto la pressione dinamica è massima e la pressione statica è minima. Poiché scorre ovunque la stessa quantità, la velocità diminuisce in funzione della sezione. Grazie a questa differenza di pressione, mediante gli ugelli Venturi con canale d'ingresso laterale si può creare un vuoto e aspirare l'aria. I generatori di vuoto che funzionano in base a questo principio si chiamano eiettori.

EVENTO DI CARICO
L'evento di carico indica il compito di movimentazione, ovvero il processo di movimentazione di un pezzo.
Evento di carico I – ventosa orizzontale, forza verticale
Evento di carico II – ventosa orizzontale, forza orizzontale
Evento di carico III – ventosa verticale, forza verticale

FORZA DI PRESA
La forza di presa definisce la forza che può essere applicata da una ventosa per la presa di un pezzo. Deriva dalla differenza di pressione moltiplicata per l'effettiva superficie di aspirazione della ventosa ($F = \Delta p \times A$). La forza di presa di una ventosa viene influenzata dalla depressione o dalla superficie di aspirazione. Si tratta di un valore teorico fornito senza fattori di sicurezza. Di regola la forza di presa di una ventosa viene indicata per un vuoto relativo del 60 %.

FORZA NORMALE
La forza normale indica la componente di forza che agisce verticale rispetto a una superficie. Ciascuna forza che agisce su una superficie può essere suddivisa in forza normale e forza trasversale (vedi forza trasversale). Con la forza normale si può calcolare la forza di attrito per un accoppiamento di materiali, mediante il coefficiente di attrito. La forza normale viene misurata in Newton [N].

FORZA TRASVERSALE
La forza trasversale definisce la forza che agisce tangenzialmente a una superficie che può trasferire la forza d'attrito tra la ventosa e il pezzo. La forza trasversale viene indicata in Newton [N].

FUNZIONE DI REGOLAZIONE DELL'ARIA
La funzione di regolazione dell'aria indica la capacità di un eiettore di risparmiare aria compressa durante il processo di movimentazione. Se l'eiettore raggiunge un determinato valore di vuoto, viene disinserito; se il vuoto scende sotto un valore definito, l'eiettore viene nuovamente inserito. La funzione di regolazione dell'aria può così aumentare l'efficienza energetica e la redditività di un sistema per il vuoto.

IO-LINK
IO-Link è utilizzato per la comunicazione bidirezionale con tutti sistemi di bus di campo comuni. Ciò consente la parametrizzazione remota e la diagnostica remota.

ISTERESI
L'isteresi indica una differenza di pressione tra due punti d'intervento, definendo così lo stato del segnale di uscita. Al raggiungimento del valore limite superiore o inferiore dell'isteresi si modifica lo stato corrispondente del segnale di uscita. Nell'esempio di un vacuostato: se il vuoto raggiunge un determinato valore, lo stato del segnale passa su "ON"; se il vuoto scende sotto un valore definito, lo stato del segnale passa su "OFF". L'isteresi viene utilizzata principalmente per la regolazione della funzione di risparmio aria degli eiettori.

LITRO NORMALE
Il litro normale è lo stato del gas che riempie un litro a 20° C e 1.013 bar (stato normale).

NC: POSIZIONE DI RIPOSO
La posizione di riposo NC-R di una valvola indica la posizione della valvola in stato non azionata come "chiusa" (Normally Closed).

NO: POSIZIONE DI RIPOSO
La posizione di riposo NO-R di una valvola indica la posizione della valvola in stato non azionata come "aperta" (Normally Open).

PERDITA
Per perdita si intende un punto non a tenuta all'interno del sistema per il vuoto. Può essere causata da elementi di tenuta mancanti o difettosi, così come dalla porosità dei pezzi da movimentare.

PORTATA NOMINALE
La portata nominale indica la portata massima per un determinato diametro (diametro nominale). Viene espressa in l/min o m^3/h.

PORTATA VOLUMETRICA
La portata volumetrica indica un determinato volume di un fluido che si muove attraverso una sezione in una determinata unità di tempo. La portata volumetrica viene espressa in l/min o m^3/h.

POSIZIONE DI RIPOSO VALVOLA
Vedi posizione di riposo valvola NC o NO.

Termini tecnici della tecnologia del vuoto

POTENZA DI ASPIRAZIONE
Vedi capacità di aspirazione

PRESSIONE AMBIENTE
La pressione ambiente indica la pressione idrostatica presente in un punto a scelta. Si parla anche di pressione atmosferica. Sul livello del mare, in condizioni normali si ha una pressione atmosferica di 1.013 mbar. All'aumento dell'altitudine, la pressione ambiente diminuisce. Ad un'altezza di 600 m (sede di J. Schmalz GmbH) la pressione atmosferica scende fino a 938 mbar. La pressione ambiente influisce direttamente sul massimo valore di vuoto raggiungibile.

PRESSIONE ASSOLUTA
La pressione assoluta si riferisce allo zero assoluto, ovvero allo spazio assolutamente privo di molecole. In un vuoto assoluto è presente una pressione di 0 bar. Un vuoto relativo di -600 mbar corrisponde quindi a una pressione assoluta di 400 mbar.

PRESSIONE ATMOSFERICA
Vedi Pressione ambiente

PRESSIONE DI RIFERIMENTO
La pressione di riferimento indica la pressione a cui si riferisce un sensore. I vacuostati possiedono, ad esempio, un attacco per la pressione di riferimento.

PRESSIONE NORMALE
La pressione normale indica la pressione atmosferica in condizioni normali. Nella tecnica e nelle scienze naturali è pari a 1.013 mbar a 0° C. Nel catalogo Schmalz i valori si riferiscono a una temperatura di 20° C.

PRESSIONE RELATIVA
La pressione relativa indica il valore di pressione riferito alla pressione ambiente. Viene indicata la depressione con segno negativo. La pressione relativa ha come punto di riferimento una pressione di 0 mbar. Una pressione assoluta di 400 mbar corrisponde a una pressione relativa di -600 mbar. Nella tecnica di movimentazione con il vuoto, vengono usati anche i dati in percentuale; -600 bar corrispondono a un vuoto del 60 %.

PRINCIPIO DI BERNOULLI
Il principio Bernoulli descrive il fenomeno per cui in un fluido la somma della pressione statica, dinamica e dell'energia potenziale si mantiene costante.

PUNTO DI RALLENTAMENTO
Il punto di commutazione indica un punto in cui un interruttore modifica lo stato del suo segnale di uscita. Se in vacuostato viene raggiunto, ad esempio, un determinato valore di vuoto preprogrammato, il segnale di uscita muta su "ON" ed è presente una tensione all'uscita dell'interruttore. La posizione di partenza del segnale può essere impostata sia come NC (contatto di apertura), sia come NO (contatto di chiusura).

RAGGIO DI CURVATURA MINIMO
Il raggio di curvatura minimo indica il raggio minore che può essere afferrato in modo sicuro con una ventosa. Per le ventose tonde, i dati si riferiscono a una sfera e per quelle ovali a un cilindro.

RESISTENZA ALL'ABRASIONE
La resistenza all'abrasione indica la resistenza delle ventose (parte in elastomero) alle sollecitazioni meccaniche, in particolare all'abrasione. Viene determinata dalle caratteristiche del materiale e dalla forma delle ventose.

RESISTENZA DI FLUSSO
La resistenza di flusso indica una sezione di flusso ridotta in una tubazione con il vuoto. La resistenza diminuisce la portata volumetrica che può fluire attraverso la tubazione.

SICUREZZA SOVRAPPRESSIONE
La sicurezza sovrappressione indica la pressione massima a cui può essere soggetto un corpo (ad esempio serbatoio o filtro per vuoto).

SISTEMA CENTRALE CON IL VUOTO
Un sistema centrale con il vuoto indica un sistema in cui la produzione di vuoto avviene in modo centrale per tutte le ventose.

SISTEMA DI PRODUZIONE DI VUOTO DECENTRATO
In un sistema di produzione di vuoto decentrato, il vuoto viene prodotto in modo decentrato, ovvero direttamente su ogni ventosa per il vuoto. Il posizionamento diretto della produzione di vuoto sulla ventosa consente brevi tempi di aspirazione e deposito.

TECNOLOGIA NFC
La tecnologia NFC (Near-Field Communication) consente la comunicazione senza contatto su una connessione punto-punto. È possibile leggere i dati e parametrizzarli.

TEMPERATURA DEL PEZZO
La temperatura del pezzo indica la temperatura di un pezzo da movimentare. La temperatura è importante ai fini della scelta del materiale della ventosa più idoneo.

TEMPERATURA D'INTERVENTO
La temperatura d'intervento definisce il campo di temperatura in cui può essere impiegato o messo in esercizio un prodotto.

TEMPERATURA NORMALE
La temperatura normale indica la temperatura in condizioni normali. Nel catalogo Schmalz i valori si riferiscono a una temperatura di 20° C.

TEMPO DI CICLO
Il tempo di ciclo indica il tempo che intercorre fino al completamento di un processo di movimentazione che si ripete.

TEMPO DI EVACUAZIONE
Il tempo di evacuazione indica il tempo necessario a evacuare un volume dato a un valore di vuoto necessario.

TEMPO DI RECUPERO
Il tempo di recupero è il lasso di tempo in cui un prodotto non viene impiegato, per cui non è soggetto a sollecitazioni elevate, quindi recupera.

Termini tecnici della tecnologia del vuoto

TEMPO DI VENTILAZIONE
Il tempo di ventilazione è il tempo necessario per eliminare il vuoto in un sistema. Definisce la durata necessaria a depositare un pezzo aspirato. La ventilazione della ventosa può essere effettuata in modo atmosferico o attivamente mediante un impulso ad aria compressa (scarico attivo).

USCITA DI COMMUTAZIONE NPN
L'uscita di commutazione NPN è la configurazione di un'uscita di commutazione dove l'utenza è collegata fissa al polo positivo della sorgente della tensione di alimentazione. Il transistor di uscita del vacuostato congiunge l'utenza allo stato attivo alla massa della tensione di esercizio e una corrente può scorrere attraverso l'utenza.

USCITA DI COMMUTAZIONE PNP
L'uscita di commutazione PNP è la configurazione di un'uscita di commutazione dove l'utenza è collegata fissa alla massa della sorgente della tensione di alimentazione. Il transistor di uscita del vacuostato congiunge l'utenza allo stato attivo alla massa del polo positivo e una corrente può scorrere attraverso l'utenza.

VALVOLA DI ESCLUSIONE
La valvola di esclusione indica una valvola che controlla autonomamente la portata volumentrica. Se la portata volumetrica supera un valore definito, la valvola si chiude autonomamente, ad esempio in caso di non occupazione di una ventosa.

VALVOLA DI INVERSIONE
Una valvola di inversione indica la valvola commutatrice di una soffiante. La valvola alimenta il sistema alternando sovrappressione e depressione. In questo modo regola l'aspirazione, lo scarico e la posizione neutra nel sistema con il vuoto.

VOLUME INTERNO
Il volume interno indica il volume di un corpo che deve essere evacuato durante un procedimento di aspirazione. Il volume interno di una ventosa influisce, ad esempio, sul tempo di evacuazione.

VUOTO
Con i termini "vuoto" o "depressione" in generale si fa riferimento ad un campo di pressione inferiore alla pressione ambiente. Il valore del vuoto viene suddiviso in diverse classi, vedi anche "Campi del vuoto".

VUOTO ALTO
Il vuoto alto indica il campo di vuoto in cui è presente una pressione assoluta da 10^{-7} mbar a 10^{-3} mbar. Il vuoto alto viene impiegato ad esempio nelle valvole elettroniche o negli accele – ratori di particelle.

VUOTO BASSO
Il vuoto basso indica il campo di vuoto in cui è presente una pressione assoluta da 1 mbar alla pressione ambiente (1.013 mbar). Il vuoto basso viene impiegato ad esempio nelle lampadine o egli aspirapolvere. Anche i valori della tecnica di movimentazione con il vuoto si trovano anche nel campo del vuoto basso poiché il vuoto può essere creato in modo economico per forze di aspirazione elevate e tempi di ciclo brevi.

VUOTO MEDIO
Il vuoto medio indica il campo di vuoto in cui è presente una pressione assoluta da 0,001 mbar a 1 mbar. Il vuoto medio viene impiegato ad esempio nella lampada luminescente a gas a bassa pressione.



Conoscenza del vuoto per l'automazione

- La nostra conoscenza del vuoto offre una panoramica ben fondata delle funzioni e delle applicazioni dei componenti del vuoto, nonché della progettazione di sistemi di vuoto complessi
- Ottieni una solida conoscenza di base della tecnologia del vuoto nell'automazione

WWW.SCHMALZ.COM/CONOSCERE-IL-VUOTO

Designazione

Ordinato alfabeticamente

Designazione	Tipo	Pagina
A		
Adattatori per attacco angolare ANW	ANW	396
Anelli di tenuta DR	DR	667
Anelli di tenuta DR-MOS SI	DR-MOS SI	230
Aste a molla FSTA	FSTA	375
Aste a molla FSTA-HD	FSTA-HD	378
Aste a molla FSTE	FSTE	364
Aste a molla FSTE-HD	FSTE-HD	368
Aste a molla FSTE-HDB	FSTE-HDB	372
Aste a molla FSTF	FSTF	385
Aste a molla FSTI	FSTI	381
Aste a molla FSTIm	FSTIm	360
Attacchi passaparete SVS-GE	SVS-GE	399
B		
Basic Holding Fixture BHF	BHF	347
Blocchi di aspirazione VCBL-G	VCBL-G	341
Blocchi di aspirazione VCBL-GL	VCBL-GL	342
C		
Centrali a vuoto VZ	VZ	534
D		
Dischi filtranti FD	FD	225
Distributori aria compressa / vuoto VTR	VTR	647
E		
Eiettori base SBP	SBP	441
Eiettori base SBP-C con funzioni supplementari	SBP-C	446
Eiettori base SBP-HV/HF	SBP-HV/HF	454
Eiettori base SBPL	SBPL	427
Eiettori base SEG	SEG	435
Eiettori compatti SEM-C	SEM-C	506
Eiettori compatti SCPM	SCPM	502
Eiettori compatti SCPS / SCPSi	SCPS / SCPSi	486
Eiettori compatti SCPSb	SCPSb	480
Eiettori compatti SCPi / SMPi	SCPi / SMPi	497
Eiettori compatti X-Pump SXPi / SXMPi con IO-Link	SXPi / SXMPi	492
Eiettori con dispositivo di sgancio SEAC RP	SEAC RP	472
Eiettori con soffiaggio attivo SEAC	SEAC	468
Eiettori con ventilazione atmosferica SEAC ECO	SEAC ECO	476
Eiettori di trasporto SEC	SEC	282
Eiettori in linea SLP	SLP	460
Eiettori in linea VR	VR	464
F		
Fascette SSB / SSD	SSB / SSD	653
Filtri a tazza per vuoto VFT	VFT	641
Filtri in linea VFI	VFI	644
Filtri per vuoto VF / STF / STF-D	VF / STF / STF-D	638
Flexolink FLK	FLK	354
G		
Generatori di vuoto ECBPi	ECBPi	549
Giunti sferico KGL	KGL	357

Designazione	Tipo	Pagina
I		
Innospann Steel-Plate ISST	ISST	340
Innospann Steel-Plate ISST-MPL	ISST-MPL	346
Inserti ventosa SPI PEEK	SPI PEEK	228
M		
Manometri VAM	VAM	625
Manometri VAM-D	VAM-D	628
Matrix Plate MPL	MPL	345
Moduli di eiettore ecoPump SEP	SEP	421
Multi-Clamp VC-M	VC-M	344
P		
Piastre di aspirazione SGF	SGF	188
Piastre di aspirazione SHF	SHF	131
Piastre di aspirazione SPK	SPK	53
Piastre di aspirazione SPL POM-NBR	SPL POM-NBR	217
Piastre di aspirazione SPLO	SPLO	62
Piastre di aspirazione SPU	SPU	48
Piastre di aspirazione per alte temperature SPL-HT	SPL-HT	215
Piastre di aspirazione per alte temperature SPL-HT FPM-F	SPL-HT FPM-F	212
Pinze di presa ad aghi SNG-AP	SNG-AP	259
Pinze di presa ad aghi SNG-M	SNG-M	266
Pinze di presa ad aghi SNG-V	SNG-V	262
Pinze di presa ad aghi SNGi-AE	SNGi-AE	256
Pinze di presa di flusso SCG	SCG	274
Pinze di presa per vetro sottile STGG	STGG	278
Pompe a vuoto a secco EVE-TR	EVE-TR	518
Pompe a vuoto a secco EVE-TR X	EVE-TR X	526
Pompe a vuoto lubrificate EVE-OG	EVE-OG	527
Pinze di presa per wafer SWGm	SWGm	269
Profili di montaggio MO-PROF	MO-PROF	409
Profili di tenuta DI-PROF	DI-PROF	221
R		
Raccordi a innesto	STV	656
Ragni di presa SSP	SSP	327
Regolatori del vuoto VR	VR	623
Resistenze di flusso SW	SW	584
Riduttori di pressione DM	DM	630
Rivestimenti di protezione PC	PC	233
Rivestimenti ventose SU	SU	230
S		
Schmalz Quick-Change SQC	SQC	343
Sensori di vuoto VS-V-SA	VS-V-SA	605
Sensori di vuoto e pressione VS	VS	609
Serbatoie a vuoto VOL	VOL	533
Sistemi di bloccaggio per profili Biesse	VCBL-B	337
Sistemi di bloccaggio per profili SCM / Morbidelli	VCBL-S	338
Sistemi di bloccaggio per profili Schmalz (1 circuito)	VCBL-K1	335
Sistemi di bloccaggio per profili Schmalz (2 circuiti)	VCBL-K2	336
Sistemi di bloccaggio per piani grigliati	VCBL-R	339

Designazione

Ordinato alfabeticamente

Designazione	Tipo	Pagina
Sistemi di presa ad area FM-SW	FM-SW	315
Sistemi di presa ad area FMHD	FMHD	311
Sistemi di presa ad area FMP	FMP	303
Sistemi di presa ad area FX-SW	FX-SW	312
Sistemi di presa ad area FXP	FXP	296
Sistemi di presa ad area SBX-C con eiettore	SBX-C	320
Sistemi di presa ad area SBX-C senza eiettore	SBX-C	323
Sistema di presa a vuoto per strati SPZ	SPZ	326
Sistemi di presa a vuoto VEE	VEE	328
Soffianti per vuoto SB	SB	541
Soffianti per vuoto SGBL-DG	SGBL-DG	535
Sospensione flessibile FST-FLEX	FST-FLEX	388
Sospensione rigida FST-STARR	FST-STARR	392
Spagi di tenuta DI-SCHN	DI-SCHN	219
Supporti per profili in metallo leggero HTR-STA	HTR-STA	401
Supporti per tubi quadri HTR-STS	HTR-STS	403
Supporti universali HTR-UNI	HTR-UNI	406
T		
Terminale compatto SCTMi	SCTMi	512
Tubi flessibili aria compressa a vuoto VSL	VSL	649
U		
Unità a vuoto VAGG	VAGG	552
V		
Vacuostati VS-V-PM/EM-ST	VS-V-PM/EM-ST	602
Vacuostati VS-V-SD	VS-V-SD	618
Vacuostati e pressostati VS-V/P-AH/AV-T	VS-V/P-AH/AV-T	620
Vacuostati e pressostati VS-V/P-W-D-K(-2C)	VS-V/P-W-D-K(-2C)	614
Vacuostati e pressostati VSi	VSi	611
Vacuum Operation Center VOC	VOC	555
Valvole a cassetto manuale HSV	HSV	596
Valvole a sfera a due vie KVZ	KVZ	592
Valvole a sfera a tre vie KVD	KVD	594
Valvole ad impulsi TV / TVN	TV / TVN	587
Valvole antiritorno RSV	RSV	590
Valvole di esclusione SVK, SVKG, SVV	SVK, SVKG, SVV	578
Valvole di esclusione SVN	SVN	581
Valvole elettromagnetiche EMV	EMV	566
Valvole elettromagnetiche EMVO	EMVO	570
Valvole elettromagnetiche EMVP	EMVP	565
Valvole in linea IV	IV	563
Ventose Cup Balance SSCB	SSCB	285
Ventose a campana SAOXM (ovale)	SAOXM	101
Ventose a campana SAX	SAX	97
Ventose a soffietto FG PVC (2,5 pieghe)	FG PVC	177
Ventose a soffietto FGA PVC (1,5 pieghe)	FGA PVC	174
Ventose a soffietto FSG (2,5 pieghe)	FSG	83
Ventose a soffietto FSG VU1 (2,5 pieghe)	FSG VU1	90
Ventose a soffietto FSGA (1,5 pieghe)	FSGA	66
Ventose a soffietto FSGA (1,5 pieghe) da Ø110 mm	FSGA	77
Ventose a soffietto FSGA VU1 (1,5 pieghe)	FSGA VU1	72
Ventose a soffietto FSGAO (1,5 pieghe)	FSGAO	94
Ventose a soffietto FSGPL (1,5 pieghe)	FSGPL	80
Ventose a soffietto SAB (1,5 pieghe)	SAB	110
Ventose a soffietto SAB HT1 (1,5 pieghe)	SAB HT1	193
Ventose a soffietto SAB HT2 (1,5 pieghe)	SAB HT2	203
Ventose a soffietto SAB2 P (2,5 pieghe)	SAB2 P	122
Ventose a soffietto SAOB (ovale, 1,5 pieghe)	SAOB	118
Ventose a soffietto SAOB HT1 (ovale, 1,5 pieghe)	SAOB HT1	197
Ventose a soffietto SAOB HT2 (ovale, 1,5 pieghe)	SAOB HT2	209
Ventose a soffietto SPB1 (1,5 pieghe)	SPB1	139
Ventose a soffietto SPB2 (2,5 pieghe)	SPB2	149
Ventose a soffietto SPB2 P (2,5 p.) resist. di flusso	SPB2 P	153
Ventose a soffietto SPB2f (2,5 pieghe)	SPB2f	165
Ventose a soffietto SPB4 (4,5 pieghe)	SPB4	156
Ventose a soffietto SPB4f (4,5 pieghe)	SPB4f	169
Ventose a soffietto SPOB1 (ovale, 1,5 pieghe)	SPOB1	145
Ventose a soffietto SPOB1f (ovale, 1,5 pieghe)	SPOB1f	161
Ventose flottante SBS	SBS	243
Ventose magnetiche SGM	SGM	248
Ventose magnetiche SGM-HP/-HT	SGM-HP/-HT	252
Ventose per cioccolatini SPG	SPG	180
Ventose piatte PFYN	PFYN	36
Ventose piatte PFYN VU1	PFYN VU1	44
Ventose piatte SAF	SAF	106
Ventose piatte SAF HT2	SAF HT2	200
Ventose piatte SAOF (ovale)	SAOF	114
Ventose piatte SAOF HT2 (ovale)	SAOF HT2	206
Ventose piatte SGON	SGON	56
Ventose piatte SGPN	SGPN	183
Ventose piatte SHFN	SHFN	125
Ventose piatte SPF	SPF	134

Tipo

Ordinato alfabeticamente

Tipo	Designazione	Pagina
A		
ANW	Adattatori per attacco angolare ANW	396
B		
BHF	Basic Holding Fixture BHF	347
D		
DI-PROF	Profili di tenuta DI-PROF	221
DI-SCHN	Spagi di tenuta DI-SCHN	219
DM	Riduttori di pressione DM	630
DR	Anelli di tenuta DR	667
DR-MOS SI	Anelli di tenuta DR-MOS SI	230
E		
ECBPi	Generatori di vuoto ECBPi	549
EMV	Valvole elettromagnetiche EMV	566
EMVO	Valvole elettromagnetiche EMVO	570
EMVP	Valvole elettromagnetiche EMVP	565
EVE-OG	Pompe a vuoto lubrificate EVE-OG	527
EVE-TR	Pompe a vuoto a secco EVE-TR	518
EVE-TR X	Pompe a vuoto a secco EVE-TR X	526
F		
FD	Dischi filtranti FD	225
FG PVC	Ventose a soffietto FG PVC (2,5 pieghe)	177
FGA PVC	Ventose a soffietto FGA PVC (1,5 pieghe)	174
FLK	Flexolink FLK	354
FM-SW	Sistemi di presa ad area FM-SW	315
FMHD	Sistemi di presa ad area FMHD	311
FMP	Sistemi di presa ad area FMP	303
FSG	Ventose a soffietto FSG (2,5 pieghe)	83
FSG VU1	Ventose a soffietto FSG VU1 (2,5 pieghe)	90
FSGA	Ventose a soffietto FSGA (1,5 pieghe)	66
FSGA	Ventose a soffietto FSGA (1,5 pieghe) da Ø110 mm	77
FSGA VU1	Ventose a soffietto FSGA VU1 (1,5 pieghe)	72
FSGAO	Ventose a soffietto FSGAO (1,5 pieghe)	94
FSGPL	Ventose a soffietto FSGPL (1,5 pieghe)	80
FST-FLEX	Sospensione flessibile FST-FLEX	388
FST-STARR	Sospensione rigida FST-STARR	392
FSTA	Aste a molla FSTA	375
FSTA-HD	Aste a molla FSTA-HD	378
FSTE	Aste a molla FSTE	364
FSTE-HD	Aste a molla FSTE-HD	368
FSTE-HDB	Aste a molla FSTE-HDB	372
FSTF	Aste a molla FSTF	385
FSTI	Aste a molla FSTI	381
FSTIm	Aste a molla FSTIm	360
FX-SW	Sistemi di presa ad area FX-SW	312
FXP	Sistemi di presa ad area FXP	296
H		
HSV	Valvole a cassetto manuale HSV	596
HTR-STA	Supporti per profili in metallo leggero HTR-STA	401
HTR-STS	Supporti per tubi quadri HTR-STS	403
HTR-UNI	Supporti universali HTR-UNI	406

Tipo	Designazione	Pagina
I		
ISST	Innospann Steel-Plate ISST	340
ISST-MPL	Innospann Steel-Plate ISST-MPL	346
IV	Valvole in linea IV	563
K		
KGL	Giunti sferico KGL	357
KVD	Valvole a sfera a tre vie KVD	594
KVZ	Valvole a sfera a due vie KVZ	592
M		
MO-PROF	Profili di montaggio MO-PROF	409
MPL	Matrix Plate MPL	345
P		
PC	Rivestimenti di protezione PC	233
PFYN	Ventose piatte PFYN	36
PFYN VU1	Ventose piatte PFYN VU1	44
R		
RSV	Valvole antiritorno RSV	590
S		
SAB	Ventose a soffietto SAB (1,5 pieghe)	110
SAB HT1	Ventose a soffietto SAB HT1 (1,5 pieghe)	193
SAB HT2	Ventose a soffietto SAB HT2 (1,5 pieghe)	203
SAB2 P	Ventose a soffietto SAB2 P (2,5 pieghe)	122
SAF	Ventose piatte SAF	106
SAF HT2	Ventose piatte SAF HT2	200
SAOB	Ventose a soffietto SAOB (ovale, 1,5 pieghe)	118
SAOB HT1	Ventose a soffietto SAOB HT1 (ovale, 1,5 pieghe)	197
SAOB HT2	Ventose a soffietto SAOB HT2 (ovale, 1,5 pieghe)	209
SAOF	Ventose piatte SAOF (ovale)	114
SAOF HT2	Ventose piatte SAOF HT2 (ovale)	206
SAOXM	Ventose a campana SAOXM (ovale)	101
SAX	Ventose a campana SAX	97
SB	Soffianti per vuoto SB	541
SBP	Eiettori base SBP	441
SBP-C	Eiettori base SBP-C con funzioni supplementari	446
SBP-HV/HF	Eiettori base SBP-HV/HF	454
SBPL	Eiettori base SBPL	427
SBS	Ventose flottante SBS	243
SBX-C	Sistemi di presa ad area SBX-C con eiettore	320
SBX-C	Sistemi di presa ad area SBX-C senza eiettore	323
SCG	Pinze di presa di flusso SCG	274
SCPM	Eiettori compatti SCPM	502
SCPS / SCPSi	Eiettori compatti SCPS / SCPSi	486
SCPSb	Eiettori compatti SCPSb	480
SCPi / SMPi	Eiettori compatti SCPi / SMPi	497
SCTMi	Terminale compatto SCTMi	512
SEAC	Eiettori con soffiaggio attivo SEAC	468
SEAC ECO	Eiettori con ventilazione atmosferica SEAC ECO	476
SEAC RP	Eiettori con dispositivo di sgancio SEAC RP	472
SEC	Eiettori di trasporto SEC	282
SEG	Eiettori base SEG	435

Tipo

Ordinato alfabeticamente

Tipo	Designazione	Pagina
SEM-C	Eiettori compatti SEM-C	506
SEP	Moduli di eiettore ecoPump SEP	421
SGBL-DG	Soffianti per vuoto SGBL-DG	535
SGF	Piastre di aspirazione SGF	188
SGM	Ventose magnetiche SGM	248
SGM-HP/-HT	Ventose magnetiche SGM-HP/-HT	252
SGON	Ventose piatte SGON	56
SGPN	Ventose piatte SGPN	183
SHF	Piastre di aspirazione SHF	131
SHFN	Ventose piatte SHFN	125
SLP	Eiettori in linea SLP	460
SNG-AP	Pinze di presa ad aghi SNG-AP	259
SNG-M	Pinze di presa ad aghi SNG-M	266
SNG-V	Pinze di presa ad aghi SNG-V	262
SNGi-AE	Pinze di presa ad aghi SNGi-AE	256
SPB1	Ventose a soffietto SPB1 (1,5 pieghe)	139
SPB2	Ventose a soffietto SPB2 (2,5 pieghe)	149
SPB2 P	Ventose a soffietto SPB2 P (2,5 p.) resist. di flusso	153
SPB2f	Ventose a soffietto SPB2f (2,5 pieghe)	165
SPB4	Ventose a soffietto SPB4 (4,5 pieghe)	156
SPB4f	Ventose a soffietto SPB4f (4,5 pieghe)	169
SPF	Ventose piatte SPF	134
SPG	Ventose per cioccolatini SPG	180
SPI PEEK	Inserti ventosa SPI PEEK	228
SPK	Piastre di aspirazione SPK	53
SPL POM-NBR	Piastre di aspirazione SPL POM-NBR	217
SPL-HT	Piastre di aspirazione per alte temperature SPL-HT	215
SPL-HT FPM-F	Piastre di aspirazione per alte temperature SPL-HT FPM-F	212
SPLO	Piastre di aspirazione SPLO	62
SPOB1	Ventose a soffietto SPOB1 (ovale, 1,5 pieghe)	145
SPOB1f	Ventose a soffietto SPOB1f (ovale, 1,5 pieghe)	161
SPU	Piastre di aspirazione SPU	48
SPZ	Sistema di presa a vuoto per strati SPZ	326
SQC	Schmalz Quick-Change SQC	343
SSB / SSD	Fascette SSB / SSD	653
SSCB	Ventose Cup Balance SSCB	285
SSP	Ragni di presa SSP	327
STGG	Pinze di presa per vetro sottile STGG	278
STV	Raccordi a innesto	656
SU	Rivestimenti ventose SU	230
SVK, SVKG, SVV	Valvole di esclusione SVK, SVKG, SVV	578
SVN	Valvole di esclusione SVN	581
SVS-GE	Attacchi passaparete SVS-GE	399
SW	Resistenze di flusso SW	584
SWGm	Pinze di presa per wafer SWGm	269
SXPi / SXMPi	Eiettori compatti X-Pump SXPi / SXMPi con IO-Link	492
T		
TV / TVN	Valvole ad impulsi TV / TVN	587
V		
VAGG	Unità a vuoto VAGG	552
VAM	Manometri VAM	625
VAM-D	Manometri VAM-D	628
VC-M	Multi-Clamp VC-M	344
VCBL-B	Sistemi di bloccaggio per profili Biesse	337
VCBL-G	Blocchi di aspirazione VCBL-G	341
VCBL-GL	Blocchi di aspirazione VCBL-GL	342
VCBL-K1	Sistemi di bloccaggio per profili Schmalz (1 circuito)	335
VCBL-K2	Sistemi di bloccaggio per profili Schmalz (2 circuiti)	336
VCBL-R	Sistemi di bloccaggio per piani grigliati	339
VCBL-S	Sistemi di bloccaggio per profili SCM / Morbidelli	338
VF / STF / STF-D	Filtri per vuoto VF / STF / STF-D	638
VEE	Sistemi di presa a vuoto VEE	328
VFI	Filtri in linea VFI	644
VFT	Filtri a tazza per vuoto VFT	641
VOC	Vacuum Operation Center VOC	555
VOL	Serbatoie a vuoto VOL	533
VR	Eiettori in linea VR	464
VR	Regolatori del vuoto VR	623
VS	Sensori di vuoto e pressione VS	609
VS-V-PM/ EM-ST	Vacuostati VS-V-PM/EM-ST	602
VS-V-SA	Sensori di vuoto VS-V-SA	605
VS-V-SD	Vacuostati VS-V-SD	618
VS-V/P-AH/ AV-T	Vacuostati e pressostati VS-V/P-AH/AV-T	620
VS-V/P-W-D-K(-2C)	Vacuostati e pressostati VS-V/P-W-D-K(-2C)	614
VSL	Tubi flessibili aria compressa a vuoto VSL	649
VSi	Vacuostati e pressostati VSi	611
VTR	Distributori aria compressa / vuoto VTR	647
VZ	Centrali a vuoto VZ	534

Rete di distribuzione internazionale

Competenze locali in più di 80 paesi



GERMANIA
(Sede centrale)

J. Schmalz GmbH
Johannes-Schmalz-Str. 1
72293 Glatten
T: +49 7443 2403-0
F: +49 7443 2403-259
schmalz@schmalz.de

AUSTRALIA
Millsom Hoists Pty. Ltd.
A Schmalz Company
25 Turbo Drive
Bayswater North VIC 3153
T: +61 3 9215 8800
F: +61 3 9720 7879
schmalz@schmalz.com.au

CANADA
Schmalz Vacuum Technology Ltd.
14-2900 Argentia Rd.
L5N 7X9 Mississauga; Ontario
T: +1 905 569 9520
F: +1 905 569 8256
schmalz@schmalz.ca

CINA
Schmalz (Shanghai) Co. Ltd.
No. 1 Chunquan Road
201210 Pudong, Shanghai
T: +86 21 510999 33
F: +86 21 503988 82
schmalz@schmalz.net.cn

COREA DEL SUD
Schmalz Co. Ltd.
1412 O-Biz Tower
Beolmal St. 126, Dongan-gu
Anyang-si, Gyeonggi-do
T: +82 31 816 2403
F: +82 31 816 2404
schmalz@schmalz.co.kr

FINLANDIA
Oy Schmalz Ab
Hakkilankaari 2
01380 VANTAA
T: +358 10 2312011
F: +358 9 8574694
schmalz@schmalz.fi

FRANCIA
Schmalz S.A.S.
Le Prométhée
65 Avenue du Général de Gaulle
77420 Champs-sur-Marne
T: +33 1 6473 1730
F: +33 1 6006 6371
schmalz@schmalz.fr

GIAPPONE
Schmalz K.K.
3001-7 Odana-cho
Tsuzuki-ku
JP-224-0027 Yokohama
T: +81 45 565 5150
F: +81 45 565 5151
schmalz@schmalz.co.jp

INDIA
Schmalz India Pvt. Ltd.
EL – 38 'J' Block MIDC
Bhosari
411026 Pune
T: +91 20 4072 5500
F: +91 20 4072 5588
schmalz@schmalz.co.in

ITALIA
Schmalz S.r.l. a Socio Unico
Via delle Americhe 1
28100 Novara
T: +39 0321 621 510
F: +39 0321 621 714
schmalz@schmalz.it

MESSICO
Schmalz S. de R.L. de C.V.
Pirineos 500, Bodega 18
Parque Industrial Benito Juarez
Micro Parque Santiago II
76120 Querétaro
T: +52 442 209 5218
schmalz@schmalz.com.mx

PAESI BASSI
Schmalz B.V.
Generatorstraat 34
7556 RC Hengelo
T: +31 74 25557 57
F: +31 74 25557 58
schmalz@schmalz.nl

POLONIA
Schmalz Sp.z.o.o.
Ul. Kobaltowa 4, Złotniki
62-002 Suchy Las (Poznan)
T: +48 22 460 49 72
F: +48 22 460 49 79
schmalz@schmalz.pl

RUSSIA
OOO Schmalz
Mozhayskoe highway 165, bdg 1
121596, Mosca
T: +7 495 96712 48
F: +7 495 96712 49
schmalz@schmalz.ru

SPAGNA
Schmalz S.A.
Avda. Ribera de Axpe. 49
P.A.E. UDONDO-Edificio B-Nave 2
48950 Erandio (Vizcaya)
T: +34 94 480 5585
F: +34 94 480 7264
schmalz@schmalz.es

STATI UNITI
Schmalz Inc.
5850 Oak Forest Drive
Raleigh, NC 27616
T: +1 919 71308 80
F: +1 919 71308 83
schmalz@schmalz.us

SVIZZERA
Schmalz GmbH
Eigentalstrasse 1
8309 Nürensdorf
T: +41 44 88875 25
F: +41 44 88875 29
schmalz@schmalz.ch

TURCHIA
Schmalz Vakum
San. ve Tic. Ltd. Şti.
Aydınlı Mah. Patlayıcı
Maddeler Yolu
Dumankaya Botanik A-89
34953 - TUZLA - ISTANBUL
T: +90 216 34001 21
F: +90 216 34001 24
schmalz@schmalz.com.tr

Potete trovare il vostro distributore locale all'indirizzo: WWW.SCHMALZ.COM/DISTRIBUZIONE

Siamo qui per voi in tutto il mondo

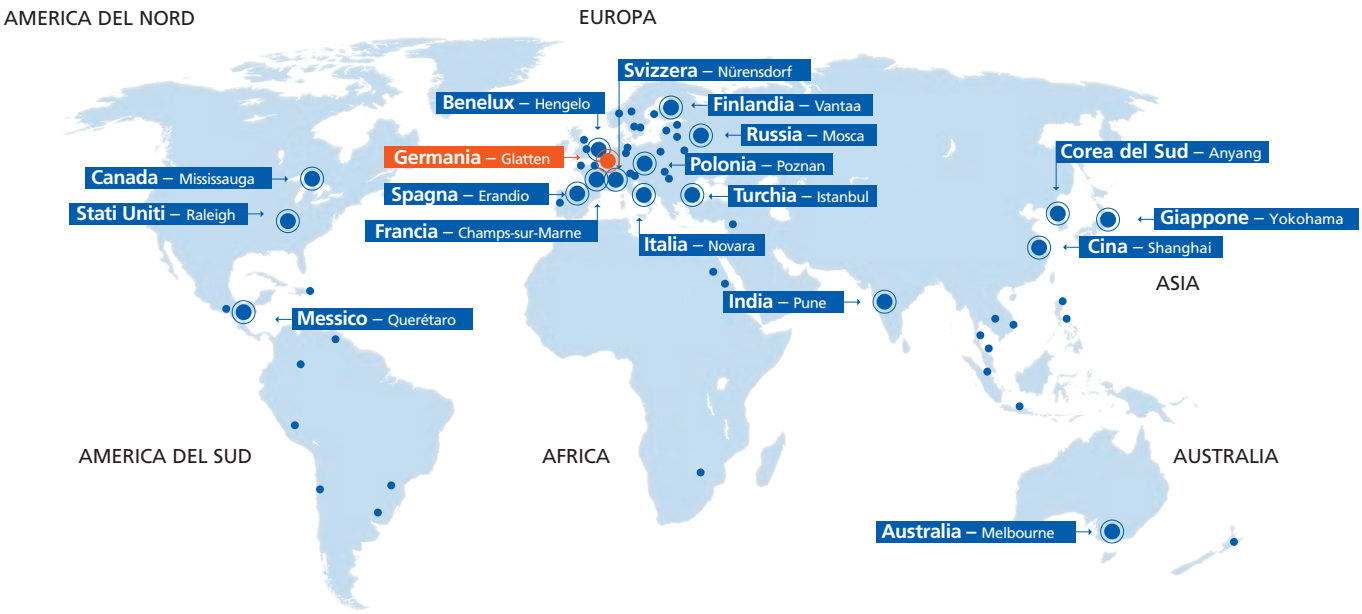

Sede centrale

Schmalz Germania – Glatten

Distributori

Potete trovare il vostro distributore locale all'indirizzo:
WWW.SCHMALZ.COM/DISTRIBUZIONE

Sedi filiali

Schmalz Australia – Melbourne
Schmalz Benelux – Hengelo (NL)
Schmalz Canada – Mississauga
Schmalz Cina – Shanghai
Schmalz Corea del Sud – Anyang
Schmalz Finlandia – Vantaa
Schmalz Francia – Champs-sur-Marne
Schmalz Giappone – Yokohama
Schmalz India – Pune
Schmalz Italia – Novara
Schmalz Messico – Querétaro
Schmalz Polonia – Suchy Las (Poznan)
Schmalz Russia – Mosca
Schmalz Spagna – Erandio (Vizcaya)
Schmalz Stati Uniti – Raleigh (NC)
Schmalz Svizzera – Nürensdorf
Schmalz Turchia – Istanbul

Automazione per il vuoto

WWW.SCHMALZ.COM/AUTOMAZIONE

Sistemi di movimentazione

WWW.SCHMALZ.COM/MOVIMENTAZIONE

Schmalz S.r.l. a Socio Unico
Via delle Americhe 1
28100 Novara
T: +39 0321 621 510
schmalz@schmalz.it
WWW.SCHMALZ.COM

© Schmalz · 07/18 · N. art. 29.01.03.01125 · Con riserva di modifiche tecniche · Schmalz è un marchio registrato